Министерство химического и нефтяного машиностроения

ОКП 36 89II

Извещение 1 Утв. 0209
от Измен. № 81 1988 г.

УДК 621.647.38
Группа Г I8
ГР

СОГЛАСОВАНО
Зам. председателя
Госкомнефтепродукт СССР
_____ А.Д. Рудковский
23 января 1984 г.

УТВЕРЖДАЮ
Начальник
Союзнефтехиммаш
_____ В.В. Плышевский
29.02 1984 г.

НАКОНЕЧНИКИ К РУКАВАМ СЛИВО-НАЛИВНЫХ СТОЯКОВ

Технические условия
ТУ 26-02-975 -84
(Вводятся впервые)

Срок введения с 20.05.84
Срок действия до 01.05.89

СОГЛАСОВАНО
ВриО директора
СКБ "Транснефтеавтоматика"
_____ Е.М. Сощенко
_____ 1984 г.

Зам. директора
ВНИИнефтемаш
_____ Г.В. Мамонтов
24.01 1984 г.

Главный инженер завода
Саратовнефтемаш
_____ В.С.Тюрин
17.01. 1984 г.

Главный конструктор
_____ А.М. Шарапатов
16.01. 1984 г.

Начальник КТБС
_____ Л.В. Кожуховская
16.01 1984 г.

1984

ГОСУДАРСТВЕННЫЙ КОМИТЕТ
СССР ПО СТАНДАРТАМ
(Госстандарт)
Зар[illegible] в реестр
[illegible]рации
84.05.22 [illegible] 2461015

Подп. и дата | Инв. № дубл. | Взам. инв. № | Подпись и дата | Инв. № подл.

gost.e-ecolog.ru

Настоящие технические условия распространяются на наконечники к рукавам сливо-наливных стояков, предназначенных для верхнего слива нефтепродуктов с вязкостью не более 40 сСт и налива нефтепродуктов, независимо от их вязкости.

Наконечники предназначены для эксплуатации в условиях макроклиматического района с умеренным климатом по ГОСТ I6350-80.

Климатическое исполнение У, категория размещения I по ГОСТ I5I50-69.

Пример записи условного обозначения наконечника приемного с условным проходом 80 мм.

Наконечник НП-80 ТУ 26-02- 975 -84.

То же наконечника зачистного с условным проходом 40 мм.

Наконечник НЗ-40 ТУ 26-02- 975 -84.

I. ТЕХНИЧЕСКИЕ ТРЕБОВАНИЯ

Наконечники к рукавам сливо-наливных стояков, далее наконечники, должны соответствовать требованиям настоящих технических условий и комплекту конструкторской документации.

I.I.Основные параметры и размеры

I,I.I. Основные параметры и размеры наконечников должны соответствовать указанным на чертеже и в таблице.

Размеры в мм

Типы наконечников	Коды ОКП	Условный проход Ду	h	h_1	$Д$	S	Количество зубьев на коронке наконечника	Масса,кг, не более
НЗ	36 89II 600I	40	II0	5	70	6	4	0,3
	36 89II 6002	80	I50		II0			0,7
НП	36 89II 6003	I00	200	25	I60	7	6	I,5

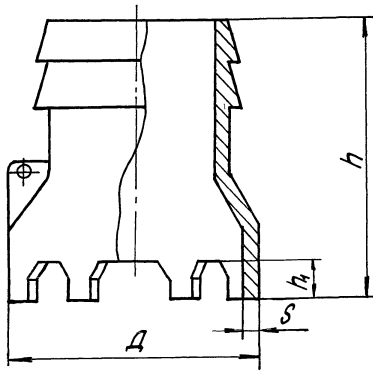
h
h1
S
Д

Примечание. Условный проход наконечника устанавливается равным условному проходу сливо-наливного стояка по ГОСТ 4611-79.

I.2. Характеристики

I.2.I. Наконечник должен изготавливаться из алюминиевого сплава марок АЛ-2, АЛ-9 и АЛ-I3 по ГОСТ 2685-75.

I.2.2. Предельные отклонения размеров должны выполняться по I6 квалитету ГОСТ 25347-82.

I.2.3. Наружные [illegible] поверхности наконечника должны быть без раковин, трещин, посторонних включений и других дефектов, снижающих их прочность и качество.

I.2.4. Места отрезки литников, наплывов и заусенцы должны быть зачищены.

I.2.5. Наконечники окраске не подлежат.

I.2.6. Резьба на крепежных деталях должна соответствовать ГОСТ 24765-8I.

I.2.7. Срок службы наконечников до списания должен быть не менее I0 лет.

I.3. Комплектность

I.3.I. В комплект поставки изделия входит наконечник в сборе - I шт.

I.3.2. Наконечники отправляются заказчику партиями. Партией считается количество одновременно отгруженных наконечников одного типоразмера, изготовленных из одного и того же материала, оформленных одним документом о качестве.

I.3.3. К каждой партии наконечников, отправляемых в один адрес, прикладывается паспорт с техническим описанием и инструкцией по эксплуатации - I экз.

I.4. Маркировка

I.4.I. Маркировка должна производиться на нерабочей поверхности каждого наконечника в месте, указанном на чертеже шрифтом не менее 5 мм по ГОСТ 4666-75 и должна содержать следующее:

- товарный знак предприятия-изготовителя;
- тип, условный проход.

Маркировка должна быть выполнена методом, обеспечивающим четкое и ясное изображение в течение всего срока эксплуатации наконечников.

I.4.2. Транспортная маркировка должна наноситься на каждое

грузовое место в соответствии с ГОСТ 14192-77 и содержать основные, дополнительные и информационные надписи, а также манипуляционные знаки. Маркировка должна быть нанесена по трафарету черной несмываемой краской в соответствии с указаниями в чертеже.

I.5. Упаковка

I.5.I. Перед упаковкой все обработанные поверхности наконечника и поверхности крепежа подлежат временной противокоррозионной защите. Консервацию наконечников производить в соответствии с требованиями ГОСТ 9.014-78 для группы изделий I.

Вариант временной защиты - ВЗ-I.

Вариант внутренней упаковки - ВУ-0.

Условия хранения - Ж.

Срок защиты без переконсервации 3 года.

Дата консервации и условия хранения должны быть указаны в паспорте на наконечники.

I.5.2. Консервации подлежат поверхности крепежа: болты, шайбы, гайки.

I.5.3. Наконечники должны быть упакованы в деревянные ящики по ГОСТ 2991-76. Масса ящика брутто не должна превышать 55 кг. Тара изготавливается по чертежам предприятия-изготовителя.

Допускается транспортирование наконечников в контейнерах или другой таре, обеспечивающей предохранение от механических повреждений.

I.5.4. Сопроводительная документация должна быть уложена во влагонепроницаемый пакет из бумаги двухслойной упаковочной по ГОСТ 8828-75.

2. ТЕХНИКА БЕЗОПАСНОСТИ

2.I. При эксплуатации должен быть предусмотрен отвод статического электричества от наконечника медной проволокой Ø I,5... 2 мм по ГОСТ 2112-79 спирально наматываемой на гибкий шланг с шагом от 400 до 500 мм и удерживаемой на нем тремя-четырьмя кольцами из проволоки Ø I,5 ... 2 мм.

3. ПРАВИЛА ПРИЕМКИ

3.I. Детали, сборочные единицы и изделия в целом должны быть приняты ОТК предприятия-изготовителя в соответствии с требованиями настоящих технических условий.

3.2. К сборке допускаются детали, сборочные единицы, принятые ОТК предприятия-изготовителя.

3.3. Наконечники должны подвергаться приемо-сдаточным испытаниям, проводимым предприятием-изготовителем.

3.4. Приемо-сдаточным испытаниям подвергают 10% наконечников от партии, но не менее 3 шт на соответствие пунктам I.2.I. -- I.2.6; I.3; I.4; I.5.

3.5. При неудовлетворительных результатах проверки по любому пункту технических условий следует проводить повторные испытания удвоенного количества наконечников той же партии.

При неудовлетворительных результатах повторного испытания вся партия наконечников бракуется и подлежит 100 % проверке.

4. МЕТОДЫ КОНТРОЛЯ

4.I. В процессе приемки отдельных деталей и наконечника в сборе должно проверяться следующее:

- материалы - проверкой сертификатов или результатов химических анализов;
- шероховатость поверхностей - сравнением с эталонами по ГОСТ 9378-75 ;
- размеры - измерением при помощи универсального измерительного инструмента (Приложение 2);
- комплектность - сверкой с товаросопроводительной документацией;
- маркировка - визуально на соответствие конструкторской документации;
- упаковка - внешним осмотром;
- правильность сборки - внешним осмотром;
- масса - взвешиванием.
- контроль по пункту I.2.3.- внешним осмотром

5. ТРАНСПОРТИРОВАНИЕ И ХРАНЕНИЕ

5.I. Транспортирование наконечников должно производиться:

- железнодорожным транспортом в соответствии с "Техническими условиями перевозки и крепления грузов", МПС, издания I969 г. и "Правилами перевозки грузов" издания "Транспорт" Москва, I977 г.
- автомашинами в соответствии с "Общими правилами перевозки грузов автотранспортом", утвержденными Министерством автомобильного транспорта РСФСР 30 июля I97I г.

- воздушным транспортом в соответствии с инструкцией 22/И "О порядке оформления и перевозки пассажиров, багажа, грузов на арендованных заказчиком самолетах и вертолетах гражданской авиации", утвержденной 23.I2.8I г.

5.2. Группа условий хранения ОЖ 2 ГОСТ I5I50-69.

6. УКАЗАНИЯ ПО ЭКСПЛУАТАЦИИ

6.I. Наконечник должен крепиться к шлангу сливо-наливного стояка, служащего для слива горючих и легко воспламеняющихся жидкостей из железнодорожных вагонов-цистерн через верх.

6.2. Перед эксплуатацией наконечников особое внимание должно быть обращено на наличие отвода статического электричества медной проволоки диаметром I,5 ... 2 мм ГОСТ 2II2-79, закрепленной болтом. Перед эксплуатацией должны быть выполнены требования п. 2.I.

6.3. При эксплуатации, когда употребляются рукава с наружной металлической спиралью, последняя должна использоваться для закорачивания наконечника со стояком.

6.4. Способ соединения наконечника с рукавом дан в приложении I.

7. ГАРАНТИИ ИЗГОТОВИТЕЛЯ

7.I. Изготовитель гарантирует соответствие наконечников требованиям настоящих технических условий при соблюдении условий эксплуатации, хранения и транспортирования, установленных техническими условиями.

7.2. Срок гарантии устанавливается 24 месяца со дня ввода наконечника в эксплуатацию, но не более 30 месяцев со дня отгрузки с предприятия-изготовителя.

Способ соединения наконечника с руковами

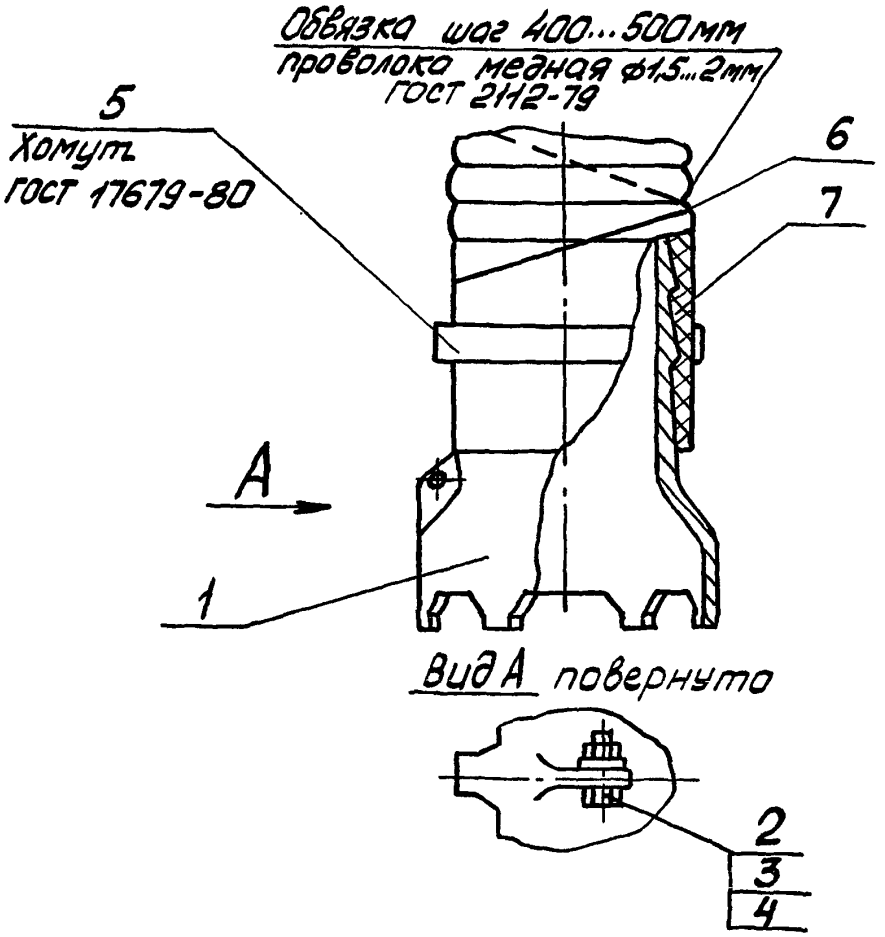

1. Наконечник
2. Болт по ГОСТ 7796-70
3. Гайка ГОСТ 2524-70
4. Шайба ГОСТ 11371-78
5. Хомут ГОСТ 17679-80
6. Проволока медная ф1.5...2мм по ГОСТ 2112-79 (для отвода статического электричества от наконечника к стояку)
7. Руков

Приложение 2

Перечень универсального измерительного инструмента, применяемого при изготовлении наконечников

Наименование измерительного инструмента	Нормативно-техническая документация
Линейка	ГОСТ 5584-75
Образцы шероховатости	ГОСТ 9378-75
Штангенциркуль	ГОСТ I66-80
Весы	ГОСТ 23676-79

Перечень документов на которые даны ссылки в данных технических условиях.

ГОСТ 9.014-78
ГОСТ 166-80
ГОСТ 2112-79
ГОСТ 2524-70
ГОСТ 2685-75
ГОСТ 2991-76
ГОСТ 4611-79
ГОСТ 4666-75
ГОСТ 5584-75
ГОСТ 7796-70
ГОСТ 8828-75
ГОСТ 9378-75
ГОСТ 11371-78
ГОСТ 14192-77
ГОСТ 15150-69
ГОСТ 16350-80
ГОСТ 17679-80
ГОСТ 23676-79
ГОСТ 24765-81
ГОСТ 25347-82

ЛИСТ РЕГИСТРАЦИИ ИЗМЕНЕНИЙ

Изм.	Номера листов (страниц)				Всего листов (страниц) в докум.	№ докум.	Входящий № сопроводительного документа и дата	Подпись	Дата
	измененных	замененных	новых	аннулированных					

Подп. и дата | Инв. № дубл | Взам. инв. № | Подпись и дата

Министерство химического и нефтяного машиностроения

ОКП 36 89II

УДК
Группа ГI8

СОГЛАСОВАНО
Зам.председателя
Госкомнефтепродукт РСФСР
_____ Ф.Г.Давлетьяров
30 августа I988 г.

УТВЕРЖДАЮ
Зам. директора
ВНИИнефтемаш
_____ Г.В.Мамонтов
02.09 I988 г.

И З В Е Щ Е Н И Е № I
об изменении ТУ 26-02-975-84

Наконечники к рукавам сливо-
-наливных стояков

СОГЛАСОВАНО
[illegible]СКБ
"Транснефтеавтоматика"
_____ С.Ф.Литвиненко
_____ I988 г.

Зам. начальника
В/О "Союзнефтехимзарубежстрой"
_____ В.Г.Ярочкин
26.08. I988 г.

Руководитель ОГШ
_____ В.П.Борисенко

ЗАРЕГИСТРИРОВАНО
№ 246101/01
Саратовский центр стандартизаци
и метрологии
10 сентября 1988 г.

Главный инженер
завода "Саратовнефтемаш"
_____ Т.Г.Зубков
_____ I988 г.

Главный конструктор
_____ А.М.Шарапатов
04.08 I988 г.

Начальник КТВС
_____ Л.В.Кожуховская
05.08. I988 г.

I988

Завод "Саратов-нефтемаш"	Извещение	Обозначение	Причина	Шифр	Лист	Листов
	№ I	ТУ 26-02-975-84	Изменение стандартов	4	2	5

ОГК	Дата выпуска	Срок изм.	Указание о внедрении
Указание о заделе	На заделе не отражается		С момента регистрации

Изм	Содержание изменения
I	Срок действия технических условий продлить до 0I.0I.94 г. На титульном листе с левой стороны после согласующих подписей поместить букву "Е". Лист 2 заменить на лист 2 изм № I. Пункт I.2.5. Изложить в новой редакции: "I.2.5. Наконечники, поставляемые на внутренний рынок окраске не не подлежат. При поставке на экспорт в страны с умеренным и тропическим климатом наконечники должны иметь лако-красочное покрытие по технологии предприятия-изготовителя. Класс покрытия IУ, условия эксплуатации 6/2 по ГОСТ 9.032-74. Подготовка поверхности под окраску должна соответствовать ГОСТ 9.402-80." Подраздел I.2. дополнить пунктом I.2.6а. "I.2.6а. Покрытие крепежных деталей в соответствии с требованиями ГОСТ 9.306-85: при поставке на экспорт в страны с умеренным климатом – – цинковое с хроматированием, в страны с тропическим климатом – кадмиевое с хроматированием."

Применяемость: Наконечники к рукавам сливо-наливных стояков

Разослать: по списку

Приложение: Листы 2,8,I0 "Зам."

Составил	Проверил	Т. контр.	Н. контр.	Утвердил	Согласовано
Соколовская 30.08.88	Чепрасов 01.09.88		Скуратова 01.09.88		

Подлинник исправил | Контр. копию исправил

Изм.	Содержание изменения
I	

Подраздел I.3. дополнить пунктом I.3.4.

"I.3.4. При поставке на экспорт техническая и товаросопроводительная документация должна быть выполнена в соответствии с требованиями: "Положение о порядке составления, оформления и рассылки технической и товаросопроводительной документации на товары, поставляемые для экспорта." утвержденного приказом по Министерству внешней торговли от 29 декабря 1979 г. № 567;ГОСТ 2.601-68. Отклонения от указанной комплектности должны быть согласованы с экспортирующей организацией и оговариваться в заказ-наряде."

Пункт I.5.I. изложить в новой редакции:

"I.5.I. Консервация наконечников должна производиться в соответствии с требованиями ГОСТ 9.014-78 по технологии предприятия-изготовителя.

Вариант временной защиты - ВЗ-I.

Вариант внутренней упаковки - ВУ-0.

Условия хранения - 4 (Ж2) - для умеренного климата,

- 6 (ОЖ2)- для тропического климата.

Срок защиты без переконсервации три года.

Дата консервации и условия хранения должны быть указаны в паспорте на наконечники."

Пункт I.5.3. ГОСТ 2991-76 заменить на ГОСТ 2991-85.

Подраздел I.5. дополнить пунктом I.5.3а и I.5.5.

"I.5.3а. Упаковка наконечников на экспорт должна производиться в соответствии с единым техническим руководством "Упаковка и транспортирование экспортных грузов." ВНИЭКИТУ, 1974., ГОСТ 23170-78Е, требованиями заказ-наряда и упаковываются в ящики по ГОСТ 24634-81."

"I.5.5. Сопроводительная документация, прилагаемая к наконечникам, отправляемым на экспорт должна быть упакована в пакет из полиэтиленовой пленки ГОСТ 10354-82 и уложена внутри ящика."

Изм.	Содержание изменения
I	

Раздел 3.

Пункт 3.I. Изложить в новой редакции:

"3.I. Детали изделия должны быть приняты ОТК предприятия-изготовителя в соответствии с требованиями настоящих технических условий и конструкторской документации.

Наконечники, поставляемые на экспорт должны быть приняты заместителем начальника ОТК (ответственным за контроль и качество экспортной продукции). Окончательная приемка наконечников должна производиться экспортной комиссией, назначенной приказом директора предприятия-изготовителя.

Акт, составленный комиссией, является разрешением на отгрузку наконечников."

Пункт 3.2. исключить.

Пункт 3.4. дополнить "...I.5. и I.I.I."

Дополнить пунктом 3.7.

"3.7. Испытания на устойчивость наконечников в тропическом климате в соответствии с требованиями ГОСТ I5I50-69 не проводятся, так как соответствие наконечников предъявленным к ним требованиям гарантируется конструкцией. Материалы, применяемые для изготовления наконечников, рекомендованы к применению в тропическом климате."

Раздел 5.

Пункт 5.I. дополнить словами:

"... транспортирование наконечников на экспорт должно соответствовать требованиям, установленным в заказ-наряде."

Изм.	Содержание изменения
I	

Пункт 5.2. изложить в новой редакции:

"5.2. Условия транспортирования наконечников в районы с умеренным климатом должны соответствовать условиям хранения - 8 (ОЖ3,) , в районы с тропическим климатом при морских перевозках - - 9 (ОЖI) по ГОСТ I5I50-69."

Приложение I.

поз.2 заменить ГОСТ 7796-70 на ГОСТ 7798-70
поз.3 заменить ГОСТ 2524-70 на ГОСТ 59I5-70

Лист 8 заменить листом 8 изм. № I.

Лист I0 заменить листом I0 изм. № I.

Настоящие технические условия распространяются на наконечники к рукавам сливо-наливных стояков (далее наконечник), предназначенных для верхнего слива нефтепродуктов с вязкостью 40 сСт и налива нефтепродуктов, независимо от их вязкости, изготавливаемых для нужд народного хозяйства и поставки на экспорт.

Наконечники предназначены для эксплуатации в условиях макроклиматического района с умеренным, холодным и тропическим климатом. Климатическое исполнение У, УХЛ, Т, категория размещения I по ГОСТ I5I50-69.

Пример условного обозначения наконечника с условным проходом 80 мм для внутрисоюзных поставок и на экспорт в страны с умеренным и холодным климатом:

НП-80 ТУ 26-02-975-84

То же наконечника зачистного с условным проходом 40 мм для экспорта в страны с тропическим климатом:

НЗ-40Т ТУ 26-02-975-84

I. ТЕХНИЧЕСКИЕ ТРЕБОВАНИЯ

Наконечники к рукавам сливо-наливных стояков должны соответствовать требованиям настоящих технических условий и комплекту конструкторской документации.

Наконечники, поставляемые на экспорт, должны соответствовать требованиям "Условий поставки товаров для экспорта" и заказ-наряду.

I.I. Основные параметры и размеры

I.I.I. Основные параметры и размеры наконечников должны соответствовать указанным на чертеже и в таблице.

Размеры в мм

Типы наконечников	Коды ОКП	Условный проход Ду	h_1	h_1	Д	S	Кол-во зубьев	Масса кг не более
НЗ	36 89II 600I	40	II0	5	70	6	4	0,3
НП	36 89II 6002	80	I50	25	II0	7	6	0,7
	36 89II 6003	I00	200	25	II0	7	6	I,5

Инв. № подл. | Подпись и дата | Взам. инв. № | Инв. № дубл. | Подпись и дата

Изм.	Лист	№ докум.	Подпись	Дата	ТУ 26-02-975-84			
Разраб.		Соколовская			Наконечники к рукавам сливо-наливных стояков Технические условия	Лит. А	Лист 2	Листов II
Пров.		Чепрасов						
Н. контр.		Скуратова				Саратовнефтемаш		
Утв.								

П Е Р Е Ч Е Н Ь

документов, на которые даны ссылки
в данных технических условиях

ГОСТ 2.60I-68
ГОСТ 9.0I4-78
ГОСТ 9.032-74
ГОСТ 9.306-85
ГОСТ 9.402-80
ГОСТ 24.634-8IЭ
ГОСТ 2685-75
ГОСТ 299I-85
ГОСТ 46II-79
ГОСТ 4666-75
ГОСТ 5584-75
ГОСТ 59I5-70
ГОСТ 7798-70
ГОСТ 8828-75
ГОСТ 9378-75
ГОСТ I0I44-74
ГОСТ I0354-82
ГОСТ II37I-78
ГОСТ I4I92-77
ГОСТ I5I50-69
ГОСТ I5I55-84
ГОСТ I6350-80
ГОСТ I7679-80
ГОСТ 23I70-78
ГОСТ 23676-79
ГОСТ 24765-8I
ГОСТ 25347-82

Инв. № подл. | Подп. и дата | Взам. инв. № | Инв. № дубл. | Подп. и дата

Способ соединения наконечника с рукавами

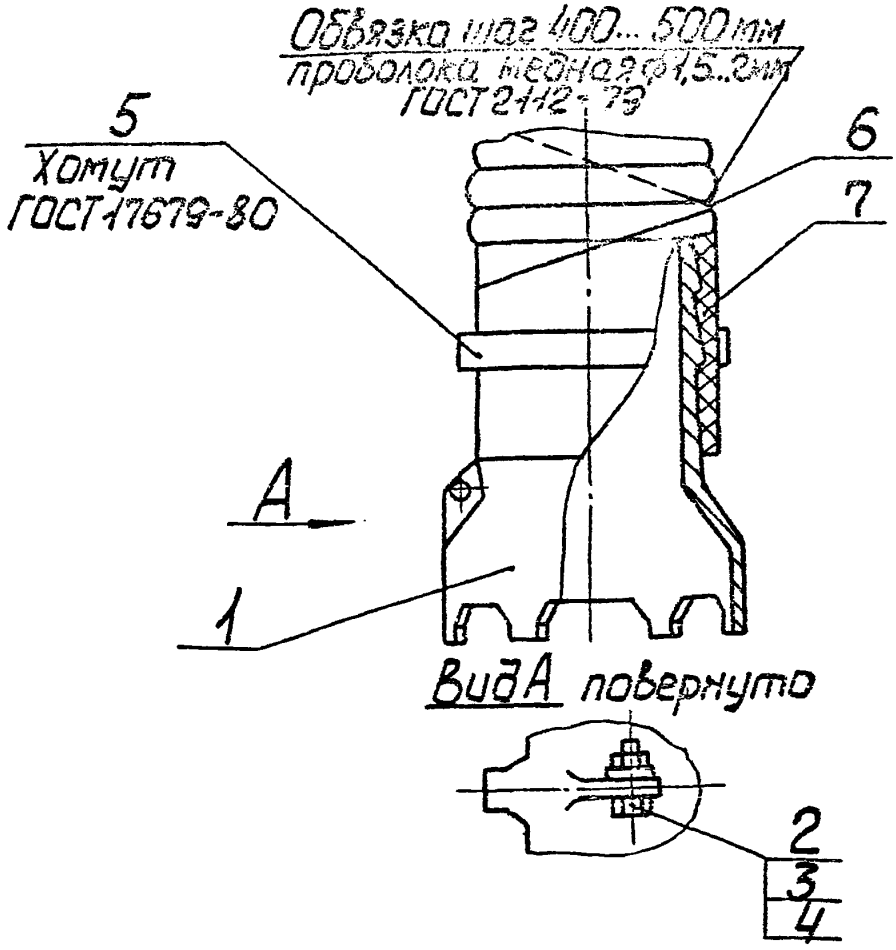

1. Наконечник
2. Болт по ГОСТ 7798-70
3. Гайка ГОСТ 5915-70
4. Шайба ГОСТ 11371-78
5. Хомут ГОСТ 17679-80
6. Проволока медная ф 1,5...2 мм по ГОСТ 2112-79 (для отвода статического электричества от наконечника к стояку)
7. Рукав

ПОЯСНИТЕЛЬНАЯ ЗАПИСКА

Настоящее извещение № I к ТУ 26-02-975-84 "Наконечники к рукавам сливо-наливных стояков" подготовлено в связи с Постановлением ЦК КПСС и Совета Министров СССР № 20 от I7.08.87г. "Об основных направлениях перестройки системы ценообразования в условиях нового хозяйственного механизма" и в соответствии с планом-графиком продления сроков действия нормативно-технической документации на выпускаемую заводом продукцию.

Срок действия технических условий продлен до I.0I.95 г.

Откорректированы требования по консервации и упаковке.

Дополнительно введены требования к продукции, поставляемой на экспорт.

Остальные изменения, изложенные в извещении, связаны с изменением стандартов.

Гл.конструктор А.М.Шарапатов

gost.e-ecolog.ru