ТИПОВЫЕ КОНСТРУКЦИИ

УЗЛЫ И ДЕТАЛИ НЕСУЩИХ И ОПОРНЫХ КОНСТРУКЦИЙ ЭЛЕКТРИЧЕСКИХ И ТРУБНЫХ ПРОВОДОК

ЧАСТЬ I

СТК4-25-91

(перизд. с изм. 4.10.190 от 28.04.92)

gost.e-ecolog.ru

АССОЦИАЦИЯ " МОНТАЖАВТОМАТИКА "
1991

ТИПОВЫЕ КОНСТРУКЦИИ

УТВЕРЖДАЮ
Зам. Генерального
директора ассоциации
"Монтажавтоматика"
М.Б.Полищук

УЗЛЫ И ДЕТАЛИ НЕСУЩИХ И ОПОРНЫХ КОНСТРУКЦИЙ ЭЛЕКТРИЧЕСКИХ И ТРУБНЫХ ПРОВОДОК

ЧАСТЬ I

СТК4-25-91

Рег. № 29-91 Дата введения

Зам. главного инженера М.А.Чудинов

Начальник отдела А.М.Гуров

АССОЦИАЦИЯ " МОНТАЖАВТОМАТИКА "
1991

Ф27405(А4)
Инв.№ подл. | Подп. и дата | Взам.инв. № | Инв.№ дубл. | Подп. и дата
368-1 | 8.04.92

Обозначение	Наименование
ТК4-3536-91	Стяжка КО
ТК4-3560-91	Мост однорядный МГО
ТК4-3675-91	Кронштейн К
ТК4-3676-91	Кронштейн К
ТК4-3677-91	Косынка К
ТК4-3678-91	Подвеска П
ТК4-3679-91	Подвес П
ТК4-3680-92	Поперечина ①
ТК4-3681-91	Подвес П
ТК4-3682-91	Кронштейн КО
ТК4-3683-91	Кронштейн КО
ТК4-3684-91	Кронштейн КО
ТК4-3685-91	Кронштейн КО
ТК4-3686-91	Хомут Х 24

Инв.№ подл. | Подп. и дата | Взам.инв.№ | Инв.№ дубл. | Подп. и дата

ф2.105-5(А4)

Изм.	Лист	№ докум.	Подп.	Дата
1	–	440 190		11.09.92

Разраб.	Пиотухова		11.09.92	
Пров.	Кузнецова		11.09.92	
Н.контр.	Бурякова		11.09.92	
Утв.	Чудинов		12.91	

СТК4-25-91 ч.I

Узлы и детали несущих и опорных конструкций электрических и трубных проводок. Ведомость документов

Лит.	Лист	Листов
	2	2

Копировал

Формат А4

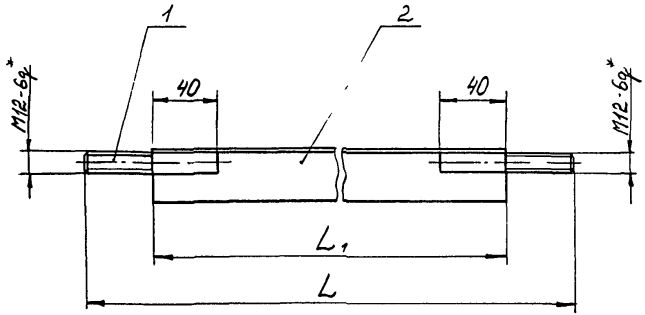

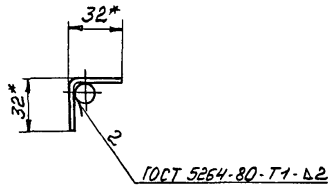

Пример условного обозначения стяжки КО-49:

Стяжка КО-49 ТК4-3536-91

Условное наименование	L, мм	Масса, кг	Поз.1 Шпилька	Поз.2 Уголок 32×32×2,5 ГОСТ 19771-74 / Ст3кп2 ГОСТ 14474-76	
			Количество		
			2	1	
			Условное наименование		
КО-49	360	0,54	КО-49/1	L1, мм	280
КО-50	460	0,6			380
КО-51	560	0,76			480
КО-52	660	0,87			580
КО-53	760	0,98			680
КО-54	860	1,1			780

1.* Размеры для справок.

2. Остальные технические требования по ТК4-570-81.

					Взамен	ТК4-3536-91	
					Группа		
Изм.	Лист	№ докум.	Подп.	Дата	Стяжка КО	Лит.	Масса	Масштаб
Разраб.		Плотникова		11.91				1:2
Пров.		Кузнецова		11.91				
Нач.отд.		Гуров		11.91		Лист 1	Листов 2
Н.контр.		Бурякова		11.91	Рег. № 29-91		
Утв.		Чудинов		12.91	Срок введения с 03 92		

5

Rz80/ √(√)

Поз. 1 Шпилька КО-49/1

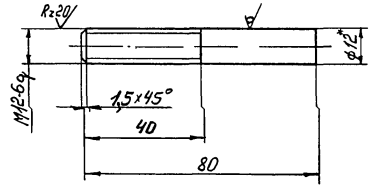

1. *Размер для справок
2. Материал – круг $\frac{\text{12-В ГОСТ 7417-75}}{\text{45-Б-Н ГОСТ 1051-73}}$
3. Масса – 0,07 кг

Изм	Лист	№ докум	Подп	Дата	ТК4-3536-91	Лист 2

Копировал

Формат А4

Инв. № подл. 368-2 | Подп. и дата 8.01.92 | Взам. инв. № | Инв. № дубл. | Подп. и дата

Рис. 1

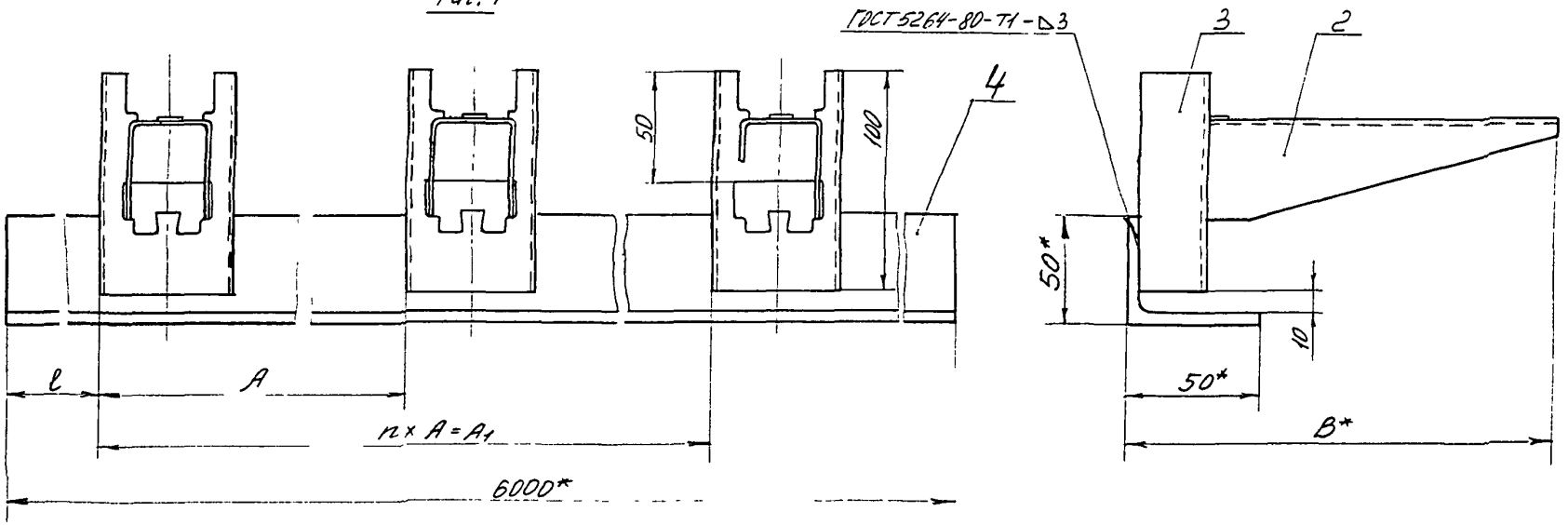

Рис. 2

Остальное - см. рис. 1

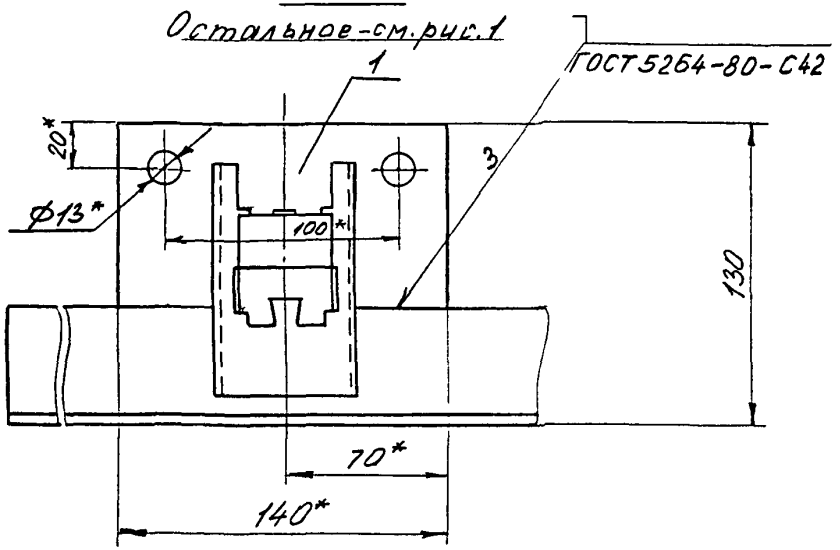

Пример условного обозначения моста однорядного МТО-1:

Мост однорядный МТО-1 ТК4-3560-91

1.* Размеры для справок.

2. Маркировать обозначение

3. Остальные технические требования по ТК4-3081-82

					Взамен ТК4-3560-82	ТК4-3560-91			
					Группа				
Изм.	Лист	№ докум.	Подп.	Дата	Мост однорядный МТО		Лит.	Масса	Масштаб
Разраб.		Костина		01.11.91				см. табл.	—
Пров.		Кузнецова		01.11.91			Лист 1	Листов 3	
Нач. отд.		Гуров		1.12.91					
Н. контр.		Бурякова		1.12.91	Рег. № 29-91				
Утв.		Чудинов		1.12.91	Срок введения с 03.92				

Инв. № подл. | Подп. и дата | Взам. инв. №

Условное наименование	Рис	Размеры, мм				Кол шагов	Масса, кг	Поз 1 Пластина	Поз.2 Полка ТУ 36-1496-85		Поз.3 Стойка ТУ 36-1496-85		Поз 4 Уголок 50×50×4-8 ГОСТ 8509-86, Ст3сп3-1 ГОСТ 535-79
		A	A_1	B*	l	n		Количество					
								1	—		—		1
								Условное наименование					
МТО-1		500	5500		231	11	33,2			12		12	
МТО-2	1	750	5250	191	356	7	31,7	—	К1160УЗ	8		8	
МТО-3		1000	5000		481	5	31,0			6		6	
МТО-4	2	2000	4000		981	2	29,9	МТО-4/1		3		3	
МТО-5		500	5500		231	11	35,0			12		12	
МТО-6	1	750	5250	281	356	7	32,9	—	К1161УЗ	8		8	
МТО-7		1000	5000		481	5	31,9			6		6	
МТО-8	2	2000	4000		981	2	30,3	МТО-4/1		3	L=100мм	3	L=6000мм
МТО-9		500	5500		231	11	36,7			12		12	
МТО-10	1	750	5250	381	356	7	34,0	—	К1162УЗ	8		8	
МТО-11		1000	5000		481	5	32,7			6		6	
МТО-12	2	2000	4000		981	2	30,7	МТО-4/1		3		3	
МТО-13		500	5500		231	11	39,8			12		12	
МТО-14	1	750	5250	481	356	7	36,1	—	К1163УЗ	8		8	
МТО-15		1000	5000		481	5	34,3			6		6	
МТО-16	2	2000	4000		981	2	31,5	МТО-4/1		3		3	

Инв. № подл. 368-3 | Подп. и дата 8.01.92 | Взам. инв. № | Инв. № дубл. | Подп. и дата

ТК4-3560-91

Лист 2

Поз.1 Пластина МТО-4/1

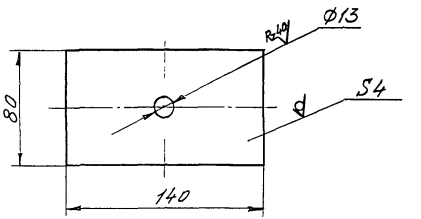

1.* Размер для справок
2. Материал – лист $\frac{\text{Б-ПН-0-4,0 ГОСТ 19903-74}}{\text{Ст.3 ГОСТ 14637-79}}$
3. Масса – 0,35 кг

Инв. № подл.	Подп. и дата	Взам. инв. №	Инв. № дубл.	Подп. и дата
368-3	8.01.92			

Изм.	Лист	№ докум.	Подп.	Дат.	ТК4-3560-91	Лист 3

Рис.1

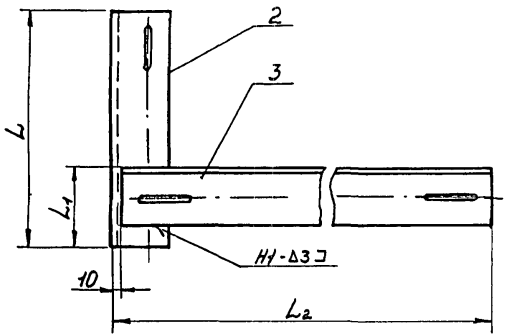

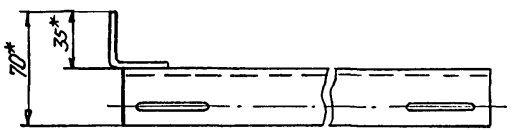

Рис.2

Остальное - см. рис.1

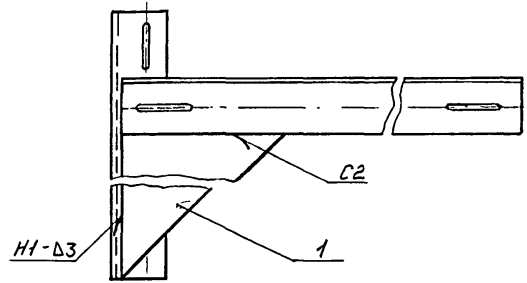

Пример условного обозначения кронштейна К-3

Кронштейн К-3 ТК4-3675-91

1. *Размеры для справок
2. Сварные швы по ГОСТ 5264-80.
3. Остальные технические требования по ТК4-570-81.

					Взамен	ТК4-3675-91		
					Группа			
Изм	Лист	№ докум.	Подп	Дата	Кронштейн К	Лит	Масса	Масштаб
Разраб.		Пиотухова		11.12.91				1:2
Пров		Кузнецова		11.12.91		Лист 1	Листов 2	
Нач.отд.		Гуров			Рег № 29-91			
Н.контр.		Крюкова		11.12.91				
Утв		Чудинов		12.91	Срок введения с 03.92			

Инв № подл.	Подп. и дата	Взам. инв. №	Инв. № дубл.	Подп. и дата
368-4	8.01.92			

Условное наименование	Рис	Размеры, мм			Масса кг	Поз 1 Косынка ТК4-3677-91	Поз 2 Уголок УП 35х35У1 ТУ36.22.21 00 021-91	Поз 3
		L	L_1	L_2		Количество		
						1	1	1
						Условное наименование		
К-3	1	80	55	140	0,3	—	L=80мм	L=130мм
К-4		110		190	0,4		L=110мм	L=180мм
К-5		170		240	0,5		L=170мм	L=230мм
К-6		250		290	0,7		L=250мм	L=280мм
К-7		200		410	0,8		L=200мм	L=400мм
К-8				460	0,9			L=450мм
К-9		250		510	1,0		L=250мм	L=500мм
К-10				560	1,4			L=550мм
К-11		170		510	0,9		L=170мм	L=500мм
К-12		220		560	1,1		L=220мм	L=550мм
К-13		300	150	610	1,2		L=300мм	L=600мм
К-14	2	250		660	1,8	К2	L=250мм	L=650мм
К-15	1	200	155	610	1,1	—	L=200мм	L=600мм
К-16		260		660	1,3		L=260мм	L=650мм
К-17	2	340	150	710	2,0	К2	L=340мм	L=700мм
К-18	1	220	55		1,3	—	L=220мм	
К-19		300		760	1,4		L=300мм	L=750мм
К-20		250		810			L=250мм	L=800мм
К-21	2	340	150	860	2,2	К2	L=340мм	L=850мм
К-22	1	280	55	910	1,7	—	L=280мм	L=900мм
К-23	2	310	150	1010	2,3	К2	L=310мм	L=1000мм

Рис.1

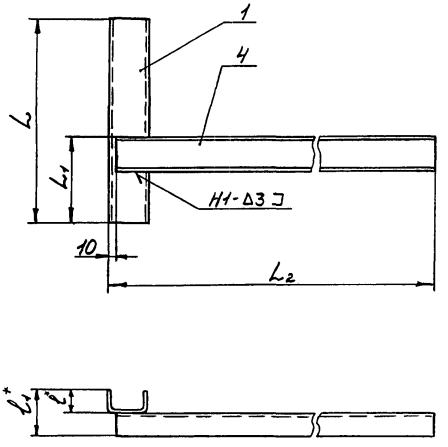

Рис.2

Остальное - см рис 1

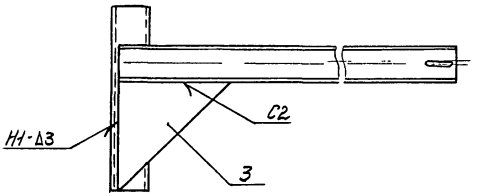

Пример условного обозначения кронштейна К-24:

Кронштейн К-24 ТК4-3676-91

1 *Размеры для справок.

2 Сварные швы по ГОСТ 5264-80.

3 Остальные технические требования по ТК4-570-81.

					Взам.1	ТК4-3676-91		
					Группа			
Изм.	Лист	N докум.	Подп.	Дата	Кронштейн К	Лит	Масса	Масштаб
Разраб.		Пиотухова		11.91			См табл	1:4
Пров.		Кузнецова		11.91		Лист 1	Листов 9	
Нач.отд.		Гуров		11.92	Рег № 29-91			
Н.контр.		Крюкова		11.92	Срок введения с 03 92			
Утв.		Чудинов		12.92				

Инв.№подл. | Подп. и дата | Взам.инв.№ | Инв.№дубл. | Подп. и дата

3671-5 1.01 92

Рис. 3

Остальное - см рис. 1

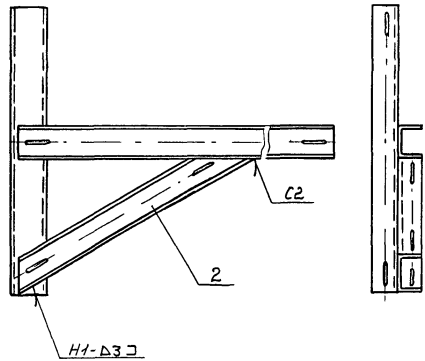

Инв.№ подл.	Подп. и дата	Взам. инв.№	Инв.№ дубл.	Подп. и дата
368-5	8.01.92			

Изм	Лист	№ докум	Подп	Дата	ТК4-3676-91	Лист 2

Таблица 1

Условное наименование	Рис	Размеры, мм					Масса, кг	Поз.1 Швеллер	Поз.2 Подкос	Поз.3 Косынка	Поз.4 Швеллер ШП60×35 У1 ТУ36 22.21.00 021-91	Поз.4 Швеллер h×b×s ГОСТ 8278-83 Ст.3 кп ГОСТ 11474-76 60×40×3	Поз.4 80×40×3	Поз.4 100×40×3
		L	L_1	L_2	l	l_1		ТК4-3677-91						
								Количество						
								1	1	1	1	4	1	1
								Условное наименование						
К-24	1	450	90	760	35	70	7,8	К-24/1	—	—	L=750мм	—	—	—
К-25		400		810				К-25/1			L=800мм			
К-26		320		860			7,6	К-26/1			L=850мм			
К-27		340		910			8,0	К-27/1			L=900мм			
К-28							8,4							
К-29		370		960			8,6	К-29/1			L=950мм			
К-30		300		1010			8,5	К-30/1			L=1000мм			
К-31		370		1060			8,9	К-29/1			L=1050мм			
К-32		410					9,2	К-32/1						
К-33		340		1110			9,3	К-27/1			L=1100мм			
К-34		410		1160			10,2	К-32/1			L=1150мм			
К-35		140		320	40	80	1,3	К-35/1			L=310мм			
К-36		300		520			2,5	К-36/1			L=510мм			
К-37		260		560			2,6	К-37/1			L=550мм			
К-38	2	350		760			3,4	К-38/1		К1	L=750мм			
К-39	1			660			3,1	К-39/1			L=650мм			
К-40	2	400	100	860			4,0	К-40/1		К1	L=850мм			
К-41	1		90	760			3,5	К-41/1		—	L=750мм			
К-42	2	450	150	960			5,0	К-42/1		К3	L=950мм			

Продолжение табл.1

Условное наименование	Рис.	Размеры, мм					Масса, кг	Поз 1 Швеллер	Поз 2 Подкос	Поз 3 Косынка	Поз. 4 Швеллер ШП60×35 У1 ТУ36 22 21 00 021-91	Швеллер h×b×S ГОСТ 8278-83 Ст.3кп ГОСТ 11474-76 60×40×3	80×40×3	100×40×3
		L	L_1	L_2	l	l_1		Количество						
		1	1	1	1	1		Условное наименование						
К-43	2	450	150	860	40	80	4,5	К-43/1	—	К2	$L = 850$ мм	—	—	—
К-44	1	500	230	1060			5,5	К-44/1					$L = 1050$ мм	
К-45	3					75	8,1	К-45/1	К-45/2		$L = 1050$ мм			
К-46	1			960		80	4,4	К-46/1				$L = 950$ мм	—	
К-47	3					75	7,8	К-45/1	К-45/2		$L = 950$ мм			
К-48	1	550		1160		80	5,9	К-48/1	—			—	$L = 1150$ мм	—
К-49	3					75	8,7	К-49/1	К-49/2		$L = 1150$ мм			
К-50	1			1060		80	4,9	К-50/1	—			$L = 1050$ мм	—	
К-51	3					75	8,3		К-45/2		$L = 1050$ мм			
К-52	1	590		1260		80	6,9	К-52/1	—	—		—	$L = 1250$ мм	
К-53	3					75	9,5	К-53/1	К-53/2		$L = 1250$ мм			
К-54	1			1160		80	5,3	К-54/1	—			$L = 1150$ мм		
К-55	3					75	8,8		К-49/2		$L = 1150$ мм			
К-56	1		280	1360		80	9,8	К-56/1	—			—	—	$L = 1350$ мм
К-57	3					75	9,4	К-57/1	К-57/2		$L = 1350$ мм			
К-58	1	200	90	320		80	1,5	К-58/1	—		$L = 310$ мм			—
К-59		450		520			3,0	К-43/1			$L = 510$ мм			
К-60		400		560			2,9	К-41/1			$L = 550$ мм			
К-61	2	460	150	760			4,4	К-61/1		К3	$L = 750$ мм			

Продолжение табл 1

Условное наименование	Рис.	Размеры, мм L	L_1	L_2	ℓ	ℓ_1	Масса, кг	Поз.1 Швеллер	Поз.2 Подкос	Поз 3 Косынка ТК4-3677-91	Поз 4 Швеллер ШП60×35 У1 ТУ36.22 21 00 021-91	Швеллер h×B×з ГОСТ 8278-83 Ст.3кп ГОСТ 11474-76 60×40×3	80×40×3	100×40×3
								Количество						
								1	1	1	1	1	1	1
								Условное наименование						
К-62	2	460	150	660	40	80	3,4	К-62/1	–	К2	L = 650 мм	–	–	
К-63	1	530	280	860			4,9	К-63/1		–			L = 850 мм	
К-64	3					75	7,0	К-64/1	К-64/2		L = 850 мм		–	
К-65	2		150	760		80	4,4	К-65/1	–	К2	L = 750 мм			
К-66	1	590	280	960			5,4	К-52/1					L = 950 мм	
К-67	3					75	7,7	К-53/1	К-67/2		L = 950 мм			
К-68	1	610		860		80	4,5	К-68/1	–			L = 850 мм	–	
К-69	3					75	7,3	К-69/1	К-64/2		L = 850 мм			–
К-70	1	650		1060		80	6,0	К-70/1	–				L = 1050 мм	
К-71	3					75	8,6	К-71/1	К-45/2		L = 1050 мм			
К-72	1	690		960		80	5,7	К-72/1	–				L = 950 мм	
К-73	3					75	8,0	К-73/1	К-67/2		L = 950 мм			
К-74	1	730	320	1160		80	7,4	К-74/1	–	–			–	L = 1150 мм
К-75	3					75	9,2	К-75/1	К-75/2		L = 1150 мм			
К-76	1	770	230	1060		80	6,4	К-76/1	–				L = 1050 мм	–
К-77	3					75	8,9	К-77/1	К-45/2		L = 1050 мм			
К-78	1		320	1260		80	8,1	К-78/1	–				–	L = 1250 мм
К-79	3					75	10,0	К-79/1	К-79/2		L = 1250 мм			
К-80	1	860	280	1160		80	7,0	К-80/1	–				L = 1150 мм	–
К-81	3					75	9,6	К-81/1	К-75/2		L = 1150 мм			
К-82	1		340	1360		80	8,8	К-82/1	–				–	L = 1350 мм
К-83	3					75	10,8	К-83/1	К-83/2		L = 1350 мм			–

Инв.№ подл. | Подп. и дата | 8.01.92 | Взам.инв.№ | Инв.№ дубл. | Подп. и дата | 368-5

Изм.	Лист	№ докум.	Подп.	Дата	ТК4-3676-91	Лист 5

Поз. 1 Швеллер

Рис. 1

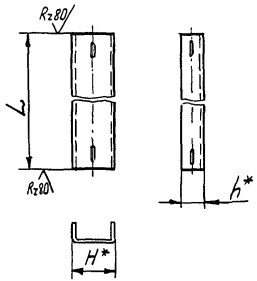

Рис 2

Остальное - см. рис. 1

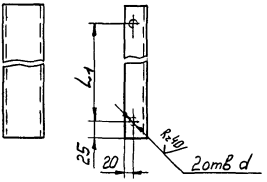

Рис. 3

Остальное - см рис. 1

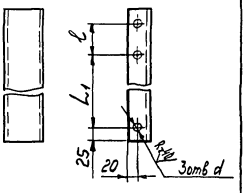

Таблица 2

Условное наименование	Рис	Размеры, мм						Масса, кг	Материал
		L	L_1	l	H*	h*	d		
К-24/1	1	450	—	—	—	35	9	2,9	Швеллер ШП60×35 У1 ТУ36.22.21 00.021-91
К-25/1		400						2,6	
К-26/1		320						2,1	
К-27/1		340						2,2	
К-29/1		370						2,4	
К-30/1		300						2,0	
К-32/1		410						2,7	

*Размеры для справок.

17

Продолжение табл. 2

Условное наименование	Рис	Размеры, мм						Масса, кг	Материал	
		L	L_1	ℓ	H^*	h^*	d			
К-35/1	2	140	85	–	60	40	13	0,4	Швеллер $\frac{h \times b \times S \text{ ГОСТ } 8278-83}{\text{Ст.3кп ГОСТ } 11474-76}$	60×40×3
К-36/1		300	250					0,9		
К-37/1		260	205					0,8		
К-38/1	3	350	220	80				1,1		
К-39/1	2		300	–						
К-40/1	3	400	265	80				1,2		
К-41/1	2		345	–						
К-42/1	3	450	315	80				1,4		
К-43/1	2		395	–						
К-44/1	3	500	365	80	80			1,8		80×40×3
К-45/1					60			1,5		60×40×3
К-46/1	2		445	–						
К-48/1	3	550	415	80	80			1,9		80×40×3
К-49/1					60			1,7		60×40×3
К-50/1	2		495	–						
К-52/1	3	590	455	80	80			2,1		80×40×3
К-53/1					60			1,8		60×40×3
К-54/1	2		535	–						
К-56/1	3		455	80	80			2,4		100×40×3
К-57/1					60			0,6		60×40×3
К-58/1	2	200	535	–						

Инв. № подл.	Подп. и дата	Взам. инв. №	Инв. № дубл.	Подп. и дата
368-5	8.01.92			

Изм	Лист	№ докум	Подп	Дата

ТК4-3676-91

Лист 7

Продолжение табл.2

Условное наименование	Рис.	Размеры, мм						Масса, кг	Материал	
		L	L_1	ℓ	H^*	h^*	d			
К-61/1	3	460	325	80	60	40	13	1,4	Швеллер $\frac{h \times b \times s \text{ ГОСТ } 8278-83}{\text{Ст.3 кп ГОСТ } 11474-76}$	60×40×3
К-62/1	2		405	–						
К-63/1	3	530	395	80	80			1,9		80×40×3
К-64/1					60			1,6		60×40×3
К-65/1	2		475	–						
К-68/1		610	560					1,9		
К-69/1										
К-70/1	3	650	520	80	80			2,3		80×40×3
К-71/1					60			2,0		60×40×3
К-72/1	2	690	635	–	80			2,4		80×40×3
К-73/1					60			2,1		60×40×3
К-74/1	3	730	595	80	100			2,9		100×40×3
К-75/1					60			2,2		60×40×3
К-76/1	2	770	715	–	80			2,7		80×40×3
К-77/1					60			2,3		60×40×3
К-78/1	3		635	80	100			3,1		100×40×3
К-79/1					60			2,3		60×40×3
К-80/1	2	860	805	–	80			3,0		80×40×3
К-81/1					60			2,6		60×40×3
К-82/1	3		725	80	100			3,4		100×40×3
К-83/1					60			2,6		60×40×3

Поз 2 Подкос

Rz80 (√)

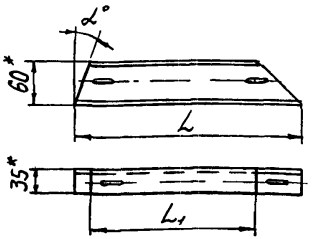

Таблица 3

Условное наименование	Размеры, мм		α°	Масса, кг
	L	L1		
К-45/2	740	470	13	3,4
К-49/2	780	490	12	3,5
К-53/2	850	540	10	3,9
К-57/2	770	550	15	3,5
К-64/2	610	440	20	2,8
К-67/2	650	270	19	3,0
К-75/2	780	560	18	3,5
К-79/2	840	600	17	3,9
К-83/2	900	700	18	4,1

1. *Размеры для справок.
2. Материал швеллер ШП60×35 У1 ТУ36.22 21.00.021-91.

Инв.№ подл. | Подп. и дата | Взам.инв.№ | Инв.№ дубл. | Подп. и дата
3368-5 8.01.92

Изм.	Лист	№ докум.	Подп.	Дата

ТК4-3676-91

Лист 9

Rz80 (√)

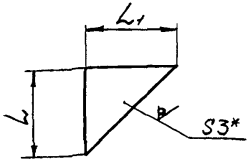

Условное наименование	Размеры, мм		Масса, кг
	L	L1	
К1	100	100	0,23
К2	150	150	0,52
К3		200	0,70

Пример условного обозначения косынки К1:

Косынка К1 ТК4-3677-91

1. *Размер для справок
2. Материал - лист к/к БЗ ГОСТ 19904-90 / К2708-4-III ГОСТ 14637-89
3. Остальные технические требования по ТК4.570-81.

Инв.№ подл. | Подп. и дата | Взам.инв.№ | Инв.№ дубл. | Подп. и дата
3368-6 8.01.92

Взамен

Группа

ТК4-3677-91

Изм.	Лист	№ докум.	Подп.	Дата
Разраб.		Пчелинцева		11.12.91
Пров.		Кузнецова		11.12.91
Нач.отд.		Гуров		
Н.контр.		Буракова		11.12.91
Утв.		Чубенко		12.12.91

Косынка К

Лит.	Масса	Масштаб
	Сталь	1:4

Лист | Листов 1

Рег. № 29-91

Срок введения с 03.92

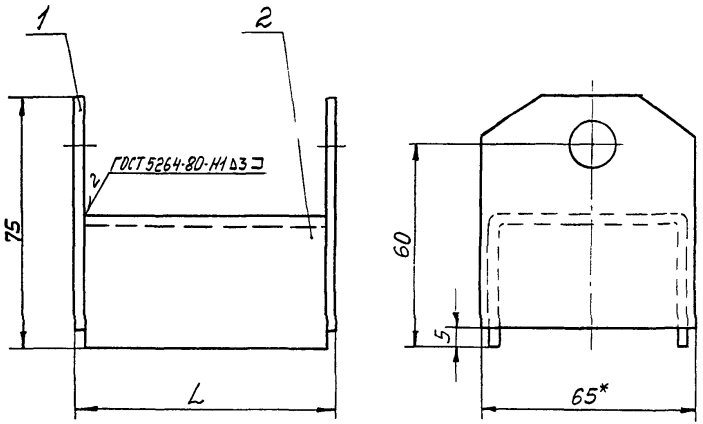

Условное наименование	Тип устанавливаемого лотка, моста	L, мм	Масса, кг	Поз.1 Планка	Поз 2 Швеллер ШП60×35 У1 ТУ36 22.21.00 021-91
				Количество	
				2	1
				Условное наименование	
П-1	ЛМТ-20 Л-200-2	270	0,87	П-1/1	L=264 мм
П-2	ЛМТ-40 Л-400-2 МШ	470	1,62		L=464 мм

Пример условного обозначения подвески П-1:

Подвеска П-1 ТК4-3678-91.

1.*Размер для справок.

2. Остальные технические требования по ТК4-570-81

					Взамен	ТК4-3678-91		
					Группа			
Изм	Лист	№ докум.	Подп	Дата	Подвеска П	Лит	Масса	Масштаб
Разраб.		Пиатухова		11.12.91			См. табл	1:1
Пров		Кузнецова		11.12.91		Лист 1	Листов 2	
Нач отд.		Гуров		11.12.91	Рег. № 29-91			
Н контр		Бурякова		11.12.91				
Утв		Чудинов		11.12.91	Срок введения с 03.92			

Поз. 1 Планка П-1/1 (1:2)

Rz80/(√)

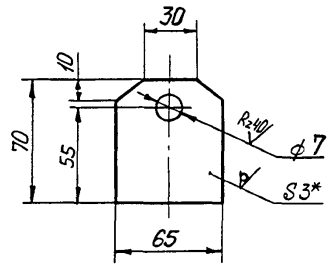

1*Размер для справок.

2 Материал - лист х/к $\frac{\text{Б3 ГОСТ 19904-90}}{\text{К270В-4-III ГОСТ 16523-89}}$

3. Масса- 0,01 кг

Инв.№ подл.	Подп. и дата	Взам.инв.№	Инв.№ дубл.	Подп. и дата
368-7	8.01.92			

Изм	Лист	Недоким	Подп	Дата	ТК4-3678-91	Лист 2

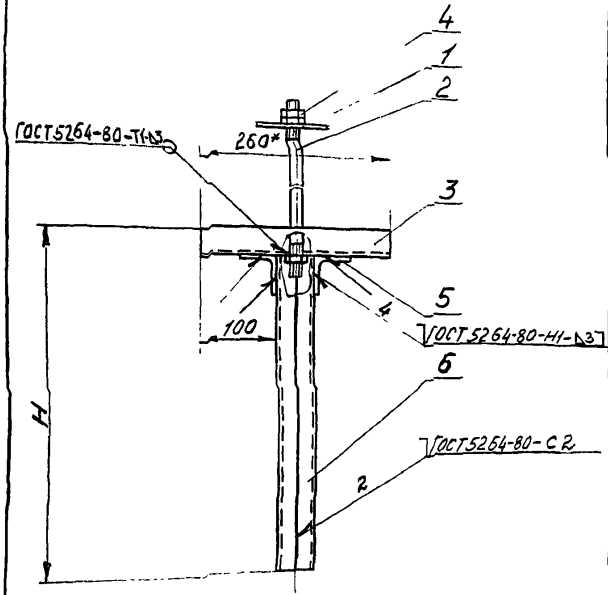

Условное наименование	H, мм	Масса, кг	Поз.1 Пластина	Поз.2 Шпилька	Поз.3 Швеллер	Поз.4 Гайка ГОСТ 5915-70
			Количество			
			1	1	1	3
			Условное наименование			
П-1	440	2,02	П-1/1	П-1/2	П-1/3	М12-7Н.05019
П-2	640	2,64				
П-3	840	3,48				
П-4	1240	4,52				

Продолжение

Условное наименование	Поз.5 Уголок 50х50х3-А ГОСТ 8509-86 Ст3кп3-1 ГОСТ 535-79	Поз.6 Стойка кабельная ГУ36-1496-85
	Количество	
	2	2
	Условное наименование	
П-1	L = 50 мм	К1151У3 L=400 мм
П-2		К1151У3 L=600 мм
П-3		К1153У3 L=800 мм
П-4		К1153У3 L=1200 мм

1.* Размеры для справок
2. Технические требования по ТК4-570-81.

Пример условного обозначения подвеса П-1:
Подвес П-1. ТК4-3679-91

					Взамен ТК3-8470	ТК4-3679-91	
					Группа		
Изм.	Лист	№ докум.	Подп.	Дата	Подвес П	Лит.	Масса	Масштаб
Разраб.		Костина		7.IX.91			см таб.	1:5
Пров.		Кузнецова		11.IX.91				
Нач.отд.		Гуров		11.IX.91		Лист 1	Листов 4
Н.контр.		Буряков		11.IX.91	Рег. № 29-91		
Утв.		Чудинов		12.IX.91	Срок введения с 03.92		

Rz80 (√)

Поз. 1 Пластина П-1/1

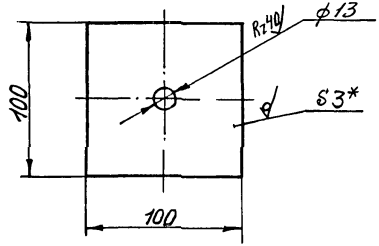

1.*Размер для справок

2. Материал - лист х/к Б3 ГОСТ 19904-90
ОК 3608-4-III ГОСТ 16523-70

3 Масса - 0,23 кг.

Изм.	Лист	№ докум.	Подп.	Дата	ТК4-3679-91	Лист 2

Инв. № подл. | Подп. и дата | Взам. инв. № | Инв. № дубл. | Подп. и дата

Rz60 (√)

Поз. 2 Шпилька П-1/2

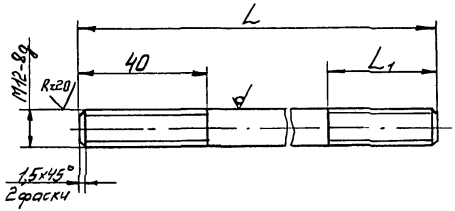

1 Размеры L и L1 определить по месту

2. Материал - круг 12-В ГОСТ 7417-75 / 45-Б-Н ГОСТ 1051-73

Изм.	Лист	№ докум.	Подп.	Дата	ТК4-3679-91	Лист 3

Инв. № подл. | Подп. и дата | Взам. инв. № | Инв. № дубл. | Подп. и дата

Поз. 3. Швеллер П-1/3

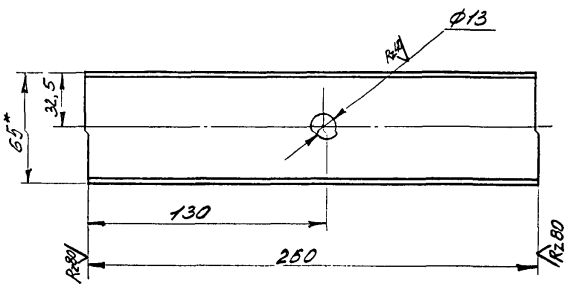

1.* Размер для справок.
2. Материал – швеллер 6,5 ГОСТ 8240-89
3. Масса – 1,5 кг

Инв. № подл.	Подп. и дата	Взам. инв. №	Инв. № дубл.	Подп. и дата
368-8	8.01.92			

Изм	Лист	№ докум	Подп	Дата	ТК4-3679-91	Лист 4

Rz40 (√)

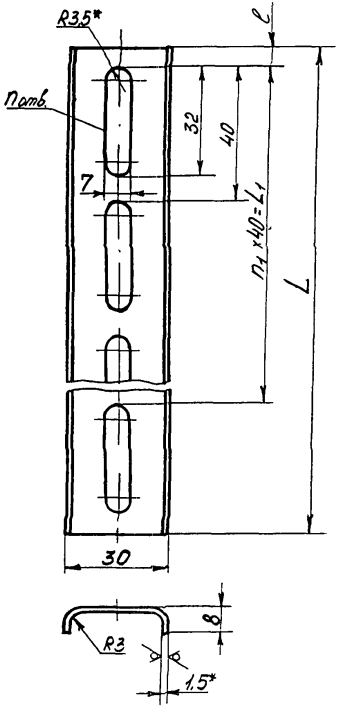

Условное наименование	Размеры, мм			Количество		Масса, кг
	L	L_1	ℓ	n	n_1	
МС200-I/3	170	120	9	4	3	0,1
МС400-I/3	370	320		9	8	0,2

Пример условного обозначения поперечины для моста сварного шириной 200 мм:

Поперечина МС200-I/3 ТК4-3680-92

1.* Размеры для справок

2. Материал - лист х/к $\frac{\text{Б 1,5 ГОСТ 19904-90}}{\text{К270В-4-III ГОСТ16523-89}}$

3 Ширина развертки 39 мм.

4. Технические требования по ТК3-58-70ТТ

					Взамен ТК3-54-70	ТК4-3680-92
					Группа	
1	Нов	4 10 190	[illegible]	27.04.92	Поперечина	Лит / Масса / Масштаб: См табл. 1:1
Изм.	Лист	№ докум	Подп	Дата		
Разраб		Васильева	[illegible]	27.04.92		
Пров		Крупнова	[illegible]	27.04.92		
Нач сек		Чудинов	[illegible]	27.04.92		Лист / Листов 1
Н контр		Крюкова	[illegible]	27.04.92	Рег. №	
Утв		Гуров	[illegible]	27.04.92	Срок введения	

Инв. № подл	Подп и дата	Взам инв. №	Инв. № дубл	Подп. и дата
368-15	30.03.92			

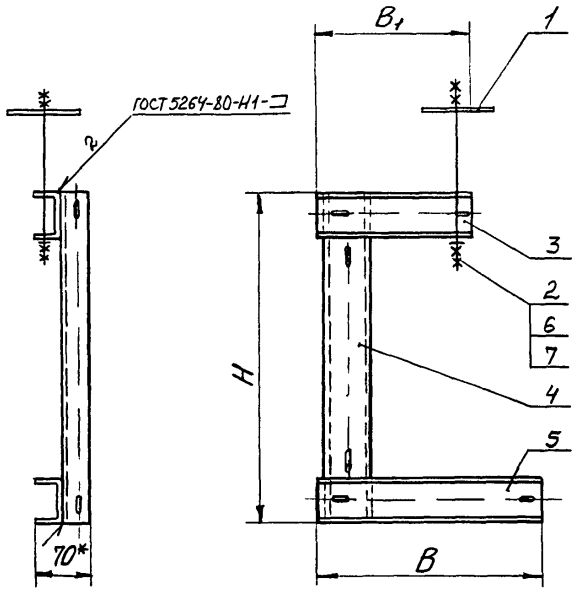

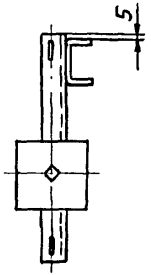

Пример условного обозначения подвеса П-1

Подвес П-1 ТК4-3681-91

1. *Размер для справок.

2. Остальные технические требования по ТК4-570-81.

					Взамен	ТК4-3681-91		
					Группа			
Изм.	Лист	№ докум.	Подп.	Дата	Подвес П	Лит	Масса	Масштаб
Разраб.		Пилотикова		11.12.91			Сп. табл	1:5
Пров.		Кузнецова		11.12.91		Лист 1	Листов 2	
Нач. отд.		Гуров			Рее №29-91			
Н. контр.		Буралкова		11.12.91				
Утв.		Чудинов		11.12.91	Срок введения с 03.92			

Условное наименование	Тип устанавливаемого лотка, моста	Размеры, мм			Масса, кг	Поз 1 Пластина ТК4-3679-91	Поз 2 Шпилька ТК4-3679-91	Поз 3	Поз 4	Поз 5	Поз 6 Гайка ГОСТ 5915-70	Поз 7 Шайба ГОСТ 11371-78
								Швеллер ШП60х35У1 ТУ 36.22.21.00.021-91				
						Количество						
		В	$В_1$	Н		1	1	1	1	1	4	1
						Условное наименование						
П-1	Л-200-2 ЛМТ-20	310	210	450	4,7	П-1/1	П-1/2	L=210мм	L=450мм	L=310мм	М12-6Н.05.019	12.01019
П-2				650	5,6				L=650мм			
П-3				850	6,5				L=850мм			
П-4	Л-400-2 ЛМТ-40 МШ	510	310	450	6,1			L=310мм	L=450мм	L=510мм		
П5				650	7,0				L=650мм			
П-6				850	7,9				L=850мм			

Инв.№ подл.	Подп. и дата	Взам. инв.№	Инв.№ дубл.	Подп. и дата
368-9	8.01.92			

Изм	Лист	№ докум	Подп	Дата	ТК4-3681-91	Лист 2

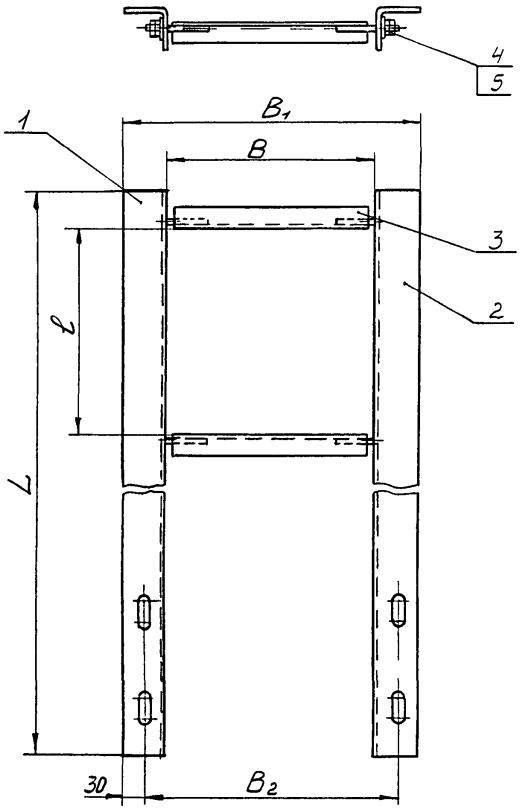

Пример условного обозначения кронштейна КО-89

Кронштейн КО-89 ТК4-3682-91.

1. Размеры для справок.
2. Кронштейн предназначен для обвязки колонн.
3. Остальные технические требования по ТК4-570-81.

					Взамен	ТК4-3682-91		
					Группа			
							Лит	Масса	Масштаб
Изм.	Лист	№ докум.	Подп.	Дата	Кронштейн КО			Ст. табл.	1:5
Разраб.		Пиатихова		11.12.91					
Пров.		Кузнецова		11.12.91			Лист 1	Листов 4	
Нач. отд.		Гуров		11.12.91					
Н. контр.		Бурякова		11.12.91	Рег. № 29-91				
Утв.		Чудинов		11.12.91	Срок введения с 03.92				

Условное наименование	Тип устанавливаемого моста, лотка	Размеры, мм B	B1	B2	L	e	Масса, кг	Поз 1	Поз 2	Поз 3 Стяжка ТК4-3536-91	Поз 4 Гайка ГОСТ 5915-70	Поз 5 Шайба ГОСТ 11371-78
								Уголок				
								Количество				
								1	1	2	8	4
								Условное наименование				
КО-89	ЛМТ-20 Л-200-2	500	620	560	590	207	5,54	КО-89/1	КО-89/2	КО-51	М12-6Н 05019	12 01 019
КО-90		300	420	360	690	307	5,78	КО-90/1	КО-90/2	КО-49		
КО-91		400	520	460			5,94			КО-50		
КО-92		300	420	360	790	407	6,48	КО-92/1	КО-92/2	КО-49		
КО-93		400	520	460			6,68			КО-50		
КО-94		500	620	560			6,94			КО-51		
КО-95		600	720	660			7,04			КО-52		
КО-96		700	820	760			7,51			КО-53		
КО-97		800	920	860			7,81			КО-54		
КО-98		400	520	460	890	507	7,40	КО-98/1	КО-98/2	КО-50		
КО-99		500	620	560			7,66			КО-51		
КО-100		600	720	660			7,76			КО-52		
КО-101		400	520	460	990	607	7,74	КО-101/1	КО-101/2	КО-50		
КО-102		500	620	560			8,00			КО-51		
КО-103		400	520	460	1090	707	8,80	КО-103/1	КО-103/2	КО-50		
КО-104					1190	807	9,52	КО-104/1	КО-104/2			
КО-105					1290	907	10,22	КО-105/1	КО-105/2			
КО-106	ЛМТ-40 Л-400-2 МШ	500	620	560	790	207	6,94	КО-106/1	КО-106/2	КО-51		
КО-107		300	420	360	890	307	7,20	КО-107/1	КО-107/2	КО-49		
КО-108		400	520	460			7,40			КО-50		
КО-109		300	420	360	990	407	7,54	КО-109/1	КО-109/2	КО-49		
КО-110		400	520	460			7,74			КО-50		
КО-111		500	620	560			8,00			КО-51		
КО-112		600	720	660			8,10			КО-52		
КО-113		700	820	760			9,12			КО-53		
КО-114		800	920	860			9,42			КО-54		
КО-115		400	520	460	1090	507	8,80	КО-115/1	КО-115/2	КО-50		
КО-116		500	620	560			9,06			КО-51		
КО-117		600	720	660			9,16			КО-52		
КО-118		400	520	460	1190	607	9,52	КО-118/1	КО-118/2	КО-50		
КО-119		500	620	560			9,78			КО-51		
КО-120		400	520	460	1290	707	10,22	КО-120/1	КО-120/2	КО-50		
КО-121					1390	807	10,92	КО-121/1	КО-121/2			
КО-122					1490	907	11,62	КО-122/1	КО-122/2			

Инв. № подл. | Подп. и дата | 368-10 | Взам. инв. № | Инв. № дубл. | Подп. и дата | 8.01.92

Изм. | Лист | № докум. | Подп. | Дата

ТК4-3682-91

Лист 2

Поз 1 Уголок

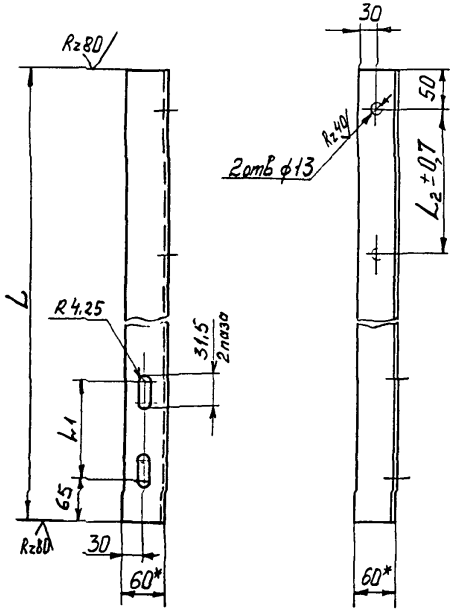

Таблица 2

Условное наименование	Размеры, мм			Масса, кг
	L	L1	L2	
КО-89/1	590	160	225	2,08
КО-90/1	690		325	2,43
КО-92/1	790		425	2,78
КО-98/1	890		525	3,14
КО-101/1	990		625	3,31
КО-103/1	1090		725	3,84
КО-104/1	1190		825	4,20
КО-105/1	1290		925	4,55
КО-106/1	790	350	225	2,78
КО-107/1	890		325	3,14
КО-109/1	990		425	3,31
КО-115/1	1090		525	3,84
КО-118/1	1190		625	4,20
КО-120/1	1290		725	4,55
КО-121/1	1390		825	4,90
КО-122/1	1490		925	5,25

1. *Размеры для справок.
2. Материал - уголок $\frac{60\times60\times4\ ГОСТ\ 19771\text{-}74}{ВСт.3кп2\ ГОСТ\ 11474\text{-}76}$

Поз.2 Уголок

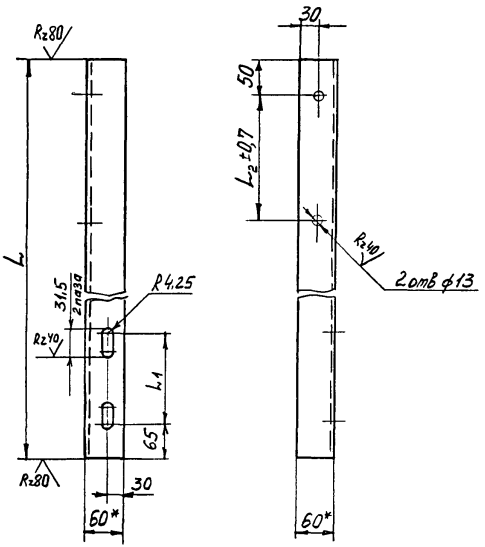

Таблица 3

Условное наименование	Размеры, мм			Масса, кг
	L	L1	L2	
КО-89/2	590	160	225	2,08
КО-90/2	690		325	2,43
КО-92/2	790		425	2,78
КО-93/2	890		525	3,14
КО-101/2	990		625	3,31
КО-103/2	1090		725	3,84
КО-104/2	1190		825	4,20
КО-105/2	1290		925	4,55
КО-106/2	790	350	225	2,78
КО-107/2	890		325	3,14
КО-109/2	990		425	3,31
КО-115/2	1090		525	3,84
КО-118/2	1190		625	4,20
КО-120/2	1290		725	4,55
КО-121/2	1390		825	4,90
КО-122/1	1490		925	5,25

1 *Размеры для справок.

2 Материал - уголок $\frac{60\times60\times4\ \text{ГОСТ}\ 19771\text{-}74}{\text{В Ст.3кп2 ГОСТ}\ 14474\text{-}76}$

Инв.№подл. | Подп. и дата | Взам.инв.№ | Инв.№дубл. | Подп. и дата

3682-10 8.01.92 РВ

Изм.	Лист	№ докум.	Подп.	Дата

ТК4-3682-91

Лист 4

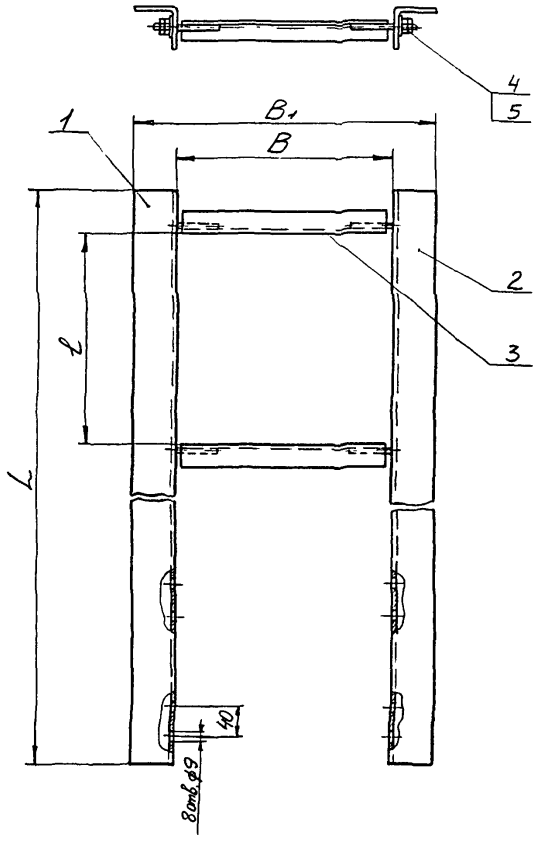

Пример условного обозначения кронштейна КО-123

Кронштейн КО-123 ТК4-3683-91

1. Размеры для справок
2. Кронштейн предназначен для обвязки колонн.
3 Остальные технические требования по ТК4-570-81.

					Взамен	ТК4-3683-91		
					Группа			
Изм.	Лист	№ докум.	Подп.	Дата	Кронштейн КО	Лит	Масса	Масштаб
Разраб.		Пиотухова		11.91			См. табл.	1:5
Пров.		Кузнецова		11.91		Лист 1	Листов 4	
Нач. отд.		Гуров		11.91				
Н. контр.		Бурякова		11.91	Рег № 29-91			
Утв.		Чудинов		11.91	Срок введения с 03 92			

Таблица 1

Условное наименование	Тип устанавливаемого моста, лотка	Размеры, мм B	B1	L	l	Масса, кг	Поз 1 Уголок 1	Поз 2 Уголок 1	Поз 3 Стяжка ТК4-3536-91 2	Поз 4 Гайка ГОСТ 5915-70 8	Поз 5 Шайба ГОСТ 11371-78 4
							Количество				
							Условное наименование				
КО-123	ЛМТ-20 Л-200-2	500	620	600	207	5,60	КО-123/1	КО-123/2	КО-51	М12-6Н 05.019	12.01.019
КО-124		300	420	700	307	5,86	КО-124/1	КО-124/2	КО-49		
КО-125		400	520			6,06			КО-50		
КО-126		300	420	800	407	6,56	КО-126/1	КО-126/2	КО-49		
КО-127		400	520			6,76			КО-50		
КО-128		500	620			7,02			КО-51		
КО-129		600	720			7,12			КО-52		
КО-130		700	820			7,52			КО-53		
КО-131		800	920			7,82			КО-54		
КО-132		400	520	900	507	7,46	КО-132/1	КО-132/2	КО-50		
КО-133		500	620			7,72			КО-51		
КО-134		600	720			7,82			КО-52		
КО-135		400	520	1000	607	8,18	КО-135/1	КО-135/2	КО-50		
КО-136		500	620			8,44			КО-51		
КО-137		400	520	1100	707	8,88	КО-137/1	КО-137/2	КО-50		
КО-138				1200	807	9,58	КО-138/1	КО-138/2			
КО-139				1300	907	10,28	КО-139/1	КО-139/2			
КО-140	ЛМТ-40 Л-400-2 МШ	500	620	800	207	7,02	КО-140/1	КО-140/2	КО-51		
КО-141		300	420	900	307	7,26	КО-141/1	КО-141/2	КО-49		
КО-142		400	520			7,46			КО-50		
КО-143		300	420	1000	407	7,98	КО-143/1	КО-143/2	КО-49		
КО-144		400	520			8,18			КО-50		
КО-145		500	620			8,44			КО-51		
КО-146		600	720			8,54			КО-52		
КО-147		700	820			9,02			КО-53		
КО-148		800	920			9,32			КО-54		
КО-149		400	520	1100	507	8,88	КО-149/1	КО-149/2	КО-50		
КО-150		500	620			9,14			КО-51		
КО-151		600	720			9,24			КО-52		
КО-152		400	520	1200	607	9,58	КО-152/1	КО-152/2	КО-50		
КО-153		500	620			9,84			КО-51		
КО-154		400	520	1300	707	10,28	КО-154/1	КО-154/2	КО-50		
КО-155				1400	807	11,00	КО-155/1	КО-155/2			
КО-156				1500	907	11,70	КО-156/1	КО-156/2			

Инв. № подл.	Подп. и дата	Взам. инв. №	Инв. № дубл.	Подп. и дата
368-11	8.01.92			

Изм	Лист	№ докум.	Подп.	Дата

ТК4-3683-91

Лист 2

Поз. 1 Уголок

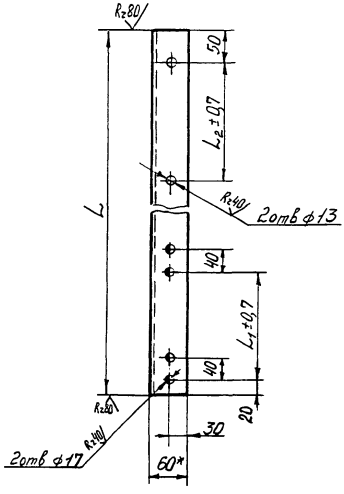

Условное наименование	Размеры, мм L	L1	L2	Масса, кг	Материал
КО-123/1	600	270	225	2,11	Уголок 60×60×4 ГОСТ 19771-74 Ст.3кп2 ГОСТ 14474-86
КО-124/1	700		325	2,47	
КО 126/1	800		425	2,82	
КО-132/1	900		525	3,17	
КО-135/1	1000		625	3,53	
КО-137/1	1100		725	3,88	
КО-138/1	1200		825	4,23	
КО-139/1	1300		925	4,58	
КО-140/1	800	470	225	2,82	Уголок 75×75×6 А ГОСТ 8509-86 Ст.3сп3-1 ГОСТ 535-79
КО-141/1	900		325	3,17	
КО-143/1	1000		425	3,53	
КО-149/1	1100		525	3,88	
КО-152/1	1200		625	4,23	
КО 154/1	1300		725	4,58	
КО-155/1	1400		825	4,94	
КО-156/1	1500		925	5,29	

*Размер для справок

Поз.2 Уголок

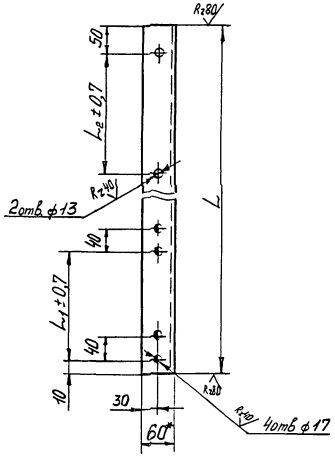

Таблица 3

Условное наименование	Размеры, мм L	L1	L2	Масса, кг	Материал
КО-123/2	600	270	225	2,11	Уголок 60×60×4 ГОСТ 19771-74 / Ст.3кп2 ГОСТ 11474-76
КО-124/2	700		325	2,47	
КО-126/2	800		425	2,82	
КО-132/2	900		525	3,17	
КО-135/2	1000		625	3,53	
КО-137/2	1100		725	3,88	
КО-138/2	1200		825	4,23	
КО-139/2	1300		925	4,58	
КО-140/2	800	470	225	2,82	Уголок 75×75×6-А ГОСТ 8509-86 / Ст.3сп3-1 ГОСТ 535-79
КО-141/2	900		325	3,17	
КО-143/2	1000		425	3,53	
КО-149/2	1100		525	3,88	
КО-152/2	1200		625	4,23	
КО-154/2	1300		725	4,58	
КО-155/2	1400		825	4,94	
КО-156/2	1500		925	5,29	

*Размер для справок

Инв.№ подл. | Подп. и дата | Взам. инв.№ | Инв.№ дубл. | Подп. и дата
361-11 К.ОУ.32.90

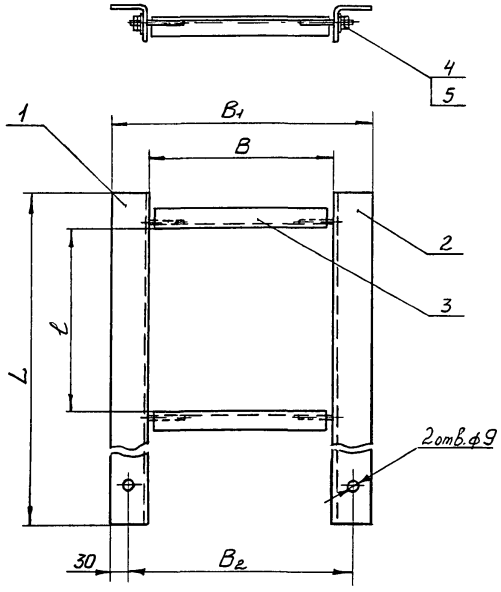

Пример условного обозначения кронштейна КО-158
Кронштейн КО-158 ТК4-3684-91.

1. Размеры для справок.
2. Кронштейн предназначен для обвязки колонн.
3. Остальные технические требования по ТК4-570.84.

					Взамен	ТК4-3684-91			
					Группа				
							Лит	Масса	Масштаб
Изм.	Лист	№докум.	Подп.	Дата	Кронштейн КО			Сл.табл.	1:5
Разраб.		Пиотухова		11.91					
Пров.		Кузнецова		11.91			Лист 1	Листов 4	
Нач.отд.		Гуров		11.91	Рег N 29-91				
Н.контр.		Бурлакова		11.91					
Утв.		Чудинов		12.91	Срок введения с 03.92				

Таблица 1

Условное наименование	Тип устанавливаемого лотка, моста	Размеры, мм					Масса, кг	Поз.1	Поз.2	Поз 3	Поз 4	Поз 5
								Уголок		Стяжка ТК4-3536-91	Гайка ГОСТ 5915-70	Шайба ГОСТ 11371-78
								Количество				
		B	B_1	B_2	L	l		1	1	2	8	4
								Условное наименование				
КО-158	Л-200-2 Л-400-2 МШ	300	420	360	500	307	4,1	КО-158/1	КО-158/2	КО-49	М12-6Н.05.019	12 01 019
КО-159		400	520	460			4,3			КО-50		
КО-160		300	420	360	600	407	4,9	КО-160/1	КО-160/2	КО-49		
КО-161		400	520	460			5,1			КО-50		
КО-162		500	620	560			5,4			КО-51		
КО-163		600	720	660			5,5			КО-52		
КО-164		700	820	760			6,5			КО-53		
КО-165		800	920	860			7,4			КО-54		
КО-166		400	520	460	700	507	5,7	КО-166/1	КО-166/2	КО-50		
КО-167		500	620	560			6,0			КО-51		
КО-168		600	720	660			6,1			КО-52		
КО-169		400	520	460	800	607	6,3	КО-169/1	КО-169/2	КО-50		
КО-170		500	620	560			6,6			КО-51		
КО-171		400	520	460	900	707	6,9	КО-171/1	КО-171/2	КО-50		
КО-172					1000	807	7,7	КО-172/1	КО-172/2			
КО-173					1100	907	8,3	КО-173/1	КО-173/1			

Инв.№ подл.	Подп. и дата	Взам. инв.№	Инв.№ дубл.	Подп. и дата
368-12	8.01.92			

Изм.	Лист	№ докум.	Подп.	Дата	ТК4-3684-91	Лист 2

Поз 1 Уголок

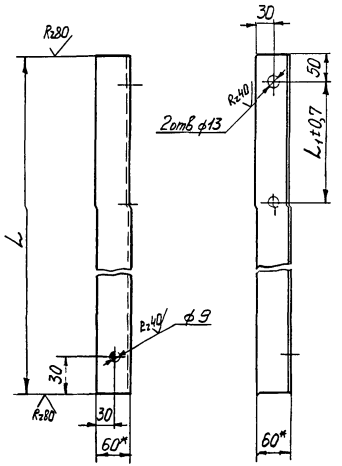

Таблица 2

Условное наименование	Размеры, мм		Масса, кг
	L	L_1	
КО-158/1	500	325	1,6
КО-160/1	600	425	2,0
КО-166/1	700	525	2,3
КО-169/1	800	625	2,6
КО-171/1	900	725	2,9
КО-172/1	1000	825	3,3
КО-173/1	1100	925	3,6

1. *Размеры для справок.
2. Материал - уголок $\frac{60\times60\times4\ \text{ГОСТ}\ 19771\text{-}74}{\text{ВСт.3кп2 ГОСТ}\ 11474\text{-}76}$

Поз. 2 Уголок

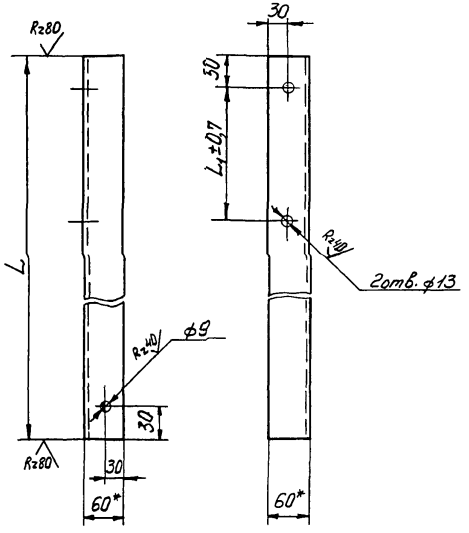

Таблица 3

Условное наименование	Размеры, мм		Масса, кг
	L	L_1	
КО-158/2	500	325	1,6
КО-160/2	600	425	2,0
КО-166/2	700	525	2,3
КО-169/2	800	625	2,6
КО-171/2	900	725	2,9
КО-172/2	1000	825	3,3
КО-173/2	1100	925	3,6

1.* Размеры для справок

2. Материал - уголок $\frac{60 \times 60 \times 4 \text{ ГОСТ } 19771\text{-}74}{\text{В Ст.3кп2 ГОСТ } 11474\text{-}76}$

Изм	Лист	№ докум	Подп	Дата	ТК4-3684-91	Лист 4

Инв. № подл.	Подп. и дата	Взам. инв. №	Инв. № дубл.	Подп. и дата
368-12	8.01.98			

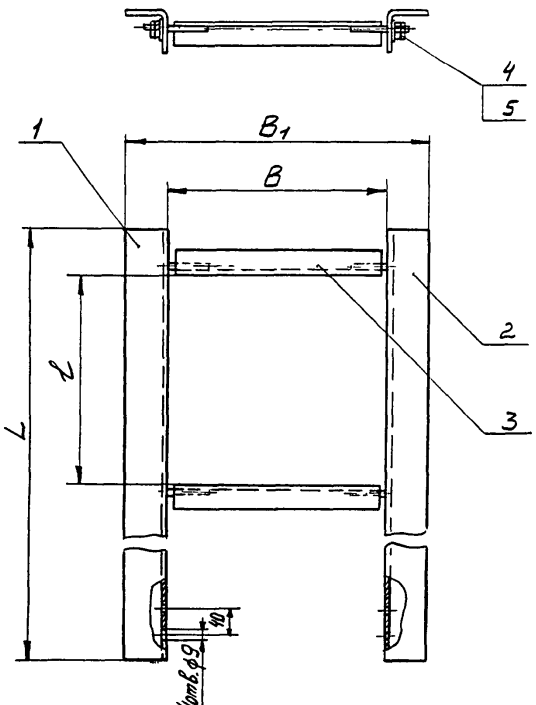

Пример условного обозначения кронштейна КО-174.
Кронштейн КО-174 ТК4-3685-91

1. Размеры для справок.
2. Кронштейн предназначен для обвязки колонн.
3. Остальные технические требования по ТК4-570-81

					Взамен	ТК4-3685-91		
					Группа			
Изм.	Лист	№ докум.	Подп.	Дата	Кронштейн КО	Лит.	Масса	Масштаб
Разраб.		Листухова		11.12.91			См. табл.	1:5
Пров.		Клинецова		11.12.91		Лист 1	Листов 4	
Нач. отд.		Гуров		11.12.91	Рег № 29-91			
Н. контр.		Бурлакова		11.12.91				
Утв.		Чудинов		11.12.91	Срок введения с 03.92			

Таблица 1

Условное наименование	Тип устанавливаемого лотка, моста	Размеры, мм				Масса, кг	Поз 1	Поз 2	Поз. 3	Поз. 4	Поз. 5
							Уголок		Стяжка ТК4-3536-91	Гайка ГОСТ 5915-70	Шайба ГОСТ 11371-78
							Количество				
		B	B_1	L	l		1	1	2	8	4
							Условное наименование				
КО-174	Л-200-2 Л-400-2 МШ	300	420	480	307	4,1	КО-174/1	КО-174/2	КО-49	М12-6Н.05.019	12 01.019
КО-175		400	520			4,3			КО-50		
КО-176		300	420	580	407	4,9	КО-176/1	КО-176/2	КО-49		
КО 177		400	520			5,1			КО-50		
КО 178		500	620			5,4			КО-51		
КО-179		600	720			5,5			КО-52		
КО-180		700	820			5,9			КО-53		
КО-181		800	920			6,2			КО-54		
КО-182		400	520	680	507	5,7	КО-182/1	КО-182/2	КО-50		
КО-183		500	620			6,0			КО-51		
КО-184		600	720			6,1			КО-52		
КО-185		400	520	780	607	6,3	КО-185/1	КО-185/2	КО-50		
КО-186		500	620			6,6			КО-51		
КО-187		400	520	880	707	6,9	КО-187/1	КО-187/2	КО-50		
КО-188				980	807	7,7	КО-188/1	КО-188/2			
КО-189				1080	907	8,3	КО-189/1	КО-189/2			

Инв № подл	Подп инв №	Взам инв №	Инв № дубл	Подп. и дата
368-13	8 01 92			

Изм	Лист	№ докум	Подп	Дата

ТК4-3685-91

Лист 2

Поз.1 Уголок

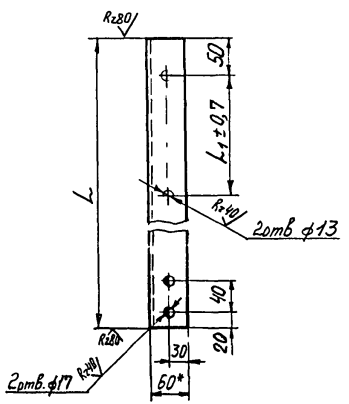

Таблица 2

Условное наименование	Размеры, мм L	Размеры, мм L1	Масса, кг
КО-174/1	480	325	1,6
КО-176/1	580	425	2,0
КО-182/1	680	525	2,3
КО-185/1	780	625	2,6
КО-187/1	880	725	2,9
КО-188/1	980	825	3,3
КО-189/1	1080	925	3,6

1. *Размер для справок

2. Материал - уголок $\frac{\text{60х60х4 ГОСТ 19771-74}}{\text{ВСт.3кп2 ГОСТ 14774-76}}$

Поз.2 Уголок

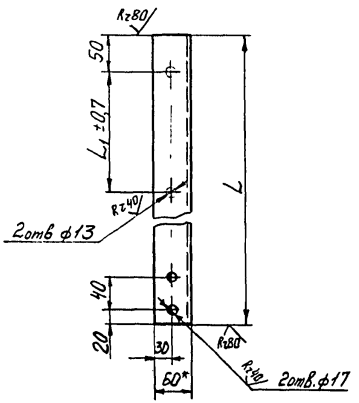

Таблица 3

Условное наименование	Размеры, мм L	Размеры, мм L1	Масса, кг
КО-174/2	480	325	1,6
КО-176/2	580	425	2,0
КО-182/2	680	525	2,3
КО-185/2	780	625	2,6
КО-187/2	880	725	2,9
КО-188/2	980	825	3,3
КО-189/2	1080	925	3,6

1. *Размер для справок

2. Материал - уголок $\frac{\text{60х60х4 ГОСТ 19771-74}}{\text{ВСт.3кп2 ГОСТ 14774-76}}$

Инв.№ подл. | Подп. и дата | Взам. инв.№ | Инв.№ дубл. | Подп. и дата

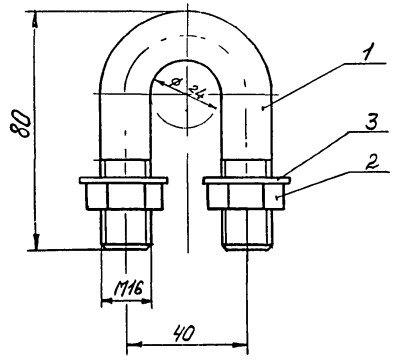

Условное наименование	Поз 1 Хомут	Поз 2 Гайка ГОСТ 5915-70	Поз. 3 Шайба ГОСТ 11371-78
	Количество		
	1	2	2
	Условное наименование		
Х24	Х24/1	М16-6Н05.019	16.01.019

Условное обозначение хомута:

Хомут Х24 ТК4-3686-91.

1. Размеры для справок
2. Остальные технические требования по ТК4-570-81

				Взамен	ТК4-3686-91	
				Группа		
Изм. Лист	№ докум.	Подп.	Дата	Хомут Х24	Лит	Масса 0,22	Масштаб 1:1
Разраб.	Пиотухова		11.12.91				
Пров.	Кузнецова		11.12.91		Лист 1	Листов 2
Начотд.	Гуров		16.12.91	Рег № 29-91		
Н. контр.	Бурякова		16.12.91			
Утв.	Чудинов		17.12.91	Срок введения с 03.92		

Инв. № подл.	Подп. и дата	Взам. инв. №	Инв. № дубл.	Подп. и дата
368-11	8.01.92			

Rz80/(√)

Поз. 1 Хомут Х24/1

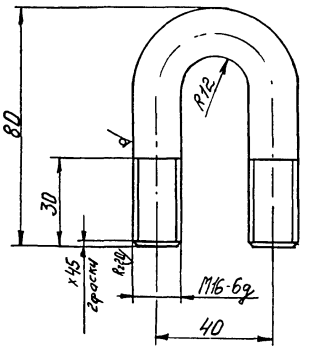

1. Материал - круг $\frac{16\text{-В ГОСТ 7417-75}}{45\text{-Б-Н ГОСТ 1051-73}}$
2. Длина развертки - 135 мм
3. Масса - 0,2 кг.

Инв. № подл.	Подп. и дата	Взам. инв. №	Инв. № дубл.	Подп. и дата
368-14	8.01.92			

Изм.	Лист	№ докум.	Подп.	Дата

ТК4-3686-91

Лист 2

gost.e-ecolog.ru