Минмонтажспецстрой
Главмонтажавтоматика

ЕДИНАЯ НОМЕНКЛАТУРА

МОНТАЖНЫХ ИЗДЕЛИЙ

ПРОИЗВОДСТВЕННЫХ БАЗ

gost.e-ecolog.ru

1984

Минмонтажспецстрой СССР
Главмонтажавтоматика

Утверждаю
Главный инженер
(Минаев П.А.)
27 04 1981г.

ЕДИНАЯ НОМЕНКЛАТУРА МОНТАЖНЫХ ИЗДЕЛИЙ ПРОИЗВОДСТВЕННЫХ БАЗ

Главный инженер Антонов Ю.Ф.

Начальник отд.10 Пронин Н.Н.

1984 г

Форма Ф2.105(11)
Инв.№ подл. | Подп. и дата | Взам.инв. № | Инв.№ дубл. | Подп. и дата

С О Д Е Р Ж А Н И Е

Введение..... I3

I. Конструкции для установки соединительных коробок, ящиков управления, кабельных ящиков..... I4

Кронштейн КЯП ТК4-3497-8I I5

Кронштейн КЯК ТК4-3528-8I I6

Кронштейн КЯУ ТК4-3531-8I I7

... I8

... I9

... 20

... 2I

... 22

... 23

... 24

... 25

... 26

... 27

... 29

... 30

Форма Ф2.105(11)

Инв.№ подл. | Подп. и дата | Взам.инв.№ | Инв.№ дубл. | Подп. и дат

II. Конструкции для групповой установки приборов..... 31

Рама РШ ТК4-546-8I 32

Рама РШ ТК4-499-8I 33

Стойка-статив СС ТК4-35I5-8I 34

Рама РШ ТК4-3508-8I 35

Рама РШ ТК4-3509-8I 36

Кронштейн ГУЭ ТК4 35I6-8I 37

..... 38

..... 39

..... 40

..... 41

..... 42

..... 43

..... 44

..... 45

..... 46

..... 47

..... 48

..... 49

..... 50

..... 51

..... 52

Форма Ф2.105(11)

Инв.№ подл. | Подп. и дата | Взам.инв. № | Инв.№ дубл. | Подп. и дат.

III. Конструкции для установки одиночных приборов на стене ... 53

Кронштейн КМШП-I ТК4-35I4-8I 54

Панель ШП ТК4-35I9-8I 55

Панель ШП ТК4-3520-8I 56

Панель ШП-6 ТК4-352I-8I 57

Панель ШП ТК4-3522-8I 58

Панель ШП ТК4-3523-8I 59

Панель ШП-I3 ТК4-3539-8I 60

Панель ШП-I4 ТК4-3538-8I 6I

Кронштейн КП ТК4-467-8I 62

Кронштейн КП- ТК4-3507-8I 63

Кронштейн КП-5 ТК4-3526-8I 64

Кронштейн КП ТК4-35I8-8I 65

Кронштейн КП-8 ТК4-3500-8I 66

Кронштейн КП-31 ТК4-3545-8I 67

Кронштейн КП ТК4-3I66-8I 68

Кронштейн КП-30 ТК4-3540-8I 69

Кронштейн КП ТК4-3453-8I 70

Кронштейн КП ТК4-468-8I 7I

Кронштейн КП-47 ТК4-3529-8I 72

Скоба С ТК4-3525-8I 73

Скоба С ТК4-3498-8I 74

Скоба С ТК4-35II-8I 75

Скоба С ТК4-3484-8I 76

Скоба С-I4 ТК4-3506-8I..... 77

Скоба С ТК4-349I-79 78

Скоба С-I9 ТК4-3485-79 79

Скоба С ТК4-3409-8I 80

Скоба С ТК4-3524-8I 8I

Скоба С-3I ТК4-3504-8I 82

Форма Ф2.105(11) 1.1.14

Инв.№ подл.	Подп. и дата	Взам.инв.№	Инв.№ дубл.	Подп. и дата

Скоба С-36 ТК4-35I0-8I 83
Скоба С-37 ТК4-3487-8I 84
Скоба С ТК4-354I-8I 85
Кронштейн КП ТК4-34II-8I 86
Кронштейн КП ТК4-345I-8I 87
Скоба ССК ТК4-3442-82 88
Скоба СКС-I ТК4-3443-82 89
Скоба С ТК4-3444-82 90
..... 9I
..... 92
..... 93
..... 94
..... 95
..... 96
..... 97
..... 98
..... 99
..... I00
..... I0I
..... I02
..... I03
..... I04
..... I05

Формат Ф2.105(11)
Инв. № подл. | Подп. и дата | Взам. инв. № | Инв. № дубл. | Подп. и дата

IУ. Конструкции для установки одиночных приборов на полу I06

Стойка СП ТК4-550-8I I07

Стойка СП ТК4-3495-8I I08

Стойка СП-22 ТК4-3530-8I II0

Стойка СП-23 ТК4-3490-8I III

Стойка СП-26 ТК4-3493-8I II2

Стойка СП ТК4-3543-8I II3

Стойка СП ТК4-3544-8I II4

Стойка СП ТК4-3542-8I II5

Стойка СП ТК4-3450-8I II6

Стойка СП ТК4-3546-8I II7

..... II8

..... II9

..... I20

..... I2I

..... I22

..... I23

..... I24

..... I25

..... I26

..... I27

..... I28

..... I29

..... I30

Форма Ф2.105(11)

Инв.№ подл. | Подп. и дата | Взам.инв. № | Инв.№ дубл. | Подп. и дата

копировал | формат А4

У. Конструкции для установки приборов на технологическом оборудовании I3I

Штуцер МI8хI,5-50 ЗК4-30-75 ..... I32

Бобышка БМI6хI,5-55 ЗК4-39-8I I33

Отборное устройство для измерения давления воды, пара ТК4-3429-73 ..... I34

Стойка СП ЗК4-I39-8I I35

Фланец Ф ЗК4-I37-8I I36

Фланец Ф-3 ЗК4-I35-8I I37

Фланец Ф ЗК4-I42-8I I38

Фланец Ф ЗК4-I38-8I I39

Фланец Ф ЗК4-I44-8I I40

Фланец Ф ЗК4-I34-8I I4I

Фланец Ф ЗК4-I40-8I I42

Фланец Ф-50 ЗК4-I60-82 ..... I43

..... I44

..... I45

..... I46

..... I47

..... I48

..... I49

..... I50

..... I5I

..... I52

..... I53

..... I54

..... I55

..... I56

..... I57

..... I58

..... I59

Форма Ф2.105(11) 1/66 11 IV

Инв.№ подл.	Подп. и дата	Взам.инв. №	Инв.№ дубл.	Подп. и дата

копировал

формат 11

VI. Изделия для обвязки приборов I60

Обвязка ОП ТК4-3548-8I I6I
Обвязка ОП ТК4-3550-8I I62
Обвязка ОП-I07-ТК4-355I-8I I63
Обвязка ОП-I08 ТК4-3552-8I I64
Обвязка ОП-I09 ТК4-3559-8I I65
..... I66
..... I67
..... I68
..... I69
..... I70
..... I7I
..... I72
..... I73
..... I74
..... I75
..... I76
..... I77
..... I78
..... I79
..... I80

Форма Ф2.I08(II)
Инв.№ подл. | Подп. и дата | Взам.инв. № | Инв.№ дубл. | Подп. и дат.

VII. Конструкции для установки исполнительных механизмов... I8I

Скоба С-2I ТК4-3502-8I I82

Стойка СИМ ТК4-3I89-8I I83

Стойка СИМ ТК4-3I90-8I I84

Стойка СИМ ТК4-3I92-8I I85

Стойка СИМ ТК4-3568-8I I86

..... I87

..... I88

..... I89

..... I90

..... I91

..... I92

..... I93

..... I94

..... I95

..... I96

..... I97

Форма Ф2.105(11) Альбом 11.17

Инв.№ подл. | Подп. и дата | Взам.инв. № | Инв.№ дубл. | Подп. и дата

копировал

формат А4

УIII. Конструкции для прокладки трасс I98

Колено КР ТК4-350I-8I I99

Колено КС ТК4-386-8I 200

Заготовка трубная ЗТ ТК4-3483-8I 20I

Угольник перфорированный УП ТК4-2206-74,ТК4-2208-74.. 203

Угольник перфорированный УП225 ТК4-2209-74 204

Тройник перфорированный ТП ТК4-22I0-74,ТК4-22II-74... 205

Тройник перфорированный ТП225 ТК4-22I2-74 206

Переходник перфорированный ПП I45х85 ТК4-22I6-74..... 207

Переходник перфорированный ПП225хI45 ТК4-22I7-74..... 208

Вставка угловая ВУ ТК3-55-70 209

Вставка тройниковая ВТ ТК3-56-70 ..... 2I0

Вставка переходная ВП ТК3-57-70 ..... 2II

Вставка угловая ВУН ТК3-229-80 ..... 2I2

Сгон с гильзой ГС ТК4-35I3-8I 2I3

Кронштейн КО ТК4-3533-8I 2I4

Кронштейн КО ТК4-3534-8I 2I5

Кронштейн КО ТК4-3535-8I 2I6

Кронштейн КО ТК4-3537-8I 2I7

Стяжка КО ТК4-3536-8I 2I8

Кронштейн подвесной КПТ ТК4-3237-8I 2I9

Кронштейн подвесной КПТ ТК4-3270-8I 220

Лоток ЛСП ТК4-3532-8I 22I

Гильза ГТ ЗК4-I43-8I 222

Мост однорядный МТО ТК4-3560-82 223

Рама моста РМ ТК4-356I-82 224

Мост двухрядный МДI ТК4-3562-82 225

Мост двухрядный МД2 ТК4-3563-82 226

Мост двухрядный МД3 ТК4-3564-82 227

Мост двухрядный МД4 ТК4-3565-82 228

Мост трехрядный МТI ТК4-3566-82 229

Форма Ф2.105(11) 11.1.77
Инв.№ подл. | Подп. и дата | Взам.инв. № | Инв.№ дубл. | Подп. и дата

Мост трехрядный МТ2 ТК4-3567-82 230
Мост трехрядный МТ3 ТК4-3569-82 ..... 23I
Мост трехрядный МТ4 ТК4-3570-82 232
Мост четырехрядный МЧ ТК4-357I-82 233
Мост четырехрядный МЧ ТК4-3572-82 234
Кронштейн КТ ТК4-3227-82 235
Кронштейн КТ ТК4-3226-7I 236
..... 237
..... 238
..... 239
..... 240
..... 24I
..... 242
..... 243
..... 244
..... 245
..... 246
..... 247
..... 248
..... 249
..... 250
..... 25I
..... 252
..... 253
..... 254
..... 255
..... 256
..... 257
..... 258
..... 259
..... 260

Форма Ф2.105(11)
Инв.№ подл. | Подп. и дата | Взам.инв. № | Инв.№ дубл. | Подп. и дата
копировал

IX. Прочие изделия 261
Подставка ГСП ТК4-3240-81 262
Подставка ШК-I ТК4-3512-81 263
Втулка В ТК4-3503-81 264
Хомут Х ТК4-3361-72,3К4-141-81 265
Коллектор сливной КС ТК4-507-69 266
Коллектор воздушный КВ ТК4-505-69 267
..... 268
..... 269
..... 270
..... 271
..... 272
..... 273
..... 274
..... 275
..... 276
..... 277
..... 278
..... 279
..... 280
..... 281
..... 282
..... 283
..... 284
..... 285

Приложение: Таблица выбора конструкций для установки приборов и средств автоматизации..... 286

Форма Ф2.105(11)
Инв.№ подл. | Подп. и дата | Взам.инв. № | Инв.№ дубл. | Подп. и дат

В В Е Д Е Н И Е

Работа выполнена в соответствии с планом проектно-конструкторских работ организаций Главмонтажавтоматики и Укрглавэлектромонтажа на 1981г. тема I.7.

Целью настоящей работы является разработка единой по Главмонтажавтоматике номенклатуры монтажных изделий производственных баз, применяемых при монтаже контрольно-измерительных приборов и средств автоматизации технологических процессов.

Единая номенклатура разработана на основании номенклатуры монтажных изделий производственных баз треста Севзапмонтажавтоматика с учётом предложений и дополнений монтажных трестов Главмонтажавтоматики.

Перечень изделий для включения в единую номенклатуру рассмотрен и утверждён комиссией Главмонтажавтоматики по типизации и унификации изделий (приказ ГМА №78 от 18 сентября 1980г. приложение 4). В настоящую номенклатуру включены изделия со сроком разработки и корректировки на них типовых чертежей -1980г. и часть со сроком 1981г. В дальнейшем, разделы единой номенклатуры будут дополнены отдельными конструкциями со сроком разработки на них ТК-1981г. При появлении новых приборов и средств автоматизации, в номенклатуру так же будут вноситься соответствующие дополнения и изменения.

Для удобства пользования номенклатурой, в зависимости от назначения и области применения, изделия разбиты на разделы.

Кроме того, для удобства поиска необходимой конструкции под установку конкретного прибора в приложении к номенклатуре приведена таблица, в которой приборы и средства автоматизации сгруппированы по функциональному назначению.

Наименования приборов внутри раздела расположены в алфавитном порядке.

В номенклатуре, кроме эскиза, указано наименование изделия и тип, назначение, номер типового чертежа, габаритные и присоединительные размеры, масса и пример обозначения при заказе.

Номенклатура предназначена для использования при проектировании, разработке ППР и изготовлении изделий в МЗМ (монтажно-заготовительных мастерских).

Форма Ф2.105(11)
Инв.№ подл. | Подп. и дата | Взам.инв. № | Инв.№ дубл. | Подп. и дат

I. КОНСТРУКЦИИ ДЛЯ УСТАНОВКИ СОЕДИНИТЕЛЬНЫХ КОРОБОК, ЯЩИКОВ УПРАВЛЕНИЯ, КАБЕЛЬНЫХ ЯЩИКОВ

Форма Ф2.108(11) 3.01.75г.
Инв.№ подл. | Подп. и дата | Взам.инв. № | Инв.№ дубл. | Подп. и дат

Кронштейн КЯП ТК4-3497-81

предназначен для установки протяжных ящиков

КЯП-1 и КЯП-2

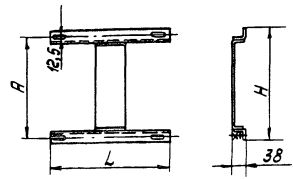

КЯП-3; КЯП-4 и КЯП-5

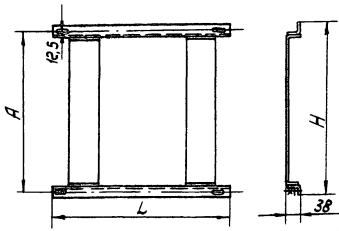

КЯП-5	К658	1150	800	1176	5,0
КЯП-4	К657	750	600	776	3,5
КЯП-3	К656	550		576	3,0
КЯП-2	К655		400		2,4
КЯП-1	К654	350		376	2,0
Условное наименование	Тип устанавливаемого ящика	A	L	H	Масса, кг.
		Размеры, мм			

Обозначение при заказе: Кронштейн КЯП-1 ТК4-3497-81

Кронштейн КЯК ТКЧ-3528-81

предназначен для установки ящиков кабельных

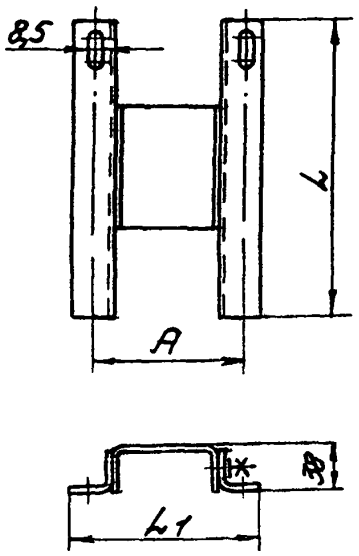

КЯК-6	Я-6, Я-8	400	340	430	4,70
КЯК-5	ЯК-4, ЯК-9	305		335	4,27
КЯК-4	ЯК-14	275	285	305	2,65
КЯК-3	ЯК-30, ЯК-50	133	245	163	1,94
КЯК-2	ЯК-60	180	340	210	2,61
КЯК-1	Я2Б-9, Я2Б-14	130	250	160	1,93
Условное наименование	Тип устанавливаемого ящика	A	L	L1	Масса, кг.
		размеры, мм			

Обозначение при заказе: Кронштейн КЯК-1 ТКЧ-3528-81

Кронштейн КЯЧ ТК4-3531-81

предназначен для установки ящиков управления электроприводами

КЯЧ-1; КЯЧ-2; КЯЧ-4

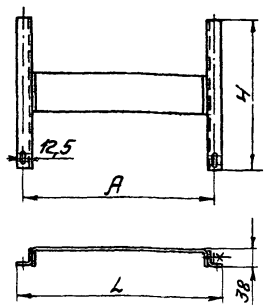

КЯЧ-3; КЯЧ-5÷КЯЧ-18

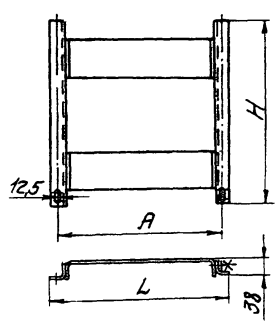

Условное наименование	Тип устанавливаемого ящика	A	L	H	Масса, кг
		Размеры, мм			
КЯЧ-18	ЯУЭ-1263, ЯУЭ-1265	650	680	1100	6,3
КЯЧ-17		520	550	1100	6,2
КЯЧ-16	ЯУЭ-1063	650	680	900	5,7
КЯЧ-15		520	550	1100	5,65
КЯЧ-14	ЯУЭ-0963, ЯУЭ-0965	650	680	800	5,42
КЯЧ-13		520	550	1000	5,4
КЯЧ-12	ЯУЭ-0863	650	680	700	5,15
КЯЧ-11		520	550	900	5,1
КЯЧ-10	ЯУЭ-0693, ЯУЭ-0695	950	980	500	4,6
КЯЧ-9		820	850	700	5,95
КЯЧ-8	ЯУЭ-0663; ЯУЭ-0665	650	680	500	4,6
КЯЧ-7		520	550	700	4,52
КЯЧ-6	ЯУЭ-0643	450	480	500	3,63
КЯЧ-5		320	350	700	3,6
КЯЧ-4	ЯУЭ-0431, ЯУЭ-0432	350	380	300	1,73
КЯЧ-3		220	250	500	2,55
КЯЧ-2	ЯУЭ-0363	650	680	250	2,3
КЯЧ-1		520	550	400	2,4

Обозначение при заказе: Кронштейн КЯЧ-1 ТК4-3531-81

Стр. с 18 по 30 - чистые,

см. СОДЕРЖАНИЕ

след. стр. 31

Форма Ф2.105(11) 90175г.

Инв.№ подл.	Подп. и дата	Взам.инв. №	Инв.№ дубл.	Подп. и дат.

II. КОНСТРУКЦИИ ДЛЯ ГРУППОВОЙ УСТАНОВКИ ПРИБОРОВ

Форма Ф2.108(11)
Инв.№ подл. | Подп. и дата | Взам.инв. № | Инв.№ дубл. | 1.020. II дет.

Рама РПП ТК4-546-81

предназначена для групповой установки приборов

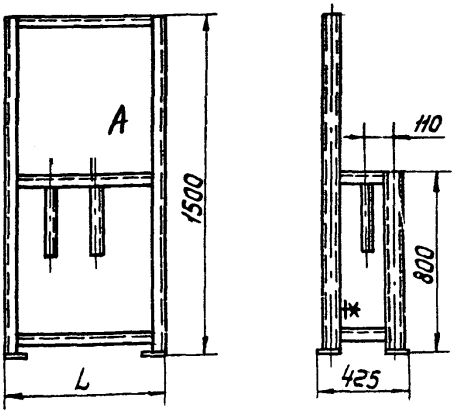

Условное наименование	Тип устанавливаемого прибора	L, мм	Масса, кг.
РПП-2	ВТ2С-7Н; ВТ2С-7Н2; ДМ-ЭР; ДМ-Э1; ДМ-Э2; ДП; ДС; ДСП; ДСС; ДМПК-100; ДПМ; МС-П; МП-П; МС-Э; МП-Э; НС-П; ТС-П; ТНС-П; ВС-П; МАС-П; МВС-П; НС-Э; ТС-Э; ТНС-Э; ВС-Э; МАС-Э; МВС-Э; ДМ-П; 13ДД11 ТЖС-7Н; ТЖС-7Н2; ТК-7Н2Р, ТЖ2С-7Н; ТЖ2С-7Н2; ТГ2С-7Н2, ТГС-7Н; ТГС-7Н2, ТЖ-7Н1Р; МТ-7Н2Р, ТГ-7Н2Р, ТГ2С-7Н, МТ2С-7Н2, МТС-7Н, МТС-7Н2, МТ-7НР, ВТС-7Н2 МТ2С-7Н, МВТ-7Н2Р ВТС-7Н, МВТС-7Н, МВТС-7Н2, МВТ-7Н1Р МСС-7Н2Р, МВТ2С-7Н, МВТ2С-7Н2, МСС-7Н2П	1100	28,5
РПП-1		700	23,9

Обозначение при заказе: Рама РПП-1 ТК4-546-81

Рама РПП ТК4-499-81

предназначена для групповой установки дифманометров

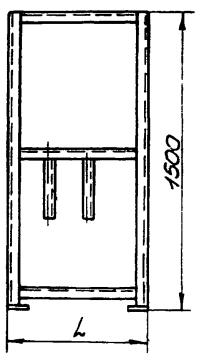

Условное наименование	Тип устанавливаемого прибора	A, мм		L, мм	Масса, кг
		min	max		
РПП-4	ПДМ-23014, ДС-Э, ДС-ЭР, ДМ-3583М, ДМ-23573	60	170	1100	28,5
РПП-3	ДМ-3583ФМ; ДМ-23574 ПДМ-23015, ДС-П			700	23,9

Обозначение при заказе Рама РПП-3 ТК4-499-81

Стойка- статив СС ТК4-3515-81

предназначена для групповой установки приборов

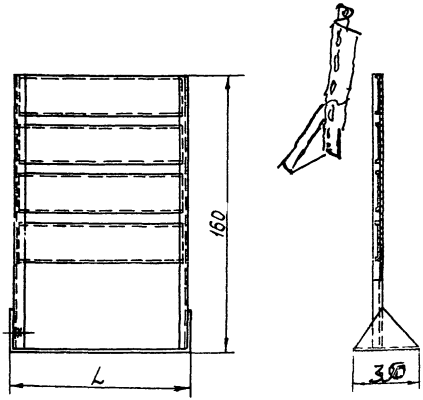

СС-3	1008	32,0
СС-2	608	24,0
СС-1	308	18,0
Условное наименование	L, мм	Масса, кг

Обозначение при заказе: Стойка- статив СС-1 ТК4-3515-81

Рама РПН ТК4-3508-81

предназначена для групповой установки электроаппаратуры

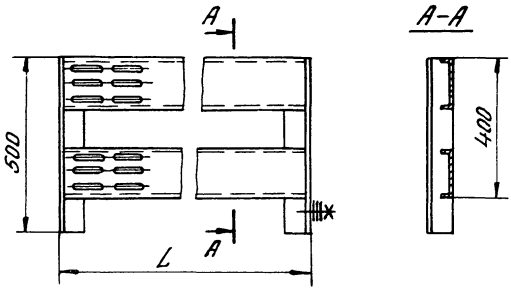

РПН-4	1200	8
РПН-3	1100	7,6
РПН-2	800	6,4
РПН-1	600	5,6
Условное наименование	L, мм	Масса, кг

Обозначение при заказе: Рама РПН-1 ТК4-3508-81

Рама РПН ТК4-3509-81

предназначена для групповой установки электроаппаратуры

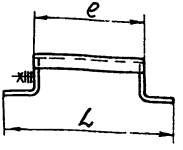

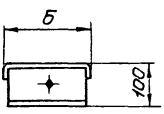

Условное наименование	Б	L	e	Масса, кг
	Размеры, мм			
РПН-16	225	1460	1300	5,44
РПН-15	145			3,76
РПН-14	225	1260	1100	4,88
РПН-13	145			3,36
РПН-12	225	1060	900	4,32
РПН-11	145			3,54
РПН-10	225	930	770	3,95
РПН-9	145			2,7
РПН-8	225	680	520	3,3
РПН-7	145			2,2
РПН-6	225	480	320	2,7
РПН-5	145			1,8

Обозначение при заказе: Рама РПН-5 ТК4-3509-81

Кронштейн ГУЭ ТК4-3516-81

предназначен для установки электроаппаратуры с коробкой КСК

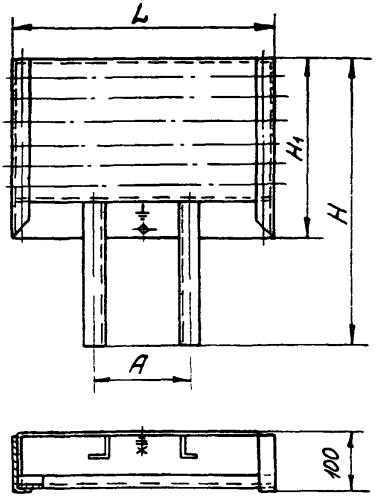

Условное наименование	Тип устанавливаемого прибора	A	H	H1	L	Масса, кг
		Размеры, мм				
ГУЭ-16	Электроаппаратура с коробкой КСК	284	485	185	680	4,34
ГУЭ-15					580	3,97
ГУЭ-14		184	385		480	3,35
ГУЭ-13					380	2,93
ГУЭ-12					280	2,55
ГУЭ-11		284	545	245	680	4,96
ГУЭ-10					580	4,53
ГУЭ-9		184	445		480	3,85
ГУЭ-8					380	3,64
ГУЭ-7					280	2,97
ГУЭ-6		284	625	325	680	5,57
ГУЭ-5					580	5,06
ГУЭ-4		184	525		480	4,3
ГУЭ-3					380	3,74
ГУЭ-2					280	3,22

Обозначение при заказе Кронштейн ГУЭ-2 ТК4-3516-81

Стр. с 38 по 52 - чистые

см. СОДЕРЖАНИЕ
след. стр. 53

Форма Ф2.105(11) 9.01.75 г.
Инв.№ подл. | Подп. и дата | Взам.инв. № | Инв.№ дубл. | Подп. и дат

III. КОНСТРУКЦИИ ДЛЯ УСТАНОВКИ ОДИНОЧНЫХ ПРИБОРОВ НА СТЕНЕ

Форма Ф2.105(11)
Инв.№ подл. | Подп. и дата | Взам.инв. № | Инв.№ дубл. | Подп. и дат

Кронштейн КМЩП-1 ТК4-3514-81

предназначен для крепления панелей на стене

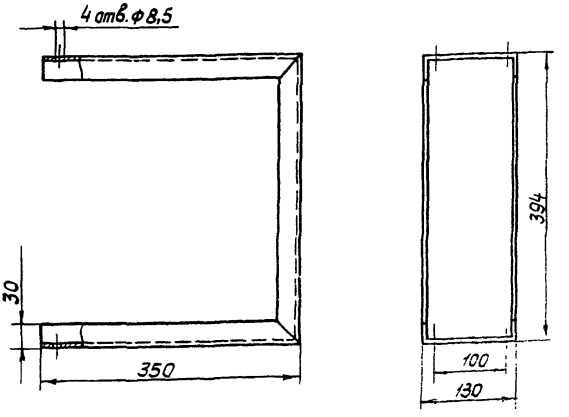

КМЩП-1	Панель ПП по ТК4-3519-81 ТК4-3520-81, ТК4-3521-81 ТК4-3522-81, ТК4-3523-81 ТК4-3539-81, ТК4-3538-81	4,5
Условное наименование	Тип устанавливаемой панели	Масса, кг

Обозначение при заказе: Кронштейн КМЩП-1 ТК4-3514-81

Панель ПП ТК4-3519-81

предназначена для установки блока питания

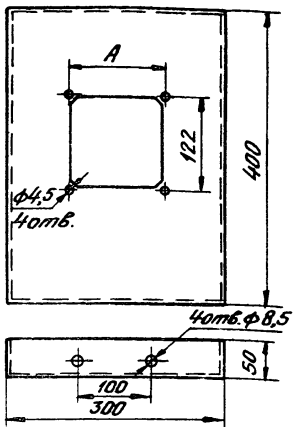

ПП-3	БПВЦ-3А	236	2,5
ПП-2	БПВЦ-2А	176	2,6
ПП-1	БПВЦ-1А	126	2,7
Условное наименование	Тип устанавливаемого прибора	A, мм	Масса, кг

Обозначение при заказе: Панель ПП-1 ТК4-3519-81

Панель ПП ТК4-3520-81

предназначена для установки блока питания

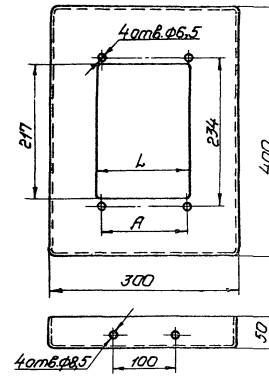

Условное наименование	Тип устанавливаемого прибора	A, мм	L, мм	Масса, кг
ПП-5	БПВЦ-3	214	223	2,10
ПП-4	БПВЦ-2 БПВЦ-1	142	151	2,42

Обозначение при заказе: Панель ПП-4 ТК4-3520-81

Панель ПП-6 ТК4-3521-81

предназначена для установки напоротера и тягонапоротера

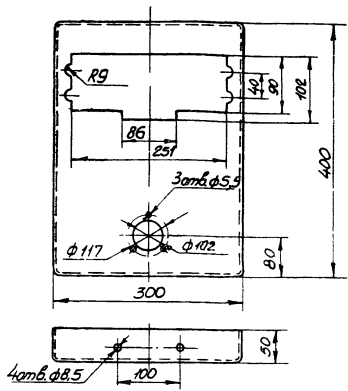

ПП-6	ТМ-П1; НМ-П1, ТНМ-П1	2,6
Условное наименование	Тип устанавливаемого прибора	Масса, кг

Обозначение при заказе Панель ПП-6 ТК4-3521-81

Панель ПП ТК4-3522-81

предназначена для установки приборов измерения уровня

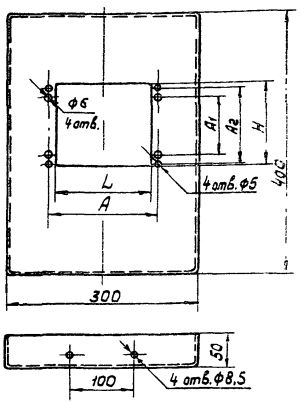

Условное наименование	Тип устанавливаемого прибора	A	A1	A2	L	H	Масса, кг
		Размеры, мм					
ПП-9	МЭСУ-1М МЭСУ-1В	128	70	95	115	105	2,3
ПП-8	МЭСУ-1К	162	85	115	150	125	2,6

Обозначение при заказе: Панель ПП-8 ТК4-3522-81

Панель ПП ТК4-3523-81

предназначена для установки сигнального устройства

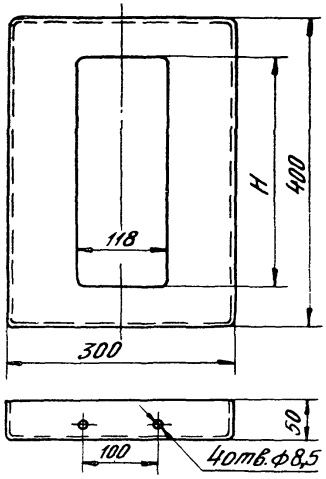

ПП-11	СЛУ-ВЗГ-3М	298	2,9
ПП-10	СЛУ-ВЗГ-1М	118	3,3
Условное наименование	Тип устанавливаемого прибора	H, мм	Масса, кг

Обозначение при заказе: Панель ПП-10 ТК4-3523-81

Панель ПП-13 ТК4-3539-81

Предназначена для установки полупроводникового усилителя

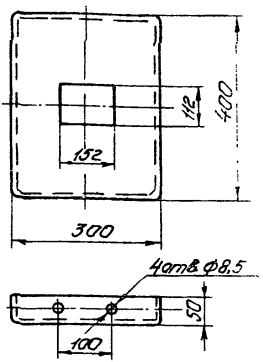

ПП-13	УП-20	3,9
Условное наименование	Тип устанавливаемого прибора	Масса, кг

Обозначение при заказе: Панель ПП-13 ТК4-3539-81

Панель ПП-14 ТК4-3538-81

предназначена для установки тягомера, напоромера и тягонапоромера.

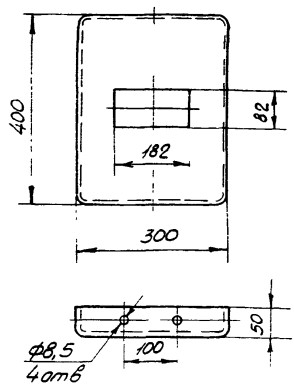

ПП-14	Тм МП-52; НМП-52; ТНМП-52	3,93
Условное наименование	Тип устанавливаемого прибора	Масса, кг

Обозначение при заказе Панель ПП-14 ТК4-3538-81

Кронштейн КП ТК4-467-81

предназначен для установки приборов с радиальным штуцером М20×1,5

КП-3

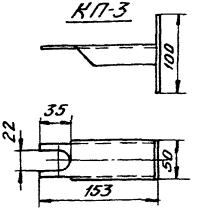

КП-35

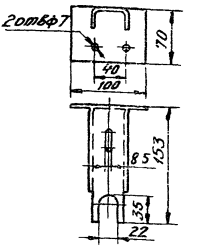

КП-34

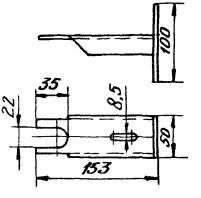

КП-36

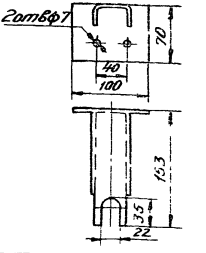

КП-36	МТП-160, МТП-100, МТМ-1218, МП-5, МЭД-22364	0,35
КП-35	МТМ-1216, МВТП-160, МВТП-100, МЭД-22365	
КП-34	ВТМ-1218, АМУ-1, АМУ-2, АМВУ-1	
КП-3	ОБМП1-100, ОБМВ1-160, ОБМВ1-160	0,40
	ОБМВ1-100, ОБМ1-160, ОБМ1-100, ОБВ1-160, ОБВН-100	
Условное наименование	Тип устанавливаемого прибора	Масса, кг

Обозначение при заказе: Кронштейн КП3 ТК4-467-81

Кронштейн КП ТК4-3507-81

предназначен для установки приборов

КП-4

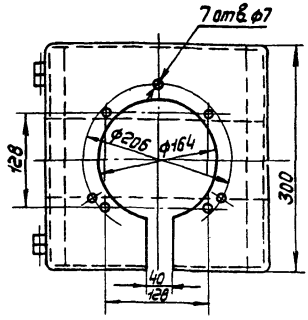

КП-33

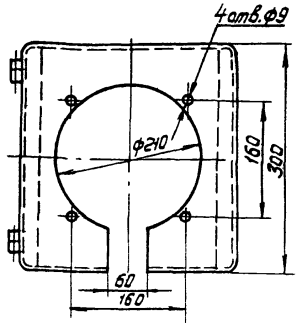

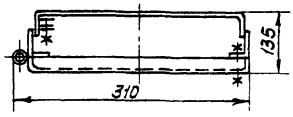

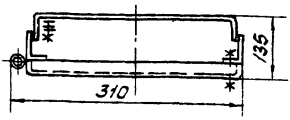

Условное обозначение	Тип устанавливаемого прибора	Масса, кг
КП-33	МПЭ	3,8
КП-4	ТНМП-160; ДТНМ-160; ВЭ-16рб. ДТм МП-160; ДНМП-160 НМП-160, Тм МП-160;	3,9

Обозначение при заказе: Кронштейн КП-4 ТК4-3507-81

копировал: Белова

Кронштейн КП-5 ТК4-3526-81

предназначен для установки кондуктометра автоматического

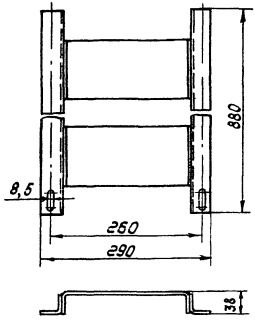

КП-5	АК-310	3,5
Условное наименование	Тип устанавливаемого прибора	Масса кг

Обозначение при заказе: Кронштейн КП-5 ТК4-3526-81

Кронштейн КП ТК4-3518-81

предназначен для установки приборов на стене

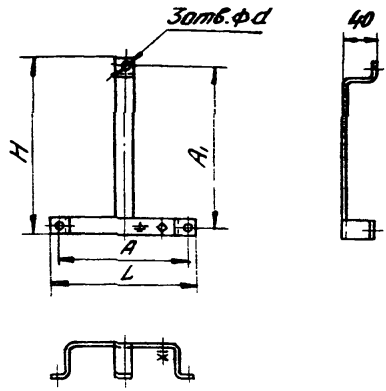

Условное наименование	Тип устанавливаемого прибора	Размеры, мм					Масса, кг
		A	A1	L	H	d	
КП-29	ТСМ-100 ТСМ-200	160	187,5	176	215	7	0,5
КП-11	6-12 Ставенскогаз-да	152	130	172	160	9	0,37
КП-6	ТНМК-Н ТМК-1*, НМК-1М	208	180	224	208	7	0,5

Обозначение при заказе: Кронштейн КП-6 ТК4-3518-81

Кронштейн КП-8 ТК4-3500-81

предназначен для установки приборов на стене

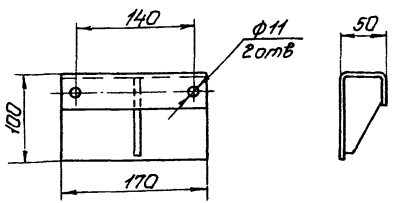

КП-8	DT-5; DT-50	0,9
Условное наименование	Тип устанавливаемого прибора	Масса, кг

Обозначение при заказе: Кронштейн КП-8 ТК4-3500-81

Кронштейн КП ТК4-3545-81

предназначен для установки блока датчика сигнализатора СВК-3М1

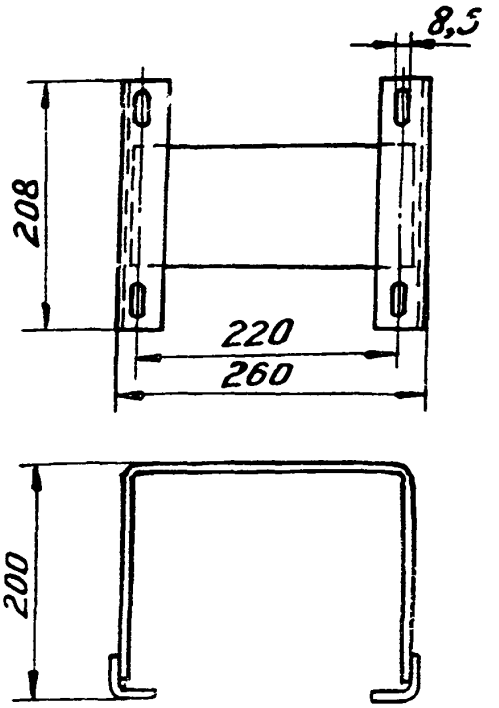

КП-31	СВК-3М1	2,1
Условное наименование	Тип устанавливаемого прибора	Масса, кг

Обозначение при заказе: Кронштейн КП-31 ТК4-3545-81

Копировал Фролова

Кронштейн КП ТК4-3166-81

предназначен для установки переключателей на стене

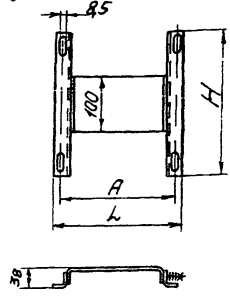

Условное наименование	Тип устанавливаемого прибора	A	L	H	Масса, кг
		Размеры, мм			
КП-27	ПМЕ-123; ПМЕ-124; ПМЕ-133; ПМЕ-134;	90	120	300	1,3
КП-60	ПАЕ-532	262	292	630	2,4
КП-25	ПАЕ-531;	222	252	550	2,6
КП-24	ПАЕ 523; ПАЕ 524;	318	348	450	2,6
КП-23	ПАЕ-521; ПАЕ-522;	128	158	450	1,9
КП-22	ПАЕ 511; ПАЕ-512	154	184	320	1,6
КП-21	ПАЕ-433; ПАЕ-434	367	397	460	2,8
КП-20	ПАЕ-431; ПАЕ-432	207	237	460	2,2
КП-19	ПАЕ-423; ПАЕ-424;	274	304	375	2,2
КП-18	ПАЕ-421; ПАЕ-422	128	158	375	1,5
КП-17	ПАЕ-334	280	310	385	1,8
КП-16	ПАЕ-333			320	1,6
КП-15	ПАЕ-332	155	185	385	1,5
КП-14	ПАЕ-331			320	1,3

Обозначение при заказе: Кронштейн КП-25 ТК4-3166-81

Кронштейн КП-30 ТК4-3540-81

предназначен для установки приборов

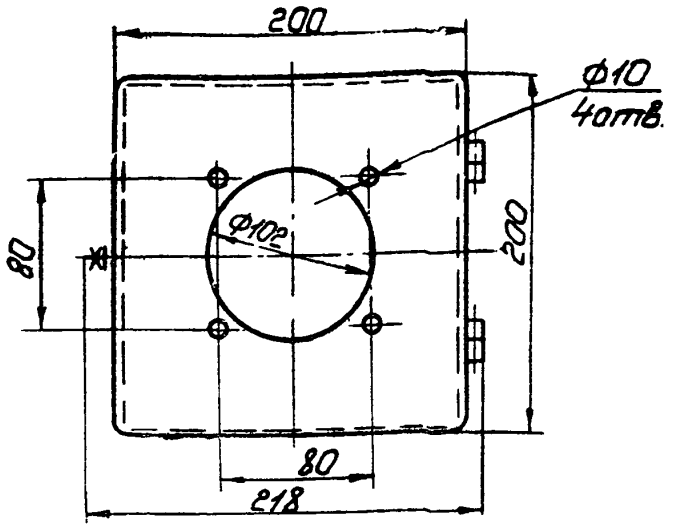

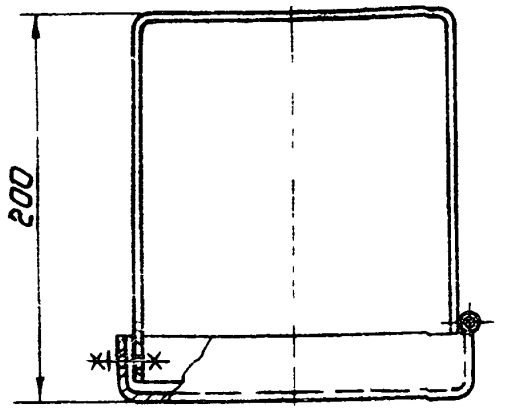

Условное обозначение	Тип устанавливаемого прибора	Масса, кг
КП-30	Тм МП-100, НМП-100, ТНМП-100, ДТм МП-100, ДНМП-100, ДТНМП-100	2,74

Обозначение при заказе: Кронштейн КП-30 ТК4-3540-81.

Кронштейн КП ТК4-3453-81

предназначен для установки приборов на стене

КП-41, КП-43

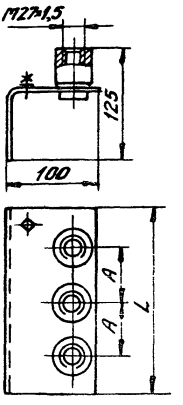

КП-42, КП-44

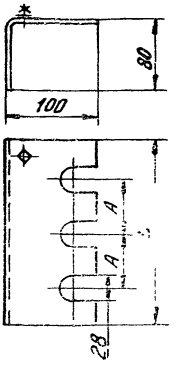

Условное наименование	Тип устанавливаемого прибора	A	L	Масса, кг
		Размеры, мм		
КП-44	Тросовый РУ-3э	160	410	1,62
КП-43				2,54
КП-42	Стержневой РУ-3э	60	210	0,79
КП-41	Стержневой ЭРЧ-3			1,72

Обозначение при заказе: Кронштейн КП-41 ТК4-3453-81

Кронштейн КП ТК4-468-81

предназначен для установки приборов с радиальным штуцером М20 х 1,5

КП-45

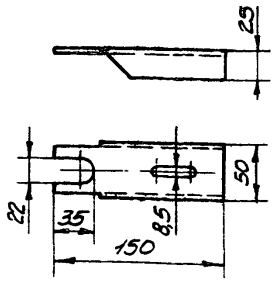

КП-46

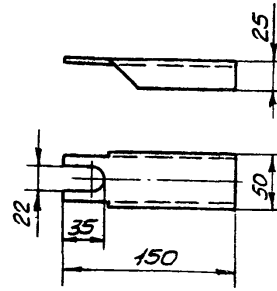

Условное наименование	Тип устанавливаемого прибора	Масса, кг
КП-46 КП-45	МТП-160; МТП-100; МТН-1218; МТН-1216, МП-5, МВТП-160, МВТП-100; ВТН-1218, АМУ-1, АМУ-2, АМВУ-1, ОБМГн1-100, ОБМГв1-160; ОБМВ1-160, ОБМВ1-100, ОБМ1-160; ОБМ1-100; ОБВ1-160; ОБВ1-100, МЭД-22564; МЭД-22365	0,22

Обозначение при заказе: Кронштейн КП-45 ТК4-468-81

Кронштейн КП-47 ТК4-3529-81

предназначен для установки разделительного сосуда СРС-63 и манометра

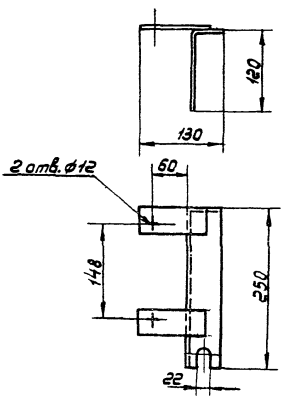

КП-47	СРС-63; манометр с радиальным штуцером М20×1,5	1,08
Условное наименование	Тип устанавливаемого прибора	Масса, кг

Обозначение при заказе: Кронштейн КП-47 ТК4-3529-81

Скоба С ТК4-3525-81

предназначена для установки постов управления

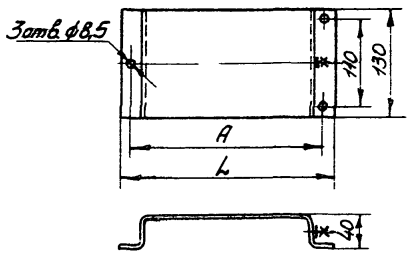

Условное наименование	Тип устанавливаемого прибора	A, мм	L, мм	Масса, кг
С-5	КУВ-13	242	262	1,1
С-4	КУВ-12	178	198	0,8
С-3	КУВ-11	122	142	0,66

Обозначение при заказе: Скоба С-3 ТК4-3525-81

Скоба С ТК4-3498-81

предназначена для установки приборов на стене

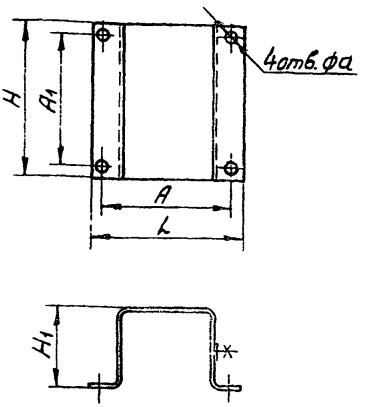

Условное наименование	Тип устанавливаемого прибора	Размеры, мм A	A1	d	L	H	H1	Масса, кг
С-27	РКПЖ-1	95	75	9	115	95	40	0,45
С-15	СТСВ; СНСВ	135	120	13	170	160	120	1,5
С-9	ГЛВ2-25; ГЛВ3-25; ГПП2-25/Н2; ГПП2-25/Н3 ГПП3-25/Н2	100	100	6,5	120	120	40	0,55
С-6	Л6-113	120	96	5,5	140	116		0,58

Обозначение при заказе: Скоба С-6 ТК4-3498-81

Скоба С ТК4-3511-81

предназначена для установки приборов на стене

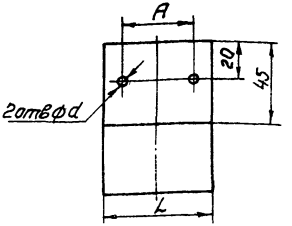

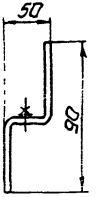

С-34	ВПК-2-10, ВПК-3-10			52	80	5	0,24
С-10	ДТ-4000 ДТ-2500 ДТ-1600 ДТ-1000 ДТ-600 ДТ-400 ДТ-250 ДТ-160 ДТ-100 ДТ-40	ДН-4000 ДН-2500 ДН-1600 ДН-1000 ДН-600 ДН-400 ДН-250 ДН-160 ДН-100 ДН-40	ДНТ-100 ДНТ-100 ДД-16 ДД-10 ДД-6 ДД-4 ДД-2,5 ДД-1,6 ДД-1,0 ДД-0,6	40	60	9	0,16
Условное обозначение	Тип устанавливаемого прибора			A	L	d	Масса, кг
				Размеры, мм			

Обозначение при заказе: Скоба С-10 ТК4-3511-81

Скоба С ТК4-3484-81

предназначена для установки звонка и сирены

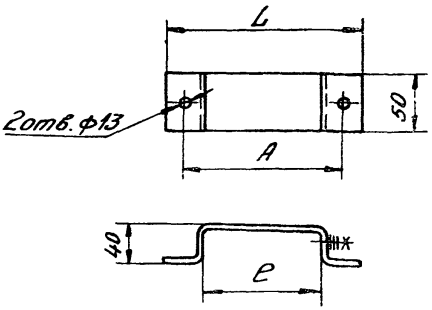

Условное наименование	Тип устанавливаемого прибора	A	L	e	Масса, кг
		Размеры, мм			
С-40	СС-1, СС-2 (Константиновского з-да)	95	125	65	0,22
С-39	ВСС-4 (Константиновского з-да)	130	160	100	0,26
С-12	ВСС-3 (Константиновского з-да)	154	184	126	0,29
С-11	МЗ-1	294	324	264	0,46

Обозначение при заказе: Скоба С11 ТК4-3484-81

Скоба С-14 ТК4-3506-81

Предназначена для крепления крана переключателя

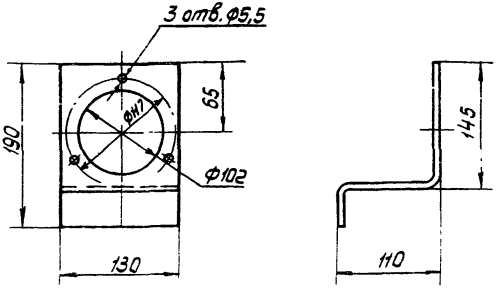

С-14	КП-3; КП-6	0,87
Условное наименование	Тип устанавливаемого прибора	Масса, кг

Обозначение при заказе: Скоба С-14 ТК4-3506-81

Скоба С ТК4-3491-79

предназначена для установки жидкостных тягонапоромеров

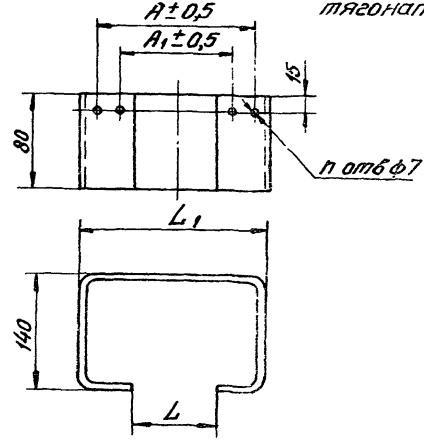

Условное наименование	Тип устанавливаемого прибора	A	A1	L	L1	Кол. отв. n	Масса, кг
		Размеры, мм					
С-18	ТДЖ-6;	288	—	275	340	2	1,3
С-17	ТДЖ-3; ТДЖ-4;	208	168	155	235	4	1,03
С-16	ТДЖ-1; ТДЖ-2	128	106	94	160		0,91

Обозначение при заказе: Скоба С-16 ТК4-3491-79

Скоба С-19 ТК4-3485-79

предназначена для крепления сирены СС-1 (Севкавэлектроприбора)

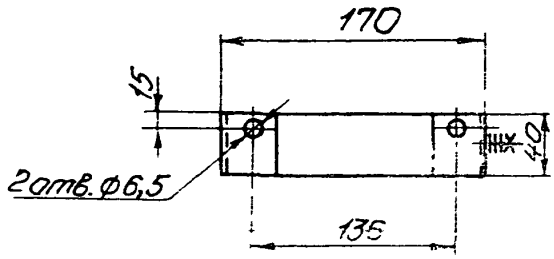

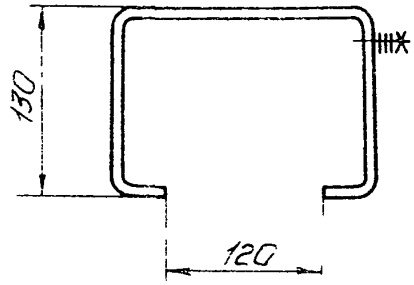

С-19	СС-1	0,43
Условное наименование	Тип устанавливаемого прибора	Масса, кг

Обозначение при заказе: Скоба С-19 ТК4-3485-79

Скоба С ТК4-3409-81

предназначена для крепления приборов на стене

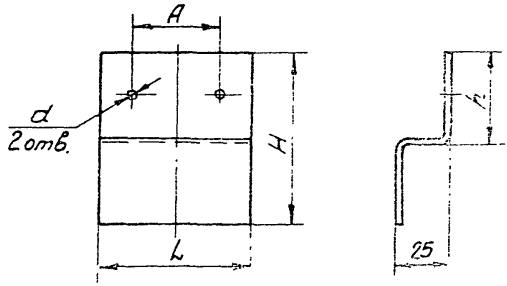

Условное наименование	Тип устанав. ливаемого прибора	Размеры, мм					Масса кг
		A	d	H	h	L	
С-38	ТСМ-6114	20	5	85	40	50	0,11
С-20	ЛТР-1 ЛТР-3 ЛТР-2	39	6	90	45	70	0,22

Обозначение при заказе: Скоба С-20 ТК4-3409-81

Скоба С ТК4-3524-81

предназначена для установки терморегуляторов

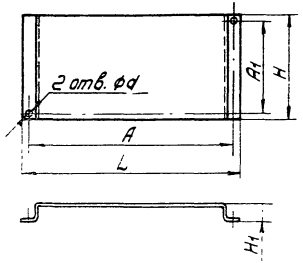

С-41	РТБП	104	22	6	124	50	40	0,2
С-29	ТРП-К-01 ТРП-Д-01 ТРП-Д-02 ТРП-Д-03 ТРП-Д-04 ТРП-Д-05 ТРП-Д-06 ТРП-Д-07 ТРП-Д-08 ТРП-Д-09	118	50	5	130	62	25	0,17
Условное наименование	Тип устанавливаемого прибора	A	A_1	d	L	H	H_1	Масса, кг
		Размеры, мм						

Обозначение при заказе Скоба С-29 ТК4-3524-81

Скоба С-31 ТК4-3504-81

предназначена для установки манометрического термометра

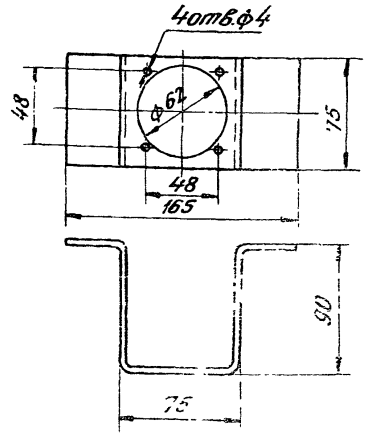

С-31	ТПП2-В	0,57
Условное наименование	Тип устанавливаемого прибора	Масса, кг

Обозначение при заказе: Скоба С-31 ТК4-3504-81

Скоба С-36 ТК4-3510-81

предназначена для установки приборов на стене

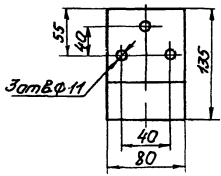

С-36	ДТ2-50; ДТ2-100; ДТ2-200; ДТ2-300	0,30
Условное обозначение	Тип устанавливаемого прибора	Масса, кг

Обозначение при заказе: Скоба-36 ТК4-3510-81

Скоба С-37 ТК4-3487-81

предназначена для установки термометров сопротивления

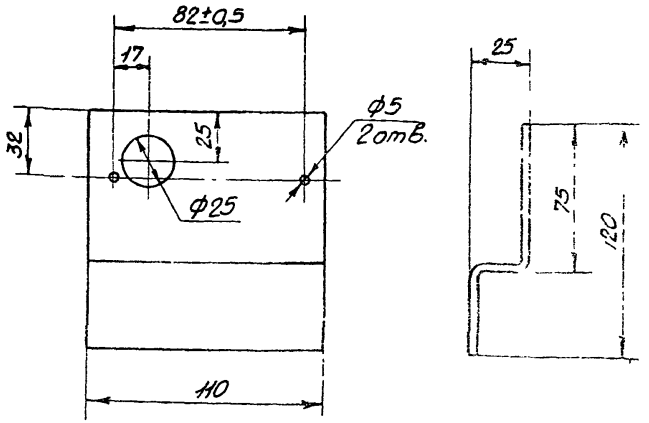

С-37	ТСП-8012, ТСМ-8012	0,33
Условное наименование	Тип устанавливаемого прибора	Масса, кг

Обозначение при заказе: Скоба С-37 ТК4-3487-81

Скоба С ТК4-3541-81

предназначена для установки приборов на стене

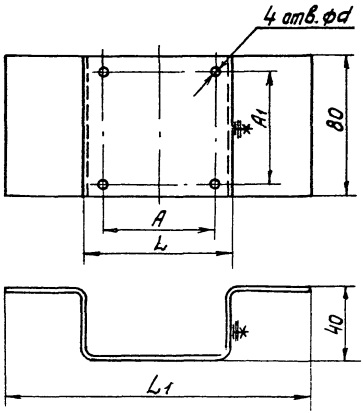

С-43	ПКВ10-48; ПКП10-48	55	60	80	6	170	0,33
С-42	ДТКБ-49÷ДТКБ-57	64	64	85	М3	175	0,34
Условное наименование	Тип устанавливаемого прибора	A	A_1	L	d	L_1	масса, кг
		Размеры, мм					

Обозначение при заказе: Скоба С-42 ТК4-3541-81

Кронштейн КП ТК4-3411-81

предназначен для установки приборов на стене

КП-1

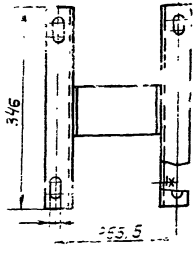

КП-52

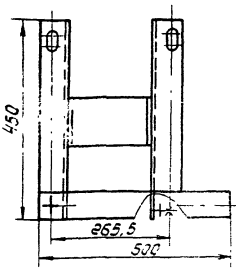

КП-52	МВТ-711 О; МВТ-712 Р; МТ-711 О, МТ-712 Р; ТЖ-711 О; ТЖ-712 Р; ТГ-711 О; ТГ-712 Р;	2,5
КП-1	ТГ2С-711; ТГ2С-712; ТГС-711 ТГС-712 ТЖ2С-711; ТЖ2С-712 МТС-711; МТС-712 МТ2С-711; МТ2С-712 ВТС-711; ВТС-712; ТЖС-711; ТЖС-712; МВТС-711; МВТС-712; МВТ2С-711; МВТ2С-712 МСС-712 П; МСС-712 Р ВТ2С-711; ВТ2С-712	1,7
Условное наименование	Тип устанавливаемого прибора	Масса, кг

Обозначение при заказе: Кронштейн КП-1 ТК4-3411-81

Кронштейн КП ТК4-3451-81

предназначен для установки приборов на стене

КП-9; КП-32; КП-38; КП-48

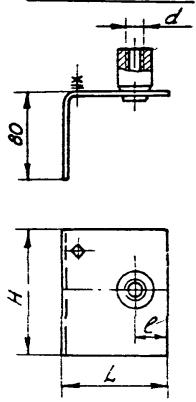

КП-39; КП-50; КП-51

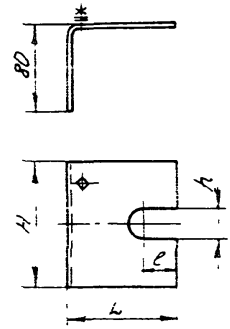

КП-40, КП-54 КП-55

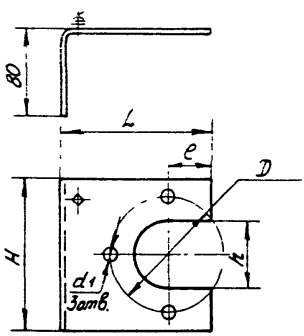

КП-53

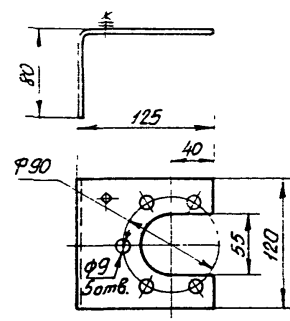

Условное наименование	Тип устанавливаемого прибора	d	d1	D	H	h	L	B	Масса, кг
		Размеры, мм							
КП-55	Первичный преобразователь ПП-13, ПП-14, сигнализатора уровня СУС	—	19	125	170	90	170	70	0,78
КП-54	Первичный преобразователь ПП-05, ПП-06, ПП-05Н, ПП-06Н сигнализатора уровня СУС-И		23	130	185		185	80	0,94
КП-3	Первичный преобразователь ПП-03, ПП-03Н сигнализатора уровня СУС, СУС-И		—	—	—	—	—	—	0,49
КП-51	Датчик ДЕ-4 сигнализатора уровня ЭСУ-3; ЭСУ-4		—	—	115	25	100	30	0,65
КП-50	Датчик регулятора уровня ЭРСУ-3, ЭИУ-2					28			
КП-	ТСМ-5097, ТСП-5097; ТСП-712	М20х1,5				—			
КП-40	ЭИУ-2 пластинчатый	—	14	110	140	60	140	40	0,61
КП-39	ЭИУ-2 стержневой		—	—	115	23	100	25	0,44
КП-38	Датчик ДЕ-4 сигнализатора уровня ЭСУ-3; ЭСУ-4	М24х1,5						30	0,66
КП-32	ТХА-0515, ТХК-0515, ТСМ-5071, ТСП-5071	Внутрен. уплотн. М20х1,5				—			
КП-9	Датчики регулятора уровня ЭРСУ-3; ЭИУ-2	М27х1,5							

Обозначение при заказе: Кронштейн КП-9 ТК4-3451-81

Скоба ССК ТК4-3442-82

предназначена для установки соединительных коробок, ящиков соединительных переключателей

ССК-2; ССК-9
ССК-11; ССК-13

ССК-4; ССК-10
ССК-12; ССК-14

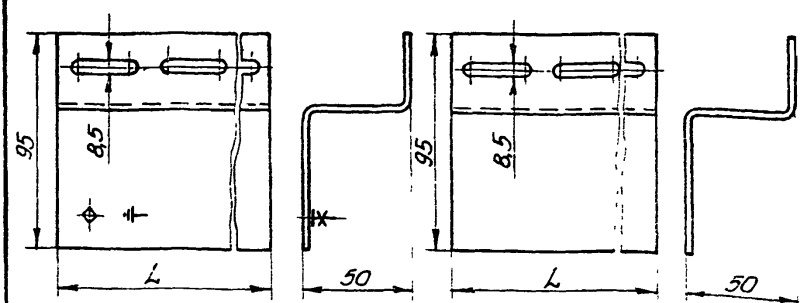

Условное наименование	Тип устанавливаемой коробки, переключателя	L, мм	Масса, кг
ССК-14	ЯСС-01; ЯСС-02	240	0,62
ССК-12	ЛМ-722А-25, ЛМ-712А-25, У614А, У615А	80	0,2
ССК-10	КСК-8; КС-10, КС-10/1	120	0,3
ССК-4	КСК-16; КСК-32, КС-20; КС-40, КС-20/1, КС-40/1	280	0,72
ССК-13	ЯСС-01; ЯСС-02	240	0,63
ССК-11	ЛМ-712А-25, ЛМ-722А-25; У614А; У615А	80	0,21
ССК-9	КСК-8; КС-10 КС-10/1	120	0,31
ССК-2	КСК-16; КСК-32, КС-20; КС-40; КС-20/1; КС-40/1	280	0,73

Обозначение при заказе: Скоба ССК-2 ТК4-3 2 52

Копировал Селиванова

Скоба СКС-1 ТК4-3443-82

Предназначена для установки коробок соединительных пластмассовых и для пневмокабелей

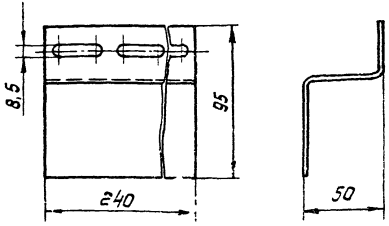

СКС-1	КС-7; КС-14; КСП-30 КСП-50	0,62
Условное наименование	Тип устанавливаемой коробки	Масса, кг

Обозначение при заказе: Скоба СКС-1 ТК4-3443-82

Копировал: Беня

Скоба С ТК4-3444-82

предназначена для установки приборов на стене

С-22

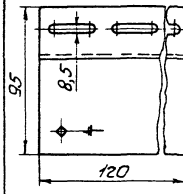

С-45; С-46; С-47

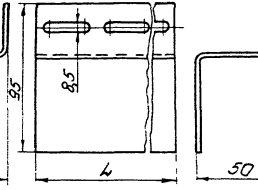

Условное наименование	Тип устанавливаемого прибора	L, мм	Масса, кг
С-47	ТНЖ-Н	360	0,93
С-46	МВ-250; МВ-400	440	1,13
С-45	МВ-100; МВ-160	280	0,72
С-22	ПКЛ 10-38	—	0,31

Обозначение при заказе: Скоба С-22 ТК4-3444-82

Стр. с 92 по 105 – чистые
см. СОДЕРЖАНИЕ,
след. стр. 106.

Инв.№ подл. | Подп. и дата | Взам.инв.№

IУ. КОНСТРУКЦИИ ДЛЯ УСТАНОВКИ ОДИНОЧНЫХ ПРИБОРОВ НА ПОЛУ

Форма Ф2.108(11) 3.01.75г.
Инв.№ подл. | Подп. и дата | Взам.инв. № | Инв.№ дубл. | Подп. и дат.

Стойка СП ТК4-550-81

предназначена для установки приборов на полу

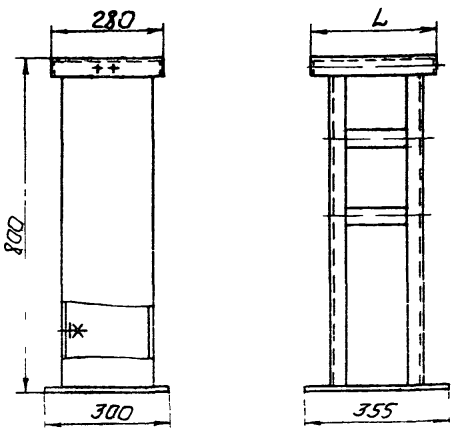

СП-2	ППФМ-23014, ФС-П, ДКО-3702; ДМИ-Р, ФС-Э, ППФМ-23615; ФС-ЭР	340	16,6
СП-1	ДМ-3583М, ДМ-3583ФМ, ДМ-23573, ДМ-23574, ДМ-Э, ДСП, ДКОФМ, ДПМ, ДП, ДСС, ДМПА-100 МС-П, МП-П, МС-Э, МП-Э, МС-П, ТС-П, ТНС-П, ВС-П, МАС-П, МВС-П, МС-Э, ТС-Э, ТНС-Э, ВС-Э, МАС-Э; МВС-Э, ДМ-П, ТАС-ТМ, ТАС-ТП2, ТА-ТП2Р, ТАК2С-ТМ, ТАК2С-ТП2, ТГСС-ТП2, ТГС-ТМ, ТГС-ТП2, ТА-ТМР, ТГ-ТМР, ТГ-ТП2Р, ТГ2С-ТМ, МТ2С-ТП2, МТС ТМ, МТС ТП2, МТ МВ, ВТС-ТП2, ДМ-ЭР; ДС МТ-ТП2Р, ВТС-ТМ, МВТС-ТМ, МВТС-ТП2, МВТ-ТМР, МСС-ТП2Р, МВТСС-ТМ, МВТСС-ТП2, МТ2СС 991, МСС-ТП2П, МВТ-ТП2Р ВТСС-ТМ; ВТСС-ТП2, 1340-11	310	16,8
Условное наименование	Тип устанавливаемого прибора	L, мм	Масса, кг

Обозначение при заказе: Стойка СП-1 ТК4-550-81

Стойка СП ТК4-3495-81

Стойка предназначена для установки приборов на полу.

СП-3; СП-4; СП-5 СП-30; СП-31; СП-32

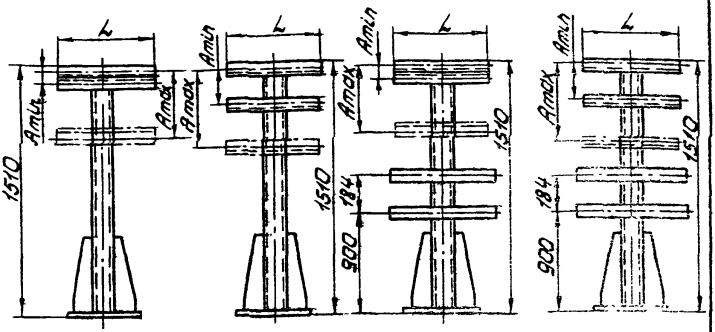

Таблица 1

Условное наименование	Тип устанавливаемого прибора	Amin	Amax	L	Масса, кг
		Размеры, мм			
СП-32	Тип устанавливаемого прибора см. таблицу 2	118	216	100	6,5
		26	113		
СП-31		120	216	80	
		32	118		
СП-30		120	216	200	6,7
		32	118		
СП-5		118	216	100	6,5
		26	113		
СП-4		120	216	80	
		32	118		
СП-3		120	216	200	6,7
		32	118		

Обозначение при заказе Стойка СП-3 ТК4-3495-81

Таблица 2

СП-5 СП-32	ВК200Б, ВЛК2-10; ВЛК3-10, КТ-54; КХС; ЛКЕ-212-1, ЛКЕ-212-2, ЛКЕ-212-3, ЛКЕ-222-1; ЛКЕ-222-2, ЛКЕ-222-3; ЛКЕ-712-2, ЛНВ-34; ЛНВС-14; Л6-121
СП-4 СП-31	ВК200А, ВК200П, ВК300А, ВК300С, ВК 300П, ВЛК1100, ВЛК2000, ВЛК2100, ВЛК 4000, ВКМ-1-ВЗГ, ВКМ-2-ВЗГ, ЛНВ-30; ЛНВ-32, ЛНВС-10, ЛНВС-12, РКС-1, РМ-51, ЭЛК-1/4", КУ-91ВЗГ, ЗВЛ-220, КСЗ-3; ДСВ20÷ДСВ23
СП-3 СП-30	ВЛ4-III, ВЛ4-IV, ВЛ4-V, ВЛ4-VI, МВЛ4-III, МВЛ4-IV, МВЛ4-V, МВЛ4-VI, МЛ4-III, МЛ4-IV, МЛ4-V, МЛ4-VI, ЛТР-Л, ЛТР-2, ЛТР-3, ТЛГ-4, ТЛГ4-V, ТЛГ4-VI, ТЛЖ-4, ТЛЖ4-V, ТЛЖ4-VI, ТЛЛ-СК, ТЛЛ4-III; ТЛГ-СК, ЭКВ-1У, ЭКМВ-1У, ЭКМ-1У, ЭКМ-2У, КУ-123-11, КУ-123-12, КУ-700/2, КУ-700/3, КУ-92ВЗГ, КУ-93ВЗГ, КУВ-11; КУВ-12, ЛМРТ-69, Л6-115, Л6-122, Л6-123; ЛМЕ-021; ЛМЕ-022, ЛМЕ-051, ЛМЕ-052, ЛМЕ-081, ЛМЕ-083, ЛМЕ-084, ЛМЕ-121, ЛМЕ-122, ЛМЕ-131, ЛМЕ-132; ЛМЕ-211; ЛМЕ-213; ЛМЕ-214, ЛМЕ-221; ЛМЕ-222, ЛМЕ-223; ЛМЕ-224; ЛМЕ-231; ЛМЕ-232, ЛМЕ-233, ЛМЕ-234, ГПВ3-10; ГЛП2-10/Н2; ГЛП2-10/Н3, ГЛП3-10/Н2; ГЛП2-25/Н2; ГЛП2-25/Н3; ГЛП3-25/Н2, ГПВ2-25, ГПВ3-25, ГПВ2-60; ГПВ3-60; ГЛП2-60/Н2, ГЛП3-60/Н2; ГЛП2-60/Н3; ВЛК3-25, ВГП2-10; УП-5402; УП-5404, УП-5406; УП-5408; УП-5410; УП-5412, УП-5416, УП-5802; УП-5804, УП-5806, УП-5808; УП-5810; УП-5814, ИКС-2; РД-3М-04, РД-150М5; РД-250М5; ТР-0М5; ЭСУ-3; ЭРСУ-3, ПРУ-5, ТР-15; ТР-25; ЭСУ-4, СУС; РУ-39.
Условное наименование	Тип устанавливаемого прибора

Стойка СП-22 ТК4-3530-81

предназначена для установки разделительного сосуда СРС-63 и манометра.

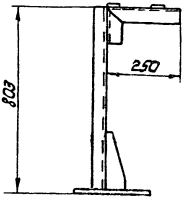

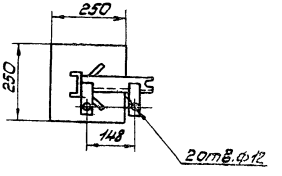

СП-22	СРС-63; манометры с радиальным штуцером М20х1,5	5
Условное наименование	Тип устанавливаемого прибора	Масса, кг

Обозначение при заказе: Стойка СП-22 ТК4-3530-81

Стойка СП-23 ТК4-3490-81

Предназначена для установки приборов на полу

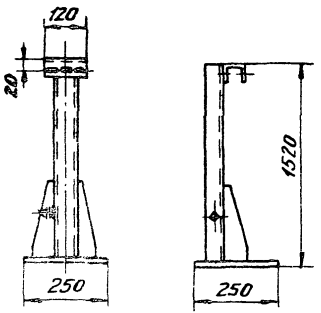

Условное наименование	Датчики типа: DT; DD; DHT; DПН,DH	6,3
СП-23	Тип устанавливаемого прибора	Масса, кг

Обозначение при заказе: Стойка СП-23 ТК4-3490-81

Стойка СП-26 ТК4-3493-81

предназначена для установки приборов на полу

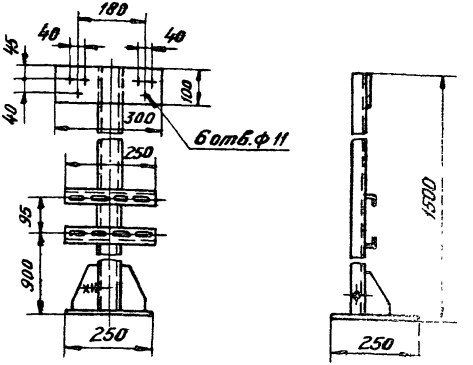

Два тягомера типа ДТ2 и соединительная коробка КСК-8	7,35
Тип устанавливаемого прибора	Масса, кг

Обозначение при заказе: Стойка СП-26 ТК4-3493-81

Стойка СП ТК4-3543-81

Предназначена для установки приборов на полу

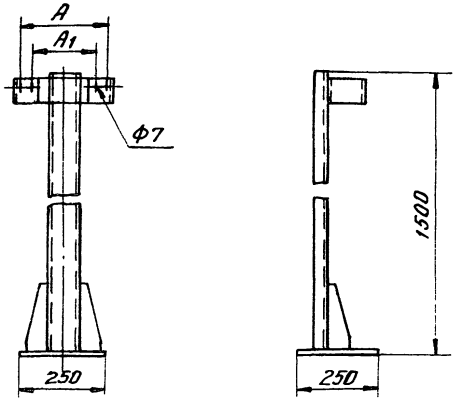

Условное наименование	Тип устанавливаемого прибора	A	A1	Масса, кг
		Размеры, мм		
СП-17	ТДЖ-6	288	—	7,25
СП-15	ТДЖ-3; ТДЖ-4	208	168	7,03
СП-13	ТДЖ-1; ТДЖ-2	128	106	6,86

Обозначение при заказе: Стойка СП-17 ТК4-3543-81

Копировал Фролова

Стойка СП ТК4-3544-81

Предназначена для установки приборов на полу

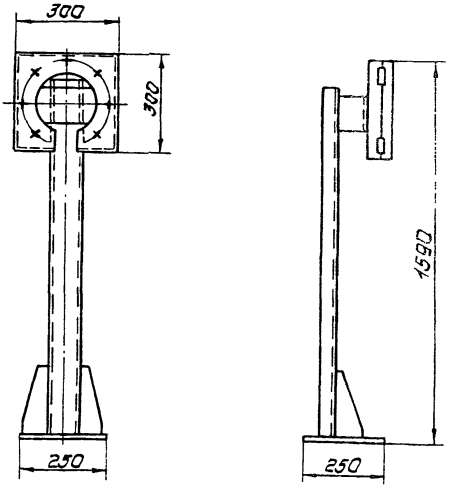

СП-29	МПЭ	9,85
СП-18	манометры: ВЭ-16рБ; ММП-160, ТмМП-160; ТММП-160; ДТмМП-160; ДММП-160; ДТММП-160.	
Условное наименование	Тип устанавливаемого прибора	Масса, кг

Обозначение при заказе: Стойка СП ТК4-3544-81

Стойка СП ТК4-3542-81

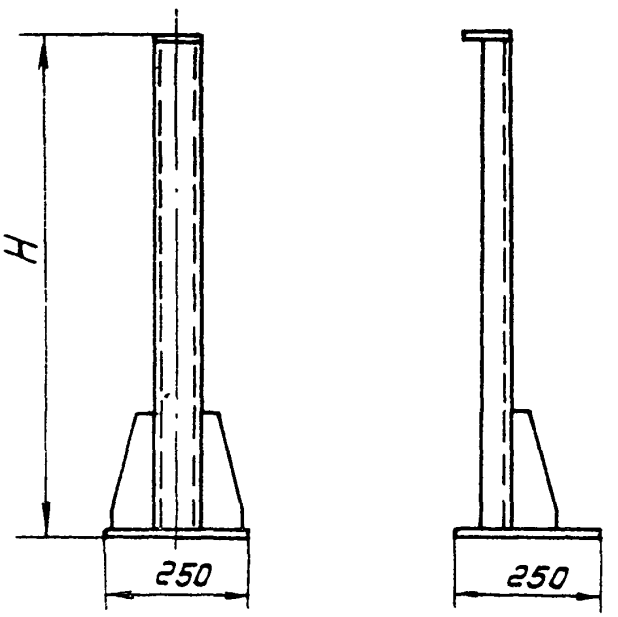

Условное наименование	H, мм	Масса, кг
СП-25	800	3,7
СП-24	1500	5,95

Обозначение при заказе: Стойка СП-24 ТК4-3542-81

Стойка СП ТК4-3450-81

предназначена для установки коробок соединительных и приборов на полу

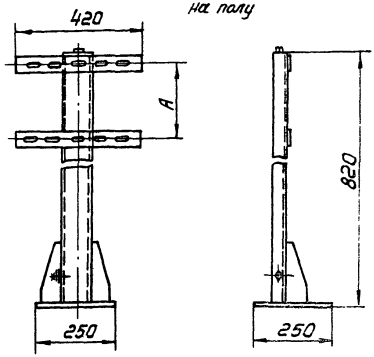

СП-28	Коробки соединительные для пневмокабелей	КС-14	280	6,2
		КС-7	180	
СП-27	ЭКМ-1У; ЭКМ-2У; ЭКВ-1У; ЭКМВ-1У		128	
	Коробки соединительные	КС-40; КСК-32	284	
		КС-20; КСК-16	184	
		КС-10; КСК-8	95	
Условное наименование	Тип устанавливаемого прибора		А, мм	Масса, кг

Обозначение при заказе: Стойка СП-27 ТК4-3450-81

копировал: Бешя

Стойка СП ТК4-3546-81

предназначена для установки манометров с радиальным штуцером М20х1,5

СП-50

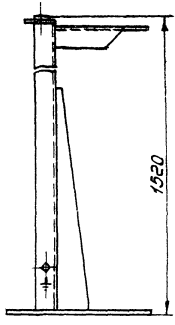

СП-51

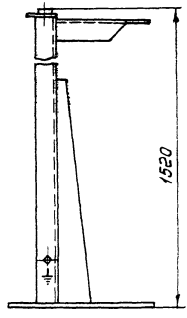

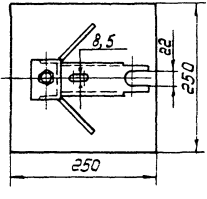

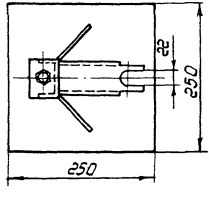

СП-51 СП-50	Манометр с радиальным штуцером М20х1,5	6,3
Условное наименование	Тип устанавливаемого прибора	Масса, кг

Обозначение при заказе: Стойка СП-50 ТК4-3546-81

Стр. с 118 по 130 – чистые,
ст. СОДЕРЖАНИЕ,
след. стр. 131.

Форма Ф2.105(11)
Инв.№ подл. | Подп. и дата | Взам.инв. № | Инв. дубл. | Подп. и дат.

У. КОНСТРУКЦИИ ДЛЯ УСТАНОВКИ ПРИБОРОВ НА ТЕХНОЛОГИЧЕСКОМ ОБОРУДОВАНИИ

Форма Ф2.105(11)
Инв.№ подл. | Подп. и дата | Взам.инв. № | Инв.№ дубл. | Подп. и дат

Штуцер М18х1,5-50 ЗК4-30-75

предназначен для установки манометрического термометра

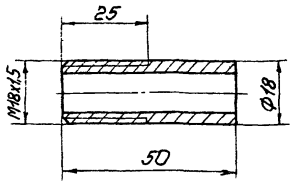

М18х1,5-50	ТПП2-В	0,06
Условное наименование	Тип устанавливаемого прибора	Масса, кг

Обозначение при заказе: Штуцер М18х1,5-50 ЗК4-30-75

Бобышка БМ16х1,5-55 ЗК4-39-81

предназначена для установки термометров сопротивления и термопар

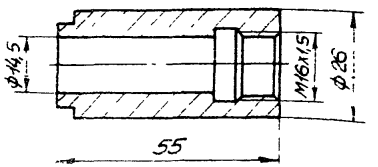

Условное наименование	Тип устанавливаемого прибора	Масса, кг
БМ16х1,5-55	ТХК-529 ТХК-539М ТСП-3026	0,5

Обозначение при заказе Бобышка БМ16х1,5-55 ЗК4-39-81

Отборное устройство для измерения давления воды, пара Ру 10МПа ТК4-3429-73

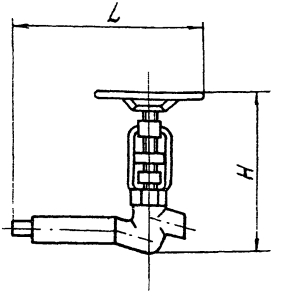

Условное наименование	Температура среды, °С	Условный проход вентиля, Ду	Размеры, мм L	Размеры, мм H	Масса кг
100-455-3	455	20	400	344	9,16
100-455-2		10	335	225	3,16
100-455-1		20	400	344	9,16
100-200-2	200				
100-200-1		10	335	225	3,16

Обозначение при заказе:

Отборное устройство 100-200-1 ТК4-3429-73

Стойка СП 3К4-139-81

Стойка предназначена для установки приборов

СП-19

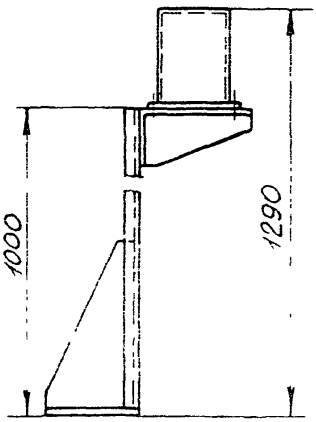

СП-20

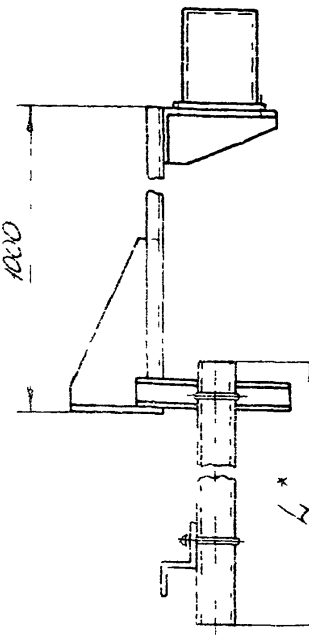

Условное наименование	Тип устанавливаемого прибора	Масса, кг
СП-20	Датчик ДСУ-1М	—
СП-19		12,34

* Размер L уточняется при монтаже

Обозначение при заказе: Стойка СП-19 3К4-139-81

Фланец Ф 3К4-137-81

Предназначен для установки реле потока воздуха на трубопроводе

Ф-1

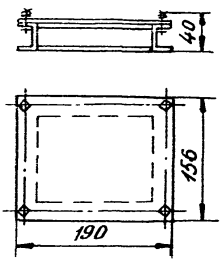

Ф-47

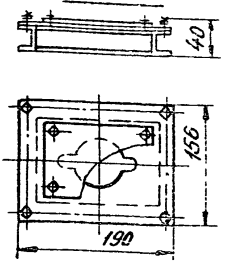

Ф-19

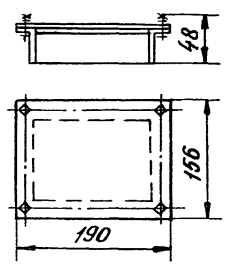

Ф-48

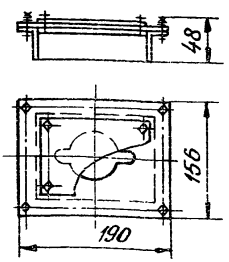

Условное наименование	Тип устанавливаемого прибора	Масса, кг
Ф-48	ДРПВ-2	1,7
Ф-47		1,6
Ф-19	РПВ-2	1,8
Ф-1		1,7

Обозначение при заказе: Фланец Ф-1 3К4-137-81

Копировал Фролова

Фланец Ф-3 3К4-135-81

предназначен для установки датчика уровня

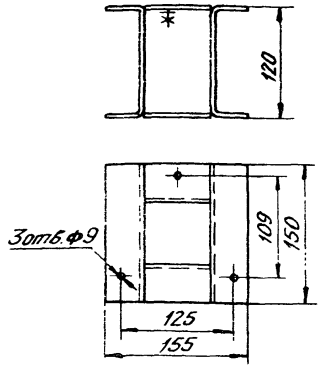

Ф-3	ДУ реле ИКС-2	1,4
Условное наименование	Тип устанавливаемого прибора	масса, кг

Обозначение при заказе: Фланец Ф-3 3К4-135-81

Фланец Ф 3К4-142-81

Предназначен для установки приборов измерения температуры

Ф-4÷Ф-9; Ф-35; Ф-36

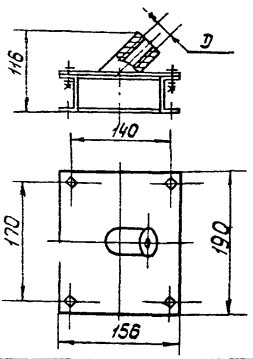

Ф-37÷Ф-44

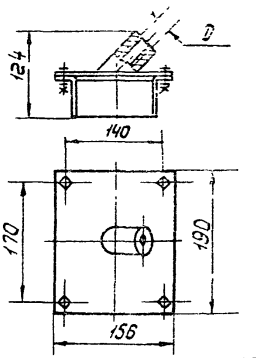

Ф-44	ТСМ-6097; ТСП-6097	М20×1,5	2,42
Ф-36			2,22
Ф-43	ТСП-5071; ТСМ-5071; ТХА-0515; ТХК-0515	М20×1,5 (с внутр. уплотн.)	2,42
Ф-35			2,22
Ф-42	ТУДП-М	М18×2	2,17
Ф-9			1,97
Ф-41	ТР-16; ТР-26	М24×1	2,3
Ф-8			2,13
Ф-40	ПТР-П-02÷ПТР-П-06; ПТР-2-02÷ПТР-2-06; ПТР-3-02÷ПТР-3-06;	М36×1,5	2,2
Ф-7			2,02
Ф-39	ТГ-711Р; ТГ-712Р; ТГС-711; ТГС-712; ТГ2С-711;	М33×2	2,2
Ф-6	ТГ 2С-712; ТПГ4; ТПГ-СК; ТПГ4-V; ТПГ4-VI,		2
Ф-38	ТДЖ-Э; ТЖ-711Р; ТЖ-712Р; ТЖС-711; ТЖС-712; ТЖ2С-711; ТЖ2С-712; ТПЖ4; ТПЖ4-V;	М27×2	2,4
Ф-5	ТПЖ4-VI; ТПП4-III; ТПП-СК; ТДГ-Э; ТРП.		2,2
Ф-37	ТУДЭ-1÷ТУДЭ-12	М18×1,5	2,17
Ф-4			1,97
Условное наименование	Тип устанавливаемого прибора	D, мм	Масса, кг

Обозначение при заказе: Фланец Ф-4 3К4-142-81

Фланец Ф 3К4-138-81

Предназначен для установки приборов измерения температуры

Ф-10; Ф-20 ÷ Ф-26 Ф-27 ÷ Ф-34

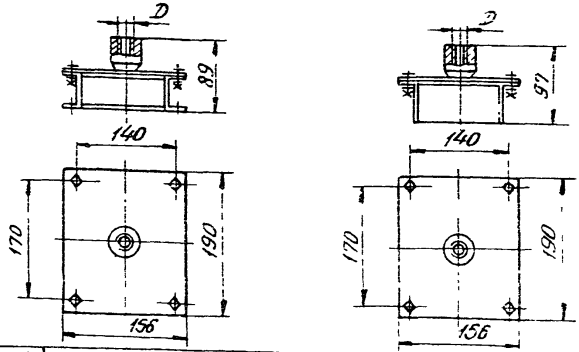

Условное наименование	Тип устанавливаемого прибора	D, мм	Масса, кг
Ф-34	ПТР-3-02 ÷ ПТР-3-0,6, ПТР-2-02 ÷ ПТР-2-0,6; ПТР-П-02 ÷ ПТР-П-0,6	М36×1,5	2,41
Ф-26			2,21
Ф-33	ТГ2С-712; ТПГ4, ТПГ-СК; ТПГ4-V, ТПГ4-VI ТГ-711Р, ТГ-712Р; ТГС-711, ТГС-712, ТГ2С-711,	М33×2	2,31
Ф-25			2,11
Ф-32	ТПЖ 4-VI, ТПП4-III; ТПП-СК; ТДГ-Э ТЖС-712; ТЖ2С-711, ТЖ2С 712, ТПЖ4, ТПЖ4-V; ТДЖ-Э; ТЖ-711Р; ТЖ-712Р; ТЖС 711, ТЭП	М27×2	2,26
Ф-24			2,06
Ф-31	ТР-16; ТР-26	М24×1	2,18
Ф-23			1,98
Ф-30	ТУДП-М;	М18×2	2,13
Ф-22			1,93
Ф-29	ТУДЭ-1 – ТУДЭ-12	М18×1,5	2,13
Ф-21			1,93
Ф-28	ТСМ-6097; ТСП-6097	М20×1,5	2,19
Ф-20			2
Ф-27	ТСП-5071; ТСМ-5071; ТХА-0515; ТХК-0515;	М20×1,5 (с внутр уплотн)	2,19
Ф-10			2

Обозначение при заказе: Фланец Ф-10 3К4-138-81

Фланец Ф ЗК4-144-81

предназначен для установки электрода контроля пламени

Ф-12

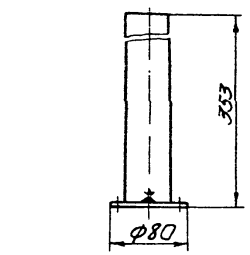

Ф-49

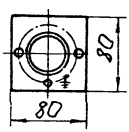

Условное наименование	Тип устанавливаемого электрода	Масса, кг.
Ф-49	КЭ	1,49
Ф-12		1,46

Обозначение при заказе: Фланец Ф-12 ЗКЧ-144-81

Фланец ф 3К4-134-81

предназначен для установки датчика уровня

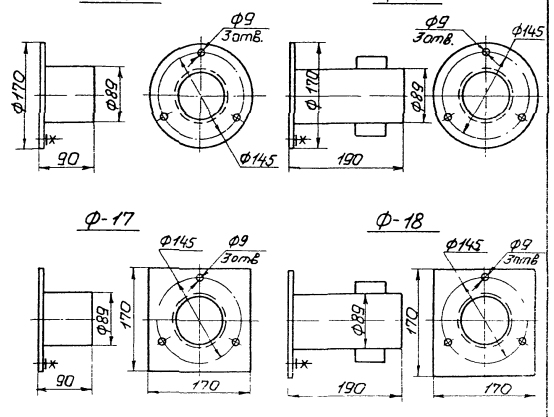

Ф-18	ДУ реле НКС-2	2,94
Ф-17		1,82
Ф-16		2,5
Ф-15		1,45
Условное наименование	Тип устанавливаемого прибора	Масса, Кг

Обозначение при заказе: Фланец Ф-15 3К4-134-81

Фланец Ф 3К4-140-81

предназначен для установки мембранного датчика

Ф-46

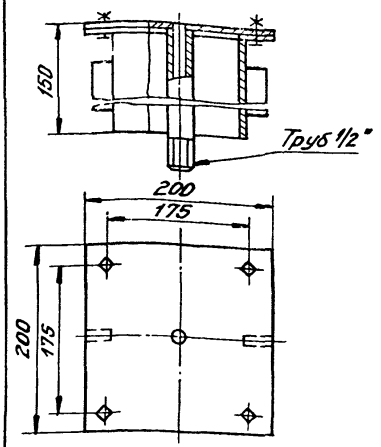

Ф-45

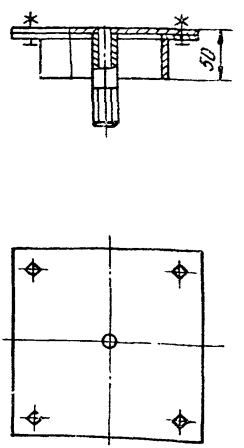

Ф-46	МДУ-2С	2,91
Ф-45		1,47
Условное наименование	Тип устанавливаемого прибора	Масса, кг

Обозначение при заказе: Фланец Ф 3К4-140-81

Фланец Ф-50 3К4-160-82

предназначен для крепления преобразователей сигнализатора уровня СУС

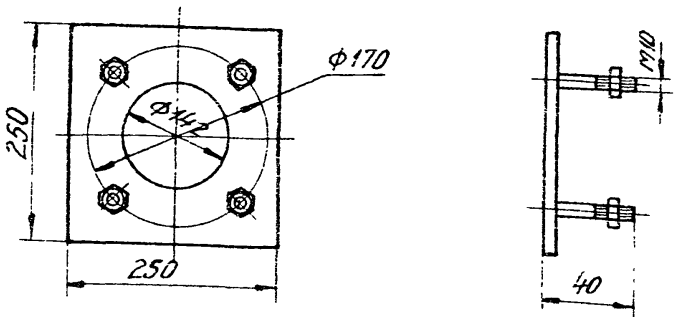

Ф-50	ПП-07; ПП-08, ПП-09, ПП-12, ПП-15 ДМ	1,3
Условное наименование	Тип устанавливаемого прибора	масса, кг

Обозначение при заказе: Фланец Ф-50 3К4-160-82

Стр. с 144 по 159 – чистые,
см. СОДЕРЖАНИЕ,
след. стр. 160.

Форма Ф2.105(11)
Инв.№ подл. | Подп. и дата | Взам.инв.№ | Инв.№ дубл. | Подп. и дат.

УI. ИЗДЕЛИЯ ДЛЯ ОБВЯЗКИ ПРИБОРОВ

Форма Ф2.108(11) 3.м.75г.
Инв.№ подл. | Подп. и дата | Взам.инв.№ | Инв.№ дубл. | Подп. и дат.

Обвязка ОП ТК4-3548-81

Предназначена для приборов при подводе импульсных труб снизу.

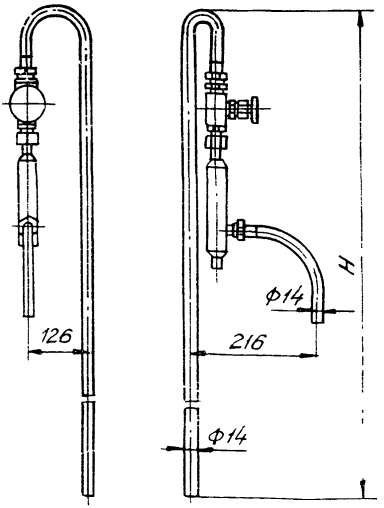

ОП-103	ДП	2200	3,34
ОП-102	ДМ-П, ДМ-Э, ДМ-ЭР ДПМ; 13.ДДИ, ДСС; ДСП, ДС-711Р, ДС-712Р ДС-П, ДС-Э, ДС-ЭР, ДМ-23573, ДМ-23574, ДП	1700	3,04
ОП-101	ДМИ-Р	1200	2,74
Условное наименование	Тип устанавливаемого прибора	H, мм	Масса, кг

Обозначение при заказе: Обвязка ОП-101 ТК4-3548-81

Копировал Фролова

Обвязка ОП ТК4-3550-81

Предназначена для приборов при подводе импульсных трубок сверху

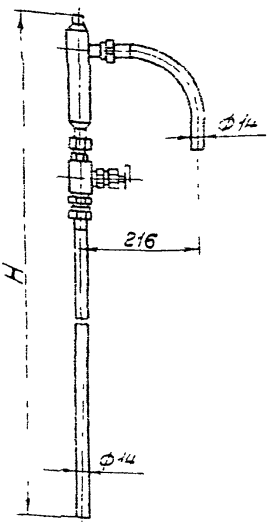

ОП-106	ДГ	1730	2,7
ОП-105	13ДД11; ДСС, ДСП, ДП; ДС-711Р, ДС-712Р, ДС-П; ДМ-П; ДС-Э, ДС-ЭР; ДМ-Э; ДМ-ЭР; ДПМ; ДМ-2357З; ДМ-2357Ч	1400	2,5
ОП-104	ДМИ-2	930	2,2
Условное наименование	Тип устанавливаемого прибора	H, мм	Масса, кг

Обозначение при заказе: Обвязка ОП-104 ТК4-3550-81

Обвязка ОП-107 ТК4-3551-81

предназначена для приборов при подводе импульсных труб снизу.

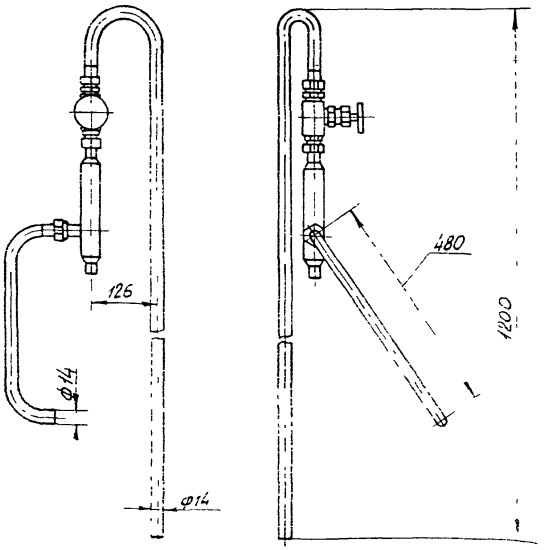

Условное наименование	Тип устанавливаемого прибора	Масса, кг
ОП-107	МП-П, МП-Э; МС-П, МС-Э, ТС-П, ТС-Э; НС-П, НС-Э, ВС-П, ВС-Э, ТНС-П, ТНС-Э; МВС-П, МВС-Э, МАС-П, МАС-Э	2,9

Обозначение при заказе Обвязка ОП-107 ТК4-3551-81

Обвязка ОП-108 ТК4-3552-81

предназначена для приборов при подводе импульсных труб сверху:

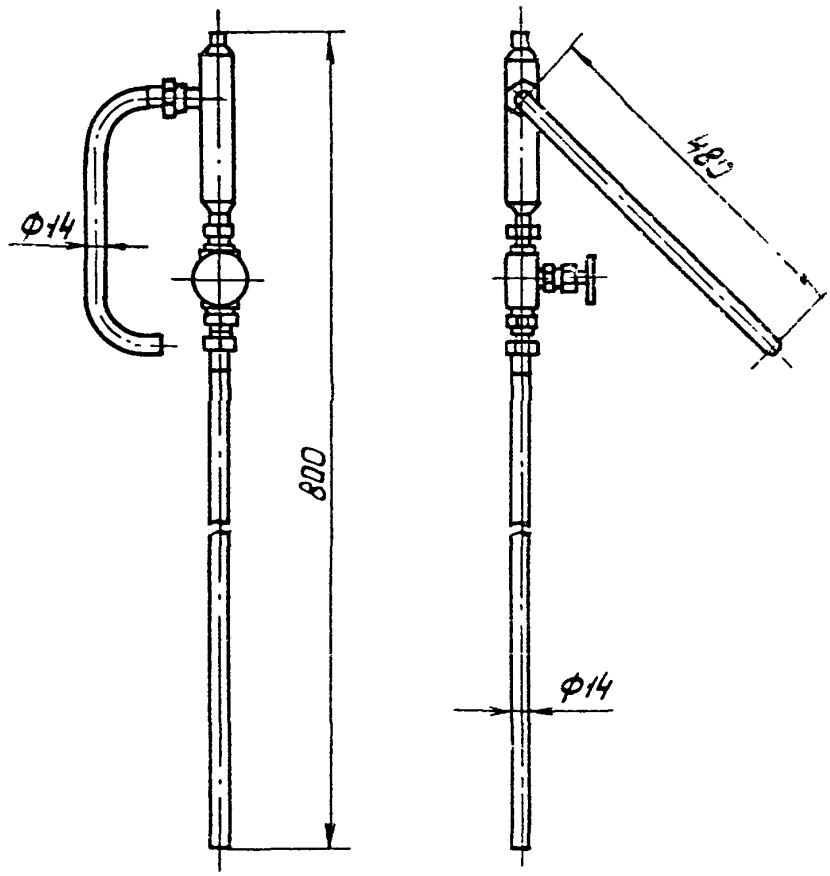

ОП-108	МП-П; МП-Э; МС-П; МС-Э; ТС-П; ТС-Э; НС-П; НС-Э; ВС-П; ВС-Э; ТНС-П; ТНС-Э; МВС-П; МВС-Э; МАС-П; МАС-Э	2,34
Условное наименование	Тип устанавливаемого прибора	Масса, кг

Обозначение при заказе: Обвязка ОП-108 ТК4-3552-81

Копировал: Беш

Обвязка ОП-109 ТК4-3559-81

предназначена для приборов при подводе импульсных труб снизу (сверху)

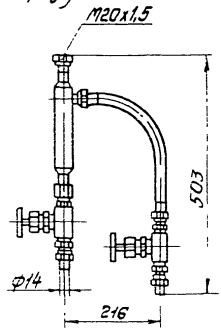

ОП-109	МТС-711 МТС-712 МВТС-711 МВТС-712 МТ2С-711 МТ2С-712 МВТ2С-711 МВТ2С-712	3,1
Условное наименование	Тип устанавливаемого прибора	Масса, кг

Обозначение при заказе: Обвязка ОП-109 ТК4-3559-81

Копировал Фин

Стр. с 166 по 180 - чистые
см. СОДЕРЖАНИЕ,
след стр. 181.

Форма Ф2.108(11) Альбом 3 81 15г.
Инв.№ подл. | Подп. и дата | Взам.инв. № | Инв.№ дубл. | Подп. и дата

УII. КОНСТРУКЦИИ ДЛЯ УСТАНОВКИ ИСПОЛНИТЕЛЬНЫХ МЕХАНИЗМОВ

Форма Ф2.108(11)
Инв.№ подл. | Подп. и дата | Взам.инв. № | Инв.№ дубл. | Подп. и дат

Скоба С-21 ТК4-3502-81

предназначена для установки исполнительного механизма

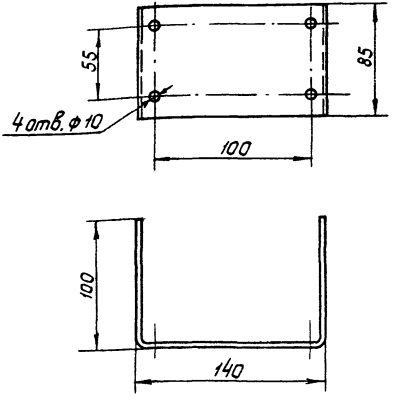

С-21	МИМ-К	0,9
Условное наименование	Тип устанавливаемого прибора	Масса, кг

Обозначение при заказе Скоба С-21 ТК4-3502-81

Стойка СИМ ТК4-3189-81

Предназначена для установки исполнительных механизмов

СИМ-31; СИМ-14; СИМ-32

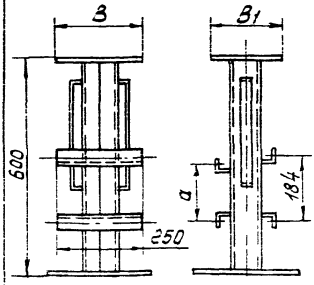

СИМ-33

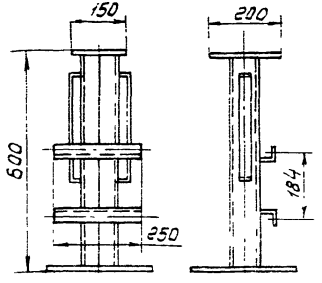

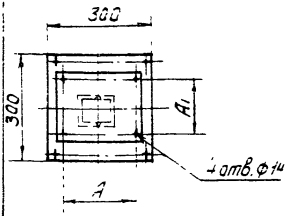

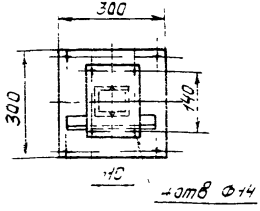

СИМ-33	МЭОБ-25/100	—	—	—	—	—	14,4
СИМ-32	МЭОК-25/100	110	140	150	200	175	
СИМ-14	ИМТМ-4/2,5	160	70	200	100	110	14,5
СИМ-31	МЭО-25/25-0,25; МЭО-10/40-0,25; МЭО-25/63-0,25; МЭО-10/25-0,25-88; МЭО-4/40-0,25-68	204	150	250	200		15,5
Условное наименование	Тип устанавливаемого прибора	А	А1	В	В1	а	масса, кг
		Размеры, мм					

Обозначение при заказе: Стойка СИМ-31 ТК4-3189-81

Копировал: Белик

Стойка СИМ ТК4-3190-81

Предназначена для установки исполнительного механизма

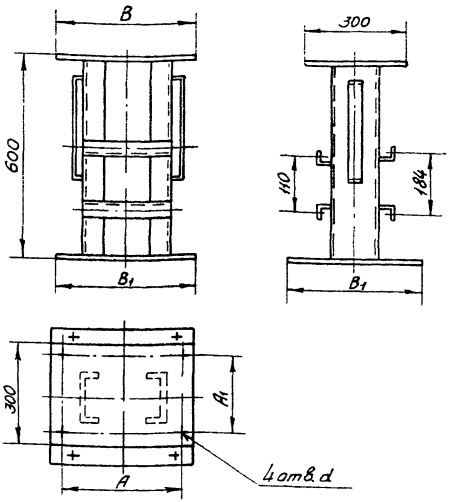

Условное наименование	Тип устанавливаемого прибора	A	A1	B	B1	d	Масса, кг
		Размеры, мм					
СИМ-35	МЭО-63/10-0,25К-68 МЭО-160/25-0,25-68 МЭО-160/63-0,25-68 МЭО-160/25-0,25К-68	300	250	430	400	18	26,5
СИМ-34	МЭО 400/25-0,25К-69 МЭО-400/63-0,25К-69 МЭО-400/63-0,25	435	224	500	500	26	32,8

Обозначение при заказе: Стойка СИМ-34 ТК4-3190-81

Стойка СИМ ТК4-3192-81

Предназначена для установки исполнительных механизмов СИМ-36; СИМ-37 СИМ-38

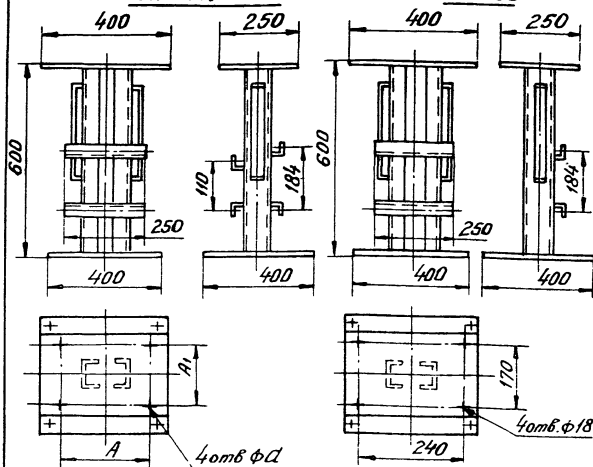

Условное наименование	Тип устанавливаемого прибора	A	A1	d	Масса, кг
		Размеры, мм			
СИМ-38	МЭОБ-63/100	240	170	18	20,3
СИМ-37	МЭОК-63/100				
СИМ-36	МЭО-63/25-0,25К 68; МЭО-63/63-0,25-68; МЭО-63/25-0,25-68; МЭО-25/10-0,25К-68	260	195	15	21

Обозначение при заказе: Стойка СИМ-36 ТК4-3192-81

Копировал Фролова

Стойка СИМ ТК4-3568-81

предназначена для установки исполнительных механизмов

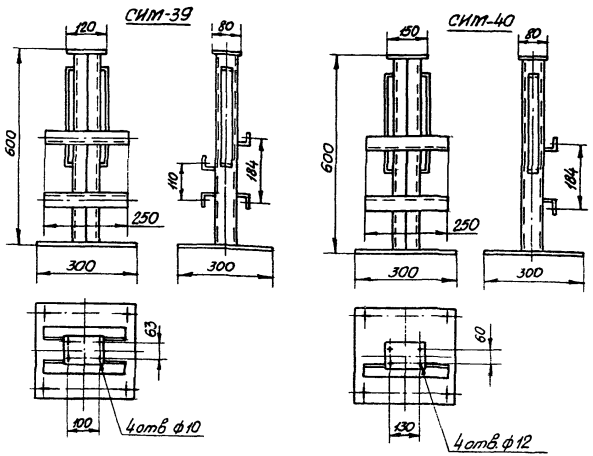

СИМ-40	МЭО-1,6/25-0,63, МЭО-1,6/10-0,25; МЭО-4/63-0,63; МЭО-4/25-0,25	10
СИМ-39	МЭО-1,6/10-0,25-77; МЭО-1,6/25-0,63-77; МЭО-1,6/25-0,25-77; МЭО-1,6/63-0,63-77; МЭО-1,6/63-0,25-77; МЭО-1,6/160-0,63-77; МЭО-4/25-0,25-77; МЭО-4/63-0,25-77; МЭО-4/63-0,63-77; МЭО-4/160-0,63-77	10,4
Условное наименование	Тип устанавливаемого прибора	Масса, кг

Обозначение при заказе: Стойка СИМ-39 ТК4-3568-81

Стр. с 187 по 197 - чистые,
см. СОДЕРЖАНИЕ,
след. стр. 198

Форма Ф2.109(11)
Инв.№ подл. | Подп. и дата | Взам.инв.№ | Инв.№ дубл. | Подп. и дата

VIII. КОНСТРУКЦИИ ДЛЯ ПРОКЛАДКИ ТРАСС

Форма Ф2.108(11)
Инв.№ подл. | Подп. и дата | Взам.инв.№ | Инв.№ дубл. | Подп. и дат.

Колено КР ТК4-3501-81

предназначено для поворота трассы

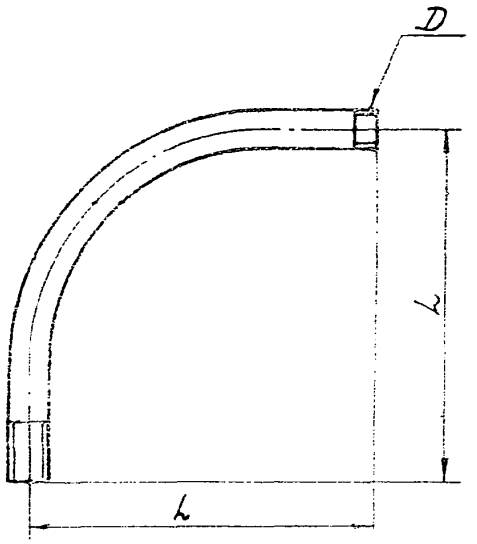

КР-8	50	Труб. 2"	550	3,92
КР-7	40	Труб. 1½"	500	2,76
КР-6	32	Труб. 1¼"		2,26
КР-5	25	Труб. 1"	300	1,09
КР-4	20	Труб. ¾"		0,77
КР-3	15	Труб. ½"		0,60
Условное наименование	Ду	D	L	Масса, кг
	Размеры, мм			

Обозначение при заказе: Колено КР-3 ТК4-3501-81

Колено КС ТК4-386-81

предназначено для поворота трассы

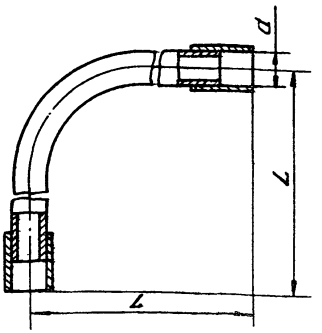

Условное обозначение	Размеры, мм Ду	d	L	Масса, кг	Материал
КС-10	50	61	400	2,8	Труба ГОСТ 3262-75* 60×2,0
КС-9	40	50		2,01	48×2,0
КС-8	25	34	200	0,80	Труба ГОСТ 10704-91 33×1,8
КС-7	20	28		0,65	27×1,8
КС-6	15	23		0,46	22×1,6
КС-5	50	61	400	4,07	Труба ГОСТ 3262-75* 50×3,0
КС-4	40	50		2,09	40×3,0
КС-3	25	34	200	1,18	25×2,8
КС-2	20	28		0,84	20×2,5
КС-1	15	23		0,64	15×2,5

Обозначение при заказе Колено КС-1 ТК4-386-81

Заготовка трубная ЗТ ТК4-3483-81
предназначена для поворота трассы

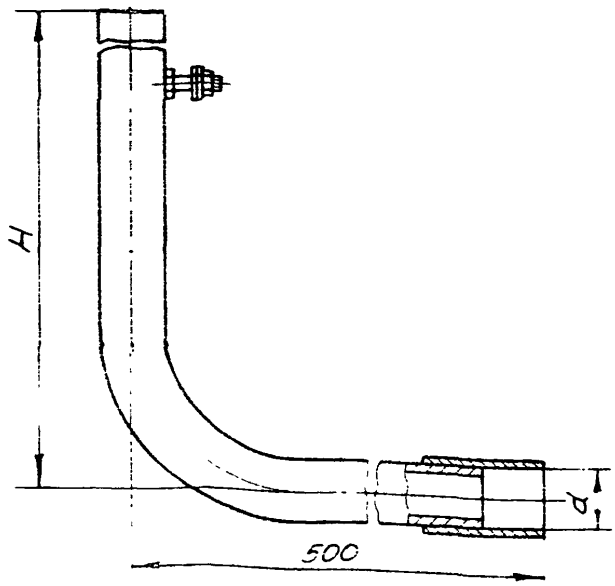

Условное наименование	Размеры, мм Dy	d	H	Масса, кг	Материал
ЗТ-20	50	61	1200	5,61	50х3,0
ЗТ-19	40	50		5,22	40х3,0
ЗТ-18	25	34		3,51	25х2,8
ЗТ-17	20	28		2,50	20х2,5
ЗТ-16	15	23		1,91	15х2,5
ЗТ-15	50	61	800	4,92	50х3,0
ЗТ-14	40	50		3,89	40х3,0
ЗТ-13	25	34		2,67	25х2,8
ЗТ-12	20	28		1,9	20х2,5
ЗТ-11	15	23		1,45	15х2,5
ЗТ-10	50	61	600	4,1	50х3,0
ЗТ-9	40	50		3,23	40х3,0
ЗТ-8	25	34		2,25	25х2,8
ЗТ-7	20	28		1,6	20х2,5
ЗТ-6	15	23		1,22	15х2,5
ЗТ-3	25	34	250	1,5	25х2,8
ЗТ-2	20	28		1,07	20х2,5
ЗТ-1	15	23		0,81	15х2,5

Труба ГОСТ 3262-75

Условное наименование	Размеры, мм Ду	d	H	Масса кг	Материал
ЗТ-41	50	61	1200	4,52	60х2,0
ЗТ-40	40	50		3,6	48х2,0
ЗТ-39	25	34		2,33	33х1,8
ЗТ-38	20	28		1,88	27х1,8
ЗТ-37	15	23		1,34	22х1,6
ЗТ-36	50	61	800	3,38	60х2,0
ЗТ-35	40	50		2,70	48х2,0
ЗТ-34	25	34		1,78	33х1,8
ЗТ-33	20	28		1,43	27х1,8
ЗТ-32	15	23		1,02	22х1,6
ЗТ-31	50	61	600	2,81	60х2,0
ЗТ-30	40	50		2,24	48х2,0
ЗТ-29	25	34		1,5	33х1,8
ЗТ-28	20	28		1,21	27х1,8
ЗТ-27	15	23		0,86	22х1,6
ЗТ-26	25	34	250	1,02	33х1,8
ЗТ-25	20	28		0,81	27х1,8
ЗТ-24	15	23		0,58	22х1,6

Труба ГОСТ 10704-76

Обозначение при заказе Заготовка ЗТ-1 ТК4-3483-80

Угольник перфорированный УП ТК4-2206-74, ТК4-2208-74

предназначен для поворота трассы

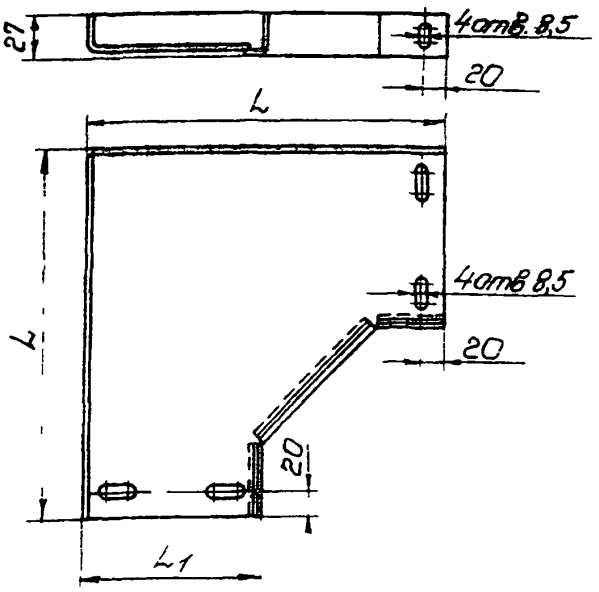

Условное наименование	№ чертежа	Размеры, мм L	Размеры, мм L1	Масса кг
УП145	ТК4-2208-74	314	154	1,71
УП85	ТК4-2206-74	252	92	0,61

Обозначение при заказе Угольник УП85 ТК4-2206-74

Угольник перфорированный УП225 ТК4-2209-74

предназначен для поворота трассы

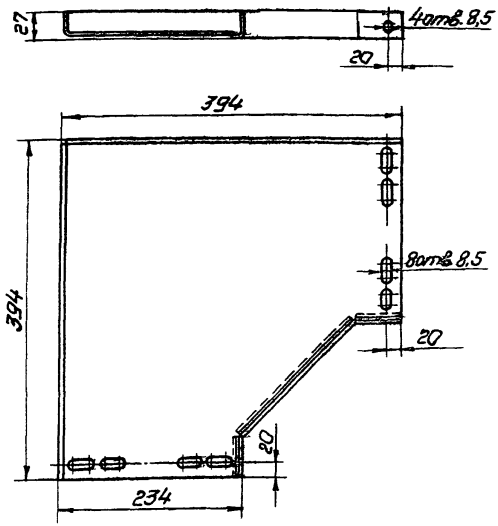

УП225	2,21
Условное наименование	Масса, кг

Обозначение при заказе Угольник УП225 ТК4-2209-74

Тройник перфорированный ТП ТК4-2210-74; ТК4-2211-74 предназначен для разветвления трассы

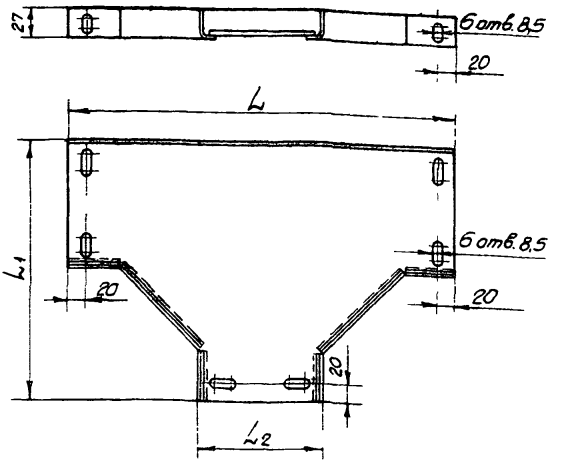

Условное наименование	№ чертежа	Размеры, мм			Масса, кг
		L	L1	L2	
ТП145	ТК4-2211-74	474	314	154	1,92
ТП85	ТК4-2210-74	412	252	92	1,12

Обозначение при заказе: Тройник ТП85 ТК4-2210-74

Тройник перфарированный ТП225 ТК4-2212-74

предназначен для разветвления трассы

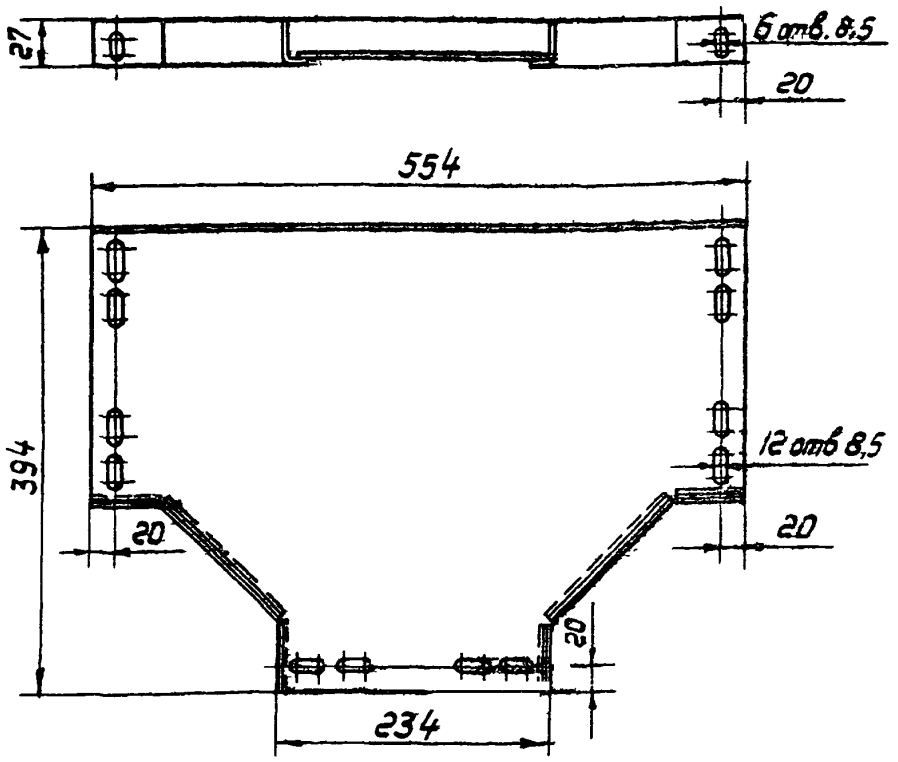

ТП225	3,02
Условное наименование	Масса, кг

Обозначение при заказе Тройник ТП225 ТК4-2212 74

Переходник перфорированный ПП 145×85 ТК4-2216-74
предназначен для изменения ширины трассы

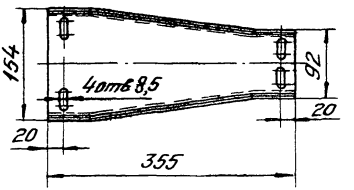

ПП 145×85	0,78
Условное наименование	Масса, кг

Обозначение при заказе: Переходник ПП 145×85 ТК4-2216-74

Переходник перфорированный ПП225х145 ТК4-2217-74
предназначен для изменения ширины трассы

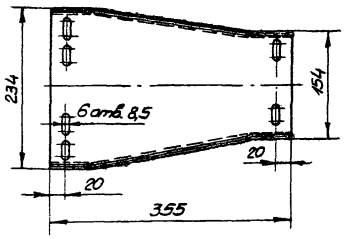

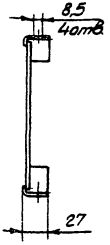

ПП225х145	1,42
Условное наименование	Масса кг

Обозначение при заказе Переходник ПП225х145 ТК4-2217-74

Вставка угловая ВУ ТК3-55-70

предназначена для изменения направления трассы

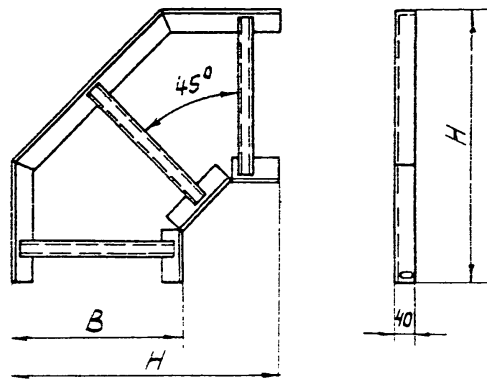

Условное наименование	Размеры, мм		Масса, кг
	B	H	
ВУ400	400	630	3,1
ВУ200	200	430	2,2

Обозначение при заказе: Вставка угловая ВУ200 ТК3-55-70

Вставка тройниковая ВТ ТК3-56-70

предназначена для разветвления трассы

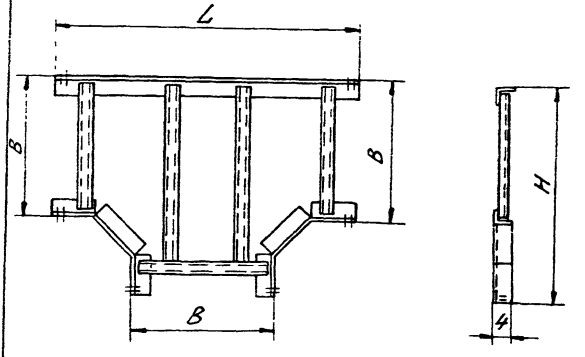

Условное наименование	Размеры, мм			Масса, кг
	B	L	H	
ВТ400	400	860	630	4,0
ВТ200	200	660	430	3,17

Обозначение при заказе: Вставка тройниковая ВТ200 ТК3-56-70

Вставка переходная ВП ТКЗ-57-70

Предназначена для разветвления трассы

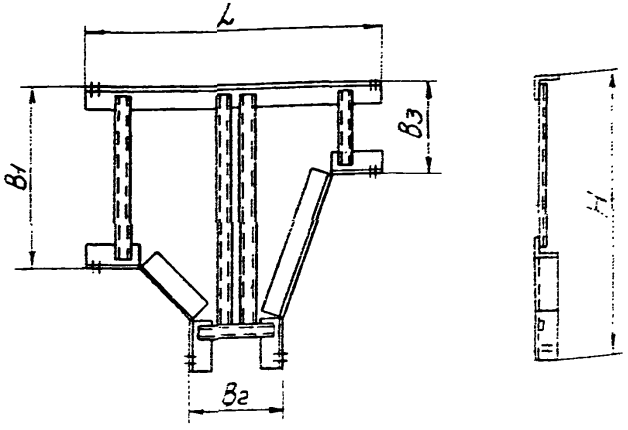

ВП-III	200	400	200	860	430	3,6
ВП-II		200	400	660	630	3,8
ВП-I	400		200			
Условное наименование	B_1	B_2	B_3	L	H	Масса кг
	Размеры, мм					

Обозначение при заказе: Вставка переходная ВП-I ТКЗ-57-70

Вставка угловая ВУН ТК3-229-80

Предназначена для изменения направления трассы

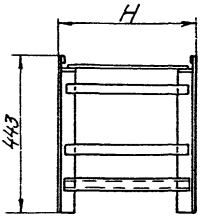

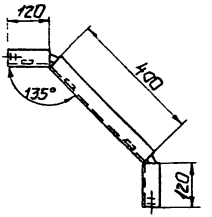

ВУН400	400	3,3
ВУН200	200	2,9
Условное наименование	H, мм	Масса, кг

Обозначение при заказе: Вставка угловая ВУН200 ТК3-229-80

Сгон с гильзой ГС ТК4-3513-81

предназначен для ввода защитных труб в короба и коробки

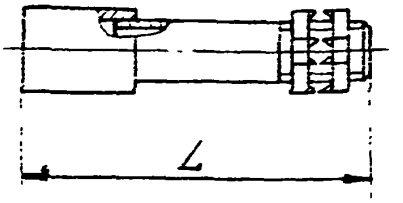

Условное наименование	Условный проход Ду	L, мм	Масса, кг
ГС-5	50	130	0,6
ГС-4	40	108	0,4
ГС-3	25	95	0,2
ГС-2	20		0,14
ГС-1	15		0,13

Обозначение при заказе: Сгон с гильзой ГС-1 ТК4-3513-81

Кронштейн КО ТК4-3533-81

предназначен для обвязки колонн

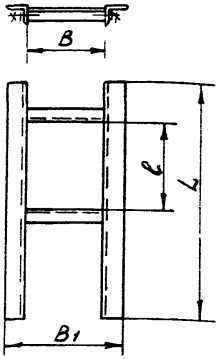

Условное наименование	B	ℓ	L	B_1	Масса, кг
	Размеры, мм				
КО-42	400	807	1235	520	9,72
КО-41		707	1135		1,12
КО-40		607	1035		8,42
КО-9	500			620	8,68
КО-8	600	507	935	720	8,08
КО-7	500			620	7,98
КО-6	400			520	7,72
КО-5	500	407	835	620	7,18
КО-4	400			520	6,92
КО-3	300			420	6,72
КО-2	400	307	735	520	6,32
КО-1	300			420	6,12

Обозначение при заказе: Кронштейн КО-1 ТК4-3533-81

Кронштейн КО ТК4-3534-81

Предназначен для обвязки колонн

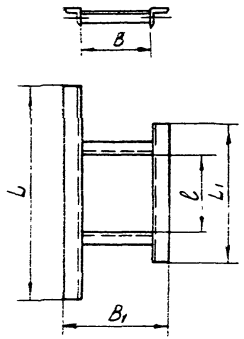

Условное наименование	B	l	L	L1	B1	Масса кг
	Размеры, мм					
КО-45	400	807	1325	925	520	8,12
КО-44		707	1225	825		8,32
КО-43		607	1125	725		7,72
КО-18	500				520	7,92
КО-17	500	507	025	625	720	7,28
КО-16	500				520	7,18
КО-15	400				520	6,92
КО-14	500	407	925	525	620	6,38
КО-13	400				520	6,12
КО-12	300				420	5,92
КО-11	400	307	825	425	520	5,18
КО-10	300				420	4,98

Обозначение при заказе: Кронштейн КО-10 ТК4-3534-81

Кронштейн КО ТК4-3535-81

Предназначен для обвязки колонн

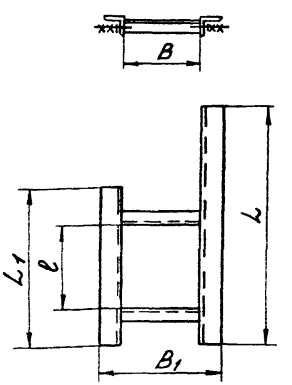

Условное наименование	B	ℓ	L	L1	B1	масса, кг
	Размеры, мм					
КО-48	400	807	1475	925	520	9,62
КО-47		707	1375	825		8,92
КО-46		607	1275	725		8,22
КО-27	500				620	8,48
КО-26	600	507	1175	625	720	7,88
КО-25	500				620	7,78
КО-24	400				520	7,52
КО-23	500	407	1075	525	620	6,98
КО-22	400				520	6,72
КО-21	300				420	6,52
КО-20	400	307	975	425	520	4,93
КО-19	300				420	4,73

Обозначение при заказе: Кронштейн КО-19 ТК4-3535-81

Кронштейн КО ТК4-3537-81

предназначен для обвязки колонн

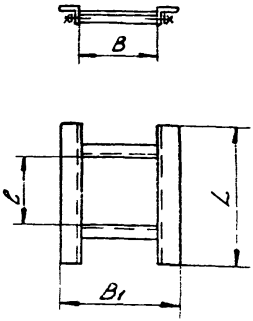

Условное наименование	B	c	L	B_1	Масса, кг
	Размеры, мм				
КО-39	400	807	925	520	7,72
КО-38		707	825		6,92
КО-37		607	725		6,32
КО-35	500			620	5,58
КО-36	600	507	625	720	5,88
КО-34	500			620	5,78
КО-32	400			520	5,52
КО-33	500	407	525	620	4,98
КО-31	400			520	4,72
КО-29	300			420	4,52
КО-30	400	307	425	520	3,44
КО-28	300			420	3,24

Обозначение при заказе: Кронштейн КО-28 ТК4-3537-81

Стяжка КО ТК4-3536-81

Предназначена для стяжки кронштейнов обвязки колонн

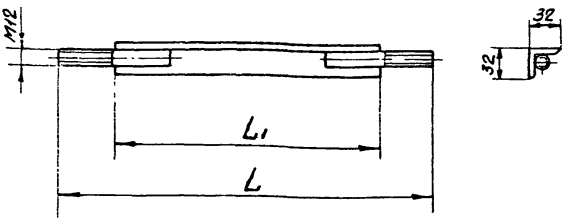

Условное наименование	L	L1	Масса, кг
	Размеры, мм		
КО-52	660	580	0,74
КО-51	560	480	0,69
КО-50	460	380	0,56
КО-49	360	280	0,46

Обозначение при заказе: Стяжка КО-49 ТК4-3536-81

Кронштейн подвесной КПТ ТК4-3237-81

предназначен для прокладки коробов

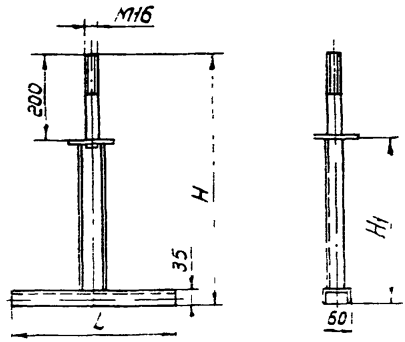

Условное наименование	Тип устанавливаемого короба	H	L	H_1	Масса, кг
		Размеры, мм			
КПТ-18	ПГ200	1430	600	1190	5,45
КПТ-17		1300		1060	5,10
КПТ-16		1200		960	4.84
КПТ-3		800		560	3 78
КПТ-15	ПГ150	1330	500	1090	4,92
КПТ-14		1200		960	4,57
КПТ-13		1100		860	4 30
КПТ-12		700		460	3,25
КПТ-11	ПГ100	1230	400	990	4,39
КПТ-10		1100		860	4,04
КПТ-9		1000		760	3,78
КПТ-1		600		360	2,72

Обозначение при заказе: Кронштейн подвесной КПТ-1 ТК4-3237-81

Кронштейн подвесной КПТ ТК4-3270-81

предназначен для прокладки коробов

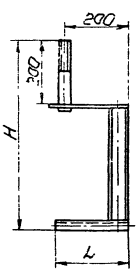

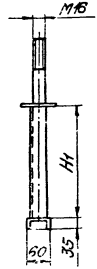

Условное наименование	Тип устанавливаемого короба	H	L	H1	Масса кг
КПТ-28	ПГ 200	1430	330	1190	5,42
КПТ-27		1300		1060	5,07
КПТ-26		1200		960	4,81
КПТ-6		800		560	3,75
КПТ-25	ПГ 150	1330	280	1090	6,02
КПТ-24		1200		960	4,68
КПТ-23		1100		860	4,42
КПТ-22		700		460	3,36
КПТ-21	ПГ 100	1230	230	990	4,62
КПТ-20		1100		860	4,28
КПТ-19		1000		760	4,01
КПТ-4		600		360	2,95

Обозначение при заказе: Кронштейн подвесной КПТ-4 ТК4-3270-81

Лоток ЛСП ТК4-3532-81

предназначен для пристрелки лотков типа К-420 и К-422

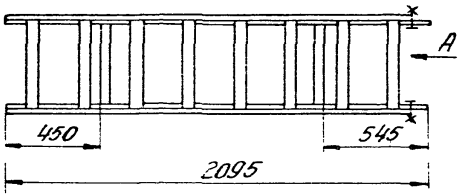

Вид А

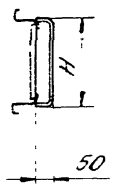

Условное наименование	H, мм	Масса кг
ЛСП-2	210	7,36
ЛСП-1	410	9,01

Обозначение при заказе Лоток ЛСП-1 ТК4-3532-81

Формат
Копировал

Гильза ГТ 3К4-143-81

предназначена для прохода одиночных трубных или кабельных проводок через стены и перекрытия

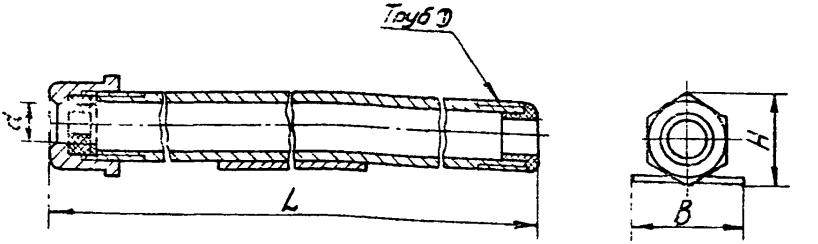

Условное наименование	Условный проход Ду	D	d	H	L	B	Масса, кг
		Размеры, мм					
ГТ-15	40	1 1/2"	32	62	635	55	2,58
ГТ-14	25	1"	22	46	626	34	1,56
ГТ-13	20	3/4"	16	35	624	28	1,07
ГТ-12	40	1 1/2"	32	62	535	55	2,20
ГТ-11	25	1"	22	46	526	34	1,33
ГТ-10	20	3/4"	16	35	524	28	0,91
ГТ-9	40	1 1/2"	32	62	435	55	1,81
ГТ-8	25	1"	22	46	426	34	1,09
ГТ-7	20	3/4"	16	35	424	28	0,74

Обозначение при заказе: Гильза ГТ-7 3К4-143-81

Мост однорядный МТО ТК4-3560-82

Предназначен для прокладки трасс

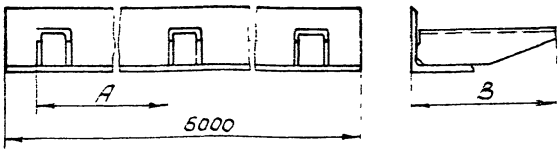

Условное наименование	Размеры, мм А	Размеры, мм В	Масса, кг
МТО-16	2000	454	25,6
МТО-15	1000		27,8
МТО-14	750		29,2
МТО-13	500		32,2
МТО-12	2000	354	26,4
МТО-11	1000		27,3
МТО-10	750		28,6
МТО-9	500		31,2
МТО-8	2000	254	24,5
МТО-7	1000		25,5
МТО-6	750		26,-
МТО-5	500		27,8
МТО-4	2000	164	23,8
МТО-3	1000		24,2
МТО-2	750		24,5
МТО-1	500		25,2

Обозначение при заказе: Мост однорядный МТО-1ТК4-3560-82

Рама моста РМ ТК4-3561-82

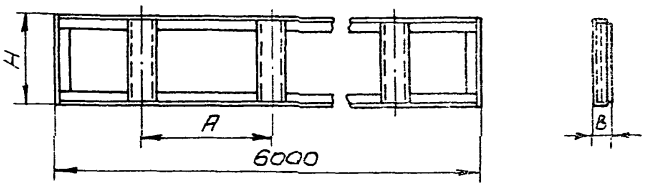

Условное наименование	A	B	H	Масса, кг
	Размеры, мм			
РМ-20	2000	55	612	44,8
РМ-19	1000			48
РМ-18	750			50,2
РМ-17	500			54,5
РМ-16	2000		412	42,2
РМ-15	1000			44,4
РМ-14	750			45,3
РМ-13	500			48,7
РМ-12	2000		510	43,5
РМ-11	1000			46,1
РМ-10	750			47,9
РМ-9	500			51,5
РМ-8	2000	45	306	26
РМ-7	1000			27,7
РМ-6	750			28,7
РМ-5	500			30,9
РМ-4	2000		206	24,8
РМ-3	1000			25,9
РМ-2	750			26,6
РМ-1	500			28

Обозначение при заказе: Рама моста РМ-1 ТК4-3561-82

Мост двухрядный МД1 ТК4-3562.82

Предназначен для прокладки трасс

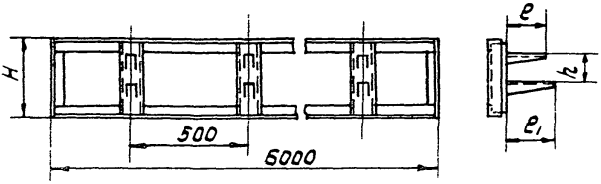

Условное наименование	H	h	e	e1	Масса, кг
	Размеры, мм				
МД1-25	510	300	450		70,7
МД1-24	412		450	250	63,1
МД1-23	510		350	450	69,5
МД1-22	412		350		65,5
МД1-21			350	250	61,9
МД1-20			250	350	61,9
МД1-19			250		58,3
МД1-18			160	350	59,5
МД1-17				250	55,9
МД1-16	306	150	450	350	48,9
МД1-15				250	43,3
МД1-14				160	42,9
МД1-13	206	100	350	450	48,9
МД1-12				250	41,2
МД1-11				160	41,2
МД1-10	306		250	450	45,3
МД1-9	206			350	41,2
МД1-8				160	35,2
МД1-7	306		160	450	39,7
МД1-6	206			350	38,8
МД1-5				250	35,2
МД1-4	306	150	450		50,1
МД1-3	206	100	350		42,8
МД1-2			250		37,6
МД1-1			160		32,8

Обозначение при заказе: Мост двухрядный МД1-1 ТК4-3562-82

Мост двухрядный МД2 ТК4-3563-82

Предназначен для прокладки трасс

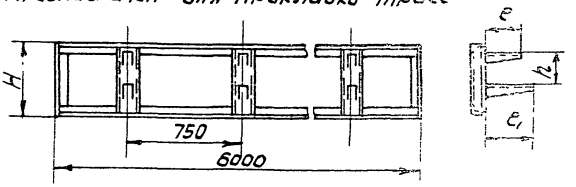

Условное наименование	Размеры, мм				Масса, кг
	H	h	e	e1	
МД2-25	510	300	450		50,7
МД2-24	412		450	250	55,4
МД2-23	510		350	450	59,9
МД2-22	412		350		57
МД2-21			350	250	54,6
МД2-20			250	350	54,6
МД2-19			250		52,2
МД2-18			160	350	53
МД2-17				250	50,6
МД2-16	306	150	450	350	40,7
МД2-15				250	38,3
МД2-14				160	36,7
МД2-13	206	100	350	450	40,7
МД2-12				250	35,4
МД2-11				160	34,6
МД2-10	306		250	450	38,3
МД2-9	206			350	35,4
МД2-8				160	31,4
МД2-7	306		160	450	36,7
МД2-6	206			350	33,8
МД2-5				250	31,4
МД2-4	306	150	450		41,5
МД2-3	206	100	350		37,8
МД2-2			250		33
МД2-1			160		29,8

Обозначение при заказе: Мост двухрядный МД2-1 ТК4-3563-82

Мост двухрядный МДЗ ТК4-3564-82

Предназначен для прокладки трасс

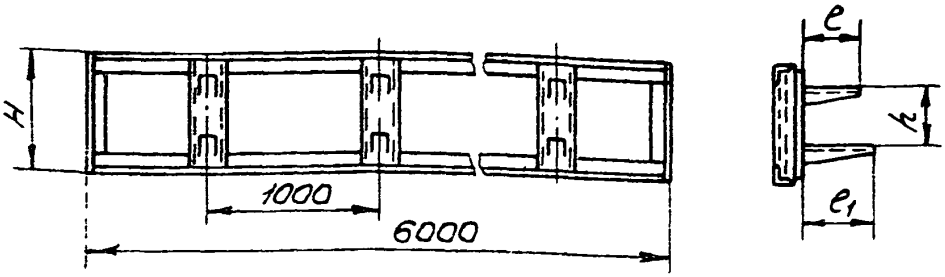

Условное наименование	Размеры, мм				Масса, кг
	H	h	e	e1	
МДЗ-25	510	300	450		55,7
МДЗ-24	412		450	250	51,6
МДЗ-23	510		350	450	55,1
МДЗ-22	412		350		52,8
МДЗ-21			350	250	51
МДЗ-20			250	350	51
МДЗ-19			250		49,2
МДЗ-18			160	350	49,8
МДЗ-17				250	48
МДЗ-16	306	150	450	350	36,7
МДЗ-15				250	34,9
МДЗ-14				160	33,7
МДЗ-13	206	100	350	450	36,7
МДЗ-12				250	32,5
МДЗ-11				160	31,3
МДЗ-10	306		250	450	35,9
МДЗ-9	206			350	32,5
МДЗ-8				160	29,5
МДЗ-7	306		160	450	33,7
МДЗ-6	206			350	31,3
МДЗ-5				250	29,5
МДЗ-4	306	150	450		37,3
МДЗ-3	206	100	350		34,3
МДЗ-2			250		30,7
МДЗ-1			160		28,3

Обозначение при заказе: Мост двухрядный МДЗ-1 ТК4-3564-82

Мост двухрядный МД4 ТК4-3565-82

Предназначен для прокладки трасс

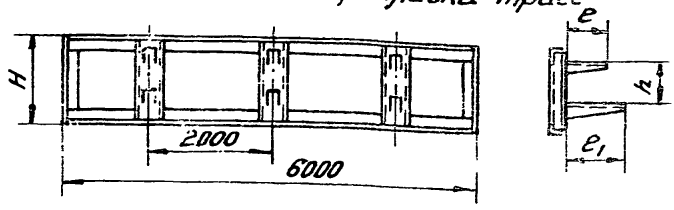

Условное наименование	H	h	e	e1	Масса, кг
	Размеры, мм				
МД4-25	510	300	450		48,3
МД4-24	412		450	250	46,3
МД4-23	510		350	450	48
МД4-22	4 2		350		45,2
МД4-21			350	250	45,2
МД4-20			250	350	45,5
МД4-19			250		43,5
МД4-18			160	350	45,2
МД4-17				250	44
МД4-16	306	150	450	350	30,5
МД4-15				250	29,6
МД4-14				160	29
МД4-13	206		350	450	30,5
МД4-12				250	27,5
МД4-11				160	27,5
МД4-10	306	100	250	450	29,4
МД4-9	206			350	28,1
МД4-8				160	26,6
МД4-7	306		160	450	29
МД4-6	206			350	26,7
МД4-5				250	26,6
МД4-4	306	150	450		30,8
МД4-3	206	100	350		29
МД4-2			250		27,2
МД4-1			160		26

Обозначение при заказе: Мост двухрядный МД4-1 ТК4-3565-82

Копировал Фролова.

Мост трехрядный МТ1 ТК4-3566-82

Предназначен для прокладки трасс

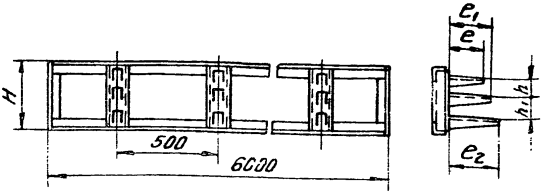

Условное наименование	H	e	e1	e2	h	h1	Масса, кг
		Размеры, мм					
МТ1-23	612	450			300	150	83,3
МТ1-22	510	350		250		100	73,1
МТ1-21	612	250	460	250		150	73,1
МТ1-20			350			100	76,1
МТ1-19			250	450			73,7
МТ1-18	510	250					65,9
МТ1-17		160	350				62,3
МТ1-16	612		250	450			71,3
МТ1-15	510	250					63,5
МТ1-14	412	450		250	150		72,7
МТ1-13				160			70,3
МТ1-12	306	350		250	100		52,5
МТ1-11				160			54,9
МТ1-10	412	250	450		100	150	72,7
МТ1-9	306		350		100		52,5
МТ1-8			250	160			42,9
МТ1-7	412	160	450		100	150	70,3
МТ1-6	306		350		100		48,1
МТ1-5			250				42,9
МТ1-4	510	450			150		80,3
МТ1-3	306	350			100		56,1
МТ1-2		250					45,3
МТ1-1		160					38,1

Обозначение при заказе: Мост трехрядный МТ1-1 ТК4-3566-82

Мост трехрядный МТ2 ТКЧ-3567-82

Предназначен для прокладки трасс

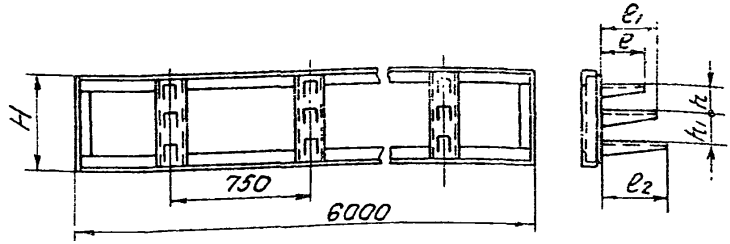

Условное наименование	H	e	e1	e2	h	h1	Масса, кг
	Размеры, мм						
МТ2-23	612	450			300	150	69,4
МТ2-22	510	350		250		100	62,3
МТ2-21	612	250	450	250		150	67,8
МТ2-20			350			100	64,6
МТ2-19			250	450			63
МТ2-18	510		250				57,5
МТ2-17		160	350				60,7
МТ2-16	612		250	450			61,4
МТ2-15	510		250				55,2
МТ2-14	412	450		250	150		62
МТ2-13				160			60,2
МТ2-12	306	350		250	100		43,1
МТ2-11				160			41,5
МТ2-10	412	250	450		100	150	61,2
МТ2-9	306		350		100		43,1
МТ2-8			250	160			41,5
МТ2-7	412	160	450		100	150	60,2
МТ2-6	306		350		100		41,5
МТ2-5			250				36,7
МТ2-4	510	450			150		67,1
МТ2-3	306	350			100		46,5
МТ2-2		250					38,3
МТ2-1		160					33,5

Обозначение при заказе: Мост трехрядный МТ2-1 ТКЧ-3567-82

Мост трехрядный МТ3 ТК4-3569-82

Предназначен для прокладки трасс

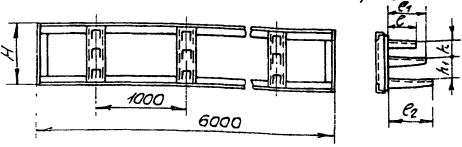

Условное наименование	H	e	e_1	e_2	h	h_1	Масса, кг
	Размеры, мм						
МТ3-23	612	450			300	150	62,4
МТ3-22	510	350		250		100	56,9
МТ3-21	612	250	450	250		150	57,6
МТ3-20			350			100	58,8
МТ3-19			250	450			57,6
МТ3-18	510	250					53,3
МТ3-17		160	350				55,7
МТ3-16	612		250	450			56,4
МТ3-15	510		250				52,1
МТ3-14	412	450		250	150		56,4
МТ3-13				160			55,2
МТ3-12	306	350		250	100		38,5
МТ3-11				160			37,3
МТ3-10	412	250	450		100	150	56,4
МТ3-9	306		350		100		38,5
МТ3-8			250	160			33,7
МТ3-7	412	160	450		100	150	55,2
МТ3-6	306		350		100		37,3
МТ3-5			250				33,7
МТ3-4	510	450			150		60,5
МТ3-3	306	350			100		40,3
МТ3-2		250					34,9
МТ3-1		160					31,3

Обозначение при заказе: Мост трехрядный МТ3-1 ТК4-3569-82

Мост трехрядный МТ4 ТК4-3570-82

Предназначен для прокладки трасс

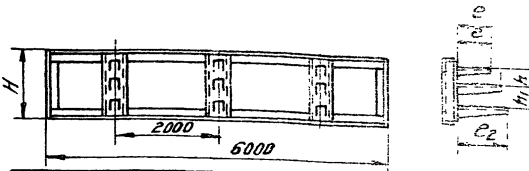

Условное наименование	H	e	e1	e2	h	h1	Масса, кг
		Размеры, мм					
МТ4-23	612	450			300	150	52
МТ4-22	510	350	250			100	48,9
МТ4-21	612	250	450	250		150	49,6
МТ4-20			350			100	50,2
МТ4-19			250	450			49,6
МТ4-18	510	250					47,1
МТ4-17		160	350				48,3
МТ4-16	612		250	450			49
МТ4-15	510		250				46,5
МТ4-14	412	450		250	150		48,2
МТ4-13				160			47,6
МТ4-12	306	350		250	100		31,4
МТ4-11				160			30,8
МТ4-10	412	250	450		100	150	48,2
МТ4-9	306		350		100		31,4
МТ4-8			250	160			29
МТ4-7	412	160	450		100	150	47,7
МТ4-6	306		350		100		30,8
МТ4-5			250				29
МТ4-4	510	450			150		50,7
МТ4-3	306	350			100		32,3
МТ4-2		250					29,6
МТ4-1		160					27,8

Обозначение при заказе: Мост трехрядный МТ4 ТК4-3570-82

Котировал фролова

Мост четырехрядный МЧ ТК4-3571-82
предназначен для прокладки трасс.

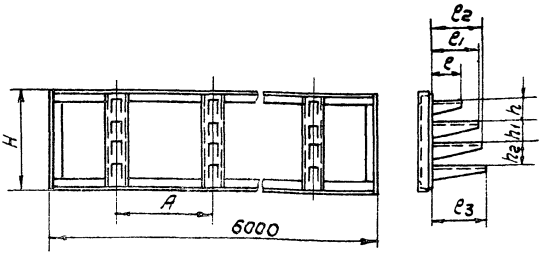

Условное наименование	A	H	e	e1	e2	e3	h	h1	h2	Масса кг
	Размеры, мм									
МЧ2-8	750	612	350	250	160		300	100	100	66,2
МЧ2-7			250	350						67,8
МЧ2-6			350	450	160		200	100	150	69,4
МЧ2-5			250	350					100	67,8
МЧ2-4			450				150			75,8
МЧ2-3		412	350				100			68,2
МЧ2-2			250							58,6
МЧ2-1			160							55,2
МЧ1-8	500	612	350	250	160		300	100	100	78,5
МЧ1-7			250	350						80,9
МЧ1-6			350	450	160		200	100	150	83,3
МЧ1-5			250	350					100	80,9
МЧ1-4			450				150			92,9
МЧ1-3		412	350				100			82,3
МЧ1-2			250							67,9
МЧ1-1			160							58,3

Обозначение при заказе: Мост четырехрядный МЧ1-1 ТК4-3571-82

Мост четырехрядный МЧ ТК4-3572-82

Предназначен для прокладки трасс

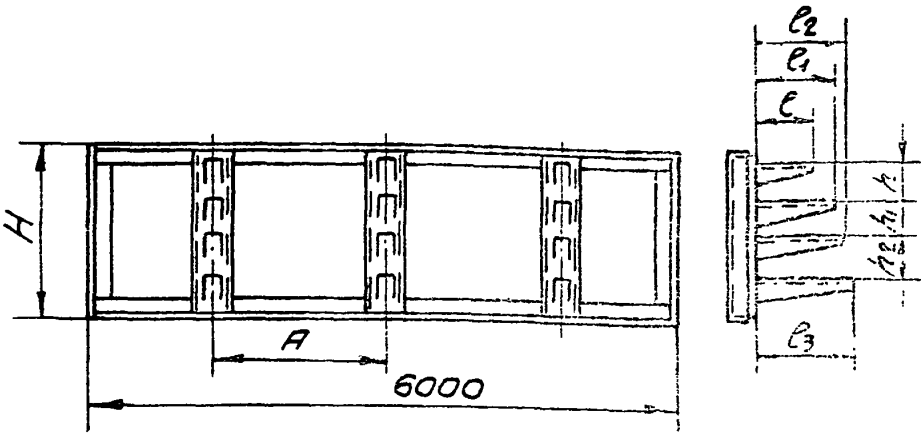

Условное наименование	A	H	ℓ	ℓ1	ℓ2	ℓ3	h	h1	h2	Масса, кг
	Размеры, мм									
МЧ4-8	2000	612	350		250	160	300	100	100	50.8
МЧ4-7			250		350					51,4
МЧ4-6			350		450	160	200		150	52,0
МЧ4-5			250		350				100	51,4
МЧ4-4			450				150			54,4
МЧ4-3		412	350				100			50,6
МЧ4-2			250							47,0
МЧ4-1			160							44,6
МЧ3-8	1000	612	350		250	160	300	100	100	60,0
МЧ3-7			250		350					61,2
МЧ3-6			350		450	160	200		150	62,4
МЧ3-5			250		350				100	61,2
МЧ3-4			450				150			67,2
МЧ3-3		412	350				100			61,2
МЧ3-2			250							54,0
МЧ3-1			160							49,2

Обозначение при заказе: Мост четырехрядный МЧ3-1 ТК4-3572-82

Кронштейн КТ ТК4-3227-82

предназначен для прокладки мостов кабельных, коробов, брусов

КТ-7; КТ-8; КТ-9; КТ-10; КТ-11

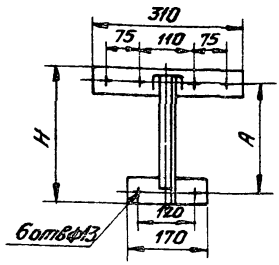

КТ-12; КТ-13; КТ-14, КТ-15, КТ-16

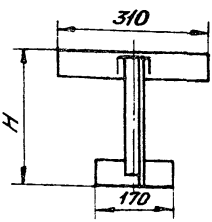

Условное наименование	A	H	L	Масса, кг
	Размеры, мм			
КТ-11	500	560	1080	7,44
КТ-10			880	5,99
КТ-9	400	460	680	5,05
КТ-8			580	4,55
КТ-7	200	260	480	3,92

Продолжение

Условное наименование	A	H	L	Масса, кг
	Размеры, мм			
КТ-16	—	560	1080	7,46
КТ-15			880	6,01
КТ-14		460	680	5,07
КТ-13			580	4,57
КТ-12		260	480	3,94

Обозначение при заказе: Кронштейн КТ-7 ТК4-3227-82

Копировал Фролова

Кронштейн КТ ТК4-3226-71

предназначен для прокладки коробов, мостов кабельных, блоков

КТ-17; КТ-18; КТ-19; КТ-20; КТ-21; КТ-22; КТ-23

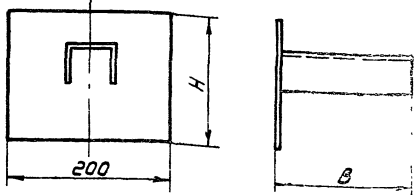

КТ-24; КТ-25; КТ-26; КТ-27; КТ-28; КТ-29; КТ-30

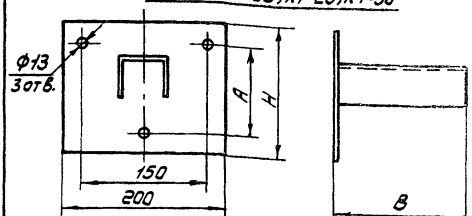

Условное наименование	A	B	H	Масса, кг
	Размеры, мм			
КТ-23	—	650	250	4,75
КТ-22		560		3,92
КТ-21		460		3,57
КТ-20		360		3,22
КТ-19		270		2,90
КТ-18		220	150	1,94
КТ-17		170		1,76

Продолжение

Условное наименование	A	B	H	Масса, кг
	Размеры, мм			
КТ-30	150	650	250	4,73
КТ-29		560		3,90
КТ-28		460		3,55
КТ-27		360		3,20
КТ-26		270		2,88
КТ-25	100	220	150	1,92
КТ-24		170		1,74

Обозначение при заказе: Кронштейн КТ-17 ТК4-3226-71

Стр. с 237 по 260 - чистые
см. СОДЕРЖАНИЕ,
след. стр. 261.

Форма Ф2.105(11)

Инв.№ подл.	Подп. и дата	Взам.инв. №	Инв.№ дубл.	Подп. и дат

IX. ПРОЧИЕ ИЗДЕЛИЯ

Форма Ф2.105(11)

Инв.№ подл.	Подп. и дата	Взам.инв. №	Инв.№ дубл.	Подп. и дат

Подставка ГСП ТК4-3240-81

предназначена для установки приборов ГСП

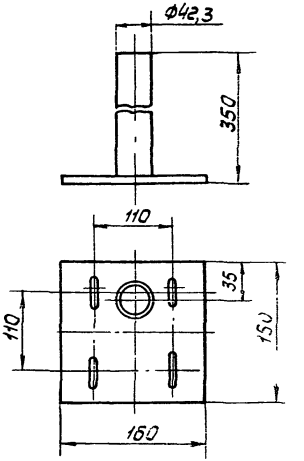

ГСП	13ДД11; ТС-Э; ТНС-П; ТНС-Э МП-Э; МВС-Э; НС-П; НС-Э; ТС-П ВС-П; МС-П; ДМ-П; ДМ-Э; ВС-Э; ДМ-ЭР; МП-П; МАС-Э; МАС-П; МВС-П; МС-Э	1,52
Условное наименование	Тип устанавливаемого прибора	масса, кг

Обозначение при заказе: Подставка ГСП ТК4-3240-81

Подставка ППК-1 ТК4-3512-81

предназначена для установки приборов.

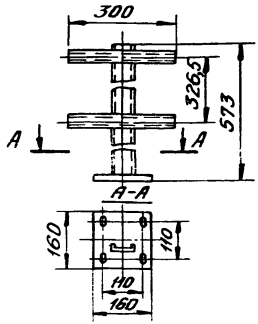

Условное наименование	Тип устанавливаемого прибора	Масса, кг
ППК-1	ТЖС-711; ТЖС-712;	2,9
	ТЖ-712Р; ТЖ2С-711; ТЖ2С-712;	
	ТГ2С-712; ТГС-711; ТГС-712; ТЖ-711Р;	
	МТ-712Р; ТГ-711Р; ТГ-712Р; ТГ2С-711;	
	МТ2С-712; МТС-711; МТС-712; МТ-711Р;	
	ВТС-712; ВТ2С-711; МТ2С-711;	
	МВТ-712Р; ВТ2С-712; ВТС-711;	
	МВТС-711; МВТС-712; МВТ-711Р;	
	МСС-712Р; МВТ2С-711; МВТ2С-712	
	МСС-712П	

Обозначение при заказе. Подставка ППК-1 ТК4-3512-81

Втулка В ТК4-3503-81

предназначена для установки приборов

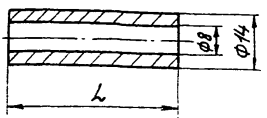

Условное наименование	Тип устанавливаемого прибора		L, мм	Материал	Масса, кг
	На кронштейне КЛ-4 ТК4-3507-81	На стойке ТК4-3495-81 На кронштейне КУ-1 ТК4-3496-81			
В-5	—	МП4-I, ВП4-VI, МВП4-VI	75	Медь или латунь или алюминий	0,022
В-3		ТПП4-III, МП4-III, ВП4-III, МВП4-III; ТПГ4-VI, ТПЖ4-VI		Сталь	
В-2	ВЭ-16р6	МВП4-V; МП4-V; ВП4-V	55		0,015

Обозначение при заказе: Втулка В-1 ТК4-3503-81

Хомут Х ТК4-3361-72; ЗК4-141-81

предназначен для крепления труб, приборов

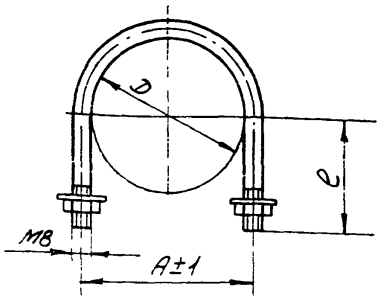

Х-115	ЗК4-141-81	Защитная труба датчика ДСУ	124	115	105	0,4
Х-140	ТК4-3361-72	Сосуд влагоотделительный	150	140	88	0,17
Х-70		Ф-2М, ФВ-1,6 ФВ-6,	80	70	53	0,1
Условное наименование	№чертежа	Тип устанавливаемого прибора	А	Д	е	Масса кг
			Размеры, мм			

Обозначение при заказе: Хомут Х-70; ТК4-3361-72

Коллектор сливной КС ТК4-507-69

предназначен для слива жидкостей

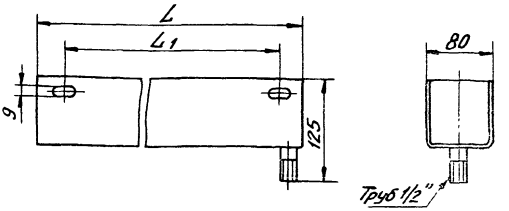

КС-1100	1080	1030	5,63
КС-700	680	630	4,1
Условное наименование	L	L1	Масса, кг
	Размеры, мм		

Обозначение при заказе: Коллектор КС-700 ТК4-507-69

Коллектор воздушный КВ ТК4-505-69

предназначен для питания приборов воздухом

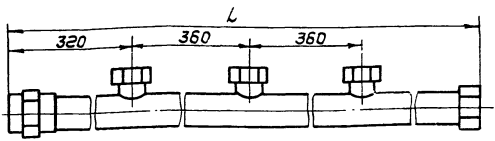

Условное наименование	L, мм	Масса, кг
КВ-2	780	2,03
КВ-1	1180	2,7

Обозначение при заказе: Коллектор КВ-1 ТК4-505-69

Стр. с 268 по 285 - чистые,
ст. СОДЕРЖАНИЕ,
след. стр. 286.

Инв.№ подл. | Подп. и дата | Взам.инв.№ | Инв.№ дубл. | Подп. и дат

Приложение

Таблица
выбора конструкций для установки приборов и средств автоматизации

Наименование прибора	Тип прибора	Конструкция					
		Место установки					
		на стене		на полу		на технологич. оборудовании	
		№ чертежа	стр	№ чертежа	стр	№ чертежа	стр
Приборы для измерения и регулирования температуры							
Датчик температуры камерный биметаллический	ДТКБ-49 ДТКБ-50 ДТКБ-51 ДТКБ-52 ДТКБ-53 ДТКБ-54 ДТКБ-55 ДТКБ-56 ДТКБ-57	ТК4-3541-81	85				
Датчик-реле температуры	ТР-ОМ5 ТР-1Б ТР-2Б			ТК4-3495-81	108	ЗК4-138-81 ЗК4-142-81	139 138
Датчик термометра манометрического	ТДЖ-Э ТДГ-Э					ЗК4-138-81 ЗК4-142-81	139 138
Регулятор температуры биметаллический пневматический	РТБП	ТК4-3524-81	81				
Регулятор температуры полупроводниковый	ПТР-П ПТР-2 ПТР-3	ТК4-3409-81	80	ТК4-3495-81	108	ЗК4-138-81 ЗК4-142-81	139 138
Термометр манометрический показывающий	ТПП-СК ТПГ-СК			ТК4-3495-81	108	ЗК4-138-81 ЗК4-142-81	139 138
Термометр манометрический	ТПП2-В	ТК4-3504-81	82			ЗК4-30-75	182

Форма Ф2.105(11)

Инв.№ подл. | Подп. и дата | Взам.инв. № | Инв.№ дубл. | Подп. и дат

Наименование прибора	Тип прибора	Конструкция, место установки: на стене, № чертежа	стр	на полу, № чертежа	стр	на технологич. оборудовании, № чертежа	стр
Термометр манометрический пневматический	ТНП-К-01	ТК4-3524-81	81			ЗК4-138-81	139
	ТРП-Д-01					ЗК4-142-81	138
	ТРП-Д-02						
	ТРП-Д-03						
	ТРП-Д-04						
	ТРП-Д-05						
	ТРП-Д-06						
	ТРП-Д-07						
	ТРП-Д-08						
	ТРП-Д-09						
Термометр манометрический самопишущий	ТГ-711Р	ТК4-3411-81	86	ТК4-550-81	107	ЗК4-138-81	139
	ТГ-712Р			ТК4-546-81	32	ЗК4-142-81	138
	ТГ2С-711			ТК4-3512-81	263		
	ТГ2С-712						
	ТГС-711						
	ТГС-712						
	ТЖ-711Р						
	ТЖ-712Р						
	ТЖ2С-711						
	ТЖ2С-712						
	ТЖС-711						
	ТЖС-712						
Термометр манометрический	ТПГ4-УГ1			ТК4-3495-81	108	ЗК4-138-81	139
	ТПЖ4-УГ1			ТК4-3503-81	264	ЗК4-142-81	138
	ТПП4-Ш						
	ТПГ4-У			ТК4-3495-81	108	ЗК4-138-81	139
	ТПГ-4					ЗК4-142-81	138
	ТПЖ-4						
	ТПЖ4-У						
Терморегулирующее устройство дилатометрическое пневматическое	ТУДП-М					ЗК4-138-81	139
						ЗК4-142-81	138

Форма Ф2.105(11)

Инв.№ подл. | Подп. и дата | Взам.инв.№ | Инв. дубл. | Подп. и дат

Наименование прибора	Тип прибора	Конструкция					
		место установки					
		на стене		на полу		на технологич оборудовании	
		№ чертежа	стр	№ чертежа	стр	№ чертежа	стр
Терморегулирующее устройство дилатометрическое электрическое	ТУДЭ-I4 ТУДЭ-I2					ЗК4-I38-8I ЗК4-I42-8I	I39 I38
Термометр сопротивления	ТСМ-I00 ТСМ-200	ТК4-35I8-8I	65				
Термометр сопротивления	ТСМ-507I ТСП-507I ТСМ-6097 ТСП-6097 ТСП-7I2	ТК4-345I-8I	87			ЗК4-I38-8I ЗК4-I42-8I	I39 I38
Термопара	ТХА-05I5 ТХК-05I5	ТК4-345I-8I	87			ЗК4-I38-8I ЗК4-I42-8I	I39 I38
Теомометр сопротивления	ТСМ-6II4	ТК4-3409-8I	80				
Термометр сопротивления Термопара	ТСП-3026 ТХК-529 ТХК-539М					ЗК4-39-8I	I33
Термометр сопротивления	ТСП-80I2 ТСМ-80I2	ТК4-3487-8I	84				

Инв.№ подл. | Подп. и дата | Взам.инв.№ | Инв. дубл. | Подп. и дат

Наименование прибора	Тип прибора	Конструкция место установки: на стене № чертежа	стр	на полу № чертежа	стр	на технологич. оборудовании № чертежа	стр
Приборы для измерения и регулирования давления, разрежения и расхода							
Вакуумметр показывающий	ВТИ-I2I8 ОБВI-I00	ТК4-467-8I ТК4-468-8I	62 7I	ТК4-3546-8I	II7		
Вакуумметр показывающий сигнализирующий	ВП4-Ш			ТК4-3495-8I ТК4-3503-8I	I08 264		
Вакуумметр показывающий сигнализирующий взрывозащищенный	ВП4-IУ			ТК4-3495-8I	I08		
Вакуумметр показывающий с пневмодатчиком	ВП4-У			ТК4-3495-8I ТК4-3503-8I	I08 264		
Вакуумметр показывающий с электрическим сигналом	ВП4-УI			ТК4-3495-8I ТК4-3503-8I	I08 264		
Вакуумметр показывающий во взрывонепроницаемом корпусе	ВЭ-I6рб	ТК4-3507-8I ТК4-3503-8I	63 264	ТК4-3544-8I	II4		
Вакуумметр самопишущий	ВТС-7II ВТС-7I2 ВТ2С-7II ВТ2С-7I2	ТК4-34II-8I	86	ТК4-35I2-8I ТК4-546-8I ТК4-550-8I	263 32 I07		
Вакуумметр электроконтактный	ЭКВ-IУ			ТК4-3495-8I ТК4-3450-8I	I08 II6		
Вакуумметр сильфонный	ВС-ЭI ВС-ПI	ТК4-355I-8I ТК4-3552-8I	I63 I64	ТК4-546-8I ТК4-550-8I ТК4-3240-8I	32 I07 262		
Вторичный прибор самопишущий интегрирующий	МСС-7I2Р МСС-7I2П	ТК4-34II-8I	86	ТК4-35I2-8I ТК4-546-8I ТК4-550-8I	263 32 I07		

Форма Ф2.105(11)

Инв.№ подл. | Подп. и дата | Взам.инв. № | Инв. № дубл. | Подп. и дат

Наименование прибора	Тип прибора	Конструкция					
		место установки					
		на стене		на полу		на технологич. оборудовании	
		№ чертежа	стр	№ чертежа	стр	№ чертежа	стр
Датчик-реле давления	ДД-0,6	ТК4-3511-81	75	ТК4-3490-81	III		
	ДД-1,0						
	ДД-1,6						
	ДД-2,5						
	ДД-4						
	ДД-6						
	ДД-10						
	ДД-16						
Датчик-реле давления	РД-1Б-010М5			ТК4-3495-81	108		
	РД-1Б-020М5						
	РД-1Б-030М5						
	РД-1Б-040М5						
	РД-1Б-050М5						
	РД-1Б-060М5						
	РД-2Б-01-0М5						
	РД-2Б-02-0М5						
	РД-2Б-030М5						
	РД-2Б-040М5						
	РД-2Б-050М5						
	РД-2Б-060М5						
Датчик-реле напора	ДН-40	ТК4-3511-81	75	ТК4-3490-81	III		
	ДН-100						
	ДН-160						
	ДН-250						
	ДН-400						
	ДН-600						
	ДН-1000						
	ДН-1600						
	ДН-2500						
	ДН-4000						

Инв.№ подл. | Подп. и дата | Взам.инв.№ | Инв. дубл. | Подп. дат

Форма Ф2.105(11) 9 01 85г.

Наименование прибора	Тип прибора	Конструкция, место установки: на стене		на полу		на технологич. оборудовании	
		№ чертежа	стр	№ чертежа	стр	№ чертежа	стр
Датчик-реле тяги	ДТ-40 ДТ-100 ДТ-160 ДТ-250 ДТ-400 ДТ-600 ДТ-1000 ДТ-1600 ДТ-2500 ДТ-4000	ТК4-3511-81	75	ТК4-3490-81	111		
Датчик-реле напора и тяги	ДНТ-100	ТК4-3511-81	75	ТК4-3490-81	111		
Датчик-реле перепада напора	ДПН-100	ТК4-3511-81	75	ТК4-3490-81	111		
Датчик-реле разности давлений	РКС-1			ТК4-3495-81	108		
Дифманометр двухтрубный стеклянный	ДТ-5 ДТ-50	ТК4-3500-81	66				
Дифманометр колокольный	ДК03702 ДКОФМ			ТК4-550-81	107		
Дифманометр мембранный	ДМ3583М ДМ3583ФМ			ТК4-499-81 ТК4-550-81	33 107		
	ДМ23573	ТК4-3548-81	161				
	ДМ23574	ТК4-3550-8	162				
Дифманометр мембранный пневматический	ДМ-П1	ТК4-3548-81	161	ТК4-546-81	32		
	ДМ-П2	ТК4-3550-81	162	ТК4-550-81 ТК4-3240-81	107 262		
Дифманометр мембранный электрический	ДМ-ЭР1	ТК4-3548-81	161	ТК4-546-81	32		
	ДМ-ЭР2	ТК4-3550-81	162	ТК4-550-81	107		
	ДМ-Э1			ТК4-3240-81	262		
	ДМ-Э2						
Дифманометр мембранный взаимозаменяемый	ДМИ-Р	ТК4-3548-81 ТК4-3550-81	161 162	ТК4-550-81	107		

Форма Ф2.103(11)

Инв.№ подл. | Подп. и дата | Взам.инв. № | Инв., дубл. | Подп. и дат.

Наименование прибора	Тип прибора	Конструкция: место установки — на стене: № чертежа	стр	на полу: № чертежа	стр	на технологич. оборудовании: № чертежа	стр
Дифманометр поплавковый жидкостной самопишущий	ДПМ-710	ТК4-3548-81	I61	ТК4-546-81	32		
	ДПМ-710Р	ТК4-3550-81	I62	ТК4-550-81	I07		
	ДПМ-710						
	ДПМ-710						
	ДПМ-712р						
	ДПМ-780						
	ДПМ-780р						
	ДПМ-787						
	ДПМ-787р						
Дифманометр мембранный	ДМПК-100			ТК4-550-81	I07		
				ТК4-546-81	31		
Дифманометр поплавковый ртутный	ДП-710	ТК4-3548-81	I61	ТК4-546-81	32		
	ДП-710р	ТК4-3550-81	I62	ТК4-550-81	I07		
	ДП-710ч						
	ДП-710чр						
	ДП-712р						
	ДП-778						
	ДП-778р						
	ДП-780						
	ДП-780р						
	ДП-781р						
	ДП-787						
	ДП-787р						
Дифманометр сильфонный	ДСС-710Н	ТК4-3548-81	I61	ТК4-546-81	32		
	ДСС-710В	ТК4-3550-81	I62	ТК4-550-81	I07		
	ДСС-710чН						
	ДСС-710чВ						
	ДСС-712Н						
	ДСС-712В						
	ДС-711р-I						
	ДС-712р-I						
	ДС-711р-2						
	ДС-712р-2						
	ДСС-732Н						
	ДСС-732В						
	ДСС-734Н						

Форма Ф2.105(11)

Инв.№ подл. | Подп. и дата | Взам.инв.№ | Инв.№ дубл. | Подп. и дат

Наименование прибора	Тип прибора	Конструкция: место установки: на стене — № чертежа	стр	на полу — № чертежа	стр	на технологич. оборудовании — № чертежа	стр
Дифманометр сильфонный	ДСС-734В	ТК4-3548-8I	I6I	ТК4-546-8I	33		
	ДСС-734ч	ТК4-3550-8I	I62	ТК4-550-8I	I07		
	ДСС-734чВ						
	ДСП-778Н						
	ДСП-778В						
	ДСП-780Н						
	ДСП-780В						
	ДСП-78IН						
	ДСП-78IВ						
	ДСП-786Н						
	ДСП-786В						
	ДСП-787Н						
	ДСП-787В						
Дифманометр сильфонный пневматический	ДС-П3	ТК4-3548-8I	I6I	ТК4-499-8I	33		
	ДС-П4	ТК4-3550-8I	I62	ТК4-550-8I	I07		
	ДС-П5						
Дифманометр пневматический	13ДДII Модель 720	ТК4-3548-8I	I6I	ТК4-546-8I	32		
		ТК4-3550-8I	I62	ТК4-550-8I	I07		
	722			ТК4-3240-8I	262		
Дифманометр сильфонный электрический	ДС-33	ТК4-3548-8I	I6I	ТК4-499-8I	33		
	ДС-34	ТК4-3550-8I	I62	ТК4-550-8I	I07		
	ДС-35						
	ДС-ЭР3						
	ДС-ЭР4						
	ДС-ЭР5						
Дифманометр-напоромер	ДНМП-I00	ТК4-3540-8I	69				
	ДНМП-I60	ТК4-3507-8I	63	ТК4-3544-8I	II4		
Дифманометр-тягомер	ДТмМП-I00	ТК4-3540-8I	69				
	ДТмМП-I60	ТК4-3507-8I	63	ТК4-3544-8I	II4		
Дифманометр-тягонапоромер	ДТНМП-I00	ТК4-3540-8I	69				
	ДТНМП-I60	ТК4-3507-8I	63	ТК4-3544-8I	II4		
Кран-переключатель	КП-3	ТК4-3506-8I	77				
	КП-6						

Инв.№ подл. | Подп. и дата | Взам.инв.№ | Инв.№ дубл. | Подп. и дат

Форма Ф2.108(11)

Наименование прибора	Тип прибора	Конструкция					
		место установки					
		на стене		на полу		на технологич. оборудовании	
		№ чертежа	стр	№ чертежа	стр	№ чертежа	стр
Манометр абсолютного давления	МАС-П3						
	МАС-П1	ТК4-3551-81	163	ТК4-546-81	32		
	МАС-П2	ТК4-3552-81	164	ТК4-550-81	107		
	МАС-Э1			ТК4-3240-81	262		
	МАС-Э2						
	МАС-Э3						
Манометр показывающий	АМУ-1	ТК4-467-81	62	ТК4-3546-81			
	АМУ-2	ТК4-468-81	71				
	МП-5						
	МТП-100						
	МТП-160						
	МЭД-22364						
	МЭД-22365						
	ОБМ1-100						
	ОБМ1-160						
	ОБМГвТ1-100						
	ОБМГвТ1-160						
	МТИ-12168						
	МТИ-12188						
Манометр показывающий сигнализирующий	МП4-Ш			ТК4-3495-81	108		
				ТК4-3503-81	264		
Манометр показывающий сигнализирующий взрывозащищенный	МП4-ІУ			ТК4-3495-81	108		
Манометр показывающий с пневмодатчиком	МП4-У			ТК4-3495-81	108		
				ТК4-3503-81	264		
Манометр показывающий с электрическим сигналом	МП4-УІ			ТК4-3495-81	108		
				ТК4-3503-81	264		
Манометр показывающий во взрывонепроницаемом корпусе	ВЭ-16рб	ТК4-3507-81	63	ТК4-3544-81	114		
		ТК4-3503-81	264				
Манометр самопишущий	МТС-711	ТК4-3411-81	86	ТК4-3512-81	263		
	МТС-712	ТК4-3559-81	165	ТК4-546-81	32		
	МТ2С-711			ТК4-550-81	107		
	МТ2С-712						

Инв.№ подл. | Подп. и дата | Взам.инв.№ | Инв.№ дубл. | Подпись и дата

Форма Ф2.105(11)

Наименование прибора	Тип прибора	Конструкция					
		место установки					
		на стене		на полу		на технологич. оборудовании	
		№ чертежа	стр	№ чертежа	стр	№ чертежа	стр
Манометр самопишущий с регулирующим устройством	МТ-7II р МТ-7I2р	ТК4-34II-8I	86	ТК4-35I2-8I ТК4-546-8I ТК4-550-8I	263 32 I07		
Манометр сильфонный	МС-ПI МС-П2 МС-ПI2 МС-ПI3 МС-ПI5 МС-ПI7 МС-ПI8 МС-ЭI МС-Э2 МС-ЭI2 МС-ЭI3 МС-ЭI5 МС-ЭI7 МС-ЭI8	ТК4-355I-8I ТК4-3552-8I	I63 I64	ТК4-546-8I ТК4-550-8I ТК4-3240-8I	32 I07 262		
Манометр пружинный	МП-П2 МП-П3 МП-Э2 МП-Э3	ТК4-355I-8I ТК4-3552-8I	I63 I64	ТК4-546-8I ТК4-550-8I ТК4-3240-8I	32 I07 262		
Манометр электроконтактный	ЭКМ-IУ ЭКМ-2У			ТК4-3495-8I ТК4-3450-8I	I08 II6		
Мановакуумметр показывающий	АМВУ-I МВТП-I00 МВТП-I60 ОБМВI-I00 ОБМВI-I60	ТК4-467-8I ТК4-468-8I	62 2I	ТК4-3546-8I	II		
Мановакуумметр показывающий сигнализирующий	МВП4-Ш			ТК4-3495-8I ТК4-3503-8I	I08 264		
Мановакуумметр показывающий сигнализирующий взрывозащищенный	МВП4-IУ			ТК4-3495-8I	I08		

Форма Ф2.105(11)

Инв. № подл. | Подп. и дата | Взам. инв. № | Инв. дубл. | Подп. и дат

Наименование прибора	Тип прибора	Конструкция: место установки — на стене: № чертежа	стр	на полу: № чертежа	стр	на технологич оборудовании: № чертежа	стр
Мановакуумметр показывающий с пневмодатчиком	МВП4-У			ТК4-3495-81 ТК4-3503-81	108 264		
Мановакуумметр показывающий с электрическим сигналом	МВП4-УI			ТК4-3495-81 ТК4-3503-81	108 264		
Мановакуумметр показывающий во взрывонепроницаемом корпусе	ВЭ-I6рб	ТК4-3507-81 ТК4-3503-81	63 264	ТК4-3544-81	II4		
Мановакуумметр сильфонный	МВС-ПI МВС-П2 МВС-ЭI МВС-Э2	ТК4-355I-81 ТК4-3552-81	I63 I64	ТК4-546-8I ТК4-550-8I ТК4-3240-8I	32 I07 262		
Мановакуумметр самопишущий	МВТС-7II МВТС-7I2 МВТ2С-7II МВТ2С-7I2	ТК4-34II-8I ТК4-3559-8I	86 I65	ТК4-546-8I ТК4-550-8I ТК4-35I2-8I	32 I07 263		
Мановакуумметр самопишущий с регулирующим устройством	МВТ-7IIр МВТ-7I2р	ТК4-34II-8I	86	ТК4-546-8I ТК4-550-8I ТК4-35I2-8I	32 I07 263		
Мановакуумметр электроконтактный	ЭКМВ-IУ			ТК4-3495-8I ТК4-3450-8I	I08 II6		
Напоромер корабельный	НМК-М	ТК4-35I8-8I	65				
Напоромер мембранный показывающий	НМП-52 НМП-I00 НМП-I60	ТК4-3538-8I ТК4-35I4-8I ТК4-3540-8I ТК4-3507-8I	6I 54 69 63	ТК4-3544-8I	II4		
Напоромер сильфонный	НС-ПI НС-ЭI НС-П2 НС-П3 НС-32 НС-33	ТК4-355I-8I ТК4-3552-8I	I63 I64	ТК4-546-8I ТК4-550-8I ТК4-3240-8I	32 I07 262		

Инв.№ подл. | Подп. и дата | Взам.инв. № | Инв.№ дубл. | Подп. и дат

Форма Ф2.105(II)

Наименование прибора	Тип прибора	Конструкция: место установки — на стене: № чертежа	стр	на полу: № чертежа	стр	на технологич. оборудовании: № чертежа	стр
Напоромер стрелочный	НМ-ПТ	ТК4-3521-8Т	57				
		ТК4-3514-8Т	54				
Преобразователь перепада давления	ПЩДМ-2301	4		ТК4-499-8Т	33		
	ПЩДМ-2301	5		ТК4-550-8Т	107		
Реле давления двухдатчиковое	РД-3М-04			ТК4-3495-8Т	108		
Реле контроля протекания жидкостей	РКПЖ-1	ТК4-3498-8Т	74				
Реле потока воздуха	РПВ-2					ЗК4-137-8Т	136
	ДРПВ-2						
Сигнализатор напора сильфонный взрывозащищенный	СНСВ	ТК4-3498-8Т	74				
Сигнализатор тяги сильфонный взрывозащищенный	СТСВ	ТК4-3498-8Т	74				
Сосуд разделительный	СРС-63	ТК4-3529-8Т	72	ТК4-3530-8Т	110		
Тягомер дифференциальный	ДТ2-50	ТК4-3510-8Т	63	ТК4-3493-8Т	112		
	ДТ2-100						
	ДТ2-200						
	ДТ2-300						
Тягомер корабельный	ТМК-М	ТК4-3518-8Т	65				
Тягомер мембранный	ТмМП-52	ТК4-3538-8Т	61				
		ТК4-3514-8Т	54				
	ТмМП-100	ТК4-3540-8Т	69				
	ТмМП-160	ТК4-3507-8Т	63	ТК4-3544-8Т	114		
Тягомер стрелочный	ТМ-ПТ	ТК4-3521-8Т	57				
		ТК4-3514-8Т	54				

Форма Ф2.105(11)

Инв.№ подл. | Подп. и дата | Взам.инв. № | Инв. дубл. | Подп. и дат

Наименование прибора	Тип прибора	Конструкция					
		место установки					
		на стене		на полу		на технологич. оборудовании	
		№ чертежа	стр	№ чертежа	стр	№ чертежа	стр
Тягомер сильфонный	ТС-П1	ТК4-3551-81	163	ТК4-546-81	32		
	ТС-П2	ТК4-3552-81	164	ТК4-550-81	107		
	ТС-П3			ТК4-3240-81	262		
	ТС-Э1						
	ТС-Э2						
	ТС-Э3						
Тягонапоромер корабельный	ТНМК-Н	ТК4-3518-81	65				
Тягонапоромер мембранный показывающий	ТНМП-52	ТК4-3538-81	61				
		ТК4-3514-81	54				
	ТНМП-100	ТК4-3540-81	69				
	ТНМП-160	ТК4-3507-81	63	ТК4-3544-81	114		
Тягонапоромер сильфонный	ТНС-П1	ТК4-3551-81	163	ТК4-546-81	32		
	ТНС-П2	ТК4-3552-81	164	ТК4-550-81	107		
	ТНС-П3			ТК4-3240-81	262		
	ТНС-Э1						
	ТНС-Э2						
	ТНС-Э3						
Тягонапоромер стрелочный	ТНМ-П1	ТК4-3521-81	67				
		ТК4-3514-81	54				
Тягонапоромер жидкостной	ТДЖ-1	ТК4-3491-79	78	ТК4-3543-81	113		
	ТДЖ-2						
	ТДЖ-3						
	ТДЖ-4						
	ТДЖ-6						
Усилитель полу проводниковый	УП-20	ТК4-3539-81	60				
		ТК4-3514-81	54				
Манометр пружинный	МПЭ			ТК4-3544-81	114		
Тягонапоромер жидкостной	ТНЖ-Н	ТК4-3444-82	90				
Мановакуумметр двухтрубный	МВ 100 МВ 160 МВ 250 МВ 400	ТК4-3444-82	90				

Инв.№ подл. | Подп. и дата | Взам.инв.№ | Инв.№ дубл. | Подп. и дат-

Наименование прибора	Тип прибора	Конструкция: место установки: на стене — № чертежа	стр	на полу — № чертежа	стр	на технологич. оборудовании — № чертежа	стр
Приборы для измерения и регулирования уровня, состава и качества вещества							
Блок контроля чистоты и расхода газа	Б-12	ТК4-3518-81	65				
Блок питания воздухом	БПВШ-1	ТК4-3520-81	56				
	БПВШ-2	ТК4-3514-81	54				
	БПВШ-3						
	БПВШ-1А	ТК4-3519-81	55				
	БПВШ-2А	ТК4-3514-81	54				
	БПВШ-3А						
Датчик индикатора уровня	ЭИУ-2	ТК4-3451-81	87				
Датчик измерителя уровня УМ2-30-0НБ-01	ДСУ-1М					ЗК4-139-81	135
Датчик регулятора сигнализатора уровня	ЭРСУ-3	ТК4-3451-81	87				
		ТК4-3453-81	70				
Датчик сигнализатора уровня ЭСУ-3, ЭСУ-4	ДЕ-4	ТК4-3451-81	87				
Датчик реле уровня	РУ-39	ТК4-3453-81	70	ТК4-3495-81	108		
Датчик реле уровня ИКС-2	ДУ					ЗК4-134-81	141
						ЗК4-135-81	137
Датчик уровня мембранный	МДУ-2С					ЗК4-140-81	142
Кондуктомер автоматический	АК-310	ТК4-3526-81	64				
Реле поплавковое	РМ-51			ТК4-3495-81	108		
Реле уровня	ИКС-2			ТК4-3495-81	108		

Инв.№ подл. | Подп. и дата | Взам.инв.№ | Инв.№ дубл. | Подп. и дат

Форма Ф2.108(11)

Наименование прибора	Тип прибора	Конструкция: место установки — на стене: № чертежа	стр	на полу: № чертежа	стр	на технологич. оборудовании: № чертежа	стр
Реле уровня полупроводниковое	ПРУ-5			ТК4-3495-81	I08		
Регулятор-сигнализатор уровня	ЭРСУ-3			ТК4-3495-81	I08		
Сигнализатор уровня	СУС			ТК4-3495-81	I08		
Сигнализатор уровня электронный	МЭСУ-IК	ТК4-3522-81	58				
	МЭСУ-IМ	ТК4-35I4-81	54				
	МЭСУ-IВ						
Сигнализатор уровня электронный	ЭСУ-3			ТК4-3495-81	I08		
	ЭСУ-4						
Электрод контроля пламени	КЭ					ЗК4-I44-81	I40
Первичный преобразователь сигнализатора уровня СУС	Ш-I3	ТК4-345I-81	87				
	Ш-I4						
Первичный преобразователь сигнализатора уровня СУС, СУС-И	Ш-05	ТК4-345I-81	87				
	Ш-06						
	Ш-05И						
	Ш-06И						
	Ш-03						
	Ш-03И						
Разделительный сосуд	СРС-63			ТК4-3530-81	II0		
Блок датчика сигнализатора	СВК-3МI	ТК4-3545-81	67				
Датчик солемера СКМ	ДСВ20			ТК4-3495-81	I08		
	ДСВ2I						
	ДСВ22						
	ДСВ23						
Первичный преобразователь сигнализатора уровня СУС, СУС-И	Ш-07					ЗК4-I60-82	I45
	Ш-08						
	Ш-09						
	Ш-I2						
	Ш-I5 ОМ						

Инв.№ подл. | Подп. и дата | Взам.инв. № | Инв.№ дубл. | Подп. и дат.

Форма Ф2.105(II)

Наименование прибора	Тип прибора	Конструкция: место установки — на стене № чертежа	стр	на полу № чертежа	стр	на технологич. оборудовании № чертежа	стр
Аппаратура, кабельные ящики, соединительные коробки, ящики управления							
Выключатель конечный	ВК200А ВК200П ВК300А ВК300П ВК300С ВК200Б			ТК4-3495-81	108		
Выключатель конечный путевой	ВПК-2-10	ТК4-3511-81	75	ТК4-3495-81	108		
	ВПК-3-10						
	ВПК-3-25 ВПК 1100 ВПК 2000 ВПК 2100 ВПК 4000			ТК4-3495-81	108		
Выключатель конечный путевой взрывозащищенный	ВКМ-1-В3Г ВКМ-2-В3Г			ТК4-3495-81	108		
Звонок	ЗВП-220			ТК4-3495-81	108		
Звонок громкого боя	МЗ-1	ТК4-3484-81	76				
Кнопка	КСЗ-3			ТК4-3495-81	108		
Коробка автоматической компенсации	КТ-54			ТК4-3495-81	108		
Коробка холодных спаев	КХС			ТК4-3495-81	108		
Коробка соединительная пневматическая	КС-7 КС-14	ТК4-3443-82	99	ТК4-3450-81	116		
Коробка соединительная	КС-10 КС-20 КС-40 КСК-8 КСК-16 КСК-32	ТК4-3442-82	89	ТК4-3450-81	116		
КС-10/1, КС-20/1, КС-40/1							

Форма Ф2.108(11)

Инв.№ подл. | Подп. и дата | Взам.инв.№ | Инв.№ дубл. | Подп. и дат

Наименование прибора	Тип прибора	Конструкция: место установки — на стене: № чертежа	на стене: стр	на полу: № чертежа	на полу: стр	на технологич. оборудовании: № чертежа	на технологич. оборудовании: стр
Пакетный выключатель (переключатель)	ГПВ2-25			ТК4-3495-81	108		
	ГПВ3-25						
	ГПВ3-10						
	ВПП 2-10						
	ГПВ2-60						
	ГПВ3-60						
	ГПП2-10/Н2						
	ГПП2-10/Н3						
	ГПП3-10/Н2						
	ГПП2-25/Н2						
	ГПП2-25/Н3						
	ГПП2-60/Н2						
	ГПП3-60/Н2						
	ГПП2-60/Н3						
	ГПП3-25/Н2						
	ГПВ2-25	ТК4-3498-81	74				
	ГПВ3-25						
	ГПП2-25/Н2						
	ГПП2-25/Н3						
	ГПП3-25/Н2						
Переключатель универсальный	УП-5402			ТК4-3495-81	108		
	УП-5404						
	УП-5406						
	УП-5408						
	УП-5410						
	УП-5412						
	УП-5416						
	УП-5802						
	УП-5804						
	УП-5806						
	УП-5808						
	УП-5810						
	УП-5814						
Переключатель	ПКВ10-48	ТК4-3547-81	85				
	ПКН10-48						
	ПКП10-38	ТК4-3444-82	90				

Инв.№ подл. | Подп. и дата | Взам.инв. № | Инв.№ дубл. | Подп. и дат.

Форма Ф2.105(11)

Наименование прибора	Тип прибора	Конструкция, место установки: на стене — № чертежа	на стене — стр	на полу — № чертежа	на полу — стр	на технологич. оборудовании — № чертежа	на технологич. оборудовании — стр
Пост кнопочный	ПКЕ-212-1			ТК4-3495-81	108		
	ПКЕ-212-2						
	ПКЕ-212-3						
	ПКЕ-222-1						
	ПКЕ-222-2						
	ПКЕ-222-3						
	ПКЕ-712-2						
Пост управления кнопочный	КУ-123-11			ТК4-3495-81	108		
	КУ-123-12						
	КУ-700/2						
	КУ-700/3						
Пост управления кнопочный взрывозащищенный	КУ-91В3Г			ТК4-3495-81	108		
	КУ-92В3Г						
	КУ-93В3Г						
Пост управления взрывобезопасный	КУВ-11	ТК4-3525-81	73				
	КУВ-12						
	КУВ-13						
	КУВ-11			ТК4-3495-81	108		
	КУВ-12						
Пускатель магнитный	ПМЕ-021			ТК4-3495-81	108		
	ПМЕ-022						
	ПМЕ-051						
	ПМЕ-052						
	ПМЕ-081						
	ПМЕ-083						
	ПМЕ-084						
	ПМЕ-121						
	ПМЕ-122						
	ПМЕ-123	ТК4-3166-81	68				
	ПМЕ-128						
	ПМЕ-131			ТК4-3495-81	108		
	ПМЕ-132						
Коробка клеммная	У6I4А	ТК4-3442-82	88				
	У6I5А						

Форма Ф2.105(11)

Инв.№ подл. | Подп. и дата | Взам.инв.№ | Инв.№ дубл. | Подп. и дат

Наименование прибора	Тип прибора	Конструкция: место установки — на стене: № чертежа	на стене: стр	на полу: № чертежа	на полу: стр	на технологич оборудования: № чертежа	на технологич оборудования: стр
Пускатель магнитный	ПМЕ-133	ТК4-3166-81	68				
	ПМЕ-134						
	ПМЕ-211			ТК4-3495-81	108		
	ПМЕ-213						
	ПМЕ-214						
	ПМЕ-221			ТК4-3495-81	108		
	ПМЕ-222						
	ПМЕ-223						
	ПМЕ-224						
	ПМЕ-231						
	ПМЕ-232						
	ПМЕ-233						
	ПМЕ-234						
Пускатель магнитный	ПМ-712А+25	ТК4-3442-82	88				
	ПМ-722А+25						
Пускатель магнитный	П6-143	ТК4-3498-81	74				
	П6-115			ТК4-3495-81	108		
	П6-121			ТК4-3495-81	108		
	П6-122						
	П6-123						
Пускатель магнитный	ПНВ-30			ТК4-3495-81	108		
	ПНВ-32						
	ПНВ-34						
	ПНВС-14						
	ПНВС-10						
	ПНВС-12						
	ПМРТ-69						
Коробка соединительная пластмассовая	КСП-30	ТК4-3443-82	90				
	КСП-50						

Инв.№ подл. | Подп. и дата | Взам.инв.№ | Инв.№ дубл. | Подп. и дат

Наименование прибора	Тип прибора	Конструкция: место установки — на стене: № чертежа	стр	на полу: № чертежа	стр	на технологич оборудовании: № чертежа	стр
Пускатель магнитный	ПАБ-331	ТК4-3166-81	68				
	ПАБ-332						
	ПАБ-333						
	ПАБ-334						
	ПАБ-421						
	ПАБ-422						
	ПАБ-423						
	ПАБ-424						
	ПАБ-431						
	ПАБ-432						
	ПАБ-433						
	ПАБ-434						
	ПАБ-511						
	ПАБ-512						
	ПАБ-521						
	ПАБ-522						
	ПАБ-523						
	ПАБ-524						
	ПАБ-531						
	ПАБ-532						
Сигнальное устройство	СПУ-ВЗГ-1М	ТК4-3523-81	59				
	СПУ-ВЗГ-3М	ТК4-3514-81	54				
Сирена сигнальная взрывозащищенная	ВСС-3	ТК4-3484-81	76				
	ВСС-4						
Сирена сигнальная (Константиновский з-д)	СС-1	ТК4-3484-81	76				
	СС-2						
Сирена сигнальная (з-д Севкавэлектроприбор)	СС-1	ТК4-3485-79	79				

Форма Ф2.105(11)

Инв.№ подл. | Подп. и дата | Взам.инв.№ | Инв.№ дубл. | Подп. и дат

Наименование прибора	Тип прибора	Конструкция, место установки: на стене — № чертежа	стр	на полу — № чертежа	стр	на технологич. оборудовании — № чертежа	стр
Ящики кабельные	Я2Б-9	ТК4-3528-81	I6				
	Я2Б-I4						
	ЯК-60						
	ЯК-30						
	ЯК-50						
	ЯК-I4						
	ЯК-4						
	ЯК-9						
	Я- 8						
	Я- 6						
Ящики протяжные (ТУ36.2057-77)	К654	ТК4-3497-81	I5				
	К655						
	К656						
	К657						
	К658						
Ящики управления электроприводами (ОСТ I6.0.684.II6-74)	ЯУЭ-0363	ТК4-3531-81	I7				
	ЯУЭ-0431						
	ЯУЭ-0432						
	ЯУЭ-0643						
	ЯУЭ-0663						
	ЯУЭ-0665						
	ЯУЭ-0693						
	ЯУЭ-0695						
	ЯУЭ-0863						
	ЯУЭ-0963						
	ЯУЭ-0965						
	ЯУЭ-I063						
	ЯУЭ-I263						
	ЯУЭ-I265						
Ящик соединительный солемера СКМ	ЯСС-0I	ТК4-3442-82	89				
	ЯСС-02						

Инв.№ подл. | Подп. и дата | Взам.инв. № | Инв.№ дубл. | Подп. и дат

Наименование прибора	Тип прибора	Конструкция: Место установки: На стене № черт.	стр.	На полу № черт.	стр.	На технологич. оборудовании № черт.	стр.
	Исполнительные механизмы, клапаны.						
Исполнительный механизм мембранный	ММИМ-К--160-100 ММИМ-К--200-100 ММИМ-К--250-100	ТК4-3500-81	I82				
Электропневматический трёхходовой клапан	-ЭПК-I/4"			ТК4-3495-81	I08		
Исполнительный механизм	МЭО-25/25--0,25 МЭО-I0/I0--0,25 МЭО-25/63--0,25 МЭО-I0/25--0,25-68 МЭО-4/I0--0,25-68 МЭО-25/I00 МЭО-4/2,5			ТК4-3I89-81	I83		
Исполнительный механизм	МЭО-400/25--0,25К-65 МЭО-400/63--0,25К-69 МЭО-400/63--0,25 МЭО-63/I0--0,25К-65 МЭО-I60/25--0,25-68 МЭО-I60/63--0,25-68 МЭО-I60/25--0,25К-68			ТК4-3I90-81	I84		
Исполнительный механизм	МЭО-63/25--0,25К-68 МЭО-63/65--0,25-68			ТК4-3I92-81	I85		

Форма Ф2.105(11)

Инв.№ подл. | Подп. и дата | Взам.инв.№ | Инв.№ дубл. | Подп. и дат

Наименование прибора	Тип прибора	Конструкция. Место установки: На стене № черт.	стр.	На полу № черт.	стр.	На технологич. оборудование № черт	стр.
Исполнительный механизм	МЭО-63/25-0,25-68 МЭО-25/10-0,25К-68 МЭОК-63/100 МЭОБ-63/100			ТК4-3192-81	185		
Исполнительный механизм	МЭО-I,6/10-0,25-77 МЭО-I,6/25-0 63-77 МЭО-I,6/25-0,25-77 МЭО-I,6/63-0,63-77 МЭО-I,6/63-0,25-77 МЭО-I,6/160-0,63-77 МЭО-4/25-0,25-77 МЭО-4/63-0,25-77 МЭО-4/63-0,63-77 МЭО-4/160-0,63-77 МЭО-I,6/25-0,63 МЭО-I,6/10-0,25 МЭО-4/63-0,63 МЭО-4/25-0,25			ТК4-3568-81	196		

Инв. № подл. | Подп. и дата | Взам. инв. № | Инв. № дубл. | Подп. и дата

gost.e-ecolog.ru