ТИПОВЫЕ КОНСТРУКЦИИ

ПЛАСТМАССОВЫЕ ИМПУЛЬСНЫЕ И ПИТАЮЩИЕ ПРОВОДКИ СОЕДИНЕНИЯ И СПОСОБЫ ПРОКЛАДКИ УЗЛЫ И ДЕТАЛИ СТКI4-35-94

(С) Предприятие "НОРМА СА"

I994

gost.e-ecolog.ru

ТИПОВЫЕ КОНСТРУКЦИИ

УТВЕРЖДАЮ
Генеральный директор
АО НПО"Монтажавтоматика"
А.С.Клкев

ПЛАСТМАССОВЫЕ ИМПУЛЬСНЫЕ И ПИТАЮЩИЕ ПРОВОДКИ СОЕДИНЕНИЯ И СПОСОБЫ ПРОКЛАДКИ УЗЛЫ И ДЕТАЛИ СТКI4-35-94

Дата введения 1.01.95г

Заместитель директора А.М.Гуров

© Предприятие "НОРМА СА"

1994

Ф2405(А4)

Инв.№ подл. | Подп. и дата | Взам.инв. № | Инв.№ дубл. | Подп. и дата

Копировал Формат А4

Обозначение	Наименование
ТКI4-35-0I-94	Соединение проходное СШП
ТКI4-35-02-94	Штуцер Ш
ТКI4-35-03-94	Соединение навертное СШН
ТКI4-35-04-94	Гайка накидная ГСН
ТКI4-35-05-94	Ниппель НШ I2
ТКI4-35-06-94	Соединение ниппельное ввертное НСВ-Ш
ТКI4-35-07-94	Соединение навертное НСН-Ш
ТКI4-35-08-94	Штуцер ШТ
ТКI4-35-09-94	Ниппель торцевой НТ I2
ТКI4-35-I0-94	Гайка накидная ГСН
ТКI4-35-I2-94	Соединение тройниковое проходное СТШ
ТКI4-35-I3-94	Штуцер тройниковый ШТ
ТКI4-35-I4-94	Ниппель Н I2
ТКI4-35-I5-94	Ниппель переходный НП-I2
ТКI4-35-I6-94	Тройник ТР-I2
ТКI4-35-I7-94	Ниппель приборный НПр
ТКI4-35-I8-94	Скоба С
ТКI4-35-I9-94	Конструкция угловая
ТКI4-35-20-94	Уголок
ТКI4-35-2I-94	Направляющая
ТКI4-35-22-94	Конструкция угловая
ТКI4-35-23-94	Уголок
ТКI4-35-24-94	Кольцо упорное КУ
ТКI4-35-25-94	Кольцо зажимное КЗ

Инв. № подл. | Подп. и дата | Взам. инв. № | Инв. № дубл. | Подп. и дата

Ф2.108-8(А4)

Изм.	Лист	№ докум.	Подп.	Дата
Разраб.		Сучкова		
Пров.		Чудинов		
Н.контр.				
Утв.				

СТКI4-35-94

Пластмассовые импульсные и питающие проводки. Соединения и способы прокладки
Узлы и детали
Ведомость документов

Лит.	Лист	Листов
		3

Копировал

ОБЩИЕ УКАЗАНИЯ

Сборник содержит чертежи соединений пластмассовых трубопроводов из полиэтилена высокого или низкого давления с внутренним диаметром 12мм и толщиной стенки 2мм по ТУ42I8-002-0I4II886-94, а также чертежи конструкций для прокладки одиночных и групповых трубопроводов.

Штуцеры и гайки, использованные в соединениях по ТКI4-35-0I-94, ТКI4-35-03-94, ТКI4-35-06-94, ТКI4-35-07-94, ТКI4-35-I2-94, унифицированы с деталями соединений НСВ, НСН по ТУ36-II04-82 и с деталями соединений с зажимным и упорным кольцами по ТУ36.22.2I.00.0I9-9I.

Указанные соединения из углеродистой стали изготавливаются заводами ассоциации "Монтажавтоматика". Ниппели с торцевым уплотнением по ТКI4-35-09-94 могут быть изготовлены доработкой ниппеля от соединений НСВ, НСН. Ниппели НШ-I2 могут быть изготовлены доработкой ниппелей с шаровым уплотнением по ГОСТ 23355-78, изготовляемых заводами станкоинструментальной промышленности либо поставляемых в комплекте с приборами. Винтовые зажимы по ТУ36-480004-88 изготавливаются Пермским заводом монтажных изделий и средств автоматизации. Поставку изделий осуществляет АО НПО "Монтажавтоматика" г.Москва, тел.2020555.

В связи с указанным организация, осуществляющая монтаж пластмассовых трубопроводов, имеет возможность выбрать порядок изготовления деталей соединений из углеродистой стали по своему усмотрению: приобретение их у вышеуказанных изготовителей или изготовление по чертежам ТК (своими силами или по договору с любой другой организацией, предприятием, включая заказчика).

Общие указания и рекомендации по применению труб приведены в РМI4-I5-94. Монтажные чертежи приведены в сборнике СТМI4-35-94 "Пластмассовые импульсные и питающие проводки. Соединения и способы прокладки".

Проектные организации могут применять данные чертежи без включения их в состав рабочей документации систем автоматизации (СА). Применение в рабочей документации СА выбранных типовых чертежей обеспечивается включением их в спецификации оборудования установок приборов, узлов крепления и соединения проводок, а также записью в спецификацию оборудования в качестве изделий индивидуального изготовления, поставляемых монтажными организациями-подрядчиками по монтажу СА (см.РМ4-206-89).

Ф2.105-8а(А4)

Изм.	Лист	№ докум.	Подп.	Дата

СТКI4-35-94

Лист 3

Формат А4

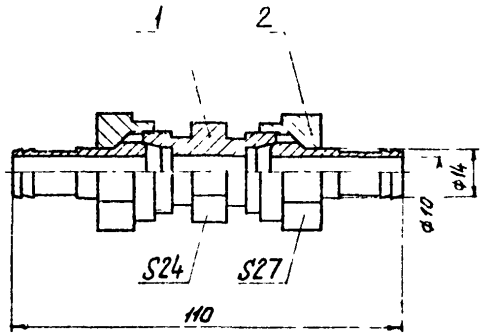

Условное наименование	Поз 1 Штуцер ТК14-35-02-94	Поз 2 Соединение навертное ТК14-35-03-94
	Количество	
	1	2
	Условное наименование	
СШП-12-Ш	Ш-М22×1,5-Ш	СШН-М22×1,5-Ш
СШП-12-Ш*	Ш-М22×1,5-Ш*	СШН-М22×1,5-Ш*

Пример условного обозначения соединения проходного СШП-12-Ш из углеродистой стали:
Соединение проходное СШП-12-Ш. ТК14-35-01-94

1. Размеры для справок

Изм.	Лист	№ докум.	Подп.	Дата	ТК14-35-01-94			
Разраб.		Сукова			Соединение проходное СШП	Лит.	Масса	Масштаб
Пров.		Чудинов					0,272	1:1
Т. контр.						Лист	Листов 1	
Н. контр.		Чудинов						
Утв.		Гуров			Срок введения			

Формат А4

5

12.5 √ (√)

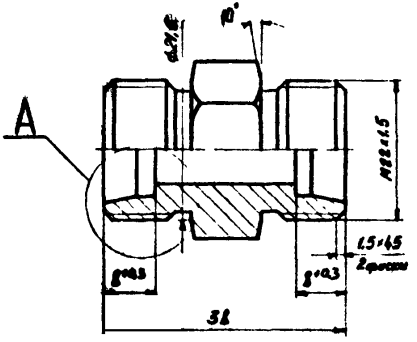

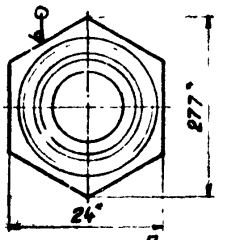

Условное наименование	Материал	Покрытие
Ш-М22×1.5-Ш	Шестигранник 24-h12 ГОСТ 8560-78 / А30 ГОСТ 1414-75	Ц9р желтое
Ш-М22×1.5-Ш нж	Шестигранник 24-h12 ГОСТ 8560-78 / 12Х18Н10Т ГОСТ 5949-75	—

Пример условного обозначения штуцера проходного Ш-М22×1.5 из углеродистой стали:

Штуцер Ш-М22×1.5-Ш ТК14-35-02-94

1. * Размеры для справок.
2. H14, h14, $\frac{JT14}{2}$
3. Несоосность осей внутренних расточек и наружных поверхностей к оси диаметра прохода – по 9-й степени точности ГОСТ 24643-81.
4. Размеры и допуски указаны до нанесения покрытия
5. Технические требования по ГОСТ 15763-91

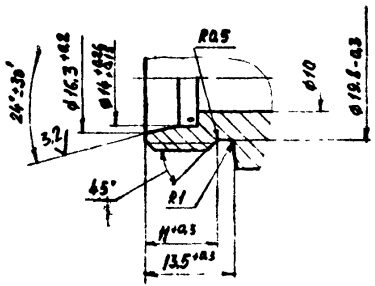

					Взамен	ТК14-35-02-94		
					Группа			
Изм	Лист	№ докум	Подп	Дата	Штуцер Ш	Лит	Масса	Масштаб
Разраб		Сучкова					0.084	2:1
Пров		Чудинов				Лист	Листов 1	
Тр. спец		Чудинов			Рег √			
Н. контр								
Утв					Срок введения			

Формат А3

6

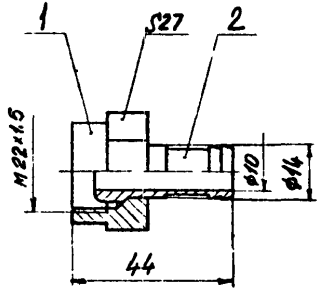

Условное наименование	Поз 1 Гайка накидная ТК14-35-04-94	Поз 2 Ниппель ТК14-35-05-94
	Количество	
	1	1
	Условное наименование	
СШН-М22×1,5-Ш	ГСН-М22×1,5-Ш	НШ12-Ш
СШН-М22×1,5-Шнж	ГСН-М22×1,5-Шнж	НШ12-Шнж

Пример условного обозначения соединения навертного с резьбой М22×1,5 из углеродистой стали.
Соединение навертное СШН-М22×1,5-Ш ТК14-35-03-94

1 Размеры для справок

					ВЗАМЕН	ТК14-35-03-94		
					ГРУППА			
ИЗМ	ЛИСТ	N ДОКУМ	ПОДП	ДАТА	Соединение навертное СШН	ЛИТ	МАССА	МАСШТАБ
РАЗРАБ		Сучкова	[illegible]	[illegible]			0,094	1:1
ПРОВ		Чудинов	[illegible]	[illegible]		ЛИСТ	ЛИСТОВ 1	
ГЛ. СПЕЦ		Чудинов	[illegible]	[illegible]	РЕГ. N			
Н. КОНТР.								
УТВ.		Гуров	[illegible]	[illegible]	СРОК ВВЕДЕНИЯ			

ИНВ. N ПОДЛ. | ПОДП. И ДАТА | ВЗАМ. ИНВ. N | ИНВ. N ДУБЛ. | ПОДП. И ДАТА

КОПИРОВАЛ ФОРМАТ А4

7

12,5 √(√)

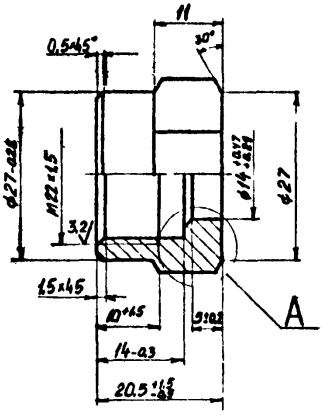

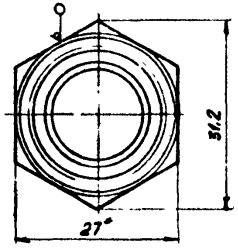

Условное наименование	Материал	Покрытие
ГСН-М22×1,5-Ш	Шестигранник 27-h12 ГОСТ 8560-78 / А30 ГОСТ 1414-75	Ц9хр. желтое
ГСН-М22×1,5-Шна	Шестигранник 27-h12 ГОСТ 8560-78 / 12×18Н10Т ГОСТ 5949-75	—

Пример условного обозначения гайки накидной ГСН-М22×1,5-Ш, выполненной из углеродистой стали.
Гайка накидная ГСН-М22×1,5-Ш. ТК14-35-04-94

1.* Размеры для справок
2 h12 $\frac{УТ14}{2}$
3 Технические требования по ГОСТ 15763-91

A

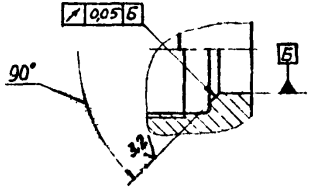

					Взамен	ТК14-35-04-94		
					Группа			
Изм	Лист	№ докум	Подп	Дата	Гайка накидная ГСН	Лит	Масса	Масштаб
Разраб		Сучкова					0,058	2:1
Пров		Чудинов				Лист	Листов 1	
Гл. спец		Чудинов			Рег №			
Н. контр		Гурьев			Срок введения			

Инв. № подл. | Подп. и дата | Взам. инв. № | Инв. № дубл. | Подп. и дата

формат А3

12.5 (√)

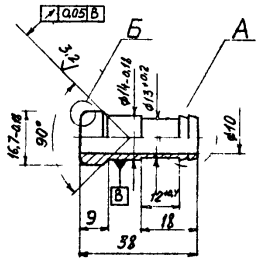

Б (2:1)

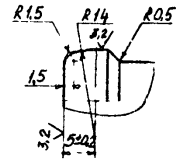

А (2:1)

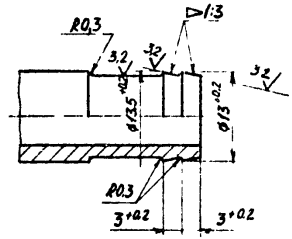

Условное наименование	Материал	Покрытие
НШ12-Ш	Сталь 35 ГОСТ 1050-88	Ц.9хр желтое
НШ12-Шнж	12Х18Н10Т ГОСТ 5949-75	–

Пример условного обозначения ниппеля НШ12-Ш, выполненного из углеродистой стали:
Ниппель НШ12-Ш ТК14-35-05-94

1. H14, h14, $\frac{JT14}{2}$
2. Технические требования по ГОСТ 15763-91

					Взамен		ТК14-35-05-94	
					Группа			
Изм.	Лист	N докум.	Подп.	Дата			Лит.	Масса	Масштаб
Разраб.		Сучкова		12.04.94	Ниппель НШ12			Q.036	1:1
Пров.		Чудинов		12.04.94			Лист	Листов 1
Т.контр.		Чудинов		12.04.94				
Н.контр.					Инв. №			
Утв.		Гуров		12.04.94	Срок введения			

Инв. № подл. | Подп. и дата | Взам. инв. № | Инв. № дубл. | Подп. и дата

Формат А3

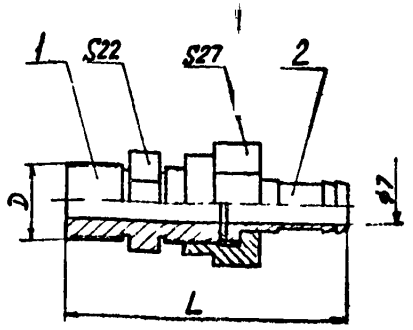

Условное наименование	Размеры, мм D	Размеры, мм L	Масса, кг	Поз.1 Штуцер ТКЧ-35-08-94	Поз.2 Соединение навертное ТК14-36-07-94
				Количество 1	Количество 1
				Условное наименование	
НСВ-Ш-М20х1,5	М20х1,5	73,5	0,156	ШТ-М20х1,5-Ш	НСН-Ш-М20х1,5
НСВ-Ш-G 1/2	G 1/2		0,163	ШТ-G 1/2-Ш	
НСВ-Ш-R 1/2	R 1/2	72,5		ШТ-R 1/2-Ш	
НСВ Шнж-М20х1,5	М20х1,5	73,5	0,156	ШТ-М20х1,5-Шнж	НСН-Шнж-М20х1,5
НСВ-Шнж-G 1/2	G 1/2		0,163	ШТ-G 1/2-Шнж	
НСВ-Шнж-R 1/2	R 1/2	72,5		ШТ-R 1/2-Шнж	

Пример условного обозначения соединения ввертного с D = М20х1,5, из углеродистой стали:
Соединение ввертное НСВ-Ш-М20х1,5. ТК14-35-06-94
1 Размеры для справок

Изм.	Лист	№ докум.	Подп.	Дата	ТК14-35-06-94
Разраб.		Сучкова			Соединение ниппельное ввертное НСВ-Ш
Пров.		Чудинов			Лит. / Масса / Масштаб 1:1
Гл. спец.		Чудинов			Лист / Листов 1
Н. контр.		Гурок			
Утв.					

Взамен
Группа
Рег. №
Срок введения

Подп. и дата | Инв. № подл. | Взам. инв. № | Инв. № дубл. | Подп. и дата

Копировал

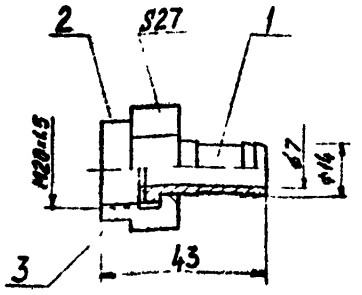

Условное наименование	Поз 1 Ниппель ТК14-35-09-94	Поз 2 Гайка накидная ТКЧ-35-М-94	Поз 3 Шайба 7296-1103-83
	Количество 1	Количество 1	Количество 1
	Условное наименование		
НСН-Ш-М20х1,5	НТ12-Ш	ГСН-М20х1,5-Ш	ЛП7х18 УХЛ2
НСН-Шнж-М20х1,5	НТ12-Шнж	ГСН-20х1,5-Шнж	

Пример условного обозначения соединения навертного с резьбой М20х1,5 из углеродистой стали:
Соединение навертное НСН-Ш-М20х1,5 ТК14-35-07-94
1 Размеры для справок

Изм.	Лист	№ докум.	Подп.	Дата	ТК14-35-07-94
Разраб.		Сучкова			Соединение навертное НСН-Ш
Пров.		Чудинов			Лит. / Масса 0,12 / Масштаб 1:1
Гл. спец.		Чудинов			Лист / Листов 1
Н. контр.		Гурок			
Утв.					

Взамен
Группа
Рег. №
Срок введения

Подп. и дата | Инв. № подл. | Взам. инв. № | Инв. № дубл. | Подп. и дата

Копировал

Формат А4

12,5 √ (√)

Рис 1

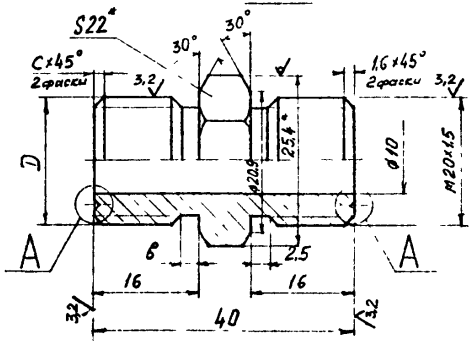

Рис 2

Остальное - см рис 1

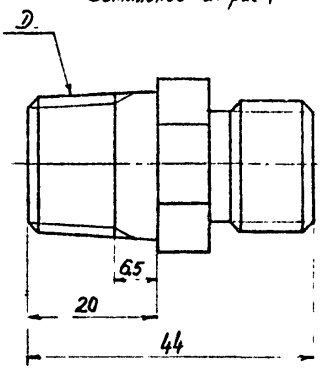

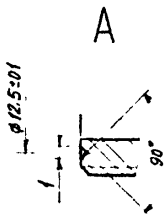

Условное наименование	Рис	Размеры, мм			Масса, кг	Материал
		D	c	в		
ШТ-М20×1,5-Ш	1	М20×1,5	1,6	2,5	0,073	Шестигранник 22-h12 ГОСТ 8560-78
ШТ-G 1/2-Ш		G 1/2	2,0	3,0		
ШТ-R 1/2-Ш	2	R 1/2	1,6	–	0,080	А30 ГОСТ 1414-75
ШТ-М20×1,5-Шнж	1	М20×1,5		2,5	0,073	Шестигранник 22-h12 ГОСТ 8560-78
ШТ-G 1/2-Шнж		G 1/2	2,0	3,0		
ШТ-R 1/2-Шнж	2	R 1/2	1,6	–	0,080	12Х18Н10Т ГОСТ 5949-75

Пример условного обозначения штуцера с D = М20×1,5 из углеродистой стали

Штуцер ШТ-М20×1,5-Ш ТК14-35-08-94

1 * Размеры для справок.
2 Н14, h14 $\frac{IT14}{2}$
3 Покрытие - Ц9хр желтое, только для деталей из углеродистой стали.
4 Технические требования по ГОСТ 15763-91

Взамен					ТК14-35-08-94	
Группа						
Изм	Лист	№ докум	Подп	Дата	Штуцер ШТ	Лит / Масса / Масштаб
Разраб		Сучкова				См табл / 2.1
Пров		Чудинов				Лист / Листов 1
Гл спец		Чудинов			Рег №	
Н контр						
Утв		Гуров			Срок введения	

Инв № подл | Подп и дата | Взам инв № | Инв № дубл | Подп и дата

формат А3

11

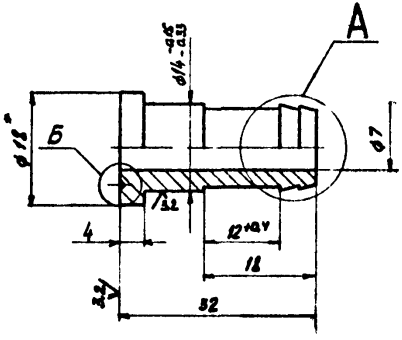

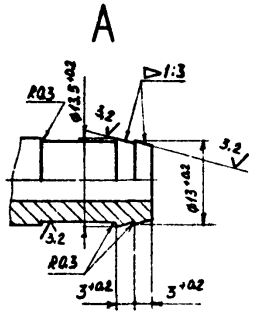

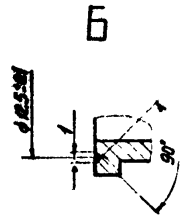

12,5 √(√)

Условное наименование	Материал	Покрытие
НТ12-Ш	Круг 18-h11 ГОСТ 7417-75 / А30 ГОСТ 1414-75	Ц 9 хр желтое
НТ12-Ш нж	Круг 18-h11 ГОСТ 7417-75 / 12Х18Н10Т ГОСТ 5949-75	–

Пример условного обозначения ниппеля торцевого НТ12-Ш из углеродистой стали:

Ниппель НТ12-Ш ТК14-35-09-94

1. * Размер для справок
2. Технические требования по ГОСТ 15763-91

					Взамен	ТК14-35-09-94		
					Группа			
Изм	Лист	№ докум	Подп	Дата	Ниппель торцевой НТ12	Лит	Масса	Масштаб
Разраб		Сучкова		20.06.94			0,03	2:1
Пров		Чудинов		30.06.94		Лист	Листов 1	
Гл спец		Чудинов		30.06.94	Рег №			
Н к пр								
Утв		Гурсе		30.06.94	Срок введения			

Инв № подл | Подп и дата | Взам инв № | Инв № дубл | Подп и дата

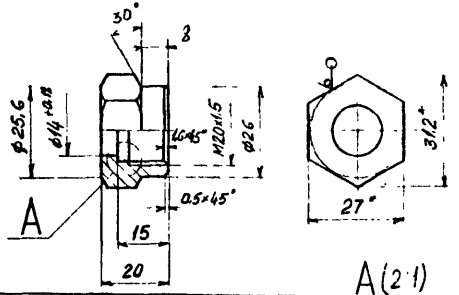

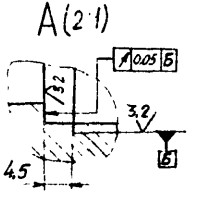

Условное наименование	Материал
ГСН-М20×1,5-Ш	Шестигранник 27-h12 ГОСТ 8560-78 / Л30 ГОСТ 1414-75
ГСН-М20×1,5-Шнж	Шестигранник 27-h12 ГОСТ 8560-78 / 12Х18Н10Т ГОСТ 5949-75

Пример условного обозначения гайки накидной с резьбой М20×1,5 из углеродистой стали

Гайка накидная ГСН-М20×1,5-Ш ТК14-35-10-94

1. Размеры для справок
2. H14, h14, $\frac{JT14}{2}$
3. Размеры и допуски указаны до нанесения покрытия.
4. Покрытие - 49 кр. желтое для углеродистой стали
5. Технические требования по ГОСТ 15763-91

					ВЗАМЕН	ТК14-35-10-94
					ГРУППА	
ИЗМ.	ЛИСТ	N ДОКУМ.	ПОДП.	ДАТА	Гайка накидная ГСН	МАССА 0,083 / МАСШТАБ 1:1
РАЗРАБ.		Сучкова				
ПРОВ.		Чудинов				ЛИСТОВ 1
ГЛ. СПЕЦ.		Чудинов				
Н. КОНТР.						
УТВ.		Гуров			СРОК ВВЕДЕНИЯ	

ПОДП. И ДАТА | ИНВ. N ДУБЛ. | ВЗАМ. ИНВ. N | ПОДП. И ДАТА | ИНВ. N ПОДЛ.

КОПИРОВАЛ

ФОРМАТ А4

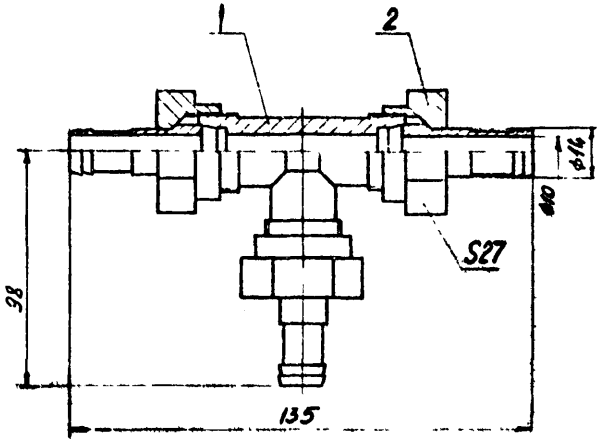

Условное наименование	Поз 1 Штуцер тройниковый ТК14-35-13-94	Поз 2 Соединение набертное ТК14-35-03-94
	Количество	
	1	3
	Условное наименование	
СТШ-12-Ш	ШТ-М20×1.5-Ш	СШН-М22×1.5-Ш
СТШ-12 Шнж	ШТ-М20×1.5-Шнж	СШН-М22×1.5-Шнж

Пример условного обозначения соединения тройникового проходного из углеродистой стали для полиэтиленовых трубок ПВД 12 или ПНД 12:

Соединение СТШ-12-Ш ТК14-35-12-94

1 Размеры для справок

Изм	Лист	№ докум	Подп	Дата	Взамен	ТК14-35-12-94		
Разраб		Сучкова			Группа			
Пр.		Чудинов			Соединение тройниковое проходное СТШ	Лит	Масса	Масштаб
							0,412	1.1
						Лист	Листов 1	
					Рег N			
					Срок соединения			

Инв. № подл. | Подп. и дата | Взам. инв. № | Инв. № дубл. | Подп. и дата

формат А3

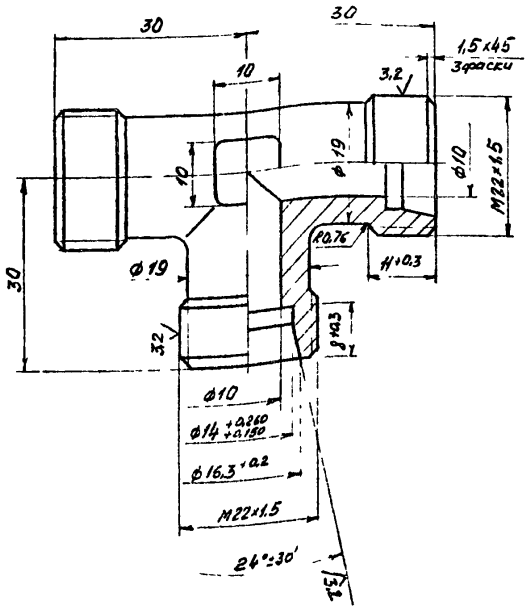

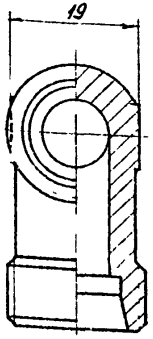

Условное наименование	Материал
ШТ-М22×1,5-Ш	Сталь 35 ГОСТ 1050-88
ШТ-М22×1,5-Ш нж	12Х18Н10Т ГОСТ 5949-75

Пример условного обозначения штуцера тройникового ШТ-М22×1,5-Ш из углеродистой стали:
Штуцер тройниковый ШТ-М22×1,5-Ш ТК14-35-13-94

1 H14, h14, $\frac{IT14}{2}$

2. Предельные отклонения углов по осевым линиям тройников – не более ±1

3. Несоосность осей внутренних расточек и наружных поверхностей присоединительной части тройника к оси диаметра прохода трубы – по 9-й степени точности ГОСТ 24643-81

4 Размеры и допуски указаны до нанесения покрытия.

5. Покрытие – Ц9хр желтое, для углеродистой стали

6 Форма штуцера тройникового определяется технологией изготовления

7. Остальные технические требования по ГОСТ 15763-91

						Взамен	ТК14-35-13-94		
						Группа			
Изм	Лист	№ докум	Подп	Дата	Штуцер тройниковый ШТ		Лит	Масса	Масштаб
Разраб		Сучкова						0,13	2:1
Пров		Чудинов					Лист	Листов 1	
Гл спец		Чудинов							
Н контр					Рег N°				
Утв		Гуров			Срок введения				

Инв № подл. | Подп и дата | Взам инв № | Инв № дубл. | Подп и дата

Формат А3

3.2 (√)

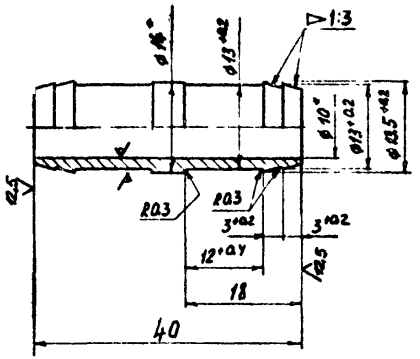

Условное наименование	Материал	Покрытия
Н12-Ш	Труба 14х2 ГОСТ 8734-75 / Д20 ГОСТ 8733-74	Ц9хр. желтое
Н12-Шнж	Труба 14х2-12Х18Н10Т ГОСТ 9941-81	—

Условное обозначение ниппеля для соединения двух полиэтиленовых трубок ПВД 12, выполненного из углеродистой стали:

Ниппель Н12-Ш ТК14-35-14-94

1 * Размеры для справок.

2 h14 $\frac{JT14}{2}$

3 Технические требования по ГОСТ 15763-91

						Взамен	ТК14-35-14-94		
						Группа			
Изм	Кол	№ докум	Подп	Дата				Лит	Масса	Масштаб
Разраб		Сучкова		30.12.94		Ниппель Н12			0,023	2:1
Пров		Удинцев		30.12.94				Лист	Листов 1
Т. контр		Удинцев		30.12.94		Рег. №			
Н. контр		Гурко		30.12.94		Срок введения			

Инв. № подл. | Подп. и дата | Взам. инв. № | Инв. № дубл. | Подп. и дата

Формат А3

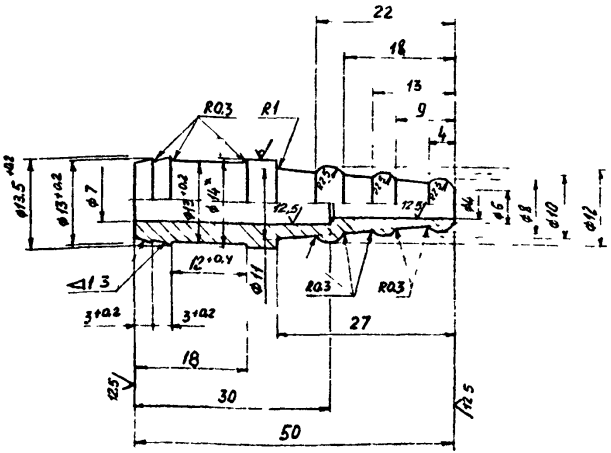

Пример условного обозначения ниппеля переходного для соединения полиэтиленовой и резиновой трубок, выполненного из углеродистой стали:
Ниппель переходный НП-12-Ш ТК14-35-15-94

1* Размер для справок
2. H14, h14, ±IT14/2
3. Технические требования по ГОСТ 15763-91

Условное наименование	Материал	Покрытие
НП-12-Ш	Круг 14-h11 ГОСТ 7417-75 / А20 ГОСТ 1414-75	Ц9хр желтое
НП-12-Ш нж	Круг 14-h11 ГОСТ 7417-75 / 12Х18Н10Т ГОСТ 5949-75	—

Взам. инв. № | Подп. и дата | Инв. № подл. | Подп. и дата

Взамен				ТК14-35-15-94	
Группа					
Изм.	Лист	№ докум.	Подп.	Дата	
Разраб.		Сухов			Ниппель переходный НП-12
Пров.		Чудинов			
Т. контр.		Чудинов			
Н. контр.					
Утв.		Гуров			

Лит.	Масса	Масштаб
	0,033	2:1
Лист	Листов 1	

Рег. N
Срок действия

3.2 (V)

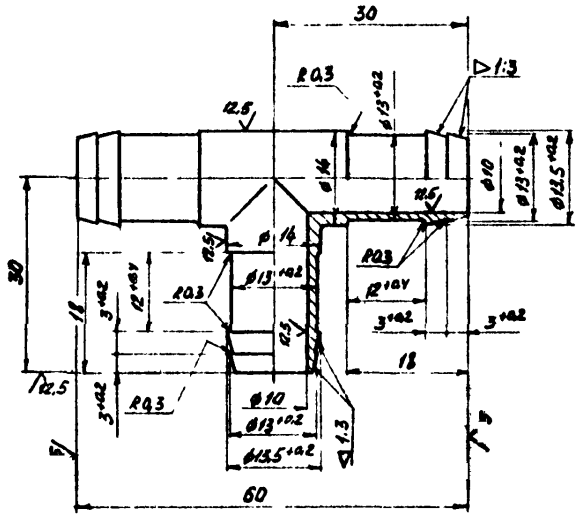

Пример условного обозначения тройника ТР-12-Ш для соединения полиэтиленовых трубок, выполненного из углеродистой стали

Тройник ТР-12-Ш ТК14-35-16-94

1 Н14, h14; IT14/2

2. Технические требования по ГОСТ 15758-91

Условное наименование	Материал	Покрытие
ТР-12-Ш	Сталь 35 ГОСТ 1050-88	Ц.9хр желтое
ТР-12-Ш нж	12Х18Н10Т ГОСТ 5949-75	—

						Взамен	ТК14-35-16-94	
						Группа		
Изм.	Лист	№ докум.	Подп.	Дата		Тройник ТР-12	Лит.	Масса	Масштаб
Разраб.		Сучков		06.94				0,049	2:1
Пров.		Чудинов		06.94			Лист	Листов 1
Т. контр.		Чудинов		06.94		Рег. №		
Н. контр.		Гусев		06.94		Срок введения		

Инв. № подл. | Подп. и дата | Взам. инв. № | Инв. № дубл. | Подп. и дата

Формат А3

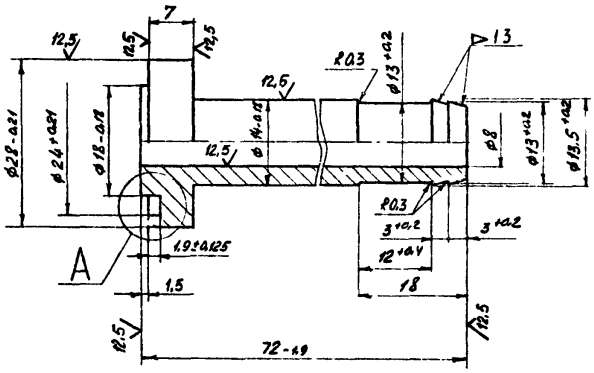

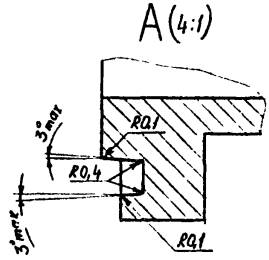

Условное наименование	Материал	Покрытие
НПр - Ш	Сталь 35 ГОСТ 1050-88	Ц.9хр. желтое
НПр-Шкж	12Х18Н10Т ГОСТ 5949-75	—

Пример условного обозначения ниппеля приборного НПр-Ш, выполненного из углеродистой стали

Ниппель приборный НПр-Ш ТК14-35-17-94

1. H14, h14, $\frac{IT14}{2}$
2. Технические требования по ГОСТ 25164-82

						Взамен	ТК14-35-17-94	
						Группа		
Изм.	Лист	№ докум.	Подп.	Дата	Ниппель приборный НПр		Лит.	Масса	Масштаб
Разраб.		Сучкова		10.04				0,081	2:1
Пров.		Чудинов		10.04			Лист	Листов 1
Т. контр.								
Н. контр.		Чудинов		10.04		Рег. N		
Утв.		Гуров		10.04		Срок введения		

Инв. № подл. | Подп. и дата | Взам. инв. № | Инв. № дубл. | Подп. и дата

формат А3

19

12,5 √ (√)

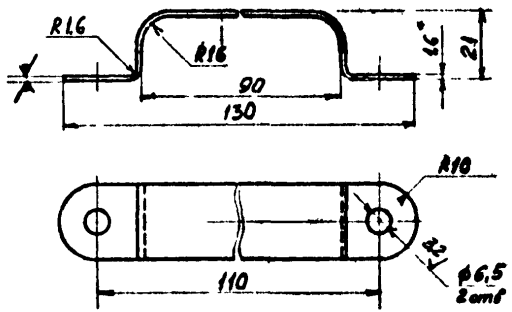

Условное обозначение скобы С:

Скоба С ТК14-35-18-94

1* Размер для справок.

2. H16, h16, $\pm \frac{JT16}{2}$

3. Покрытие - Ц.15 м.хр

4 Материал - лист $\frac{Б1,6\ ГОСТ\ 19904-90}{К2708-4-III\ ГОСТ\ 16523-89}$

5 Развернутая длина - 155 мм

6 Остальные технические требования по ТУ36.22 19 06-001-87.

					Взамен	ТК14-35-18-94		
					Группа			
Изм.	Лист	№ докум.	Подп.	Дата	Скоба С	Лит.	Масса	Масштаб
Разраб.		Сучкова					0,03	11
Пров.		Чудинов				Лист	Листов 1	
Гл.спец.		Чудинов			Рег.№			
Н.контр.								
Утв.		Гуров			Срок введения			

Копировал

Инв.№ подл. | Подп. и дата | Взам.инв.№ | Инв.№ дубл. | Подп. и дата

02.201(М)

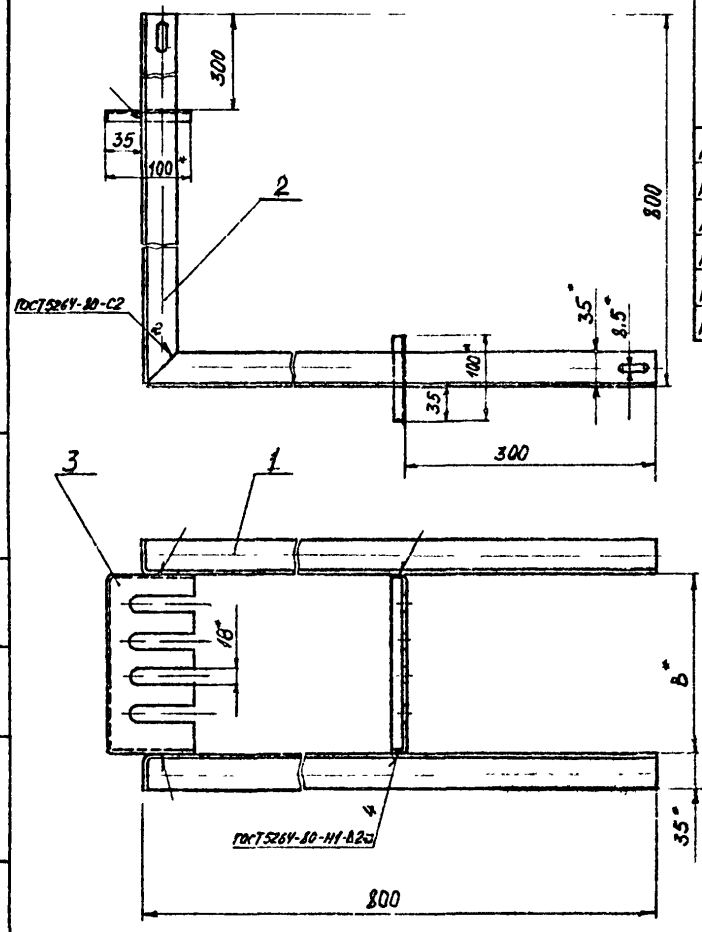

Условное наименование	Тип присоединяемого лотка	B мм	Масса, кг	Поз 1	Поз 2	Поз 3
				Уголок ТК14-35-20-94		Направляющая ТК14-35-21-94
				Количество		
				2	2	2
				Условное наименование		
КУ-Л-200	Л-200	200	2,28	У1	У2	Н-200
КУ-Л-400	Л-400	400	2,64			Н-400
КУ-ЛП50	ЛП50х25	50	1,98			Н-50
КУ-ЛП100	ЛП100х25	100	2,08			Н-100
КУ-ЛП150	ЛП150х25	150	2,16			Н-150
КУ-ЛП200	ЛП200х25	200	2,24			Н-200-1

Пример условного обозначения конструкции угловой для лотка Л-200;
Конструкция угловая КУ-Л-200 ТК14-35-19-94

1* Размеры для справок.

Изм	Лист	№ докум	Подп	Дата	Взамен	Тк14-35-19-94
Разраб		Сучково			Группа	
Пров		Чудинов			Конструкция угловая	Лит / Масса / Масштаб: См табл —
Гл спец		Чудинов				Лист / Листов 1
Н контр					Рег №	
Утв		Гуров			Срок введения	

Инв № подл | Подп и дата | Взам инв № | Инв № дубл | Подп и дата

Формат А3

21

12,5 √(√)

Рис 1

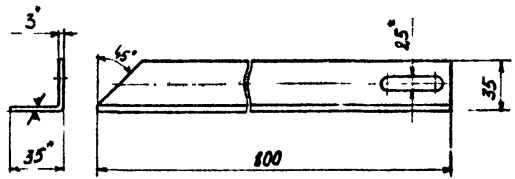

Условное наименование	Рис
У1	1
У2	2

Рис 2

Остальное - см рис 1



Пример условного обозначения уголка по рис 1:

Уголок У 1 ТК14-35-20-94

1. * Размеры для справок.
2. Материал - уголок перфорированный УП35×35 У1 ТУ36.22 21 00 021-91
3. Масса - 0,46 кг
4. Технические требования по ТК4-570-81

					Взамен	ТК14-35-20-94		
					Группа			
Изм	Лист	№ докум	Подп	Дата	Уголок	Лит	Масса	Масштаб
Разраб		Суусова					-	1:2
Пров		Чудинов				Лист	Листов 1	
Гл. спец		Чудинов			Рег. №			
Н. контр.								
Утв		Курс			Срок введения			

Инв № подл | Подп и дата | Взам инв № | Инв № дубл | Подп и дата

формат А3

12,5 √ (√)

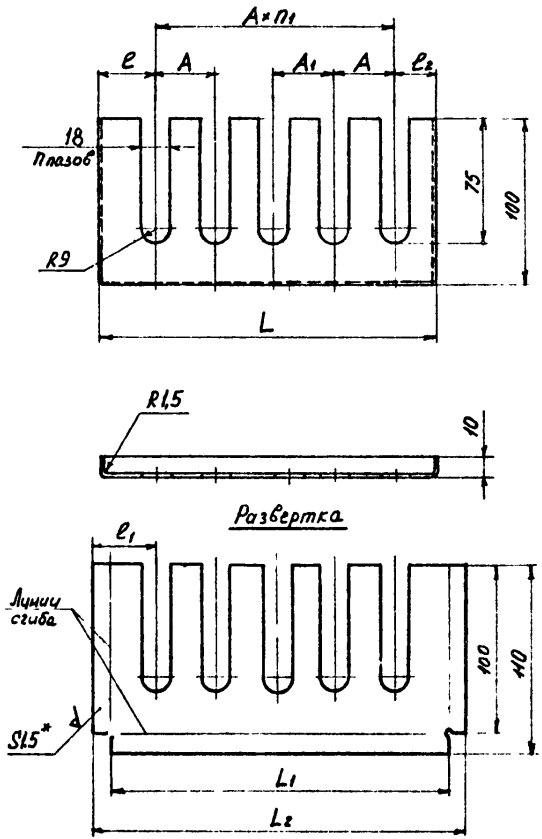

Условное наименование	Размеры, мм								Кол-во пазов П	Кол-во шагов пазов П1	Масса кг
	ℓ	ℓ1	ℓ2	L	L1	L2	A	A1			
Н-200	30	40	—	204	200	220	40	—	4	3	0,221
Н-400				404	400	420			9	8	0,400
Н-50	31	41	31	50	50	70	—		1	—	0,074
Н-100				100	100	120	35		2		0,123
Н-150				150	150	170			4		0,157
Н-200-1				200	200	220		24	5		0,205

Пример условного обозначения направляющей для лотка Л-200
Направляющая Н-200 ТК14-35-21-94

1* Размер для справок
2 Н16, h16 $\frac{УТ16}{2}$
3 Материал - лист $\frac{Б1.5\ ГОСТ\ 19904-90}{К270В-4-III\ ГОСТ\ 16523-89}$
4 Технические требования по ТК4-570-81

Изм	Лист	№ докум	Подп	Дата	Взамен	ТК14-35-21-94	
					Группа		
Разраб		Сучкова			Направляющая	Лит	Масса	Масштаб
Пров		Чудинов					Ст. тавл	1.2
Гл спец		Чудинов				Лист	Листов 1
Н контр					Рег №		
Утв		Гуров			Срок введения		

Инв № подл | Подп и дата | Взам инв № | Инв № дубл | Подп и дата

формат А3

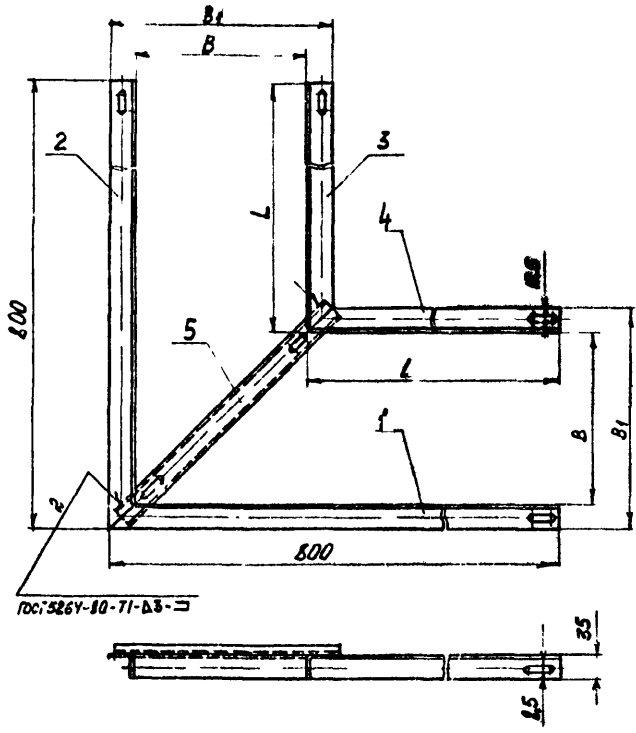

Условное наименование	Размеры, мм			Масса, кг	Поз 1	Поз 2	Поз 3	Поз 4	Поз 5 Швеллер ТУ36.22.21.00 С21-91
					Уголок ТК14-35-23-94				
					Количество				
	B	B1	L		1	1	1	1	1
					Условное наименование				
КУ-Л-200-1	204	274	560	1,60	У-3	У-4	У-5	У-10	L=360мм
КУ-Л-400-1	404	474	360	1,40			У-6	У-11	L=640мм
КУ-ЛП50-1	50	120	715	1,76			У-7	У-12	L=150мм
КУ-ЛП100-1	100	170	660	1,70			У-8	У-13	L=220мм
КУ-ЛП150-1	150	220	635	1,67			У-9	У-14	L=290мм
КУ-ЛП200-1	200	270	560	1,60			У-5	У-10	L=360мм

ШП30х10 У1

Пример условного обозначения конструкции угловой для лотка Л-200:

Конструкция угловая КУ-Л-200-1 ТК14-35-22-94

1 Размеры для справок

					Взамен	ТК14-35-22-94	
					Группа		
Изм	Лист	№ докум	Подп	Дата	Конструкция угловая	Лит	Масса	Масштаб
Разраб		Сучкова					См. табл	-
Пров		Чудинов				Лист	Листов 1
Гл спец		Чудинов			Рег №		
Н контр							
Утв		Гурс			Срок введения		

Инв № подл | Подп. и дата | Взам инв № | Инв № дубл | Подп и дата

Рис 1

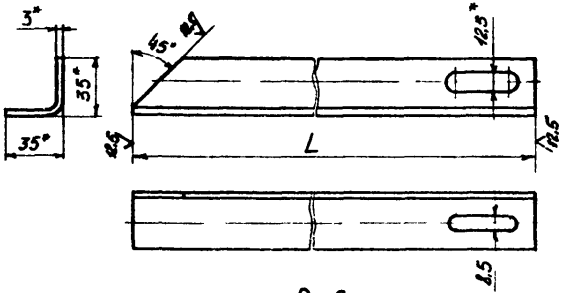

Рис.2
Остальное - см рис 1



Рис 3
Остальное - см рис 1

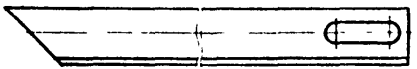

Рис 4
Остальное - см рис 1

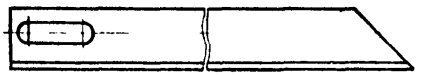

Условное наименование	Рис	L, мм	Масса, кг
У-3	3	800	0,46
У-4	4		
У-5	2	560	0,32
У-6		360	0,21
У-7		715	0,41
У-8		660	0,38
У-9		635	0,36
У-10	1	560	0,32
У-11		360	0,21
У-12		715	0,41
У-13		660	0,38
У-14		635	0,36

Пример условного обозначения уголка с L=560мм по рис.2
Уголок У-5 ТК14-35-23-94

1.* Размеры для справок
2. Материал - уголок перфорированный УП35×35 У1 ТУ36 гг 21.00.021-91
3. Технические требования по ТКЧ-570-81.

					Вариант		ТК14-35-23-94	
					Группа			
Изм.	Лист	Nодокум.	Подп.	Дата	Уголок		Лит.	Масса	Масштаб
Разраб.		Сучкова						Сметная	1:2
Пров.		Чувинов					Лист	Листов 1	
Гл.спец.		Чувинов							
Н.контр.					Рег.№				
Утв.		Гуров			Срок введения				

Инв.№ подл. | Подп. и дата | Взам.инв.№ | Инв.№ дубл. | Подп. и дата

продолжение 25

25а

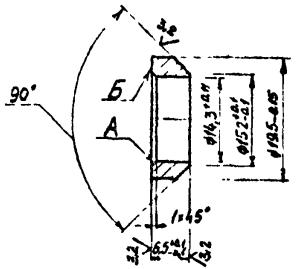

Условное обозначение кольца упорного КУ
Кольцо упорное КУ ТК14-35-24-94

1. Размеры и допуски указаны до нанесения покрытия
2. Разностенность более 0,2мм не допускается
3. На поверхностях А и Б наличие радиальных рисок и заусенцев не допускается.
4. Покрытие Ц9 хр. желтое
5. Материал - сталь 65Г гост 14959-79
6. Остальные технические требования по ТУ36.22.21.00.019-91.

| | | |