ТИПОВЫЕ КОНСТРУКЦИИ

ТРУБНЫЕ ПРОВОДКИ СИСТЕМ АВТОМАТИЗАЦИИ. ОБОГРЕВ И ТЕПЛОИЗОЛЯЦИЯ.

СТК4 - 28 - 92

Ассоциация "МОНТАЖАВТОМАТИКА"

1992

gost.e-ecolog.ru

ТИПОВЫЕ КОНСТРУКЦИИ

СОГЛАСОВАНО

ГЛАВНЫЙ ИНЖЕНЕР ГПКИ
"ПРОЕКТМОНТАЖАВТОМАТИКА"

Н.А. РЫЖОВ

УТВЕРЖДАЮ

ГЕНЕРАЛЬНЫЙ ДИРЕКТОР
АССОЦИАЦИИ
"МОНТАЖАВТОМАТИКА"

М.Б.ПОЛИЩУК

ТРУБНЫЕ ПРОВОДКИ СИСТЕМ АВТОМАТИЗАЦИИ. ОБОГРЕВ И ТЕПЛОИЗОЛЯЦИЯ

СТИ - 28 -92

Рег. № 72-92

Срок введения 01.01.93

Директор НПО
"МОНТАЖАВТОМАТИКА"

А.С. Клюев

Начальник ПКО

Г.В. Кашкин

Ассоциация "МОНТАЖАВТОМАТИКА"
1992

Обозначение	Наименование
ТКІ3-І0-92	Скоба С
ТКІ3-І1-92	Кронштейн
ТКІ3-І2-92	Скоба СК
ТКІ3-І3-92	Кронштейн

Инв.№ подл. | Подп. и дата | Взам.инв.№ | Инв.№ дубл. | Подп. и дата

12.100-5(А4)

Изм.	Лист	№ докум.	Подп.	Дата
Разраб.		Черепухина		
Пров.		Царичкин		
Нач.от		Кашкин		
Н.контр.		Симеева		
Утв.		Клюев		

СТК4-28-92

Трубные проводки систем автоматизации. Обогрев и теплоизоляция.

Ведомость документов

Лит.	Лист	Листов
	2	3

І3

Копировал

Формат А4

ОБЩИЕ УКАЗАНИЯ

I. Типовые конструкции, представленные в настоящем сборнике СТК4-28-92 " Трубные проводки систем автоматизации. Обогрев и теплоизоляция", предназначены для жесткого и подвижного креплений трубных проводок (импульсных и обогревающих) систем автоматизации.

2. Типовые конструкции применяются при проектировании и монтаже трубных проводок систем автоматизации.

3. Климатическое исполнение и категория размещения конструкций-У3 по ГОСТ I5I50-69.

Rz40 √(√)

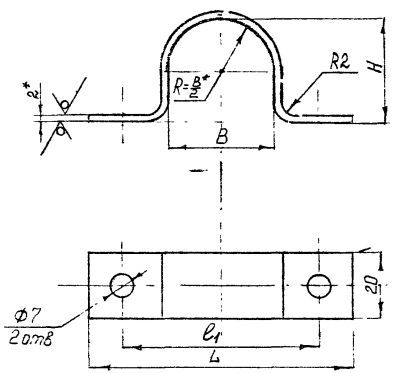

Условное наименование	Вид крепления	мм				Масса, кг
		L	l_1	H	B	
С 14	Усиленное	62	42	1[illegible]		0,025
С 18		66	46	17	18	0,02[illegible]
С 22		70	50	21	22	0,031
С 25		73	53	24	25	0,034
С 32		80	60	31	32	0,039
С 27	подвижное	78	58	29	29	0,03
С 34		85	65	36	36	0,042

Пример условного обозначения скобы С 18 для жесткого крепления:

Скоба С 18 ТК13-10-92

* Размеры для справок

2. h14; H14; ± IT14/2

3. Материал — лист* < БГ-2 ГОСТ 1990-[illegible] / ОК 360 В4-Ш ГОСТ 16522-89

4. Покрытие — Ц 9 хр.

Изм.	Лист	№ докум.	Подп.	Дата	Взамен	ТК13-10-92	
Разраб.					Скоба С	Лит.	Масса	Масштаб
Пров.							Ин. табл.	
Т.контр.						Лист	Листов	
Н.контр.						13		

Копировал

Формат А3

Ф4.301(А3)

Инв.№ подл.	Подп. и дата	Взам.инв. №	Инв.№ дубл.	Подп. и дата
409-2	20.11.92			

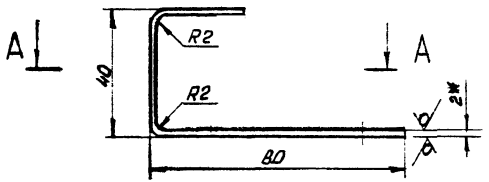

Пример условного обозначения кронштейна

Кронштейн ТК 13-11-92

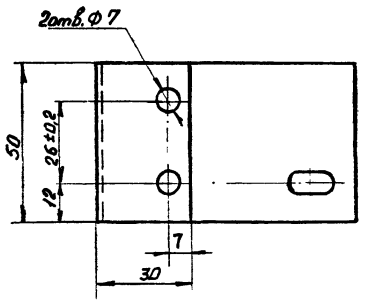

1.* Размер для справок.

2. H14; h14; ± $\frac{IT14}{2}$

3. Материал - лист $\frac{Б\text{-}ПН\text{-}2,0\ ГОСТ\ 19904\text{-}90}{ОК\ 360\ В4\text{-}III\ ГОСТ\ 16523\text{-}89}$

4. Покрытие - Ц 9 хр.

А-А

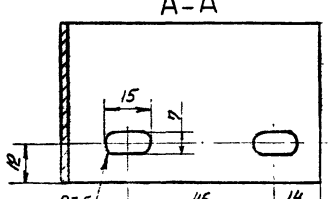

Изм.	Лист	№ докум.	Подп.	Дата	Взамен ТК13-11-92
Разраб.					Группа
Пров.					Кронштейн
Рук.гр.					Лит. / Масса 0,11 / Масштаб 1:1
Нач.отд.	Кашкин				Лист / Листов 1
Н.контр.					Рег. N
Утв.					Срок введения

13

Копировал

Формат А3

Инв.№ подл. 409-3 | Подп. и дата | Взам.инв. № | Инв.№ дубл. | Подп. и дата

Ф2.301(А3)

Пример условного обозначения скобы СК1:
Скоба СК1 ТК13-12-92

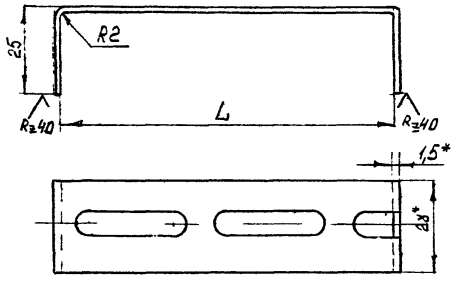

Условное наименование	L, мм	Масса, кг
СК1	102	0,061
СК2	152	0,081
СК3	202	0,1

1* Размеры для справок.
2. Материал - полоса перфорированная ПП28 ТУ36.22.21.00.021-91.
3. Скоба предназначена для крепления трубных проводок в лотке перфорированном.

Взамен
Группа
ТК13-12-92

Скоба СК

Изм	Лист	№ докум.	Подп.	Дата
Разраб.				
Пров.				
Т.контр.				
Н.контр.				
Утв.				

Лит.	Масса	Масштаб
	СМ. табл	1:1

Лист | Листов 1

Рег. №
Срок введения

13

Копировал
Формат А4

Инв.№ подл. 409-4 | Подп. и дата 20.11.92 | Взам.инв. № | Инв.№ дубл. | Подп. и дата 15.05.87

Ф2.801(А4)

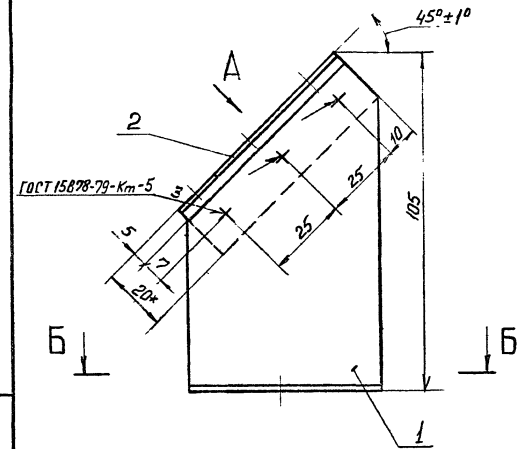

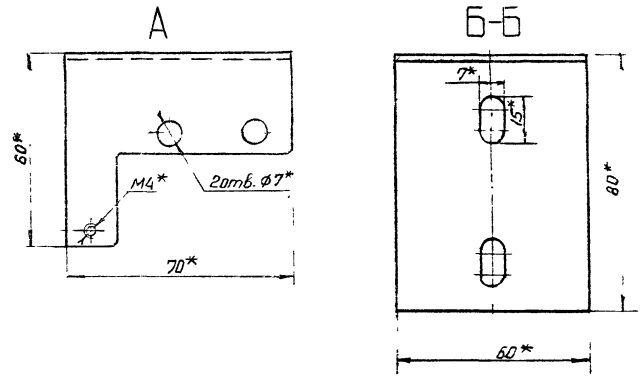

Пример условного обозначения кронштейна

Кронштейн ТК13-13-92

1* Размеры для справок.
2. h14, ± IT14/2.
3. Покрытие Ц.9.хр.

Поз. 1 Основание	Поз. 2 Панель
Количество	
1	1

					Взамен	ТК13-13-92		
					Группа			
Изм.	Лист	№ докум.	Подп.	Дата	Кронштейн	Лит.	Масса	Масштаб
Разраб.	Асай						0,145	1:1
Пров.	Ларичкин					Лист 1	Листов 3	
Т.контр.								
Н.контр.					Рег. №	13		
					Срок введения			

Копировал

Формат А3

Инв.№ подл. 409-5 | Подп. и дата | Взам.инв. № | Инв.№ дубл. | Подп. и дата

Ф2.801(А3)

Rz 80 (V)

Поз. 1 Основание

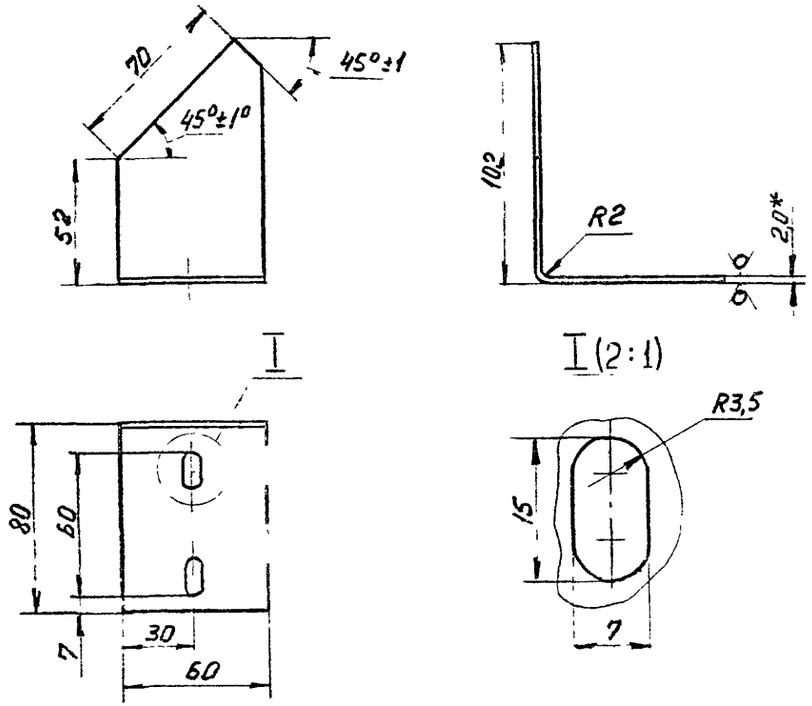

1.* Размер для справок.
2. H14; h14; ± $\frac{IT14}{2}$.
3. Материал – лист х/к $\frac{Б-ПН-2,0\ ГОСТ\ 19904-90}{ОК\ 360\ В4-III\ ГОСТ\ 16523-89}$.
4. Масса – 0,081 кг.

Изм	Лист	№ докум.	Подп.	Дата	ТК13-13-92	Лист 2

Копировал Формат А4

Ф2.108-5а (А4)

Инв. № подл. 409-5 | Подп. и дата 20.11.92 | Взам. инв. № | Инв. № дубл. | Подп. и дата

Rz 80 (V)

Поз 2 Панель

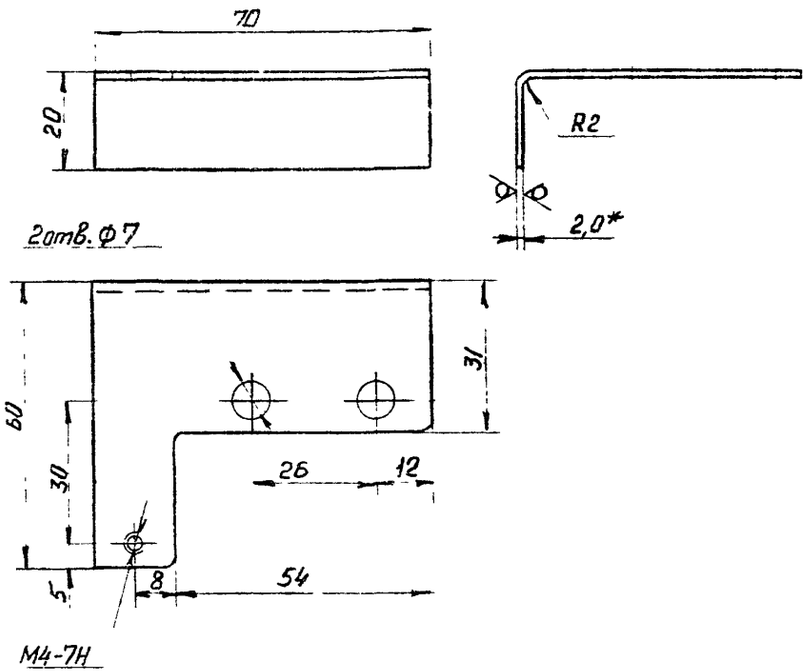

1.* Размер для справок.
2. H14; h14; ± $\frac{IT14}{2}$.
3. Неуказанные радиусы 3мм.
4. Материал лист х/к $\frac{Б-ПН-2,0\ ГОСТ\ 19904-90}{ОК\ 360\ В4-III\ ГОСТ\ 16523-89}$
5. Масса – 0,064 кг.

Изм	Лист	№ докум.	Подп.	Дата	ТК13-13-92	Лист 3

Копировал Формат А4

Инв. № подл. 409-5 | Подп. и дата 20.11.92 | Взам. инв. № | Инв. № дубл. | Подп. и дата

gost.e-ecolog.ru