ТИПОВЫЕ КОНСТРУКЦИИ

УТВЕРЖДАЮ
Генеральный директор
ассоциации "Монтажавтоматика"
М.В.Полищук

ТРУБНЫЕ ИМПУЛЬСНЫЕ ПРОВОДКИ СИСТЕМ АВТОМАТИЗАЦИИ

ЧАСТЬ I

СОСУДЫ КОНДЕНСАЦИОННЫЕ, УРАВНИТЕЛЬНЫЕ, РАЗДЕЛИТЕЛЬНЫЕ

СТК4-27-93 ч.I

Рег.№ 2-93

Дата введения 01.03.93

Главный инженер Н.А.Рыков

Начальник отдела А.М.Гуров

© ГПКИ "Проектмонтажавтоматика"

1993

Инв.№ подл. | Подп. и дата | Взам.инв.№ | Инв.№ дубл. | Подп. и дата
1 | 22.07.93

gost.e-ecolog.ru

Обозначение	Наименование
ТК4-3738-93	Сосуд конденсационный СК
ТК4-3739-93	Заглушка 3
ТК4-3740-93	Заглушка 3
ТК4-3741-93	Пробка П-I
ТК4-3742-93	Штуцер Ш
ТК4-3743-93	Сосуд уравнительный СУ
ТК4-3744-93	Гайка накидная Г
ТК4-3745-93	Сосуд разделительный СР

Ф2.108-6(А4)

Подп. и дата: 23.04.93

Взам.инв. №

Инв.№ дубл.

Подп. и дата

Инв.№ подл.: 431-1

СТК4-27-93 ч.I

Изм.	Лист	№ докум.	Подп.	Дата
Разраб.		Митякова		23.04.93
Пров.		Крушнова		24.04.93
Н.контр.		Бурякова		26.04.93
Утв.				

Трубные импульсные проводки систем автоматизации
Часть I Сосуды конденсационные, уравнительные, разделительные
Ведомость документов

Лит.	Лист	Листов
	2	2

Копировал

Формат А4

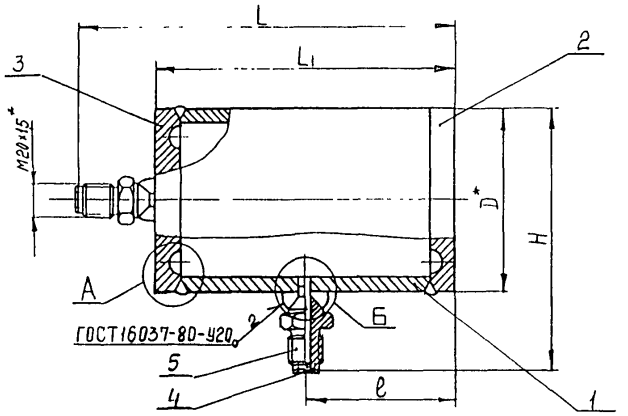

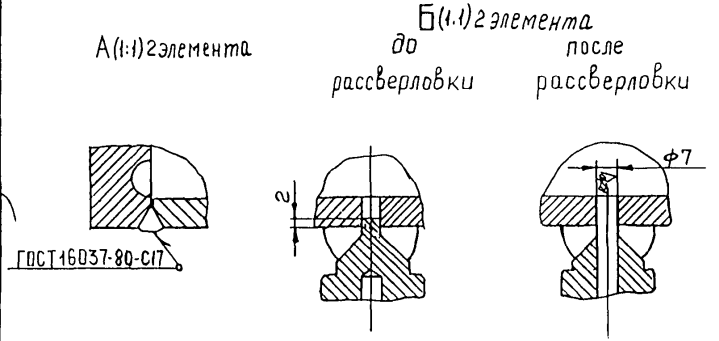

Пример условного обозначения сосуда конденсационного СК-1.

Сосуд конденсационный СК-1 ТК4-3738-93

1* Размеры для справок.

2 Дет. поз. 2 приварить после рассверловки штуцеров поз. 5

3. Остальные технические требования по ТК4-570-81.

					ВЗАМЕН	ТК4-3738-93	
					ГРУППА		
ИЗМ.	ЛИСТ	№ ДОКУМ.	ПОДП.	ДАТА	Сосуд конденсационный СК	ЛИТ.	МАССА: См табл. / МАСШТАБ: –
РАЗРАБ.		Митякова		20.12.92			
ПРОВ.		Крупнова		24.12.92		ЛИСТ 1	ЛИСТОВ 3
ГЛ. СПЕЦ.		Чудинов		5.1.93	РЕГ. №		
Н. КОНТР.		Бурякова		5.1.93			
УТВ.		Гуров		5.01.93	СРОК ВВЕДЕНИЯ		

ИНВ. № ПОДЛ.	ПОДП. И ДАТА	ВЗАМ. ИНВ. №	ИНВ. № ДУБЛ.	ПОДП. И ДАТА
431-2	22.01.93			

Таблица 1

Условное наименование	Ру, мпа	Размеры, мм					Масса кг	Поз.1 Труба	Поз.2 Заглушка ТК4-3739-93	Поз.3 Заглушка ТК4-3740-93	Поз.4 Пробка ТК4-3741-93	Поз.5 Штуцер ТК4-3742-93
		D^*	L	L_1	e	H		Количество				
								1	1	1	2	2
								Условное наименование				
СК-1	10	108	222	179	89,5	151	5,5	СК-1/1	З-1	З-1	П-1	Ш-1
СК-2		102	216	173	86,5	145	3,9	СК-2/1	З-2	З-2		Ш-2
СК-3		73	168	125	62,5	116	1,9	СК-3/1	З-3	З-3		Ш-1
СК-4		68	166	123	61,5	111	1,2	СК-4/1	З-4	З-4		Ш-2
СК-5	25	114	230	187	93,5	157	9,3	СК-5/1	З-5	З-5		Ш-1
СК-6		108	224	181	90,5	151	5,9	СК-6/1	З-6	З-6		Ш-2
СК-7		76	178	135	67,5	119	2,6	СК-7/1	З-7	З-7		Ш-1
СК-8		73	172	129	64,5	116	1,9	СК-8/1	З-8	З-8		Ш-2
СК-9	40	127	240	197	98,5	170	11,9	СК-9/1	З-9	З-9		Ш-1
СК-10								СК-10/1	З-10	З-10		Ш-2
СК-11		83	186	143	71,5	126	3,9	СК-11/1	З-11	З-11		Ш-1
СК-12			180	137	68,5		3,4	СК-12/1	З-12	З-12		Ш-2

ИНВ. N ПОДЛ.	ПОДП. N ДАТА	ВЗАМ. ИНВ. N	ИНВ. N ДУБЛ.	ПОДП. N ДАТА
4121-2	22.01.93			

ИЗМ	ЛИСТ	N ДОКУМ.	ПОДП.	ДАТА	ТК4-3738-93	ЛИСТ 2

Поз.1 Труба

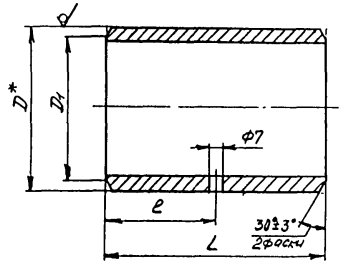

Таблица 1

Rz40 √(√)

Условное наименование	Размеры, мм				Масса, кг	Материал
	D*	D1	L	e		Труба
СК-1/1	108	94	141	70,5	3,2	108х9,0 ГОСТ 8732-78 / Вст.20 ГОСТ 8731-74
СК-2/1	102	93	142	71	2,2	102х6,5-12Х18Н10Т ГОСТ 9940-81
СК-3/1	73	63	100	50	1,2	73х7,0 ГОСТ 8732-78 / Вст.20 ГОСТ 8731-74
СК-4/1	68				0,7	68х4,5-12Х18Н10Т ГОСТ 9941-81
СК-5/1	114	90	141	70,5	6,0	114х14,0 В-20 ТУ14-3-251-74
СК-6/1	108	92			3,4	108х10,0-12Х18Н10Т ГОСТ 9940-81
СК-7/1	76	62	99	49,5	1,5	76х9,0 В-20 ТУ14-3-251-74
СК-8/1	73	63	100	50	1,2	73х7,0-12Х18Н10Т ГОСТ 9940-81
СК-9/1	127	95	141	70,5	7,0	127х18,0 В-20 ТУ14-3-251-74
СК-10/1						127х18,0-12Х18Н10Т ГОСТ 9940-81
СК-11/1	83	59	99	49,5	2,4	83х14,0 В-20 ТУ14-3-251-74
СК-12/1		63			2,1	83х12,0-12Х18Н10Т ГОСТ 9940-81

Изм	Лист	№ докум	Подп	Дата	ТК4-3738-93	Лист 3

Инв. № подл.	Подп. и дата	Взамен инв. №	Инв. № дубл.	Подп. и дата
421-2	22.01.93			

-5-

Rz 40

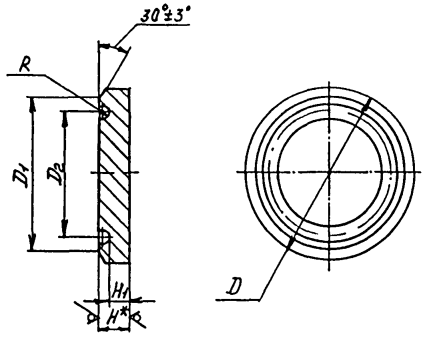

Условное наименование	Размеры, мм						Масса, кг	Материал
	D	D_1	D_2	H*	H_1	R		Лист
3-1	108	94	80	17	10	5	1,2	в/к 110 ГОСТ 19903-74 / Ст.3 ГОСТ 14637-89
3-2	102	93	79	14	6		0,9	14,0 ГОСТ 19903-74 / 12Х18Н10Т ГОСТ 7350-77
3-3	73	63	53	11	8	3	0,4	в/к 110 ГОСТ 19903-74 / Ст.3 ГОСТ 14637-89
3-4	68		49	10	5	5	0,3	10,0 ГОСТ 19903-74 / 12Х18Н10Т ГОСТ 7350-77
3-5	114	90	75	21	15	5,5	1,7	в/к 210 ГОСТ 19903-74 / Ст.3 ГОСТ 14637-89
3-6	108	92	77	18	11		1,3	18,0 ГОСТ 19903-74 / 12Х18Н10Т ГОСТ 7350-77
3-7	76	62	47	16	10		0,6	в/к 160 ГОСТ 19903-74 / Ст.3 ГОСТ 14637-89
3-8	73	63	49	13	8	5	0,4	13,0 ГОСТ 19903-74 / 12Х18Н10Т ГОСТ 7350-77
3-9	127	95	79	26	20	6	2,5	в/к 260 ГОСТ 19903-74 / Ст.3 ГОСТ 14637-89
3-10								26,0 ГОСТ 19903-74 / 12Х18Н10Т ГОСТ 7350-77
3-11	83	59	46	20	15	4,5	0,8	в/к 200 ГОСТ 19903-74 / Ст.3 ГОСТ 14637-89
3-12		63	52	17	13	3,5	0,7	17,0 ГОСТ 19903-74 / 12Х18Н10Т ГОСТ 7350-77

1* Размер для справок.
2. Остальные технические требования по ТКЧ-570-81.

Пример условного обозначения заглушки 3-1:
Заглушка 3-1 ТК4-3739-93

					Взамен	ТК4-3739-93	
					Группа		
Изм.	Лист	№ докум.	Подп.	Дата	Заглушка 3	Лит.	Масса	Масштаб
Разраб.		Митяева		20.12.92			Стадия	—
Пров.		Крупнова		21.12.92				
Гл. спец.		Чудинов		31.12.93	Рег. №	Лист	Листов 1
Н. контр.		Буракова		7.01.93			
Утв.		Гуров		5.01.93	Срок введения		

Инв. № подл. | Подп. и дата | Взам. инв. № | Инв. № дубл. | Подп. и дата

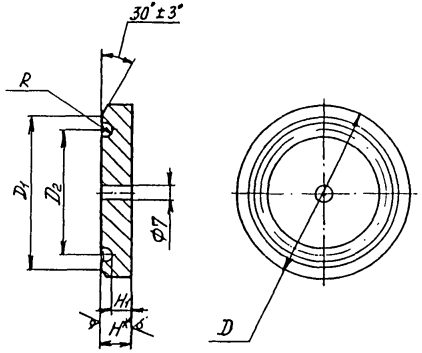

Rz40 (√)

Условное наименование	Размеры, мм						Масса, кг	Материал
	D	D_1	D_2	H*	H_1	R		Лист
3-1	108	94	80	17	10	5	1,1	г/к 17,0 ГОСТ 19903-74 / Ст.3 ГОСТ 14637-89
3-2	102	93	79	14	6		0,8	14,0 ГОСТ 19903-74 / 12Х18Н10Т ГОСТ 7350-77
3-3	73	63	53	11	8	3	0,3	г/к 11,0 ГОСТ 19903-74 / Ст.3 ГОСТ 14637-89
3-4	68		49	10	5	5	0,2	10,0 ГОСТ 19903-74 / 12Х18Н10Т ГОСТ 7350-77
3-5	114	90	75	21	15	5,5	1,6	г/к 21,0 ГОСТ 19903-74 / Ст.3 ГОСТ 14637-89
3-6	108	92	77	18	11		1,2	18,0 ГОСТ 19903-74 / 12Х18Н10Т ГОСТ 7350-77
3-7	76	62	47	16	10		0,5	г/к 16,0 ГОСТ 19903-74 / Ст.3 ГОСТ 14637-89
3-8	73	63	49	13	8	5	0,3	13,0 ГОСТ 19903-74 / 12Х18Н10Т ГОСТ 7350-77
3-9	127	95	79	26	20	6	2,4	г/к 26,0 ГОСТ 19903-74 / Ст.3 ГОСТ 14637-89
3-10								26,0 ГОСТ 19903-74 / 12Х18Н10Т ГОСТ 7350-77
3-11	83	59	46	20	15	4,5	0,7	г/к 20,0 ГОСТ 19903-74 / Ст.3 ГОСТ 14637-89
3-12		63	52	17	13	3,5	0,6	17,0 ГОСТ 19903-74 / 12Х18Н10Т ГОСТ 7350-77

1 *Размер для справок.

2. Остальные технические требования по ТКЧ-570-81.

Пример условного обозначения заглушки 3-1:
Заглушка 3-1 ТКЧ-3740-93

Изм.	Лист	№ докум.	Подп.	Дата	Взамен	ТК4-3740-93		
					Группа			
Разраб.		Митякова		24.12.92	Заглушка 3	Лит.	Масса	Масштаб
Пров.		Крупнова		24.12.92			Ст. табл.	—
Гл. спец.		Чудинов		5.01.93	Рег. №	Лист	Листов 1	
Н. контр.		Бурякова		1.01.93				
Утв.		Гуров		5.11.93	Срок введения			

Инв. № подл.	Подп. и дата	Взам. инв. №	Инв. № дубл.	Подп. и дата
421-4	22.01.93			

Rz500

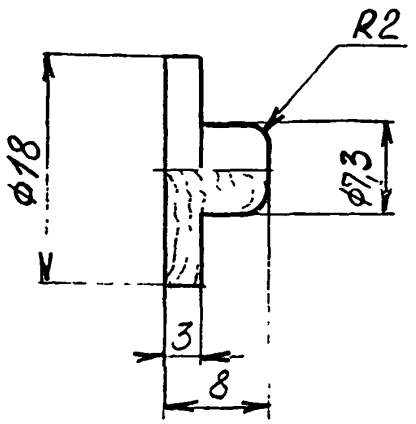

Пример условного обозначения пробки П-1:
Пробка П-1 ТК4-3741-93

1 Материал – Брусок-2 ГОСТ 8486-86
2. Остальные технические требования по ТК4-570-81.

ИНВ. N ПОДЛ.	ПОДП. И ДАТА	ВЗАМ. ИНВ. N	ИНВ. N ДУБЛ.	ПОДП. И ДАТА	ВЗАМЕН	ТК4-3741-93		
421-5	22.04.93				ГРУППА			
		ИЗМ. ЛИСТ	N ДОКУМ.	ПОДП.	ДАТА	Пробка П-1	ЛИТ.	МАССА 0,002 / МАСШТАБ 2:1
		РАЗРАБ.	Митякова		20.12.92			
		ПРОВ.	Крупнова		24.12.92		ЛИСТ	ЛИСТОВ 1
		ГЛ. СПЕЦ.	Чудинов		5.01.93	РЕГ. N		
		Н. КОНТР.	Бурякова		1.01.93			
		УТВ.	Гуров		5.01.93	СРОК ВВЕДЕНИЯ		

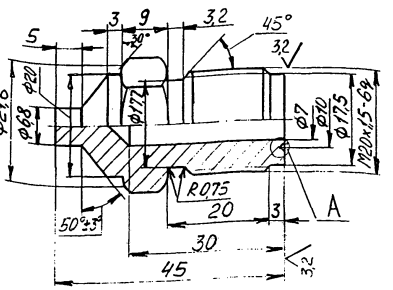

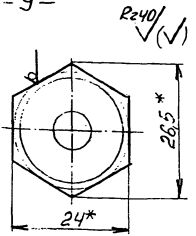

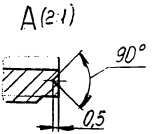

Условное наименование	Материал
	Шестигранник
Ш-1	24-Н12 ГОСТ 8560-78 / 20-В-Т ГОСТ 1051-73
Ш-2	24-Н12 ГОСТ 8560-78 / 12Х18Н10Т-6 ГОСТ 5949-75

Пример условного обозначения штуцера Ш-1:
Штуцер Ш-1 ТК4-3742-93.

1. * Размеры для справок
2. Остальные технические требования по ТК4-570-81

Взатен					ТК4-3742-93	
Группа						
Изм.	Лист	№ докум.	Подп.	Дата	Штуцер Ш	Лит. / Масса / Масшт.
Разраб.		Митякова		20.12.92		0,07 / —
Пров.		Крупнова		24.12.92		
Гл.спец.		Чудинов		5.01.93	Рег. №	Лист / Листов 1
Н.контр.		Бурякова		4.01.93		
Утв.		Гуров		5.01.93	Срок введения	

Инв. № подл. 421-6 | Подп. и дата 22.01.93 | Взам. инв. № | Инв. № дубл. | Подп. и дата

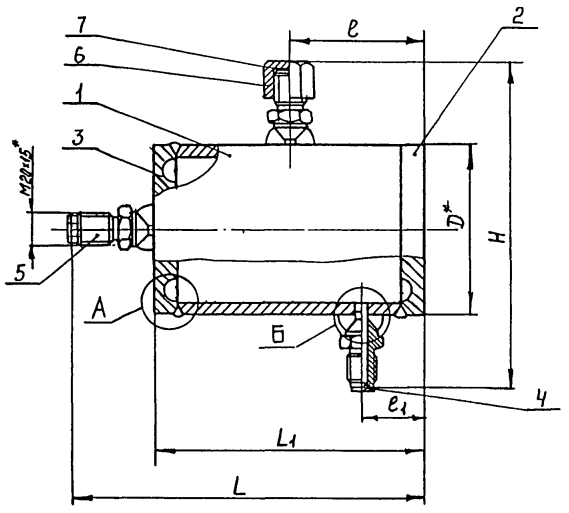

Б(1:1) 3 элемента

А(1:1) 2 элемента

до рассверловки

после рассверловки

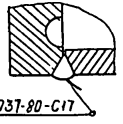

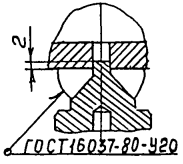

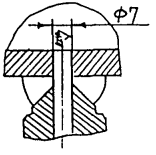

Пример условного обозначения сосуда уравнительного СУ-1:

Сосуд уравнительный СУ-1 ТК4-3743-93

1. *Размеры для справок.
2. Дет. поз. 2 приварить после рассверловки штуцеров поз 5
3. Остальные технические требования по ТК4-570-81.

					Взамен	ТК4-3743-93		
					Группа			
Изм.	Лист	N докум.	Подп.	Дата	Сосуд уравнительный СУ	Литера	Масса	Масштаб
Разраб		Митякова		22.12.92			См. табл	–
Пров		Крупнова		24.12.92		Лист 1	Листов 3	
Гл. спец		Чудинов		5.01.93	Рее N			
Н. контр.		Бурякова		7.01.93				
Утв.		Гуров		6.11.93	Срок введения			

Инв. N подл. | Подпись и дата | Взам. инв. N | Инв. N дубл. | Подпись и дата

Таблица 1

Условное наименование	Ру, МПа	Размеры, мм						Масса, кг	Поз.1 Труба	Поз.2 Заглушка ТК4-3739-93	Поз.3 Заглушка ТК4-3740-93	Поз.4 Пробка ТК4-3741-93	Поз.5 Штуцер ТК4-3742-93	Поз.6 Гайка накидная ТК4-3744-93	Поз.7 Прокладка ТУ36-1103-83
		D*	L	L1	e	e1	H								
										Количество					
									1	1	1	2	3	1	1
										Условное наименование					
СУ-1	10	108	222	179	89,5	68,5	202	5,7	СУ-1/1	3-1	3-1	П-1	Ш-1	Г-1	ПМ7х18 УХЛ2
СУ-2		102	216	173	86,5	65	196	4,1	СУ-2/1	3-2	3-2		Ш-2	Г-2	
СУ-3		73	168	125	62,5	62	167	2,1	СУ-3/1	3-3	3-3		Ш-1	Г-1	
СУ-4		68	166	123	61,5	61	162	1,4	СУ-4/1	3-4	3-4		Ш-2	Г-2	
СУ-5	25	114	230	187	93,5	72,5	208	9,5	СУ-5/1	3-5	3-5		Ш-1	Г-1	
СУ-6		108	224	181	90,5	69,5	202	6,1	СУ-6/1	3-6	3-6		Ш-2	Г-2	
СУ-7		76	178	135	67,5	67,5	170	2,8	СУ-7/1	3-7	3-7		Ш-1	Г-1	
СУ-8		73	172	129	64,5	64	167	2,1	СУ-8/1	3-8	3-8		Ш-2	Г-2	
СУ-9	40	127	240	197	98,5	98,5	221	12,1	СУ-9/1	3-9	3-9		Ш-1	Г-1	
СУ-10									СУ-10/1	3-10	3-10		Ш-2	Г-2	
СУ-11		83	186	143	71,5	71,5	177	4,1	СУ-11/1	3-11	3-11		Ш-1	Г-1	
СУ-12			180	137	68,5	68,5		3,6	СУ-12/1	3-12	3-12		Ш-2	Г-2	

Инв.№ подл. | Подпись и дата | Взам. инв.№ | Инв.№ дубл. | Подпись и дата
4321-Т 22.01.93 г.

Поз.1 Труба

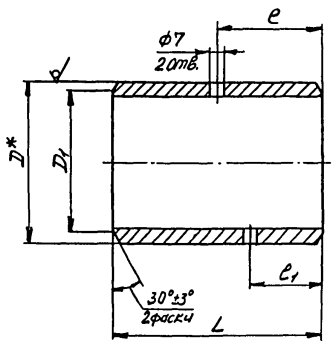

Таблица 2

Условное наименование	Размеры, мм					Масса, кг	Материал
	D^*	D_1	L	e	e_1		Труба
СУ-1/1	108	94	141	70,5	49,5	3,2	108×9,0 ГОСТ 8732-78 Вст.20 ГОСТ 8731-74
СУ-2/1	102	93	142	71		2,2	102×6,5-12Х18Н10Т ГОСТ 9940-81
СУ-3/1	73	63	100	50		1,2	73×7,0 ГОСТ 8732-78 Вст.20 ГОСТ 8731-74
СУ-4/1	68					0,7	68×4,5-12Х18Н10Т ГОСТ 9941-81
СУ-5/1	114	90	141	70,5		6,0	114×14,0 В-20 ТУ14-3-251-74
СУ-6/1	108	92				3,4	108×10,0-12Х18Н10Т ГОСТ 9940-81
СУ-7/1	76	62	99	49,5		1,5	76×9,0 В-20 ТУ14-3-251-74
СУ-8/1	73	63	100	50		1,2	73×7,0-12Х18Н10Т ГОСТ 9940-81
СУ-9/1	127	95	141	70,5	70,5	7,0	127×18,0 В-20 ТУ14-3-251-74
СУ-10/1							127×18,0-12Х18Н10Т ГОСТ 9940-81
СУ-11/1	83	59	99	49,5	49,5	2,4	83×14,0 В-20 ТУ14-3-251-74
СУ-12/1		63				2,1	83×12,0-12Х18Н10Т ГОСТ 9940-81

Изм.	Лист	№ докум.	Подп.	Дата	ТК4-3743-93	Лист 3

Инв. № подл.	Подп. и дата	Взам. инв. №	Инв. № дубл.	Подп. и дата
421-7	22.01.93			

Rz 40 √(V)

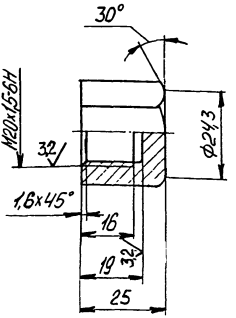

Условное наимено-вание	Материал Шестигранник
Г-1	27-Н12 ГОСТ 8560-78 20-В-Т ГОСТ 1051-73
Г-2	27-Н12 ГОСТ 8560-78 12Х18Н10Т-Б ГОСТ 5949-75

Пример условного обозначения гайки накидной Г-1:
Гайка накидная Г-1 ТК4-3744-93

1. *Размеры для справок.
2. Остальные технические требования по ТК4-570-81.

Взам. инв. № | Подп. и дата | Инв. № подл. | Подп. и дата

Изм.	Лист	№ докум.	Подп.	Дата	
Разраб.		Митякова		30.12.92	Гайка накидная Г
Пров.		Крупнова		24.12.92	
Т. контр.		Чудинов		5.01.93	
Н. контр.		Бирякова		5.01.93	
Утв.		Гуров		5.01.93	

Взамен
Группа

ТК4-3744-93

Лит.	Масса	Масштаб
	0,05	1:1
Лист	Листов 1	

рег. №
Срок введения

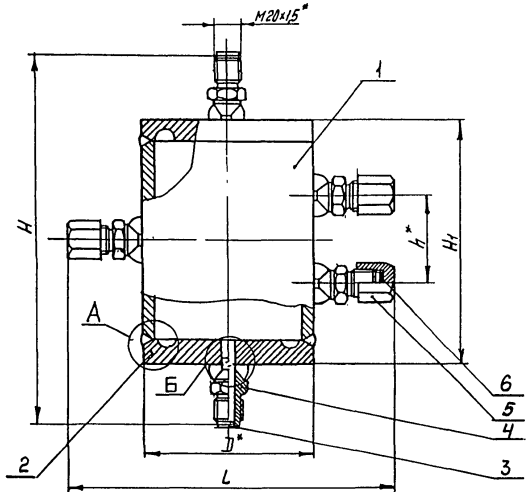

А (1:1) 2 элемента

Б (1:1) 5 элементов

до рассверловки

после рассверловки

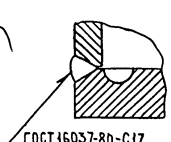

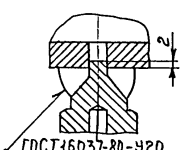

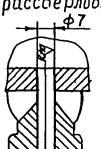

Пример условного обозначения сосуда разделительного СР-1:

Сосуд разделительный СР-1 ТК4-3745-93

1 *Размеры для справок.

2. Привярку дет поз. 1 и 2 производить после рассверловки штуцеров поз. 4

3. Остальные технические требования по ТК4-570-81

						Взамен	ТК4-3745-93	
						Группа		
Изм.	Лист	№ докум.	Подпись	Дата	Сосуд разделительный СР	Литера	Масса	Масштаб
Разраб.		Митякова		21.12.93			Сухой табл.	—
Пров.		Крупнова		24.12.93		Лист 1	Листов 3	
Гл. спец.		Чудинов		5.01.94	Рег. №			
Н. контр.		Бурякова		7.01.94	Срок введения			
Утв.		Гуров		5.01.94				

Инв. № подл. | Подпись и дата | Взам. инв. № | Инв. № дубл. | Подпись и дата

Таблица 1

Условное наименование	P_y, МПа	Размеры, мм					Масса, кг	Поз.1 Труба	Поз.2 Заглушка ТК4-3740-93	Поз.3 Пробка ТК4-3741-93	Поз.4 Штуцер ТК4-3742-93	Поз.5 Гайка накидная ТК4-3744-93	Поз.6 Прокладка ТУ36-1103-83
								Количество					
		D^*	L	H	H_1	h^*		1	2	2	5	3	3
								Условное наименование					
СР-1	10	108	210	256	170	58	5,6	СР-1/1	3-1	П-1	Ш-1	Г-1	ПМ7×18 УХЛ2
СР-2		102	204	250	164	59	4,6	СР-2/1	3-2		Ш-2	Г-2	
СР-3		73	175			65	2,7	СР-3/1	3-3		Ш-1	Г-1	
СР-4		68	170	248	162		1,9	СР-4/1	3-4		Ш-2	Г-2	
СР-5	25	114	216	294	208	58	9,4	СР-5/1	3-5		Ш-1	Г-1	
СР-6		108	210	288	202		6,9	СР-6/1	3-6		Ш-2	Г-2	
СР-7		76	178	290	204	64	4,0	СР-7/1	3-7		Ш-1	Г-1	
СР-8		73	175	284	198	65	3,0	СР-8/1	3-8		Ш-2	Г-2	
СР-9	40	127	229	328	242	58	14,5	СР-9/1	3-9		Ш-1	Г-1	
СР-10								СР-10/1	3-10		Ш-2	Г-2	
СР-11		83	185	322	236	64	7,2	СР-11/1	3-11		Ш-1	Г-1	
СР-12				316	230		5,8	СР-12/1	3-12		Ш-2	Г-2	

Изм	Лист	N докум	Подп	Дата	ТК4-3745-93	Лист 2

Инв.N подлин	Подпись и дата	Взамен инв.N	Инв.N дубл	Подпись и дата
4321-9	22.01.93			

Поз. 1 Труба

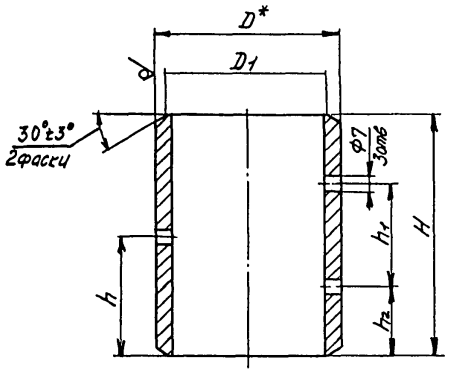

Таблица 2

Условное наименование	Размеры, мм						Масса, кг	Материал
	D*	D1	H	h	h1	h2		Труба
СР-1/1	108	94	132	66	58	37	2,9	108×9,0 ГОСТ 8732-78 / Ст20 ГОСТ 8731-74
СР-2/1	102	93	133	66,5	59		2,1	102×8,5-12Х18Н10Т ГОСТ 9940-81
СР-3/1	73	63	139	69,5	65		1,6	73×7,0 ГОСТ 8732-78 / Ст20 ГОСТ 8731-74
СР-4/1	68						1,0	68×4,5-12Х18Н10Т ГОСТ 9941-81
СР-5/1	114	90	162	81	58	52	5,7	114×14,0 В-20 ТУ 14-3-251-74
СР-6/1	108	92					4,0	108×10,0-12Х18Н10Т ГОСТ 9940-81
СР-7/1	76	62	168	84	64		2,5	76×9,0 В-20 ТУ 14-3-251-74
СР-8/1	73	63	169	84,5	65		1,9	73×7,0-12Х18Н10Т ГОСТ 9940-81
СР-9/1	127	95	186	93	58	64	9,2	127×18,0 В-20 ТУ 14-3-251-74
СР-10/1								127×18,0-12Х18Н10Т ГОСТ 9940-81
СР-11/1	83	59	192	96	64		4,6	83×14,0 В-20 ТУ 14-3-251-74
СР-12/1		63					4,1	83×12,0-12Х18Н10Т ГОСТ 9940-81

gost.e-ecolog.ru