ТИПОВЫЕ КОНСТРУКЦИИ

# ЗАЩИТНЫЕ ТРУБОПРОВОДЫ СРЕДСТВ АВТОМАТИЗАЦИИ И ПРОМСВЯЗИ

СТК4-26-92

Ассоциация "МОНТАЖАВТОМАТИКА"
1992

gost.e-ecolog.ru

ТИПОВЫЕ КОНСТРУКЦИИ

СОГЛАСОВАНО

Главный инженер ГПКИ
"ПРОЕКТМОНТАЖАВТОМАТИКА"

Н.А.Рыжов
28.07.92

УТВЕРЖДАЮ

И.о.генерального
директора Ассоциации
"МОНТАЖАВТОМАТИКА"

М.В.Полищук
26 08 92

# ЗАЩИТНЫЕ ТРУБОПРОВОДЫ СРЕДСТВ АВТОМАТИЗАЦИИ И ПРОМСВЯЗИ

СТК4-26-92

Рег. № 60-92

Срок введения 01.01.93

Главный инженер НПО
"МОНТАЖАВТОМАТИКА" Д.В.Комаров

Начальник отдела Е.Г.Смирнов

© ГПКИ ПМА

Ассоциация "МОНТАЖАВТОМАТИКА"

1992

Инв.№ подл. | Подп. и дата | Взам.инв.№ | Инв.№ дубл. | Подп. и дата
399-1-16.09.92

Копировал Формат А4

| Обозначение | Наименование |
|---|---|
| ТК4-I505-9I | Кронштейн КН-90 |
| ТК4-I506-9I | Патрубок ПЭ |
| ТК4-I507-9I | Патрубок ПК |
| ТК4-I508-9I | Штуцер нажимной НШ |
| ТК4-I509-9I | Водосборная трубка ВТ |
| ТК4-I5I0-9I | Шайба стальная ШС |
| ТК4-I5II-9I | Шайба резиновая ШР |
| ТК4-I5I3-9I | Кронштейн КПР |
| ТКI3-I-92 | Скоба СД |
| ТКI3-2-92 | Раструб на трубе ПВХ ЭП |
| ТКI3-3-92 | Муфта М63 |
| ТКI3-4-92 | Колено КС |

Инв.№ подл. | Подп. и дата | Взам.инв.№ | Инв.№ дубл. | Подп. и дата

№2.100-5(А4)

| Изм. | Лист | № докум. | Подп. | Дата |
|---|---|---|---|---|
| Разраб. | | Автушко | | 06.92 |
| Пров. | | Семыкина | | 06.92 |
| Нач. отд. | | Смирнов | | |
| Н.контр. | | Семыкина | | 06.92 |
| Утв. | | Комаров | | 09.92 |

СТК4-26-92

Защитные трубопроводы средств автоматизации и промсвязи.

Ведомость документов

| Лит. | Лист | Листов |
|---|---|---|
| | 2 | 3 |

I3

Копировал

Формат А4

## ОБЩИЕ УКАЗАНИЯ

I. Типовые конструкции, представленные в настоящем сборнике СТК4-26-9I "Защитные трубопроводы средств автоматизации и промсвязи", предназначены для защитных трубопроводов из стальных труб по ГОСТ3262-75 и ГОСТ10704-76 и из труб ПВХ ЭП по ТУ6-19-215-83.

2. Типовые конструкции применяются в защитных трубопроводах открытых электропроводок при проектировании и монтаже систем автоматизации в производственных помещениях вне взрывоопасных и пожароопасных зон.

3. Климатическое исполнение и категория размещения конструкций - У3 по ГОСТ15150-69.

4. Типовые конструкции используются в трубопроводах в соответствии с монтажными чертежами сборника СТМ4-26-9I, части I и 2.

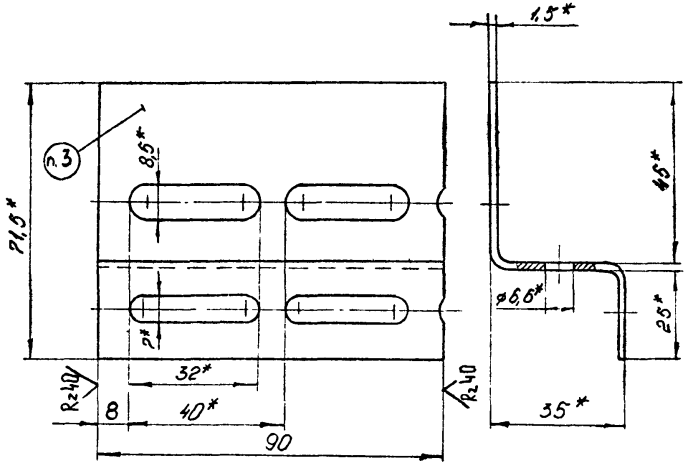


Пример условного обозначения кронштейна КН-90:

Кронштейн КН-90 ТК4-1505-91.

1.* Размеры для справок.

2. Материал - профиль Z-образный перфорированный ZП45×25 ТУ36.22.21.00.021-91.

3. Маркировать условное наименование.

4. Кронштейны предназначены для крепления стальных защитных труб с условным проходом 15; 20; 25 мм.

5. Остальные ТТ - по ТК4-570-81.

| | | | | | | | |
|---|---|---|---|---|---|---|---|
| Взамен | | | | | ТК4-1505-91 | | |
| Группа | | | | | | | |
| Изм. | Лист | № докум. | Подп. | Дата | Кронштейн КН-90 | Лит. | Масса | Масштаб |
| Разраб. | | Лютушко | | 05.92 | | | 0,11 | 1:1 |
| Пров. | | Семыкина | | 05.92 | | Лист | Листов 1 |
| Т.контр. | | | | | | | |
| Нач.отд. | | Смирнов | | 05.92 | Рег № 60-92 | 13 | |
| Н.контр. | | Семыкина | | 05.92 | Срок введения 01.01.93 | | |
| Утв. | | Комаров | | 05.92 | | | |

Копировал

Формат А3

Инв.№ подл. | 399-2 | Подп. и дата | 16.09.92 | Взам.инв.№ | Инв.№ дубл. | Подп. и дата

ФЗ.301(А3)

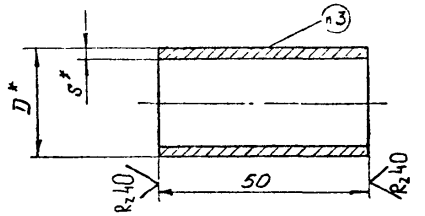


| Условное наименование | Наружный диаметр соединяемой трубы, Dн, мм | мм | | Масса, кг |
|---|---|---|---|---|
| | | D* | S* | |
| ПЭ25 | 25 | 32,0 | 2,0 | 0,06 |
| ПЭ26 | 26 | 33,0 | | |
| ПЭ30 | 30 | 38,0 | | 0,07 |
| ПЭ32 | 32 | 40,0 | | |
| ПЭ33 | 33 | | | 0,08 |
| ПЭ45 | 45 | 53,0 | | 0,11 |
| ПЭ48 | 48 | 57,0 | 2,5 | 0,14 |
| ПЭ57 | 57 | 63,5 | 2,0 | |
| ПЭ60 | 60 | 70,0 | 2,8 | 0,20 |

Пример условного обозначения патрубка для трубы наружным диаметром Dн=25мм:

Патрубок ПЭ25 ТК4-1506-91.

1* Размеры для справок

2 Материал – труба $\frac{D \times S \text{ ГОСТ 10704-76}}{\text{В-ВСт3 ГОСТ 10705-80}}$

3 Маркировать условное наименование

4. Патрубки предназначены для безрезьбового соединения электросварных стальных защитных труб

5 Остальные ТТ – по ТК4-570-81.

| | | | | | | |
|---|---|---|---|---|---|---|
| Изм | Лист | № докум. | Подп. | Дата | Взамен | ТК4-1506-91 |
| Разраб. | | Автушко | | 04.92 | Группа | |
| Пров. | | Семыкина | | | Патрубок ПЭ | Лит. / Масса: см табл / Масштаб: 1:1 |
| Т контр | | | | | | Лист / Листов 1 |
| Нач отд. | | Смирнов | | | Рег № | 13 |
| Н.контр. | | Семыкина | | | Срок введения | |
| Утв | | Комаров | | | | |

Инв.№ подл. 399-3 | Подп. и дата 11.09.92 | Взам.инв. № | Инв.№ дубл. | Подп. и дата

Ф2.301(А4)

Копировал

Формат А4

Rz40 (√)

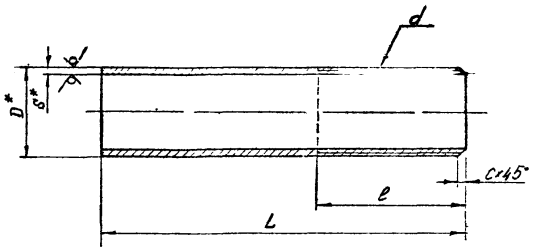


Пример условного обозначения патрубка с условным проходом Dy = 20 мм:
Патрубок ПК20 ТК4-1507-91

1 *Размеры для справок.
2. Материал - труба Dy×S ГОСТ 3262-75
3 Маркировать условное наименование.
4 Патрубки предназначены для присоединения водогазопроводных защитных труб к приборам типа ВЭ-16Рб, ТСМ, ТСП, ТХК, ССВ-15М и др
5. Остальные ТТ- по ТК4-570-81.

| Условное наименование | Условный проход Dy, мм | мм | | | | | d | Масса, кг |
|---|---|---|---|---|---|---|---|---|
| | | D* | S* | L | l | c | | |
| ПК20 | 20 | 26,8 | 2,8 | 110 | 45 | 2,0 | G 3/4-B | 0,18 |
| ПК25 | 25 | 33,5 | 3,2 | 130 | 50 | 2,5 | G1-B | 0,31 |
| ПК32 | 32 | 42,3 | | | 55 | | G1 1/4-B | 0,39 |

| | | | | | | | |
|---|---|---|---|---|---|---|---|
| Взамен | | | | | ТК4-1507-91 | | |
| Группа | | | | | | | |
| Изм. | Лист | № докум. | Подп. | Дата | Патрубок ПК | Лит. | Масса | Масштаб |
| Разраб. | | Автушко | | 04.92 | | | см. табл. | 1:1 |
| Пров. | | Семыкина | | 04.92 | | | | |
| Т.контр. | | | | | | Лист | Листов 1 |
| Нач.отд. | | Смирнов | | | Рег № 60-92 | 13 | |
| Н.контр. | | Семыкина | | 04.92 | | | |
| Утв. | | Комаров | | 07.92 | Срок введения 01.01.93 | | |

Копировал

Формат А3

Инв.№ подл. 899-4 | Подп. и дата 16.09.92 | Взам.инв. № | Инв.№ публ. | Подп. и дата

Ф4.301(А3)

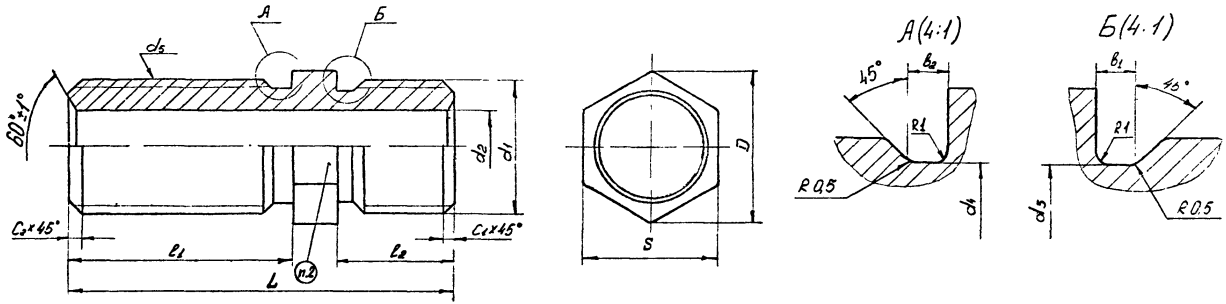


| Условное наименование | Тип сальника | D | $d_1$ | $d_2$ | $d_3$ | $d_4$ | L | $l_1$ | $l_2$ | $b_1$ | $b_2$ | S | $C_1$ | $C_2$ | $d_5$ | Масса, кг |
|---|---|---|---|---|---|---|---|---|---|---|---|---|---|---|---|---|
| НШ-15 | У261 | 24 | M20×1,5-8g | 14 | 17,8 | 18,0 | 70 | 47 | 16 | 2,5 | 3,0 | 22 | 1,6 | 2,0 | G½-B | 0,09 |
| НШ-20 | У262 | 35,5 | M27×1,5-8g | 20 | 24,8 | 23,5 | 77 | 50 | 19 | | | 32 | | | G¾-B | 0,16 |
| НШ-25 | У263 | 40 | M33×1,5-8g | 25 | 29,8 | 29,5 | 88 | 60 | 20 | | 4,0 | 36 | | 2,5 | G1-B | 0,25 |
| НШ-40 | У667 | 57,5 | M48×2-8g | 36 | 45,0 | 44,0 | 99 | 64 | 27 | 3,0 | | 50 | 2,0 | | G1½-B | 0,62 |
| НШ-50 | У668 | 75 | M60×2-8g | 45 | 57,0 | 56,0 | 112 | 72 | 30 | | | 65 | | | G2-B | 1,09 |

Пример условного обозначения штуцера нажимного НШ-15:
Штуцер НШ-15 ТК4-1508-91.

1. H14; h14; $\frac{IT14}{2}$
2. Маркировать условное наименование
3. Материал сталь 35 ГОСТ 1050-74.
4. Покрытие Ц15. хр.
5. Штуцеры предназначены для жесткого присоединения стальных защитных труб к металлическим оболочкам с сальниками.
6. Остальные ТТ-по ТК4-570-81.

| | | | | | | | |
|---|---|---|---|---|---|---|---|
| Изм. | Лист | № докум. | Подп. | Дата | Взамен | ТК4-1508-91 | |
| | | | | | Группа | | |
| Разраб. | Автушко | | | 04.92 | Штуцер нажимной НШ | Лит. | Масса | Масштаб |
| Пров. | Семыкина | | | 06.92 | | | см. табл. | 2:1 |
| Т.контр. | | | | | | Лист | Листов 1 |
| Нач.отд. | Смирнов | | | | Рег № 60-92 | 13 | |
| Н.контр. | Семыкина | | | 06.92 | Срок введения 01.01.93 | | |
| Утв. | Комаров | | | 07.92 | | | |

Копировал

Формат А3

Инв. № подл. 399-5 | Подп. и дата 16.09.92 | Взам. инв. № | Инв. № дубл. | Подп. и дата

Ф4.301(А3)

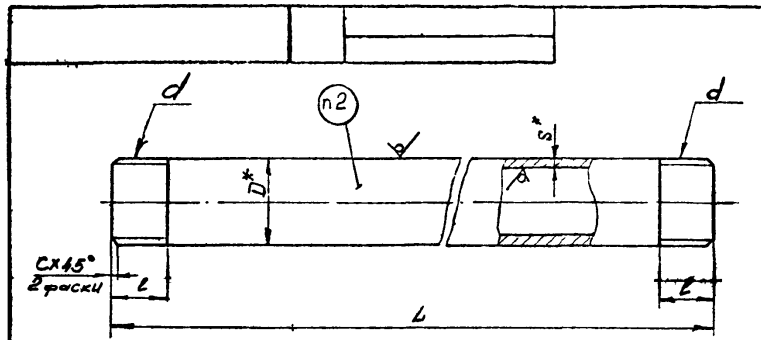


| Условное наименование | Условный проход Dy, мм | мм D* | мм S* | мм L | мм l | мм C | d | Масса, кг | Материал |
|---|---|---|---|---|---|---|---|---|---|
| ВТ-1 | 15 | 21,3 | 2,35 | 300 | 14 | 2,0 | G½-B | 0,34 | Труба Dy×S ГОСТ 3262-75 |
| | | | 2,5 | | | | | 0,35 | |
| | | | 2,8 | | | | | 0,38 | |
| ВТ-2 | 20 | 26,8 | 2,35 | | 16 | | G¾-B | 0,42 | |
| | | | 2,5 | | | | | 0,45 | |
| | | | 2,8 | | | | | 0,49 | |
| ВТ-3 | 25 | 33,5 | 2,8 | 270 | 18 | 2,5 | G1-B | 0,57 | |
| | | | 3,2 | | | | | 0,64 | |
| ВТ-4 | 32 | 42,3 | 2,8 | | 20 | | G1¼-B | 0,74 | |
| | | | 3,2 | | | | | 0,83 | |
| ВТ-5 | 40 | 48,0 | 3,0 | 250 | 22 | | G1½-B | 0,82 | |
| | | | 3,5 | | | | | 0,96 | |
| ВТ-6 | 50 | 60,0 | 3,0 | | 24 | | G2-B | 1,06 | |
| | | | 3,5 | | | | | 1,22 | |
| ВТ-7 | – | 20,0 | 2,0 | 300 | 14 | 2,0 | G½-B | 0,27 | Труба $\frac{D \times S\ ГОСТ\ 10704-76}{B-B\ Cx3\ ГОСТ\ 10705-80}$ |
| ВТ-8 | | 26,0 | 2,0 | | 16 | | G¾-B | 0,35 | |
| | | | 2,2 | | | | | 0,39 | |
| | | | 2,5 | | | | | 0,44 | |
| ВТ-9 | | 32,0 | 2,0 | 270 | 18 | 2,5 | G1-B | 0,40 | |
| | | | 2,2 | | | | | 0,44 | |
| | | | 2,5 | | | | | 0,49 | |
| | | | 2,8 | | | | | 0,55 | |
| | | | 3,0 | | | | | 0,58 | |

Пример условного обозначения водосборной трубки ВТ-1:

Водосборная трубка ВТ-1 ТК4-1509-91.

1.* Размеры для справок.

2 Маркировать условное наименование

3 Водосборные трубки предназначены для установки на защитном трубопроводе.

4. Остальные ТТ-по ТК4-570-81.

| Изм. | Лист | № докум. | Подп. | Дата |
|---|---|---|---|---|
| Разраб. | | Автушко | | 04.92 |
| Пров. | | Семыкина | | 06.92 |
| Технолог | | | | |
| Нач отд. | | Смирнов | | |
| Н.контр. | | Семыкина | | 06.92 |
| Утв. | | Комаров | | 07.92 |

Взамен

Группа

ТК4-1509-91

Водосборная трубка ВТ

| Лит. | Масса | Масштаб |
|---|---|---|
| | см табл. | 1:1 |

Лист | Листов 1

Рег № 60-92

Срок введения 01.01.93

13

Копировал

Формат А3

Инв. № подл. 399-1 | Подп. и дата 16.09.92 | Взам. инв. № | Инв. № дубл. | Подп. и дата

Ф2.301(А3)

Rz 40 (✓)

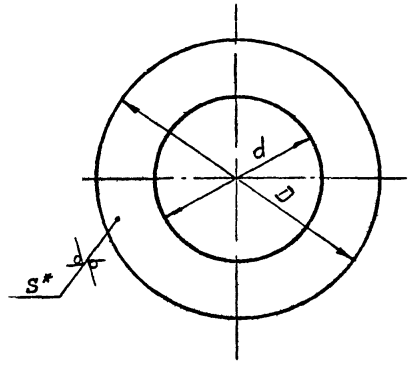


Пример условного обозначения шайбы стальной ШС-15:

Шайба ШС-15 ТК4-1510-91.

1. *Размер для справок.
2. Материал – лист $^{x}/_{k}$ $\frac{Б\text{-}ПН\text{-}S\ ГОСТ\ 19904\text{-}90}{ОК\ 360\ В4\text{-}III\ ГОСТ\ 16523\text{-}89}$.
3. Маркировать условное наименование.
4. Покрытие Ц9.хр.
5. Шайба предназначена для жесткого соединения с уплотнением стальных защитных труб с металлической оболочкой.
6. Остальные ТТ – по ТК 4 – 570-81.

| Условное наименование | мм | | | Масса, кг |
|---|---|---|---|---|
| | d | D | S* | |
| ШС-15 | 22 | 38 | 3,0 | 0,005 |
| ШС-20 | 28 | 42 | | 0,004 |
| ШС-25 | 35 | 54 | | 0,006 |
| ШС-32 | 44 | 65 | 4,0 | 0,011 |
| ШС-40 | 50 | 70 | | 0,010 |
| ШС-50 | 62 | 88 | | 0,016 |

| Изм. | Лист | № докум. | Подп. | Дата | Взамен | ТК4-1510-91 | | |
|---|---|---|---|---|---|---|---|---|
| | | | | | Группа | | | |
| Разраб. | | Автушко | | 04.92 | Шайба стальная ШС | Лит. | Масса | Масштаб |
| Пров. | | Семыкина | | 06.92 | | | см табл | 2:1 |
| Т.контр. | | | | | | Лист | Листов 1 | |
| Нач отд. | | Смирнов | | | Рег № 60-92 | 13 | | |
| Н.контр. | | Семыкина | | 06.92 | Срок введения 01.01.93 | | | |
| Утв. | | Комаров | | 07.92 | | | | |

Копировал

Формат А3

Инв. № подл. 799-7 | Подп. и дата 16.09.92 | Взам. инв. № | Инв. № дубл. | Подп. и дата

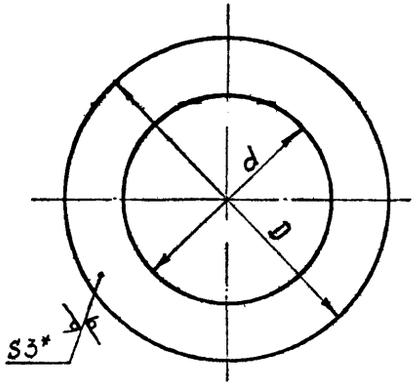


Пример условного обозначения шайбы резиновой ШР-15:
Шайба ШР-15 ТК4-1511-91.

1. *Размер для справок.
2. Материал - пластина 2Н-I-ТМКЩ-С-3 ГОСТ 7338-90
3. Шайба предназначена для жесткого соединения с уплотнением стальных защитных труб с металлической оболочкой.
4. Остальные ТТ - по ТК 4 - 570-81.

| Условное наименование | мм | | Масса, кг |
|---|---|---|---|
| | D | d | |
| ШР-15 | 38 | 22 | 0,003 |
| ШР-20 | 42 | 28 | |
| ШР-25 | 54 | 35 | 0,006 |
| ШР-32 | 65 | 44 | 0,008 |
| ШР-40 | 70 | 50 | |
| ШР-50 | 88 | 62 | 0,014 |

| | | | | | | |
|---|---|---|---|---|---|---|
| Взамен | | | | | ТК4-1511-91 | |
| Группа | | | | | | |
| Изм. | Лист | № докум. | Подп. | Дата | Шайба резиновая ШР | Лит. / Масса: см табл. / Масштаб: 2:1 |
| Разраб. | | Ивтушко | | 04.92 | | |
| Пров. | | Семыкина | | | | Лист / Листов 1 |
| Т.контр. | | | | | | |
| Нач.отд. | | Смирнов | | | Рег. № 60-92 | 13 |
| Н.контр. | | Семыкина | | 04.92 | Срок введения 01.01.93 | |
| Утв. | | Комаров | | 07.92 | | |

Копировал

Формат А3

Инв. № подл. 395-1 | Подп. и дата 11.09.92 | Взам. инв. № | Инв. № дубл. | Подп. и дата

Ф2.301(А3)

Рис.1

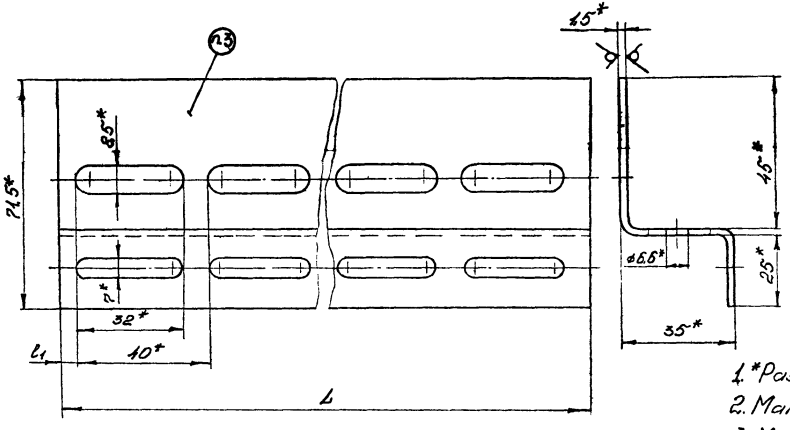


Пример условного обозначения кронштейна КПР1-1:
Кронштейн КПР1-1ТК4-1513-91.

1. *Размеры для справок.
2. Материал – см. табл.
3. Маркировать условное наименование.
4. Кронштейны предназначены для крепления стальных защитных труб скобами СО и СD при переходе от скрытой проводки к открытой.
5. Остальные ТТ – по ТК4-570-81.

| Условное наименование | Рис | мм | | Материал | Масса, кг |
|---|---|---|---|---|---|
| | | L | $l_1$ | | |
| КПР1-1 | 1 | 210 | 4 | Профиль Z-образный перфорированный ZП45×25 ТУ36.22.21.00.021-91 | 0,26 |
| КПР1-2 | | 300 | 4...8 | | 0,37 |
| КПР1-3 | | 430 | | | 0,54 |
| КПР2-1 | 2 | 210 | 4 | Швеллер перфорированный ШП60×35 ТУ36.22.21.00.021-91 | 0,66 |
| КПР2-2 | | 300 | 4...8 | | 0,95 |
| КПР2-3 | | 430 | | | 1,30 |

| | | | | | | | | |
|---|---|---|---|---|---|---|---|---|
| Взамен | | | | | ТК4-1513-91 | | | |
| Группа | | | | | | | | |
| Изм. | Лист | № докум. | Подп. | Дата | Кронштейн КПР | Лит. | Масса | Масштаб |
| Разраб. | | Абтушко | | 05.92 | | | см. табл | 1:1 |
| Пров. | | Семыкина | | 16.92 | | Лист 1 | Листов 2 | |
| Т.контр. | | | | | | | | |
| Нач.отд. | | Смирнов | | | Рег № 60-92 | 13 | | |
| Н.контр. | | Семыкина | | 16.92 | | | | |
| Утв. | | Комаров | | 07.92 | Срок введения 01.01.93 | | | |

Копировал

Формат А3

Ф4.301(А3)

| Инв.№ подл. | Подп. и дата | Взам.инв. № | Инв.№ дубл. | Подп. и дата |
|---|---|---|---|---|
| 399-9 | 16.09.92 | | | |

Рис. 2

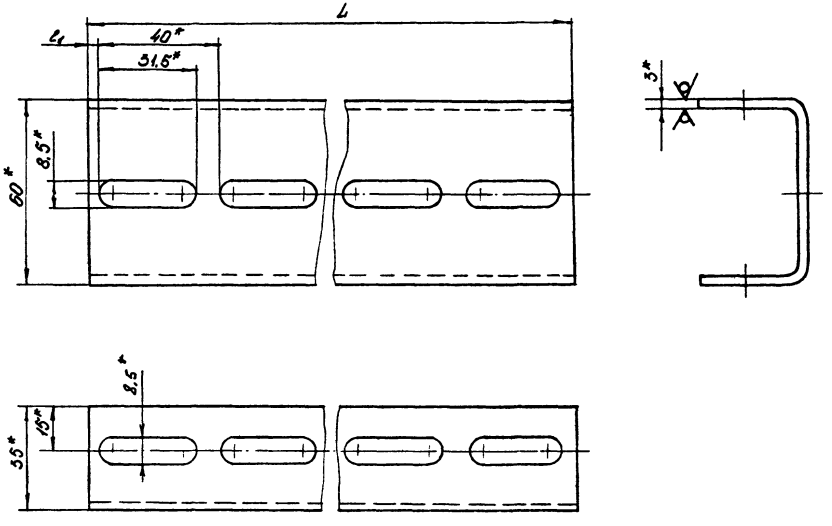


| Изм. | Лист | № докум. | Подп. | Дата | ТК 4-1513-91 | Лист 2 |
|---|---|---|---|---|---|---|

Формат А3

Инв. № подл. 399-9 | Подп. и дата 16.09.92 | Взам. инв. № | Инв. № дубл. | Подп. и дата

Пример условного обозначения скобы CD50:

Скоба CD50 ТК13-1-92

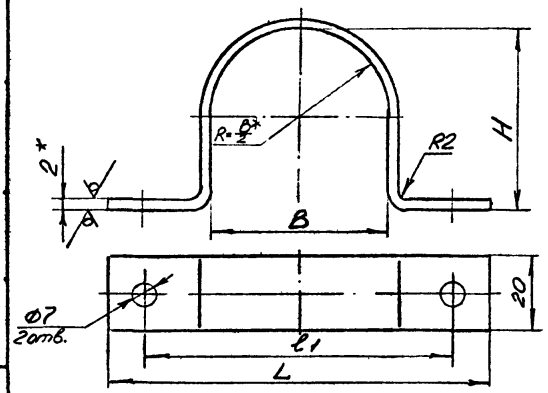


| Условное наименование | мм | | | | Масса, кг |
|---|---|---|---|---|---|
| | L | $l_1$ | H | B | |
| СД50 | 104 | 84 | 52 | | 0,07 |
| СД63 | 115 | 95 | 65 | | 0,08 |

1. *Размер для справок
2. h14; H14; ± IT14/2
3. Материал – Лист х/к Б-ПН-2,0 ГОСТ19904-90 / ОК 360В4-III ГОСТ16523-89
4. Покрытие – Ц9.хр.
5. Скоба предназначена для крепления защитной трубы из ПВХ.

| | | | | | | |
|---|---|---|---|---|---|---|
| Изм. | Лист | № докум. | Подп. | Дата | Взамен | ТК13-1-92 |
| Разраб. | | Автушко | | 05.92 | Группа | |
| Пров. | | Семыкина | | 05.92 | Скоба CD | Лит. / Масса: см табл. / Масштаб: 1:1 |
| Т.контр. | | | | | | Лист / Листов 1 |
| Нач.отд. | | Смирнов | | | Рег. № | 13 |
| Н.контр. | | Семыкина | | 05.92 | Срок введения | |
| Утв. | | Комаров | | 05.92 | | |

Инв. № подл. 399-10 | Подп. и дата 16.09.92 | Взам. инв. № | Инв. № дубл. | Подп. и дата 15.05.97

Копировал | Формат А4

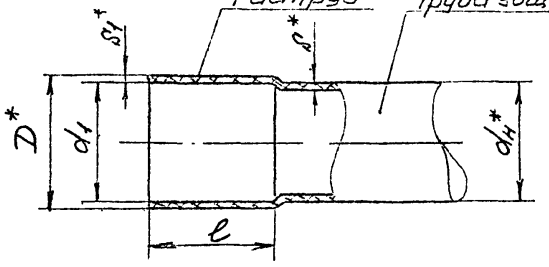


Пример условного обозначения раструба на защитной трубе из ПВХ диаметром 20 мм:

Раструб Р20 ТК13-2-92

| Условное наименование | мм | | | | | Труба защитная ПВХ ЭП ТУ6-19-215-89 | |
|---|---|---|---|---|---|---|---|
| | D* | d1 | S* | S1* | ℓ | Тип | Наружный диаметр, dн*, мм |
| Р20 | 23,5 | 21,3+0,6 | 1,5 | 1,1 | 32±1 | У | 20 |
| Р25-1 | 29 | 26+0,7 | | | | | 25 |
| Р25 | 29,8 | 26,8+0,6 | | | | | |
| Р32-1 | 34,4 | 32+0,8 | 1,8 | 1,2 | | | 32 |
| Р32 | 35,9 | 33,5+0,6 | | | | | |
| Р40 | 44,7 | 42,3+1,0 | 1,9 | 1,2 | 40±1 | | 40 |
| Р50 | 50,4 | 48+1,0 | 1,8 | 1,2 | 50±1 | Н | 50 |
| Р63 | 63,6 | 60+1,0 | 1,9 | 1,8 | 60±1 | | 63 |
| Р63-1 | 65,4 | 63+0,5 | | 1,2 | | | |

1.* Размеры для справок.

2. Раструбы на трубах ПВХ ЭП предназначены для соединения со стальными защитными трубами и патрубками вводными

| | | | | | | |
|---|---|---|---|---|---|---|
| | | | | | Взамен | ТК13-2-92 |
| | | | | | Группа | |
| Изм. | Лист | № до. ум. | Подп. | Дата | Раструб на трубе ПВХ ЭП | Лит. / Масса / Масштаб: — / 1:1 |
| Разраб. | | Автушко | | 06.92 | | |
| Пров. | | Семыкина | | 06.92 | | Лист 13 / Листов 1 |
| Т.контр. | | | | | | |
| Нач.отд | | Стирнов | | | Рег. № 60-92 | |
| Н.контр. | | Семыкина | | 06.92 | | |
| Утв. | | Хомяков | | 06.92 | Срок введения 01.01.93 | |

Копировал

Формат А3

Инв.№ подл. 359-11 | Подп. и дата 16.09.92 | Взам.инв.№ | Инв.№ дубл. | Подп. и дата

Ивм. 1 Лист 13 22

ТК13-2-92 (А3)

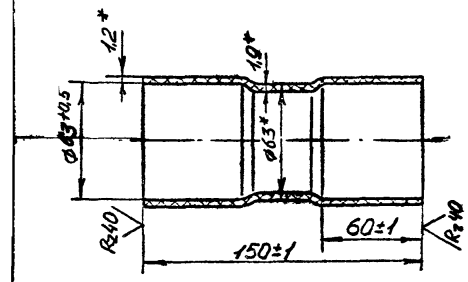


Пример условного обозначения муфты М63:

Муфта М63 ТК13-3-92

1 * Размеры для справок
2 Материал - труба ПВХ ЭП63 ТУ6-19-215-86
3. Муфта предназначена для соединения защитных труб из ПВХ диаметром 63 мм

| | | | | | | | | |
|---|---|---|---|---|---|---|---|---|
| Взамен | | | | | ТК13-3-92 | | | |
| Группа | | | | | | | | |
| Изм. | Лист | № докум. | Подп. | Дата | Муфта М63 | Лит. | Масса | Масштаб |
| Разраб. | | Автушко | | 16.92 | | | 0,091 | 1:2 |
| Пров. | | Семыкина | | 16.92 | | Лист | Листов 1 | |
| Т.контр. | | | | | | | | |
| Нач.отд. | | Спирнов | | | Рег. № | | | |
| Н.контр. | | Семыкина | | 16.92 | | | | |
| Утв. | | Комаров | | 07.92 | Срок введения | | 13 | |

Копировал

Формат А4

Инв. № подл. 394-12 | Подп. и дата 16.09.92 | Взам. инв. № | Инв. № дубл. | Подп. и дата

Ф2.301(А4)

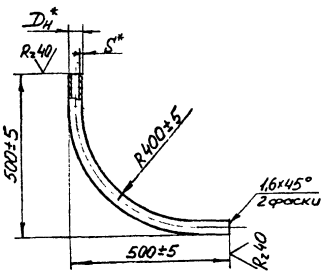


| Условное наименование | Условный проход, Dy, мм | мм $D_н^*$ | мм $S^*$ | Материал | Масса, кг |
|---|---|---|---|---|---|
| КС15 | 15 | 21,3 | 2,35 | Труба $D_y \times S$ ГОСТ3262-75 | 0,99 |
| КС20 | 20 | 26,8 | | | 1,28 |
| КС25 | 25 | 33,5 | 2,8 | | 1,91 |
| КС32 | 32 | 42,3 | | | 2,46 |
| КС40 | 40 | 48,0 | 3,0 | | 2,99 |
| КС50 | 50 | 60,0 | | | 3,79 |

Пример условного обозначения колена КС15:

Колено КС15 ТК13-4-92

1.* Размеры для справок
2. Материал - см. табл
3. Колено предназначено для защиты от механических повреждений при выходе электропроводки из пола.
4 Остальные ТТ - по ТК4-570-81.

| | | | | | | |
|---|---|---|---|---|---|---|
| Взамен | | | | | ТК13-4-92 | |
| Группа | | | | | | |
| Изм. | Лист | № докум. | Подп. | Дата | Колено КС | Лит. / Масса / Масштаб: см табл 1:10 |
| Разраб. | | Автушко | | 06.92 | | |
| Пров. | | Семыкина | | 06.92 | | |
| Т.контр. | | | | | | Лист / Листов 1 |
| Нач.отд. | | Смирнов | | | Рег. № 60-92 | 13 |
| Н.контр. | | Семыкина | | 06.92 | Срок введения 01.01.93 | |
| Утв. | | Комаров | | 06.92 | | |

Копировал

Формат А3

Ф2.801(А3)

| № подл. | Подп. и дата | Взам.инв. № | Инв.№ дубл. | Подп. и дата |
|---|---|---|---|---|
| 799-13 | 16.09.92 | | | |

gost.e-ecolog.ru