ТИПОВЫЕ КОНСТРУКЦИИ

УЗЛЫ И ДЕТАЛИ НЕСУЩИХ И ОПОРНЫХ КОНСТРУКЦИЙ ЭЛЕКТРИЧЕСКИХ И ТРУБНЫХ ПРОВОДОК

ЧАСТЬ 2

СТК4-25-92 ч.2

© ГПКИ "Проектмонтажавтоматика"

1992

gost.e-ecolog.ru

ТИПОВЫЕ КОНСТРУКЦИИ

УТВЕРЖДАЮ
Генеральный директор
ассоциации
"Монтажавтоматика"
М.Б.Полищук

УЗЛЫ И ДЕТАЛИ НЕСУЩИХ И ОПОРНЫХ КОНСТРУКЦИЙ ЭЛЕКТРИЧЕСКИХ И ТРУБНЫХ ПРОВОДОК

ЧАСТЬ 2

СТК4-25-92 ч.2

Рег.№ 10-93

Дата введения 01.06.93

Главный инженер Н.А.Рыжов

Начальник отдела А.М.Гуров

(С) ГПКИ "Проектмонтажавтоматика"

1992

Ф2705(А4) 15.05.92

Инв.№ подл. | Подп. и дата | Взам.инв. № | Инв.№ дубл. | Подп. и дата

Копировал

Формат А4

Обозначение	Наименование
ТК4-3687-92	Кронштейн К
ТК4-3688-92	Кронштейн двухрядный КД
ТК4-3689-92	Кронштейн трехрядный КТ-I
ТК4-3690-92	Кронштейн четырехрядный КЧ-I
ТК4-3696-92	Секция прямая переходная
ТК4-3697-92	Секция угловая вертикальная
ТК4-3698-92	Обход
ТК4-3699-92	Секция
ТК4-3700-92	Секция
ТК4-3701-92	Подвеска
ТК4-3702-92	Подвеска
ТК4-3703-92	Кронштейн
ТК4-3704-92	Секция угловая вертикальная
ТК4-3705-92	Кронштейн
ТК4-3706-92	Кронштейн
ТК4-3707-92	Кронштейн
ТК4-3728-92	Скоба верхняя
ТК4-3729-92	Корпус
ТК4-3730-92	Скоба нижняя
ТК4-3731-92	Корпус

Ф2.108-5(А4)

Инв.№ подл. | Подп. и дата | Взам.инв.№ | Инв.№ дубл. | Подп. и дата

СТК4-25-92 ч.2

Изм.	Лист	№ докум.	Подп.	Дата
Разраб.		Сучкова		11.93
Пров.		Крупнова		11.93
Н.контр.		Бурикова		12.93
Утв.				

Узлы и детали несущих и опорных конструкций электрических и трубных проводок. Часть 2. Ведомость документов

Лит.	Лист	Листов
	2	4

Копировал

Формат А4

ОБЩИЕ УКАЗАНИЯ

Сборник содержит чертежи опорных конструкций установки коробов стальных по ТУ36.II07-77,прокладываемых по стенам,перекрытиям и колоннам горизонтально и вертикально.

Конструкции расчитаны на однорядную и многорядную (до 4-х рядов) прокладку коробов как непосредственно около стен,так и на расстоянии,определяемом поперечным сечением колонн. При такой установке короба прокладываются по прямой линии при ширине колонн до 900мм без обхода колонн.

Конструкции просчитаны по допустимым нагрузкам как на элементы конструкций,так и на узлы их крепления к строительным основаниям. Опорные конструкции для прокладки коробов под перекрытиями позволяют легко изменять высоту подвески короба,регулировать высоту подвески каждой конструкции после крепления ее к строительному основанию для обеспечения прямолинейной линии сборки коробов с заданными уклонами.

В сборнике представлены конструкции для прокладки коробов на троссовых растяжках при большой величине безопорных пролетов. В сборнике приведены также разнообразные опорные конструкции для прокладки вертикальных трасс коробов на колоннах с креплением обхватами (стяжками).

В сборнике приведены несущие конструкции отсутствующие в ТУ36.II07-77 фасонные соединительные секции коробов:угловые секции для поворота коробов вверх или вниз (с внутренней и наружной крышкой),обходы коробов и препятствий в горизонтальной плоскости. Предлагаемые конструкции отличаются меньшей металлоемкостью и улучшенными условиями сварки. Конструкции расчитаны на их изготовление из товарных холоднокатанных стальных профилей с использованием универсального металлорежущего оборудования на максимальную толщину реза листовой стали 3мм,максимальный размер угловой стали 70х50х3,швеллера 60х40х3.Максимальные размеры накатываемой или нарезаемой резьбы М12.

Конструкции могут применяться для всех климатических районов,кроме I_1 при применении электродов марок Э42А или проволоки СВ08А. При применении электродов не хуже Э42-для всех климатических районов,за исключением I_1,I_2 ; II_2, II_3в соответствии со СНиП II-23-81 и СНиП 2.01.07-85. Конструкции отнесены к группе 4 по табл.50 СНиП II-23-81. Класс ответственности зданий -I по СНиП2.01.07-85. Конструкции не расчитаны на сейсмические воздействия и вибрационные

нагрузки. Конструкции разработанные в данном сборнике применены в сборнике СТК4-25-92 ч.2 "Способы установки несущих и опорных конструкций электрических и трубных проводок. Часть 2. Короба."

Рис.1

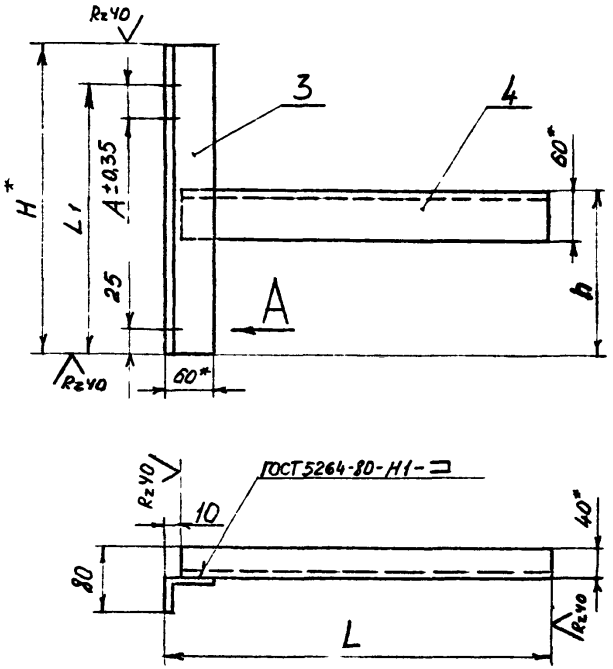

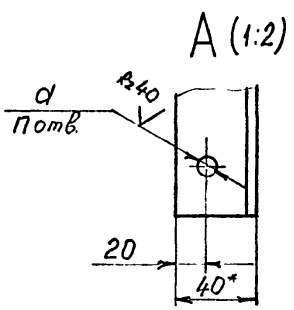

Пример условного обозначения кронштейна К-84 по рис.1:

Кронштейн К-84 ТК4-3687-92

1.* Размеры для справок.

2. Остальные технические требования по ТК4-570-81.

Взамен						ТК4-3687-92		
Группа								
Изм	Лист	№ докум.	Подп.	Дата	Кронштейн К	Лит	Масса	Масштаб
Разраб.		Сучкова	Сучкова	11.92			См. табл.	–
Пров.		Крупнова	Крупнова	19.02.93		Лист 1	Листов 5	
Гл.спец.		Чудинов		9.04.93	Рег № 10-93			
Н контр.		Бурякова		30.03.93				
Утв.		Гурова		14.04.93	Срок введения 01.06.93			

Копировал

Формат А3

Инв. № подл.	Подп. и дата	Взам. инв. №	Инв. № дубл.	Подп. и дата
484-2	12.05.93			

Рис. 2

Остальное - см. рис. 1

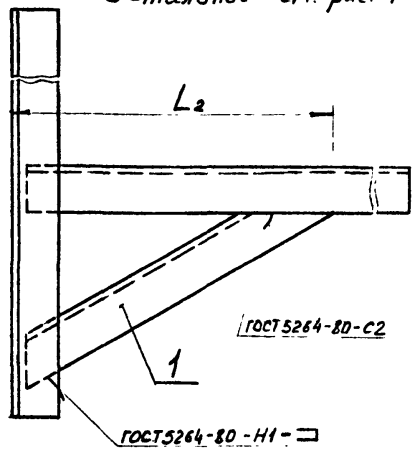

Рис 3

Остальное - см. рис. 1

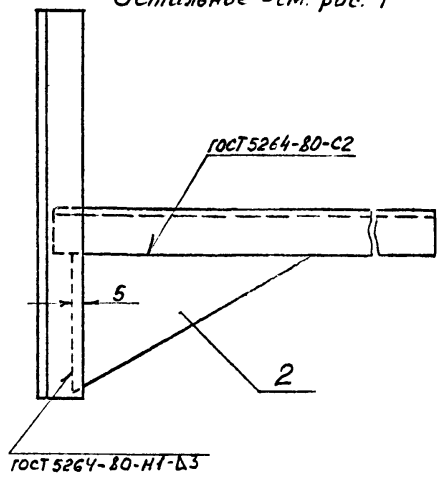

Таблица 1

Условное наименование	Рис.	Размеры, мм L	L₁	L₂	H*	h	A	d	n	Масса, кг	Поз. 1 Подкос	Поз. 2 Косынка	Поз. 3 Уголок 60×40×3 Б ГОСТ 19772-74 / Ст3сп-2 ГОСТ 14474-76	Поз. 4
											Количество			
											1	1	1	1
											Условное наименование			
К-84	1	220	140	—	190	100	—	10	2	0,88	—	—	L = 190мм	L = 210мм
К-85		270	190		240					1,10			L = 240мм	L = 260мм
К-86		320	240		290			12		1,33			L = 290мм	L = 310мм
К-87		520	300		350	150		10		1,91			L = 350мм	L = 510мм
К-88		620	380		430					2,31			L = 430мм	L = 610мм
К-89	3	720	450		500	275				3,11		К-89/2	L = 500мм	L = 710мм
К-90		820	500		550	325				3,69		К-90/2	L = 550мм	L = 810мм
К-91		920	560		610	375				4,37		К-91/2	L = 610мм	L = 910мм
К-92		1020	630		680	425				5,12		К-92/2	L = 680мм	L = 1010мм
К-93		1120	690		740	525				6,39		К-93/2	L = 740мм	L = 1110мм
К-94		570	510		560	225	—	12	2	2,71		К-94/2	L = 560мм	L = 560мм
К-95		670	530		580	325				3,43		К-116/2	L = 580мм	L = 660мм
К-96	2	770	640	400	690	320				4,06	К-96/1	—	L = 690мм	L = 760мм
К-97		870	700	500	750	380				4,67	К-97/1		L = 750мм	L = 860мм
К-98		970	570	600	620	250				4,60	К-98/1		L = 620мм	L = 960мм
К-99		1070	600	700	650	280				5,11	К-99/1		L = 650мм	L = 1060мм
К-100		1170	620	800	670	300				5,61	К-100/1		L = 670мм	L = 1160мм
К-101	3	620	560	—	610	375				3,71	—	К-91/2	L = 610мм	L = 610мм
К-102	2	720	510	450	560	290	50	10	3	3,79	К-102/1	—	L = 560мм	L = 710мм
К-103		820	570	550	620	350				4,40	К-103/1		L = 620мм	L = 810мм
К-104		920	490	650	540	270	—	14	2	4,42	К-104/1		L = 540мм	L = 910мм
К-105		1020	510	750	560	290	50	12	3	4,92	К-105/1		L = 560мм	L = 1010мм
К-106		1120	550	850	600	320				5,46	К-106/1		L = 600мм	L = 1110мм
К-107		1220	630	950	730	350	—	14	2	6,20	К-107/1		L = 730мм	L = 1210мм
К-108	1	300	210	—	270	100		10		1,21	—		L = 260мм	L = 290мм
К-109		350	230		320			12		1,37			L = 280мм	L = 340мм
К-110	3	400	370		430	225				2,04		К-94/2	L = 430мм	L = 390мм

Инв. № подл. | Подп. и дата | Взам. инв. № | Инв. № дубл. | Подп. и дата

КЖ-2 | КЖ.ОГ.ВЗ5Х

Продолжение табл.1

Условное наименование	Рис	Размеры, мм								Масса, кг	Поз 1 Подкос	Поз 2 Косынка	Поз 3 Уголок 60×40×3 Б ГОСТ 19772-74 Ст3сп-2 ГОСТ 11474-76	Поз 4
		L	L_1	L_2	H*	h	A	d	n		Количество			
											1	1	1	1
											Условное наименование			
К-111	1	270	160	—	210	100	—	10	2	1,03	—	—	L=210мм	L=260мм
К-112		295						12		1,09				L=285мм
К-113		245	140		190	90		10		0,94			L=190мм	L=235мм
К-114		410	250		300	100				1,55			L=300мм	L=360мм
К-115		460	430		480	150				2,07			L=480мм	L=450мм
К-116	3	510	390		440	225		12		2,39		К-116/2	L=440мм	L=500мм
К-117	1	460	360		410	150		10		1,80		—	L=410мм	L=450мм
К-118	2	560	390	290	440	170		14		2,76	К-118/1		L=440мм	L=550мм
К-119		610	400	340	450	185				3,01	К-119/1		L=450мм	L=600мм
К-120	1	410	330	—	380	100		10		1,73	—		L=380мм	L=400мм
К-122	2	610	500	340	550	280		14		3,23	К-119/1	—	L=550мм	L=600мм
К-123		1180	560	550	610	240		12		4,92	К-123/1		L=610мм	L=1170мм
К-124		1280	660	900	710	330		14		6,18	К-124/1		L=710мм	L=1270мм
К-125		1380	630	1100	680	390	80		3	6,80	К-125/1		L=680мм	L=1370мм
К-126	3	1000	600	—	650	265	—	12	2	4,29	—	К-126/2	L=650мм	L=990мм
К-127	2		570	620	620			14		4,71	К-127/1	—	L=620мм	
К-128			500	730	550	280	80		3	4,80	К 128/1		L=550мм	

Инв.№ подл. | Подп. и дата | Взам. инв.№ | Инв.№ дубл. | Подп. и дата

ГЭУ-2 | КЖ.ОС-91-85

Изм	Лист	№ докум.	Подп.	Дата

ТК4-3687-92

Лист 3

Копировал

Формат А3

Поз 1 Подкос (1:2)

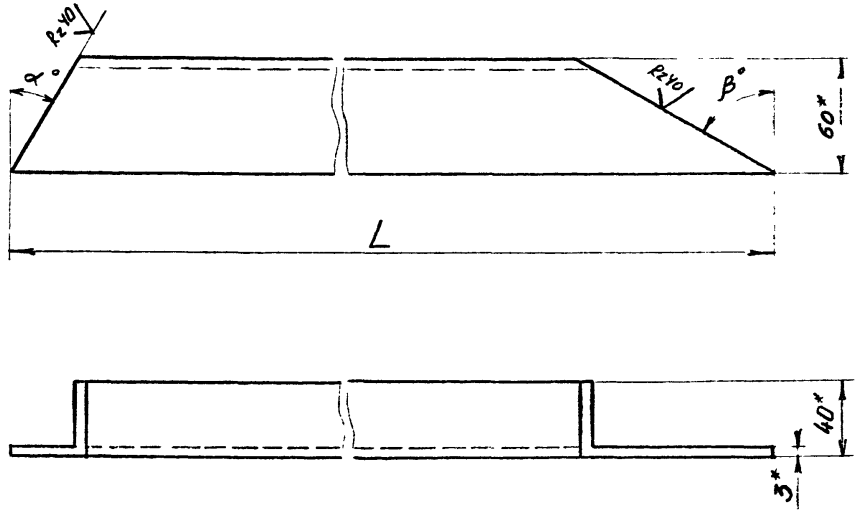

Таблица 2

Условное наименование	L, мм	α°	β°	Масса, кг
К-96/1	450	30	60	0,84
К-97/1	565			1,09
К-98/1	611	15	75	1,08
К-99/1	715			1,31
К-100/1	818			1,54
К-102/1	508	30	60	0,97
К-103/1	623			1,22
К-104/1	663	15	75	1,20
К-105/1	766			1,43
К-106/1	870			1,66
К-107/1	974			1,89
К-118/1	323	30	60	0,56
К-119/1	381			0,68
К-123/1	559	15	75	0,96
К-124/1	922			1,77
К-125/1	1129			2,24
К-127/1	632			1,13
К-128/1	746			1,38

1.* Размеры для справок.

2. Материал – уголок $\frac{\text{60х40х3 Б ГОСТ 19772-74}}{\text{Ст3сп-2 ГОСТ 11474-76}}$

3. Остальные технические требования по ТК4-570-81

Изм	Лист	№ докум	Подп	Дата	ТК4-3687-92	Лист 4

Копировал

формат А3

Инв. № подл	Подп. и дата	Взам. инв. №	Инв. № дубл	Подп. и дата
434-2	12.05.95			

Поз 2 Косынка (1:2)

√(√)

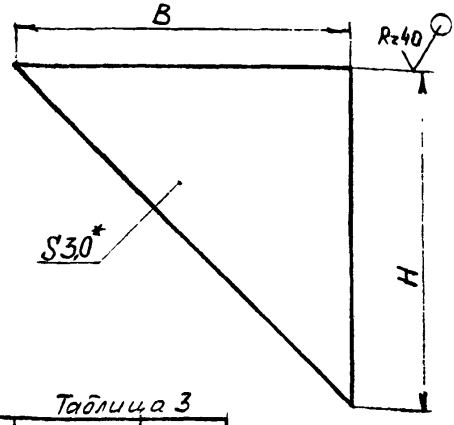

Таблица 3

Условное наименование	Размеры, мм B	Размеры, мм H	Масса, кг
К-89/2	190	190	0,42
К-90/2	240	240	0,67
К-91/2	290	290	0,99
К-92/2	340	340	1,36
К-93/2	440	440	2,27
К-94/2	140	140	0,23
К-116/2	240	140	0,39
К-126/2	310	180	0,65

1 * Размер для справок.

2 Материал - лист х/к $\frac{\text{Б3,0 ГОСТ 19904-90}}{\text{ОК 3608-3-III ГОСТ 16523-89}}$.

3 Остальные технические требования по ТК4-570-81.

Инв.№ подл. | Подп. и дата | Взам. инв.№ | Инв.№ дубл. | Подп. и дата

Изм. | Лист | № докум. | Подп. | Дата

ТК4-3687-92

Лист 5

Копировал

Формат А4

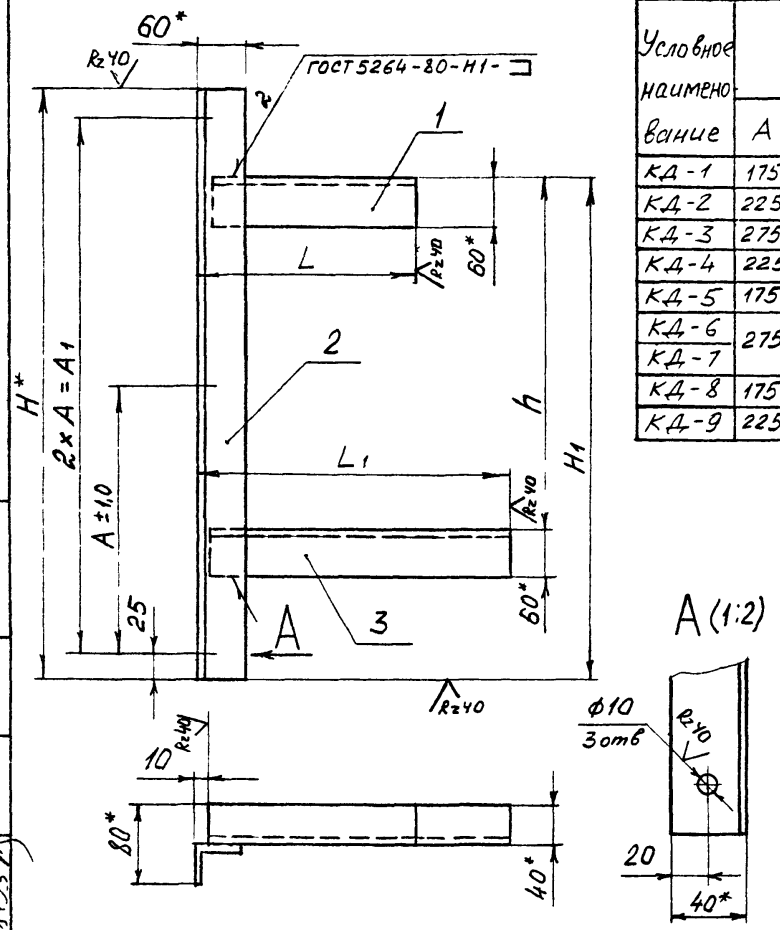

Условное наименование	Размеры, мм							Масса, кг	Поз.1	Поз 2	Поз 3
									Уголок 60×40×3 Б ГОСТ 19772-74 / Ст3сп-2 ГОСТ 11474-76		
									Количество		
	A	A_1	L	L_1	H	H_1	h		1	1	1
									Условное наименование		
КД-1	175	350	220	220	400	355	250	1,82	L=210мм	L=400мм	L=210мм
КД-2	225	450		270	500	455	350	2,16		L=500мм	L=260мм
КД-3	275	550		320	600	555	450	2,49		L=600мм	L=310мм
КД-4	225	450	270	270	500	455	350	2,27	L=260мм	L=500мм	L=260мм
КД-5	175	350		220	400	355	250	1,94		L=400мм	L=210мм
КД-6	275	550		320	600	555	450	2,60		L=600мм	L=310мм
КД-7			320					2,72	L=310мм		
КД-8	175	350		220	400	355	250	2,05		L=400мм	L=210мм
КД-9	225	450		270	500	455	350	2,38		L=500мм	L=260мм

Пример условного обозначения кронштейна двухрядного КД-1:
Кронштейн двухрядный КД-1 ТК4-3688-92

1.* Размеры для справок
2. Остальные технические требования по ТК4-570-81.

Изм	Лист	№ докум	Подп	Дата	Взамен	ТК4-3688-92
					Группа	
Разраб.		Сучкова	Сучкова	1.11.92	Кронштейн двухрядный КД	Лит / Масса / Масштаб: Ст. табл. –
Пров.		Крупнова	Крупнова	11.03.93		Лист / Листов 1
Гл спец		Чудинов			Рег № 10-93	
Н контр		Бурякова			Срок введения 01.06.93	
Утв.		Гуров		11.03.93		

Копировал

формат А3

Инв № подл	Подп и дата	Взам инв №	Инв № дубл	Подп. и дата
434-3	11.01.93			

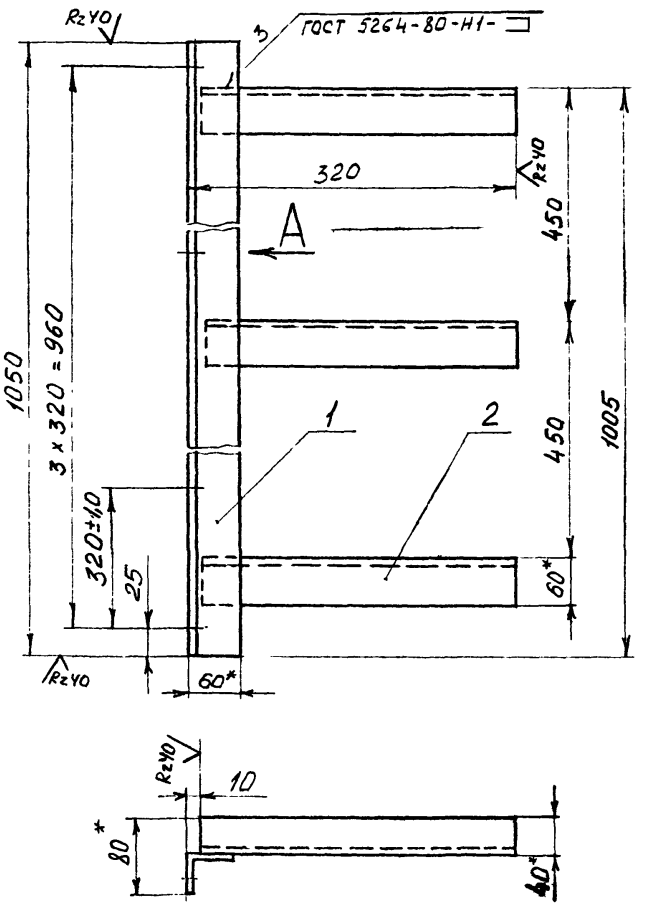

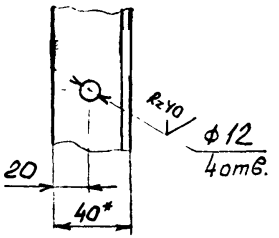

Условное наименование	Поз 1	Поз. 2
	Уголок 60х40х3 Б ГОСТ 19772-74 / Ст3сп-2 ГОСТ 11474-76	
	Количество	
	1	3
	Условное наименование	
КТ-1	L = 1050мм	L = 310мм

Условное обозначение кронштейна трехрядного КТ-1:

Кронштейн трехрядный КТ-1 ТК4-3689-92

1. * Размеры для справок.
2. Остальные технические требования по ТК4-570-81.

					Взамен	ТК4-3689-92	
					Группа		
Изм	Лист	№ докум	Подп	Дата	Кронштейн трехрядный КТ-1	Лит	Масса / Масштаб
Разраб		Сучкова		11.92			4,41 / 1:4
Пров		Крупнова		11.92		Лист	Листов 1
Гл спец		Чудинов		11.92	Рее № 10-93		
Н контр		Бурякова		11.92	Срок введения 01.06.93		
Утв		Гуров		11.92			

Копировал

Формат А3

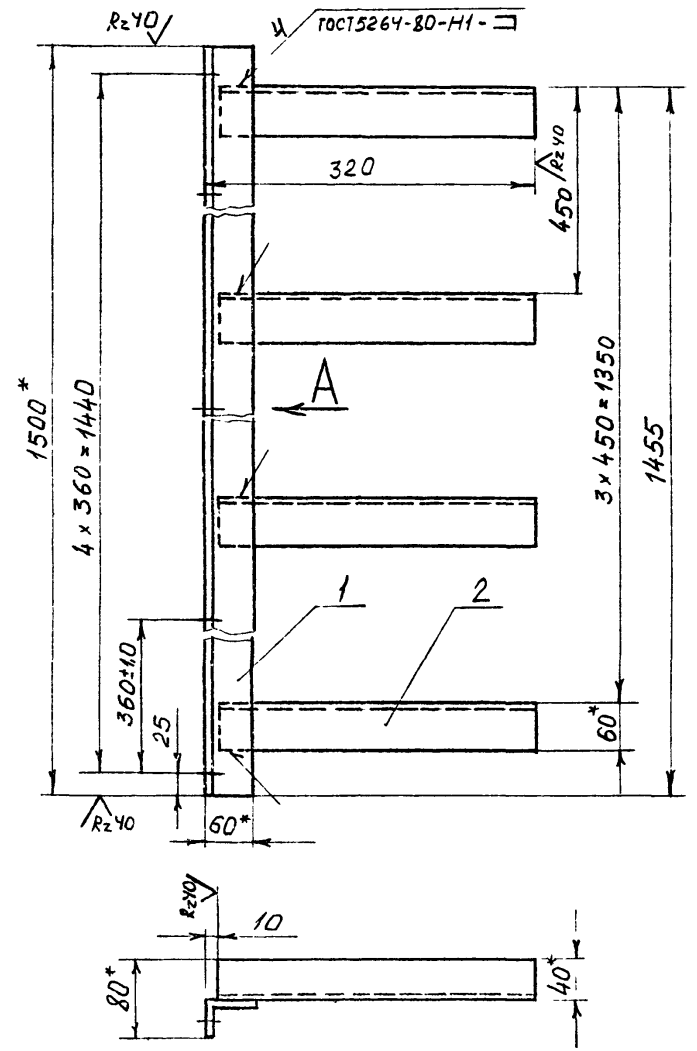

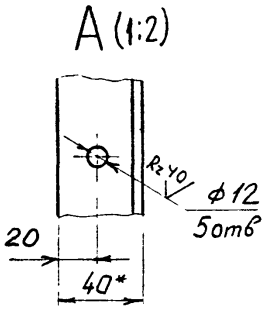

Условное наименование	Поз 1	Поз 2
	Уголок 60К40х3 Б 19772-74 / Ст3сп-2 ГОСТ 11474-76	
	Количество	
	1	4
	Условное наименование	
КЧ-1	L = 1500 мм	L = 310 мм

Условное обозначение кронштейна четырехрядного КЧ-1:

Кронштейн четырехрядный КЧ-1. ТКЧ-3690-92

1.* Размеры для справок

2. Остальные технические требования по ТКЧ-570-81.

Изм	Лист	№ докум.	Подп.	Дата
Разраб.		Сучкова	Сучк.	17.92
Пров.		Крупнова	Крупн.	11.03.93
Гл. спец.		Чубинов		
Н. контр.		Вуякова		
Утв.		Гурьев		

Взамен

Группа

ТК4-3690-92

Кронштейн четырехрядный КЧ-1

Лит	Масса	Масштаб
	6,11	1:4
Лист	Листов 1	

Рег № 10-93

Срок введения 01.06.93

Инв. № подл. | Подп. и дата | Взам. инв. № | Инв. № дубл. | Подп. и дата

Копировал

Формат А3

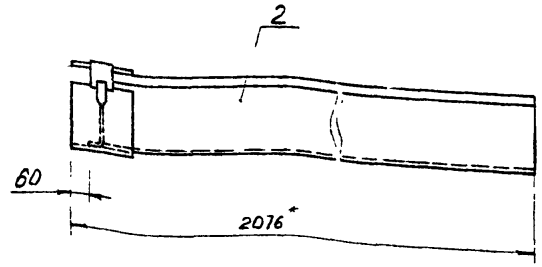

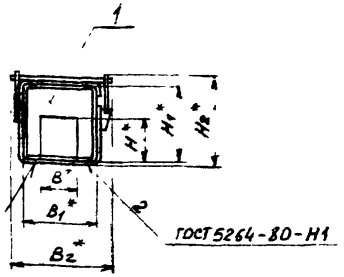

Условное наименование	Размеры, мм						Масса, кг	Поз 1 Заслонка
	B^*	B_1^*	B_2^*	H^*	H_1^*	H_2^*		Количество 1
								Условное наименование
СП200-1	104	200	235	104	200	214	21,74	200 × 100
СП200-2	154			154			21,53	200 × 150
СП150-3	104	150	185	104	150	164	16,26	150 × 100

Пример условного обозначения секции прямой СП200 с заслонкой 200×100:
Секция прямая переходная СП200-1
ТК4-3696-92

1* Размеры для справок

2. Остальные технические требования по ТК4-570-81.

Продолжение

Условное наименование	Поз. 2 Секция прямая ТУ36-1109-77
	Количество 1
	Условное наименование
СП200-1	СП200У3
СП200-2	
СП-150-3	СП150У3

Инв. № подл.	Подп. и дата	Взам. инв. №	Инв. № дубл.	Подп. и дата
4134-6	12.05.93			

Изм	Лист	№ докум	Подп	Дата	Взамен	ТК4-3696-92	
Разраб		Сучкова	Сучкова	11.05.93	Группа		
Пров		Крупнова	Крупнова	19.04.93	Секция прямая переходная	Лит	Масса	Масштаб
Гл. спец.		Чудинов		20.04.93			См табл	–
Н. контр.		Бурякова		20.04.93		Лист 1	Листов 2
Утв.		Туров		19.04.93	Рег № 10-93		
					Срок введения 01.06.93		

Копировал

формат А3

Rz 40 ▽(▽)

Поз 1 Заслонка

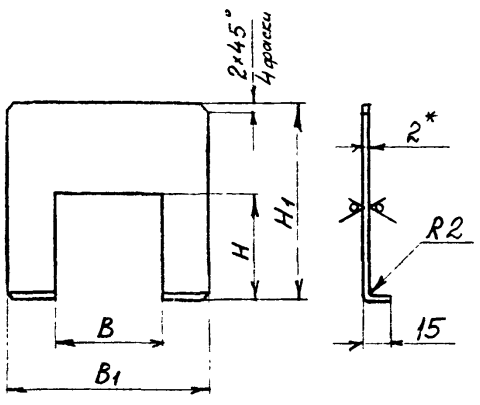

Условное наименование	Размеры, мм				Развернутая длина, L мм	Масса, кг
	B	B1	H	H1		
200×100	104	194	104	194	206	0,44
200×150	154		154			0,23
150×100	104	144	104	144	156	0,16

1.* Размер для справок.

2 Материал - лист х/к Бг.0 ГОСТ 19904-90
К270В-4-III ГОСТ 16523-89

3. Остальные технические требования по ТК4-570-81

Инв.№ подл. | Подп. и дата | Взам. инв.№ | Инв.№ дубл. | Подп. и дата

ТК4-3696-92

Изм. Лист № докум. Подп. Дата

Лист 2

Копировал Формат А4

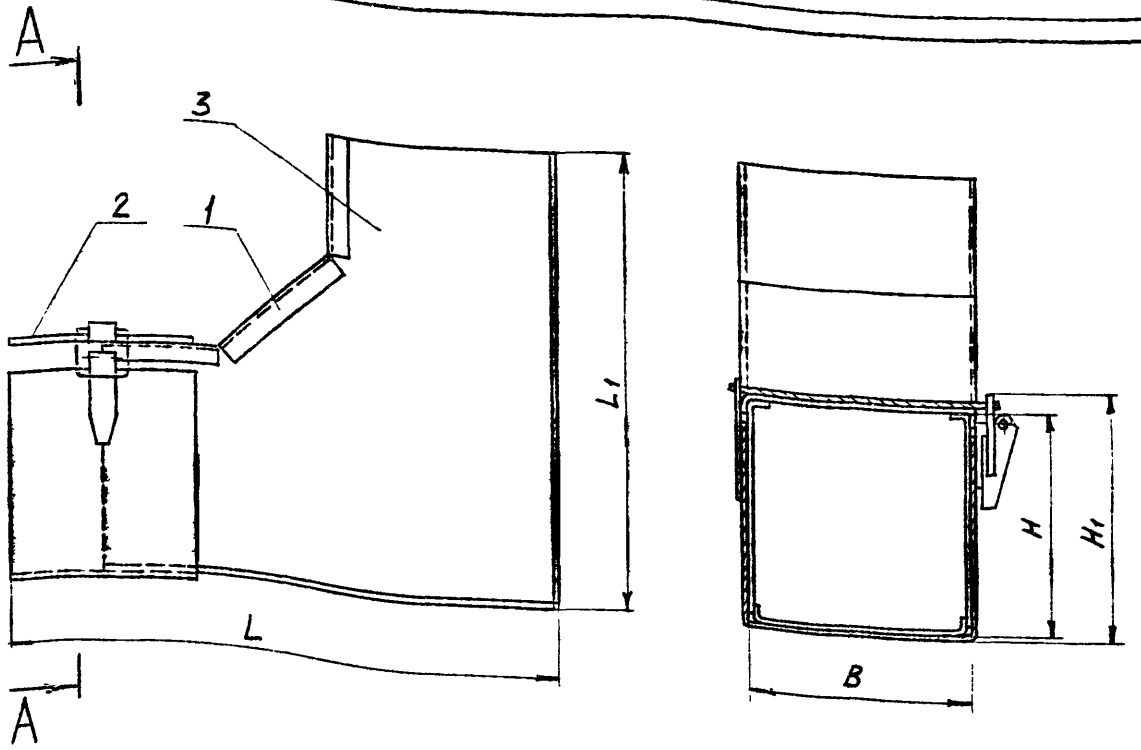

Условное наименование	Размеры, мм					Масса, кг	Поз 1 Крышка	Поз.2 Скоба верхняя ТК4-3728-92	Поз 3 Корпус ТК4-3729-92
	B	H	H1	L	L1		Количество		
							1	1	1
							Условное наименование		
СУВ-100	100	100	114	380	304	4,09	СУВ-100/1	СВ-100	К-100
СУВ-150	150	150	164	430	354	6,37	СУВ-150/1	СВ-150	К-150
СУВ-200	200	200	214	480	404	8,82	СУВ-200/1	СВ-200	К-200

Пример условного обозначения секции угловой вертикальной СУВ-200 с размерами В=200мм, Н=200мм с внутренней крышкой:
Секция угловая вертикальная СУВ-200 ТК4-3697-92.

1. Размеры для справок.
2. Остальные технические требования по ТК4-570-81.

						Взамен	ТК4-3697-92
						Группа	
Изм.	Лист	№ докум.	Подп.	Дата	Секция угловая вертикальная	Лит.	Масса / Масштаб
Разраб.		Сучкова		11.92			См табл / —
Пров.		Крупнов		29.12.92		Лист 1	Листов 2
Гл. спец.		Удинов		1.04.93	Рег. № 10-93		
Н. контр.		Бурякова		1.04.93			
Утв.		Гуров		1.04.93	Срок введения 01.06.93		

Копировал

Формат А3

Инв. № подл. | Подп. и дата | Взам. инв. № | Инв. № дубл. | Подп. и дата

Rz 80 √(√)

Поз. 1. Крышка

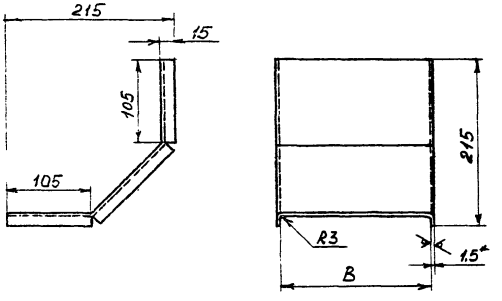

Условное наименование	B, мм	Развертка, мм	Масса, кг
СУВ-100/1	101	135 × 345	0,55
СУВ-150/1	151	185 × 345	0,75
СУВ-200/1	201	235 × 345	0,95

1.* Размер для справок.

2. Материал - лист к/к $\frac{Б1,5\ ГОСТ\ 19904-90}{К270В-4-III\ ГОСТ\ 16523-89}$

3. Остальные технические требования по ТК4-570-81.

Инв. № подл. | Подп. и дата | Взам. инв. № | Инв. № дубл. | Подп. и дата

Изм.	Кол.уч.	Лист	№ докум.	Подп.	Дата

ТК4-3697-92

Лист 2

Копировал

Формат А4

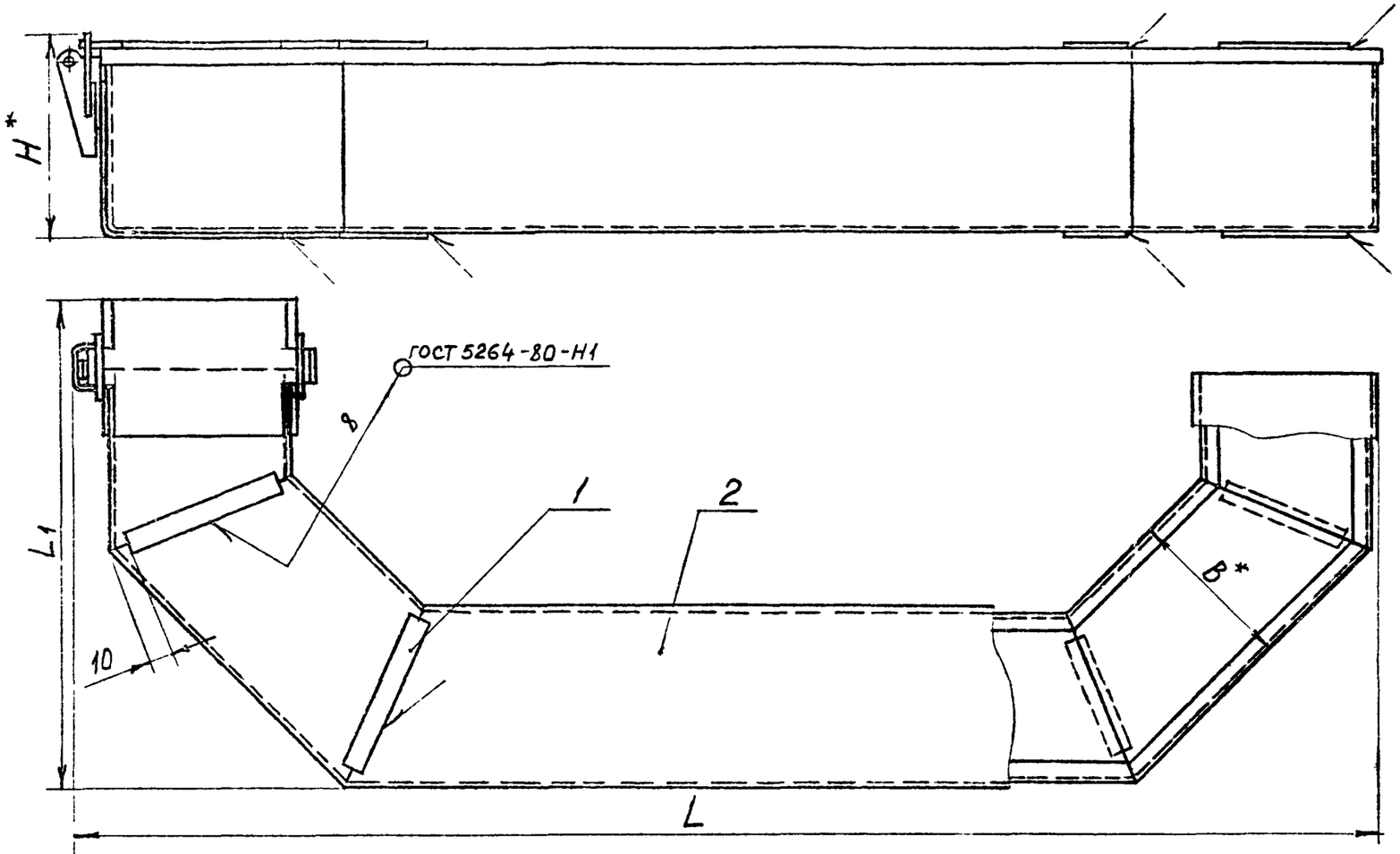

1.* Размеры для справок.

2. Остальные технические требования по ТК4-570-81

Пример условного обозначения обхода ОБ-100:
Обход ОБ-100. ТК4-3698-92

				Взамен	ТК4-3698-92	
				Группа		
Изм.	Кол.	№ докум.	Подп.	Дата	Обход	Лит. / Масса / Масштаб
Разраб.		Сучкова		11.92		См. табл. / —
Пров.		Крупнова		11.92		Лист 1 / Листов 3
Т. контр.				11.92	Рег. № 10-93	
Н. контр.		Бурякова		11.92		
Утв.		Гурова		11.92	Срок введения 01.06.93	

Инв. № подл. | Подп. и дата | Взам. инв. № | Инв. № дубл. | Подп. и дата
4134-8 | 12.11.92

Копировал

Формат А3

Таблица 1

Условное наименование	Размеры, мм B	L	L_1	H	Масса, кг	Поз. 1 Подкладка Лист к/к Б2.0 ГОСТ19904-90 ОК 3608-3-III ГОСТ16523-89 Количество 8 Условное наименование	Поз. 2 Секция прямая ТУ36-1109 77 (Заготовка) Количество 1 Условное наименование
ОБ-100	100	1100	652	114	10,3	15 × 80	СП100У3
ОБ-150	150	1220	616	164	15,2	15 × 130	СП150У3
ОБ-200	200	1320	586	214	19,7	15 × 180	СП200У3

Доработка корпуса секции прямой поз. 2

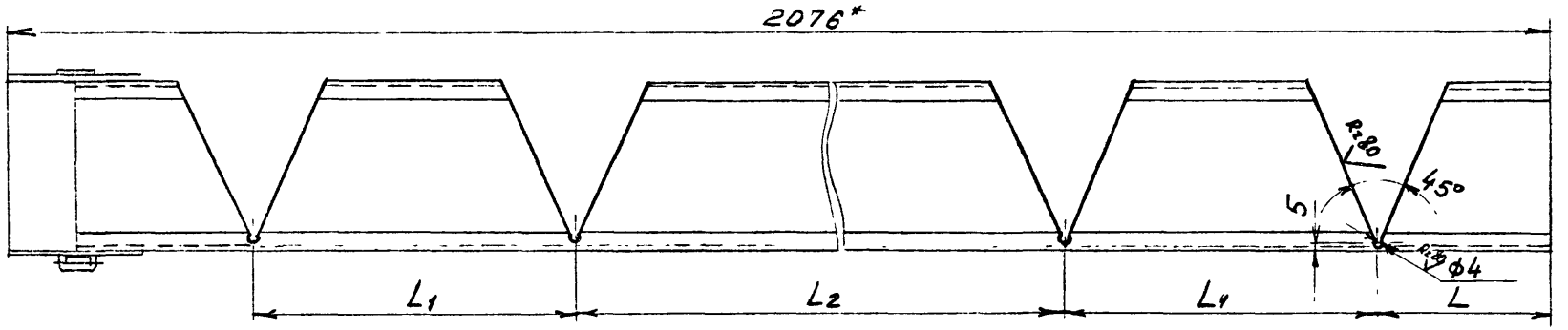

Таблица 2

Условное наименование	Размеры, мм L	L_1	L_2	H*
ОБ-100	380	280	680	100
ОБ-150	317	322	722	150
ОБ-200	254	364	764	200

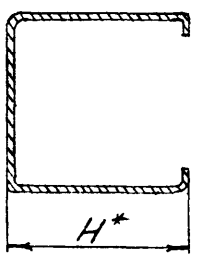

Изм.	Лист	N докум.	Подп.	Дата	ТК4-3698-92	Лист 2

Инв. N подл. | Подп. и дата | Инв. N дубл. | Взам. инв. N | Подп. и дата | 22.05.93

Копировал

Формат А3

Доработка крышки секции прямой поз 2

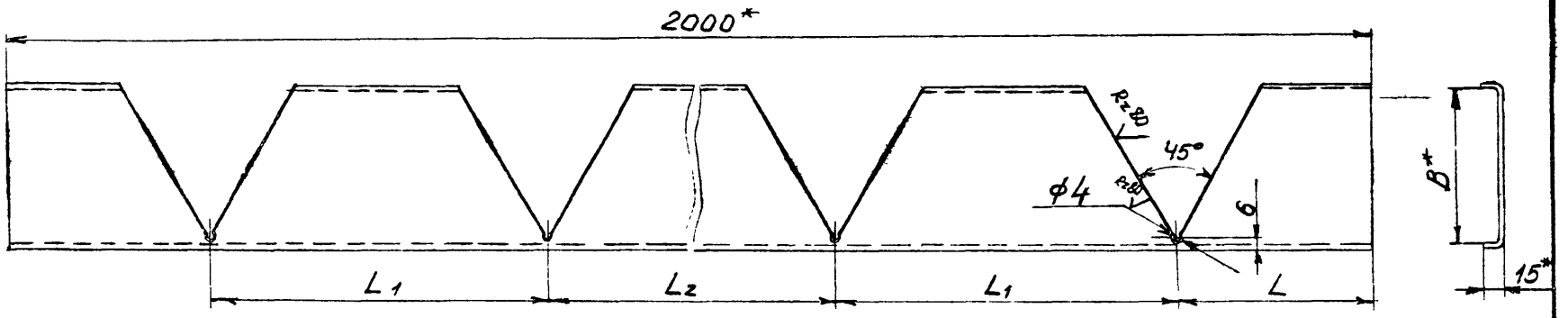

Таблица 3

Условное наименование	Размеры, мм			
	B*	L	L_1	L_2
ОБ-100	101	381	282	682
ОБ-150	151	318	324	724
ОБ-200	201	255	366	766

Инв. № подл. | Подп. и дата | Взам. инв. № | Инв. № дубл. | Подп. и дата

Изм.	Лист	№ докум.	Подп.	Дата	ТК4-3698-92	Лист 3

Копировал

Формат А3

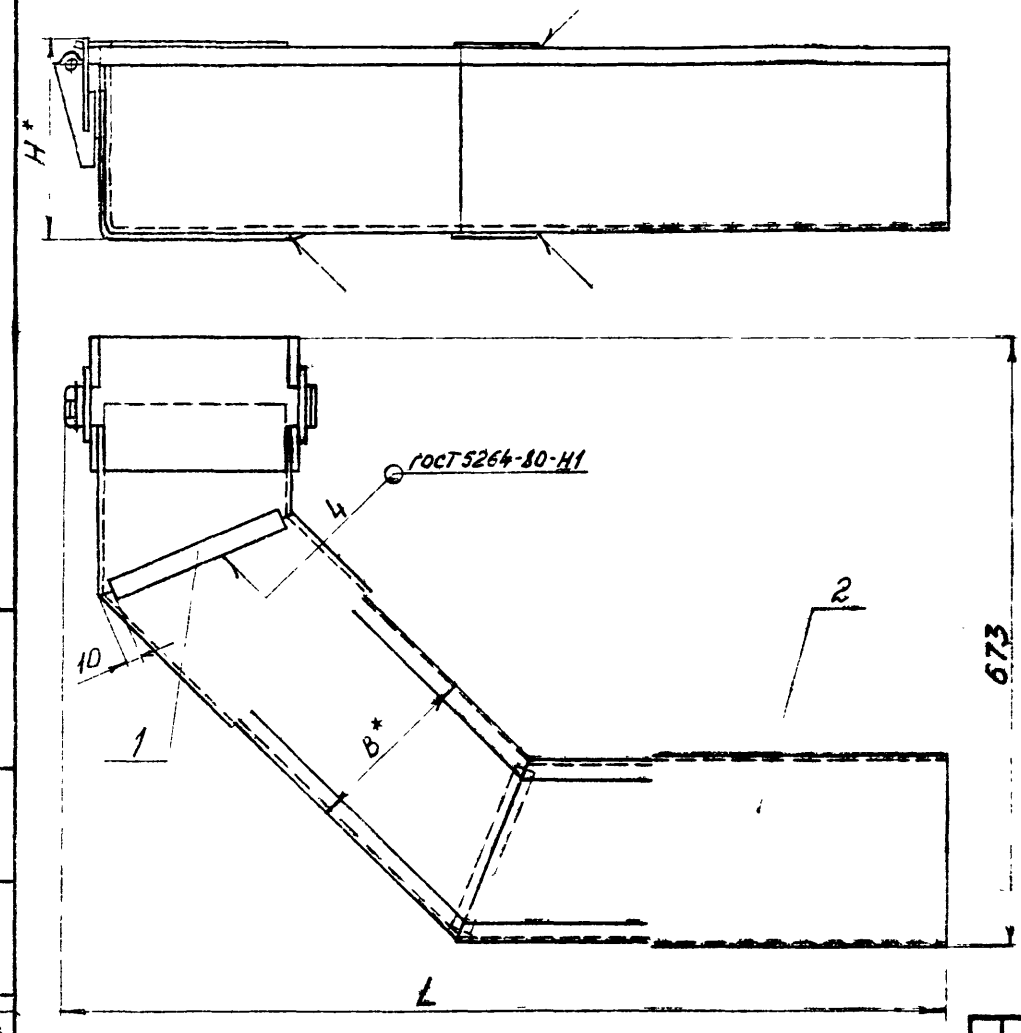

Пример условного обозначения секции С-200

Секция С-200 ТК4-3699-92

1.* Размеры для справок

2 Остальные технические требования по ТК4-570-81

ИНВ N ПОДЛ.	ПОДП. И ДАТА	ВЗАМ ИНВ N	ИНВ N ДУБЛ.	ПОДП. И ДАТА		
484-9	12.05.95					

					ВЗАМЕН	ТК4-3699-92
					ГРУППА	
ИЗМ	ЛИСТ	N ДОКУМ	ПОДП	ДАТА	Секция	ЛИТ. / МАССА: См табл. / МАСШТАБ: –
РАЗРАБ.						
ПРОВ.						ЛИСТ 1 / ЛИСТОВ 3
ГЛ. СПЕЦ.					РЕГ. N 10-93	
Н. КОНТР.						
УТВ.					СРОК ВВЕДЕНИЯ 01.06.93	

КОПИРОВАЛ

ФОРМАТ А3

Таблица 1

Условное наименование	Размеры, мм			Масса, кг	Поз 1 Подкладка Лист к/к Б2,0 ГОСТ 19904-90 / ОК3608-3-III ГОСТ 16523-89	Поз 2 Секция прямая ТУ36-1109-77 (Заготовка)
					Количество	
					4	1
					Условное наименование	
С-100	100	750	114	5,42	15×80	СП 100У3
С-150	150	850	164	10,06	15 × 130	СП 150У3
С-200	200	950	214	11,40	15 × 180	СП 200У3

Доработка корпуса секции прямой поз 2

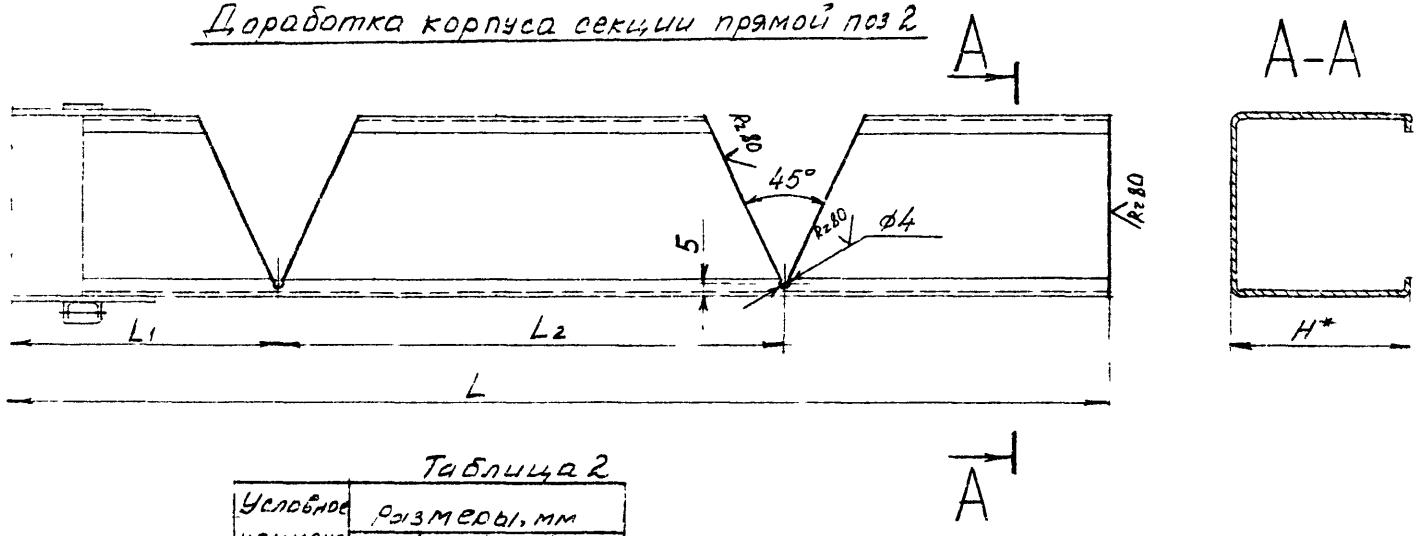

Таблица 2

Условное наименование	Размеры, мм			
	L	L_1	L_2	H*
С-100	1200	476	460	100
С-150	1286	546	500	150
С-200	1370	616	544	200

ИНВ. N ПОДЛ.	ПОДП. И ДАТА	ВЗАМ. ИНВ. N	ИНВ. N ДУБЛ.	ПОДП. И ДАТА
434-9	12.05.97			

ИЗМ.	ЛИСТ	N ДОКУМ.	ПОДП.	ДАТА	ТК4-3699-92	ЛИСТ 2

КОПИРОВАЛ ФОРМАТ А3

Доработка крышки секции прямой поз 2

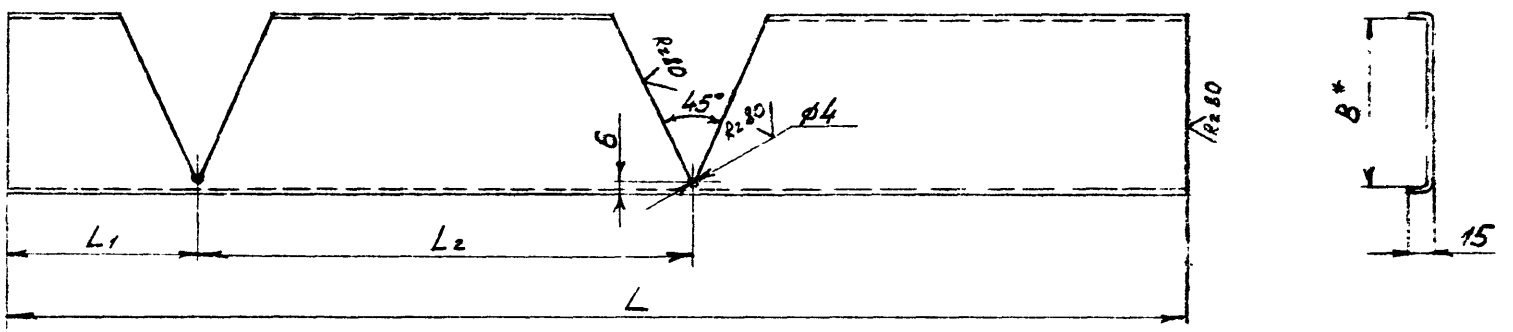

Таблица 3

Условное наименование	Размеры, мм			
	B*	L	L_1	L_2
С-100	101	1124	400	460
С-150	151	1210	470	500
С-200	201	1294	540	544

ИНВ. N ПОДЛ.	ПОДП. И ДАТА	ВЗАМ. ИНВ. N	ИНВ. N ДУБЛ.	ПОДП. И ДАТА
434-9	12.05.95			

ИЗМ.	ЛИСТ	N ДОКУМ.	ПОДП.	ДАТА	ТК4-3699-92	ЛИСТ 3

КОПИРОВАЛ ФОРМАТ А3

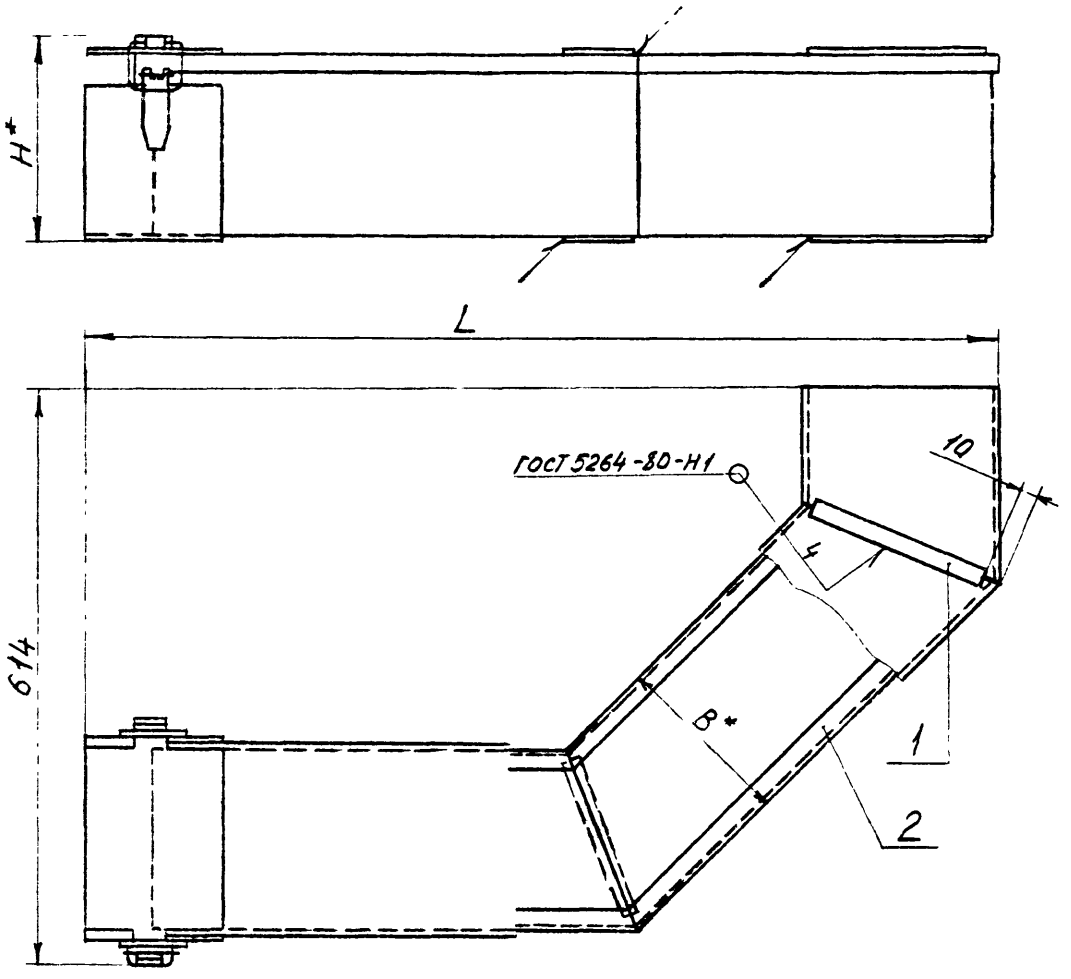

Пример условного обозначения секции С-200:
Секция С-200 ТК4-3700-92

1. * Размеры для справок.
2. Остальные технические требования по ТК4-570-81.

					Взамен	ТК4-3700-92	
					Группа		
Изм.	Лист	№ докум.	Подп.	Дата	Секция	Лит.	Масса	Масштаб
Разраб.		Сучкова		01.04.93			См. табл	—
Пров.		Крупнова		01.04.93		Лист 1	Листов 3
Гл. специ.		Чудинов		01.04.93	Рег. № 10-93		
Н. контр.		Бурякова		01.04.93			
Утв.		Гиров		01.04.93	Срок введения 01.06.93		

Инв. № подл. | Подп. и дата | Взам. инв. № | Инв. № дубл. | Подп. и дата

Копировал

Формат А3

Таблица 1

Условное наименование	Размеры, мм			Масса, кг	Поз. 1 Подкладка Лист х/к Б2.0 ГОСТ 19904-90 / ОК360В-3-III ГОСТ 16523-23	Поз. 2 Секция прямая ТУ36-1109-77 (заготовка)
	B^*	L	H		количество	
					4	1
					условное наименование	
С-100	100	807	114	6,42	15×80	сп 100У3
С-150	150	907	164	10,06	15×130	сп 150У3
С-200	200	1007	214	11,40	15×180	сп 200У3

Доработка корпуса секции прямой поз.2

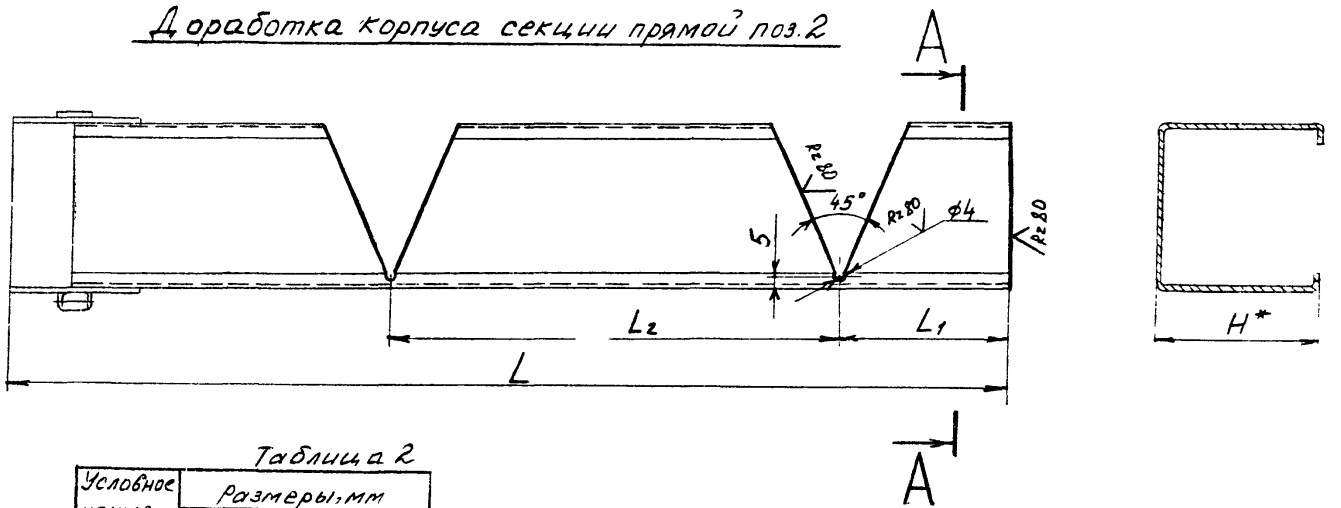

Таблица 2

Условное наименование	Размеры, мм			
	L	L_1	L_2	H^*
С-100	1200	264	460	100
С-150	1286	240	500	150
С-200	1370	210	544	200

ИНВ. N ПОДЛ.	ПОДП. И ДАТА	ВЗАМ. ИНВ. N	ИНВ. N ДУБЛ.	ПОДП. И ДАТА
484-10	12.05.93			

ИЗМ	ЛИСТ	N ДОКУМ.	ПОДП.	ДАТА	ТК4-3700-92	ЛИСТ 2

КОПИРОВАЛ ФОРМАТ А3

Доработка крышки секции прямой поз. 2

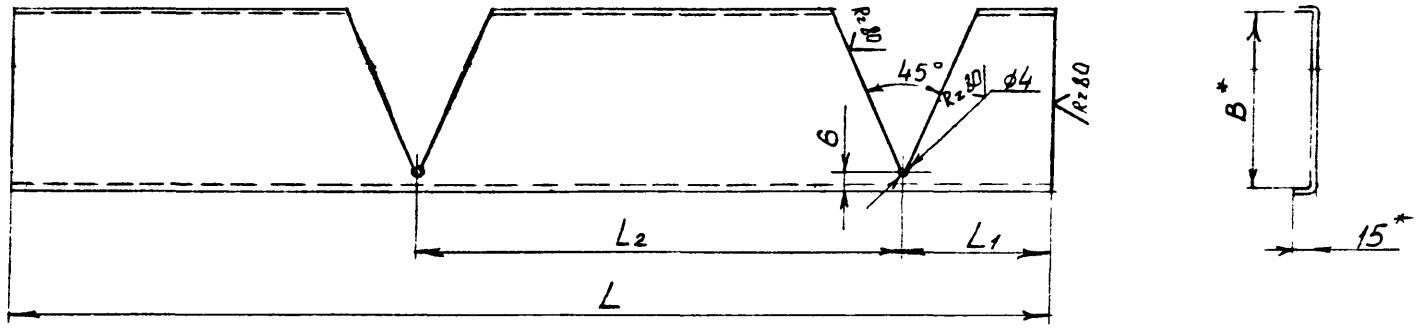

Таблица 3

Условное наименование	Размеры, мм			
	B	L	L_1	L_2
С-100	101	1124	265	462
С-150	151	1210	241	502
С-200	201	1294	211	546

ИНВ. N ПОДЛ.	ПОДП. И ДАТА	ВЗАМ. ИНВ. N	ИНВ. N ДУБЛ.	ПОДП. И ДАТА
434-10	12.05.93			

ИЗМ	ЛИСТ	N ДОКУМ.	ПОДП	ДАТА	ТК4-3700-92	ЛИСТ 3

КОПИРОВАЛ ФОРМАТ А3

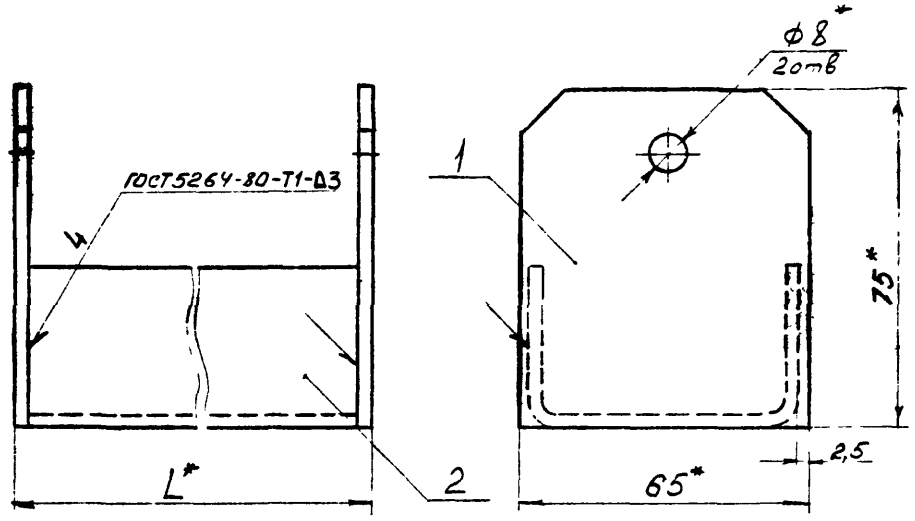

Условное наименование	L, мм	Масса, кг	Поз 1	Поз 2
			Планка	Швеллер $\frac{В60\times30\times3\ ГОСТ8278-23}{2Ст3сп\ ГОСТ11474-76}$
			Количество	
			2	1
			Условное наименование	
П-3	176	0,65	П-3/1	L = 170мм
П-4	226	0,78		L = 220мм
П-5	276	0,91		L = 270мм

Пример условного обозначения подвески П-3:
Подвеска П-3 ТК4-3701-92

1* Размеры для справок
2. Остальные технические требования по ТК4-570-81.

						Взамен	ТК4-3701-92
						Группа	
Изм.	Лист	№ докум.	Подп.	Дата	Подвески	Лит.	Масса	Масштаб
Разраб.		Сучкова		1.11.92			Ст табл.	–
Пров.		Круглова		03.11.92		Лист 1	Листов 2
Гл. спец.		Гладилов		03.11.92	Рег. № 10-93		
Н. контр.		Бурякова		04.11.92			
Утв.		Гуров		04.11.92	Срок введения 01.06.93		

Копировал

Формат А3

Инв. № подл. | Подп. и дата | Взам. инв. № | Инв. № дубл. | Подп. и дата

Rz 80 √ (√)

Поз. 1 Планка П-3/1

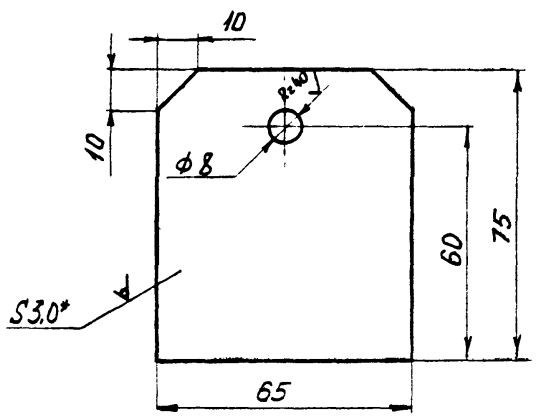

1* Размер для справок.

2. Материал - лист х/к $\frac{Б3,0\ ГОСТ\ 19904-90}{ОК\ 36СВ-3-III\ ГОСТ\ 16523-89}$

3. Масса - 0,11 кг

4. Остальные технические требования по ТК4-570-81

ИНВ. № ПОДЛ.	ПОДП. И ДАТА	ВЗАМ. ИНВ. №	ИНВ. № ДУБЛ.	ПОДП. И ДАТА
434-11	11.05.95			

ИЗМ	ЛИСТ	№ ДОКУМ.	ПОДП.	ДАТА	ТК4-3701-92	ЛИСТ 2

КОПИРОВАЛ ФОРМАТ А4

Рис.1

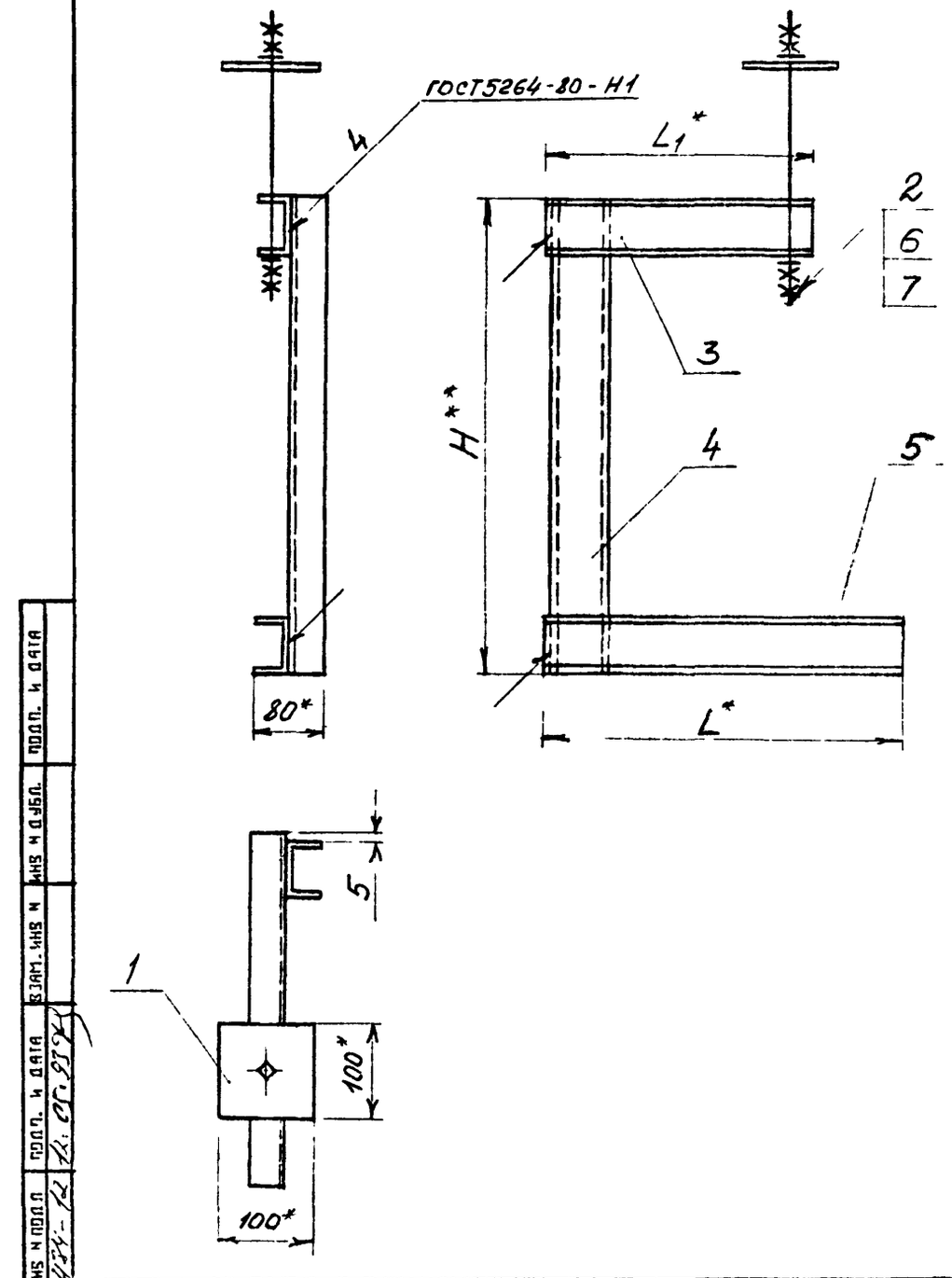

Рис 2

Остальное - см рис 1

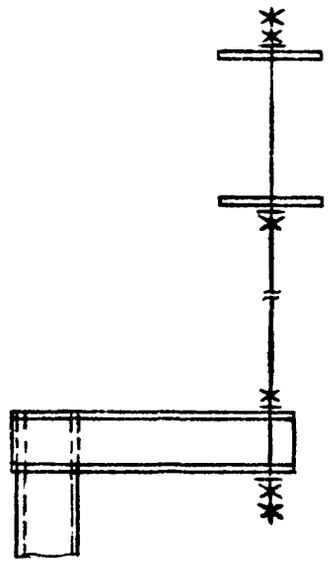

Пример условного обозначения подвески П-6 по рис 1:

Подвеска П-6. ТК4-3702-92

1.* Размеры для справок.

2.** Размер Н определяется при монтаже, но должен быть не более 1500мм, соответственно определяется длина дет поз 4

3 Остальные технические требования по ТК4-570-.1

					ВЗАМЕН	ТК4-3702-92	
					ГР-ППА		
ИЗМ	ТИП	№ ДОКУМ	ПОДП	ДАТА	Подвески	ЛИТ.	МАССА / МАСШТАБ
РАЗРАБ.				11.93			– / –
ПРОВ				06.93		ЛИСТ 1	ЛИСТОВ 5
ГЛ. СПЕЦ.				01.93	рег. № 10-93		
Н. КОНТР.	Бурякова			06.93	срок введения 01.06.93		
УТВ.							

КОПИРОВАЛ

ФОРМАТ А3

ИНВ. № ПОДЛ. | ПОДП. И ДАТА | ВЗАМ. ИНВ. № | ИНВ. № ДУБЛ. | ПОДП. И ДАТА

Таблица 1

Условное наименование	Рис.	Размеры, мм			Поз. 1 Пластина		Поз. 2 Шпилька	Поз. 3 Швеллер	Поз. 4 Швеллер В 50×40×3 Б ГОСТ 8278-83 / 2-Сп 3сп ГОСТ 11474-76	Поз. 5	Поз. 6 Гайка ГОСТ 5915-70		Поз. 7 Шайба ГОСТ 11371-78	
		L^*	L_1^*	H^{**}	Количество									
					–		1	1	1	1	–		–	
					Условное наименование									
П-6	1	280	230	См. п. 2	П-6/1	Количество 1	П-6/2	П-6/3	См. п. 2	L = 280мм	М12-6Н.5.019	Количество 4	12.01.019	Количество 2
П-7		330	255					П-7/3		L = 330мм				
П-8		380	280					П-8/3		L = 380мм				
П-9	2	280	230	300		Количество 2	П-9/2	П-6/3	L = 300мм	L = 280мм		Количество 6		Количество 4
П-10		330	255	400				П-7/3	L = 400мм	L = 330мм				
П-11		380	280	500				П-8/3	L = 500мм	L = 380мм				

ИНВ. № ПОДЛ.	ПОДП. И ДАТА	ВЗАМ. ИНВ. №	ИНВ. № ДУБЛ.	ПОДП. И ДАТА
434-12	12.01.93			

ИЗМ	ЛИСТ	№ ДОКУМ.	ПОДП.	ДАТА	ТК4-3702-92	ЛИСТ 2

КОПИРОВАЛ ФОРМАТ А3

Rz80 (√)

Поз 1 Пластина П-6/1 (1:2)

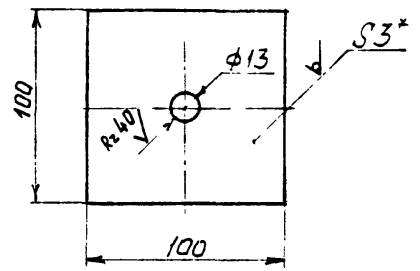

1.* Размер для справок.

2. Материал - лист х/к Б3.0 ГОСТ 19904-90 / ОК360В-3-III ГОСТ 16523-89

3 Масса - 0,23 кг.

4. Остальные технические требования по ТК4-570-81

Rz40 (√)

Поз 2 Шпилька (1:1)

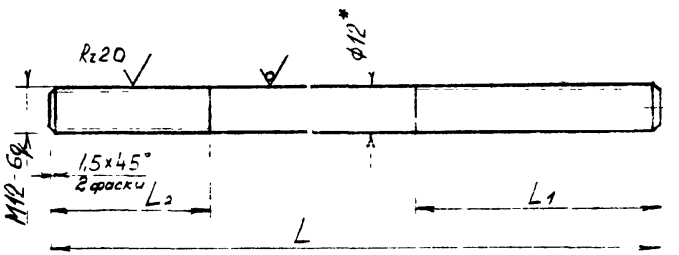

Таблица 2

Условное наименование	L_2, мм
П-6/2	40
П-9/2	120

1* Размер для справок

2 Размеры L и L_1 определяются при монтаже в зависимости от толщины перекрытия

3. Материал - круг 12-h11 ГОСТ 7417-75 / 20-Б-Н ГОСТ 1051-73.

4 Остальные технические требования по ТК4-570-81.

Rz80 √ (√)

Поз. 3 Швеллер (1:2)

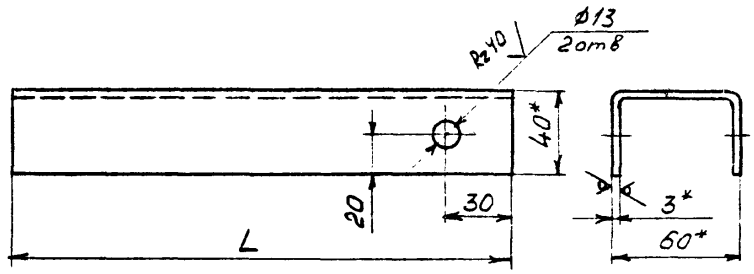

Таблица 3

Условное наименование	L, мм	Масса, кг
П-6/3	230	0,69
П-7/3	255	0,77
П-8/3	280	0,85

1. * Размеры для справок
2. Материал - швеллер $\frac{\text{В 60×40×3 ГОСТ 8278-83}}{\text{2-Ст3сп ГОСТ 11474-76}}$
3. Остальные технические требования по ТКЧ-570-81

Инв. № подл.	Подп. и дата	Взам. инв. №	Инв. № дубл.	Подп. и дата
984-12	12.05.95			

Изм	Лист	№ докум.	Подп	Дата	ТК4-3702-92	Лист 5

Копировал

Формат А4

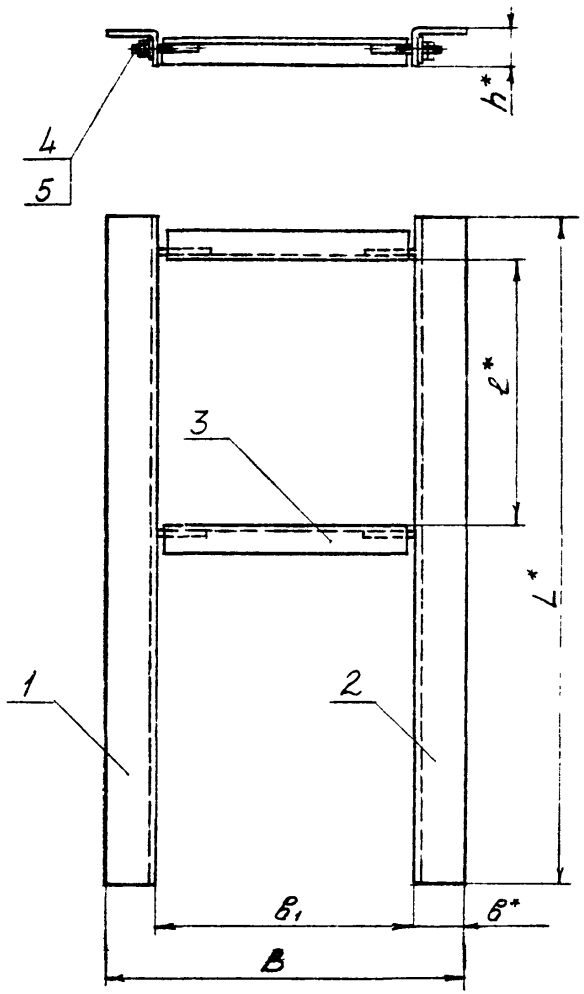

Пример условного обозначения кронштейна КО-191:
Кронштейн КО-191 ТКЧ-3703-92

1* Размеры для справок
2. Кронштейн предназначен для обвязки колонн
3. Остальные технические требования по ТКЧ-570-81

					ВЗАМЕН	ТК4-3703-92		
					ГРУППА			
ИЗМ	ЛИСТ	N ДОКУМ	ПОДП	ДАТА	Кронштейн	ЛИТ.	МАССА	МАСШТАБ
РАЗРАБ		Суч		1.11.92			См. табл	–
ПРОВ		Крупн		29.04.93		ЛИСТ 1	ЛИСТОВ 14	
ГЛ. СПЕЦ.		Чудинов		9.04.93	ЦЕНТР N 10-93			
Н. КОНТР		Бурякова						
УТВ		Гиров		11.04.93	СРОК ВВЕДЕНИЯ 01.06.93			

КОПИРОВАЛ

ФОРМАТ А3

ИНВ N ПОДЛ.	ПОДП. И ДАТА	ВЗАМ. ИНВ. N	ИНВ N ДУБЛ.	ПОДП. И ДАТА
434-13	21.05.93			

Таблица 1

Условное наименование	Тип устанавливаемого короба	Размеры, мм h*	B*	B1	e*	B	L*	Масса, кг	Поз. 1 Опора		Поз. 3 Стяжка ТК4-3536-91	Поз. 4 Гайка ГОСТ 5915-70	Поз. 5 Шайба ГОСТ 11371-78
									Количество				
									1	1	2	3	4
									Условное	Обозначение			
КО-191	СП 100 У3	60	40	300	307	380	570	3,76	КО-191/1	КО-191/2	КО-49		
КО-192				400		480		3,28			КО-50		
КО-193				300	407	380	670	4,20	КО-193/1	КО-193/2	КО-49		
КО-194				400		480		4,32			КО-50		
КО-195				500		580		4,64			КО-51		
КО-196				600		680		4,86			КО-52		
КО-197				700		780		5,08			КО-53		
КО-198				800		880		5,32			КО-54		
КО-199				400	507	480	770	4,76	КО-199/1	КО-199/2	КО-50		
КО-200				500		580		5,08			КО-51		
КО-201				600		680		5,30			КО-52	М12-6Н.5.019	12.01.019
КО-202				400	607	480	870	5,22	КО-202/1	КО-202/2	КО-50		
КО-203				500		580		5,54			КО-51		
КО-204				400	707	480	970	5,66	КО-204/1	КО-204/2	КО-50		
КО-205					807		1070	5,10	КО-205/1	КО-205/2			
КО-206					907		1170	6,54	КО-206/1	КО-206/2			
КО-207				300	307	380	760	4,60	КО-207/1	КО-207/2	КО-49		
КО-208				400		480		4,72			КО-50		
КО-209				300	407	380	860	5,04	КО-209/1	КО-209/2	КО-49		
КО-210				400		480		5,16			КО-50		
КО-211				500		580		5,48			КО-51		
КО-212				600		680		5,70			КО-52		
КО-213				700		780		5,92			КО-53		
КО-214				800		880		6,16			КО-54		
КО-215				400	507	480	960	5,62	КО-215/1	КО-215/2	КО-50		
КО-216				500		580		5,94			КО-51		
КО-217				600		680		6,16			КО-52		

Инв. № подл. | Подп. и дата | Взам. инв. № | Инв. № дубл. | Подп. и дата

4134-13 Ка. 05.93 ТД

Продолжение табл 1

Условное наименование	Тип устанавливаемого короба	Размеры, мм h*	B*	B_1	l^*	B	L^*	Масса кг	Поз 1 Опора	Поз 2	Поз 3 Стяжка ТК4-3536-91	Поз 4 Гайка ГОСТ 5915-70	Поз 5 Шайба ГОСТ 11371-78
									Количество				
									1	1	2	3	4
									Условное наименование				
КО-218	СП 100 УЗ	60	40	400	607	480	1060	6,06	КО-218/1	КО-218/2	КО-50	М12-6Н 5.019	12.01.019
КО-219				500		580		6,38			КО-51		
КО-220				400	707	480	1160	6,50	КО-220/1	КО-220/2	КО-50		
КО-221					807		1260	6,94	КО-221/1	КО-221/2			
КО-222					907		1360	7,40	КО-222/1	КО-222/2			
КО-223	СП 150 УЗ			300	307	380	620	3,98	КО-223/1	КО-223/2	КО-49		
КО-224				400		480		4,54			КО-50		
КО-225				300	407	380	720	4,42	КО-225/1	КО-225/2	КО-49		
КО-226				400		480		4,54			КО-50		
КО-227				500		580		4,86			КО-51		
КО-228				600		680		5,08			КО-52		
КО-229				700		780		5,30			КО-53		
КО-230				800		880		5,54			КО-54		
КО-231				400	507	480	820	4,98	КО-231/1	КО-231/2	КО-50		
КО-232				500		580		5,30			КО-51		
КО-233				600		680		5,52			КО-52		
КО-234				400	607	480	920	5,44	КО-234/1	КО-234/2	КО-50		
КО-235				500		580		5,76			КО-51		
КО-236				400	707	480	1020	5,88	КО-236/1	КО-236/2	КО-50		
КО-237					807		1120	6,32	КО-237/1	КО-237/2			
КО-238					907		1220	6,78	КО-238/1	КО-238/2			
КО-239				300	307	380	860	5,04	КО-239/1	КО-239/2	КО-49		
КО-240				400		480		5,16			КО-50		
КО-241				300	407	380	960	5,50	КО-241/1	КО-241/2	КО-49		
КО-242				400		480		5,62			КО-50		
КО-243				500		580		5,94			КО-51		
КО-244				600		680		6,16			КО-52		

Инв. № подл. | Подп. и дата | Взам. инв. № | Инв. № дубл. | Подп. и дата

Продолжение табл. 1

Условное наименование	Тип устанавливаемого короба	Размеры, мм						Масса, кг	Поз. 1 Опора	Поз. 2 Опора	Поз 3 Стяжка ТК4-3536-91	Поз 4 Гайка ГОСТ5915-70	Поз. 5 Шайба ГОСТ11371-78
		h^*	b^*	b_1	e^*	B	L^*		Количество 1	1	2	8	4
									Условное наименование				
КО-245	СП150У3	60	40	700	407	780	960	6,38	КО-241/1	КО-241/1	КО-53	М12-6Н.5.019	12.01.019
КО-246				800		880		6,62			КО-54		
КО-247				400	507	480	1060	6,06	КО-247/1	КО-247/2	КО-50		
КО-248				500		580		6,38			КО-51		
КО-249				600		680		6,60			КО-52		
КО-250				400	607	480	1160	6,50	КО-250/1	КО-250/2	КО-50		
КО-251				500		580		6,82			КО-51		
КО-252				400	707	480	1260	6,94	КО-252/1	КО-252/2	КО-50		
КО-253					807		1360	7,40	КО-253/1	КО-253/2			
КО-254					907		1460	7,84	КО-254/1	КО-254/2			
КО-255	СП200У3			300	307	380	670	4,20	КО-255/1	КО-255/2	КО-49		
КО-256				400		480		4,32			КО-50		
КО-257				300	407	380	770	4,64	КО-257/1	КО-257/2	КО-49		
КО-258				400		480		4,76			КО-50		
КО-259				500		580		5,08			КО-51		
КО-260				600		680		5,30			КО-52		
КО-261				700		780		5,52			КО-53		
КО-262				200		880		5,76			КО-54		
КО-263				400	507	480	870	5,22	КО-263/1	КО-263/2	КО-50		
КО-264				500		580		5,54			КО-51		
КО-265				600		680		5,76			КО-52		
КО-266				400	607	480	970	5,66	КО-266/1	КО-266/2	КО-50		
КО-267				500		580		5,98			КО-51		
КО-268				400	707	480	1070	6,10	КО-268/1	КО-268/2	КО-50		
КО-269					807		1170	6,54	КО-269/1	КО-269/2			
КО-270					907		1270	7,0	КО-270/1	КО-270/2			

Инв. № подл.	Подп. и дата	Взам. инв. №	Инв. № дубл.	Подп. и дата
434-13	4.05.95			

Изм.	Лист	№ докум.	Подп.	Дата	ТК4-3703-92	Лист 4

Копировал

формат А3

Продолжение табл. 1

Условное наименование	Тип устанавливаемого короба	Размеры, мм						Масса, кг	Поз 1 Опора	Поз. 2 Опора	Поз. 3 Стяжка ТК4-3536-91	Поз 4 Гайка ГОСТ5915-70	Поз 5 Шайба ГОСТ11371-78
		h^*	b^*	B_1	e^*	B	L^*		Количество				
									1	1	2	3	4
									Условное наименование				
КО-271	СП200Ч3	70	50	300	307	400	960	6,40	КО-271/1	КО-271/2	КО-49	М12-6Н.5.019	12.01 019
КО-272				400		500		6,52			КО-50		
КО-273				300	407	400	1060	6,94	КО-273/1	КО-273/2	КО-49		
КО-274				400		500		7,06			КО-50		
КО-275				500		600		7,38			КО-51		
КО-276				600		700		7,60			КО-52		
КО-277				700		800		7,82			КО-53		
КО-278				800		900		8,06			КО-54		
КО-279				400	507	500	1160	7,60	КО-279/1	КО-279/2	КО-50		
КО-280				500		600		7,92			КО-51		
КО-281				600		700		8,14			КО-52		
КО-282				400	607	500	1260	8,14	КО-282/1	КО-282/2	КО-50		
КО-283				500		600		8,46			КО-51		
КО-284				400	707	500	1360	8,68	КО-284/1	КО-284/2	КО-50		
КО-285					807		1460	[illegible]	КО-285/1	КО-285/2			
КО-286					907		1560	[illegible]	КО-286/1	КО-286/2			
КО-287	СП100Ч3	60	40	300	307	420	640	4,06	КО-287/1	КО-287/2	КО-49		
КО-288				400		520		4,18			КО-50		
КО-289				300	407	420	740	4,52	КО-289/1	КО-289/2	КО-49		
КО-290				400		520		4,64			КО-50		
КО-291				500		620		4,96			КО-51		
КО-292				600		720		5,18			КО-52		
КО-293				700		820		5,40			КО-53		
КО-294				800		920		5,64			КО-54		
КО-295				400	507	520	840	5,08	КО-295/1	КО-295/2	КО-50		
КО-296				500		620		5,40			КО-51		
КО-297				600		720		5,63			КО-52		

Инв № подл	Подп и дата	Взам инв №	Инв № дубл	Подп и дата
4/34-13	14.05.93			

Изм	Лист	№ докум	Подп	Дата	ТК4-3703-92	Лист 5

Копировал

формат А3

Продолжение табл. 1

Условное наименование	Тип устанавливаемого короба	Размеры, мм h*	B*	B_1	e*	B	L*	Масса, кг	Поз 1 Опора	Поз 2 Опора	Поз 3 Стяжка ТК4-3536-91	Поз 4 Гайка ГОСТ 5915-70	Поз 5 Шайба ГОСТ 11371-78
								Количество	1	1	2	8	4
									Условное наименование				
КО-298	СП 10093	60	40	400	607	480	940	5,52	КО-298/1	КО-298/2	КО-50	М12-6Н.5.019	12.01.019
КО-299				500		580		5,84			КО-51		
КО-300				400	707	480	1040	5,96	КО-300/1	КО-300/2	КО-50		
КО-301					807		1140	6,42	КО-301/1	КО-301/2			
КО-302					907		1240	6,86	КО-302/1	КО-302/2			
КО-303				300	307	380	900	5,22	КО-303/1	КО-303/2	КО-49		
КО-304				400		480		5,34			КО-50		
КО-305				300	407	380	1000	5,68	КО-305/1	КО-305/2	КО-49		
КО-306				400		480		5,80			КО-50		
КО-307				500		580		6,12			КО-51		
КО-308				600		680		6,34			КО-52		
КО-309				700		780		6,56			КО-53		
КО-310				800		880		6,80			КО-54		
КО-311				400	507	480	1100	6,24	КО-311/1	КО-311/2	КО-50		
КО-312				500		580		6,56			КО-51		
КО-313				600		680		6,78			КО-52		
КО-314				400	607	480	1200	6,68	КО-314/1	КО-314/2	КО-50		
КО-315				500		580		7,0			КО-51		
КО-316				400	707	480	1300	7,12	КО-316/1	КО-316/2	КО-50		
КО-317					807		1400	7,58	КО-317/1	КО-317/2			
КО-318					907		1500	8,02	КО-318/1	КО-318/2			
КО-319	СП 15093	40	60	300	307	420	690	4,28	КО-319/1	КО-319/2	КО-49		
КО-320				400		520		4,40			КО-50		
КО-321				300	407	420	790	4,74	КО-321/1	КО-321/2	КО-49		
КО-322				400		520		4,86			КО-50		
КО-323				500		620		5,18			КО-51		

Инв. № подл. | Подп. и дата | Взам. инв. № | Инв. № дубл. | Подп. и дата

4.904-13 ВО.83-93

ТК4-3703-92

Изм. | Лист | № докум. | Подп. | Дата

Копировал

Лист 6

Формат А3

Продолжение табл 1

Условное наименование	Тип устанавливаемого короба	Размеры, мм h*	b*	B_1	e*	B	L*	Масса, кг	Поз.1 Опора	Поз 2	Поз.3 Стяжка ТК4-3536-91	Поз 4 Гайка ГОСТ 5915-70	Поз 5 Шайба ГОСТ 11371-78
									Количество				
									1	1	2	3	4
									условное наименование				
КО-324	СП150У3	40	60	600	407	720	790	5,40	КО-321/1	КО-321/2	КО-52	М12-6Н.5.019	12.01.019
КО-325				700		820		5,62			КО-53		
КО-326				800		920		5,86			КО-54		
КО-327				400	507	520	890	5,30	КО-327/1	КО-327/2	КО-50		
КО-328				500		620		5,62			КО-51		
КО-329				600		720		5,84			КО-52		
КО-330				400	607	520	990	5,74	КО-330/1	КО-330/2	КО-50		
КО-331				500		620		6,06			КО-51		
КО-332				400	707	520	1090	6,20	КО-332/1	КО-332/2	КО-50		
КО-333					807		1190	6,64	КО-333/1	КО-333/2			
КО-334					907		1290	7,08	КО-334/1	КО-334/2			
КО-335				300	307	420	1000	5,68	КО-335/1	КО-335/2	КО-49		
КО-336				400		520		5,80			КО-50		
КО-337				300	407	420	1100	6,12	КО-337/1	КО-337/2	КО-49		
КО-338				400		520		6,24			КО-50		
КО-339				500		620		6,56			КО-51		
КО-340				600		720		6,78			КО-52		
КО-341				700		820		7,0			КО-53		
КО-342				800		920		7,24			КО-54		
КО-343				400	507	520	1200	6,68	КО-343/1	КО-343/2	КО-50		
КО-344				500		620		7,0			КО-51		
КО-345				600		720		7,22			КО-52		
КО-346				400	607	520	1300	7,12	КО-346/1	КО-346/2	КО-50		
КО-347				500		620		7,44			КО-51		
КО-348				400	707	520	1400	7,58	КО-348/1	КО-348/2	КО-50		
КО-349					807		1500	8,02	КО-349/1	КО-349/2			
КО-350					907		1600	8,46	КО-350/1	КО-350/2			

Инв.№ подл. | Подп. и дата | Взам.инв.№ | Инв.№ дубл. | Подп. и дата

Продолжение табл. 1

Условное наименование	Тип устанавливаемого короба	Размеры, мм						Масса, кг	Поз. 1 Опора	Поз. 2 Опора	Поз. 3 Стяжка ТК4-3536-91	Поз. 4 Гайка ГОСТ 5915-70	Поз. 5 Шайба ГОСТ 11371-78
									Количество				
		h^*	b^*	b_1	l^*	B	L^*		1	1	2	8	4
									Условное наименование				
КО-351	СП200У3	40	60	300	307	420	740	4,52	КО-351/1	КО-351/2	КО-49	М12-6Н.5.019	12.01.019
КО-352				400		520		4,64			КО-50		
КО-353				300	407	420	840	4,96	КО-353/1	КО-353/2	КО-49		
КО-354				400		520		5,08			КО-50		
КО-355				500		620		5,40			КО-51		
КО-356				600		720		5,62			КО-52		
КО-357				700		820		5,84			КО-53		
КО-358				800		920		6,08			КО-54		
КО-359				400	507	520	940	5,52	КО-359/1	КО-359/2	КО-50		
КО-360				500		620		5,84			КО-51		
КО-361				600		720		6,06			КО-52		
КО-362				400	607	520	1040	5,96	КО-362/1	КО-362/2	КО-50		
КО-363				500		620		6,28			КО-51		
КО-364				400	707	520	1140	6,42	КО-364/1	КО-364/2	КО-50		
КО-365					807		1240	6,86	КО-365/1	КО-365/2			
КО-366					907		1340	7,30	КО-366/1	КО-366/2			
КО-367				300	307	420	1100	7,90	КО-367/1	КО-367/2	КО-49		
КО-368				400		520		8,02			КО-50		
КО-369				300	407	420	1200	8,50	КО-369/1	КО-369/2	КО-49		
КО-370				400		520		8,62			КО-50		
КО-371				500		620		8,94			КО-51		
КО-372				600		720		9,16			КО-52		
КО-373				700		820		9,38			КО-53		
КО-374				800		920		9,62			КО-54		
КО-375				400	507	520	1300	9,24	КО-375/1	КО-375/2	КО-50		
КО-376				500		620		9,56			КО-51		

Инв. № подл.	Подп. и дата	Взам. инв. №	Инв. № дубл.	Подп. и дата
434-13	12.05.95			

Изм	Лист	№ докум	Подп.	Дата	ТК4-3703-92	Лист 8

Копировал

Формат А3

Продолжение табл. 1

Условное наименование	Тип устанавливаемого короба	Размеры, мм						Масса, кг	Поз 1	Поз 2	Поз 3	Поз 4	Поз 5
									Опора		Стяжка ТК4-3536-91	Гайка ГОСТ 5915-70	Шайба ГОСТ 11371-78
									Количество				
									1	1	2	8	4
									Условное наименование				
КО-377	СП200УЗ	40	60	600	507	720	1300	9,78	КО-375/1	КО-375/2	КО-52	М12-6Н 5.019	12.01.019
КО-378				400	607	520	1400	9,84	КО-378/1	КО-378/2	КО-50		
КО-379				500		620		10,16			КО-51		
КО-380				400	707	520	1500	10,46	КО-380/1	КО-380/2	КО-50		
КО-381					807		1600	11,06	КО-381/1	КО-381/2			
КО-382					907		1700	11,66	КО-382/1	КО-382/2			

Инв. № подл.	Подп. и дата	Взам. инв. №	Инв. № дубл.	Подп. и дата
4384-13	12.05.95			

Изм	Лист	№ докум	Подп	Дата	ТК4-3703-92	Лист 9

Копировал

формат А3

Rz80 √ (√)

Поз 1 Опора

Рис 1

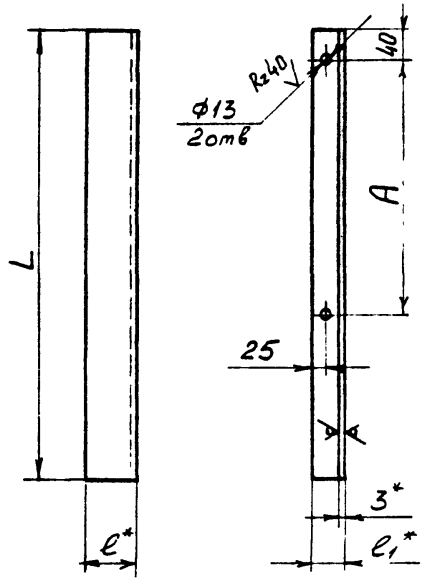

Рис. 2

Остальное - см рис. 1

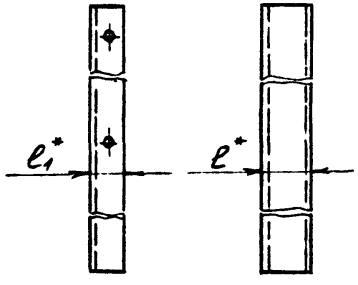

Таблица 2

Условное наименование	Рис	Размеры, мм				Масса, кг	Материал
		A	L	e*	e1*		
КО-191/1	1	325	570	40	60	1,27	Уголок 60х40х3 ГОСТ 19772-74 ВСт.3 кп 2 ГОСТ 11474-76
КО-193/1		425	670			1,49	
КО-199/1		525	770			1,71	
КО-202/1		625	870			1,94	
КО-204/1		725	970			2,16	
КО-205/1		825	1070			2,38	
КО-206/1		925	1170			2,60	
КО-207/1		325	760			1,69	
КО-209/1		425	860			1,91	
КО-215/1		525	960			2,14	
КО-218/1		625	1060			2,36	
КО-220/1		725	1160			2,58	
КО-221/1		825	1260			2,80	
КО-222/1		925	1360			3,03	
КО-223/1		325	620			1,38	
КО-225/1		425	720			1,60	
КО-231/1		525	820			1,82	
КО-234/1		625	920			2,05	
КО-236/1		725	1020			2,27	
КО-237/1		825	1120			2,49	
КО-238/1		925	1220			2,72	
КО-239/1		325	860			1,91	

1 * Размеры для справок.

2 Остальные технические требования по ТК4-570-81.

Инв № подл	Подп. и дата	Взам инв №	Инв № дубл	Подп. и дата
434-13	12.05.93			

Изм	Лист	№ докум	Подп	Дата	ТК4-3703-92	Лист 10

Копировал

формат А3

Продолжение табл.2

Условное наименование	Рис	Размеры, мм A	L	ℓ^*	ℓ_1^*	Масса, кг	Материал
КО-241/1	1	425	960	40	60	2,14	Уголок 60×40×3 ГОСТ 19772-74 ВСт 3 кп 2 ГОСТ 11474-76
КО-247/1		525	1060			2,36	
КО-250/1		625	1160			2,58	
КО-252/1		725	1260			2,80	
КО-253/1		825	1360			3,03	
КО-254/1		925	1460			3,25	
КО-255/1		325	670			1,49	
КО-257/1		425	770			1,71	
КО-263/1		525	870			1,94	
КО-266/1		625	970			2,16	
КО-268/1		725	1070			2,38	
КО-269/1		825	1170			2,60	
КО-270/1		925	1270			2,83	
КО-271/1		325	960	50	70	2,59	Уголок 70×50×3 ГОСТ 19772-74 ВСт 3 2 ГОСТ 11474-76
КО-273/1		425	1060			2,86	
КО-279/1		525	1160			3,13	
КО-282/1		625	1260			3,40	
КО-284/1		725	1360			3,67	
КО-285/1		825	1460			3,94	
КО-286/1		925	1560			4,21	
КО-287/1		325	640	60	40	1,42	Уголок 60×40×3 ГОСТ 19772-74 ВСт 3 кп 2 ГОСТ 11474-76
КО-289/1		425	740			1,65	
КО-295/1		525	840			1,87	
КО-298/1		625	940			2,09	
КО-300/1		725	1040			2,31	
КО-301/1		825	1140			2,54	
КО-302/1		925	1240			2,76	
КО-303/1		325	900			2,0	
КО-305/1		425	1000			2,23	
КО-311/1		525	1100			2,45	
КО-314/1		625	1200			2,67	

Продолжение табл 2

Условное наименование	Рис.	Размеры, мм A	L	ℓ^*	ℓ_1^*	Масса, кг	Материал
КО-316/1	1	725	1300	60	40	2,89	Уголок 60×40×3 ГОСТ 19772-74 ВСт 3 кп 2 ГОСТ 11474-76
КО-317/1		825	1400			3,12	
КО-318/1		925	1500			3,34	
КО-319/1		325	690	40	60	1,53	
КО-321/1		425	790			1,76	
КО-327/1		525	890			1,98	
КО-330/1		625	990			2,20	
КО-332/1		725	1090			2,43	
КО-333/1		825	1190			2,65	
КО-334/1		925	1290			2,87	
КО-335/1		325	1000			2,23	
КО-337/1		425	1100			2,45	
КО-343/1		525	1200			2,67	
КО-346/1		625	1300			2,89	
КО-348/1		725	1400			3,12	
КО-349/1		825	1500			3,34	
КО-350/1		925	1600			3,56	
КО-351/1		325	740			1,65	
КО-353/1		425	840			1,87	
КО-359/1		525	940			2,09	
КО-362/1		625	1040			2,31	
КО-364/1		725	1140			2,54	
КО-365/1		825	1240			2,76	
КО-366/1		925	1340			2,98	
КО-367/1	2	325	1100	60	40	3,34	Швеллер В 60×40×3 Б ГОСТ 8278-83 ВСт 3 сп ГОСТ 11474-76
КО-369/1		425	1200			3,64	
КО-375/1		525	1300			3,95	
КО-378/1		625	1400			4,25	

ИНВ. № ПОДЛ. 4.34-15 | ПОДП. И ДАТА 12.07.95 | ВЗАМ. ИНВ. № | ИНВ. № ДУБЛ. | ПОДП. И ДАТА

ИЗМ. | ЛИСТ | № ДОКУМ. | ПОДП. | ДАТА

ТК4-3703-92

ЛИСТ 11

КОПИРОВАЛ ФОРМАТ А3

Продолжение табл.2

Условное наименование	Рис.	Размеры, мм				Масса, кг	Материал
		A	L	ℓ^*	ℓ_1^*		
КО-380/1	2	725	1500	60	40	4,56	Швеллер
КО-381/1		825	1600			4,86	В60×40×3Б ГОСТ 8278-83 / 2-Ст3сп ГОСТ 11474-76
КО-382/1		925	1700			5,16	

ИНВ. N ПОДЛ. | ПОДП. И ДАТА | ВЗАМ. ИНВ. N | ИНВ. N ДУБЛ. | ПОДП. И ДАТА

434-13 | 12.05.93

ИЗМ	ЛИСТ	N ДОКУМ.	ПОДП.	ДАТА	ТК4-3703-92	ЛИСТ 12

КОПИРОВАЛ ФОРМАТ А4

Rz 80 √(√)

Поз. 2 Опора

Рис 1

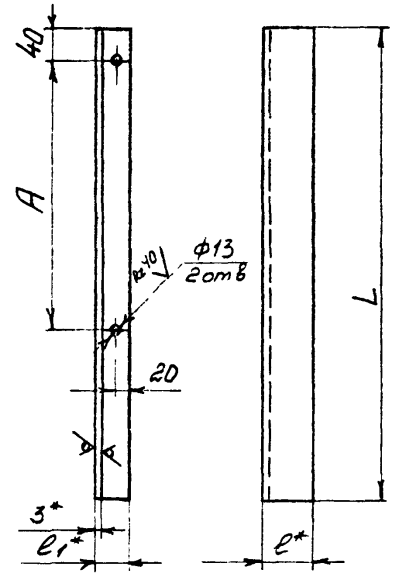

Рис. 2

Остальное - см рис. 1

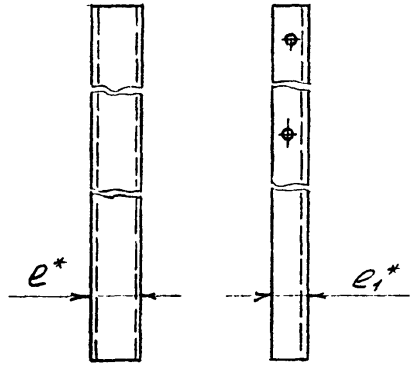

Таблица 3

Условное наименование	Рис.	Размеры, мм A	L	e*	e1*	Масса, кг	Материал
КО-191/2	1	325	570	40	60	1,27	Уголок 60×40×3 ГОСТ 19772-74 / ВСт 3 кп2 ГОСТ 11474-76
КО-193/2		425	670			1,49	
КО-199/2		525	770			1,71	
КО-202/2		625	870			1,94	
КО-204/2		725	970			2,16	
КО-205/2		825	1070			2,38	
КО-206/2		925	1170			2,60	
КО-207/2		325	760			1,69	
КО-209/2		425	860			1,91	
КО-215/2		525	960			2,14	
КО-218/2		625	1060			2,36	
КО-220/2		725	1160			2,58	
КО-221/2		825	1260			2,80	
КО-222/2		925	1360			3,03	
КО-223/2		325	620			1,38	
КО-225/2		425	720			1,60	
КО-231/2		525	820			1,82	
КО-234/2		625	920			2,05	
КО-236/2		725	1020			2,27	
КО-237/2		825	1120			2,49	
КО-238/2		925	1220			2,72	
КО-239/2		325	860			1,91	
КО-241/2		425	960			2,14	
КО-247/2		525	1060			2,36	
КО-250/2		625	1160			2,58	
КО-252/2		725	1260			2,80	

1.* Размеры для справок.

2. Остальные технические требования по ТК4-570-81

Инв. № подл. | Подп. и дата | Взам. инв. № | Инв. № дубл. | Подп. и дата

ТК4-13 | 11.01.93

Продолжение табл 3

Условное наименование	Рис.	Размеры, мм A	L	e*	e1*	Масса, кг	Материал
КО-253/2	1	825	1360	40	60	3,03	Уголок 60х40х3 ГОСТ 19772-74 / Ст 3 кп 2 ГОСТ 11474-76
КО-254/2		925	1460			3,25	
КО-255/2		325	670			1,49	
КО-257/2		425	770			1,71	
КО-263/2		525	870			1,94	
КО-266/2		625	970			2,16	
КО-268/2		725	1070			2,38	
КО-269/2		825	1170			2,60	
КО-270/2		925	1270			2,83	
КО-271/2		325	960	50	70	259	Уголок 70х50х3 ГОСТ 19772-74 / Ст 3 кп 2 ГОСТ 11474-76
КО-273/2		425	1060			2,86	
КО-279/2		525	1160			3,13	
КО-282/2		625	1260			3,40	
КО-284/2		725	1360			3,67	
КО-285/2		825	1460			3,94	
КО-286/2		925	1560			4,21	
КО-287/2		325	640	60	40	1,42	Уголок 60х40х3 ГОСТ 19772-74 / Ст 3 кп 2 ГОСТ 11474-76
КО-289/2		425	740			1,65	
КО-295/2		525	840			1,87	
КО-298/2		625	940			2,09	
КО-300/2		725	1040			2,31	
КО-301/2		825	1140			2,54	
КО-302/2		925	1240			2,76	
КО-303/2		325	900			2,0	
КО-305/2		425	1000			2,23	
КО-311/2		525	1100			2,45	
КО-314/2		625	1200			2,67	
КО-316/2		725	1300			2,89	
КО-317/2		825	1400			3,12	
КО-318/2		925	1500			3,34	
КО-319/2		325	690	40	60	1,53	
КО-321/2		425	790			1,76	

Продолжение табл 3

Условное наименование	Рис.	Размеры, мм A	L	e*	e1*	Масса, кг	Материал
КО-327/2	1	525	890	40	60	1,98	Уголок 60х40х3 ГОСТ 19772-74 / Ст 3 кп 2 ГОСТ 11474-76
КО-330/2		625	990			2,20	
КО-332/2		725	1090			2,43	
КО-333/2		825	1190			2,65	
КО-334/2		925	1290			2,87	
КО-335/2		325	1000			2,23	
КО-337/2		425	1100			2,45	
КО-343/2		525	1200			2,67	
КО-346/2		625	1300			2,89	
КО-348/2		725	1400			3,12	
КО-349/2		825	1500			3,34	
КО-350/2		925	1600			3,56	
КО-351/2		325	740			1,65	
КО-353/2		425	840			1,87	
КО-359/2		525	940			2,09	
КО-362/2		625	1040			2,31	
КО-364/2		725	1140			2,54	
КО-365/2		825	1240			2,76	
КО-366/2		925	1340			2,98	
КО-367/2	2	325	1100	60	40	3,34	Швеллер В60х40х3,6 ГОСТ 8278-83 / 2 Ст 3 сп ГОСТ 11474-76
КО-369/2		425	1200			3,64	
КО-375/2		525	1300			3,95	
КО-378/2		625	1400			4,25	
КО-380/2		725	1500			4,56	
КО-381/2		825	1600			4,86	
КО-382/2		925	1700			5,16	

Инв. № подл. | Подп. и дата | Взам. инв. № | Инв. № дубл. | Подп. и дата

4334-1/3 | Кл. ОС, 93-ГК

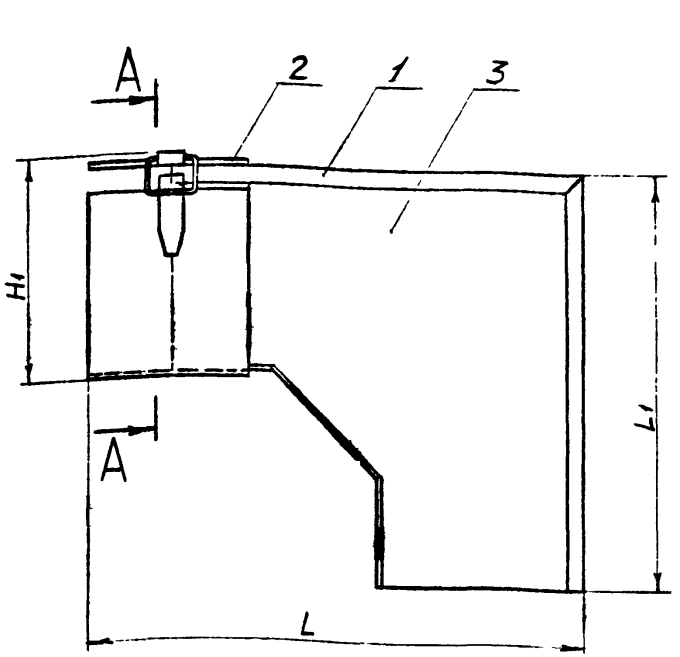

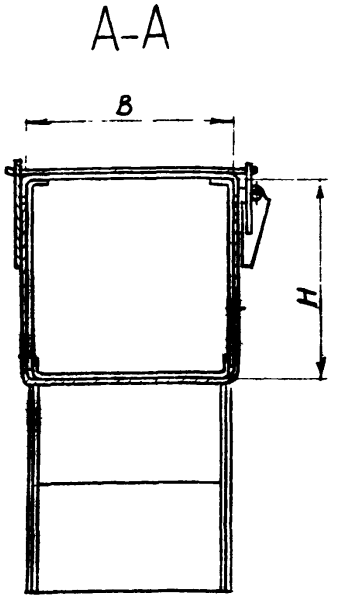

Условное наименование	Размеры, мм					Масса, кг	Поз.1 Крышка	Поз.2 Скоба верхняя ТК4-3728-92	Поз.3 Корпус ТК4-3731-92
	B	H	H_1	L	L_1		Количество		
							1	1	1
							Условное наименование		
СУВ-100	100	100	114	382	306	4,25	СУВ 100/1	СВ-100	К-100
СУВ-150	150	150	164	432	356	6 6	СУВ-150/1	СВ-150	К-150
СУВ-200	200	200	214	482	406	9,13	СУВ-200/1	СВ-200	К-200

Пример условного обозначения секции угловой вертикальной СУВ-200 с размерами B=200мм H=200мм с наружной крышкой:

Секция угловая вертикальная СУВ-200 ТК4-3704-92

1. Размеры для справок
2. Остальные технические требования по ТК4-570-81

Взамен

Группа

ТК4-3704-92

Секция угловая вертикальная

Изм.	Лист	№ докум.	Подп.	Дата
Разраб.		Сучкова		11.93
Пров.		Крупнова		11.93
Т. контр.		Уланов		11.93
Н. контр.		Бурякова		11.93
Утв.		Гулой		11.93

Лит.	Масса	Масштаб
	См. табл.	—

Лист 1 Листов 2

Рег. № 10-93

Срок введения 01.06.93

Копировал

Формат А3

Инв. № подл. | Подп. и дата | Взам. инв. № | Инв. № дубл. | Подп. и дата

Rz 80 √(V)

Поз. 1. Крышка

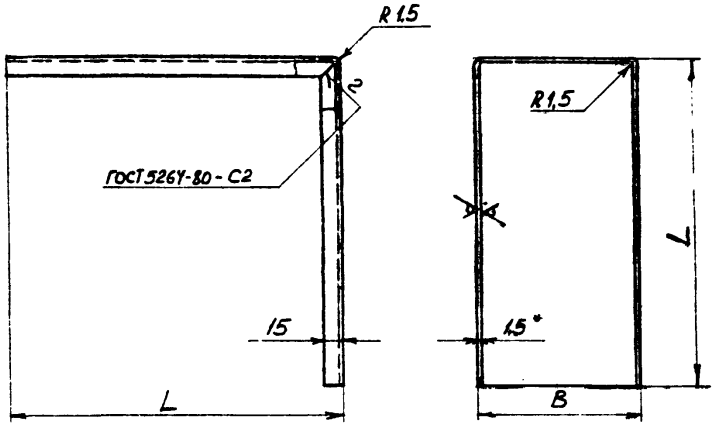

Условное наименование	Размеры, мм B	Размеры, мм L	Развертка, мм	Масса, кг
СУВ-100/1	103	306	121 × 610	0,90
СУВ-150/1	153	356	171 × 710	1,46
СУВ-200/1	203	406	221 × 810	2,14

1. * Размер для справок.
2. Материал - лист х/к $\frac{Б1,5\ ГОСТ\ 19904-90}{К270В-4-III\ ГОСТ\ 16523-89}$
3. Остальные технические требования по ТК4-570-81.

Подп. и дата | Инв. № подл. | Взам. инв. № | Инв. № дубл. | Подп. и дата

Изм. | Лист | № докум. | Подп. | Дата

ТК4-3704-92

Лист 2

Копировал

Формат А4

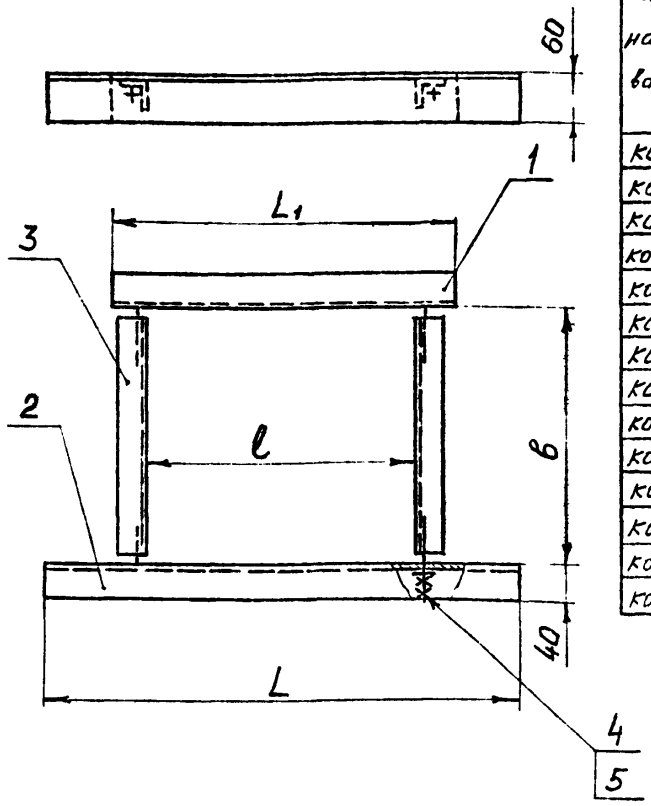

Таблица 1

Условное наименование	Размеры, мм				Поз 1	Поз. 2	Поз 3	Поз 4	Поз 5
					Уголок		Стяжка ТКЧ-3536-91	Гайка ГОСТ 5915-70	Шайба ГОСТ 11371-78
					Количество				
	b	e	L, см п 2	L_1	1	1	2	8	4
					Условное наименование				
КО-383	300	307	$l+125$	400	КО-383/1	КО-383/2	КО-49	М12-6Н 5.019	12.01 019
КО-384	400						КО-50		
КО-385	300	407		500	КО-385/1	КО-385/2	КО-49		
КО-386	400						КО-50		
КО-387	500						КО-51		
КО-388	600						КО-52		
КО-389	700						КО-53		
КО-390	800						КО-54		
КО-391	400	507		600	КО-391/1	КО-391/2	КО-50		
КО-392	500						КО-51		
КО-393	600						КО-52		
КО-394	400	607		700	КО-394/1	КО-394/2	КО-50		
КО-395	500						КО-51		
КО-396	400	707		800	КО-396/1	КО-396/2	КО-50		

1. Размеры для справок.
2.* L_2 - длина равная ширине двух устанавливаемых коробов. Если сумма $L_2+150 > l+125$, то $L=L_2+150$, если сумма $L_2+150 < l+125$, то $L = l+125$
3. Остальные технические требования по ТКЧ-570-81

Пример условного обозначения кронштейна КО-383:

Кронштейн КО-383. ТКЧ-3705-92

ИНВ. № ПОДЛ.	ПОДП. И ДАТА	ВЗАМ. ИНВ. №	ИНВ. № ДУБЛ.	ПОДП. И ДАТА		
434-15	12.05.93					

ВЗАМЕН					ТК4-3705-92	
ГРУППА						
ИЗМ.	ЛИСТ	№ ДОКУМ.	ПОДП.	ДАТА	Кронштейн	ЛИТ. / МАССА / МАСШТАБ
РАЗРАБ.		Сучкова		1.11.93		— / —
ПРОВ.		Крупнов		15.04.93		ЛИСТ 1 / ЛИСТОВ 3
ГЛ. СПЕЦ.		Чудинов		09.04.93	РЕГ. № 10-93	
Н. КОНТР.		Бурякова				
УТВ.		Гусов			СРОК ВВЕДЕНИЯ 01.06.93	

КОПИРОВАЛ

ФОРМАТ А3

Продолжение табл1

Условное наименование	Размеры, мм				Поз 1	Поз 2	Поз 3	Поз. 4	Поз 5
					Уголок		Стяжка ТК4-2536-31	Гайка ГОСТ 5915-70	Шайба ГОСТ 11371-78
					Количество				
	в	ℓ	L, см. п.2	L_1	1	1	2	8	4
					Условное наименование				
КО-397	400	807	ℓ+125	900	КО-397/1	КО-397/2	КО-50	М12-6Н 5 019	12.01.019
КО-398		907		1000	КО-398/1	КО-398/2			
КО-399	300	307	L_2^*+150	400	КО-383/1	КО-399/2	КО-49		
КО-400	400						КО-50		
КО-401	300	407		500	КО-385/1	КО-401/2	КО-49		
КО-402	400						КО-50		
КО-403	500						КО-51		
КО-404	600						КО-52		
КО-405	700						КО-53		
КО-406	800						КО-54		
КО-407	400	507		600	КО-391/1	КО-407/2	КО-50		
КО-408	500						КО-51		
КО-409	600						КО-52		
КО-410	400	607		700	КО-394/1	КО-410/2	КО-50		
КО-411	500						КО-51		
КО-412	400	707		800	КО-39[illegible]/1	КО-412/2	КО-50		
КО-413		807		900	КО-397/1	КО-413/2			
КО-414		907		1000	КО-398/1	КО-414/2			

Инв. № подл.	Подп. и дата	Взам. инв. №	Инв. № дубл.	Подп. и дата
434-15	12.05.95			

Изм	Лист	№ докум	Подп	Дата

ТК4-3705-92

Лист 2

Копировал

Формат А3

Rz40 √ (√)

Поз 1. и Поз. 2 Уголок

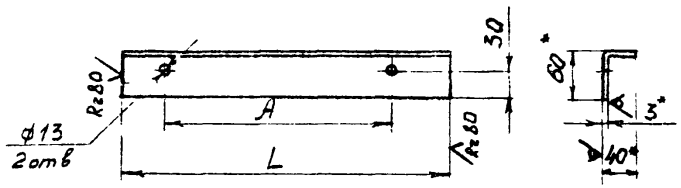

Таблица 2

Условное наименование	Поз	Размеры, мм A	Размеры, мм L	Масса, кг
ко-383/1	1	325	400	0,91
ко-385/1		425	500	1,13
ко-391/1		525	600	1,35
ко-394/1		625	700	1,57
ко-396/1		725	800	1,79
ко-397/1		825	900	2,01
ко-398/1		925	1000	2,23
ко-383/2	2	325	ℓ+125 См лист 1 п.2	—
ко-385/2		425		
ко-391/2		525		
ко-394/2		625		
ко-396/2		725		
ко-397/2		825		
ко-398/2		925		

Продолжение табл 2

Условное наименование	Поз	Размеры, мм A	Размеры, мм L	Масса, кг
ко-399/2	2	325	L_2+150 См лист 1 п.2	—
ко-401/2		425		
ко-407/2		525		
ко-410/2		625		
ко-412/2		725		
ко-413/2		825		
ко-414/2		925		

1.* Размеры для справок.

2. Материал - уголок $\frac{60\times40\times3\ \text{ГОСТ 19772-74}}{\text{ВСт 3 кп 2 ГОСТ 11474-76}}$

3. Остальные технические требования по ТК4-570-81.

Инв. № подл.	Подп. и дата	Взам. инв. №	Инв. № дубл.	Подп. и дата
4.34-15	12.05.93			

Изм	Лист	№ докум	Подп	Дата	ТК4-3705-92	Лист 3

Копировал

Формат А3

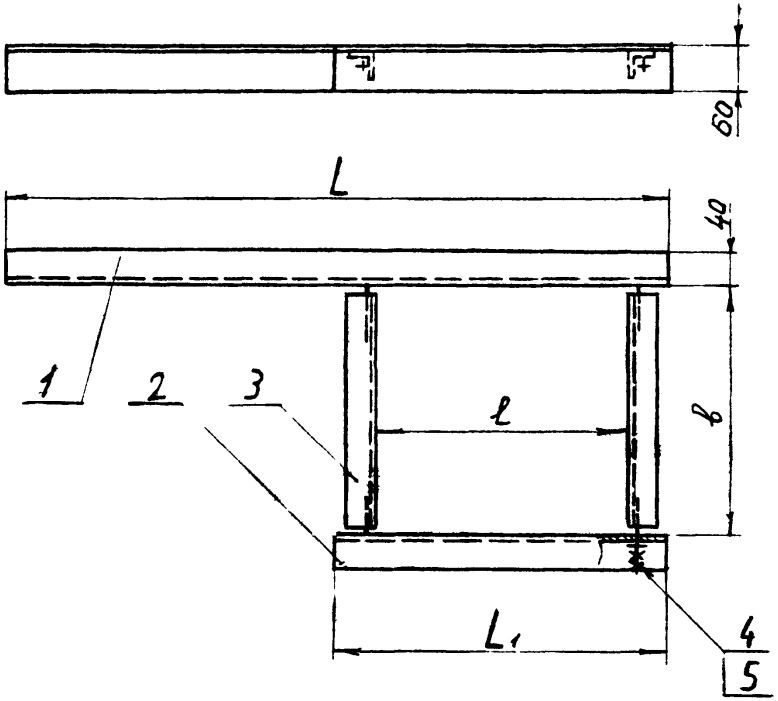

Пример условного обозначения кронштейна КО-415:

Кронштейн КО-415 ТК4-3706-92

1. Размеры для справок
2. * L_2 - длина равная ширине двух устанавливаемых коробов
3. Остальные технические требования по ТК4-570-81.

ИЗМ.	ЛИСТ	№ ДОКУМ.	ПОДП.	ДАТА	ВЗАМЕН	ТК4-3706-92
РАЗРАБ.		Сухов		11.92	ГРУППА	
ПРОВ.		Крупнов		05.04.93	Кронштейн	ЛИТ. — МАССА — МАСШТАБ —
ГЛ. СПЕЦ.		Чудинов		09.04		ЛИСТ 1 ЛИСТОВ 3
Н. КОНТР.		Бурягова			РЕГ. № 10-93	
УТВ.		[illegible]		11.04.93	СРОК ВВЕДЕНИЯ 01.06.93	

КОПИРОВАЛ

ФОРМАТ А3

ИНВ. № ПОДЛ.	ПОДП. И ДАТА	ВЗАМ. ИНВ. №	ИНВ. № ДУБЛ.	ПОДП. И ДАТА
434-16	12.05.93			

Таблица 1

Условное наименование	Размеры, мм				Поз. 1 Уголок	Поз. 2 Уголок ТК4-3705-92	Поз. 3 Стяжка ТК4-3536-91	Поз. 4 Гайка ГОСТ 5915-70	Поз. 5 Шайба ГОСТ 11371-78
					Количество				
	B	e	L	L_1	1	1	2	3	4
					Условное наименование				
КО-415	300	307	$550+L_2^{**}$	400	КО-415/1	КО-383/1	КО-49	М12-6Н 5.019	12.01.019
КО-416	400						КО-50		
КО-417	300	407	$650+L_2^{**}$	500	КО-417/1	КО-385/1	КО-49		
КО-418	400						КО-50		
КО-419	500						КО-51		
КО-420	600						КО-52		
КО-421	700						КО-53		
КО-422	800						КО-54		
КО-423	400	507	$750+L_2^{**}$	600	КО-423/1	КО-391/1	КО-50		
КО-424	500						КО-51		
КО-425	600						КО-52		
КО-426	400	607	$850+L_2^{**}$	700	КО-426/1	КО-394/1	КО-50		
КО-427	500						КО-51		
КО-428	400	707	$950+L_2^{**}$	800	КО-428/1	КО-396/1	КО-50		
КО-429		807	$1050+L_2^{**}$	900	КО-429/1	КО-397/1			
КО-430		907	$1150+L_2^{**}$	1000	КО-430/1	КО-398/1			

Инв. № подл. | Подп. и дата | Взам. инв. № | Инв. № дубл. | Подп. и дата

Rz40 √ (√)

Поз. 1 Уголок

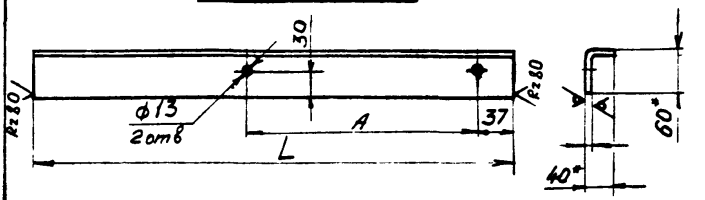

Таблица 2

Условное наименование	Размеры, мм	
	A	L
КО-415/1	325	550+L_2^{**}
КО-417/1	425	650+L_2^{**}
КО-423/1	525	750+L_2^{**}
КО-426/1	625	850+L_2^{**}
КО-428/1	725	950+L_2^{**}
КО-429/1	825	1050+L_2^{**}
КО-430/1	925	1150+L_2^{**}

1.* Размеры для справок

2. Материал - Уголок $\frac{60\times40\times3\ \text{ГОСТ 19772-74}}{\text{В Ст 3 кп 2 ГОСТ 11474-76}}$

3 Остальные технические требования по ТК4-570-81

Инв. № подл.	Подп. и дата	Взам. инв. №	Инв. № дубл.	Подп. и дата
434-16	12.05.93			

Изм.	Лист	№ докум.	Подп.	Дата	ТК4-3706-92	Лист 3

Копировал

Формат А4

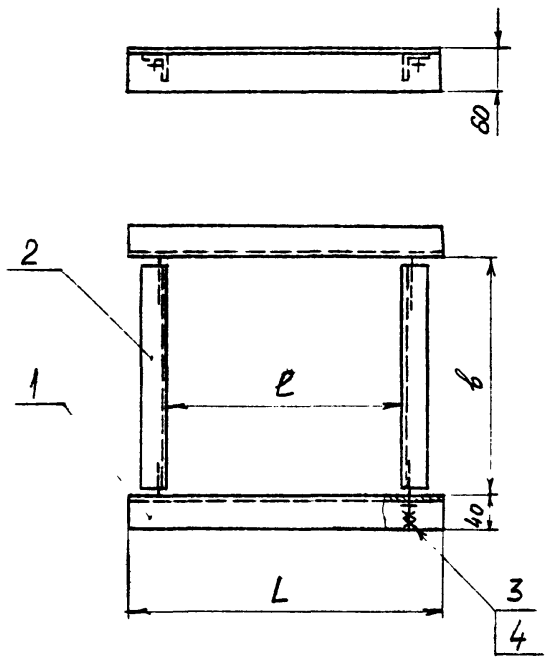

Таблица 1

Условное наименование	Размеры, мм			Масса, кг	Поз 1 Уголок	Поз 2 Стяжка ТКЧ-3536-91	Поз 3 Гайка ГОСТ 5915-70	Поз. 4 Шайба ГОСТ 11371-78
	в	ℓ	L		Количество			
					2	2	8	4
					Условное наименование			
КО-431	300	307	400	3,04	КО-431/1	КО-49	М12-6Н.5 019	12 01 019
КО-432	400			3,16		КО-50		
КО-433	300	407	500	3,48	КО-433/1	КО-49		
КО-434	400			3,60		КО-50		
КО-435	500			3,92		КО-51		
КО-436	600			4,14		КО-52		
КО-437	700			4,36		КО-53		
КО-438	800			4,60		КО-54		
КО-439	400	507	600	4,04	КО-439/1	КО-50		
КО-440	500			4,36		КО-51		
КО-441	600			4,58		КО-52		
КО-442	400	607	700	4,48	КО-442/1	КО-50		
КО-443	500			4,80		КО-51		
КО-444	400	707	800	4,92	КО-444/1	КО-50		
КО-445		807	900	5,36	КО-445/1			
КО-446		907	1000	5,80	КО-446/1			

Пример условного обозначения кронштейна КО-431:

Кронштейн КО-431. ТКЧ-3707-92

1. Размеры для справок.
2. Остальные технические требования по ТКЧ-570-81.

					ВЗАМЕН	ТК4-3707-92		
					ГРУППА			
ИЗМ.	ЛИСТ	N ДОКУМ.	ПОДП.	ДАТА	Кронштейн	ЛИТ.	МАССА	МАСШТАБ
РАЗРАБ.		Сучкова		11.11.92			См табл	—
ПРОВ.		Крупнова		29.04.93				
ГЛ. СПЕЦ.		Чудинов		09.04.93		ЛИСТ 1	ЛИСТОВ 2	
Н. КОНТР.		Бурякова		19.04.93	РЕГ. N 10-93			
УТВ.		Гурьев		19.04.93	СРОК ОБРАЗОВАНИЯ 01.06.93			

КОПИРОВАЛ

ФОРМАТ А3

ИНВ. N ПОДЛ. | ПОДП. И ДАТА | ВЗАМ. ИНВ. N | ИНВ. N ДУБЛ. | ПОДП. И ДАТА

434-17 | 12.05.93

Rz 40

Поз. 1. Уголок

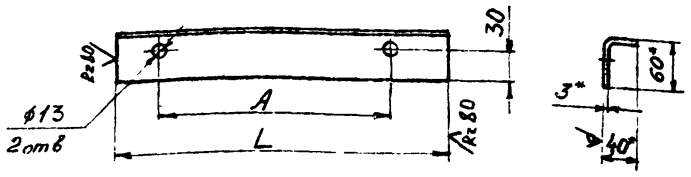

Таблица 2

Условное наименование	Размеры, мм A	Размеры, мм L	Масса, кг
КО-431/1	325	400	0,91
КО-433/1	425	500	1,13
КО-439/1	525	600	1,35
КО-442/1	625	700	1,57
КО-444/1	725	800	1,79
КО-445/1	825	900	2,01
КО-446/1	925	1000	2,23

1 * Размеры для справок.

2 Материал - уголок $\frac{\text{60х40х3 ГОСТ 19772-74}}{\text{В Ст3 кп2 ГОСТ 11474-76}}$

3 Остальные технические требования по ТК4-570-81.

Инв. № подл. | Подп. и дата | Взам. инв. № | Инв. № дубл. | Подп. и дата

Изм.	Лист	№ докум.	Подп.	Дата

ТК4-3707-92

Лист 2

Копировал

Формат А4

Rz 80

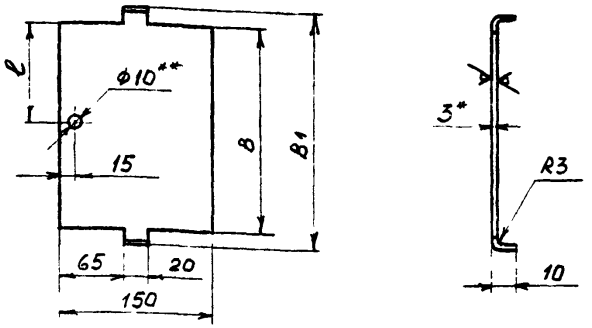

Условное наименование	Размеры, мм B	B1	ℓ	Развернутая длина L, мм	Масса, кг
СВ-100	100	130	50	140	0.37
СВ-150	150	180	75	190	0.60
СВ-200	200	230	100	240	0.80

Пример условного обозначения скобы верхней СВ-100

Скоба Верхняя СВ-100. ТК4-3728-92

1.* Размер для справок.

2.** Отверстие ф10 - технологическое

3. Материал - лист х/к $\frac{\text{Б 3,0 ГОСТ 19904-90}}{\text{К270 3-4-III ГОСТ 16523-89}}$

4. Остальные технические требования по ТК4-570-81

Инв. № подл. | Подп. и дата | Взам. инв. № | Инв. № дубл. | Подп. и дата

Взамен

Группа

ТК4-3728-92

Изм.	Лист	№ докум.	Подп.	Дата
Разраб.	Сычкова	Сычкова		1.11.92
Пров.	Коупнова	Коупнова		13.04.93
Гл. спец.	Чудинов	Чудинов		01.04.93
Н. контр.	Бурякова	Бурякова		13.04.93
Утв.	Гуров	Гуров		14.04.93

Скоба Верхняя

Лит.	Масса	Масштаб
	См. табл.	-

Лист | Листов 1

Рег. № 10-93

Срок введения 01.06.93

Копировал

Формат А4

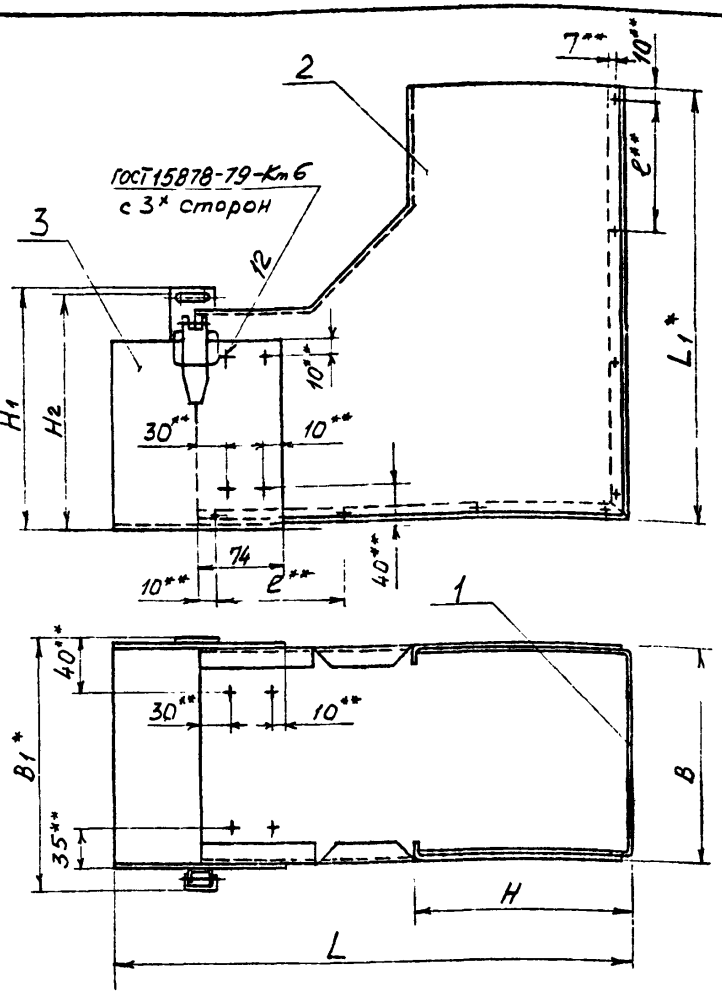

Условное наименование	Размеры, мм								Масса кг	Поз 1 Дно	Поз 2 Боковина
										Количество	
										1	2
										Условное наименование	
К-100	100	128	100	114	108	380	304	90	3,17	К-100/1	К-100/2
К-150	150	178	150	164	158	430	354	110	5,02	К-150/1	К-150/2
К-200	200	228	200	214	208	480	404	120	7,07	К-200/1	К-200/2

Продолжение

Условное наименование	Поз 3 Скоба нижняя ТК4-3730-92
	Количество
	1
	Условное наименование
К-100	СН-100
К-150	СН-150
К-200	СН-200

1* Размеры для справок.
2.** Размеры обеспечиваются инструментом
3 Допускается сварка ручная электродуговая
4. Остальные технические требования по ТК4-570-81.

Пример условного обозначения корпуса секции угловой вертикальной с внутренней крышкой и размерами 100×100:
Корпус К-100 ТК4-3729-92

ИНВ. № ПОДЛ.	ПОДП. И ДАТА	ВЗАМ. ИНВ. №	ИНВ. № ДУБЛ.	ПОДП. И ДАТА	
434-19	12.05.93				

ИЗМ.	ЛИСТ	№ ДОКУМ.	ПОДП.	ДАТА	
РАЗРАБ.		Сучкова		1.11.92	
ПРОВ.		Крупнов		09.04.93	
ГЛ. СПЕЦ.		Чудинов		09.04.93	
Н. КОНТР.		Бурякова		09.04.93	
УТВ.		Гуров		14.04.93	

ВЗАМЕН
ГРУППА

ТК4-3729-92

Корпус

ЛИТ.	МАССА	МАСШТАБ
	См. табл.	–

ЛИСТ 1 ЛИСТОВ 3

РЕГ. № 10-93
СРОК ВВЕДЕНИЯ 01.06.93

КОПИРОВАЛ
ФОРМАТ А3

Поз. 1. Дно

Rz 80 (√)

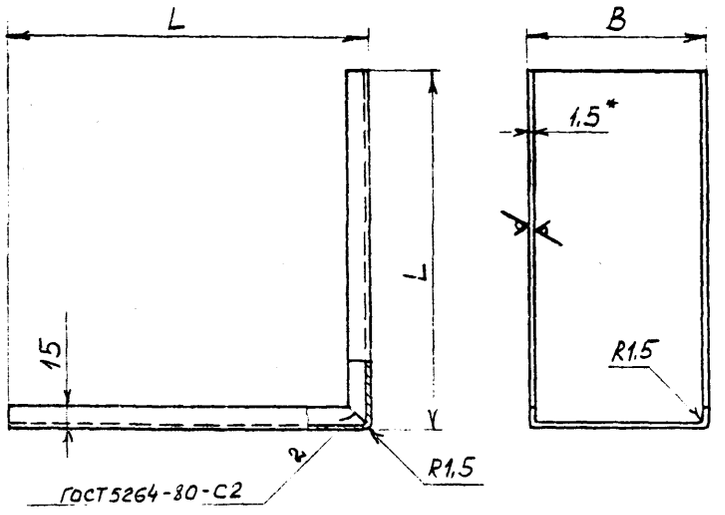

Условное наименование	Размеры, мм		Развертка, мм	Масса, кг
	B	L		
К-100/1	97	304	120 × 605	0,87
К-150/1	147	354	170 × 705	1,40
К-200/1	197	404	220 × 805	2,07

1. * Размер для справок.
2. Материал - лист х/к $\frac{Б1.5\ ГОСТ\ 19904-90}{К270В-4-III\ ГОСТ\ 16523-89}$
3. Остальные технические требования по ТК4-570-81

ТК4-3729-92

Лист 2

Поз. 2. Боковина

Rz 80 (√)

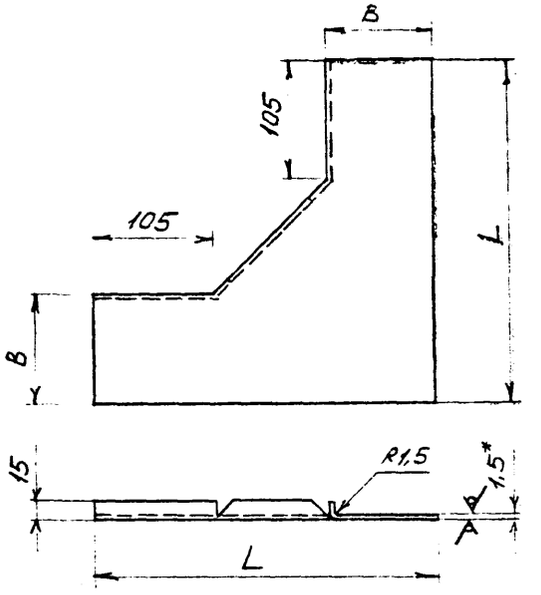

Условное наименование	Размеры, мм		Масса, кг
	B	L	
К-100/2	96	300	0,67
К-150/2	146	350	1,05
К-200/2	196	400	1,49

1. * Размер для справок.
2. Материал - лист х/к $\frac{Б1.5\ ГОСТ\ 19904-90}{К270В-4-III-ГОСТ\ 16523-89}$
3. Остальные технические требования по ТК4-570-81.

ТК4-3729-92

Лист 3

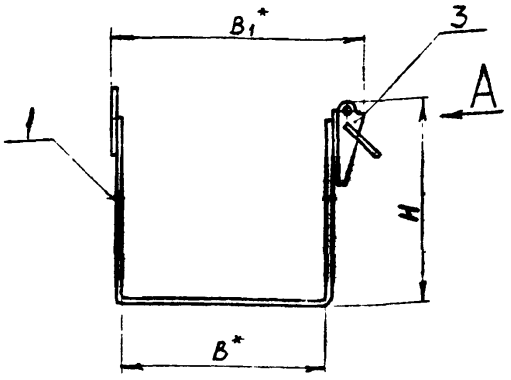

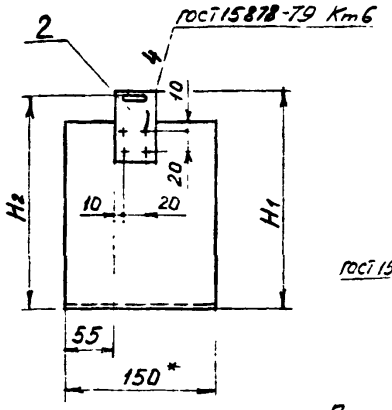

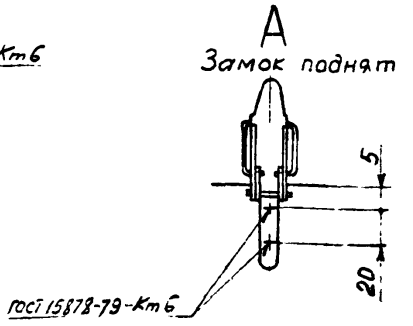

Пример условного обозначения скобы нижней с размером B = 101 мм:

Скоба нижняя СН-100. ТК4-3730-92

1. * Размеры для справок
2. Допускается сборка ручная электродуговая.
3. Остальные технические требования по ТК4-570-81

Условное наименование	Размеры, мм					Масса, кг	Поз.1 Скоба	Поз 2 Проушина	Поз 3 Замок защелка ТУ36 22 13. 18009-86
	B*	B1*	H	H1	H2		Количество		
							1	1	1
							Условное наименование		
СН-100	101	128	97	114	108	0,96	СН-100/1	СН-100/2	33
СН-150	151	178	147	164	158	1,52	СН-150/1		
СН-200	201	228	197	214	208	2,02	СН-200/1		

Изм	Лист	№ докум	Подп	Дата	Взамен	ТК4-3730-92	
Разраб		Сучкова		11.93	Группа		
Пров		Крупнова		03.93	Скоба нижняя	Лит	Масса / Масштаб
Гл.спец.		Гудилин		04.93			См. табл. / –
Н.контр.		Бурякова		04.93		Лист 1	Листов 3
Утв		Гуров		04.93	Рег № 10-93		
					Срок введения 01.06.93		

Копировал формат А3

Инв. № подл. | Подп. и дата | Взам. инв. № | Инв. № дубл. | Подп. и дата

Rz 80 √ (√)

Поз. 1 Скоба

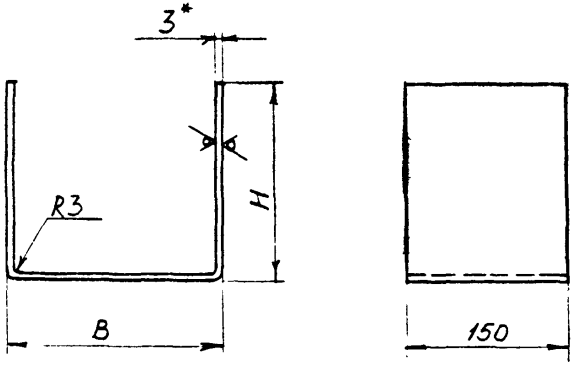

Условное наименование	Размеры, мм		Развернутая длина L, мм	Масса, кг
	B	H		
СН-100/1	107	85	266	0,87
СН-150/1	157	135	416	1,43
СН-200/1	207	185	566	1,93

1.* Размер для справок

2. Материал - лист х/к $\frac{Б3,0\ ГОСТ\ 19904-90}{К270В-4-III-ГОСТ\ 16523-89}$

3 Остальные технические требования по ТК4-570-81.

Инв № подл | Подп и дата | Взам инв № | Инв № дубл | Подп и дата

434-20 | 12.05.93

Изм | Лист | № докум | Подп | Дата

ТК4-3730-92

Лист 2

Копировал

Rz 80 √ (√)

Поз 2 Проушина СН-100/2

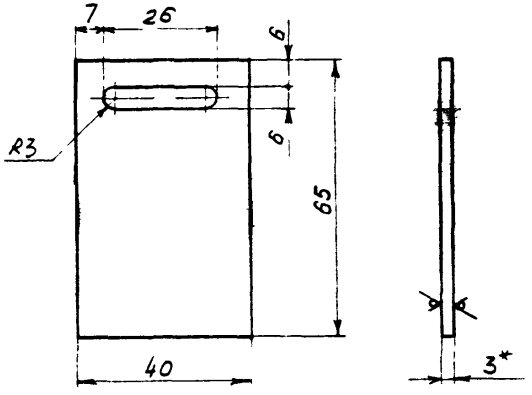

1.* Размер для справок

2. Материал - лист х/к $\frac{Б3,0\ ГОСТ\ 19904-90}{ОК360В-3-III\ ГОСТ\ 16523-89}$

3 Масса - 0,056 кг

4 Остальные технические требования по ТК4-570-81

Инв № подл | Подп и дата | Взам инв № | Инв № дубл | Подп и дата

434-20 | 12.05.93

Изм | Лист | № докум | Подп | Дата

ТК4-3730-92

Лист 3

Копировал

формат А4

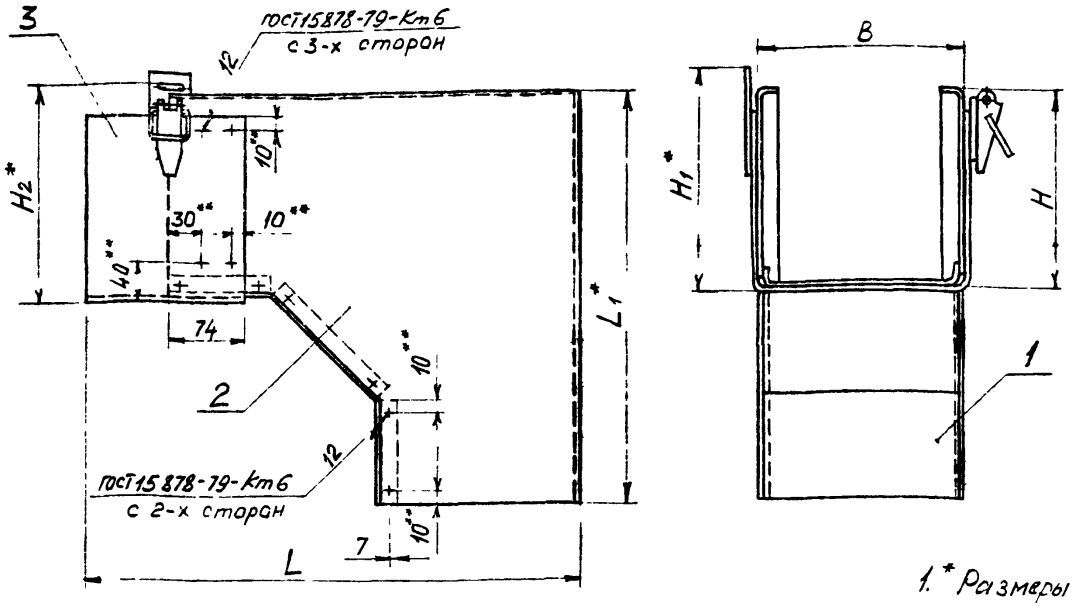

1.* Размеры для справок

2.** Размеры обеспечиваются инструментом

3. Допускается сварка ручная электродуговая

4 Остальные технические требования по ТКЧ-570-81

Условное наименование	Размеры, мм						Масса, кг	Поз 1 Дно	Поз 2 Боковина	Поз 3 Скоба нижняя ТКЧ-3730-92
								Количество		
	B	H	H_1^*	H_2^*	L	L_1^*		1	2	1
								Условное наименование		
К-100	100	100	114	108	380	304	2,95	К-100/1	К-100/2	СН-100
К-150	150	150	164	158	430	354	4,57	К-150/1	К-150/2	СН-150
К-200	200	200	214	208	480	404	6,14	К-200/1	К-200/2	СН-200

Пример условного обозначения корпуса секции угловой вертикальной с наружной крышкой и размерами 100×100:
Корпус К-100 ТК4-3731-92

Изм	Лист	№ докум.	Подп.	Дата
Разраб		Сучкова		1.11.92
Пров		Крупнова		09.01.93
Гл спец		Чузинов		09.01.93
Н. контр		Бурякова		09.01.93
Утв		Гуров		11.01.93

Взамен

Группа

ТК4-3731-92

Корпус

Лит	Масса	Масштаб
	См табл	-

Лист 1 | Листов 3

Рег № 10-93

Срок введения 01.06.93

Копировал

формат А3

Инв № подл. 484-21 | Подп и дата 11.05.93 | Инв № дубл. | Взам. инв. № | Подп и дата

Поз. 1. Дно

Rz 80 (√)

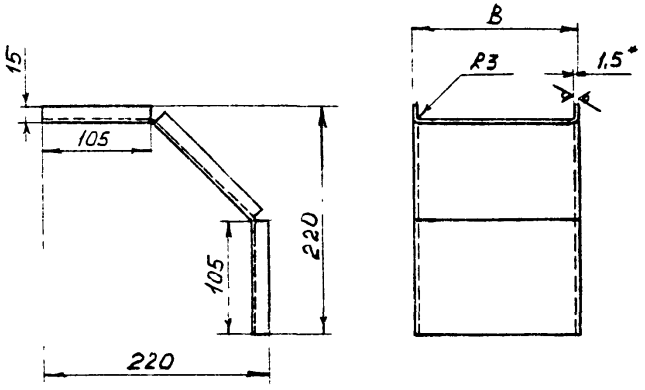

Условное наименование	B, мм	Развёртка, мм	Масса, кг
К-100/1	97	120×350	0,49
К-150/1	147	170×350	0,69
К-200/1	197	220×350	0,89

1.* Размер для справок.

2. Материал - лист х/к $\frac{Б1.5\ ГОСТ\ 19904-90}{К270\ В-4-III\ ГОСТ\ 16523-89}$.

3. Остальные технические требования по ТК4-570-81.

ТК4-3731-92

Лист 2

Изм. Лист № докум. Подп. Дата

Копировал Формат А4

Поз. 2. Боковина

Rz 80 (√)

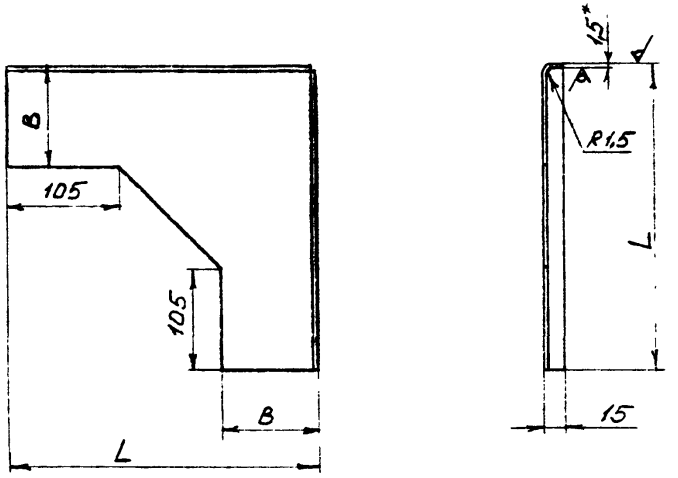

Условное наименование	Размеры, мм L	Размеры, мм B	Развертка, мм	Масса кг
К-100/2	304	98	316×316	0,73
К-150/2	354	148	366×366	1,16
К-200/2	404	198	416×416	1,59

1.* Размер для справок.

2. Материал - лист х/к $\frac{Б1.5\ ГОСТ\ 19904-90}{К270\ В-4-III\ ГОСТ\ 16523-89}$.

3 Остальные технические требования по ТК4-570-81.

ТК4-3731-92

Лист 3

Изм. Лист № докум. Подп. Дата

Копировал Формат А4

gost.e-ecolog.ru