МОНТАЖНЫЕ ЧЕРТЕЖИ

СПОСОБЫ УСТАНОВКИ НЕСУЩИХ И ОПОРНЫХ КОНСТРУКЦИЙ ЭЛЕКТРИЧЕСКИХ И ТРУБНЫХ ПРОВОДОК

СТМ4-25-92 ч 4

Часть 4

СПОСОБЫ СОЕДИНЕНИЯ ЛОТКОВ ПЕРФОРИРОВАННЫХ

Ассоциация "МОНТАЖАВТОМАТИКА"
1992

gost.e-ecolog.ru

МОНТАЖНЫЕ ЧЕРТЕЖИ

СОГЛАСОВАНО

Главный инженер ГПКИ
"ПРОЕКТМОНТАЖАВТОМАТИКА"
Н.А.Рыжов

УТВЕРЖДАЮ

Генеральный директор
Ассоциации
"МОНТАЖАВТОМАТИКА"
Б.Полищук

СПОСОБЫ УСТАНОВКИ НЕСУЩИХ И ОПОРНЫХ КОНСТРУКЦИЙ ЭЛЕКТРИЧЕСКИХ И ТРУБНЫХ ПРОВОДОК

СТМ4-25-92 ч.4

Часть 4

СПОСОБЫ СОЕДИНЕНИЯ ЛОТКОВ ПЕРФОРИРОВАННЫХ

Рег.№ 70-92

Срок введения 01.01.93

Директор НПО
"МОНТАЖАВТОМАТИКА" А.С.Клюев

Начальник отдела Г.В.Кашкин

Ассоциация "МОНТАЖАВТОМАТИКА"
1992

Копировал

Формат А4

Обозначение	Наименование	Рис.
ТМ13-50-92	Соединение лотков ЛП. Поворот	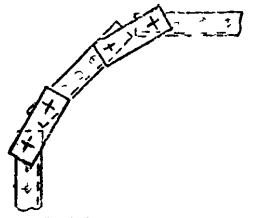
ТМ13-51-92	Соединение лотков ЛП. Поворот	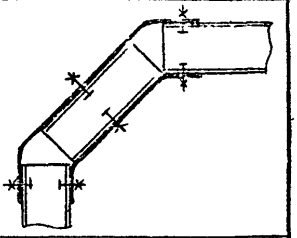
ТМ13-52-92	Соединение лотков ЛП. Ответвление тройниковое	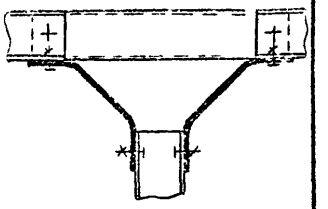
ТМ13-53-92	Соединение лотков ЛП. Ответвление крестообразное	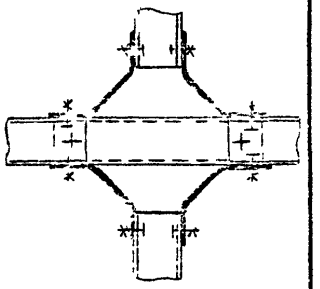

Подп. и дата | Инв.№ дубл. | Взам.инв. № | Подп. и дата | Инв.№ подл.

Изм. Лист № докум. Подп. Дата

Разраб.	Автушко		
Пров.	Семыкина		
Нач.отд.	Кашкин		
Н.контр.	Семыкина		
Утв.	Киреев		

СТМ4-25-92 ч.4

Способы установки несущих и опорных конструкций... Часть 4. Способы соединения лотков перфорированных

Ведомость документов

Лит.	Лист	Листов
	2	5

I3

Копировал

Формат А4

ч.2.108-5(А4)

Обозначение	Наименование	Рис.
ТМ13-54-92	Соединение лотков ЛП. Пересечение крестообразное	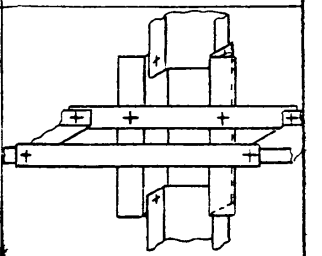
ТМ13-55-92	Соединение лотков ЛП. Пересечение крестообразное	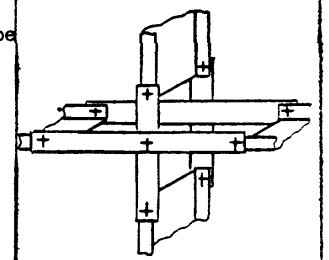

Ф2.108-5в(А4)

Инв.№ подл. 1113-1 | Подп. и дата 13.12.92 | Взам.инв. № | Инв.№ дубл. | Подп. и дата 15.12.92

Изм.	Лист	№ докум.	Подп.	Дата	СТМ4-25-92 ч.4	Лист 3

Копировал Формат А4

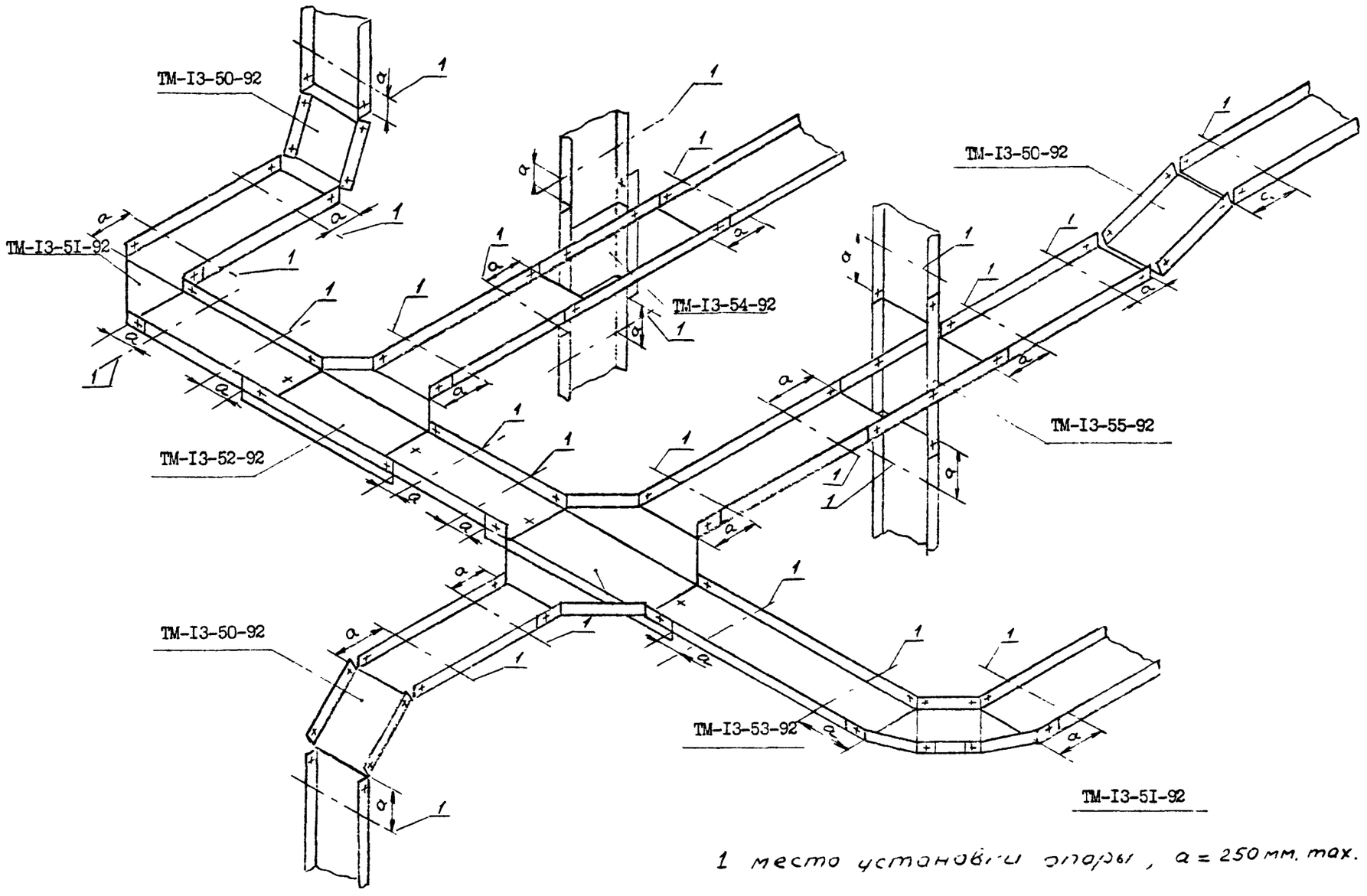

1 место установки опоры, a = 250 мм. max.

Изм	Лист	N докум	Подп	Дата	СТМ4-25-92 ч.4	Лист 4

Инв.N подл. | Подп. и дата | Взам.инв.N | Инв.N дубл. | Подп. и дата
4113-1 | 3.12.92

ОБЩИЕ УКАЗАНИЯ

I. Сборник монтажных чертежей СТМ4-25-92, часть4 "Способы установки несущих и опорных конструкций электрических и трубных проводок. Способы соединения лотков перфорированных" предусматривает наиболее распространенные варианты соединения лотков перфорированных ЛП по ТУ36.22.2I.00.0I8-90 при повороте, разветвлении и пересечении трасс.

2. В монтажных чертежах приведены способы соединения лотков ЛП с применением унифицированных перфоизделий по ТУ36.22.2I.00.02I-9I, изготавливаемых в настоящее время взамен перфоизделий по ТУ36.IIIЗ-84.

3. Поворот трассы по ТМIЗ-50-92 допускается осуществлять целым лотком ЛП, на боковых стенках которого в местах поворота делаются разрезы (поворот по рис.I) или вырезы под соответствующим углом (поворот по рис.2).

4. Поворот трассы по ТМIЗ-5I-92 допускается осуществлять целым лотком ЛП, одна боковая стенка и дно которого разрезаются в местах поворота.

Ф2.108-5а(А4)

Инв.№ подл. | Подп. и дата | Взам. инв. № | Инв.№ дубл. | Подп. и дата

Изм.	Лист	№ докум.	Подп.	Дата	СТМ4-25-92 ч.4	Лист 5

Копировал Формат А4

Рис. 1

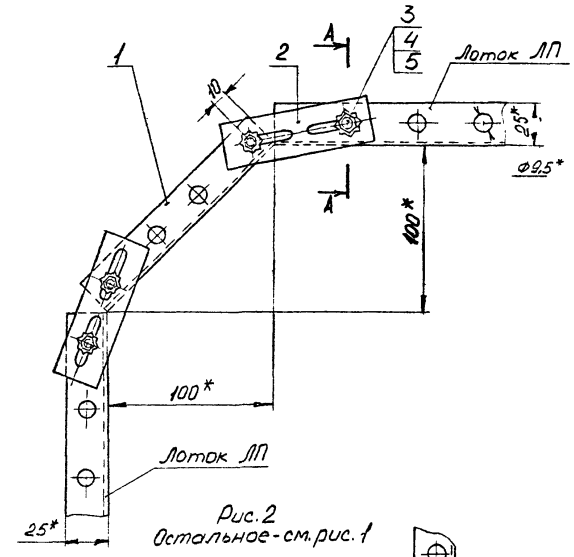

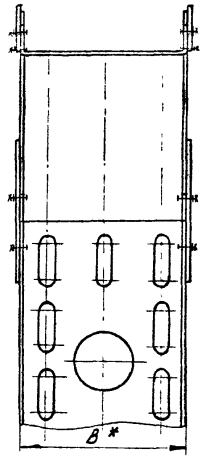

Рис. 2
Остальное - см. рис. 1

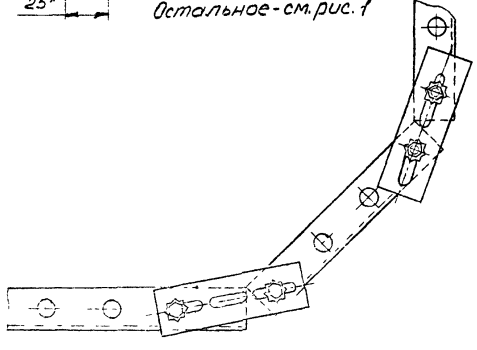

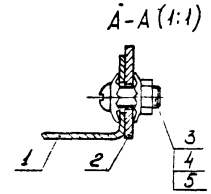

Пример условного обозначения соединения лотков ЛП50 при повороте трассы по рис. 1:

Лоток ЛП50 ТМ13-50-92. Соединение 1.

1 * Размеры для справок
2 h14
3 Острые кромки в местах поворота по рис 1 перед монтажом проводок защитить прокладками из слоистых, эластичных материалов (электрокартон, резина и т.п.)

				Взамен	ТМ13-50-92		
				Группа			
Изм.	Лист	№ докум.	Подп.	Дата	Соединение лотков ЛП. Поворот	Лит.	Масса	Масштаб
Разраб.	[illegible]			10.92			–	1:2
Пров.	Сетыкина			10.92		Лист 1	Листов 2
Гл.							
Н. контр.	Кашкин				Рег № 76-92	13	
Н. контр.	Сетыкина			10.92	Срок введения 01.01.93		
Утв.	Клюев						

Копировал

Формат А3

Инв. № подл. | Подп. и дата | Взам. инв. № | Инв. № дубл. | Подп. и дата

Ф2 301 (А3)

Таблица

Условное наименование	Рис	Лоток перфорированный ЛП ТУ36.22.21.00.018-90	B*, мм	Поз. 1		Поз. 2
				Лоток перфорированный ЛП ТУ36.22.21.00.018-90		Полоса перфорированная ГУ36.22.21.00.021-91
				Количество		
				1		4
				Условное наименование		
1	1	ЛП50х25	50	ЛП50х25	L=140мм	ПП28 L = 90 мм
2	2					
3	1	ЛП100х25	100	ЛП100х25		
4	2					
5	1	ЛП150х25	150	ЛП150х25		
6	2					
7	1	ЛП200х25	200	ЛП200х25		
8	2					

Продолжение табл.

Условное наименование	Рис.	Поз. 3	Поз. 4	Поз. 5
		Винт ГОСТ 17473-80	Гайка ГОСТ 5915-70	Шайба заземления
		Количество		
		8	8	16
		Условное наименование		
1	1	М6-6g х 16 36.016	М6-7Н.5.019	черт. 1.4.00.00.16 изготовитель ЗЭМА
2	2			
3	1			
4	2			
5	1			
6	2			
7	1			
8	2			

Инв.№ подл. | Подп. и дата | Взам.инв.№ | Инв.№ дубл. | Подп. и дата

Ф2.103-5а(А4)

Изм.	Лист	№ докум.	Подп.	Дата	ТМ13-50-92	Лист 2

Копировал Формат А4

Рис.1

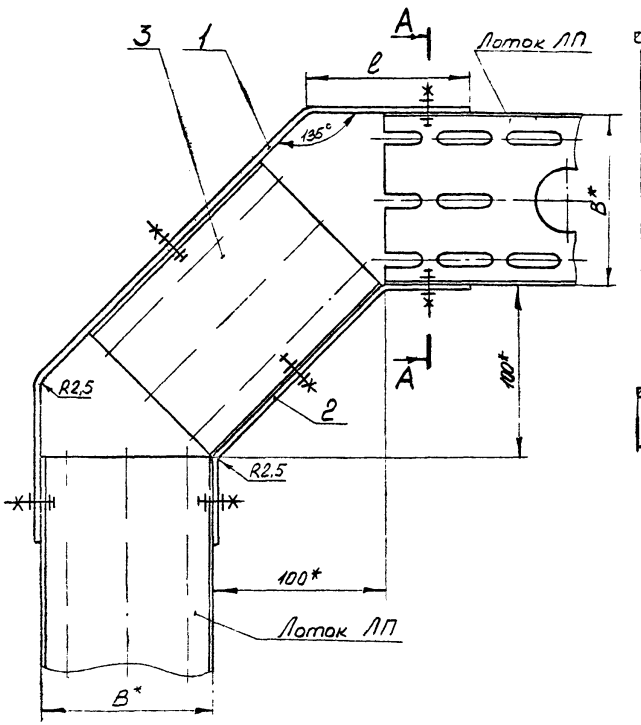

А-А (1:1)

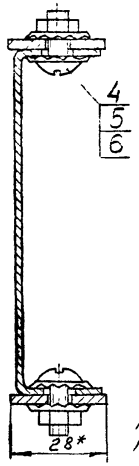

Рис 2
Остальное-см.рис 1

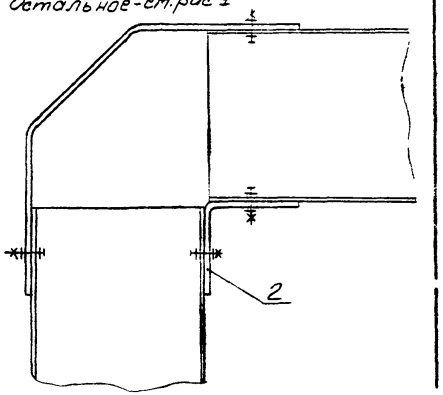

Пример условного обозначения соединения лотков ЛП50 при повороте трассы по рис.1:

Лоток ЛП50 ТМ13-51-92. Соединение 1-1

1.* Размеры для справок

2. h14

3 Острые кромки в местах поворота по рис. 2 перед монтажом проводок защитить прокладками из слоистых, эластичных материалов (электрокартон, резина и т.п.)

				Взамен	ТМ13-51-92		
				Группа			
Изм.	Лист	№ докум.	Подп.	Дата	Соединение лотков ЛП. Поворот	Лит.	Масса	Масштаб
Разраб.	Автушко			10.92			-	1:2
Пров.	Сетыкина			10.92				
Т.контр.						Лист 1	Листов 2
Нач.отд.	Кашкин				Рег № 70-92	13	
Н.контр.	Сетыкина			10.92	Срок введения 01.01.93		
Утв.	Клюев						

Копировал

Формат А3

Инв.№ подл. | Подп. и дата | Взам.инв. № | Инв.№ дубл. | Подп. и дата

Ф2.301(А3)

Таблица

Условное наименование	Рис.	Лоток перфорированный ЛП ТУ36.22.21.00.018-90	мм B*	мм l	Поз. 1	Поз. 2
					Полоса перфорированная ЛП28 ТУ36.22.21.00.021-91	
					Количество	
					1	1
					Условное наименование	
1-1	1	ЛП50	50	70	L = 330 мм	L = 240 мм
1-2		ЛП100	100	90	L = 400 мм	
1-3		ЛП150	150	110	L = 480 мм	
1-4		ЛП200	200	130	L = 570 мм	
2-1	2	ЛП50	50	70	L = 190 мм	L = 100 мм
2-2		ЛП100	100	90	L = 260 мм	
2-3		ЛП150	150	110	L = 340 мм	
2-4		ЛП200	200	130	L = 430 мм	

Продолжение табл.

Условное наименование	Рис.	Поз. 3	Поз. 4		Поз. 5		Поз. 6	
		Лоток перфорированный ЛП ТУ36.22.21.00.018-90	Винт ГОСТ 17473-80		Гайка ГОСТ 5915-70		Шайба заземления	
		Количество						
		1	–		–		–	
		Условное наименование						
1-1	1	ЛП50	М6-6g×16.36.016	Количество 6	М6-7Н.5.019	Количество 6	черт. 1.4.00.00.16 изготовитель ЗЭМА	Количество 12
1-2		ЛП100						
1-3		ЛП150						
1-4		ЛП200						
2-1	2	–		Количество 4		Количество 4		Количество 8
2-2								
2-3								
2-4								

Ф2.108-5а(А4)

Инв.№ подл. | Подп. и дата | Взам.инв.№ | Инв.№ дубл. | Подп. и дата

Изм.	Лист	№ докум.	Подп.	Дата	ТМ13-51-92	Лист 2

Копировал Формат А4

Рис. 1

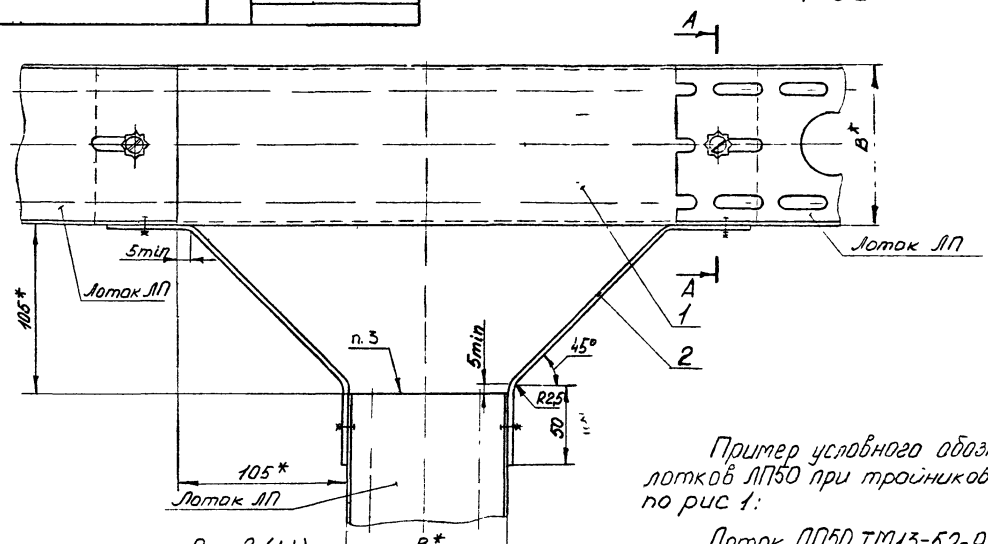

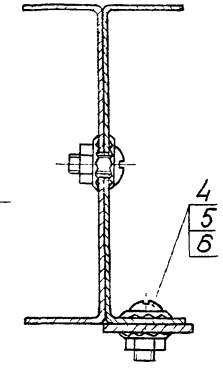

Рис. 2 (1:4)
Остальное - см рис. 1

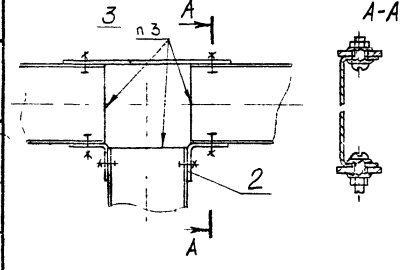

Пример условного обозначения соединения лотков ЛП50 при тройниковом ответвлении по рис 1:

Лоток ЛП50 ТМ13-52-92. Соединение 1-1.

1.* Размеры для справок
2 h14
3. Острые кромки перед монтажом проводок защитить прокладками из слоистых, эластичных материалов (электрокартон, резина и т. п.)

				Взамен	ТМ13-52-92		
				Группа			
Изм.	Лист	№ докум.	Подп.	Дата	Соединение лотков ЛП Ответвление тройниковое	Лит.	Масса	Масштаб
Разраб.		Автушко		10.92			-	1:2
Пров.		Сетыкина				Лист 1	Листов 2
Т.контр.							
Нач.отд.		Кашкин			Рег № 70-92	13	
Н.контр.		Сетыкина			Срок введения 01.01.93		
Утв.		Клюев					

Копировал

Формат А3

Ф4.301(А3)

Инв. № подл.	Подп. и дата	Взам. инв. №	Инв. № дубл.	Подп. и дата
1113-4	2.12.92			

Таблица

Условное наименование	Рис	Лоток перфорированный ЛП ТУ36.22.21.00.018-90	B*, мм	Поз 1	Поз 2	Поз 3	
				Лоток перфорированный ЛП ТУ36 2221 00 018-90	Полоса перфорированная ПП28 ТУ36.22 21 00 021-91		
				Количество			
				1	2	1	
				Условное наименование			
1-1	1	ЛП50	50	ЛП50, L=340мм	L=150мм	L=240мм	
1-2		ЛП100	100	ЛП100, L=390мм	L=200мм		
1-3		ЛП150	150	ЛП150, L=440мм	L=250мм		
1-4		ЛП200	200	ЛП200, L=490мм	L=300мм		
2-1	2	ЛП50	50	ЛП50, L=340мм	L=150мм	L=100мм	
2-2		ЛП100	100	ЛП100, L=390мм	L=200мм		
2-3		ЛП150	150	ЛП150, L=440мм	L=250мм		
2-4		ЛП200	200	ЛП200, L=490мм	L=300мм		

Продолжение табл

Условное наименование	Рис.	Поз. 4	Поз 5	Поз. 6
		Винт ГОСТ17473-80	Гайка ГОСТ5915-70	Шайба заземления
		Количество		
		6	6	12
		Условное наименование		
1-1	1	М6-6g×16.36.016	М6-7Н.5.019	черт 1.4.00.00.16 изготовитель ЭЗМА
1-2				
1-3				
1-4				
2-1	2			
2-2				
2-3				
2-4				

Инв.№ подл. | Подп. и дата | Взам.инв.№ | Инв.№ дубл. | Подп. и дата

Ф2.109-3а(А4)

Изм. Лист № докум. Подп. Дата

ТМ13-52-92

Лист 2

Копировал

Формат А4

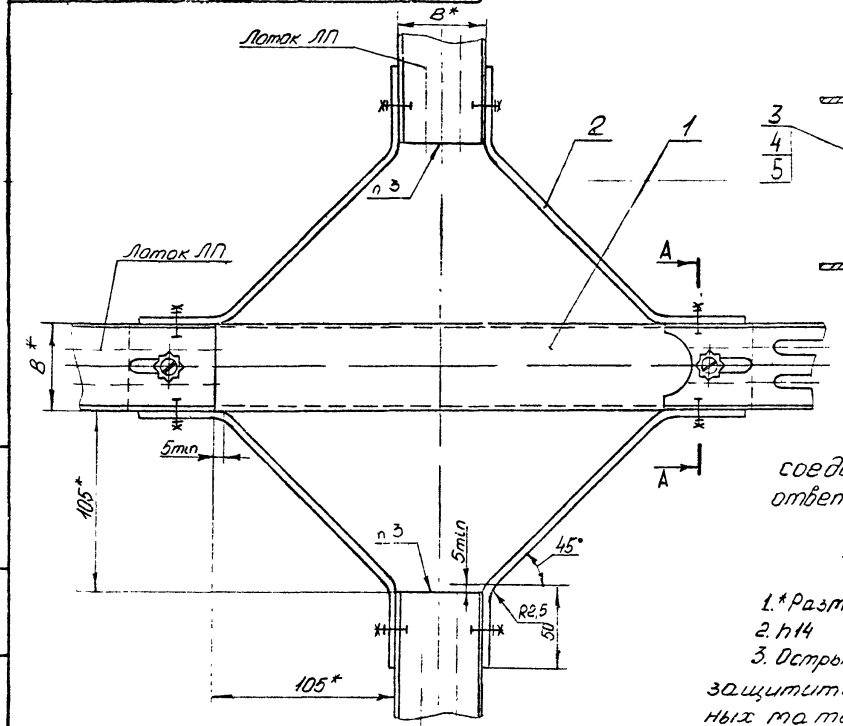

Рис. 1

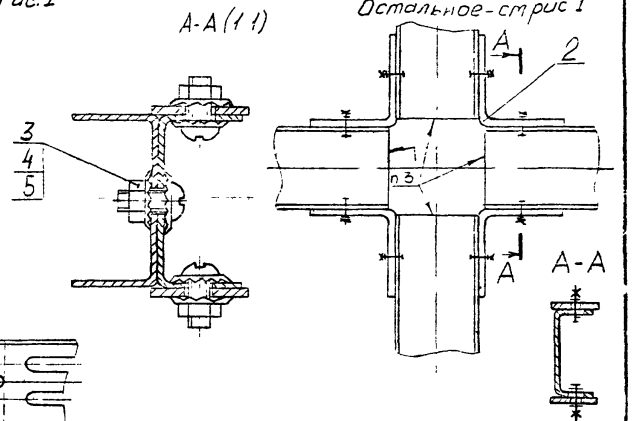

Пример условного обозначения соединения лотков ЛП50 при крестообразном ответвлении по рис. 1:

Лоток ЛП50 ТМ13-53-92. Соединение 1-1

1. *Размеры для справок
2. h14
3. Острые кромки перед монтажом проводок защитить прокладками из слоистых, эластичных материалов (электрокартон, резина и т.п.)

					Взамен	ТМ13-53-92		
					Группа			
Изм.	Лист	№ докум.	Подп.	Дата	Соединение лотков ЛП. Ответвление крестообразное	Лит.	Масса	Масштаб
Разраб.	Ветушко			10.92			–	1:2
Пров.	Сетыкина					Лист 1	Листов 2	
Т.контр.								
Нач.отд.	Кашкин				Рег № 70-92	13		
Н.контр.	Сетыкина				Срок введения 01.01.93			
Утв.	Клюев							

Ф2.301(А3)

Инв. № подл.	Подп. и дата	Взам. инв. №	Инв. № дубл.	Подп. и дата
4/13-5	3.12.92			

Копировал

Формат А3

Таблица

Условное наименование	Рис	Лоток перфорированный ЛП ТУ36.22.21.00.018-90	Б*, мм	Поз 1	Поз 2
				Лоток перфорированный ЛП ТУ36.22.21 00.018-90	Полоса перфорированная ЛП-28 ТУ36 22 21 00 021-9[illegible]
				Количество	
				1	4
				Условное наименование	
1-1	1	ЛП50	50	ЛП50, L=340мм	L = 240 мм
1-2		ЛП100	100	ЛП100; L=390мм	
1-3		ЛП150	150	ЛП150; L=440мм	
1-4		ЛП200	200	ЛП200, L=490мм	
2-1	2	ЛП 50	50	—	L = 100мм
2-2		ЛП100	100		
2-3		ЛП 150	150		
2-4		ЛП200	200		

Продолжение табл.

Условное наименование	Рис	Поз. 3		Поз 4		Поз. 5	
		Винт ГОСТ 17473-80		Гайка ГОСТ 5915-70		Шайба зазетления	
		Количество					
		—		—		—	
		Условное наименование					
1-1	1	М6-6д×16.36 016	Количество 10	М6-7Н 5.019	Количество 10	черт 14 00.00 16 изготовитель ЭЗМА	Количество 20
1-2							
1-3							
1-4							
2-1	2		8		8		16
2-2							
2-3							
2-4							

Ф2.106-5а(А4)

Инв.№ подл. 413-5 | Подп. и дата 3.12.92 | Взам.инв. № | Инв.№ дубл. | Подп. и дата

Изм	Лист	№ докум.	Подп.	Дата	ТМ13-53-92	Лист 2

Копировал Формат А4

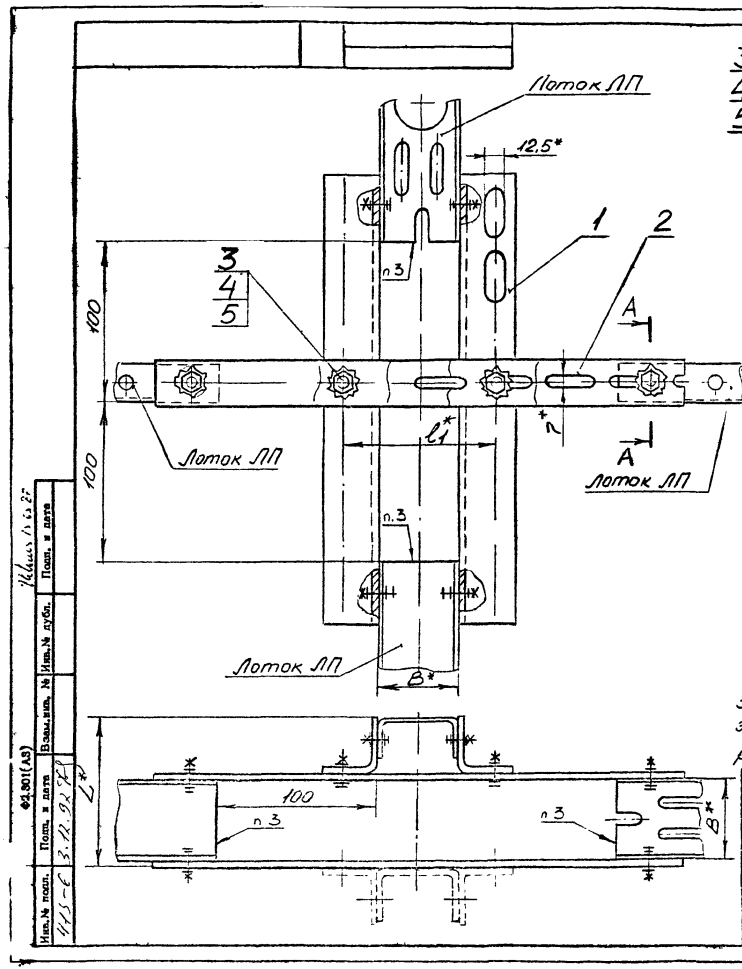

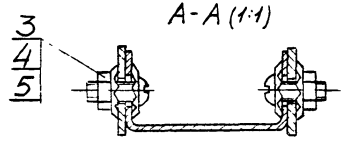

Пример условного обозначения соединения лотков перфорированных ЛП-50 при крестообразном пересечении:

Лоток ЛП-50 ТМ13-54-92.
Соединение 1.

1.* Размеры для справок.
2 h14
3. Острые кротки перед монтажом проводок защитить прокладками из слоистых, эластичных материалов (электрокартон, резина и т.п)

					Группа	ТМ13-54-92		
					Взамен			
Изм.	Лист	№ докум.	Подп.	Дата	Соединение лотков ЛП Пересечение крестообразное	Лит.	Масса	Масштаб
Разраб.		Автушин		10.92			-	1:2
Пров.		Семыкина		10.92		Лист 1	Листов 2	
Т.контр.								
Нач.отд.		Кашкин			Рег. № 70-92	13		
Н.контр.		Семыкина		10.92				
Утв.		Клюев			Срок введения 01.01.93			

Копировал

Формат А3

Инв.№ подл. 415-6 | Подп. и дата 3.12.92 | Взам.инв.№ | Инв.№ дубл. | Подп. и дата

Ф2.801(А3)

Таблица

Условное наименование	Лоток перфорированный ЛП ТУ36.22.21.00.018-90	мм B*	мм L*	мм l_1*	Поз.1 Уголок перфорированный УП35х35 ТУ36.22.21.00.021-91	Поз.2 Полоса перфорированная ПП28 ТУ36.22.21.00.021-91
					Количество	
					2	2
					Условное наименование	
1	ЛП50	50	90	94	L = 280 мм	L = 330 мм
2	ЛП100	100	140	144		L = 380 мм
3	ЛП150	150	190	194		L = 430 мм
4	ЛП200	200	240	284		L = 480 мм

Продолжение табл.

Условное наименование	Поз.3 Винт ГОСТ 17473-80	Поз.4 Гайка ГОСТ 5915-70	Поз.5 Шайба заземления
	Количество		
	10	10	20
	Условное наименование		
1	М6-6g×16.36.016	М6-7Н.5.019	черт. 14.00.00.16 изготовитель ЗЭТМ
2			
3			
4			

Инв.№ подл. | Подп. и дата | Взам.инв.№ | Инв.№ дубл. | Подп. и дата

ТМ13-54-92

Изм. | Лист | № докум. | Подп. | Дата

ТМ13-54-92 Лист 2

Копировал

Формат А4

2.100-5а(А4)

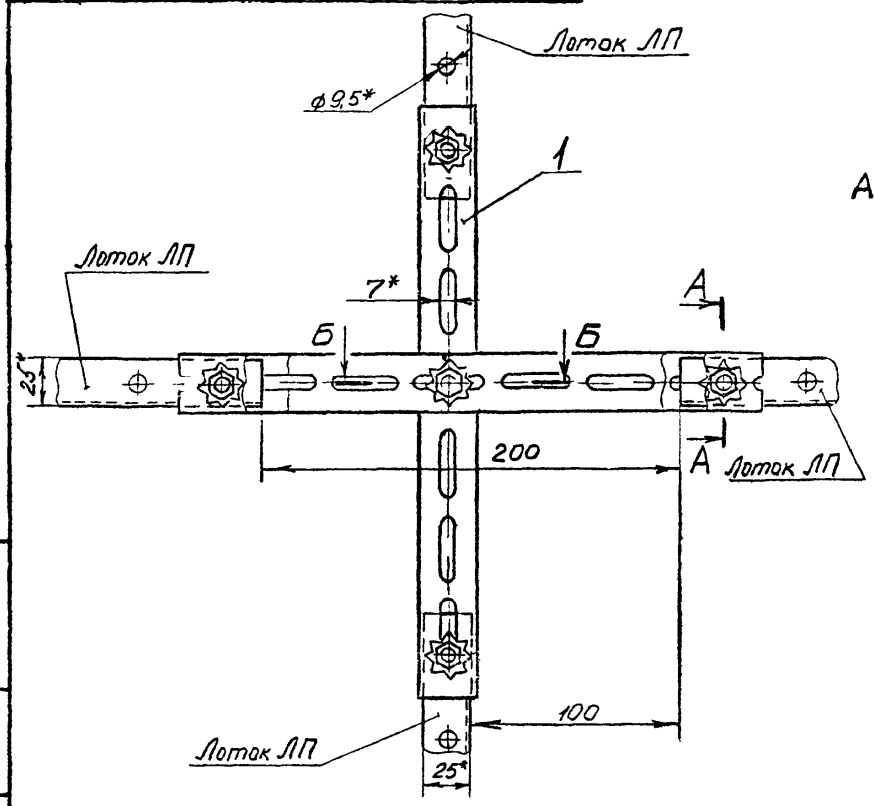

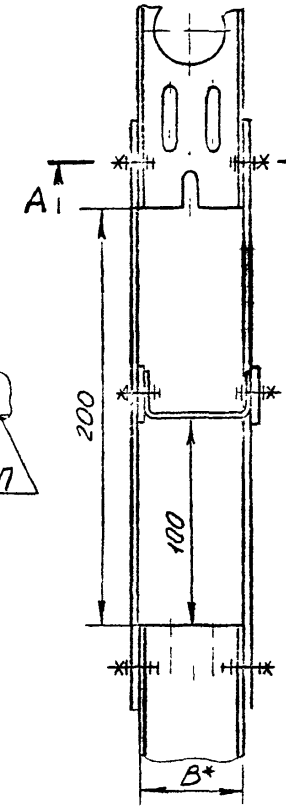

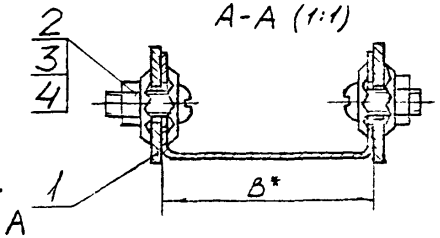

Пример условного обозначения соединения лотков ЛП 50 при крестообразном пересечении:

Лоток ЛП50 ТМ13-55-92.
Соединение 1

1.* Размеры для справок.
2 h14

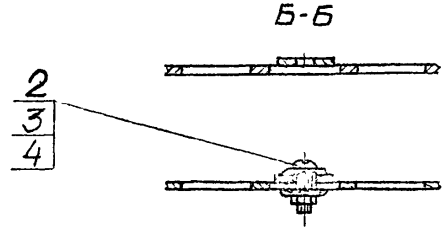

					Группа	ТМ13-55-92		
					Взамен			
Изм.	Лист	№ докум.	Подп.	Дата	Соединение лотков ЛП. Пересечение крестообразное	Лит.	Масса	Масштаб
Разраб.				10.92			-	1:2
Пров.				10.92		Лист 1	Листов 2	
Т.контр.								
Нач.отд.		Кошкин			Рег № 70-92	13		
Н.контр.				10.92	Срок введения 01.01.93			
Утв.								

Копировал

Формат А3

Инв.№ подл. 4113-7 | Подп. и дата 3.11.92 | Взам.инв. № | Инв.№ дубл. | Подп. и дата

ф2.301(А3)

Таблица

Условное наименование	Лоток перфорированный ЛП ТУ36 22 21.00.018-90	B*, мм	Поз 1 Полоса перфорированная ПП28 ТУ36.22.21.00.021-91 Количество 4 Условное наименование
1	ЛП50	50	L=280мм
2	ЛП100	100	
3	ЛП150	150	
4	ЛП200	200	

Продолжение табл.

Условное наименование	Поз. 2 Винт ГОСТ 17473-80	Поз. 3 Гайка ГОСТ 5915-70	Поз. 4 Шайба заземления
	Количество		
	9	9	18
	Условное наименование		
1	М6-6g×16 36 016	М6-7Н 5.019	черт. 14 00.00.16 изготовитель ЗЗМА
2			
3			
4			

Инв.№ подл. | Подп. и дата | Взам.инв.№ | Инв.№ дубл. | Подп. и дата

02.100-5в(А4)

Изм. Лист № докум. Подп. Дата

ТМ 13-55-92

Лист 2

Копировал Формат А4

gost.e-ecolog.ru