МОНТАЖНЫЕ ЧЕРТЕЖИ

СПОСОБЫ УСТАНОВКИ НЕСУЩИХ И ОПОРНЫХ КОНСТРУКЦИЙ ЭЛЕКТРИЧЕСКИХ И ТРУБНЫХ ПРОВОДОК

Часть 3

ОДИНОЧНЫЕ ТРУБЫ И КАБЕЛИ

СТМ 4-25-92 ч. 3

Москва
1992

gost.e-ecolog.ru

МОНТАЖНЫЕ ЧЕРТЕЖИ

УТВЕРЖДАЮ
Генеральный директор
ассоциации "Монтажавтоматика"
М.Б.Полищук

СПОСОБЫ УСТАНОВКИ НЕСУЩИХ И ОПОРНЫХ КОНСТРУКЦИЙ ЭЛЕКТРИЧЕСКИХ И ТРУБНЫХ ПРОВОДОК

ЧАСТЬ 3

ОДИНОЧНЫЕ ТРУБЫ И КАБЕЛИ

СТМ4-25-92 ч.3

Рег. № 79-92

Дата введения 1.01.93

Главный инженер Н.А.Рыжов

Начальник отдела А.М.Гуров

© ГПКИ "Проектмонтажавтоматика"

1992

Инв.№ подл. | 1118-1 | Подп. и дата | 13.01.92 | Взам.инв.№ | Инв.№ дубл. | Подп. и дата

Обозначение	Наименование
ТМ4-490-89	Одиночный кабель Крепление между колоннами на канате
ТМ4-491-89	Одиночный кабель Крепление между колоннами на проволоке
ТМ4-2086-92	Скоба Установка на стене
ТМ4-2087-92	Скоба,хомут Установка на стене
ТМ4-2088-92	Полоска Установка на стене
ТМ4-2089-92	Полоска Установка на стене
ТМ4-2090-92	Кабель Установка на стене
ТМ4-2091-92	Лента,полоска-пряжка Установка на стене
ТМ4-2092-92	Полоска,лента,полоска-пряжка Установка на стене
ТМ4-2093-92	Подвеска закладная Установка на стене
ТМ4-2094-92	Скоба Установка на стене
ТМ4-2095-92	Скоба Крепление на проволоке между колоннами
ТМ4-2096-92	Скоба Крепление на проволоке между колоннами
ТМ4-2097-92	Гильза Установка на полу
ТМ4-2098-92	Крепление скобы на бетонной (кирпичной) стене
ТК4-3733-92	Скоба
ТК4-3734-92	Полоса

Подп. и дата | Инв.№ дубл. | Взам.инв. № | Подп. и дата 15.01.93 | Инв.№ подл. 418-1

Изм	Лист	№ докум.	Подп.	Дата
Разраб.		Бахтеярова		07.12.92
Пров.		Крупнова		07.12.92
Н.контр.		Крюкова		7.12.92
Утв.				

СТМ4-25-92 ч.3

Способы установки несущих и опорных конструкций электрических и трубных проводок. Часть 3. Одиночные трубы и кабели. Ведомость документов

Лит.	Лист	Листов
	2	5

Обозначение	Наименование
ТК4-3735-92	Ушко У-I
ТК4-3736-92	Гильза
ТК4-3737-92	Гильза

Инв.№ подл. | Подп. и дата | Взам.инв. № | Инв.№ дубл. | Подп. и дата

Изм. | Лист | № докум. | Подп. | Дата

ОБЩИЕ УКАЗАНИЯ

Сборник монтажных чертежей "Способы установки несущих и опорных конструкций электрических и трубных проводок.Часть 3. Одиночные трубы и кабели"предусматривает основные способы установки и крепления одиночных труб и кабелей к элементам строительных конструкций зданий и сооружений.

Сборник предназначен для проектирования и монтажа одиночных электрических и трубных проводок.

Прокладку кабелей рекомендуется выполнять с запасом по длине I-2%.Запас достигается путем прокладки "змейкой".При проходе кабелей через температурные и осадочные швы следует предусматривать компенсацию для кабелей за счет их свободного провеса в зоне температурного и осадочного шва.

В коррозионноактивных средах металлические конструкции и изделия,применяемые при монтаже,должны быть защищены от воздействия окружающей среды нанесением дополнительных слоев лакокрасочных покрытий по отраслевым нормативам.

Металлоконструкции,прокладываемые во взрыво и пожароопасных помещениях,должны иметь негорючие антикоррозионные покрытия. Заземление кабелей и проводов после прокладки следует выполнять соблюдая требования технологической инструкции ТИ4.25088.I700I.

В месте прохода сквозь стены и перекрытия следует заделать зазоры между трубой и кабелем,трубой и гильзой негорючими легкопробиваемыми растворами (черт.ТМ4-2097-92).Проходы через стены и перекрытия с установкой закладных конструкций выполнять в соответствии с ЗК8-I4-77.Уплотнения проводок выполнять в соответствии с РМ4-I77-79.

Расстояния между точками крепления на стене приведены в таблице.

		$D_н$, мм	L, мм	
			Горизонтальная прокладка	Вертикальная прокладка
Кабели		до I8	500	
		св.I8	I000	
Трубы	Стальные	от 8 до I4	750	I000-I500
		от 22 до 35	2000-3000	3000-4000
		св.35 до 60	3000-4000	4000-5000
	Цветные металлы	Все	600-800	I000
	Пластмассовые	до I0	300	500
		от I0 до 25	500	800
		от 25 до 40	700	I200
		св. 40	900	I500

Прокладку труб выполнять в соответствии со СНиП 3.05.07-85, кабелей- СНиП 3.05.06-85.

Инв.№ подл. | Подп. и дата | Взам.инв. № | Инв.№ дубл. | Подп. и дата

Изм. | Лист | № докум. | Подп. | Дата

СТМ4-25-92 ч. 3

Лист 5

Копировал

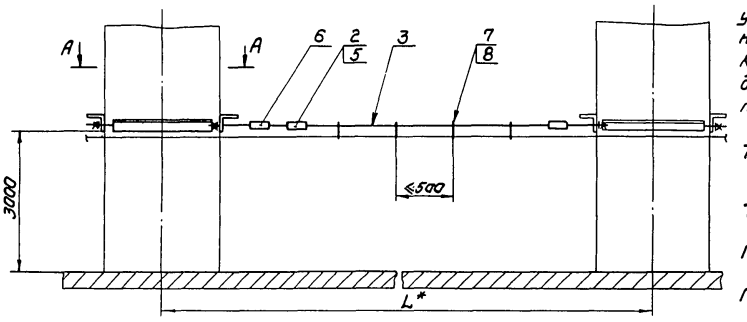

Примеры условного обозначения установки кронштейна КО-61 на колонне размером 300х400мм для крепления кабеля на канате между колоннами с L=6000мм на подвесе П20х2:

Кронштейн КО-61, подвес П20х2 ТМ4-490-89. Установка 6

Тоже, на ленте ЛМ5УХЛ2:

Кронштейн КО-61, лента ЛМ5УХЛ2 ТМ4-490-89. Установка 5

Тоже с L=12000мм на подвесе П20х2:

Кронштейн КО-61, подвес П20х2 ТМ4-490-89 Установка 24

1.* Размеры для справок.

2. Длина ленты определяется в зависимости от диаметра прокладываемого кабеля.

3. Максимальный диаметр кабеля закрепляемый лентой 50мм.

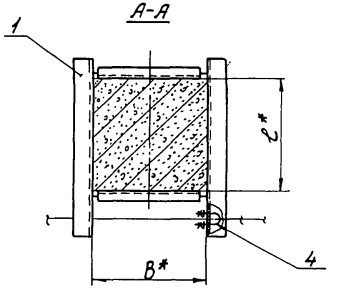

Таблица 1

Размеры, мм	
L	Допустимый провис каната f
6000	200
12000	300
18000	400
24000	500

					Взамен	ТМ4-490-89	
					Группа		
Изм.	Лист	№ докум.	Подп.	Дата	Одиночный кабель Крепление между колоннами на канате	Лит.	Масса	Масштаб
Разраб.		Серебрякова		08.89			—	—
Пров.		Кузнецова		08.89		Лист 1	Листов 3	
Т.контр.								
Нач.отд.		Гуров		08.89	НПО МА Рег. № 135	4		
Н.контр.		Бурякова		08.89				
Утв.		Чудинов		08.89	Срок введения 01.01.90			

Копировал

Формат А3

Инв.№ подл. | Подп. и дата | Взам.инв. № | Инв.№ дубл. | Подп. и дата

Таблица 2

Условное наименование	Размеры, мм			Поз.1 Кронштейн ТК4-3596-88	Поз.2 Кауш ГОСТ2224-72	Поз.3 Канат ГОСТ3062-80	Поз.4 Хомут ТУ36-1107-80	Поз.5 Зажим ТУ36-1445-82	Поз.6 Стяжка винтовая ТУ36-2203-84	Поз.7 Кнопка ТУ36-2699-85	Поз.8 Лента	Поз.8 Подвес кабельный ТУ36-1762-84
				Количество								
				1	2	1	2	2	1	—	—	—
				Условное наименование								
1	300	300	6000	КО-53	12	3,1-Г-1-С-Н-1500 L=6200	Х30У1	К296У3	РС-III УХЛ1	3,5	ЛМ5УХЛ2	—
2										—	—	П10х2 01, П20х2 01, П30х2 01, П50х2 01, П80х2 01, П100х2 01
3	400			КО-54						3,5	ЛМ5УХЛ2	—
4										—	—	П10х2 01, П20х2 01, П30х2 01, П50х2 01, П80х2 01, П100х2 01
5	300	400		КО-61						3,5	ЛМ5УХЛ2	—
6										—	—	П10х2 01, П20х2 01, П30х2 01, П50х2 01, П80х2 01, П100х2 01
7	400			КО-62						3,5	ЛМ5УХЛ2	—
8										—	—	П10х2 01, П20х2 01, П30х2 01, П50х2 01, П80х2 01, П100х2 01
9	500			КО-63						3,5	ЛМ5УХЛ2	—
10										—	—	П10х2 01, П20х2 01, П30х2 01, П50х2 01, П80х2 01, П100х2 01
11	400	500		КО-73						3,5	ЛМ5УХЛ2	—
12										—	—	П10х2 01, П20х2 01, П30х2 01, П50х2 01, П80х2 01, П100х2 01
13	500			КО-74						3,5	ЛМ5УХЛ2	—
14										—	—	П10х2 01, П20х2 01, П30х2 01, П50х2 01, П80х2 01, П100х2 01
15	600			КО-75						3,5	ЛМ5УХЛ2	—
16										—	—	П10х2 01, П20х2 01, П30х2 01, П50х2 01, П80х2 01, П100х2 01
17	500	600		КО-85						3,5	ЛМ5УХЛ2	—
18										—	—	П10х2 01, П20х2 01, П30х2 01, П50х2 01, П80х2 01, П100х2 01
19	300	300	12000	КО-53	20	5,2-Г-1-С-Н-1500 L=12200				3,5	ЛМ5УХЛ2	—
20										—	—	П10х2 01, П20х2 01, П30х2 01, П50х2 01, П80х2 01, П100х2 01
21	400			КО-54						3,5	ЛМ5УХЛ2	—
22										—	—	П10х2 01, П20х2 01, П30х2 01, П50х2 01, П80х2 01, П100х2 01
23	300	400		КО-61						3,5	ЛМ5УХЛ2	—
24										—	—	П10х2 01, П20х2 01, П30х2 01, П50х2 01, П80х2 01, П100х2 01
25	400			КО-62						3,5	ЛМ5УХЛ2	—
26										—	—	П10х2 01, П20х2 01, П30х2 01, П50х2 01, П80х2 01, П100х2 01
27	500			КО-63						3,5	ЛМ5УХЛ2	—
28										—	—	П10х2 01, П20х2 01, П30х2 01, П50х2 01, П80х2 01, П100х2 01
29	400	500		КО-73						3,5	ЛМ5УХЛ2	—
30										—	—	П10х2 01, П20х2 01, П30х2 01, П50х2 01, П80х2 01, П100х2 01
31	500			КО-74						3,5	ЛМ5УХЛ2	—
32										—	—	П10х2 01, П20х2 01, П30х2 01, П50х2 01, П80х2 01, П100х2 01
33	600			КО-75						3,5	ЛМ5УХЛ2	—
34										—	—	П10х2 01, П20х2 01, П30х2 01, П50х2 01, П80х2 01, П100х2 01
35	500	600		КО-85						3,5	ЛМ5УХЛ2	—
36										—	—	П10х2 01, П20х2 01, П30х2 01, П50х2 01, П80х2 01, П100х2 01

Количество: 9, 21

Количество: 9, 21

Количество: 9, 21

Изм.	Лист	№ докум.	Подп.	Дата	ТМ4-490-89	Лист 2

Инв.№ подл. | Подп. и дата | Взам.инв. № | Инв.№ дубл. | Подп. и дата

Продолжение табл.2

Условное наименование	Размеры, мм B*	l*	L*	Поз.1 Кронштейн ТК4-3596-88	Поз.2 Коуш ГОСТ2224-72	Поз.3 Канат ГОСТ3062-80	Поз.4 Хомут ТУ36-1107-80	Поз.5 Зажим ТУ36-1445-82	Поз.6 Стяжка винтовая ТУ36-2203-84	Поз.7 Кнопка ТУ36-2699-85	Поз.8 Лента ТУ36-2699-85	Поз.8 Подвес кабельный ТУ36-1762-84
				Количество								
				1	2	1	2	2	1	—	—	—
				Условное наименование								
37	300	300	18000	КО-53	25	6,8-Г-1-С-Н-1500 L=18200	Х30У1	К296У3	РС-III УХЛ1	3,5	ЛМ5УХЛ2	—
38										—	—	П10х2 01, П20х2 01, П30х2 01, П50х2 01, П80х2 01, П100х2 01
39	400			КО-54						3,5	ЛМ5УХЛ2	—
40										—	—	П10х2 01, П20х2 01, П30х2 01, П50х2 01, П80х2 01, П100х2 01
41	300	400		КО-61						3,5	ЛМ5УХЛ2	—
42										—	—	П10х2 01, П20х2 01, П30х2 01, П50х2 01, П80х2 01, П100х2 01
43	400			КО-62						3,5	ЛМ5УХЛ2	—
44										—	—	П10х2 01, П20х2 01, П30х2 01, П50х2 01, П80х2 01, П100х2 01
45	500			КО-63						3,5	ЛМ5УХЛ2	—
46										—	—	П10х2 01, П20х2 01, П30х2 01, П50х2 01, П80х2 01, П100х2 01
47	400	500		КО-73						3,5	ЛМ5УХЛ2	—
48										—	—	П10х2 01, П20х2 01, П30х2 01, П50х2 01, П80х2 01, П100х2 01
49	500			КО-74						3,5	ЛМ5УХЛ2	—
50										—	—	П10х2 01, П20х2 01, П30х2 01, П50х2 01, П80х2 01, П100х2 01
51	600			КО-75						3,5	ЛМ5УХЛ2	—
52										—	—	П10х2 01, П20х2 01, П30х2 01, П50х2 01, П80х2 01, П100х2 01
53	500	600		КО-85						3,5	ЛМ5УХЛ2	—
54										—	—	П10х2 01, П20х2 01, П30х2 01, П50х2 01, П80х2 01, П100х2 01
55	300	300	24000	КО-53	30	8-Г-1-С-Н-1500 L=24200				3,5	ЛМ5УХЛ2	—
56										—	—	П10х2 01, П20х2 01, П30х2 01, П50х2 01, П80х2 01, П100х2 01
57	400			КО-54						3,5	ЛМ5УХЛ2	—
58										—	—	П10х2 01, П20х2 01, П30х2 01, П50х2 01, П80х2 01, П100х2 01
59	300	400		КО-61						3,5	ЛМ5УХЛ2	—
60										—	—	П10х2 01, П20х2 01, П30х2 01, П50х2 01, П80х2 01, П100х2 01
61	400			КО-62						3,5	ЛМ5УХЛ2	—
62										—	—	П10х2 01, П20х2 01, П30х2 01, П50х2 01, П80х2 01, П100х2 01
63	500			КО-63						3,5	ЛМ5УХЛ2	—
64										—	—	П10х2 01, П20х2 01, П30х2 01, П50х2 01, П80х2 01, П100х2 01
65	400	500		КО-73						3,5	ЛМ5УХЛ2	—
66										—	—	П10х2 01, П20х2 01, П30х2 01, П50х2 01, П80х2 01, П100х2 01
67	500			КО-74						3,5	ЛМ5УХЛ2	—
68										—	—	П10х2 01, П20х2 01, П30х2 01, П50х2 01, П80х2 01, П100х2 01
69	600			КО-75						3,5	ЛМ5УХЛ2	—
70										—	—	П10х2 01, П20х2 01, П30х2 01, П50х2 01, П80х2 01, П100х2 01
71	500	600		КО-85						3,5	ЛМ5УХЛ2	—
72										—	—	П10х2 01, П20х2 01, П30х2 01, П50х2 01, П80х2 01, П100х2 01

Количество 33 45

Количество 33 45

Количество 33 45

Изм.	Лист	№ докум.	Подп.	Дата	ТМ4-490-89	Лист 3

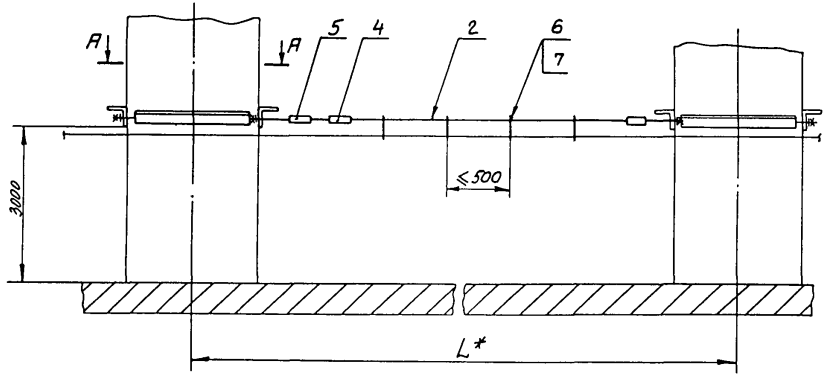

Примеры условного обозначения установки кронштейна К0-61 на колонне разтером 300х400мм для крепления кабеля на проволоке между колоннами с L=6000мм на подвесе П20х2:

Кронштейн К0-61, подвес П20х2 ТМ4-491-89. Установка 6

Тоже, на ленте ЛМ5УхЛ2:

Кронштейн К0-61, лента ЛМ5УхЛ2 ТМ4-491-89. Установка 5

Тоже, с L=12000мм на подвесе П20х2:

Кронштейн К0-61, подвес П20х2 ТМ4-491-89. Установка 24

1.*Размеры для справок.

2. Длина ленты определяется в зависимости от диаметра прокладываемого кабеля.

3. Максимальный диаметр кабеля закрепляемый лентой 50мм.

А-А

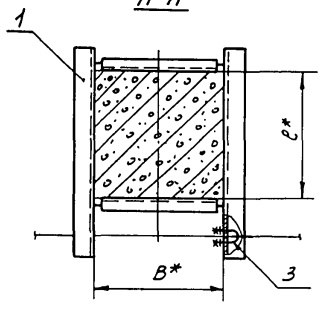

Таблица 1

Размеры, мм	
L	Допустимый провис проволоки f
6000	200
12000	300

						Взамен	ТМ4-491-89
						Группа	
Изм.	Лист	№ докум.	Подп.	Дата	Одиночный кабель. Крепление между колоннами на проволоке	Лит.	Масса / Масштаб
Разраб.		Семёнова		02.89			— / —
Пров.		Кузнецова		09.89		Лист 1	Листов 2
Т.контр.							
Н.контр.		Гуров		08.89	НПО МА Рег.№ 135	4	
Утв.		Бурлакова		09.89			
		Чудинов		9.01	Срок введения 01.01.90		

Инв.№ подл. | Подп. и дата | Взам.инв.№ | Инв.№ дубл. | Подп. и дата

Таблица 2

Условное наименование	Размеры, мм			Поз.1 Кронштейн ТК4-3596-88	Поз.2 Проволока ГОСТ 7372-79	Поз.3 Хомут ТУ36-1107-80	Поз.4 Зажим ТУ36-1445-82	Поз.5 Стяжка винтовая ТУ36-2203-84	Поз.6 Кнопка ТУ36-2699-85	Поз.7 Лента	Поз.7 Подвес кабельный ТУ36-1762-84
	B*	P*	L	Количество							
				1	1	2	2	1	—	—	—
				Условное наименование							
1	300	300	6000	К0-53	3,5-1568 160-1-С L=6000	Х30У1	К296У3	РС-III УХЛ1	3,5	АМ5УХЛ2	—
2									—	—	
3	400			К0-54					3,5	АМ5УХЛ2	
4									—	—	
5	300	400		К0-61					3,5	АМ5УХЛ2	
6									—	—	
7	400			К0-62					3,5	АМ5УХЛ2	
8									—	—	
9	500			К0-63					3,5	АМ5УХЛ2	
10									—	—	
11	400	500		К0-73					3,5	АМ5УХЛ2	
12									—	—	
13	500			К0-74					3,5	АМ5УХЛ2	
14									—	—	
15	600			К0-75					3,5	АМ5УХЛ2	
16									—	—	
17	500	600		К0-85					3,5	АМ5УХЛ2	
18									—	—	
19	300	300	12000	К0-53	5,5-1568 160-1-С L=12000				3,5	АМ5УХЛ2	—
20									—	—	
21	400			К0-54					3,5	АМ5УХЛ2	
22									—	—	
23	300	400		К0-61					3,5	АМ5УХЛ2	
24									—	—	
25	400			К0-62					3,5	АМ5УХЛ2	
26									—	—	
27	500			К0-63					3,5	АМ5УХЛ2	
28									—	—	
29	400	500		К0-73					3,5	АМ5УХЛ2	
30									—	—	
31	500			К0-74					3,5	АМ5УХЛ2	
32									—	—	
33	600			К0-75					3,5	АМ5УХЛ2	
34									—	—	
35	500	600		К0-85					3,5	АМ5УХЛ2	
36									—	—	

Количество: 10 | 10 | 10 | 22 | 22 | 22

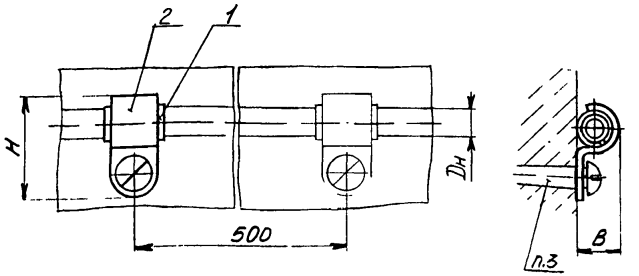

Условное наименование	Размеры, мм			Поз.1 Пластина, мм	Поз.2 Скоба ТУ36.22.19.06-001-89
	Dн	B	H	Количество	
				1	1
				Условное наименование	
1	6	5	19	0,5×15×18	С06У2
2				—	
3	8	7	21	0,5×15×25	С08У2
4				—	
5	10	8	23	0,5×20×30	С010У2
6				—	
7	12	10	26,5	0,5×20×36	С012У2
8				—	
9	14	12	28,5	0,5×20×42	С014У2
10				—	
11	16	14	30,5	0,5×20×50	С016У2
12				—	

Пример условного обозначения установки скобы С06У2 на стене:

Скоба С06У2 ТМ4-2086-92. Установка 1

1. Размеры для справок.
2. Материал пластины поз.1 определяется при проектировании.
3. Крепление по ТМ4-2098-92

ИЗМ.	ЛИСТ	N ДОКУМ.	ПОДП.	ДАТА	ВЗАМЕН
РАЗРАБ.		Бахтеярова		21.11.92	ГРУППА
ПРОВ.		Крупнова		17.11.92	
ГЛ. СПЕЦ.		Чудинов		7.12.92	РЕГ. N
Н. КОНТР.		Крюкова			
УТВ.		Гуров			СРОК ВВЕДЕНИЯ

ТМ4-2086-92

Скоба
Установка на стене

ЛИТ.	МАССА	МАСШТАБ
	—	—

ЛИСТ | ЛИСТОВ 1

ИНВ. N ПОДЛ.	ПОДП. И ДАТА	ВЗАМ. ИНВ. N	ИНВ. N ДУБЛ.	ПОДП. И ДАТА
418-4	13.01.93			

Рис 1

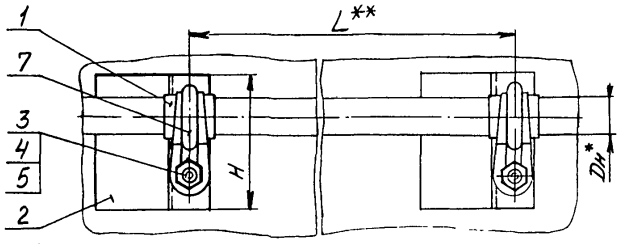

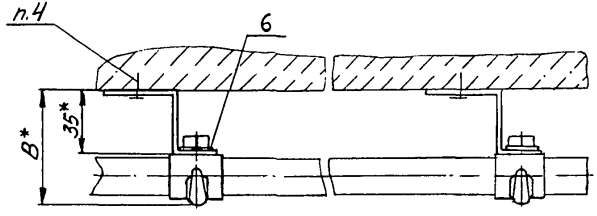

Рис.2
Остальное - см. рис.1

Рис.3
Остальное - см рис. 1

Пример условного обозначения установки скобы СОБУ2 с пластиной по рис. 1 на стене:
Скоба СОБУ2 с пластиной по рис 1
ТМ4-2087-92. Установка 1.

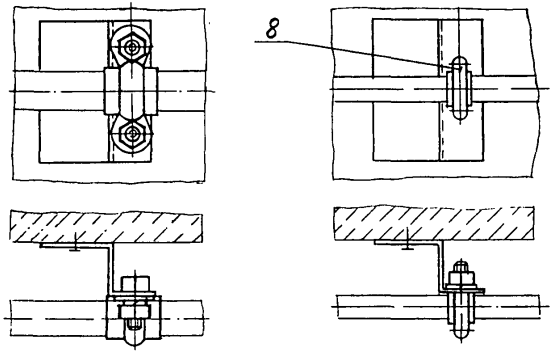

1.* Размеры для справок.
2** Размер L - см табл. в „Общих указаниях"
3. Материал пластины поз.1 определяется при проектировании.
4. Крепление по ТМ13-14-92.

					Взатен	ТМ4-2087-92	
					Группа		
Изм.	Лист	№ докум.	Подп.	Дата	Скоба, хомут Установка на стене	Лит.	Масса	Масштаб
Разраб.		Котлярова		3.11.92			—	—
Пров.		Крячкова		4.11.92		Лист 1	Листов 7
Гл. спец.		Чудинов		3.11.92	Рег. N		
Н. контр.		Крюкова		3.11.92			
Утв.		Гуров			Срок Введения		

Инв. № подл. | Подп. и дата | Взам. инв. № | Инв. № дубл. | Подп. и дата
4-18-5 | 13.01.93

Рис.4

Остальное - см. рис. 1

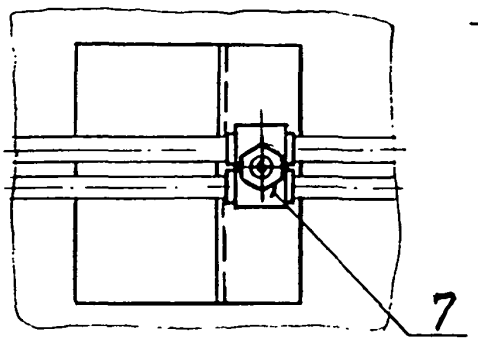

Рис.5

Остальное - см рис.1

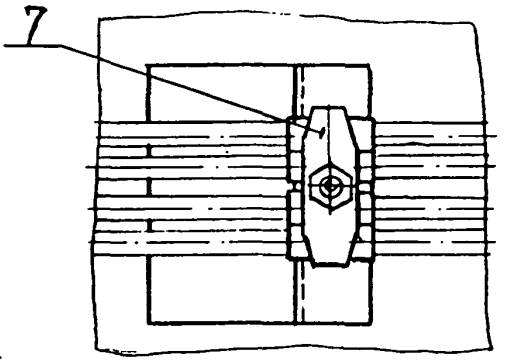

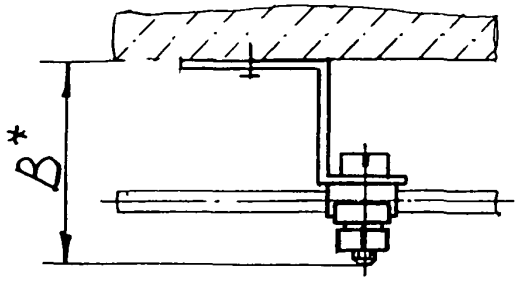

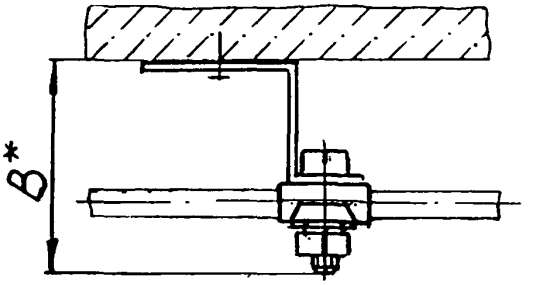

Рис.6

Остальное - см. рис. 1-5

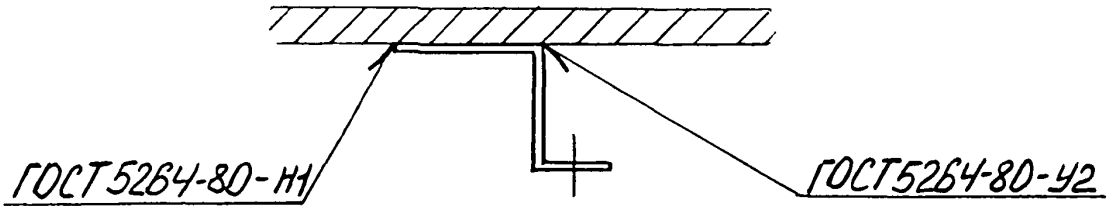

Инв. № подл. | 418-5
Подп. и дата | 13.01.93
Взам. инв. № |
Инв. № дубл. |
Подп. и дата |

Изм.	Лист	№ докум.	Подп.	Дата	ТМ 4-2087-92	Лист 2

Таблица 1

Условное наименование	Рис.	Размеры, мм Dн	B	H	Поз.1 Пластина	Поз.2 Профиль ГП45-254 ТУ36.22.21.00.021-91	Поз.3 Болт ГОСТ7798-70	Поз.3 Винт ГОСТ17473-80	Поз.4 Гайка ГОСТ5915-70	Поз.5 Шайба ГОСТ6402-70	Поз.6 Шайба ГОСТ14371-78
					Количество						
					1	1	—	1	—	—	1
							Условное наименование				
1	1;6	6	40	40	Ст. табл. 2	ℓ=40 мм	—	-В.М4-6g×16.46.019	М4-6Н.5.019	4.65Г.029	4.01.019
2		8	42								
3		10	43								
4		12	45								
5		14	47				М6-6g×16.46.019		М6-6Н.5.019	6.65Г.029	
6		16	49	80		ℓ=80 мм					
7		22	55								
8		27	60								
9		34	67								
10	2;6	22	55	90		ℓ=90 мм	М8-6g×20.46.019		М8-6Н.5.019	8.65Г.029	
11		27	59								
12		34	67	120		ℓ=120 мм					
13		48	80								
14		60	95	150		ℓ=150 мм	М10-6g×24.46.019		М10-6Н.5.019	10.65Г.029	
15	3;6	14	56	80		ℓ=80 мм	—		М6-6Н.5.019	6.65Г.029	
16		24	66								
17		28	72						М8-6Н.5.019	8.65Г.029	
18		34	78								
19		48	92	100		ℓ=100 мм					
20		60	104								
21	4;6	6	63	40		ℓ=40 мм	М6-6g×30.46.019		М6-6Н.5.019	6.65Г.029	
22		8									
23		10									
24		12									
25		14									
26		16		80		ℓ=80 мм	М8-6g×50.46.019		М8-6Н.5.019	8.65Г.029	
27		22	83								
28		27									
29		34		90		ℓ=90 мм					
30		48	108	120		ℓ=120 мм					
31		60		150		ℓ=150 мм	М10-6g×75.46.019		М10-6Н.5.019	10.65Г.029	

Количество комплектов: 1 | 2 | 1

Инв.№ подл. | Подп. и дата | Взам. инв.№ | Инв.№ дубл. | Подп. и дата

13.01.92 | 8-8

Изм. | Лист | № докум. | Подп. | Дата

ТМ4-2087-92

Лист 3

Продолжение табл.1

Условное наименование	Поз.7 Скоба ТУ36.2209.06-001-89	Поз.8 Хомут ТУ36-1107-80
	Количество	
	1	1
	Условное наименование	
1	С06 У2	—
2	С08 У2	
3	С010 У2	
4	С012 У2	
5	С014 У2	
6	С016 У2	
7	С022 У2	
8	С027 У2	
9	С034 У2	
10	СД22 У2	
11	СД27У2	
12	СД34 У2	
13	СД48 У2	
14	СД60 У2	
15	—	Х15 У1
16		Х25 У1
17		Х30 У1
18		Х35 У1
19		Х50 У1
20		Х60 У1
21	СБ6 У2	—
22	СБ8 У2	
23	СБ10 У2	
24	СБ12 У2	
25	СБ14 У2	
26	СБ16 У2	
27	СБ22 У2	
28	СБ27 У2	
29	СБ34 У2	
30	СБ48 У2	
31	СБ60 У2	

Инв.№подл. | Подп.и дата | Взам.инв.№ | Инв.№дубл. | Подп.и дата

418-5 | 13.01.92

Изм. Лист № докум. Подп. Дата

ТМ4-2087-92

Лист 4

Продолжение табл. 1

Условное наименование	Рис.	Размеры, мм			Поз.1	Поз.2	Поз.3		Поз.4	Поз.5	Поз.6
					Пластина	Профиль Z 1745-254	Болт	Винт	Гайка	Шайба	Шайба
						ТУ36.22.21.00.021-91	ГОСТ 7798-70	ГОСТ 17473-80	ГОСТ 5915-70	ГОСТ 6402-70	ГОСТ 11371-78
		$D_н$	B	H	Количество						
					1	1	—	1	—	—	1
					Условное наименование						
32	5,6	6	63	50	См. табл. 2	l=50 мм	М6-6g×30.46.019	—	М6-6Н.5.019	6.65Г.029	—
33		8									
34		6		70		l=70 мм					
35		8									
36		10									
37		12									
38		6		90		l=90 мм					
39		8									
40		10									
41		12									
42		14									
43		6		100		l=100 мм					
44		8									
45		10									
46		12									
47		14									
48		6	65	120		l=120 мм	М8-6g×32.46.019		М8-6Н.5.019	8.65Г.029	
49		8									
50		10									
51		12									
52		14									
53		6		135		l=135 мм					
54		8									
55		10									
56		12									
57		14									
58		6		150		l=150 мм					
59		8									
60		10									
61		12									
62		14									

Количество — 1 — 1 — 1

Инв. № подл. | Подп. и дата | Взам. инв. № | Инв. № дубл. | Подп. и дата | 17.01.92

Изм. Лист № докум. Подп. Дата

ТМ4-2087-92

Лист 5

Продолжение табл.1

Условное наименование	Поз.7 Скоба ТУ36.2219.06-001-89	Поз.8 Хомут ТУ36-1107-80
	Количество	
	1	1
	Условное наименование	
32	СП46-5 У2	—
33		
34	СП62-5 У2	
35		
36		
37		
38	СП78-5 У2	
39		
40		
41		
42		
43	СП94-5 У2	
44		
45		
46		
47		
48	СП113-5 У2	
49		
50		
51		
52		
53	СП129-5 У2	
54		
55		
56		
57		
58	СП145-5 У2	
59		
60		
61		
62		

Инв.№подл. | Подп. и дата | Взам.инв.№ | Инв.№дубл. | Подп. и дата
418-5 | 13.01.93

Изм. Лист № докум. Подп. Дата

ТМ4-2087-92

Лист 6

Формат А4

Таблица 2

Рис.	Размеры, мм	
	$D_н$	Пластина
1;6, 4;6	6	0,5×18×18
5;6		0,5×28×18
1;6, 4;6	8	0,5×18×25
5;6		0,5×28×25
1;6, 4;6	10	0,5×20×30
5;6		0,5×28×30
1;6, 4;6	12	0,5×20×36
5;6		0,5×28×36
1;6, 4;6	14	0,5×22×42
5;6		0,5×28×42
3;6		0,5×10×42
1;6, 4;6	16	0,5×22×50
1;6, 2;6, 4;6	22	0,5×24×68

Продолжение табл.2

Рис.	Размеры, мм	
	$D_н$	Пластина
3;6	24	0,5×10×74
1;6	27	0,5×28×82
2;6, 4;6		0,5×24×82
3;6	28	0,5×12×86
1;6	34	0,5×32×104
2;6, 4;6		0,5×24×104
3;6		0,5×12×104
2;6	48	0,5×20×150
3;6		0,5×12×150
4;6		0,5×34×150
2;6	60	0,5×20×185
3;6		0,5×12×185
4;6		0,5×34×185

Инв. № подл. | 448-5 | Подп. и дата | 21.01.93 | Взам. инв. № | Инв. № дубл. | Подп. и дата

Изм. | Лист | № докум. | Подп. | Дата

ТМ4-2087-92

Лист 7

Рис 1

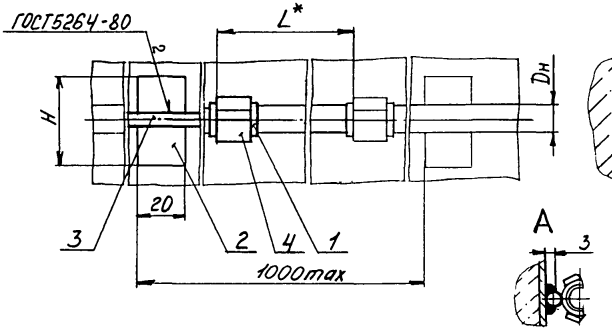

Рис.2
Остальное - см. рис.1

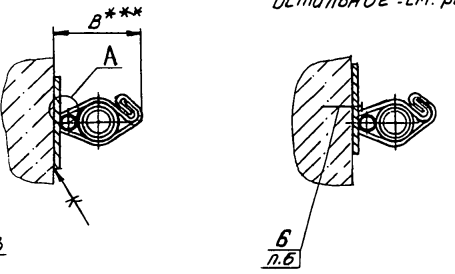

Рис.3
Остальное - см. рис.1

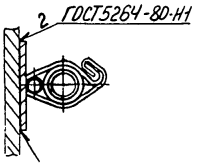

Рис.4
Остальное - см. рис. 1,2,3

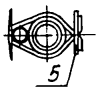

Пример условного обозначения установки полоски К4О4УХЛ2 для крепления кабеля ФБ мм с пластиной на стене:

Полоска К4О4УХЛ2 с пластиной ТМ4-2088-92. Установка 1

1. Размеры для справок.
2. *Размер L - см. табл. в „Общих указаниях."
3. **Длина проволоки в поз. 3 определяется при проектировании.
4. ***Размер зависит от Dн.
5. Материал пластины поз. 1 определяется при проектировании.
6. Крепление производить в соответствии с РТМ36.6-87.

						Взамен	ТМ4-2088-92		
						Группа			
Изм.	Лист	№ докум.	Подп.	Дата	Полоска Установка на стене		Лит.	Масса	Масштаб
Разраб.		Бахтерова		9.11.92				—	—
Пров.		Крупнова		11.11.92			Лист 1	Листов 1	
Т. контр.		Чудинов		9.12.92	Рег. №				
Н. контр.		Крюкова		9.11.92					
Утв.		Гуров			Срок введения				

Инв. № подл. | Подп. и дата | Взам. инв. № | Инв. № дубл. | Подп. и дата

4-11-с 12.04.93

Таблица 1

Условное наименование	Рис.	Размеры, мм		Поз.1 Пластина	Поз.2 Лента 3х20БСт0 ГОСТ6009-74	Поз.3 Проволока 5,0-0-4 ГОСТ3282-74	Поз.4 Полоска ТУ36-2266-80	Поз.5 Пряжка ТУ36-2266-80	Поз.6 Дюбель-гвоздь ТУ4-794-77
		Dн	H	Количество					
				1	1	1	1	1	1
				Условное наименование					
1	1	6	40	См.табл.2	e=40мм	e_1^{**}	К404УХЛ2	—	—
2	2								ДГ4,5×35
3	3								—
4	4;1							К407УХЛ2	
5	4;2								ДГ4,5×35
6	4;3								—
7	1	8						—	
8	2								ДГ4,5×35
9	3								—
10	4;1							К407УХЛ2	
11	4;2								ДГ4,5×35
12	4;3								—
13	1	10						—	
14	2								ДГ4,5×35
15	3								—
16	4;1							К407УХЛ2	
17	4;2								ДГ4,5×35
18	4;3								—
19	1	12						—	
20	2								ДГ4,5×35
21	3								—
22	4;1							К407УХЛ2	
23	4;2								ДГ4,5×35
24	4;3								—
25	1	14						—	
26	2								ДГ4,5×35
27	3								—
28	4,1							К407УХЛ2	
29	4;2								ДГ4,5×35
30	4;3								—

Инв.№ подл. 418-6 | Подп. и дата 13.01.93 | Взам. инв.№ | Инв.№ дубл. | Подп. и дата

Продолжение табл.1

Условное наименование	Рис.	Размеры, мм		Поз.1 Пластина	Поз.2 Лента 3х20 БСтО ГОСТ6009-74	Поз.3 Проволока 5,0-0-4 ГОСТ3282-74	Поз.4 Полоска ТУ36-2266-80	Поз.5 Пряжка ТУ36-2266-80	Поз.6 Дюбель-гвоздь ТУ4-794-77
		Dн	H	Количество					
				1	1	1	1	1	1
				Условное наименование					
31	1	16	40	См.табл.2	ℓ=40мм	ℓ**	К404УХЛ2	—	—
32	2								ДГ4,5×35
33	3								—
34	4;1							К407УХЛ2	
35	4;2								ДГ4,5×35
36	4;3								—
37	1	22	60		ℓ=60мм			—	
38	2								ДГ4,5×35
39	3								—
40	4;1							К407УХЛ2	
41	4;2								ДГ4,5×35
42	4;3								—
43	1	27						—	
44	2								ДГ4,5×35
45	3								—
46	4;1							К407УХЛ2	
47	4;2								ДГ4,5×35
48	4;3								—
49	1	34					К405УХЛ2	—	
50	2								ДГ4,5×35
51	3								—
52	4;1							К407УХЛ2	
53	4;2								ДГ4,5×35
54	4;3								—
55	1	48						—	
56	2								ДГ4,5×35
57	3								—
58	4;1							К407УХЛ2	
59	4;2								ДГ4,5×35
60	4;3								—

Инв.№ подл. | Подп. и дата | Взам.инв.№ | Инв.№ дубл. | Подп. и дата
4/8-6 | 13.01.95 | | | |

Изм	Лист	№ докум.	Подп	Дата	ТМ4-2088-92	Лист 3

Таблица 2

Размеры, мм	
Dн	Пластина
6	0,5×14×18
	—
8	0,5×14×25
	—
10	0,5×14×30
	—
12	0,5×14×36
	—
14	0,5×14×42
	—
16	0,5×14×50
	—
22	0,5×14×68
	—
27	0,5×14×82
	—
34	0,5×14×104
	—
48	0,5×14×150
	—

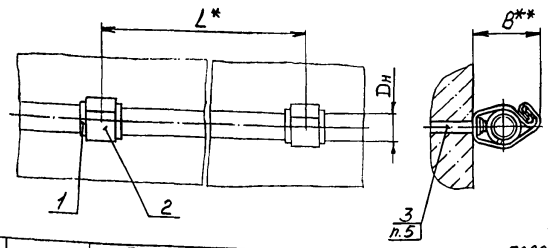

Пример условного обозначения установки полоски 10×120 для крепления кабеля Ф6мм. на стене:

Полоска 10×120 ТМ4-2089-92. Установка 1.

Условное наименование	Dн, мм	Поз.1 Пластина, мм	Поз.2 Полоска		Поз.3 Дюбель-гвоздь ТУ4-794-77
		Количество			
		1	1		1
		Условное наименование			
1	6	0,5×14×18	Лист×/К 6Ф8 ГОСТ 19904-90 / К2708-4-III ГОСТ 16523-89	10×120	ДГ4,5×35
2		—			
3	8	0,5×14×25			
4		—			
5	10	0,5×14×30			
6		—			
7	12	0,5×14×36			
8		—			
9	14	0,5×14×42			
10		—			
11	16	0,5×14×50			
12		—			
13	22	0,5×14×68			
14		—			
15	27	0,5×14×82			
16		—			
17	34	0,5×14×104		10×180	
18		—			
19	48	0,5×14×150			
20		—			
21	60	0,5×14×185		10×200	
22		—			

1. Размеры для справок.
2* Размер L-см. табл. в „Общих указаниях."
3.** Размер зависит от Dн.
4. Материал пластины поз. 1 определяется при проектировании.
5. Крепление производить вручную.

					Взамен	ТМ4-2089-92
					Группа	
Изм.	Лист	№ докум.	Подп.	Дата	Полоска Установка на стене	Лит. / Масса / Масштаб
Разраб.		Болтырова		12.11.92		— / —
Пров.		Крупнова		17.11.92		Лист / Листов 1
Гл.спец.		Чудинов		7.12.92	Рег. №	
Н.контр.		Крюкова		7.12.92		
Утв.		Гуров			Срок введения	

Инв. № подл. 418-7 | Подп. и дата 13.01.93 | Взам. инв. № | Инв. № дубл. | Подп. и дата

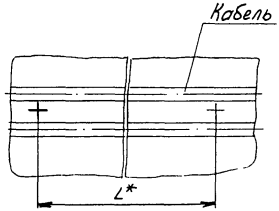

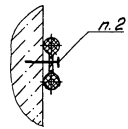

Пример условного обозначения установки кабеля двухжильного:

Кабель ТМ4-2090-92. Установка 1

Условное наимено-вание	Поз.1 Гвоздь ГОСТ 4028-63
	количество 1
	условное наименование
1	1,6х40

1. *Размер L - см. табл. В. Общих указаниях"
2. Крепление производить вручную.

| | | |

Рис. 1

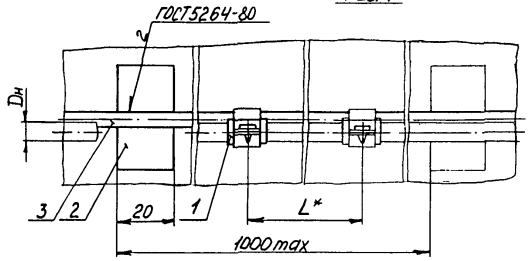

Рис. 2

Остальное - см. рис. 1

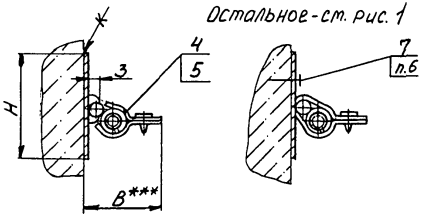

Рис. 3

Остальное - см. рис. 1

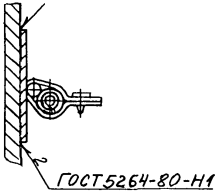

Рис. 4

Остальное - см. рис. 1, 2, 3

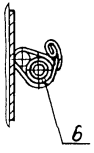

Пример условного обозначения установки ленты К226УХЛ2 для крепления кабеля Ф6мм с пластиной на стене:

Лента К226УХЛ2 с пластиной ТМ4-2091-92. Установка 1.

1. Размеры для справок.
2. *Размер L - см. табл. в „Общих указаниях."
3. **Длина проволоки поз. 3 определяется при проектировании.
4. ***Размер зависит от Dн.
5. Материал пластины поз. 1 определяется при проектировании.
6. Крепление производить в соответствии с РТМ36.6-87.

					Взамен	ТМ4-2091-92		
					Группа			
Изм.	Лист	N° док.	Подп.	Дата	Лента, полоска-пряжка	Лит.	Масса	Масштаб
Разраб.		Бахтеярова		16.11.92	Установка на стене.		—	—
Пров.		Крупнова		17.11.92		Лист 1	Листов 4	
Гл. спец.		Чудинов		7.12.92	Рег. N°			
Н. контр.		Крюкова		09.12.92				
Утв.		Гуров			Срок введения			

Инв. N° подл.	Подп. и дата	Взам. инв. N°	Инв. N° дубл.	Подп. и дата
4118-9	13.01.93			

Таблица 1

Условное наименование	Рис.	Размеры, мм		Поз.1 Пластина	Поз.2 Лента 3×206СтО ГОСТ6009-74	Поз.3 Проволока 5,0-0-4 ГОСТ3282-74	Поз.4 Лента ТУ36-1446-80	Поз.5 Кнопка ТУ36-1446-80	Поз.6 Полоска-пряжка ТУ36-2266-80	Поз.7 Дюбель-гвоздь ТУ4-794-77
		Dн	H	Количество						
				1	1	1	1	1	1	1
				Условное наименование						
1	1	6	40	См.табл.2	ℓ = 40мм	ℓ**	К226 УХЛ2 ℓ = 50мм	К227 УХЛ2	—	—
2	2									ДГ4,5×35
3	3									—
4	4;1						—	—	К398УХЛ2	
5	4;2									ДГ4,5×35
6	4;3									—
7	1	8					К226 УХЛ2 ℓ = 50мм	К227УХЛ2	—	
8	2									ДГ4,5×35
9	3									—
10	4;1						—	—	К398УХЛ2	
11	4;2									ДГ4,5×35
12	4;3									—
13	1	10					К226 УХЛ2 ℓ = 55мм	К227УХЛ2	—	
14	2									ДГ4,5×35
15	3									—
16	4;1						—	—	К398 УХЛ2	
17	4;2									ДГ4,5×35
18	4;3									—
19	1	12					К226 УХЛ2 ℓ = 60мм	К227УХЛ2	—	
20	2									ДГ4,5×35
21	3									—
22	4;1						—	—	К397УХЛ2	
23	4;2									ДГ4,5×35
24	4;3									—
25	1	14					К226 УХЛ2 ℓ = 65мм	К227УХЛ2	—	
26	2									ДГ4,5×35
27	3									—
28	4;1						—	—	К397УХЛ2	
29	4;2									ДГ4,5×35
30	4;3									—

Инв. № подл. 4418-9 | Подп. и дата 13.01.93 | Взам. инв. № | Инв. № дубл. | Подп. и дата

Изм. | Лист | № докум. | Подп. | Дата

ТМ4-2091-92

Лист 2

Продолжение табл.1

Условное наименование	Рис.	Размеры, мм		Поз.1 Пластина	Поз.2 Лента 3×20 Б Ст0 ГОСТ6009-74	Поз.3 Проволока 5,0-0-4 ГОСТ3282-74	Поз.4 Лента ℓ_2, мм ТУ36-1446-80	Поз.5 Кнопка ТУ36-1446-80	Поз.6 Полоска-пряжка ТУ36-2266-80	Поз.7 Дюбель-гвоздь ТУ4-794-77
		Dн	H	Количество						
				1	1	1	1	1	1	1
				условное наименование						
31	1	16	40	см.табл.2	ℓ=40мм	ℓ **	К226 УХЛ2 ℓ=70 мм	К227 УХЛ2	—	—
32	2									ДГ4,5×35
33	3									—
34	4;1						—	—	К397 УХЛ2	
35	4;2									ДГ4,5×35
36	4;3									—
37	1	22	60		ℓ=60мм		К226 УХЛ2 ℓ=80 мм	К227 УХЛ2	—	
38	2									ДГ4,5×35
39	3									—
40	4;1						—	—	К396 УХЛ2	
41	4;2									ДГ4,5×35
42	4;3									—
43	1	27					К226 УХЛ2 ℓ=90 мм	К227 УХЛ2	—	
44	2									ДГ4,5×35
45	3									—
46	4;1						—	—	К395 УХЛ2	
47	4;2									ДГ4,5×35
48	4;3									—
49	1	34					К226 УХЛ2 ℓ=105 мм	К227 УХЛ2	—	
50	2									ДГ4,5×35
51	3									—
52	1	48					К226 УХЛ2 ℓ=130 мм			
53	2									ДГ4,5×35
54	3									—

Инв.№ подл.	Подп. и дата	Взам.инв.№	Инв.№ дубл.	Подп. и дата
418-9	13.01.93			

Изм	Лист	№ докум	Подп.	Дата	ТМ4-2091-92	Лист 3

Таблица 2

Размеры, мм	
Dн	Пластина
6	0,5×14×18 —
8	0,5×14×25 —
10	0,5×14×30 —
12	0,5×14×36 —
14	0,5×14×42 —
16	0,5×14×50 —
22	0,5×14×68 —
27	0,5×14×82 —
34	0,5×14×104 —
48	0,5×14×150 —

Инв. N подл. | 118-9 | Подп. и дата | 11.01.93 | Взам. инв. N | Инв. N дубл. | Подп. и дата

Рис.1

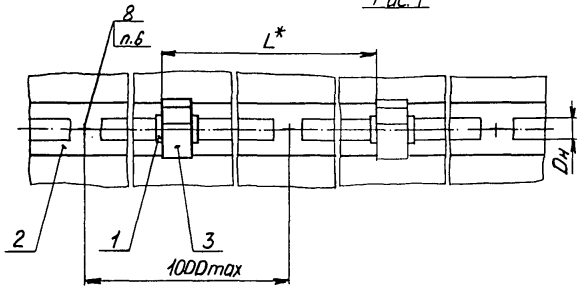

Рис.2

Остальное-ст.рис.1

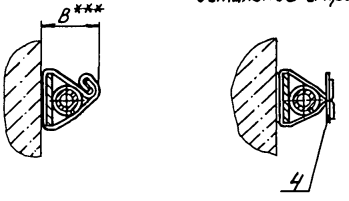

Пример условного обозначения установки полоски К404УХЛ2 для крепления кабеля Ф6мм с пластиной на стене:

Полоска К404УХЛ2 с пластиной ТМ4-2092-92 Установка 1.

Рис.3

Остальное-см. рис.1

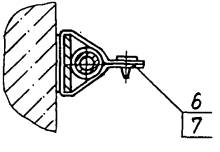

Рис.4

Остальное-ст. рис.1

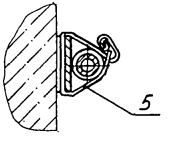

1. Размеры для справок.
2. * Размер L – ст. табл. в „Общих указаниях".
3. ** Длина ленты l поз. 2 определяется при проектировании.
4. *** Размер зависит от Dн.
5. Материал пластины поз. 1 определяется при проектировании.
6. Крепление производить в соответствии с РТМ-36.6-87

					Взамен	ТМ4-2092-92		
					Группа			
Изм.	Лист	№ докум.	Подп.	Дата	Полоска, лента, полоска-пряжка Установка на стене	Лит.	Масса	Масштаб
Разраб.		Бахтеярова		05.12.92			–	–
Пров.		Крупнова		7.12.92		Лист 1	Листов 3	
Гл.спец.		Чудинов		7.12.92	Рег. N			
Н.контр.		Крюкова		7.12.92				
Утв.		Гуров			Срок введения			

Инв. № подл.	Подп. и дата	Взам.инв. №	Инв. № дубл.	Подп. и дата
412-10	13.01.93			

Таблица 1

Условное наименование	Рис.	Дн, мм	Поз.1 Пластина	Поз.2 Лента 3×20БСтD ГОСТ6009-74	Поз.3 Полоска	Поз.4 Пряжка	Поз.5 Полоска-пряжка	Поз.6 Лента	Поз.7 Кнопка	Поз.8 Дюбель-гвоздь ТУ4-794-77
					ТУ36-2266-80			ТУ36-1446-80		
1	1	6	Ст.табл.2	ℓ**	К404УХЛ2	—	—	—	—	ДГ45×35
2	2					К407УХЛ2				
3	3				—	—		К226УХЛ2 ℓ=75мм	К227УХЛ2	
4	4						К398УХЛ2			
5	1	8			К404УХЛ2		—	—	—	
6	2					К407УХЛ2				
7	3				—	—		К226УХЛ2 ℓ=80мм	К227УХЛ2	
8	4						К398УХЛ2			
9	1	10			К404УХЛ2		—	—	—	
10	2					К407УХЛ2				
11	3				—	—		К226УХЛ2 ℓ=80мм	К227УХЛ2	
12	4						К398УХЛ2			
13	1	12			К404УХЛ2		—	—	—	
14	2					К407УХЛ2				
15	3				—	—		К226УХЛ2 ℓ=85мм	К227УХЛ2	
16	4						К397УХЛ2			
17	1	14			К404УХЛ2		—	—	—	
18	2					К407УХЛ2				
19	3				—	—		К226УХЛ2 ℓ=90мм	К227УХЛ2	
20	4						К397УХЛ2			
21	1	16			К404УХЛ2		—	—	—	
22	2					К407УХЛ2				
23	3				—	—		К226УХЛ2 ℓ=90мм	К227УХЛ2	
24	4						К397УХЛ2			
25	1	22			К404УХЛ2		—	—	—	
26	2					К407УХЛ2				
27	3				—	—		К226УХЛ2 ℓ=100мм	К227УХЛ2	
28	4						К396УХЛ2			
29	1	27			К404УХЛ2		—	—	—	
30	2					К407УХЛ2				
31	3				—	—		К226УХЛ2 ℓ=110мм	К227УХЛ2	
32	4						К395УХЛ2			
33	1	34			К405УХЛ2		—	—	—	
34	2					К407УХЛ2				
35	3				—	—		К226УХЛ2 ℓ=125мм	К227УХЛ2	
36	1	48			К405УХЛ2		—	—	—	
37	2					К407УХЛ2				
38	3				—	—		К226УХЛ2 ℓ=150мм	К227УХЛ2	

Изм.	Лист	№ докум.	Подп.	Дата

ТМ4-2092-92

Лист 2

Инв. № подл. 418-10 | Подп. и дата 13.01.93 | Взам. инв. № | Инв. № дубл. | Подп. и дата

Таблица 2

Размеры, мм	
Dн	Пластина
6	0,5х14х18 —
8	0,5х14х25 —
10	0,5х14х30 —
12	0,5х14х36 —
14	0,5х14х42 —
16	0,5х14х50 —
22	0,5х14х68 —
27	0,5х14х82 —
34	0,5х14х104 —
48	0,5х14х150 —

Инв. № подл. | Подп. и дата | Взам. инв. № | Инв. № дубл. | Подп. и дата
418-10 12.01.93

Изм.	Лист	№ докум.	Подп.	Дата

ТМ4-2092-92

Лист 3

Копировал

Формат А4

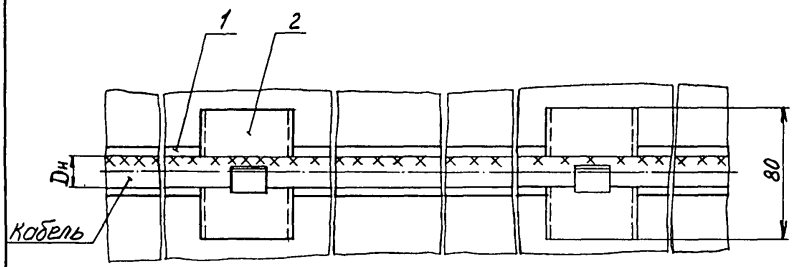

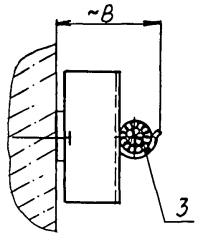

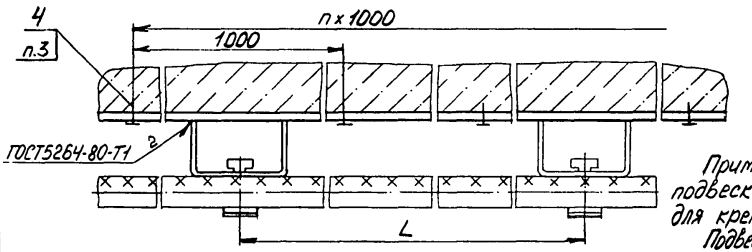

Пример условного обозначения установки подвески закладной на швеллере ШП60х3541 для крепления кабеля на стене:
Подвеска закладная К3Ч0У2 ТМ4-2093-92.Установка

1. Размеры для справок.
2. * Длина ленты L и количество n определяются при проектировании.
3. Крепление производить в соответствии с РТМ36.6-87.

						ВЗАМЕН	ТМ4-2093-92	
						ГРУППА		
							ЛИТ.	МАССА	МАСШТАБ
ИЗМ.	ЛИСТ	№ ДОКУМ.	ПОДП.	ДАТА	Подвеска закладная Установка на стене			—	—
РАЗРАБ.		Бахтеярова		11.92					
ПРОВ.		Крупнова		11.92			ЛИСТ 1	ЛИСТОВ 2	
ГЛ. СПЕЦ.		Чубитов		7.12.92		РЕГ. №			
Н. КОНТР.		Крюкова		12.92					
УТВ.		Гуров				СРОК ВВЕДЕНИЯ			

ИНВ. № ПОДЛ.	ПОДП. И ДАТА	ВЗАМ. ИНВ. №	ИНВ. № ДУБЛ.	ПОДП. И ДАТА	
448-11	21.01.93				

Условное наименование	Размеры, мм			Поз.1 Лента 3х20 ГСТО ГОСТ 6009-74	Поз.2 Швеллер ТУ 36.22.21.00.021-91
	Dн	B	L	Количество	
				1	1
				Условное наименование	
1	до 20	60	500	ℓ*	ШП 60х35 У1 ℓ=80 мм
2	до 36	76	1000		
3	до 50	90			

Продолжение

Условное наименование	Поз.3 Подвеска закладная ТУ 36-2533-83	Поз.4 Дюбель-гвоздь ТУ 4-794-77
	Количество	
	1	2
	Условное наименование	
1	К340 У2	ДГ 4,5х35
2	К341 У2	
3	К342 У2	

Инв. № подл.	Подп. и дата	Взам. инв. №	Инв. № дубл.	Подп. и дата
418-11	13.01.93			

Изм.	Лист	№ докум.	Подп.	Дата	ТМ4-2093-92	Лист 2

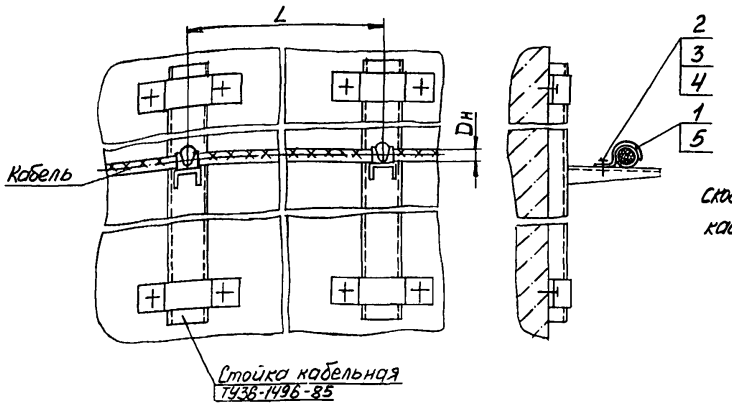

Пример условного обозначения установки скобы С016У2 на стойке кабельной для крепления кабеля на стене:

Скоба С016У2 ТМ4-2094-92. Установка 1.

Условное наименование	Размеры, мм		Поз.1 Пластина	Поз.2 Болт ГОСТ7798-70	Поз.3 Гайка ГОСТ5915-70	Поз.4 Шайба ГОСТ6402-70	Поз.5 Скоба ТУ36.22.19.06-001-89
			Количество				
	Dн	L	1	1	1	1	1
			Условное наименование				
1	16	500	0,5×22×50	М6-6q×16.46.019	М6-6Н.5.019	6.65Г.029	С016У2
2			—				
3	22	1000	0,5×24×68				С022У2
4			—				
5	27		0,5×28×82				С027У2
6			—				
7	34		0,5×32×104				С034У2
8			—				

1. Размер для справок.
2. Материал пластины поз.1 определяется при проектировании.

ВЗАМЕН					ТМ4-2094-92
ГРУППА					
ИЗМ	ЛИСТ	№ ДОКУМ.	ПОДП.	ДАТА	Скоба Установка на стене
РАЗРАБ.		Бахтеярова		19.05.92	
ПРОВ.		Крупнова		17.11.92	
ГЛ. СПЕЦ.		Чудинов		7.12.92	РЕГ. №
Н. КОНТР.		Крюкова		01.12.92	
УТВ.		Гуров			СРОК ВВЕДЕНИЯ

ЛИТ.	МАССА	МАСШТАБ
	—	—
ЛИСТ	ЛИСТОВ 1	

ИНВ. № ПОДЛ. 4.18-12 | ПОДП. И ДАТА 13.01.93 | ВЗАМ. ИНВ. № | ИНВ. № ДУБЛ. | ПОДП. И ДАТА

Рис. 1

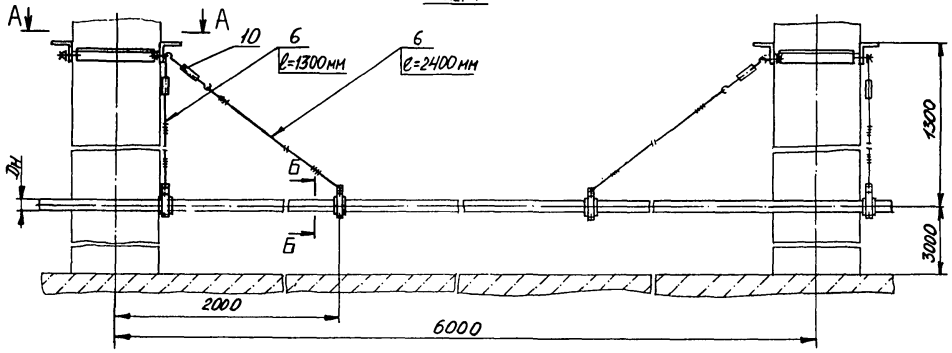

Пример условного обозначения установки скобы СО-1 для крепления трубы Ф14мм на проволоке на колонне размером 300х300мм:
Скоба СО-1 на колонне 300х300
ТМ4-2095-92 Установка 1.

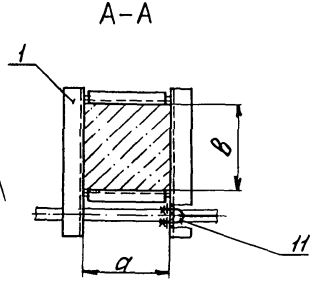

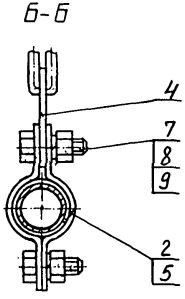

1. Размеры для справок.
2. Материал пластины поз.5 определяется при проектировании.

					Взамен	ТМ4-2095-92		
					Группа			
Изм.	Лист	№ докум.	Подп.	Дата	Скоба Крепление на проволоке между колоннами	Лит.	масса	Масштаб
Разраб.		Бахтеярова		26.10.92			—	—
Пров.		Крупнова		17.11.92		Лист 1	Листов 4	
Гл. спец.		Чудинов		7.12.92	Рег №			
Н.контр.		Крюкова		23.11.92				
Утв.		Туров			Срок введения			

Инв. № подл. | Подп. и дата | Взам. инв. № | Инв. № дубл. | Подп. и дата
4-18-15 | 13.01.93

Рис.2

Остальное - см. рис. 1

Б-Б

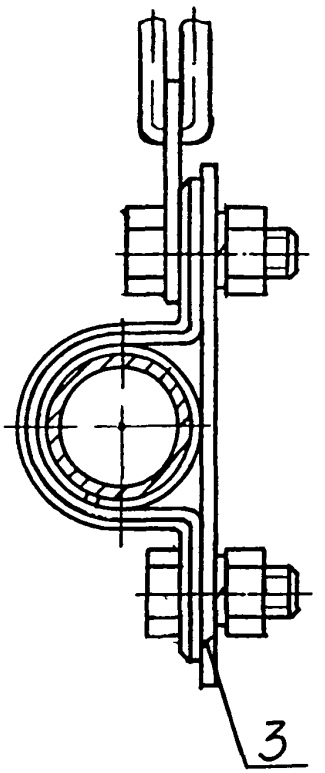

Рис.3

Остальное - см. рис. 1

Б-Б

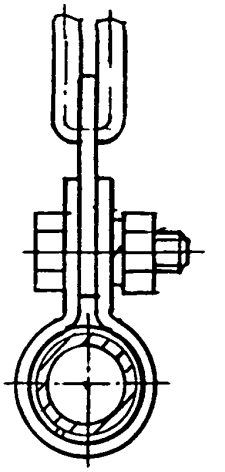

Инв.№ подл. | Подп. и дата | Взам. инв.№ | Инв.№ дубл. | Подп. и дата

418-13 | 13.01.93

Таблица 1

Условное наименование	Рис.	Дн, мм	Поз.1 Кронштейн	Поз.2 Скоба ТК4-3733-92	Поз.2 Скоба ТУ36.22.19.06.001-89	Поз.3 Полоса ТК4-3734-92	Поз.4 Ушко ТК4-3735-92	Поз.4 Ушко ТУ36.22.21.00.021-91	Поз.5 Пластина	Поз.6 Проволока ГОСТ 7372-79	Поз.7 Болт ГОСТ 7798-70	Поз.8 Гайка ГОСТ 5915-70	Поз.9 Шайба ГОСТ 6402-70	Поз.10 Муфта натяжная ТУ36-1445-82	Поз.11 Хомут ТУ36-1107-80
			Количество												
			1	—		2	2	2	2	1	—	—	—	2	2
			Условное наименование												
1	1	14	См.табл.2	СО-1					0,5×20×42	4,5-1568 160-1-С L=3700 мм	М6-6д×20.46.019	М6-6Н 5.019	6.65Г029	К804У3	Х30У1
2									—						
3		16		СО-2					0,5×20×50						
4									—						
5		22		СО-3					0,5×20×68						
6									—						
7		27		СО-4	4	—	—	ПП28У1 ℓ=35мм	0,5×20×82						
8									—						
9		34		СО-5					0,5×20×104						
10									—						
11		48		СО-6					0,5×20×150						
12									—						
13		60		СО-7					0,5×20×185						
14									—						
15	2	22		—	СД22У2	П-1	У-1	—	0,5×20×68		М8-6д×20.46.019	М8-6Н.5.019	8.65Г029		
16									—						
17		27			СД27У2	П-2			0,5×20×82						
18									—						
19		34			СД34У2	П-3			0,5×20×104						
20									—						
21		48			СД48У2	П-4			0,5×20×150						
22									—						
23		60			СД60У2	П-5			0,5×20×185						
24									—						
25	3	14		СО-8					0,5×20×42		М6-6д×20.46.019	М6-6Н 5.019	6.65Г029		
26									—						
27		16		СО-9					0,5×20×50						
28									—						
29		22		СО-10					0,5×20×68						
30									—						
31		27		СО-11	2	—	—	ПП28У1 ℓ=35мм	0,5×20×82						
32									—						
33		34		СО-12					0,5×20×104						
34									—						
35		48		СО-13					0,5×20×150						
36									—						
37		60		СО-14					0,5×20×185						
38									—						

Инв. № подл. 418-13 | Подп. и дата 13.01.93 | Взам. инв. № | Инв. № дубл. | Подп. и дата

Изм.	Лист	№ докум.	Подп.	Дата	ТМ4-2095-92	Лист 3

Таблица 2

а, мм	в, мм	Кронштейн ТК4-3685-91
300	300	КО-174
400		КО-175
300	400	КО-176
400		КО-177
500		КО-178
600		КО-179
700		КО-180
800		КО-181
400	500	КО-182
500		КО-183
600		КО-184
400	600	КО-185
500		КО-186
400	700	КО-187
	800	КО-188
	900	КО-189

Инв. № подл.	Подп. и дата	Взам. инв. №	Инв. № дубл.	Подп. и дата
418-13	13.01.93			

Изм.	Лист	№ докум.	Подп.	Дата	ТМ4-2095-92	Лист 4

Рис.1

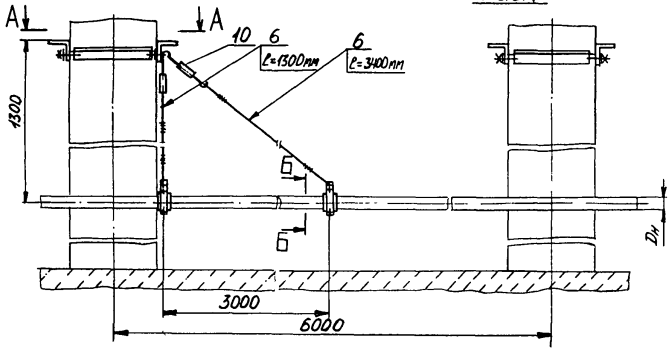

Б–Б

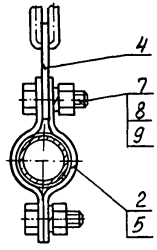

Рис.3

Остальное-см. рис.1

Б–Б

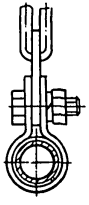

Рис.2

Остальное-см.рис.1

Б–Б

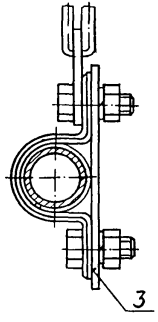

А–А

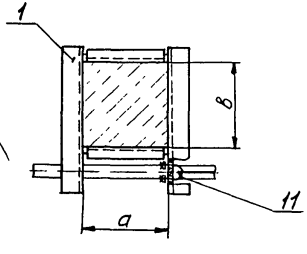

Пример условного обозначения установки скобы СО-1 для крепления трубы Ф14мм на проволоке на колонне размером 300×300мм:

Скоба СО-1 на колонне 300×300

ТМ4-2096-92 Установка 1

1. Размеры для справок.
2. Материал пластины поз.5 определяется при проектировании.

					Взамен	ТМ4-2096-92		
					Группа			
Изм.	Лист	№ докум.	Подп.	Дата	Скоба Крепление на проволоке между колоннами	Лит.	Масса	Масштаб
Разраб.		Бахтеева		23.12.92			—	—
Пров.		Крутнова		24.12.92		Лист 1	Листов 3	
Гл.спец.		Чудинов		7.12.92	Рег. №			
Н.контр.		Крюкова		09.12.92	Срок введения			
Утв.		Гуров						

Инв. № подл. | Подп. и дата | Взам. инв. № | Инв. № дубл. | Подп. и дата

4-17-14 | 13.01.93

Таблица 1

Условное наименование	Рис.	Dн, мм	Поз.1 Кронштейн	Поз.2 Скоба				Поз.3 Полоса	Поз.4 Ушко		Поз.5 Пластина	Поз.6 Проволока	Поз.7 Болт		Поз.8 Гайка		Поз.9 Шайба		Поз.10 Муфта натяжная	Поз.11 Хомут
				ТК4-3733-92		ТУ36.22.19.06.001-89		ТК4-3734-92	ТК4-3735-92	ТУ36.22.21.00.021-91		ГОСТ7372-79	ГОСТ 7798-70		ГОСТ5915-70		ГОСТ6402-70		ТУ36-1445-82	ТУ36-1107-80
			Количество																	
			1	—				2	2	2	2	1	—		—		—		2	2
			Условное наименование																	
1	1	14	См.табл.2	СО-1	4	—	—	—	—	ПП28У1 ℓ=35мм	0,5×20×42	4,5-1568 160-1-С L=4700мм	М6-6g×20.46.019	2	М6-6Н.5.019	2	6.65Г.029	2	К804У3	Х30У1
2											—									
3		16		СО-2							0,5×20×50									
4											—									
5		22		СО-3							0,5×20×68									
6											—									
7		27		СО-4							0,5×20×82									
8											—									
9		34		СО-5							0,5×20×104									
10											—									
11		48		СО-6							0,5×20×150									
12											—									
13		60		СО-7							0,5×20×185									
14											—									
15	2	22		—	—	СД22У2	2	П-1	У-1	—	0,5×20×68		М8-6g×20.46.019		М8-6Н.5.019		8.65Г.029			
16											—									
17		27				СД27У2		П-2			0,5×20×82									
18											—									
19		34				СД34У2		П-3			0,5×20×104									
20											—									
21		48				СД48У2		П-4			0,5×20×150									
22											—									
23		60				СД60У2		П-5			0,5×20×185									
24											—									
25	3	14		СО-8	2	—	—	—	—	ПП28У1 ℓ=35мм	0,5×20×42		М6-6g×20.46.019	1	М6-6Н.5.019	1	6.65Г.029	1		
26											—									
27		16		СО-9							0,5×20×50									
28											—									
29		22		СО-10							0,5×20×68									
30											—									
31		27		СО-11							0,5×20×82									
32											—									
33		34		СО-12							0,5×20×104									
34											—									
35		48		СО-13							0,5×20×150									
36											—									
37		60		СО-14							0,5×20×185									
38											—									

Инв. № подл. 4128-14 | Подп. и дата 13.07.93 | Взам. инв. № | Инв. № дубл. | Подп. и дата

Изм.	Лист	№ докум.	Подп.	Дата

ТМ4-2096-92

Лист 2

Таблица 2

a, мм	в, мм	Кронштейн ТК4-3685-91
300	300	КО-174
400		КО-175
300	400	КО-176
400		КО-177
500		КО-178
600		КО-179
700		КО-180
800		КО-181
400	500	КО-182
500		КО-183
600		КО-184
400	600	КО-185
500		КО-186
400	700	КО-187
	800	КО-188
	900	КО-189

Инв.№ подл. | Подп. и дата | Взам. инв.№ | Инв.№ дубл. | Подп. и дата
418-14 | 13.04.93

Изм. | Лист | № докум. | Подп. | Дата

ТМ4-2096-92

Лист 3

Копировал

Формат А4

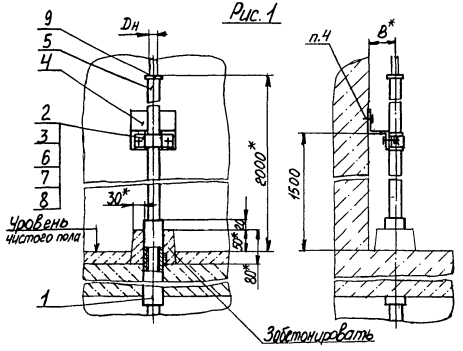

Рис. 1

Рис. 2

Остальное - см. рис. 1

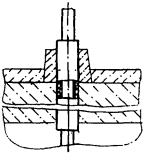

Пример условного обозначения установки гильзы Г-1 на полу:

Гильза Г-1 ТМ4-2097-92. Установка 1

1. * Размеры для справок.
2. ** Длина трубы 2 поз.5 определяется при проектировании.
3. Материал пластины поз.3 определяется при проектировании.
4. По данному чертежу подготовить отверстие и установить гильзу поз. 1.
5. Крепление производить по ТМ13-14-92.

					Взамен	ТМ4-2097-92			
					Группа				
Изм.	Лист	№ докум.	Подп.	Дата	Гильза Установка на полу	Лит.	Масса	Масштаб	
Разраб.		Бахтеярова		21.11.92			—	—	
Пров.		Крупнова		21.11.92		Лист 1	Листов 5		
Гл.спец.		Чудинов		3.12.92	Рег.№				
Н.контр.		Крюкова		29.12.92	Срок введения				
Утв.		Гуров							

Инв.№ подл. | Подп. и дата | Взам.инв.№ | Инв.№ дубл. | Подп. и дата
4/12-15 | 13.01.95 | | | |

Условное наименование	Рис.	Размеры, мм Dн	B	Поз.1 Гильза ТК4-3736-92	ТК4-3737-92	Поз.2 Скоба ТК13-1-92	ТУ36 22 19 06.001-89	ТУ36-1448-82	Поз.3 Пластина,	Поз.4 Профиль гп 45×25 У1 ТУ36.12.21.00.021-91	Поз.5** Труба ℓ, мм	Поз.6 Болт ГОСТ 7798-70
				Количество								
				1		1			1	1	1	—
				Условное наименование								
1	1	6÷10	45	Г-1	—	—	СО 22 У2	—	—	ℓ = 60 мм	20×2 ГОСТ 10704-76 / Б-20 ГОСТ 10705-80	—
2	2			—	Г-1							
3	1		46	Г-1	—						15×2,5 ГОСТ 3262-80	
4	2			—	Г-1							
5	1			Г-1	—						15×2,8 ГОСТ 3262-80	
6	2			—	Г-1							
7	1		45	Г-1	—				0,5×24×60		ПВХЭПУ20 ТУ6-19-215-83	
8	2			—	Г-1							
9	1	10÷16	48	Г-2	—		СО 27 У2		—	ℓ = 70 мм	28×2,5 ГОСТ 10704-76 / Б-20 ГОСТ 10705-80	
10	2			—	Г-1							
11	1		49	Г-2	—						20×2,5 ГОСТ 3262-80	
12	2			—	Г-1							
13	1			Г-2	—						20×2,8 ГОСТ 3262-80	
14	2			—	Г-1							
15	1		48	Г-2	—				0,5×28×75		ПВХЭПУ25 ТУ6-19-215-83	
16	2			—	Г-1							
17	1	16÷20	51	Г-2	—		СО 34 У2		—	ℓ = 80 мм	32×2,8 ГОСТ 10704-76 / Б-20 ГОСТ 10705-80	
18	2			—	Г-1							
19	1		52	Г-2	—						25×2,8 ГОСТ 3262-80	
20	2			—	Г-1							
21	1			Г-2	—						25×3,2 ГОСТ 3262-80	
22	2			—	Г-1							
23	1		51	Г-2	—				0,5×32×96		ПВХЭПУ32 ТУ6-19-215-83	
24	2			—	Г-1							

Количество 1

Инв.№ подл. | Подп. и дата | Взам. инв.№ | Инв.№ дубл. | Подп. и дата

Изм.	Лист	№ док.	Подп.	Дата	ТМ4-2097-92	Лист 2

Продолжение

Условное наименование	Поз.7 Гайка ГОСТ 5915-70	Поз.8 Шайба ГОСТ 6402-70	Поз.9 Втулка ТУ36-1899-80
	Количество		
	—	—	1
	Условное наименование		
1			
2			
3			В17 УХЛ2
4			
5			
6			
7			—
8			
9			
10			
11			В22 УХЛ2
12	МБ-6Н.5.019	Б.65Г.029	
13	Количество 1	Количество 1	
14			
15			—
16			
17			
18			
19			В28 УХЛ2
20			
21			
22			
23			—
24			

Инв.№ подл. | Подп. и дата | Взам. инв.№ | Инв.№ дубл. | Подп. и дата

Изм. Лист № докум. Подп. Дата

ТМ4-2097-92

Лист 3

Копировал

Формат А4

Продолжение

Условное наименование	Рис.	Размеры, мм		Поз.1 Гильза		Поз.2 Скоба			Поз.3 Пластина	Поз.4 Профиль ГП45×25У1	Поз.5 Труба	Поз.6 Болт
				ТК4-3736-92	ТК4-3737-92	ТК13-1-92	ТУ36.22.19.06.001-89	ТУ36-1448-82		ТУ36.22.21.00.021-91	ℓ**	ГОСТ7798-70
		Дн	В	Количество								
				1		1			1	1	1	—
				Условное наименование								
25	1	20÷25	53	Г-3	—	—	—	К144У2	—	ℓ=100мм	36×2,8 ГОСТ10704-76	М6-6g×16.46.019
26	2			—	Г-1						6-20 ГОСТ10705-80	
27	1		56	Г-3	—						32×2,8 ГОСТ3262-75	
28	2			—	Г-1							
29	1			Г-3	—						32×3,2 ГОСТ3662-75	
30	2			—	Г-1							
31	1		55	Г-3	—				0,5×24×122		ПВХЭПУ40 ТУ6-19-215-83	
32	2			—	Г-1							
33	1	25÷34	59	Г-4	—		СД48У2	—	—	ℓ=120мм	48×2,8 ГОСТ10704-76	М8-6g×16.46.019
34	2			—	Г-2						6-20 ГОСТ10705-80	
35	1			Г-4	—						40×3 ГОСТ3662-75	
36	2			—	Г-2							
37	1			Г-4	—						40×3,5 ГОСТ3662-75	
38	2			—	Г-2							
39	1	25÷38	60	Г-4	—	СД-50	—		0,5×24×155		ПВХЭПН50 ТУ6-19-215-83	М6-6g×16.46.019
40	2			—	Г-2							
41	1	38÷42	65	Г-5	—	—	СД60У2		—	ℓ=140мм	60×2,8 ГОСТ10704-76	М10-6g×20.46.019
42	2			—	Г-3						6-20 ГОСТ10705-76	
43	1	38÷48		Г-5	—						50×3,2 ГОСТ3262-75	
44	2			—	Г-3							
45	1			Г-5	—						50×3,5 ГОСТ3262-75	
46	2			—	Г-3							
47	1		67	Г-5	—	СД-63	—		0,5×24×195		ПВХЭПН63 ТУ6-19-215-83	М6-6g×16.46.019
48	2			—	Г-3							

Количество 2

Инв.№ подл. | Подп. и дата | Взам. инв.№ | Инв.№ дубл. | Подп. и дата
418-15 | 13.01.92 г.

Изм.	Лист	№ докум.	Подп.	Дата	ТМ4-2097-92	Лист 4

Продолжение

Условное наименование	Поз.7 Гайка ГОСТ5915-70		Поз.8 Шайба ГОСТ6402-70		Поз.9 Втулка ТУ36-1899-80
	Количество				
	—		—		1
	Условное наименование				
25	М6-6Н.5.019	Количество 2	6.65Г.029	Количество 2	В32УХЛ2
26					
27					
28					
29					
30					
31					—
32					
33	М8-6Н.5.019		8.65Г.029		В42УХЛ2
34					
35					
36					
37					
38					
39	М6-6Н.5.019		6.65Г.029		—
40					
41	М10-6Н.5.019		10.65Г.029		В54УХЛ2
42					
43					
44					
45					
46					
47	М6-6Н.5.019		6.65Г.029		—
48					

Инв. № подл. 418-15 | Подп. и дата 13.01.93 | Взам. инв. № | Инв. № дубл. | Подп. и дата

Изм.	Лист	№ докум.	Подп.	Дата

ТМ4-2097-92

Копировал

Лист 5

Формат А4

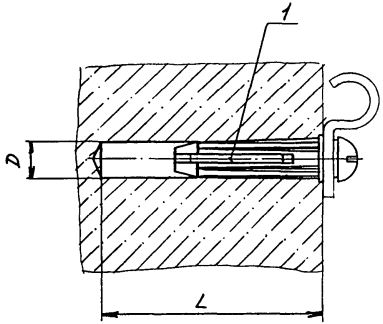

Пример условного обозначения крепления скобы С06У2 на бетонной (кирпичной) стене дюбелем У656У3:

Дюбель У656У3 ТМ4-2098-92. Крепление 1.

Условное наименование	Скоба ТУ36.22.19.06-001-89	Размеры, мм		Поз. 1 Дюбель ТУ36-941-79
		D	L	Количество 1 Условное наименование
1	С06У2	6	40	У656У3
2	С08У2			
3	С010У2	8	55	У658У3
4	С012У2			
5	С014У2			
6	С016У2			

Технические требования по РТМ 36.6-87.

				Взамен	ТМ4-2098-92
				Группа	
Изм.	Лист	№ докум.	Подп.	Дата	Крепление скобы на бетонной (кирпичной) стене
Разраб.		Бахтеярова		28.10.92	
Пров.		Крупнова		17.11.92	
П.отец		Чудинов	7.12.92		Рег. №
Н.контр.		Крюкова		2.12.92	
Утв.		Гуров			Срок введения

Лит.	Масса	Масштаб
	—	2:1
Лист	Листов 1	

Инв. № подл.	Подп. и дата	Взам. инв. №	Инв. № дубл.	Подп. и дата
418-16	13.01.93			

Рис 1

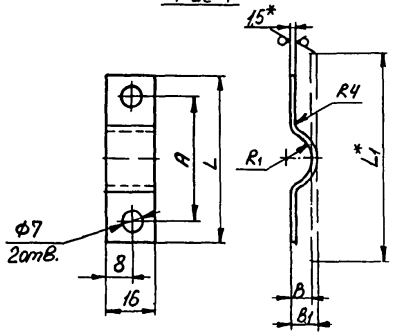

Рис 2

Остальное - см. рис. 1

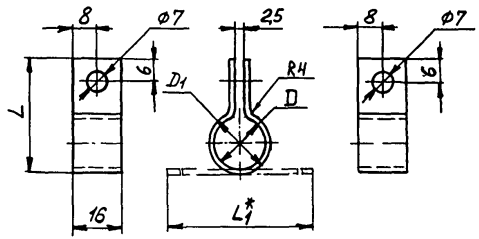

$R_z 80$ (√)

Пример условного обозначения скобы СО-1:
Скоба СО-1 ТК4-3733-92.

Условное наименование	Рис	Размеры, мм A	B	B_1	D	D_1	L	L_1	R_1	Масса кг	Материал Лист х/к 6/5 ГОСТ19904-90 К270В-Ч-ПТ ГОСТ16523-89
СО-1	1	40	7	8,5	–	–	52	57	8	0,01	16х57
СО-2			8	9,5				60	9		16х60
СО-3		47	11	12,5			59	70	12		16х70
СО-4		52	13	14,5			64	77	14,5		16х77
СО-5		59	17	18,5			71	89	18	0,02	16х89
СО-6		73	24	25,5			85	111	25		16х111
СО-7		85	30	31,5			97	130	31		16х130
СО-8	2	–	–	–	16	19	35	84	–	0,01	16х84
СО-9					18	21	37	90		0,02	16х90
СО-10					24	27	43	109			16х109
СО-11					29	32	48	125			16х125
СО-12					36	39	55	147		0,03	16х147
СО-13					50	53	69	191		0,04	16х191
СО-14					62	65	81	229			16х229

1. * Размеры для справок.
2. Остальные технические требования по ТК4-570-81

					Взамен	ТК4-3733-92
					Группа	
Изм.	Лист	№ докум.	Подп.	Дата	Скоба	Лит. / Масса / Масштаб
Разраб.		Бахтерева		21.12.92		См. табл. —
Пров.		Крупнова		21.12.92		Лист / Листов 1
Гл. спец.		Чудинов		21.12.92	Рег. №	
Н. контр.		Кологева		23.12.92		
Утв.		Гуров		23.12.92	Срок введения	

Инв. № подл. | Подп. и дата | Взам. инв. № | Инв. № дубл. | Подп. и дата
4.12-1ГЛ 13.01.93 84

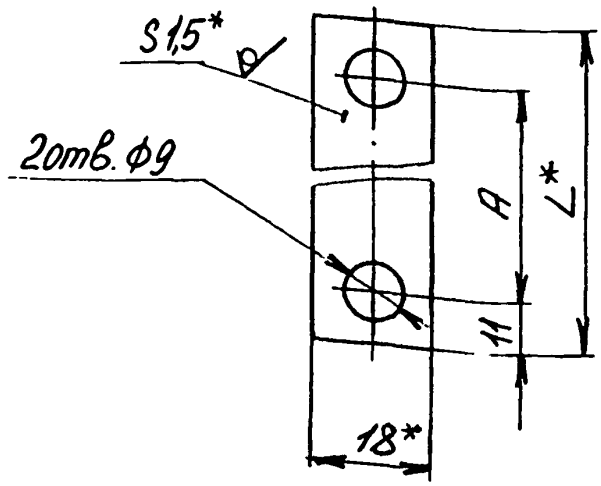

Условное наименование	Размеры, мм		Масса, кг	Материал
	A	L		Лист х/к Б1,5 ГОСТ19904-90 / ОК360В-3-III ГОСТ16523-89
П-1	52	74	0,02	18×74
П-2	58	80		18×80
П-3	65	87		18×87
П-4	85	107		18×107
П-5	105	127	0,03	18×127

Пример условного обозначения полосы П-1:
Полоса П-1 ТК4-3734-92

1. * Размеры для справок.
2. Остальные технические требования по ТК4-570-81.

Взамен					ТК4-3734-92	
Группа						
Изм.	Лист	№ докум.	Подп.	Дата	Полоса	Лит / Масса / Масштаб
Разраб.		Бахтеярова		24.11.92		См.табл. / —
Пров.		Крупнова		17.11.92		Лист / Листов 1
Гл.спец.		Чудинов		7.12.92	Рег.№	
Н.контр.		Крюкова		09.12.92	Срок введения	
Утв.		Гуров				

Инв. № подл. 418-18 | Подп. и дата 13.01.93 | Взам. инв. № | Инв. № дубл. | Подп. и дата

Копировал

Формат А4

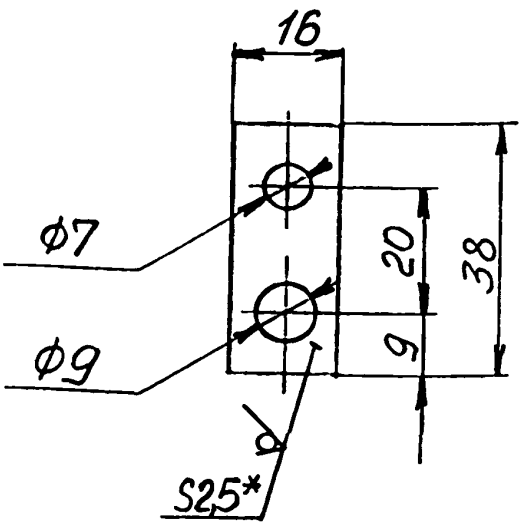

Пример условного обозначения ушка У-1:
Ушко У-1 ТК4-3735-92

1. * Размер для справок.
2. Материал – Листх/к $\frac{Б2,5\ ГОСТ\ 19904-90}{ОК360В-3-III\ ГОСТ\ 16523-89}$.

3 Остальные технические требования по ТК4-570-81.

Взамен					ТК4-3735-92	
Группа						
Изм	Лист	№ докум.	Подп.	Дата	Ушко У-1	Лит / Масса 0,01 / Масштаб 1:1
Разраб.		Бахтеярова		24.11.92		
Пров.		Крупнова		17.11.92		Лист / Листов 1
Т.спец.		Чудинов		7.12.92	Рег.№	
Н.контр.		Крюкова		09.12.92	Срок введения	
Утв.		Гуров				

Инв.№ подл. 418-19 | Подп. и дата 13.01.93 | Взам.инв.№ | Инв.№ дубл. | Подп. и дата

Копировал

Формат А4

Rz60/(√)

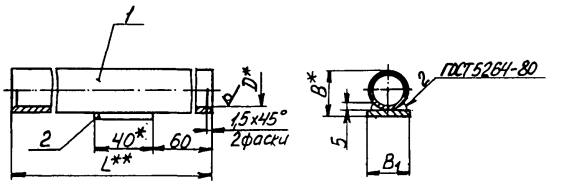

Условное наименование	Размеры, мм			Поз.1 Гильза	Поз.2 Планка Лист×/к 625ГОСТ19904-90 ОК3608-3-III ГОСТ16523-89
				Количество	
	D*	B	B_1^*	1	1
				Условное наименование	
Г-1	26	34,5	34	Труба 32×3 ГОСТ8734-75 / 620ГОСТ8733-74	40×34
Г-2	36	44,5	44	Труба 42×3 ГОСТ8734-75 / 620ГОСТ8733-74	40×44
Г-3	42	50,5	50	Труба 48×3 ГОСТ8734-75 / 620ГОСТ8733-74	40×50
Г-4	54	62,5	62	Труба 60×3 ГОСТ8734-75 / 620ГОСТ8733-74	40×62
Г-5	67	75,5	75	Труба 73×3 ГОСТ8734-75 / 620ГОСТ8733-74	40×75

Пример условного обозначения гильзы Г-1:
Гильза Г-1 ТК4-3736-92.

1. * Размеры для справок.
2. ** Размер определяется при проектировании.
3. Деталь поз.1 допускается изготавливать из отрезков некондиционных стальных труб соответствующего диаметра.
4. Остальные технические требования по ТК4-570-81.

Изм.	Лист	№ докум.	Подп.	Дата	Взамен	ТК4-3736-92
Разраб.		Бахтеярова		7.12.92	Группа	
Пров.		Крупнова		7.11.92	Гильза	Лит. / Масса / Масштаб: — / —
Гл. спец.		Чудинов		7.12.92	Рег. №	Лист / Листов 1
Н. контр.		Крюкова		7.12.92	Срок введения	
Утв.		Гуров				

Инв. № подл. 41К-20 | Подп. и дата 13.01.93 | Взам. инв. № | Инв. № дубл. | Подп. и дата

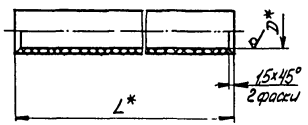

Условное наименование	D	Материал Труба ПВХЭП ТУ6-19-215-83
Г-1	45	У50
Г-2	57	У63
Г-3	68	У75

Пример условного обозначения гильзы Г-1:
Гильза Г-1 ТК4-3737-92

1. * Размер определяется при проектировании.
2. Остальные технические требования по ТК4-570-81.

Взамен					ТК4-3737-92	
Группа						
Изм.	Лист	№ докум.	Подп.	Дата	Гильза	Лит. / Масса / Масштаб
Разраб.	Бахтарова			27.10.92		— / —
Пров.	Крупнова			7.11.92		Лист / Листов 1
Гл. спец.	Чудинов			7.12.92	Рег. №	
Н. контр.	Крюкова			29.12.92		
Утв.	Гуров				Срок введения	

Инв. № подл.	Подп. и дата	Взам. инв. №	Инв. № дубл.	Подп. и дата
4417-21	17.01.9			

gost.e-ecolog.ru