МОНТАЖНЫЕ ЧЕРТЕЖИ

СПОСОБЫ УСТАНОВКИ НЕСУЩИХ И ОПОРНЫХ КОНСТРУКЦИЙ ЭЛЕКТРИЧЕСКИХ И ТРУБНЫХ ПРОВОДОК

ЧАСТЬ 2

КОРОБА

СТМ 4-25-92 ч.2

(Взамен сб.56)

gost.e-ecolog.ru

И «Проектмонтажавтоматика»
1995

МОНТАЖНЫЕ ЧЕРТЕЖИ

УТВЕРЖДАЮ
Заместитель Генерального
директора ассоциации
"Монтажавтоматика"
М.Б.Полищук
22.09.92

СПОСОБЫ УСТАНОВКИ НЕСУЩИХ И ОПОРНЫХ КОНСТРУКЦИЙ ЭЛЕКТРИЧЕСКИХ И ТРУБНЫХ ПРОВОДОК

ЧАСТЬ 2

КОРОБА

СТМ4-25-92 ч.2

(Взамен сб. 56)

Рег. №66-92

Дата введения 01.01.93

Главный инженер Н.А.Рыжов

Начальник отдела А.М.Гуров

© ГПКИ "Проектмонтажавтоматика"

1992

Ф2.105(А4)

Инв.№ подл.	Подп. и дата	Взам.инв. №	Инв.№ дубл.	Подп. и дата
4035-1	1.10.92			

Копировал

Формат А4

Обозначение	Наименование
ТМ4-522-92	Секция прямая Установка на стене горизонтальная, однорядная
ТМ4-523-92	Секция прямая Установка на стене горизонтальная, двухрядная по горизонтали
ТМ4-524-92	Секция прямая Установка на стене горизонтальная, двухрядная по вертикали
ТМ4-525-92	Секция прямая Установка на стене горизонтальная, трехрядная по вертикали
ТМ4-526-92	Секция прямая Установка на стене горизонтальная, четырехрядная по вертикали
ТМ4-527-92	Секция прямая Переход горизонтальный
ТМ4-528-92	Секция прямая Установка на стене вертикальная, однорядная
ТМ4-529-92	Секция прямая Установка на стене вертикальная, двухрядная
ТМ4-530-92	Секция прямая Установка на стене плашмя
ТМ4-535-92	Секция угловая Обход угла наружного, однорядный
ТМ4-536-92	Секция угловая Обход угла наружного, двухрядный
ТМ4-537-92	Секция угловая Обход угла внутреннего, однорядный
ТМ4-538-92	Секция угловая Обход угла внутреннего, двухрядный
ТМ4-539-92	Секция угловая вертикальная Установка на стене
ТМ4-542-92	Секция угловая вертикальная Установка на стене
ТМ4-543-92	Секция угловая Установка на стене плашмя

Инв.№ подл. | Подп. и дата | Взам.инв.№ | Инв.№ дубл. | Подп. и дата
405-1 | 1.10.92

Изм.	Лист	№ докум.	Подп.	Дата	СТМ4-25-92 ч.2			
Разраб.		Сучкова		10.92	Способы установки несущих и опорных конструкций электрических и трубных проводок. Часть 2. Короба. Ведомость документов	Лит.	Лист 2	Листов 5
Пров.		Крушкова		10.92				
Н.контр.		Крюкова		10.92				
Утв.								

Формат А4 (210×297) 42.108-5а.11.92

Обозначение	Наименование
ТМ4-544-92	Секция тройниковая Ответвление горизонтальное
ТМ4-545-92	Секция прямая Установка на стене с выступающими колоннами
ТМ4-546-92	Секция угловая Обход препятствия однорядный
ТМ4-547-92	Секция угловая Обход препятствия двухрядный
ТМ4-548-92	Секция прямая Установка между колоннами горизонтальная
ТМ4-549-92	Секция прямая Установка на перекрытии горизонтальная
ТМ4-2076-92	Секция тройниковая Установка на перекрытии горизонтальная
ТМ4-2077-92	Секция прямая Установка на колонне вертикальная, однорядная
ТМ4-2078-92	Секция прямая Установка на колонне вертикальная, двухрядная
ТМ4-2079-92	Секция прямая Установка на колонне вертикальная, двухрядная
ТМ4-2080-92	Соединение коробов подвижное для компенсации температурных расширений
ТМ4-2081-92	Крепление кронштейна на бетонной (кирпичной) стене
ТМ4-2082-92	Обхват Установка на колонне
ТМ4-2083-92	Обхват Установка на колонне
ТМ4-2084-92	Обхват Установка на колонне
ТМ4-2085-92	Обхват Установка на колонне

Инв.№ подл. | Подп. и дата | Взам.инв.№ | Инв.№ дубл. | Подп. и дата
405-1 | 1.10.92

Изм.	Лист	№ докум.	Подп.	Дата	СТМ4-25-92 ч.2	Лист 3

Копировал Формат А4

ОБЩИЕ УКАЗАНИЯ

Сборник монтажных чертежей "Способы установки несущих и опорных конструкций электрических и трубных проводок.Часть 2. Короба",предусматривает основные способы установки и крепления стальных коробов (секций прямых,угловых,тройниковых ТУ36-II09) к элементам строительных конструкций зданий и сооружений.

Сборник предназначен для проектирования и монтажа электрических и трубных проводок в коробах.

В качестве опорных конструкций тяжелой серии для установки и крепления коробов разработаны кронштейны,подвесы и т.п., которые представлены в сборнике СТК4-25-92 ч.2 "Узлы и детали несущих и опорных конструкций электрических и трубных проводок."

Для определения несущей способности опорных конструкций были проведены прочностные расчеты,которые приведены в таблице по определению нагрузок на опорные конструкции.По этой же таблице определено расстояние между опорами для наружных и производственных помещений равное 4м.

Крепление кронштейнов к стене следует производить в соответствии с черт. ТМ4-2081,где указана расчетная нагрузка на опору Q, осевое (выдергивающее) усилие на дюбель Р,а также тип и количество дюбелей для каждого кронштейна.

Установка коробов должна выполняться в соответствии с требованиями настоящих чертежей.

Настоящий сборник выпущен взамен сб. 56 "Способы установки и крепления стальных коробов"(I97Iг. издания) в связи с выпуском новых модификаций коробов,заменой старых опорных конструкций новыми,более компактными и менее металлоемкими.Увеличено количество способов установки коробов.

Сборник 56 аннулирован.

Таблица
по определению нагрузок на опорные конструкции

	Короба		
	СШ100	СШ150	СШ200
Полезная распределенная нагрузка по ТУ, максимальная Н/м	I50	280	400
Максимальная нагрузка при полном объемном заполнении кабелем с медными жилами, Н/М	I50	280	400
Собственный вес несущих конструкций, Н/м	53,9	80,5	I06,5
Монтажная сосредоточенная нагрузка. Расчетная нагрузка, Н	I00	I00	I00
Расчетный шаг опор при нагружении медными кабелями, м	4	4	4
Расчетная нагрузка на опору. Н	976	I624	2247
Нагрузка,принятая к расчету для серийных конструкций, Н	976	I624	2247
Серия опорных конструкций	Тяжелая		

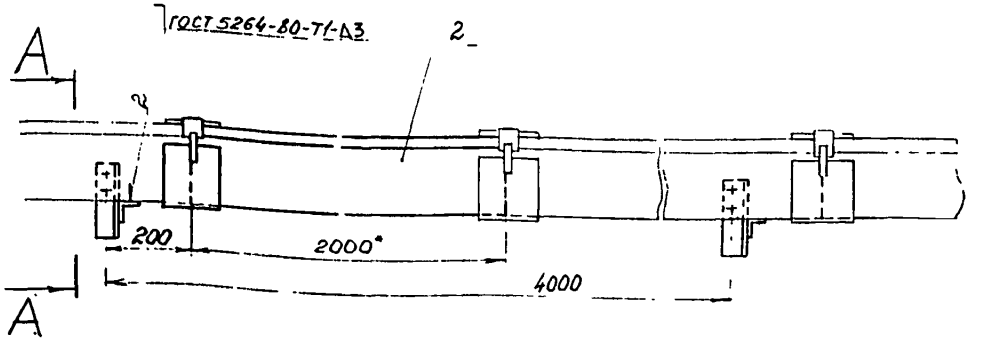

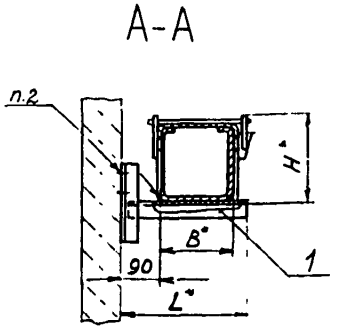

Условное наименование	Размеры, мм			Поз 1 Кронштейн ТКУ-3687-92	Поз.2 Секция прямая ТУ36-1109-77
	B*	H*	L*	Количество	
				1	1
				Условное наименование	
1	100	114	220	К-84	СП 100 У3
2	150	164	270	К-85	СП 150 У3
3	200	214	320	К-86	СП 200 У3

Пример условного обозначения установки секции прямой СП200:
Секция прямая СП200. ТМ4-522-92. Установка 3

1.* Размеры для справок.
2. Крепление по ТМ4-2081-92.
3. Соединение прямых секций коробов между собой и с фасонными элементами производить в соответствии с ТТП4.01200.21000 карта 4.20288.21008 и ТИ4.25290.11101.

Изм	Лист	№ докум	Подп	Дата	Взамен	ТМ4-522-92		
					Группа			
Разраб		Сучкова			Секция прямая Установка на стене горизонтальная, однорядная	Лит	Масса	Масштаб
Пров		Крупнова		21.08.92			-	-
Гл спец		Чудинов				Лист	Листов 1	
Н контр		Крюкова			Рег № 66-92			
Утв		Гуров		5.09.92	Срок введения 01.01.93			

Копировал

Формат А3

Инв № подл	Подп и дата	Взам инв №	Инв № дубл	Подп. и дата
405-2	1.10.92			

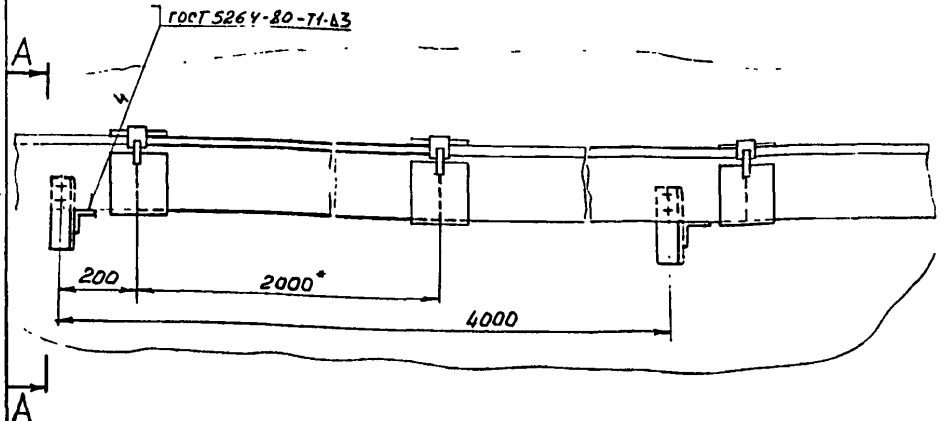

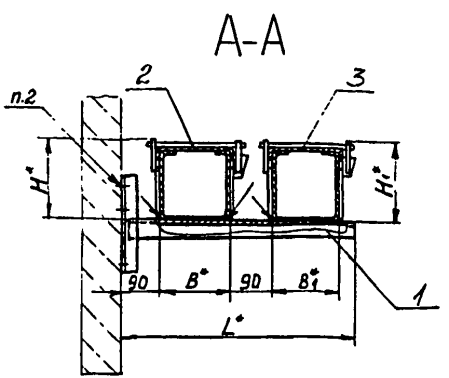

Условное наименование	Размеры, мм					Поз.1 Кронштейн ТК4-3687-92	Поз.2 Секция прямая ТУ36-1109-79	Поз.3
	B*	B1*	H*	H1*	L*	Количество		
						1	1	1
						Условное наименование		
1	100	100	114	114	410	К-114	СП 100 УЗ	СП 100 УЗ
2		150		164	460	К-115		СП 150 УЗ
3		200		214	510	К-116		СП 200 УЗ
4	150	150	164	164			СП 150 УЗ	СП 150 УЗ
5		100		114	460	К-117	СП 150 УЗ	СП 100 УЗ
6		200		214	560	К-118		СП 200 УЗ
7	200		214		610	К-119		
8		100		114	510	К-116	СП 200 УЗ	СП 100 УЗ
9		150		164	560	К-118		СП 150 УЗ

Пример условного обозначения установки секции прямой СП100 и секции прямой СП 150:

Секция прямая СП 100 и СП150. ТМ4-523-92

Установка 2

1.* Размеры для справок.

2. Крепление по ТМ4-2081-92.

3. Соединение прямых секций коробов между собой и с фасонными элементами производить в соответствии с ТП4.01200.21000 карта 4.20288.21008 и ТИ4.25290.11101.

Взамен						ТМ4-523-92	
Группа							
Изм.	Лист	№ докум.	Подп.	Дата	Секция прямая Установка на стене горизонтальная, двухрядная по горизонтали	Лит	Масса	Масштаб
Разраб.		Сучкова		10.01.92			-	-
Пров.		Крупнова		21.01.92		Лист	Листов 61	
Гл. спец.		Чуйкина		10.01.92	Рег. № 66-92			
Н. контр.		Брюхова		17.01.92				
Утв.		Гуров		5.02.92	Срок введения 01.01.92			

Инв. № подл. | Подп. и дата | Взам. инв. № | Инв. № дубл. | Подп. и дата

ТМ4-3

Госпроектсбыт

Формат А3

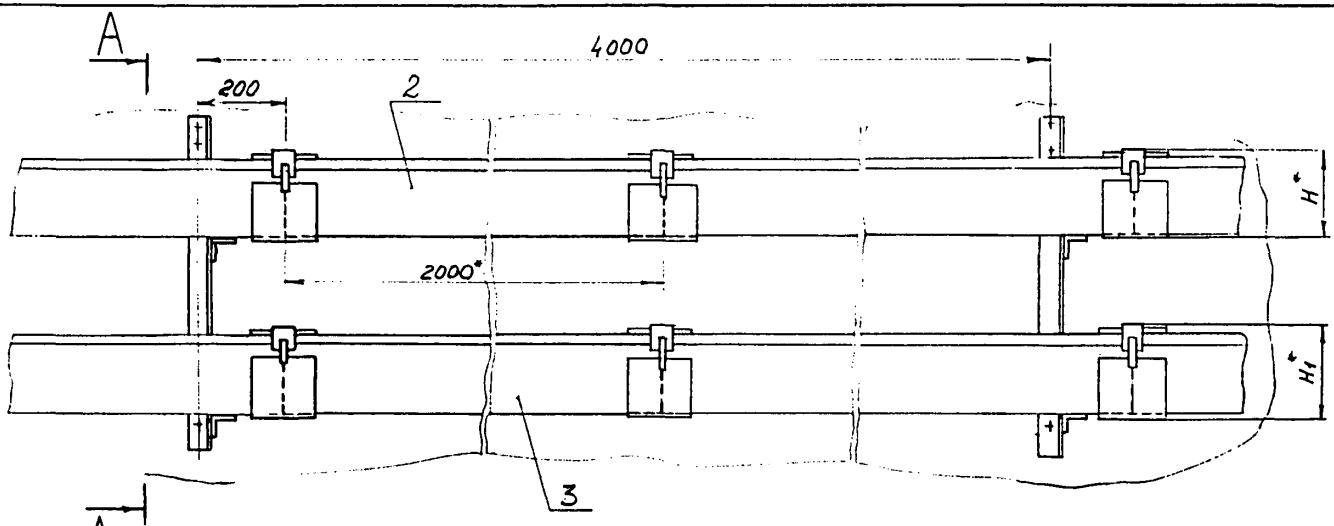

A-A

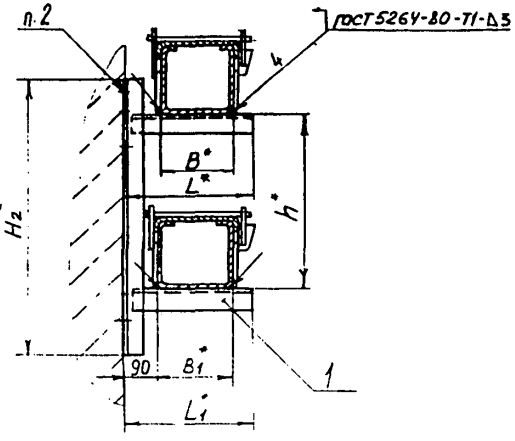

Пример условного обозначения установки секции прямой СП100 и секции прямой СП150 на кронштейне двухрядном КД-2 :

Секция прямая СП100 и СП150. ТМ4-524-92

Установка 2

1. * Размеры для справок.
2. Крепление по ТМ4-2081-92.
3. Соединение прямых секций коробов между собой и с фасонными элементами производить в соответствии с ТТП4.01200.21000 карта 4.20288.21008 и ТИ4.25290.11101.

					Взамен	ТМ4-524-92		
					Группа			
Изм	Лист	№ докум	Подп.	Дата	Секция прямая Установка на стене горизонтальная, двухрядная по вертикали	Лит	Масса	Масштаб
Разраб.		Сучкова	Сучкова	10.08.92			–	–
Пров		Крупнова	Крупнова	21.08.92		Лист 1	Листов 2	
Гл спец		Чудинов		4.09.92	Рег № 66-92			
Н контр		Крюкова		14.09.92				
Утв		Гуров		5.01.92	Срок введения 01.01.93			

Копировал

Формат А3

Инв № подл	Подп. и дата	Взам инв №	Инв № дубл.	Подп. и дата
405-4	7.10.92			

Условное наименование	Размеры, мм								Поз 1 Кронштейн двухрядный ТКЧ-3688-92	Поз 2 Секция прямая ТУ 36-1109-77	Поз 3
									Количество		
	B^*	B_1^*	h^*	H^*	H_1^*	H_2^*	L^*	L_1^*	1	1	1
									Условное наименование		
1	100	100	250	114	114	400	220	220	КД-1	СП 100 УЗ	СП 100 УЗ
2		150	350		164	500		270	КД-2		СП 150 УЗ
3		200	450		214	600		320	КД-3		СП 200 УЗ
4	150	150	350	164	164	500	270	270	КД-4	СП 150 УЗ	СП 150 УЗ
5		100	250		114	400		220	КД-5		СП 100 УЗ
6		200	450		214	600		320	КД-6		СП 200 УЗ
7	200			214			320		КД-7	СП 200 УЗ	
8		100	250		114	400		220	КД-8		СП 100 УЗ
9		150	350		164	500		270	КД-9		СП 150 УЗ

Инв. № подл.	Подп. и дата	Взам. инв. №	Инв. № подл.	Подп. и дата
405-4	1.10.92			

Изм.	Лист	№ докум.	Подп.	Дата

ТМ 4-524-92

Лист 2

Копировал

Формат А3

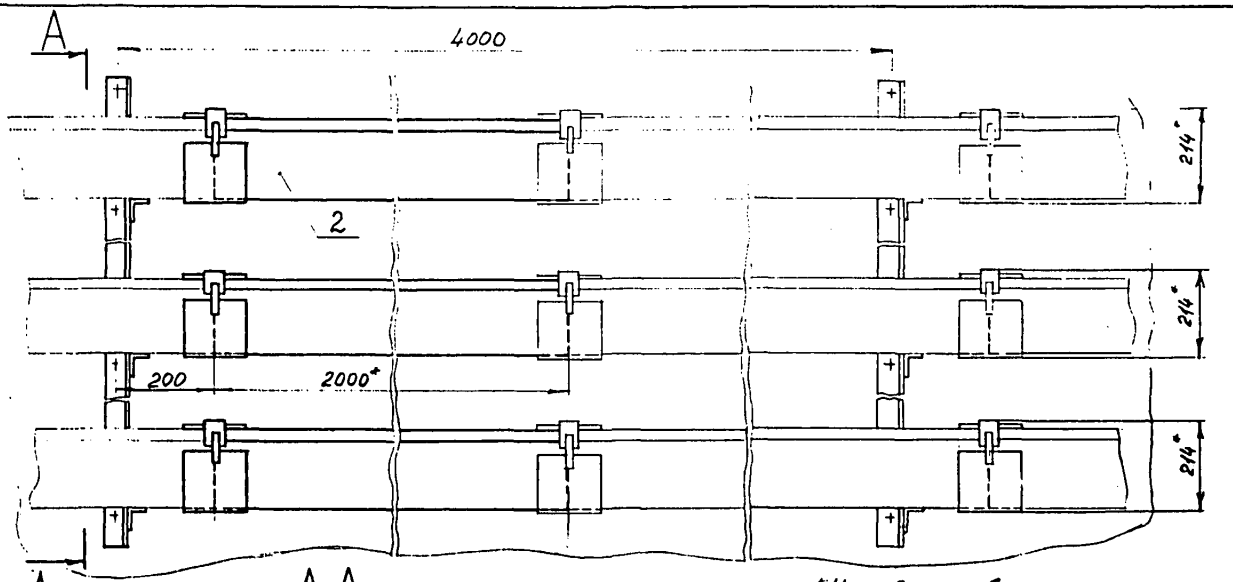

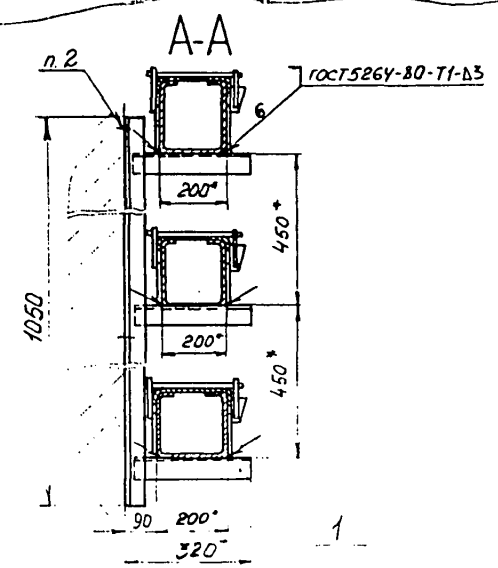

*Условное обозначение установки секции прямой СП200 на кронштейне трёхрядном КТ-1:
Секция прямая СП200. ТМ4-525-92
Установка 1

1.* Размеры для справок.
2. Крепление по ТМ4-2081-92.
3. Соединение прямых секций коробов между собой и с фасонными элементами производить в соответствии с ТТП4.01200.21000 карта 4.20288.21008 и ТИ4.25290.11101.

					Взамен	ТМ4-525-92		
					Группа			
Изм	Лист	№ докум	Подп	Дата	Секция прямая Установка на стене горизонтальная, трехрядная по вертикали	Лит	Масса	Масштаб
Разраб		Сучкова		10.05.92			-	-
Пров.		Крупнова		21.05.92		Лист 1	Листов 2	
Гл спец		Чудинов		4.09.92	Рег. № 66-92			
Н контр		Крюкова		7.09.92				
Утв.		Гуров		5.09.92	Срок введения 01.01.93			

Копировал

Формат А3

Инв. № подл.	Подп. и дата	Взам. инв. №	Инв. № дубл.	Подп. и дата
405-5	1.10.92			

Условное наименование	Поз 1 Кронштейн трехрадный ТК4-3689-92	Поз. 2 Секция прямая ТУ36-1109-77
	Количество	
	1	3
	Условное наименование	
1	КТ-1	СП 200 43

Инв. № подл. | 405-5 | Подп. и дата | 7.10.92 | Взам. инв. № | Инв. № дубл. | Подп. и дата

Изм.	Лист	№ докум.	Подп.	Дата	ТМ4-525-92	Лист 2

Копировал

Формат А4

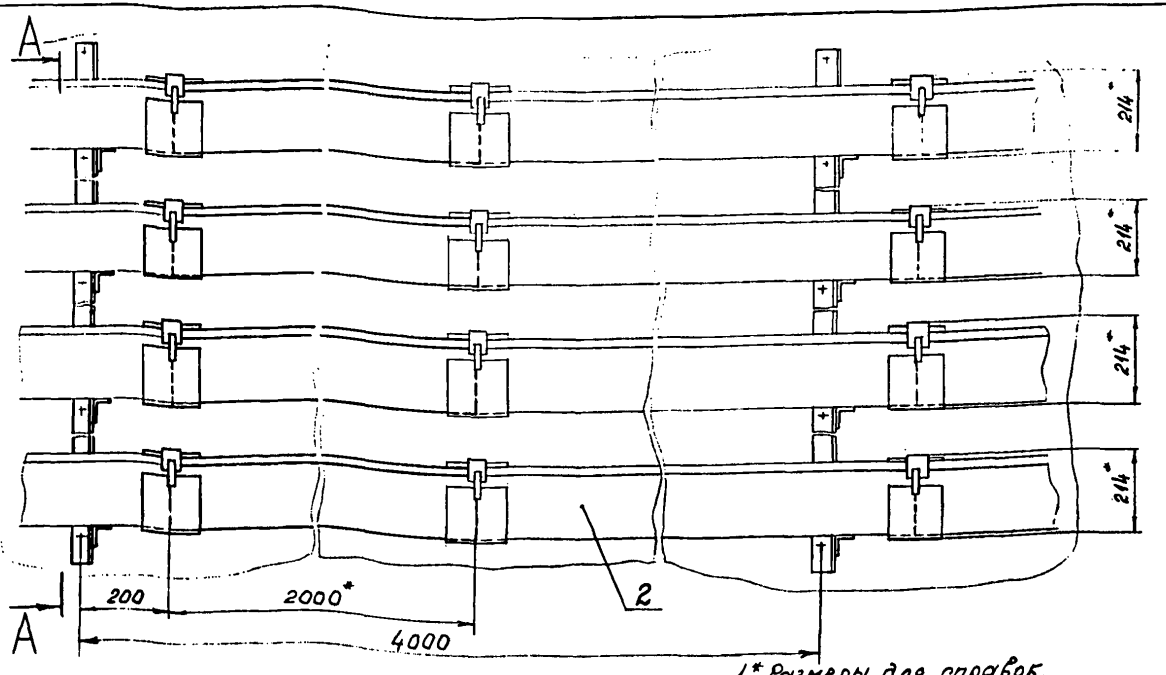

Условное обозначение установки секции прямой СП200 на кронштейне четырехрядном КЧ-1:

Секция прямая СП200. ТМ4-526-92

Установка 1

1.* Размеры для справок.

2. Крепление по ТМ4-2081-92.

3. Соединение прямых секций коробов между собой и фасонными элементами производить в соответствии с ОТП4.01200.21000 карта 4.20288.21008 и ТИ4.25290.11101.

					Взамен	ТМ4-526-92	
					Группа		
Изм.	Лист	№ докум.	Подп.	Дата	Секция прямая Установка на стене горизонтальная, четырёхрядная по вертикали	Лит.	Масса	Масштаб
Разраб.		Сучкова		01.93			-	-
Пров.		Крупнова		01.93		Лист 1	Листов 2	
Гл. спец.		Худинов		01.93				
Н. контр.		Крюкова		01.93	Рек. № 66-92			
Утв.		Гуров		1993	Срок введения 01.01.93			

Инв. № подл. | Подп. и дата | Взам. инв. № | Инв. № дубл. | Подп. и дата

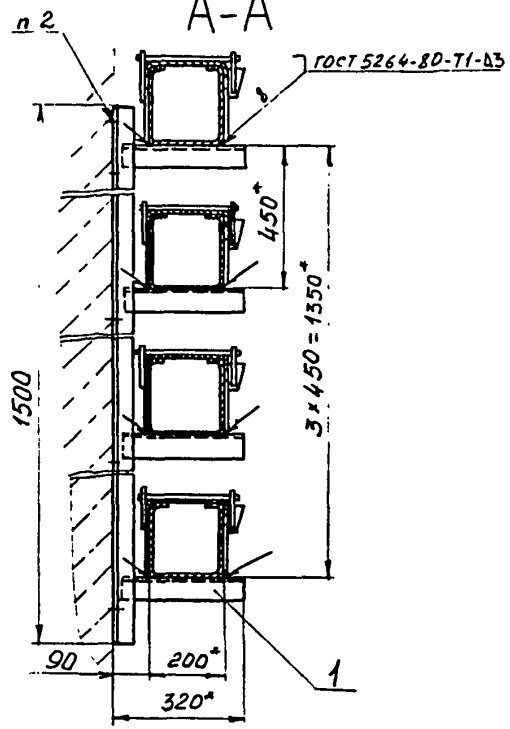

Условное наименование	Поз. 1 Кронштейн четырёхрядный ТКЧ-3690-92	Поз. 2 Секция прямая ТУ36-1109-77
	Количество	
	1	4
	Условное наименование	
1	КЧ-1	СП 200 УЗ

Изм	Лист	№ докум	Подп	Дата

ТМ4-526-92

Лист 2

Копировал

Формат А.

Инв. № подл. | Подп. и дата | Взам. инв. № | Инв. № дубл. | Подп. и дата

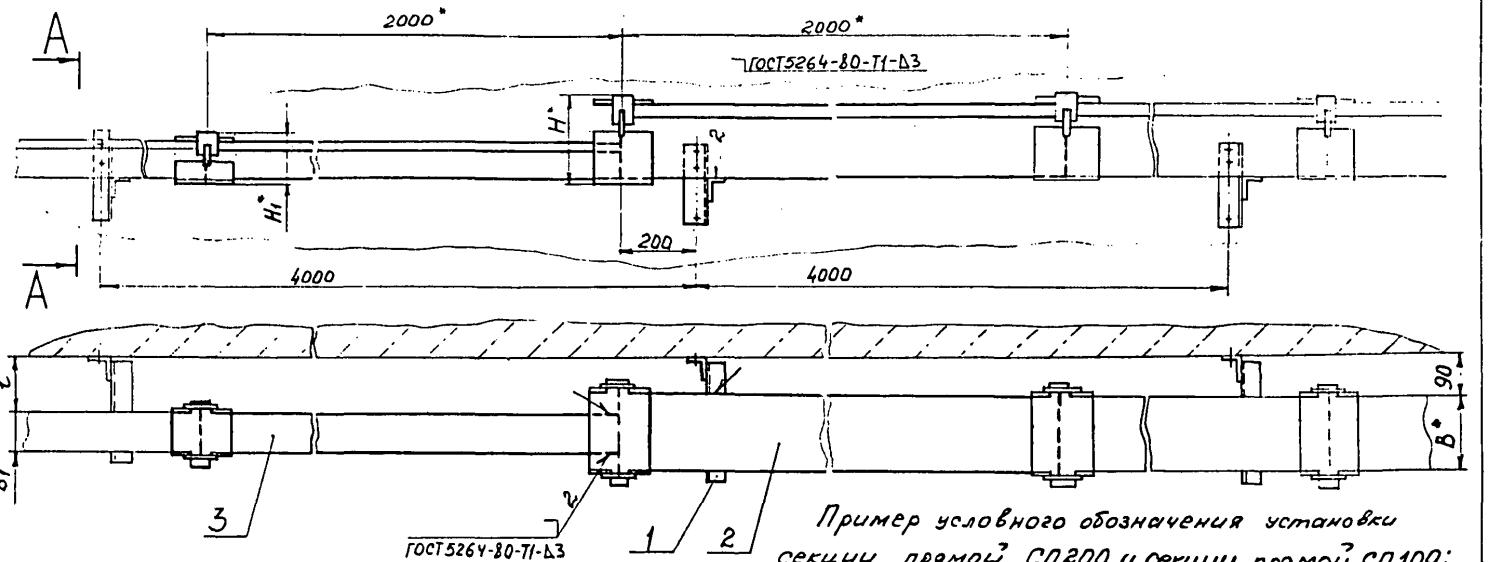

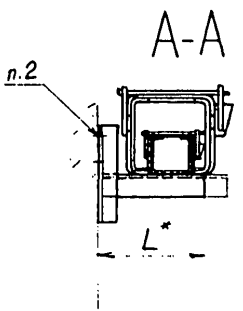

Пример условного обозначения установки секции прямой СП200 и секции прямой СП100:
Секция прямая СП200 и СП100 ТМ4-527-92. Установка 1

1* Размеры для справок.

2. Крепление по ТМ4-2081-92.

3 Соединение прямых секций коробов между собой и с фасонными элементами производить в соответствии с ТТП4. 0/200.21000 карта 4.20288 21008 и ТИ4. 25290 11101.

					Взамен	ТМ4-527-92		
					Группа			
Изм	Лист	№ докум	Подп	Дата	Секция прямая Переход горизонтальный	Лит	Масса	Масштаб
Разраб		Сучкова					-	-
Пров		Крупнова				Лист 1	Листов 1	
Гл спец		Чудинов			Рег № 66-92			
Н контр		Крюкова						
Утв		Гуро Е.			Срок введения 01.01.93			

Копировал

Формат А3

Инв. № подл. | Подп. и дата | Взам. инв. № | Инв. № дубл. | Подп. и дата

Условное наименование	Размеры, мм						Поз 1 Кронштейн ТК4-3687-92	Поз 2 Секция прямая ТК4-3696-92
							Количество	
	B^*	B_1^*	H^*	H_1^*	L^*	ℓ	1	1
							Условное наименование	
1	200	100	214	114	270	140	К-111	сп200-1
2	200	150	214	164	295	115	К-112	сп200-2
3	150	100	164	114	245	115	К-113	сп 150-3

Продолжение

Условное наименование	Поз.3 Секция прямая ТУ36-1109-77
	Количество
	1
	Условное наименование
1	сп 100 У3
2	сп 150 У3
3	сп 100 У3

Инв. № подл.	Подп. и дата	Взам. инв. №	Инв. № дубл.	Подп. и дата
405-7	1.12.92			

Изм	Лист	№ докум	Подп	Дата	ТМ4-527-92	Лист 2

Копировал

Формат А4

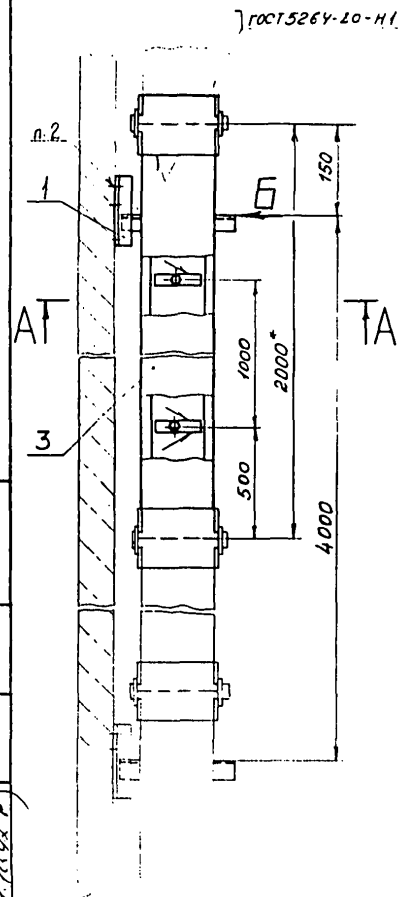

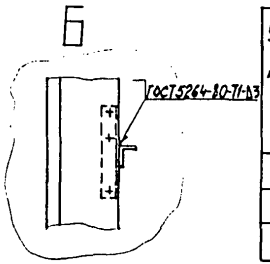

А-А

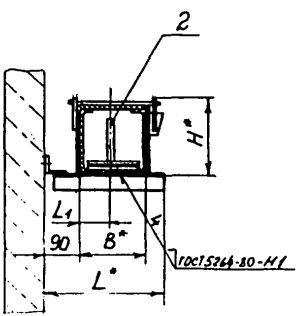

Условное наименование	Размеры, мм				Поз.1 Кронштейн ТКУ-3687-92	Поз.2 Стойка ТКУ-2909-74	Поз.3 Секция прямая ТУ36-1109-77
					Количество		
	B*	L*	L_1	H*	1	2	1
					Условное наименование		
1	100	220	50	114	К-84	ПВ100/1-1	СП 100У3
2	150	270	75	164	К-85	ПВ150/1-1	СП 150У3
3	200	320	100	214	К-86	ПВ200/1-1	СП 200У3

Пример условного обозначения установки секции прямой СП200:

Секция прямая СП200 ТМ4-528-92

Установка 3

1.* Размеры для справок.

2. Крепление по ТМУ-2081-92.

3. Соединение прямых секций коробов между собой и с фасонными элементами производить в соответствии с ТТП4.01200.21000 карта 4.20288.21008 и ТИ4.25290.11101.

Взамен					ТМ4-528-92	
Группа						
Изм	Лист	№ докум	Подп	Дата	Секция прямая Установка на стене вертикальная однорядная	Лит / Масса / Масштаб
Разраб		Сучкова				- / -
Пров		Крупнова				Лист 1
Гл спец		Чудинов			Рее № 66-92	
Н контр		Крюкова				
Утв		Туров			Срок введения 01.01.93	

Копировал

Формат А3

Инв № подл | Подп и дата | Взам. инв № | Инв № дубл | Подп. и дата

405-8 | 1.10.92

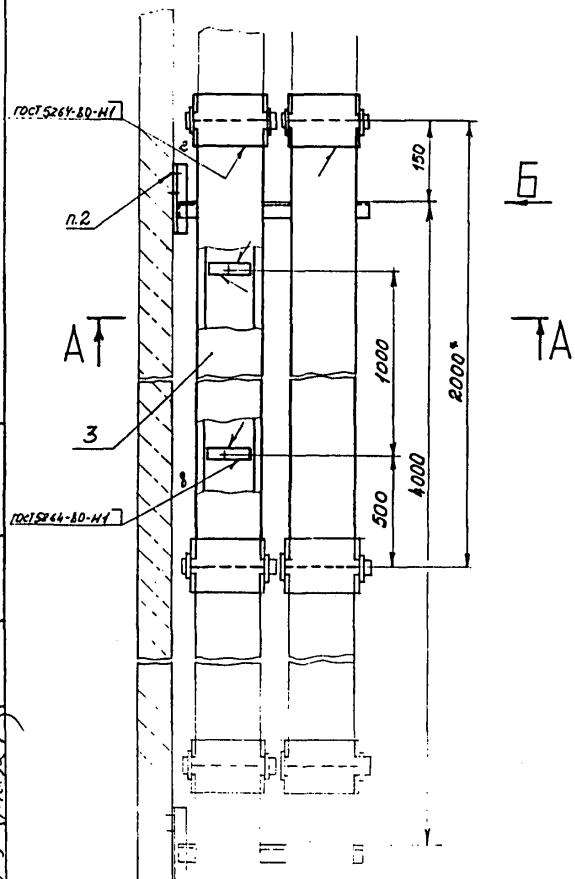

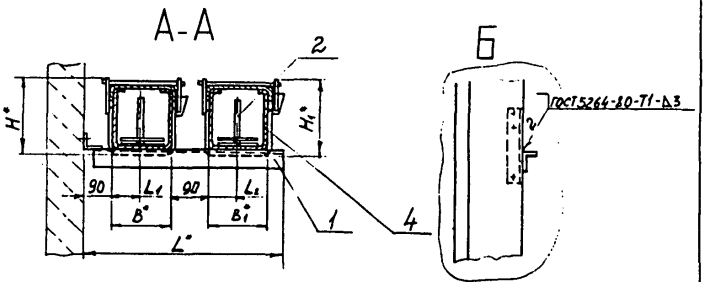

Пример условного обозначения установки секции прямой СП100 и секции прямой СП150:

Секция прямая СП100 и СП150 ТМ4-529-92

Установка 2

1. * Размеры для справок.

2. Крепление по ТМ4-2081-92.

3. Соединение прямых секций коробов между собой производить в соответствии с ТТП4.01200.21000 карта 4.20288.21008 и ТИ4.25290.11101.

					Взамен	ТМ4-529-92		
					Группа			
Изм	Лист	№ докум	Подп	Дата	Секция прямая Установка на стене вертикальная двухрядная	Лит	Масса	Масштаб
Разраб		Сучкова	Сучкова	10.08.92			-	-
Пров		Крупнова	Крупнова	10.08.92		Лист 1	Листов 2	
Гл спец		Чудинов		1.09.92	Рег.№ 66-92			
Н контр		Крюкова		1.09.92				
Утв		Гуров		5.09.92	Срок введения 01.01.93			

Копировал

Формат А3

Инв.№ подл.	Подп. и дата	Взам. инв.№	Инв.№ дубл.	Подп. и дата
405-9	1.10.92			

Условное наименование	Размеры, мм							Поз 1 Кронштейн ТКЧ-3687-92	Поз 2 Стойка ТКЧ-2909-94	Поз 3 Секция прямая ТУ36-1109-77	Поз 4
								Количество			
	B^*	B_1^*	L^*	L_1	L_2	H^*	H_1^*	1	4	1	1
								Условное наименование			
1	100	100	410	50	50	114	114	К-114	ПВ100/1-1	СП 100УЗ	СП 100УЗ
2		150	460		75		164	К-115			СП 150УЗ
3		200	510		100		214	К-116			СП 200УЗ
4	150	150		75	75	164	164		ПВ 150/1-1	СП 150УЗ	СП 150УЗ
5		100	460		50		114	К-117			СП 100УЗ
6		200	560		100		214	К-118			СП 200УЗ
7	200		610	100		214		К 119	ПВ 200/1-1	СП 200УЗ	
8		100	510		50		114	К-116			СП 100УЗ
9		150	560		75		164	К-118			СП 150УЗ

Инв № подл	Подп и дата	Взам инв №	Инв № дубл	Подп и дата
405-9	1 10 92			

Изм	Лист	№ докум	Подп	Дата	ТМ4-529-92	Лист 2

Копировал

формат А3

Рис.1

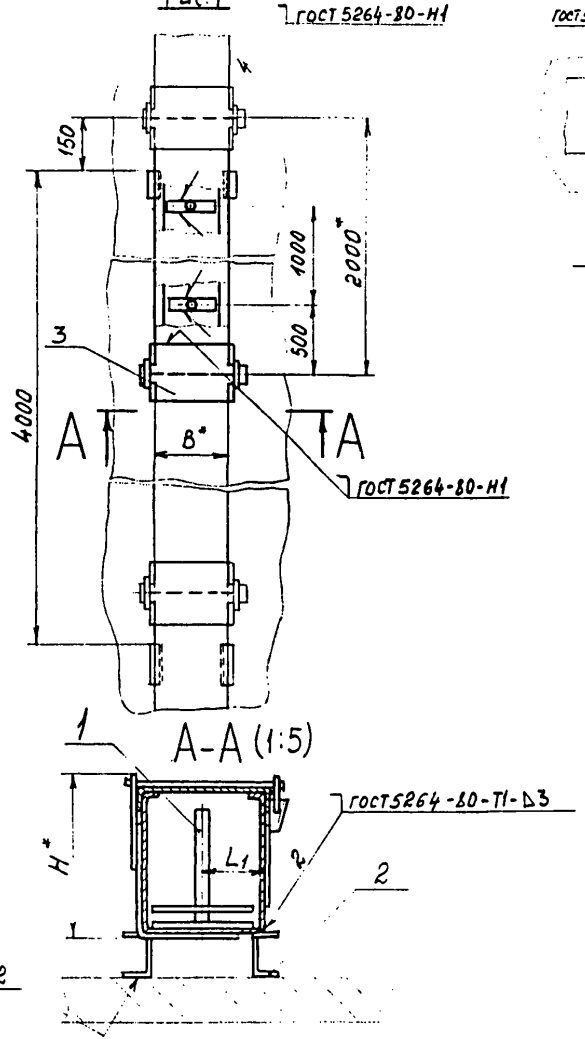

Рис.2

Остальное - см рис.1

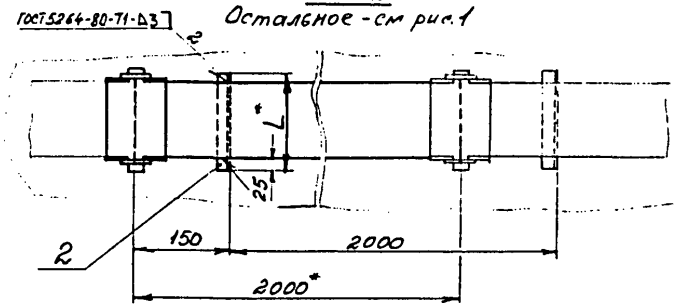

Пример условного обозначения установки секции прямой СП200 вертикально по рис.1:

Секция прямая СП 200. ТМ4-530-92

Установка 3

1.* Размеры для справок.

2. Крепление по ТМ4-2081-92.

3. Соединение прямых секций коробов между собой и с фасонными элементами производите в соответствии с ТТП4.01200.21000 карта 4.20288.21008 и ТИ4.25290.11101.

					Взамен	ТМ4-530-92		
					Группа			
Изм.	Лист	№ докум.	Подп.	Дата	Секция прямая Установка на стене плашмя	Лит	Масса	Масштаб
Разраб.		Сучкова		10.09.92			-	-
Пров.		Крупнова		21.09.92		Лист 1	Листов 2	
Гл.спец.		Чудинов		4.09.92	Рег.№ 66-92			
Н.контр.		Крюкова		14.09.92				
Утв.		Гурсов		5.09.92	Срок введения 01.01.93			

Копировал

Формат А3

Инв.№ подл. | Подп. и дата | Взам.инв.№ | Инв.№ дубл. | Подп. и дата

Условное наименование	Рис.	Размеры, мм				Поз 1 Стойка ТК4-2909-74	Поз 2 Швеллер В60×40×3 Б ГОСТ 8278-83 / 2-Ст3сп ГОСТ 11474-76		
		B^*	L^*	L_1	H^*	Количество 2	Количество –		
						Условное наименование			
1	1	100	—	50	114	ПВ 100/1-1	L=100мм	Количество	2
2		150		75	164	ПВ 150/1-1			
3		200		100	214	ПВ 200/1-1			
4	2	100	150	50	114	ПВ 100/1-1	L=150мм		1
5		150	200	75	164	ПВ 150/1-1	L=200мм		
6		200	250	100	214	ПВ 200/1-1	L=250мм		

Продолжение

Условное наименование	Поз. 3 Секция прямая ТУ36-1109-77
	Количество 1
	Условное наименован.
1	СП 100 У3
2	СП 150 У3
3	СП 200 У3
4	СП 100 У3
5	СП 150 У3
6	СП 200 У3

Подп. и дата | Инв. № дубл. | Взам. инв. № | Подп. и дата | 405-10 | 1.10.92

ТМ4-530-92

Лист 2

Копировал

Формат А2

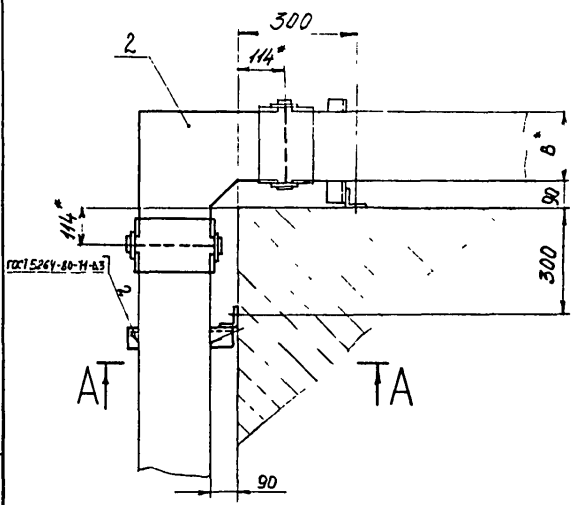

А-А

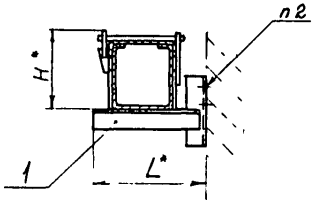

Условное наименование	Размеры, мм			Поз 1 Кронштейн ТКЧ-3687-92	Поз 2 Секция угловая ТУ36-1109-77
				Количество	
	B*	L*	H*	1	1
				Условное наименование	
1	100	220	114	К-84	СУ 100 У3
2	150	270	164	К-85	СУ 150 У3
3	200	320	214	К-86	СУ 200 У3

Пример условного обозначения установки секции угловой СУ200:

Секция угловая СУ200. ТМЧ-535-92

Установка 3

1.* Размеры для справок.

2. Крепление по ТМ4-2081-92

3. Соединение прямых секций между собой и с фасонными элементами производить в соответствии с ТТП4.01200.21000 карта 4.20288.21008 и ТИ4 25290.11101.

Изм	Лист	№ докум	Подп	Дата	Взамен	ТМ4-535-92		
					Группа			
Разраб		Сучкова			Секция угловая Обход угла наружного, однорядный	Лит	Масса	Масштаб
Пров		Крупнова					-	-
Гл спец		Чудинов				Лист	Листов 1	
Н контр		Крюкова			Рег № 66-92			
Утв		Гуров			Срок введения 01 01 93			

Копировал

Формат А3

Инв № подл	Подп и дата	Взам инв №	Инв № дубл	Подп и дата
405-11	1.10.92			

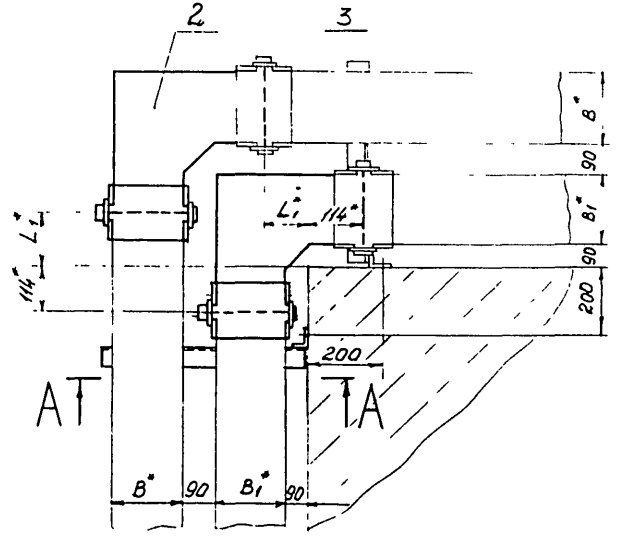

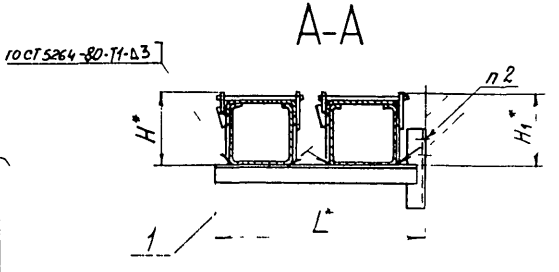

Пример условного обозначения установки секции угловой СУ100 и секции угловой СУ150:

Секция угловая СУ100 и СУ150

ТМ4-536-92. Установка 2

1.* Размеры для справок.
2. Крепление по ТМ4-2081-92.
3. Соединение прямых секций коробов между собой и с фасонными элементами производить в соответствии с ТТП4.01200.21000 карта 4.20288.21008 и ТИ4.25290.11101.

					Взамен	ТМ4-536-92
					Группа	
Изм	Лист	Подпись	Подп	Дата	Секция угловая Обход угла наружного, двухрядный	Лит / Масса / Масштаб
Разраб		Сучкова				- / -
Пров		Крупнова				Лист 1 / Листов 2
Гл спец		Чудинов			Рег № 66 92	
Н контр		Крюкова			Срок введения 01.01.93	
Чтв		Гуров				

Копировал

Формат А3

Инв № подл	Подп и дата	Взам инв №	Инв № дубл	Подп и дата
1105-12	1.10.92			

Условное наименование	Размеры, мм						Поз 1 Кронштейн ТКЧ-3687-92	Поз 2 Секция угловая ТУ36-1109-77
							Количество	
	B^*	B_1^*	L^*	L_1^*	H^*	H_1^*	1	1
							Условное наименование	
1	100	100	410	76	114	114	К-114	СУ 100УЗ
2		150	460	126		164	К-115	
3		200	510	176		214	К-116	
4	150	150		126	164	164		СУ 150УЗ
5		100	460	76		114	К-117	
6		200	560	176		214	К-118	
7	200		610		214		К-119	СУ200УЗ
8		100	510	76		114	К-116	
9		150	560	126		164	К-118	

Продолжение

Условное наименование	Поз. 3 Секция угловая ТУ36-1109-77
	Количество
	1
	Условное наименование
1	СУ 100УЗ
2	СУ 150УЗ
3	СУ 200УЗ
4	СУ 150УЗ
5	СУ 100УЗ
6	СУ200УЗ
7	
8	СУ 100УЗ
9	СУ 150УЗ

Инв. № подл. | Подп. и дата | Взам. инв. № | Инв. № дубл. | Подп. и дата

405-12 | 1.12.92

Изм.	Лист	№ докум.	Подп.	Дата	ТМ4-536-92	Лист 2

Копировал | Формат А4

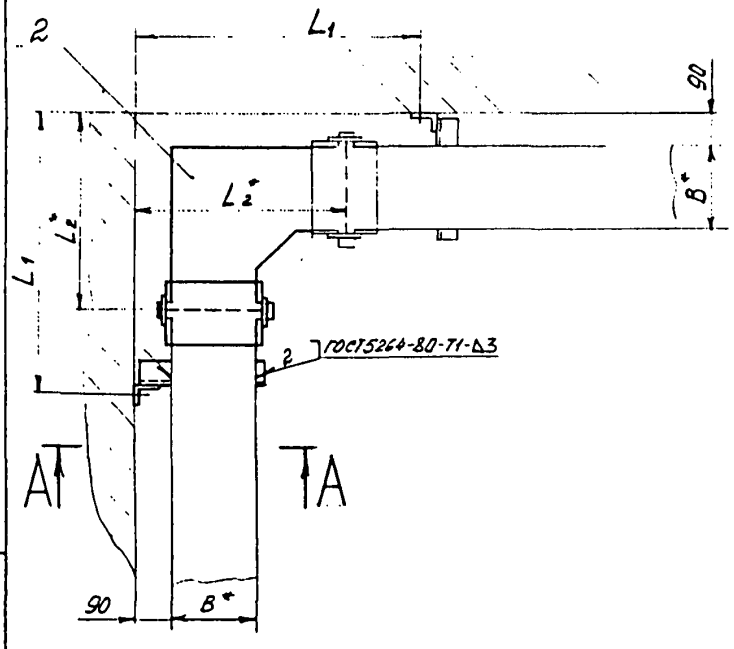

А-А

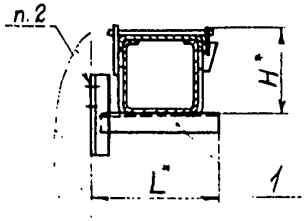

Условное наименование	Размеры, мм					Поз 1 Кронштейн ТК4-3687-92	Поз 2 Секция угловая ТУ36-1109-77
						Количество	
	B^*	L^*	L_1	L_2^*	H^*	1	1
						Условное наименование	
1	100	220	600	394	114	К-84	СУ 100 УЗ
2	150	270	645	444	164	К-85	СУ 150 УЗ
3	200	320	695	494	214	К-86	СУ 200 УЗ

Пример условного обозначения установки секции угловой СУ200:

Секция угловая СУ200 ТМ4-537-92

Установка 3

1. * Размеры для справок.
2. Крепление по ТМ4-2081-92.
3. Соединение прямых секций коробов между собой и с фасонными элементами производить в соответствии с ТТП4.01200.21000 карта 4.20288.21008 и ТИ4.25290.11101.

Взамен					ТМ4-537-92	
Группа						
Изм	Лист	№ докум.	Подп	Дата	Секция угловая Обход угла внутреннего, однорядный	Лит / Масса / Масштаб
Разраб		Сучкова	Сучкова	10.09.92		– / –
Пров		Крупнова	Крупнова	21.09.92		Лист / Листов 1
Гл.спец		Чудинов	[illegible]	21.09.92	Рее № 66-92	
Н.контр		Крюкова	[illegible]	14.09.92		
Утв		Гуров	[illegible]	5.09.92	Срок введения 01.01.93	

Копировал

Формат А3

Инв. № подл. | Подп. и дата | Взам. инв. № | Инв. № дубл. | Подп. и дата

4К5-13 | 1.10.92

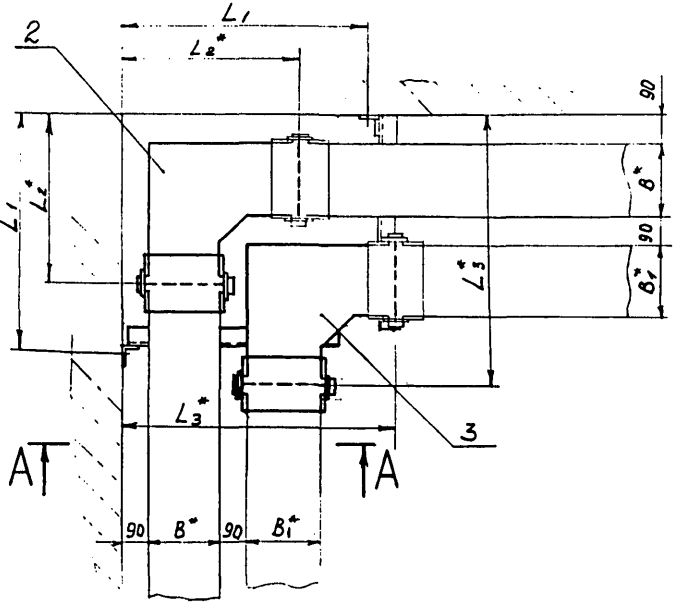

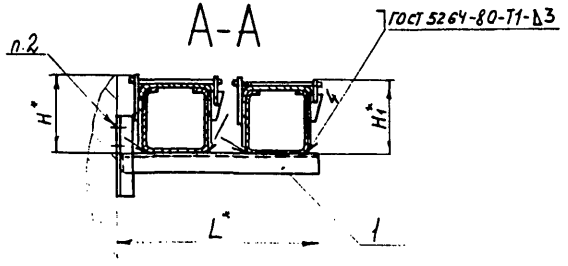

Пример условного обозначения установки секции угловой СУ100 и секции угловой СУ150:

Секция угловая СУ100 и СУ150 ТМ4-538-92. Установка 2

1. * Размеры для справок.
2. Крепление по ТМ4-2081-92.
3. Соединение прямых секций коробов между собой и с фасонными элементами производить в соответствии с ТТП4.01200.21000 карта 4.20288.21008 и ТИ4.25290.11101.

					Взомен	ТМ4-538-92	
					Группа		
Изм	Лист	№ докум	Подп	Дата	Секция угловая Обход угла внутреннего, двухрядный	Лит	Масса	Масштаб
Разраб		Сучкова		10.11.92			-	-
Пров.		Крупнова		21.11.92		Лист 1	Листов 2	
Гл. спец.		Чудинов		21.11.92	Рев № 66-92			
Н. контр		Крюкова		21.11.92				
Утв.		Гуров		21.11.92	Срок введения 01.01.93			

Копировал

Формат А3

Инв. № подл. | Подп. и дата | Взам. инв. № | Инв. № дубл. | Подп. и дата

Таблица 1

Условное наименование	Размеры, мм						Поз.1 Кронштейн ТК4-3687-92	Поз.2 Секция угловая ТУ36-1109-77
	B^*	B_1^*	L^*	L_1	H^*	H_1^*	Количество 1	Количество 1
							Условное наименование	Условное наименование
1	100	100	410	600	114	114	К-114	СУ 100 УЗ
2		150	460			164	К-115	
3		200	510			214	К-116	
4	150	150		650	164	164		СУ 150 УЗ
5		100	460			114	К-117	
6		200	560			214	К-118	
7	200		610	700	214		К-119	СУ 200 УЗ
8		100	510			114	К-116	
9		150	560			164	К-118	

Продолжение табл.1

Условное наименование	Поз.3 Секция угловая ТУ36-1109-77
	Количество 1
	Условное наименование
1	СУ 100 УЗ
2	СУ 150 УЗ
3	СУ 200 УЗ
4	СУ 150 УЗ
5	СУ 100 УЗ
6	СУ 200 УЗ
7	
8	СУ 100 УЗ
9	СУ 150 УЗ

Таблица 2

Условное наименование	Размеры, мм	
	L_2^*	L_3^*
1	394	584
2		634
3		684
4	444	
5		634
6		734
7	494	784
8		684
9		734

Инв.№ подл. | Подп. и дата | Взам. инв.№ | Инв.№ дубл. | Подп. и дата

ТМ4-538-92

Изм. | Кол.уч. | Лист | № докум. | Подп. | Дата

Копировал

Формат А4

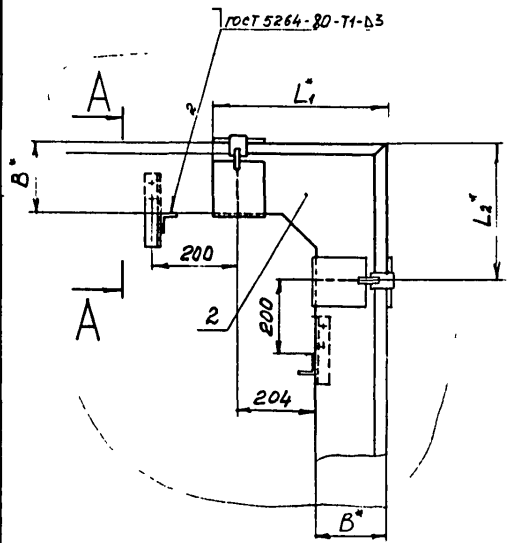

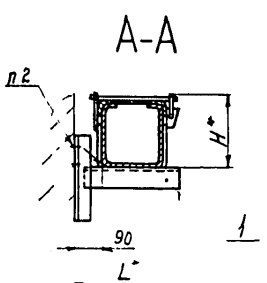

Условное наименование	Размеры, мм					Поз 1 Кронштейн ТК4-3687-92	Поз.2 Секция угловая вертикальная ТК4-3704-92
	B^*	L^*	L_1^*	L_2^*	H^*	Количество	
						1	1
						Условное наименование	
1	100	220	380	304	114	К-84	СУВ-100
2	150	270	430	354	164	К-85	СУВ-150
3	200	320	480	404	214	К-86	СУВ-200

Пример условного обозначения установки секции угловой вертикальной СУВ-200:

Секция угловая вертикальная СУВ-200. ТМ4-539-92. Установка 3

1.* Размеры для справок.

2. Крепление по ТМ4-2081-92

3. Соединение прямых секций коробов между собой и с фасонными элементами производить в соответствии с ТТП4.01200.21000 карта 4.20288.21008 и ТИ4.25290.11101.

					Взамен	ТМ4-539-92
					Группа	
Изм	Лист	№ докум	Подп	Дата	Секция угловая вертикальная Установка на стене	Лит / Масса / Масштаб
Разраб		Сучкова	Сучкова	10.08.92		- / -
Пров		Крупнова	[illegible]	21.08.92		Лист / Листов 1
Гл спец		Чудинов	[illegible]	4.09.92	Рег № 66 92	
Н контр		Крюкова	[illegible]	4.09.92		
Утв		Гуров	[illegible]	5.09.92	Срок введения 01.01.93	

Копировал

Формат А3

Инв № подл	Подп и дата	Взам инв №	Инв № дубл	Подп и дата
405-15	1.10.92			

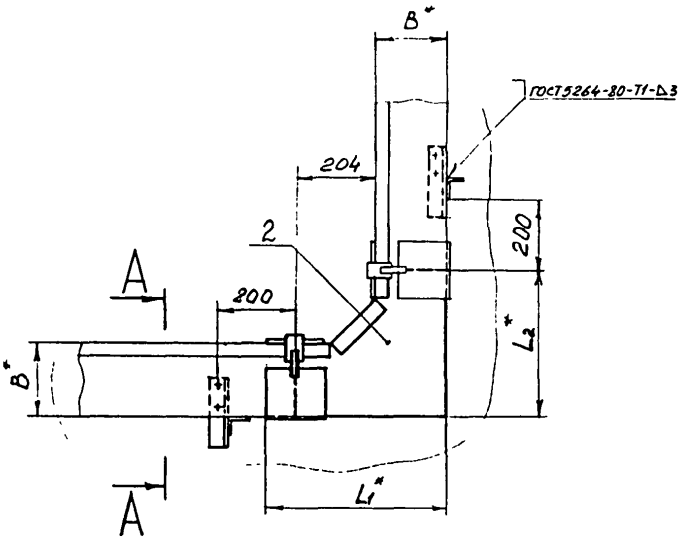

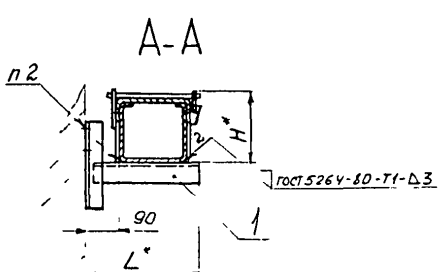

Условное наименование	Размеры, мм					Поз 1 Кронштейн ТКЧ-3687-92	Поз 2 Секция угловая вертикальная ТКЧ-3697-92
						Количество	
						2	1
						Условное наименование	
	B*	L*	L1*	L2*	H*		
1	100	220	380	304	114	К-84	СУВ-100
2	150	270	430	354	164	К-85	СУВ-150
3	200	320	480	404	214	К-86	СУВ-200

Пример условного обозначения установки секции угловой вертикальной СУВ-200:

Секция угловая вертикальная СУВ-200. ТМ4-542-92. Установка 3

1* Размеры для справок.

2. Крепление по ТМ4-2081-92.

3. Соединение прямых секций коробов между собой и с фасонными элементами производить в соответствии с ТТП4.01200.21000 карта 4.20288.21008 и ТИ4.25290.11101.

					Взамен	ТМ4-542-92	
					Группа		
Изм	Лист	№ докум	Подп	Дата	Секция угловая вертикальная Установка на стене	Лит	Масса	Масштаб
Разраб		Сучкова	Сучкова	10.05.92			-	-
Пров		Крупнова	Крупнова	21.05.92		Лист	Листов 1
Гл спец		Чудинов		4.02.92	Рег № 66-92		
Н контр		Крюкова		17.09.92			
Утв		Гурев		5.09.92	Срок введения 01.01.93		

Копировал

Формат А3

Инв № подл	Подп и дата	Взам инв №	Инв № дубл	Подп и дата
4155-16	1.10.92			

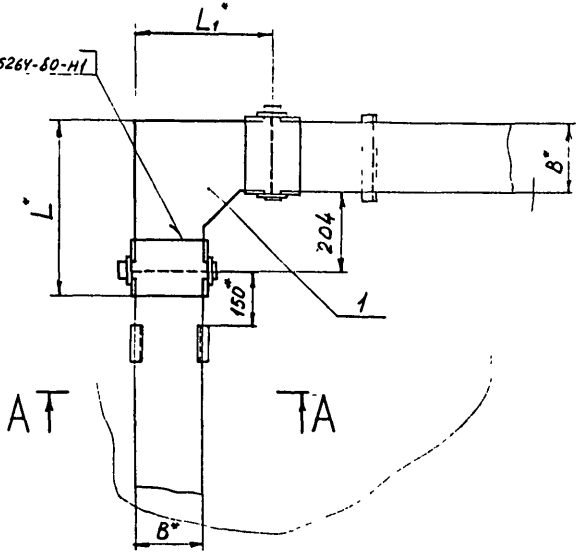

А-А(1:5)

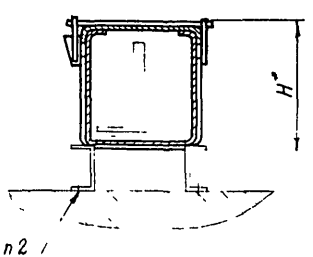

Условное наименование	Размеры, мм				Поз 1 Секция угловая ТУ36-1109-77
	B^*	L^*	L_1^*	H^*	Количество / Условное наименование
1	100	380	304	114	СУ100У3
2	150	430	354	164	СУ150У3
3	200	480	404	214	СУ200У3

Пример условного обозначения установки секции угловой СУ200:

Секция угловая СУ200. ТМ4-543-92

Установка 3

1.* Размеры для справок.

2. Крепление по ТМ4-2081-92

3. Соединение прямых секций коробов между собой и с фасонными элементами производить в соответствии с ТТП4.01200.21000 карта 4.20288.21008 и ТП4.25290.11101.

Изм	Лист	№ докум	Подп	Дата	Взамен	ТМ4-543-92
					Группа	
Разраб		Сучкова			Секция угловая Установка на стене плашмя	Лит / Масса / Масштаб
Пров		Крупнова				- / -
Гл спец		Чудинов			Рег № 66-92	Лист / Листов 1
Н контр		Крюкова				
Утв		Гуров			Срок введения 01.01.93	

Копировал

Инв № подл | Подп и дата | Взам инв № | Инв № дубл | Подп и дата

405-17 | 1.10.92 | 73

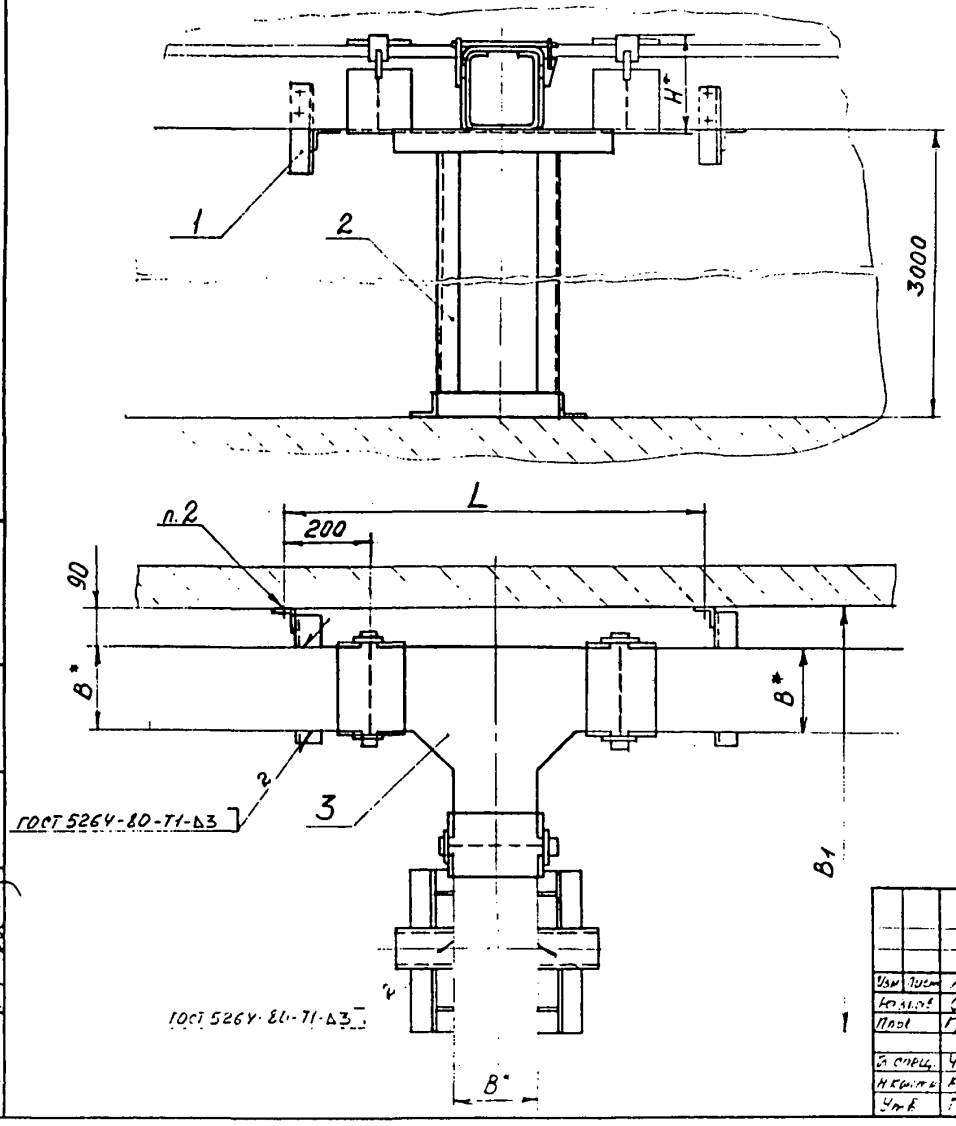

Пример условного обозначения установки секции тройниковой СТ200:

Секция тройниковая СТ200 ТМ4-544-92. Установка 3

1.* Размеры для справок.

2. Крепление по ТМ4-2081-92.

3. Соединение прямых секций коробов между собой и с фасонными элементами производить в соответствии с ТТП4.01200.21000 карта 4.20288.21008 и ТИ4.25290.11101.

					Взамен	ТМ4-544-92		
					Группа			
Изм	Лист	№ докум	Подп	Дата	Секция тройниковая Ответвление горизонтальное	Лит	Масса	Масштаб
Разраб		Сучкова		10.05.92			–	–
Пров		Группова		21.10.92		Лист 1	Листов 2	
Гл. спец.		Чудинов		4.01.92	Рег № 66-92			
Н. контр.		Крюкова		14.12.92				
Утв		Гуров		5.09.92	Срок введения 01.01.93			

Копировал

Формат А3

Инв. № подл.	Подп. и дата	Взам. инв. №	Инв. № дубл.	Подп. и дата
405-18	1.10.92			

Условное наименование	Размеры, мм				Поз 1 Кронштейн ТКЧ-3687-92	Поз.2 Стойка ТКЧ-3239-71
					Количество	
	B^*	B_1	L	H^*	1	1
					Условное наименование	
1	100	745	806	114	К-84	С3000
2	150	795	856	164	К-85	
3	200	845	906	214	К-86	

Продолжение

Условное наименование	Поз 3 Секция тройниковая ТУ36-1109-77
	Количество
	1
	Условное наименование
1	СТ 100 У3
2	СТ 150 У3
3	СТ 200 У3

Инв. № подл.	Подп. и дата	Взам. инв. №	Инв. № дубл.	Подп. и дата
405-18	1.10.92			

Изм.	Лист	№ докум.	Подп.	Дата	ТМ4-544-92	Лист 2

Копировал

Формат А4

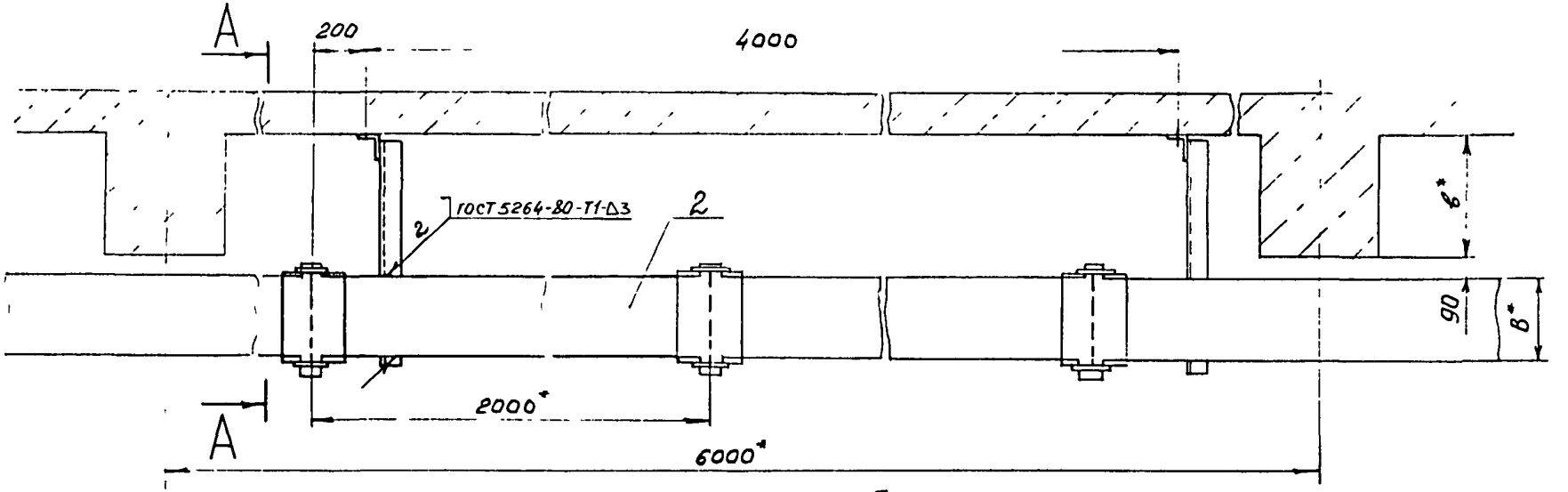

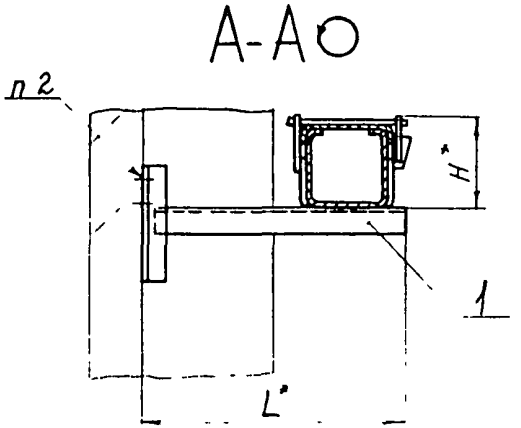

Пример условного обозначения установки секции прямой СП200 на стене с выступающей колонной в=300мм:

Секция прямая СП200. ТМ4-545-92

Установка 15

1* Размеры для справок.

2. Крепление по ТМ4-2081-92

3 Соединение прямых секций коробов между собой и с фасонными элементами производить в соответствии с ТП4.01200.21000 карта 4 20288.21008 и ТИ4.25290.11101.

					Взамен	ТМ4-545-92		
					Группа			
Изм	Лист	№ докум	Подп	Дата	Секция прямая Установка на стене с выступающими колоннами	Лит	Масса	Масштаб
Разраб		Сучкова		10.08.92			-	-
Пров		Крупнова		21.08.92		Лист 1	Листов 2	
Гл спец		Чудинов		4.09.92	Рег № 66-92			
Н контр		Грюкова		14.09.92				
Утв		Туров		5.09.92	Срок введения 01.01.93			

Копировал

Формат А5

Инв № подл	Подп и дата	Взам инв №	Инв № дубл	Подп и дата
405-19	1.10.92			

Условное наименование	Размеры, мм				Поз 1 Кронштейн ТК4-3687-92	Поз 2 Секция прямая ТУ36-1109-77
	В*	В*	L*	H*	Количество 1	1
					Условное наименование	
1	300	100	520	114	К-87	СП 100 У3
2	400		620		К-88	
3	500		720		К-89	
4	600		820		К-90	
5	700		920		К-91	
6	800		1020		К-92	
7	900		1120		К-93	
8	300	150	570	164	К-94	СП 150 У3
9	400		670		К-95	
10	500		770		К-96	
11	600		870		К-97	
12	700		970		К-98	
13	800		1070		К-99	
14	900		1170		К-100	
15	300	200	620	214	К-101	СП 200 У3
16	400		720		К-102	
17	500		820		К-103	
18	600		920		К-104	
19	700		1020		К-105	
20	800		1120		К-106	
21	900		1220		К-107	

Инв. № подл. | Подп. и дата | Взам. инв. № | Инв. № дубл. | Подп. и дата

405-19 1.10.92

Изм. | Кол. | № докум. | Подп. | Дата

ТМ4-545-92

Лист 2

Копировал

Формат А4

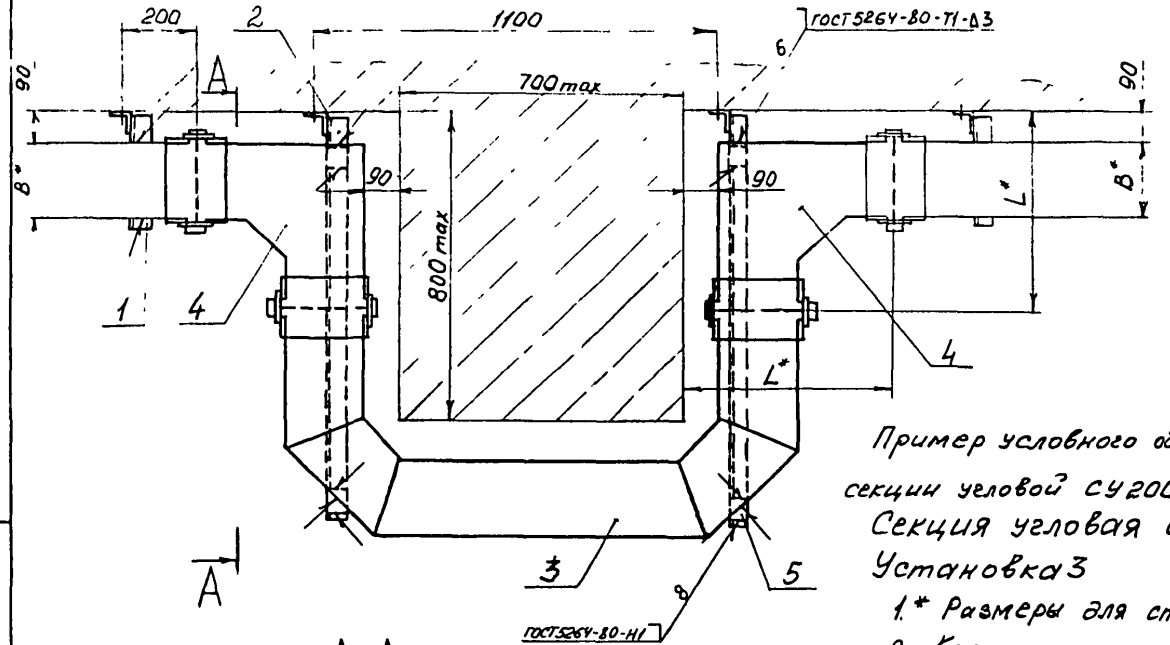

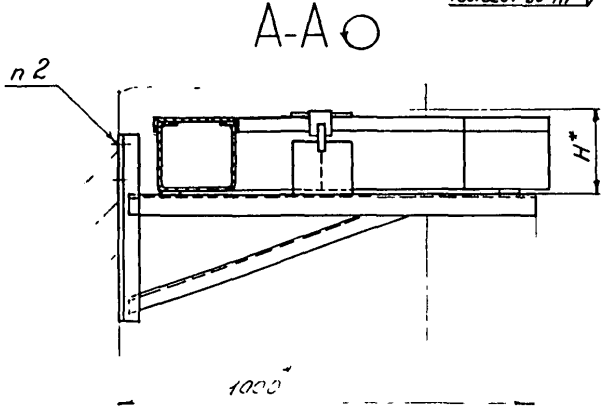

Пример условного обозначения установки секции угловой СУ200:

Секция угловая СУ200. ТМ4-546-92

Установка 3

1.* Размеры для справок.

2. Крепление по ТМ4-2081-92

3. Соединение прямых секций коробов между собой и с фасонными элементами производить в соответствии с ТТП4 01200.21000 карта 4.20288.21008 и ТИ4 25290.11101.

					Взамен	ТМ4-546-92		
					Группа			
Изм	Лист	№ докум	Подп	Дата	Секция угловая Обход препятствия однорядный	Лит	Масса	Масшт
Разраб		Сучкова		08.08.92			-	-
Пров		Крупнова		21.08.92		Лист 1	Листов 2	
Гл спец		Чудинов		4.09.92	Рег № 66-92			
Н контр		Крюкова		14.09.92	Срок введения 01.01.93			
Утв		Гуров		5.09.92				

Копировал

Формат А3

Инв № подл	Подп и дата	Взам инв №	Инв № дубл	Подп и дата
405-20	1 10 92			

Условное наименование	Размеры, мм			Поз. 1	Поз. 2	Поз 3	Поз 4
				Кронштейн ТК4-3687-92		Обход ТК4-3698-92	Секция угловая ТУ36-1109-77
				Количество			
	B*	L*	H*	1	2	1	2
				Условное наименование			
1	100	394	114	К-84	К-126	ОБ-100	СУ100У3
2	150	444	164	К-85	К-127	ОБ-150	СУ150У3
3	200	494	214	К-86	К-128	ОБ-200	СУ200У3

Продолжение

Условное наименование	Поз 5
	Лист х/к $\frac{Б3,0\ ГОСТ\ 19904-90}{ОК\ 360В-3-III\ ГОСТ\ 16523-89}$
	Количество
	4
	Условное наименование
1	40×40
2	
3	

Инв № подл	Подп и дата	Взам инв №	Инв № дубл	Подп и дата
405-20	1.10.92			

Изм	Лист	№ докум	Подп	Дата	ТМ4-546-92	Лист 2

Копировал

Формат А4

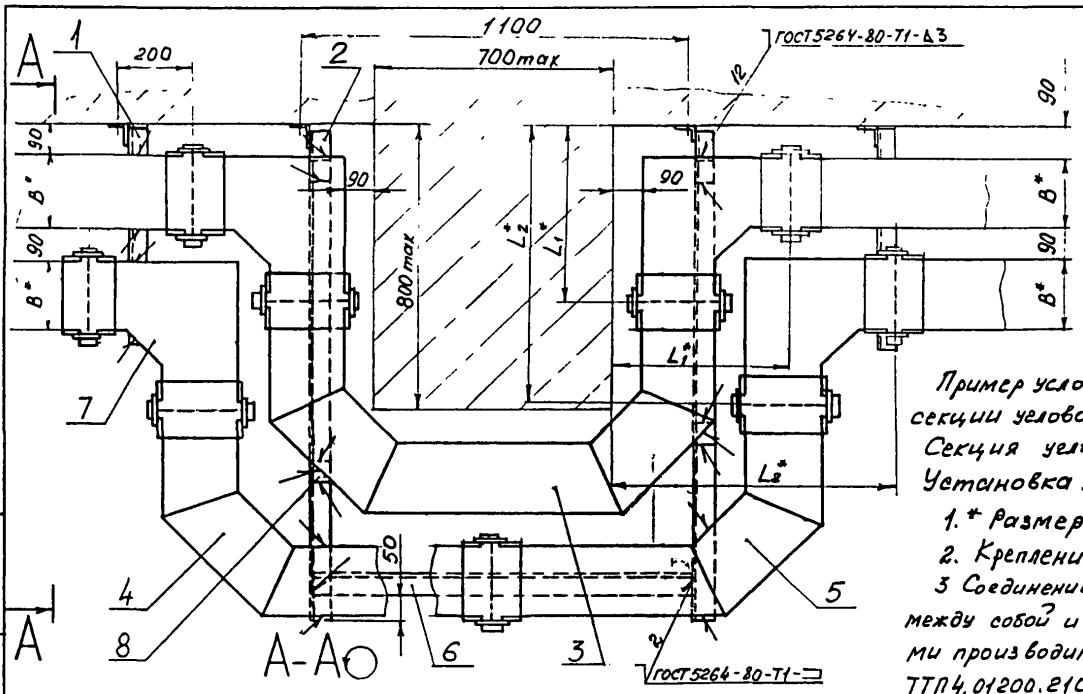

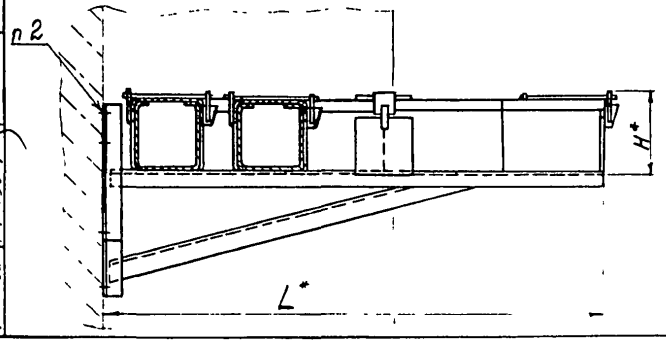

Пример условного обозначения установки секции угловой СУ200:

Секция угловая СУ200. ТМ4-547-92

Установка 3

1.* Размеры для справок.

2. Крепление по ТМ4-2081-92.

3 Соединение прямых секций коробов между собой и с фасонными элементами производить в соответствии с ТТП4.01200.21000 карта Y.20288.21008 и ТИ4.25290.11101.

Изм	Лист	№ докум	Подп	Дата	Взамен	ТМ4-547-92		
					Группа			
Разраб		Сучкова		10.05.92	Секция угловая Обход препятствия двухрядный	Лит	Масса	Масштаб
Пров		Крупнова		21.06.92			-	-
Гл спец		Чудинов		10.06.92		Лист 1	Листов 2	
Н контр		Крюкова		15.09.92	Рег № 66-92			
Утв		Гуров		5.09.92	Срок введения 01 01 93			

Копировал

формат А3

Инв № подл	Подп и дата	Взам инв №	Инв № дубл	Подп и дата
405-31	1.10.92			

Таблица 1

Условное наименование	Размеры, мм			Поз 1	Поз 2	Поз 3	Поз 4
				Кронштейн ТК4-3687-92		Обход ТК4-3698-92	Секция ТК4-3699-92
	B*	H*	L*	Количество			
				1	2	1	1
				Условное наименование			
1	100	114	1180	К-120	К-123	ОБ-100	С-100
2	150	164	1280	К-121	К-124	ОБ-150	С-150
3	200	214	1380	К-122	К-125	ОБ-200	С-200

Продолжение табл.1

Условное наименование	Поз 5 Секция ТК4-3700-92	Поз.6 Уголок $\frac{60\times40\times3\ ГОСТ19771-74}{Ст3кп2\ ГОСТ14474-76}$	Поз.7 Секция условная ТУ36-1109-77
	Количество		
	1	1	4
	Условное наименование		
1	С-100	L = 1100мм	СУ100УЗ
2	С-150		СУ150УЗ
3	С-200		СУ200УЗ

Продолжение табл.1

Условное наименование	Поз.8 Лист $\frac{Б30\ ГОСТ19904-90}{ОК3608-3-III\ ГОСТ16523-89}$
	Количество
	4
	Условное наименование
1	40×40
2	
3	

Таблица 2

Условное наименование	Размеры, мм	
	L_1*	L_2*
1	394	584
2	444	684
3	494	784

Инв.№ подл. | Подп. и дата | Взам.инв.№ | Инв.№ дубл. | Подп. и дата

АОС-31

ТМ4-547-92

Лист 2

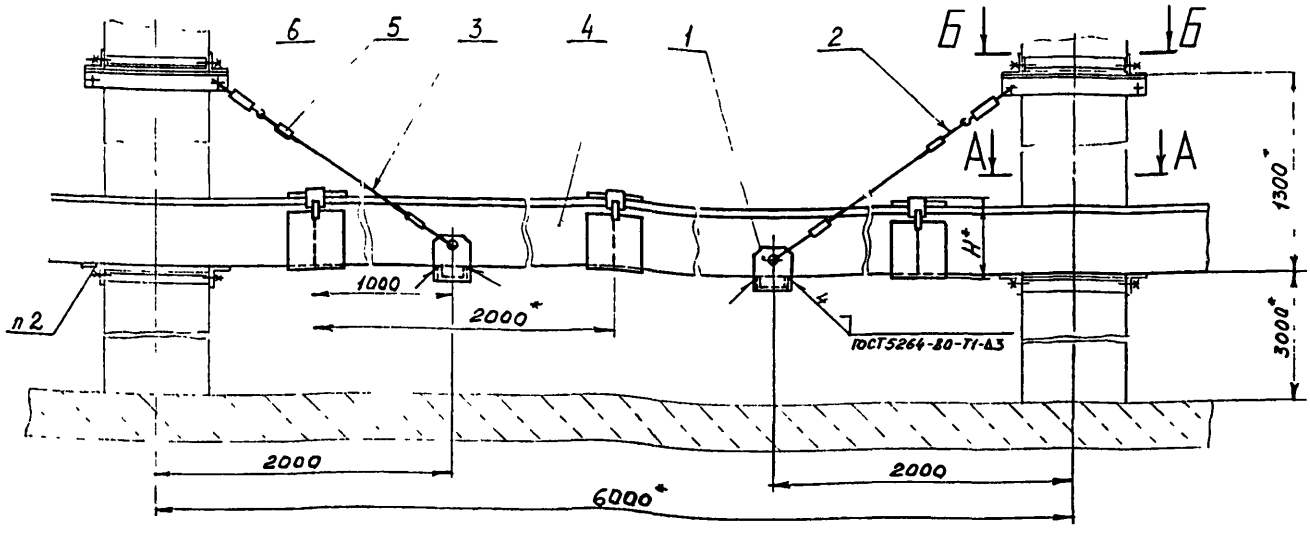

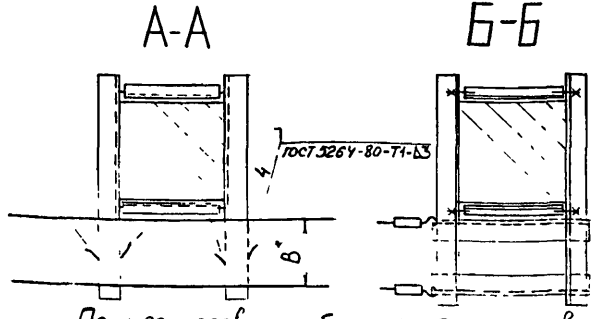

1. *Размеры для справок.
2. Обвязка колонн по ТМ4-2082-92.
3. Соединение прямых секций коробов между собой и с фасонными элементами производить в соответствии с ТТП4 01200.21000 карта 4.20288.21008 и ТИ4.25290.11101

Пример условного обозначения установки секции прямой СП200:
Секция прямая СП200.ТМ4-548-92 Установка 3

					Взамен	ТМ4-548-92	
					Группа		
Изм.	Лист	N. докум.	Подп.	Дата	Секция прямая. Установка между колоннами горизонтальная	Лит	Масса	Масштаб
Разраб.		Сучкова		01.93			-	-
Пров.		Крупнова		01.93		Лист 1	Листов 2
Гл. спец.		Чудинов		01.93	Рег. № 66-92		
Н. контр.		Крюкова		01.93			
Утв.		Гуров		01.93	Срок введения 01.01.93		

Копировал

Формат А3

Инв. № подл. | Подп. и дата | Взам. инв. № | Инв. № дубл. | Подп. и дата

Условное наименование	Размеры, мм		Поз 1 Подвеска ТК4-3701-92	Поз 2 Коуш ГОСТ 2224-72	Поз 3 Канат ГОСТ 3062-80
	B*	H*	Количество		
			2	4	4
			Условное наименование		
1	100	114	П-3	15	4,6-Г-1-Н-1570 L=2600мм
2	150	164	П-4		
3	200	214	П-5		

Продолжение

Условное наименование	Поз. 4 Секция прямая ТУ36-1109-77	Поз. 5 Зажим ТУ36-1445-82	Поз. 6 Муфта натяжная ТУ36-1445-82
	Количество		
	3	8	4
	Условное наименование		
1	СП 100 УЗ	К 296 УЗ	К 804 УЗ
2	СП 150 УЗ		
3	СП 200 УЗ		

Инв. № подл. | Подп. и дата | Взам. инв. № | Инв. № дубл. | Подп. и дата

Изм.	Кол. уч.	Лист	№ док.	Подп.	Дата

ТМ4-548-92

Лист 2

Копировал

Формат А4

Рис.1

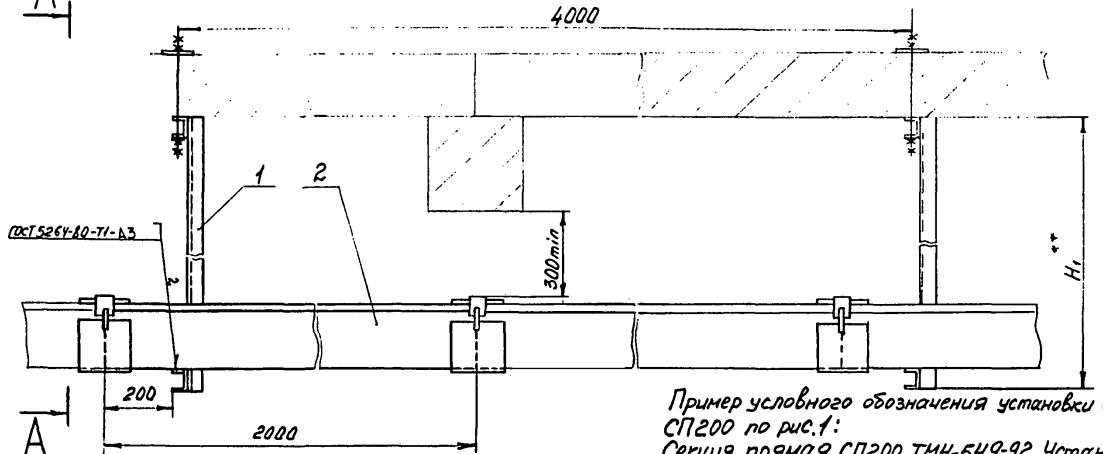

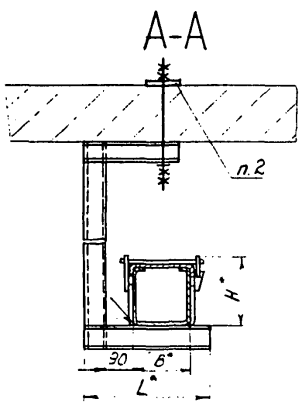

Пример условного обозначения установки секции прямой СП200 по рис.1:
Секция прямая СП200.ТМ4-549-92. Установка 3.

1. *Размеры для справок.
2. Для пустотных перекрытий размер пластины согласовать со строительно-проектными организациями.
3. **Размеры H_1 и H_2 определяются при монтаже коробов, но размер H_1 должен быть не более 1500 мм.
4. Соединение прямых секций коробов между собой и с фасонными элементами производить в соответствии с ТТП4.01200.21000 карта 4.20288.21008 и ТИ 4.25290.11101.

					Взамен	ТМ4-549-92		
					Группа			
Изм	Лист	№ докум.	Подп.	Дата	Секция прямая Установка на перекрытии горизонтальная	Лит	Масса	Масштаб
Разраб		Сучкова					–	–
Пров.		Крупнова				Лист 1	Листов 2	
Гл.спец.		Чудинов			Рег.№ 66-92			
Н.контр.		Крюкова			Срок введения 01.01.93			
Утв.		Гуров						

Копировал

Формат А3

Инв.№ подл.	Подп. и дата	Взам. инв.№	Инв.№ дубл.	Подп. и дата
405-2.3	1.10.92			

Рис 2

Остальное-см рис 1

А-А

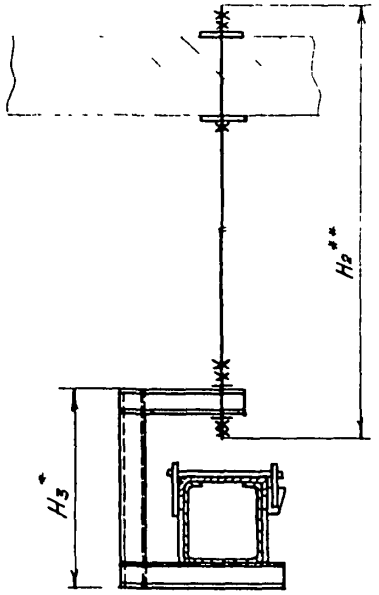

Условное наименование	Рис	Размеры, мм				Поз 1 Подвеска ТКУ-3702-92	Поз 2 Секция прямая ТУ36-1109-77
		B^*	H^*	H_3^*	L^*	количество 1	количество 1
						Условное наименование	
1	1	100	114	—	280	П-6	СП 100 УЗ
2		150	164		330	П-7	СП 150 УЗ
3		200	214		380	П-8	СП 200 УЗ
4	2	100	114	300	280	П-9	СП 100 УЗ
5		150	164	400	330	П-10	СП 150 УЗ
6		200	214	500	380	П-11	СП 200 УЗ

Инв № подл	Подп и дата	Взам инв №	Инв № дубл	Подп и дата
405-23	1.10.92			

Изм	Лист	№ докум	Подп	Дата	ТМ4-549-92	Лист 2

Копировал

Формат А3

Рис 1

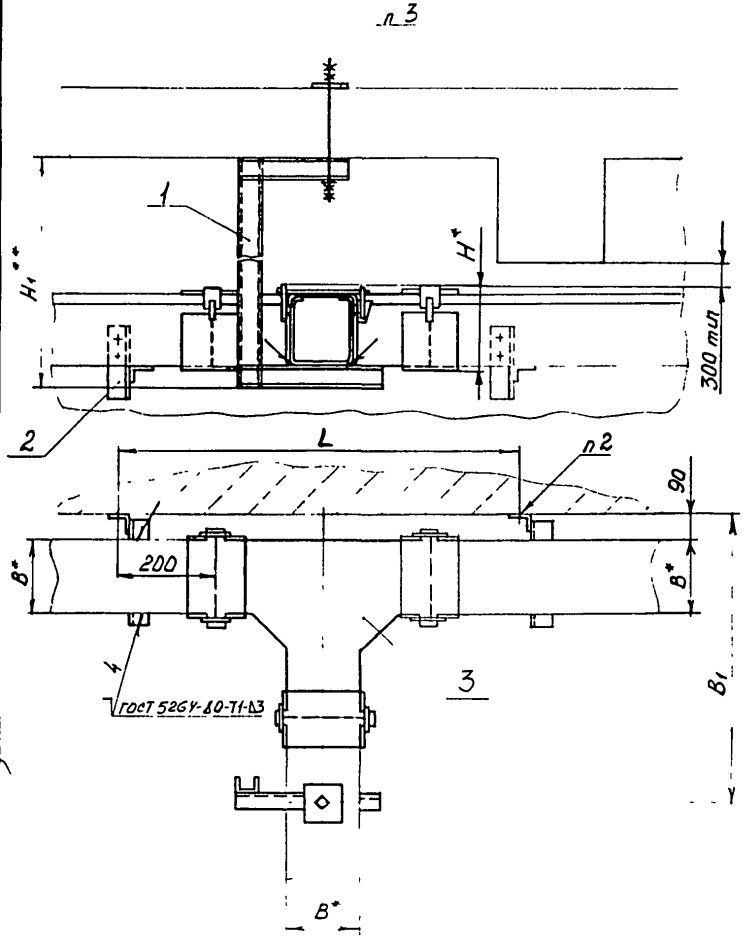

Пример условного обозначения установки секции тройниковой СТ200 по рис 1:

Секция тройниковая СТ200. ТМ4-2076-92

Установка 3.

1* Размеры для справок.

2. Крепление по ТМ4-2081-92

3. Для пустотных перекрытий размер пластины согласовать с строительно-проектными организациями.

4.** Размеры H_1 и H_2 определяются при монтаже коробов, но размер H_1 должен быть не более 1500 мм

5. Соединение прямых секций коробов между собой и с фасонными элементами производить в соответствии с ТТП4.01200.21000 карта 4.20288.21008 и ТИ4.25290.11101

					Взамен	ТМ4-2076-92		
					Группа			
Изм.	Лист	№ докум.	Подп.	Дата	Секция тройниковая Установка на перекрытии горизонтальная	Лит.	Масса	Масштаб
Разраб.		Сучкова	Сучкова	10.09.92			-	-
Пров.		Крупнова	[illegible]	21.09.92		Лист 1	Листов 2	
Гл. спец.		Чудинов	[illegible]	7.09.92	Рег. № 66-92			
Н. контр.		Корякова	[illegible]	15.09.92	Срок введения 01.01.93			
Утв.		Туров	[illegible]	15.09.92				

Копировал

Формат А3

Инв. № подл.	Подп. и дата	Взам. инв. №	Инв. № дубл.	Подп. и дата
1105-34	1.10.92			

Рис. 2

Остальное - см. рис. 1

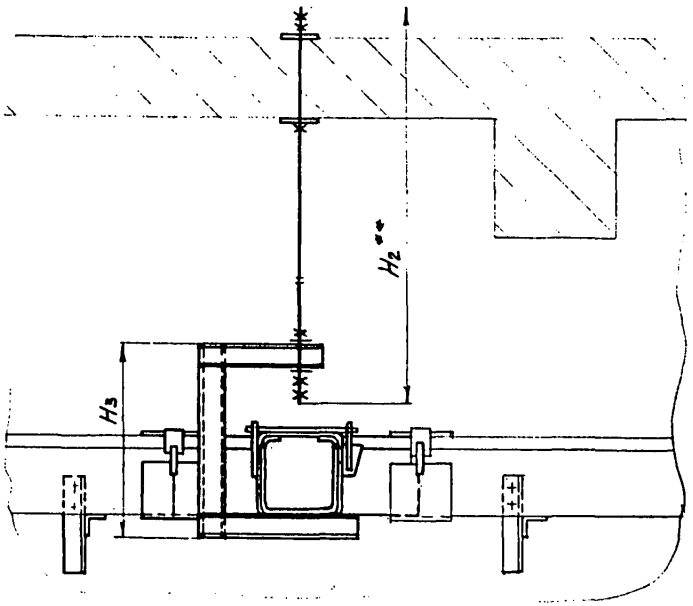

Условное наименование	Рис.	Размеры, мм					Поз 1 Подвеска ТКЧ-3702-92	Поз. 2 Кронштейн ТКЧ-3687-92	Поз 3 Секция тройниковая ТУ36-1109-77
							Количество		
		B^*	B_1	H^*	H_3^*	L	1	1	1
							Условное наименование		
1	1	100	550	114	–	900	П-6	К-84	СТ100У3
2		150	600	164		950	П-7	К-85	СТ150У3
3		200	650	214		1000	П-8	К-86	СТ200У3
4	2	100	550	114	300	900	П-9	К-84	СТ100У3
5		150	600	164	400	950	П-10	К-85	СТ150У3
6		200	650	214	500	1000	П-11	К-86	СТ200У3

Изм	Лист	№ докум	Подп	Дата	ТМ4-2076-92	Лист 2

Копировал

Формат А3

Инв № подл	Подп и дата	Взам инв №	Инв № дубл	Подп. и дата
405-24	1.10.92			

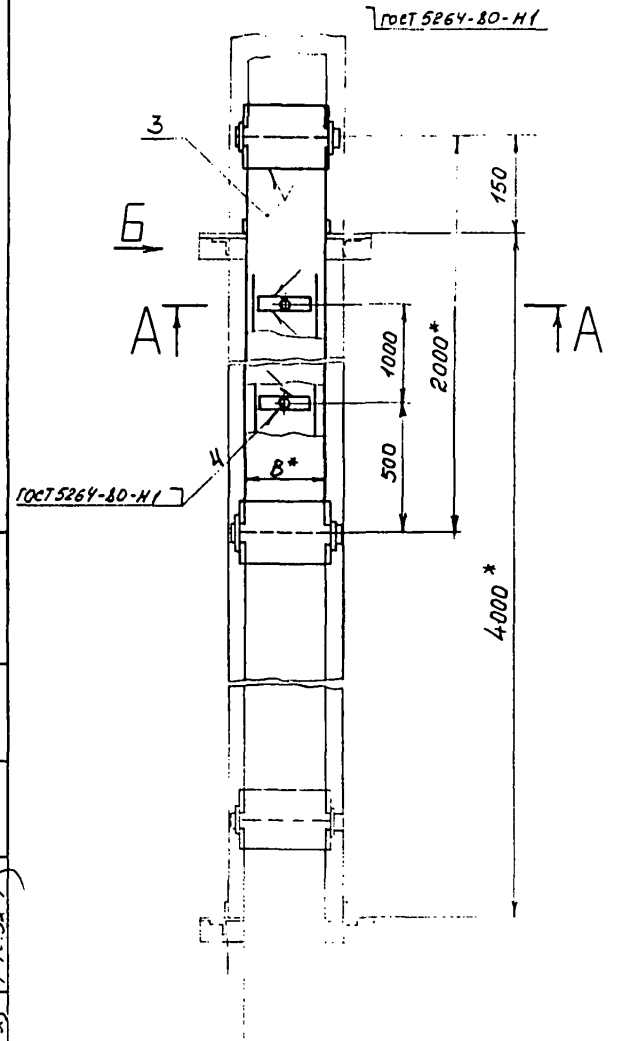

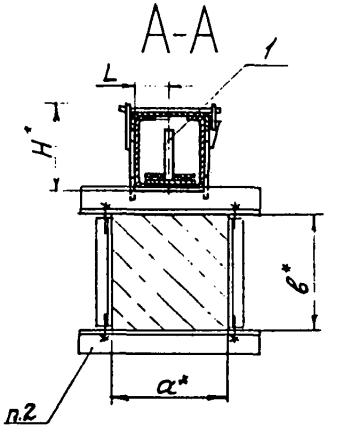

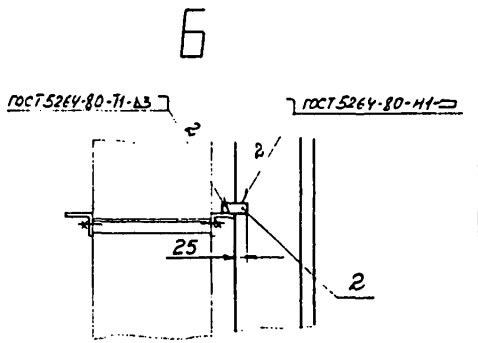

Пример условного обозначения установки секции прямой СП 200 на колонне 300×300:

Секция прямая СП200. ТМ4-2077-92

Установка 33

1.* Размеры для справок.

2. Обвязка колонн по ТМ4-2085-92.

3. Соединение прямых секций коробов между собой и с фасонными элементами производить в соответствии с ТТП4.01200.21000 карта 4.20288.21008 и ТИ4.25290.11101.

					Взамен	ТМ4-2077-92
					Группа	
Изм.	Лист	№ докум.	Подп.	Дата	Секция прямая Установка на колонне вертикальная, однорядная	Лит. / Масса / Масштаб: - / -
Разраб.		Сучкова		10.06.92		
Пров.		Крупнова		21.08.92		Лист 1 / Листов 2
Гл. спец.		Чудинов		7.09.92	Рег. № 66-92	
Н. контр.		Крюкова		15.09.92		
Утв.		Гуров		8.09.92	Срок введения 01.01.93	

Инв. № подл. 405-25 | Подп. и дата 1.10.92 | Взам. инв. № | Инв. № дубл. | Подп. и дата

Копировал

Формат А3

Продолжение

Условное наименование	Размеры, мм					Поз 1 Стойка ТКЧ-2909-74	Поз. 2 Лист х/к БЗ.0 ГОСТ 19904-90 / ОК 360В-3-III ГОСТ 16523-89	Поз 3 Секция прямая ТУ36-1109-77
						Количество		
	B^*	b^*	a^*	L	H^*	2	2	1
						Условное наименование		
1	100	300	300	50	114	ПВ100/1-1	60×25	СП100У3
2		400						
3		300	400					
4		400						
5		500						
6		600						
7		700						
8		800						
9		400	500					
10		500						
11		600						
12		400	600					
13		500						
14		400	700					
15			800					
16			900					
17	150	300	300	75	164	ПВ150/1-1		СП150У3
18		400						
19		300	400					
20		400						
21		500						
22		600						
23		700						
24		800						
25		400	500					
26		500						
27		600						

Условное наименование	Размеры, мм					Поз 1 Стойка ТКЧ-2909-74	Поз 2 Лист х/к БЗ.0 ГОСТ 19904-90 / ОК 360В-3-III ГОСТ 16523-89	Поз 3 Секция прямая ТУ36-1109-77
						Количество		
	B^*	b^*	a^*	L	H^*	2	2	1
						Условное наименование		
28	150	400	600	75	164	ПВ150/1-1		СП150У3
29		500						
30		400	700					
31			800					
32			900					
33	200	300	300	100	214	ПВ200/1-1	60×25	СП200У3
34		400						
35		300	400					
36		400						
37		500						
38		600						
39		700						
40		800						
41		400	500					
42		500						
43		600						
44		400	600					
45		500						
46		400	700					
47			800					
48			900					

Подп. и дата | Инв. № дубл. | Взам. инв. № | Подп. и дата | Инв. № подл.

Изм	Лист	N докум	Подп	Дата	ТМ4-2077-92	Лист 2

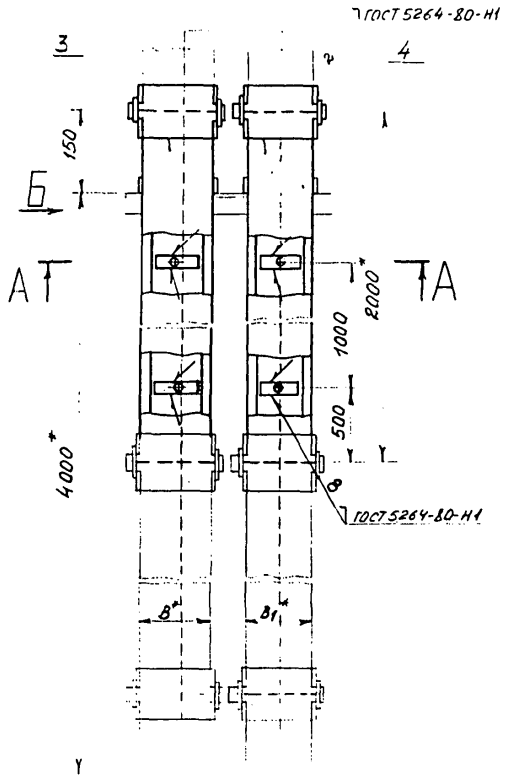

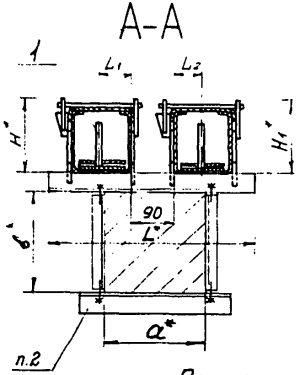

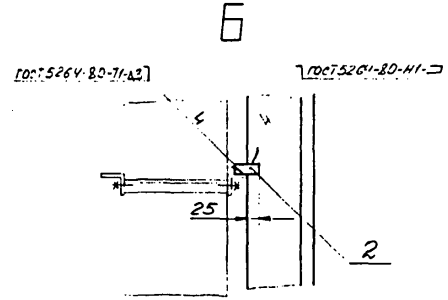

Пример условного обозначения установки секции прямой СП100 и СП150 на колонне 400×500 с $L = a + 125$:

Секция прямая СП100 и СП150. ТМ4-2078-92

Установка 2-5

1.* Размеры для справок.

2 Обвязка колонн по ТМ4-2083-92.

3. Если сумма $B+B_1+150 > a+125$, то $L = B+B_1+150$, если сумма $B+B_1+150 < a+125$, то $L = a+125$

4. Соединение прямых секций коробов между собой и с фасонными элементами производить в соответствии с ТТП4.01200.21000 карта 4.20288.21008 и ТИ4.25290.11101.

					Взамен	ТМ4-2078-92		
					Группа			
Изм	Лист	№ докум.	Подп	Дата	Секция прямая Установка на колонне Вертикальная двухрядная	Лит	Масса	Масштаб
Разраб		Сучкова	Сучкова	2.08.92			–	–
Пров		Крупнова	Крупнова	2.08.92		Лист 1	Листов 2	
Гл. спец.		Чудинов		2.09.92	Рис. № 66-92			
Контр		Кожевова		15.09.92				
Утв		Гурьев		5.05.92	Срок введения 01.01.93			

Инв. № подл.	Подп. и дата	Взам. инв. №	Инв. № дубл.	Подп. и дата
1105-36	1.10.92			

Таблица 1

Условное наименование	Размеры, мм									Поз 1 Стойка ТКУ-2.909-74	Поз 2 Лист 1/к 63.0 ГОСТ 19904-90 / ОК360В-3 III ГОСТ 16523-89
	B^*	B_1^*	L^*	L_1	L_2	a^*	b^*	H^*	H_1^*	Количество	
										4	4
										Условное наименование	
1	100	100	См. табл 2	50	50	См. табл 2	См. табл 2	114	114	ПВ100/1-1	60×25
2		150			75				164		
3		200			100				214		
4	150	150		75	75			164	164	ПВ150/1-1	
5		100			50				114		
6		200			100				214		
7	200			100				214		ПВ200/1-1	
8		100			50				114		
9		150			75				164		

Продолжение табл 1

Условное наименование	Поз 3	Поз 4
	Секция прямая ТУ36-1109-77	
	Количество	
	1	1
	Условное наименование	
1	СП100УЗ	СП100УЗ
2		СП150УЗ
3		СП200УЗ
4	СП150УЗ	СП150УЗ
5		СП100УЗ
6		СП200УЗ
7	СП200УЗ	
8		СП100УЗ
9		СП150УЗ

Таблица 2

Условное наименование	Размеры, мм		
	a^*	b^*	L^{**} см п 3
1	300	300	a+125
2		400	
3	400	300	
4		400	
5		500	
6		600	
7		700	
8		800	
9	500	400	
10		500	
11		600	
12	600	400	
13		500	
14	700	400	
15	800		
16	900		
17	300	300	B+B1+150
18		400	
19	400	300	
20		400	
21		500	
22		600	
23		700	
24		800	
25	500	400	
26		500	
27		600	
28	600	400	
29		500	
30	700	400	
31	800		
32	900		

Инв. № подл. | Подп. и дата | Взам. инв. № | Инв. № дубл. | Подп. и дата

ТМ4-2078-92

Лист 2

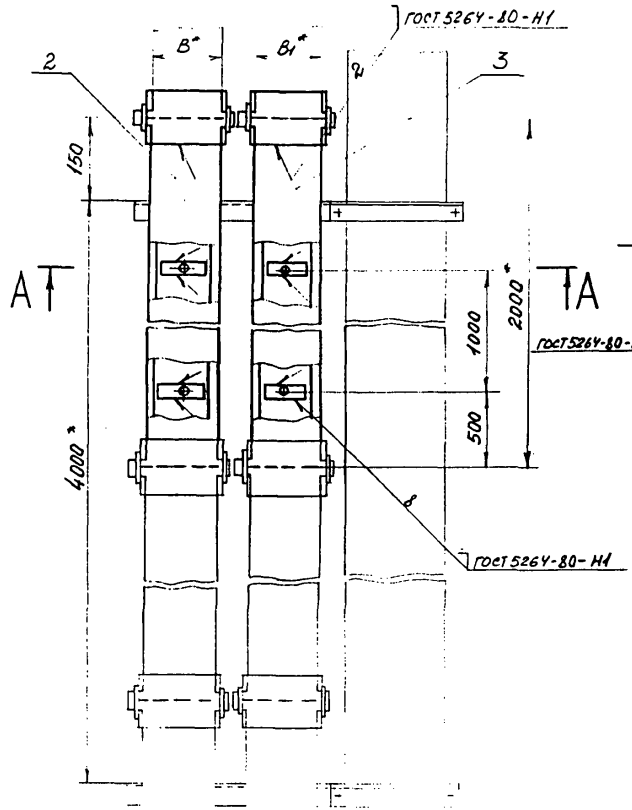

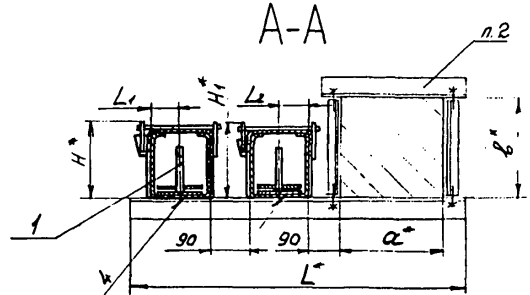

Пример условного обозначения установки секции прямой СП 100 и СП 150 на колонне a=400 и b=500:

Секция прямая СП100и СП150. ТМ4-2079-92
Установка 2-5

1. * *Размеры для справок.*
2. *Обвязка колонн по ТМ4-2084-92.*
3. *Соединение прямых секций коробов между собой и с фасонными элементами производить в соответствии с ТТП4.01200.21000 карта 4.20288.21008 ч. ТИ 4.25290.11101.*

					Взамен	ТМ4-2079-92	
					группа		
Изм.	Лист	№ докум.	Подп.	Дата	Секция прямая Установка на колонне вертикальная двухряд-ная	Лит.	Масса	Масштаб
Разраб.		Сучкова		01.93			–	–
Пров.		Крупнова		01.93		Лист 1	Листов 2	
Т. контр.		Чубинов		01.93	Рег. № 66-92			
Н. контр.		Крюкова		01.93				
Утв.		Гурск		01.93	Срок введения 01.01.93			

Копировал

Формат А3

Инв. № подл.	Подп. и дата	Взам. инв. №	Инв. № дубл.	Подп. и дата
407-27	1.12.92			

Таблица 1

Условное наименование	Размеры мм									Поз 1	Поз 2	Поз 3
										Стойка ТК4-2909-74	Секция прямая 7436-1109-77	
										Количество		
										4	1	1
	B*	B1*	L*	L1	L2	a*	в*	H*	H1*	Условное наименование		
1	100	100	См. табл 2	50	50	См. табл. 2	См. табл 2	114	114	ПВ100/1-1	СП 100 УЗ	СП100 УЗ
2		150			75				164			СП 150 УЗ
3		200			100				214			СП 200 УЗ
4	150	150		75	75			164	164	ПВ150/1-1	СП 150 УЗ	СП 150 УЗ
5		100			50				114			СП 100 УЗ
6		200			100				214			СП200 УЗ
7	200			100				214		ПВ200/1-1	СП200 УЗ	
8		100			50				114			СП 100 УЗ
9		150			75				164			СП150 УЗ

Таблица 2

Условное наименование	Размеры, мм		
	a*	в*	L*
1	300	300	B+B1+550
2		400	
3	400	300	B+B1+650
4		400	
5		500	
6		600	
7		700	
8		800	
9	500	400	B+B1+750
10		500	
11		600	
12	600	400	B+B1+850
13		500	
14	700	400	B+B1+950
15	800		B+B1+1050
16	900		B+B1+1150

Инв. № подл. | Подп. и дата | Взам. инв. № | Инв. № дубл. | Подп. и дата

ТМ4-2079-92

Изм. | Лист | № докум. | Подп. | Дата

Лист 2

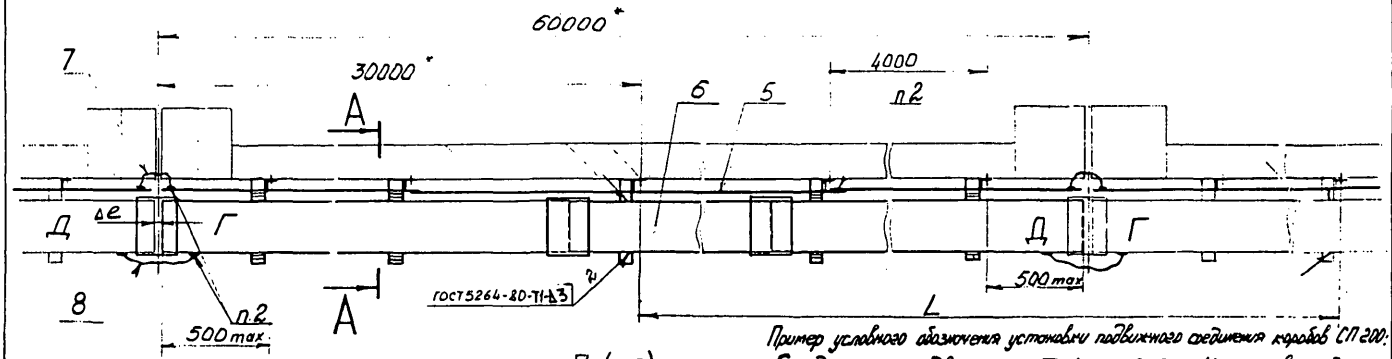

А-А (1:5)

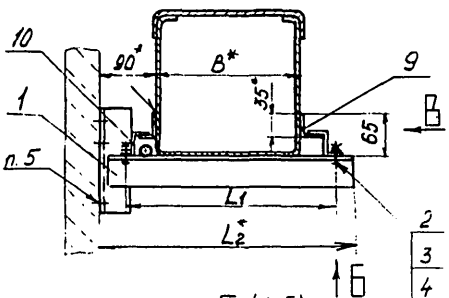

Б (1:5)

Болт поз 2 не показан

В (1:5)

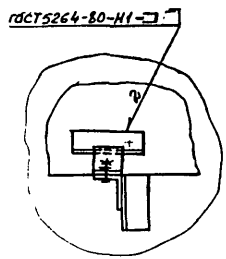

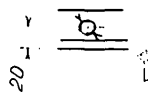

Пример условного обозначения установки подвижного соединения коробов СП 200:
Соединение подвижное ТМ4-2080-92. Установка 3.

1. * Размеры для справок.
2. Монтаж защитного заземления производить согласно инструкции ТМ4.25088.47000 „Монтаж зануления и защитного заземления."
3. Шина заземления поз. 5 прокладывается между опорами с провисом не менее 90 мм.
4. Количество определяется в зависимости от размера L.
5. Крепление по ТМ4-2081-92.
6. Соединение прямых секций коробов между собой и с фасонными элементами производить в соответствии с ТТП4.01200.21000 карта 4.20288.21008 и ТМ4.25290.11101, кроме стыка между коробами „Г" и „Д". Муфта короба „Г" не приваривается к коробу „Д".

Взамен					ТМ4-2080-92			
Группа								
Изм.	Лист	№ докум.	Подп.	Дата	Соединение коробов подвижное для компенсации температурных расширений	Лит.	Масса	Масштаб
Разраб.		Сучкова		01.01.93			-	-
Пров.		Крупнова		21.12.92		Лист 1	Листов 1	
Гл. спец.		Удинов		01.01.93				
Н. контр.		Клюкова		01.01.93	Рег. № 88-92			
Утв.		Гуров		01.01.93	Срок введения 01.01.93			

Инв. № подл. | Подп. и дата | Взам. инв. № | Инв. № дубл. | Подп. и дата

Условное наименование	Размеры, мм			Поз 1 Кронштейн ТК4-3687-92	Поз 2 Болт ГОСТ 7798-70	Поз 3 Гайка ГОСТ 5915-70	Поз 4 Шайба ГОСТ 11371-78	Поз 5 Шина заземления	Поз 6 Секция прямая ТУ36-1109-77	Поз 7 Проводник заземляющий ТУ36-1276-25	Поз 8
	B*	L_1	L_2*	См. п. 4	См. п. 4	См. п. 4	См. п. 4	См. п. 4	См. п. 4	1	1
				Условное наименование							
1	100	175	270	К-108	МБ-6g×16 46.019	МБ-6Н.5.019	6 01.019	Круг 6,0-В ГОСТ 2590-88 Ст 3 ГОСТ 535-88 L=4000мм	СП 100 УЗ	П-150 УХЛ3	П-350 УХЛ3
2	150	225	320	К-109					СП 150 УЗ		
3	200	275	370	К-110					СП 200 УЗ		

Продолжение

Условное наименование	Поз 9 Уголок	Поз 10 Профиль
	ТУ36.28.21.00.021-91	
	Количество	
	См. п. 4	См. п. 4
	Условное наименование	
1		
2	УП 35×25 У1 L=100мм	ZП 25×25 У1 L=40мм
3		

Таблица зависимости зазора Δl от температуры и длины участка между неподвижными опорами

Разность температур °C $t_{max} - t_{min}$	α	L	Δl
120	$12,0 \cdot 10^{-6}$	60000	86,4
80		40000	38,4
50		20000	12,0

$$\Delta l = L \cdot \alpha (t_{max} - t_{min})$$

Δl - зазор
L - длина между неподвижными опорами
α - коэффициент линейного расширения

Инв. № подл. | Подп. и дата | Взам. инв. № | Инв. № дубл. | Подп. и дата

465-28 1 АС 94

ТМ4-2080-92

Гр. Лист

Копировал Формат А3

Рис 1

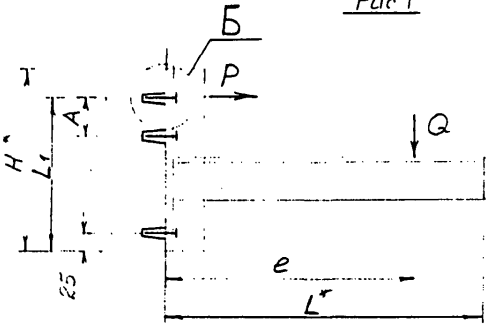

Б (1:1)

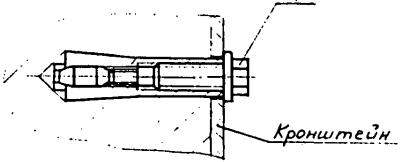

Рис.3

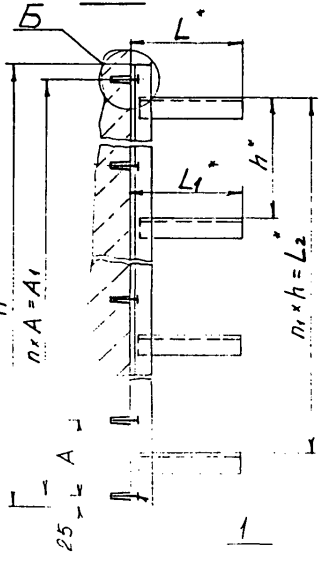

Рис.2

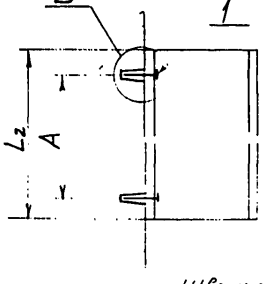

Пример условного обозначения крепления кронштейна К-84 на бетонной (кирпичной) стене дюбелем ДВ-М8 по рис.1
Дюбель ДВ-М8. ТМ4-2081-92
Крепление 1

1.* Размеры для справок.
2. Технические требования по РТМ 36.6-87

					Взамен	ТМ4-2081-92		
					Группа			
Изм	Лист	№ докум	Подп.	Дата	Крепление кронштейна на бетонной (кирпичной) стене	Лит	Масса	Масштаб
Разраб		Сучкова		10.08.92			-	-
Пров		Крупнова		21.08.92		Лист 1	Листов 4	
Гл.спец		Чудинов		20.08.92	Рез № 66-92			
Н.контр		Крюкова		15.09.92				
Утв		Гусев		30.09.92	Срок введения 01.01.93			

Инв № подл	Подп и дата	Взам. инв №	Инв № дубл	Подп. и дата
405-29	1.10.92			

Таблица 1

Условное наименование	Рис.	Кронштейн ТКЧ-3687-92	Тип устанавливаемого короба	Расчетная нагрузка на опору Q, Н	Осевое (выдергивающее) усилие на дюбель P, Н	Размеры, мм A	L*	L_1	e	H*	Поз. 1 Дюбель-втулка ГОСТ27320-87 Количество – Условное наимен	Количество
1	1	К-84	СП 100	976	976	–	220	140	140	190	ДВ-М8	2
2		К-85	СП 150	1624	1410		270	190	165	240		
3		К-86	СП200	2247	1778		320	240	190	290	ДВ-М10	
4		К-87	СП 100	976	1431		520	300	440	350	ДВ-М8	
5		К-88			1386		620	380	540	430		
6		К-89			1388		720	450	640	500		
7		К-90			1444		820	500	740	550		
8		К-91			1464		920	560	840	610		
9		К-92			1329		1020	630	940	680		
10		К-93			1471		1120	690	1040	740		
11		К-94	СП 150	1624	1480		570	510	465	560	ДВ-М10	
12		К-95			1731		670	530	565	580		
13		К-96			1637		770	640	665	690		
14		К-97			1774		870	700	765	750		
15		К-98			2464		970	570	865	620		
16		К-99			2611		1070	600	965	650		
17		К-100			2789		1170	620	1065	670		
18		К-101	СП200	2247	2393		620	460	490	510		
19		К-102			2599	50	720	510	590	560	ДВ-М8	3
20		К-103			2737		820	570	690	620		
21		К-104			3622	–	920	490	790	540	ДВ-М12	2
22		К-105			3921	50	1020	510	890	560	ДВ-М10	3
23		К-106			4044		1120	550	990	600		
24		К-107			3601	–	1220	680	1090	730	ДВ-М12	2
25		К-108	СП 100	976	1394		270	210	140	260	ДВ-М8	
26		К-109	СП 150	1624	2471		320	230	165	280	ДВ-М10	
27		К-110	СП200	2247	2365		370	380	190	430		

Инв. № подл. 405-29 | Подп. и дата 1.10.92 | Взам. инв. № | Инв. № дубл. | Подп. и дата

Изм	Лист	№ докум	Подп	Дата	ТМ4-2081-92	Лист 2

Копировал

Формат А3

Продолжение табл.1

Условное наименование	Рис.	Кронштейн ТКУ-3687-92	Тип устанавливаемого короба	Расчетная нагрузка на опору Q, Н	Осевое (выдергивающее усилие на дюбель) Рн	Размеры, мм A	L*	L1	e	H*	Поз.1 Дюбель-Гильза ГОСТ 27320-87 Количество — Условное наимен.	Количество
28	1	К-111	СП100	976	1342	—	270	160	220	210	ДВ-М8	2
29		К-112	СП150	1624	2233		295	160	220	210	ДВ-М10	
30		К-113	СП100	976	1359		245	140	195	190	ДВ-М8	
31		К-114	СП100 / СП150	976	1386		410	250	330	300		
32		К-115	СП100 / СП150	976 / 1624	1398		460	430	355	480		
33		К-116	СП100 / СП200 / СП150 / СП150	976 / 2247 / 1624	2662 / 2405		510	330 / 330	380 / 405	380	ДВ-М10	
34		К-117	СП150 / СП100	1624 / 976	1407		460	360	380	410	ДВ-М8	
35		К-118	СП150 / СП200	1624 / 2247	2826		560	390	430	440	ДВ-М12	
36		К-119	СП200 / СП200	2247	3383		610	400	480	450		
37		К-120	СП100	976	1404		410	330	330	380	ДВ-М8	
38		К-121	СП150	1624	2405		510		400		ДВ-М10	
39		К-122	СП200	2247	2706		610	500	480	550	ДВ-М12	
40		К-123	СП100	976	2095		1180	560	1130	610	ДВ-М10	
41		К-124	СП150	1624	3526		1280	660	1200	710	ДВ-М12	
42		К-125	СП200	2247	5713	80	1380	630	1280	680		3

Инв.№ подл. | Подп. и дата | Взам.инв.№ | Инв.№ дубл. | Подп. и дата

ТМ4-2081-92

Продолжение табл 1

Условное наименование	Рис	Кронштейн ТКЧ-3687-92	Тип устанавливаемого короба	Расчетная нагрузка на спору Q, Н	Осевое (выдергивающее) усилие на дюбель P, Н	Размеры, мм A	L*	L_1	ℓ	H*	Поз 1 Дюбель-втулка ГОСТ 27320-87 Количество — Условное наимен	Количество
43	1	К-126	СП100	976	1829	–	1000	600	690	650	ДВ-М10	2
44		К-127	СП150	1624	3846			570		620	ДВ-М12	
45		К-128	СП200	2247	6490	80		500		550		3

Таблица 2

Условное наименование	Рис	Тип устанавливаемого короба	Размеры, мм A	L_2	Поз 1 Дюбель-втулка ГОСТ 27320-87 Количество 2 Условное наимен
1	2	СП100 СП150 СП200	50	100	ДВ-М8
2		СП100	100	150	
3		СП150	150	200	
4		СП200	200	250	

Таблица 3

Условное наименование	Рис.	Кронштейн		Тип устанавливаемого короба	Размеры, мм A	A_1	L	L_1	L_2	H	h	n	n_1	Поз. 1 Дюбель-втулка ГОСТ 27320-87 Количество — Условное наимен	Количество
1	3	КД-1	ТКЧ-3688-92	СП100 СП100	175	350	220	220	250	400	250	2	1	ДВ-М8	3
2		КД-2		СП100 СП150	225	450		270	350	500	350				
3		КД-3		СП100 СП200	275	550		320	450	600	450				
4		КД-4		СП150 СП150	225	450	270	270	350	500	350				
5		КД-5		СП150 СП100	175	350		220	250	400	250				
6		КД-6		СП150 СП200	275	550		320	450	600	450				
7		КД-7		СП200 СП200			320	320							
8		КД-8		СП200 СП100	175	350		220	250	400	250				
9		КД-9		СП200 СП150	225	450		270	350	500	350				
10		КТ-1	ТКЧ-3689-92	СП200	320	960		–	900	1050	450	3	2	ДВ-М10	4
11		КЧ-1	ТКЧ-3690-92		360	1440			1350	1500		4	3		5

Инв. № подл.	Подп. и дата	Взам. инв. №	Инв. № дубл.	Подп. и дата
405-29	1.10.92			

Изм.	Лист	№ докум.	Подп.	Дата	ТМ4-2081-92	Лист 4

Копировал

Формат А3

Рис 1

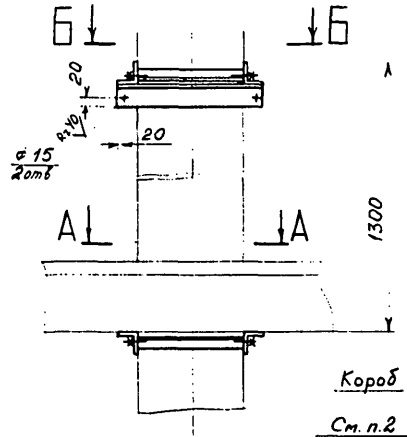

Рис 2

Остальное-см рис 1

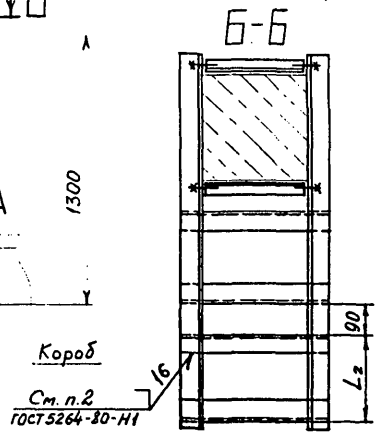

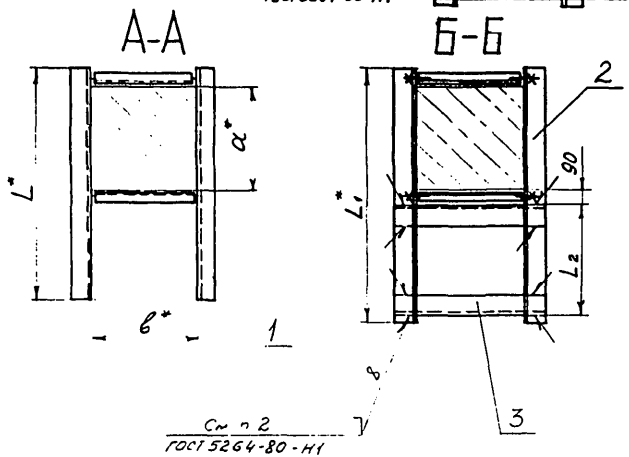

Пример условного обозначения обхвата колонны 300×300 для горизонтальной, однорядной установки секции прямой СП100:

Обхват. ТМ4-2082-92. Установка 1

1.* Размеры для справок.

2. Уголок поз.3 приварить только после установки кронштейна поз.2 на колонне.

					Взамен	ТМ4-2082-92		
					Группа			
Изм.	Лист	№ докум.	Подп.	Дата	Обхват	Лит	Масса	Масштаб
Разраб.		Сучкова					-	-
Пров.		Крупнова			Установки на колонне			
Гл.спец.		Чудинов				Лист 1	Листов 5	
Н.контр.		Крюкова			Рег. № 66-92			
Утв.		Гуров			Срок введения 01.11.93			

Копировал

Формат А3

Условное наименование	Тип устанавливаемого короба	Количество	Рис.	Размеры, мм b^*	a^*	L^*	L_1^*	L_2	Поз. 1 Кронштейн ТКЧ-3703-92	Поз. 2 Кронштейн ТКЧ-3703-92	Поз. 3 Уголок 60х40х3Б ГОСТ 19772-74 Ст3сп-2 ГОСТ 11474-76	Количество
									1	1	—	
									Условное наименование			
1	СП100У3	1	1	300	300	570	640	170	КО-191	КО-287	L = 420мм	2
2				400					КО-192	КО-288	L = 520мм	
3				300	400	670	740		КО-193	КО-289	L = 420мм	
4				400					КО-194	КО-290	L = 520мм	
5				500					КО-195	КО-291	L = 620мм	
6				600					КО-196	КО-292	L = 720мм	
7				700					КО-197	КО-293	L = 820мм	
8				800					КО-198	КО-294	L = 920мм	
9				400	500	770	840		КО-199	КО-295	L = 520мм	
10				500					КО-200	КО-296	L = 620мм	
11				600					КО-201	КО-297	L = 720мм	
12				400	600	870	940		КО-202	КО-298	L = 520мм	
13				500					КО-203	КО-299	L = 620мм	
14				400	700	970	1040		КО-204	КО-300	L = 520мм	
15					800	1070	1140		КО-205	КО-301		
16					900	1170	1240		КО-206	КО-302		
17		2	2	300	300	760	900		КО-207	КО-303	L = 420мм	4
18				400					КО-208	КО-304	L = 520мм	
19				300	400	860	1000		КО-209	КО-305	L = 420мм	
20				400					КО-210	КО-306	L = 520мм	
21				500					КО-211	КО-307	L = 620мм	
22				600					КО-212	КО-308	L = 720мм	
23				700					КО-213	КО-309	L = 820мм	
24				800					КО-214	КО-310	L = 920мм	
25				400	500	960	1100		КО-215	КО-311	L = 520мм	
26				500					КО-216	КО-312	L = 620мм	
27				600					КО-217	КО-313	L = 720мм	
28				400	500	1060	1200		КО-218	КО-314	L = 520мм	
29				500					КО-219	КО-315	L = 620мм	

Инв. № подл. | Подп. и дата | Взам. инв. № | Инв. № дубл. | Подп. и дата

Изм. | Лист | № докум. | Подп. | Дата

ТМ4-2082-92

Лист 2

Копировал

Формат А5

Продолжение

Условное наименование	Тип устанавливаемого короба	Количество	Рис	Размеры, мм					Поз 1	Поз 2	Поз 3 Уголок 60х40х3 Б ГОСТ 19772-74 Ст3сп-2 ГОСТ 14714-76	Количество
				в*	а*	L*	L1*	L2	Кронштейн ТК4-3703-92			
									Количество			
									1	1	—	
									Условное наименование			
30	СП100У3	2	2	400	700	1160	1300	170	КО-220	КО-316	L=520мм	4
31					800	1260	1400		КО-221	КО-317		
32					900	1360	1500		КО-222	КО-318		
33	СП150У3	1	1	300	300	620	690	220	КО-223	КО-319	L=420мм	2
34				400					КО-224	КО-320	L=520мм	
35				300	400	720	790		КО-225	КО-321	L=420мм	
36				400					КО-226	КО-322	L=520мм	
37				500					КО-227	КО-323	L=620мм	
38				600					КО-228	КО-324	L=720мм	
39				700					КО-229	КО-325	L=820мм	
40				800					КО-230	КО-326	L=920мм	
41				400	500	820	880		КО-231	КО-327	L=520мм	
42				500					КО-232	КО-328	L=620мм	
43				600					КО-233	КО-329	L=720мм	
44				400	600	920	980		КО-234	КО-330	L=520мм	
45				500					КО-235	КО-331	L=620мм	
46				400	700	1020	1090		КО-236	КО-332	L=520мм	
47					800	1120	1180		КО-237	КО-333		
48					900	1220	1290		КО-238	КО-334		
49		2	2	300	300	860	1000		КО-239	КО-335	L=420мм	4
50				400					КО-240	КО-336	L=520мм	
51				300	400	960	1100		КО-241	КО-337	L=420мм	
52				400					КО-242	КО-338	L=520мм	
53				500					КО-243	КО-339	L=620мм	
54				600					КО-244	КО-340	L=720мм	
55				700					КО-245	КО-341	L=820мм	
56				800					КО-246	КО-342	L=920мм	

Инв. № подл. | Подп. и дата | Взам. инв. № | Инв. № дубл. | Подп. и дата

Продолжение

Условное наименование	Тип устанавливаемого короба	Количество	Рис	Размеры, мм					Поз 1	Поз. 2	Поз. 3	Количество
									Кронштейн ТК4-3703-92		Уголок 60х40х3Б ГОСТ19772-74 Ст3сп-2 ГОСТ11474-76	
				в*	а*	L*	L_1*	L_2	Количество			
									1	1	—	
									Условное наименование			
57	СП15043	2	2	400	600	1160	1300	220	КО-247	КО-343	L = 520мм	4
58				500					КО-248	КО-344	L = 620мм	
59				600					КО-249	КО-345	L = 720мм	
60				400					КО-250	КО-346	L = 520мм	
61				500					КО-251	КО-347	L = 620мм	
62				400	700	1260	1400		КО-252	КО-348	L = 520мм	
63					800	1360	1500		КО-253	КО-349		
64					900	1460	1600		КО-254	КО-350		
65	СП20043	1	1	300	300	670	740	270	КО-255	КО-351	L = 420мм	2
66				400					КО-256	КО-352	L = 520мм	
67				300	400	770	840		КО-257	КО-353	L = 420мм	
68				400					КО-258	КО-354	L = 520мм	
69				500					КО-259	КО-355	L = 620мм	
70				600					КО-260	КО-356	L = 720мм	
71				700					КО-261	КО-357	L = 820мм	
72				800					КО-262	КО-358	L = 920мм	
73				400	500	870	940		КО-263	КО-359	L = 520мм	
74				500					КО-264	КО-360	L = 620мм	
75				600					КО-265	КО-361	L = 720мм	
76				400	600	970	1040		КО-266	КО-362	L = 520мм	
77				500					КО-267	КО-363	L = 620мм	
78				400	700	1070	1140		КО-268	КО-364	L = 520мм	
79					800	1170	1240		КО-269	КО-365		
80					900	1270	1340		КО-270	КО-366		

Инв. № подл. | Подп. и дата | Инв. № дубл. | Взам. инв. № | Подп. и дата | Инв. № подл.

Продолжение

Условное наименование	Тип устанавливаемого короба	Количество	Рис	Размеры, мм					Поз 1 Кронштейн ТК4-3703-92	Поз 2	Поз 3 Уголок 60×40×3 Б ГОСТ 19772-74 / Ст3сп-2 ГОСТ 11474-76	Количество
				B*	a*	L*	L1*	L2	Количество 1	Количество 1	—	
									Условное наименование			
81	СП200УЗ	2	2	300	300	960	1100	270	КО-271	КО-367	L = 420мм	4
82				400					КО-272	КО-368	L = 520мм	
83				300	400	1060	1200		КО-273	КО-369	L = 420мм	
84				400					КО-274	КО-370	L = 520мм	
85				500					КО-275	КО-371	L = 620мм	
86				600					КО-276	КО-372	L = 720мм	
87				700					КО-277	КО-373	L = 820мм	
88				800					КО-278	КО-374	L = 920мм	
89				400	500	1160	1300		КО-279	КО-375	L = 520мм	
90				500					КО-280	КО-376	L = 620мм	
91				600					КО-281	КО-377	L = 720мм	
92				400	600	1260	1400		КО-282	КО-378	L = 520мм	
93				500					КО-283	КО-379	L = 620мм	
94				400	700	1360	1500		КО-284	КО-380	L = 520мм	
95					800	1460	1600		КО-285	КО-381		
96					900	1560	1700		КО-286	КО-382		

Инв. № подл. | Подп. и дата | Взам. инв. № | Инв. № дубл. | Подп. и дата

4.903-10 вып. 2 стр. 25

Копировал Формат А4

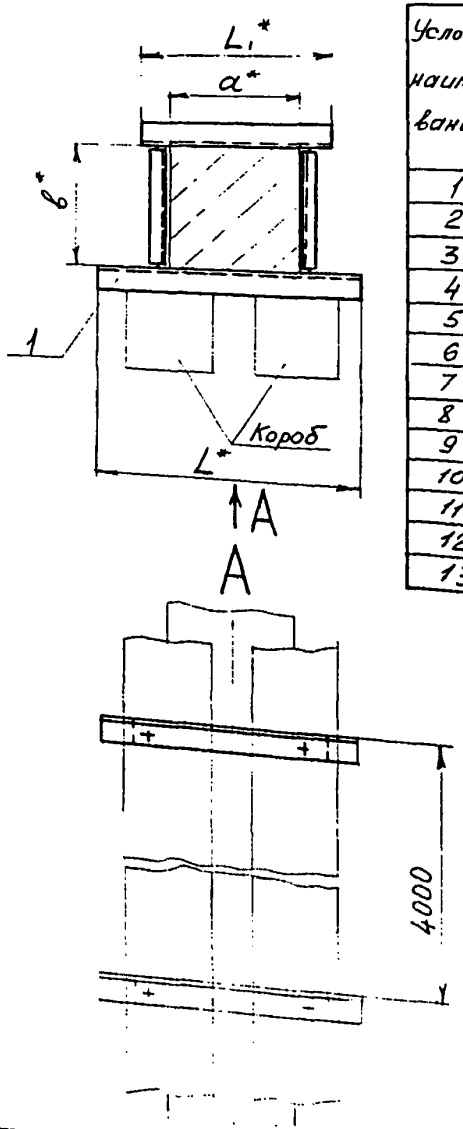

Таблица 1

Условное наименование	Размеры, мм				Поз. 1 Кронштейн ТКУ-3705-92
	a*	в*	L*см.п.2	L1	Количество 1 условное наимен.
1	300	300	a+125	400	КО-383
2		400			КО-384
3	400	300		500	КО-385
4		400			КО-386
5		500			КО-387
6		600			КО-388
7		700			КО-389
8		800			КО-390
9	500	400		600	КО-391
10		500			КО-392
11		600			КО-393
12	600	400		700	КО-394
13		500			КО-395

Продолжение табл 1

Условное наименование	Размеры, мм				Поз 1 Кронштейн ТКУ-3705-92
	a*	в*	L*см.п2	L1	Количество 1 условное наимен
14	700	400	a+125	800	КО-396
15	800			900	КО-397
16	900			1000	КО-398
17	300	300	L2**+150	400	КО-399
18		400			КО-400
19	400	300		500	КО-401
20		400			КО-402
21		500			КО-403
22		600			КО-404
23		700			КО-405
24		800			КО-406
25	500	400		600	КО-407
26		500			КО-408

Пример условного обозначения обхвата колонны 300×300 для вертикальной установки секций прямых СП 100 и СП150:

Обхват. ТМУ-2083-92. Установка 1-2

1.* Размеры для справок.

2.** L_2 - длина равная ширине двух устанавливаемых коробов. Если сумма $L_2+150 > a+125$, то $L = L_2+150$, если сумма $L_2+150 < a+125$, то $L = a+125$

Изм.	Кол.	№ докум.	Подп.	Дата	Взамен	ТМ4-2083-92	
Разраб.		Сучкова		10.09.92	Группа		
Пров.		Крупнова		10.09.92	Обхват	Лит	Масса	Масштаб
Гл.спец.		Чудинов		10.09.92	Установка на колонне		-	-
Н.контр.		Крюкова		10.09.92		Лист 1	Листов 2
Утв.		Уров		10.09.92	Рек. № 66-92			
					Срок введения с 01.01.93			

Копировал

Формат А3

Инв. № подл. | Подп. и дата | Взам. инв. № | Инв. № дубл. | Подп. и дата

Продолжение табл 1

Условное наименование	Размеры, мм				Поз 1 Кронштейн ТК4-3705-92
	A^*	B^*	$L^*_{смл2}$	L_1^*	Количество 1 Условное наименование
27	500	600	$L_2^{**}+150$	600	КО-409
28	600	400		700	КО-410
29		500			КО-411
30	700	400		800	КО-412
31	800			900	КО-413
32	900			1000	КО-414

Таблица 2

Условное наименование	Тип устанавливаемого короба	
1	СП100УЗ	СП100УЗ
2		СП150УЗ
3		СП200УЗ
4	СП150УЗ	СП150УЗ
5		СП100УЗ
6		СП200УЗ
7	СП200УЗ	СП100УЗ
8		СП150УЗ
9		

Инв. № подл. | Подп. и дата | Взам. инв. № | Инв. № дубл. | Подп. и дата

ТМ14-2083-92

Изм. Лист № докум. Подп. Дата

Копировал

Формат А4

Лист 2

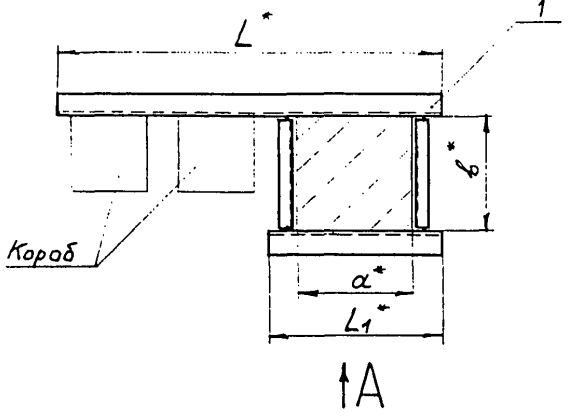

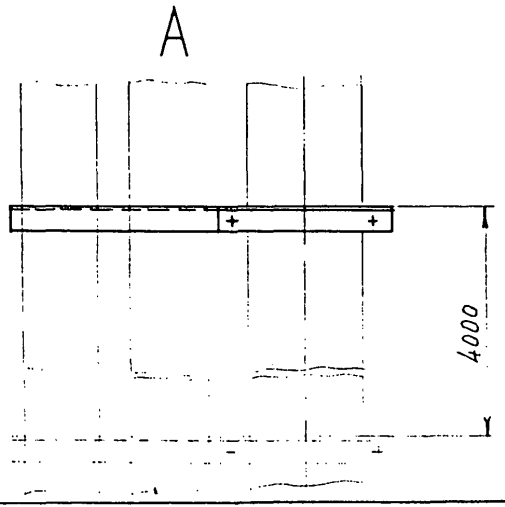

Таблица 1

Условное наименование	Размеры, мм				Поз. 1 Кронштейн ТКЧ-3706-92
	a^*	b^*	L^*	L_1^*	Количество / Условное наимен
1	300	300	$550+L_2^{**}$	400	КО-415
2		400			КО-416
3	400	300	$650+L_2^{**}$	500	КО-417
4		400			КО-418
5		500			КО-419
6		600			КО-420
7		700			КО-421
8		800			КО-422
9	500	400	$750+L_2^{**}$	600	КО-423
10		500			КО-424
11		600			КО-425
12	600	400	$850+L_2^{**}$	700	КО-426
13		500			КО-427
14	700	400	$950+L_2^{**}$	800	КО-428
15	800		$1050+L_2^{**}$	900	КО-429
16	900		$1150+L_2^{**}$	1000	КО-430

Таблица 2

Условное наименование	Тип устанавливаемого короба	
1	СП100У3	СП100У3
2		СП150У3
3		СП200У3
4	СП150У3	СП150У3
5		СП100У3
6		СП200У3
7	СП200У3	
8		СП100У3
9		СП150У3

Пример условного обозначения обхвата колонны 300×300 для вертикальной установки секций прямых СП100 и СП150:

Обхват, ТМЧ-2084-92. Установка 1-2

1.* Размеры для справок.

2.** L_2 – длина равная ширине двух устанавливаемых коробов.

Взамен					ТМ4-2084-92	
Группа						
Изм.	Лист	№ докум.	Подп.	Дата	Обхват	Лит. / Масса / Масштаб
Разраб.		Сучкова	Сучкова	10.09.92	Установка на колонне	– / –
Пров.		Крупнова		21.09.92		Лист / Листов 1
Гл. спец.		Чудинов		7.09.92	Рез. № 66-92	
Н. контр.		Крюкова		10.09.92		
Утв.		Гуров		10.09.92	Срок введения 01.01.93	

Копировал

Формат А3

Инв. № подл.	Подп. и дата	Взам. инв. №	Инв. № дубл.	Подп. и дата
405-92	1.10.92			

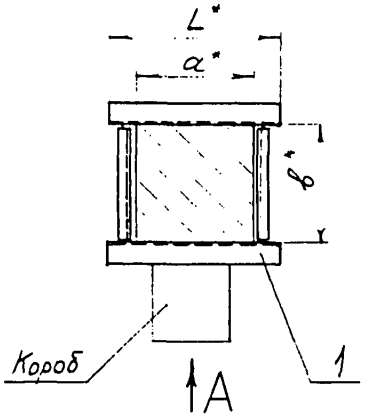

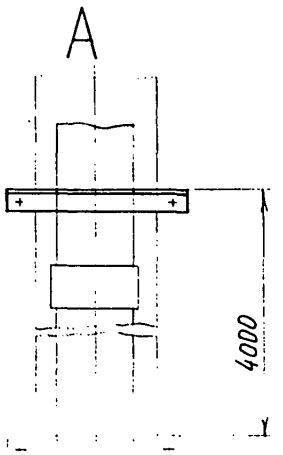

Условное наименование	Тип устанавливаемого короба	Размеры, мм			Поз. 1 Кронштейн ТКЧ-3707-92
		a*	в*	L*	Количество 1 / Условное наимен
1	СП 100У3 СП 150У3 СП 200У3	300	300	400	КО-431
2			400		КО-432
3		400	300	500	КО-433
4			400		КО-434
5			500		КО-435
6			600		КО-436
7			700		КО-437
8			800		КО-438
9		500	400	600	КО-439
10			500		КО-440
11			600		КО-441
12		600	400	700	КО-442
13			500		КО-443
14		700	400	800	КО-444
15		800		900	КО-445
16		900		1000	КО-446

Пример условного обозначения обхвата колонны 300×300 для вертикальной установки секции прямой:

Обхват. ТМЧ-2085-92. Установка 1.

* Размеры для справок.

Изм	Лист	№ докум	Подп	Дата	Взамен / Группа	ТМ4-2085-92		
Разраб.		Сучкова	Сучкова	10.05.92	Обхват. Установка на колонне	Лит	Масса	Масштаб
Пров.		Крупнова	Крупнова	10.05.92			–	–
Гл. спец.		Чудинов		2.09.92	Рег № 66-92	Лист	Листов 1	
Н. контр.		Крюкова		15.09.92				
Утв.		Гурев		5.05.92	Срок введения 01.01.93			

Копировал

Формат А3

Инв. № подл.	Подп. и дата	Взам. инв. №	Инв. № дубл.	Подп. и дата
46	55	1.10.92		

gost.e-ecolog.ru