МОНТАЖНЫЕ ЧЕРТЕЖИ

СПОСОБЫ УСТАНОВКИ НЕСУЩИХ И ОПОРНЫХ КОНСТРУКЦИЙ ЭЛЕКТРИЧЕСКИХ И ТРУБНЫХ ПРОВОДОК

Часть I

МОСТЫ, ЛОТКИ

СТМ 4-25-91

Ассоциация Монтажавтоматика
1991г.

gost.e-ecolog.ru

МОНТАЖНЫЕ ЧЕРТЕЖИ

УТВЕРЖДАЮ
Зам. Генерального
директора ассоциации
"Монтажавтоматика"
М.Б.Полищук

СПОСОБЫ УСТАНОВКИ НЕСУЩИХ И ОПОРНЫХ КОНСТРУКЦИЙ ЭЛЕКТРИЧЕСКИХ И ТРУБНЫХ ПРОВОДОК

ЧАСТЬ I

МОСТЫ, ЛОТКИ

СТМ4-25-91

Рег. № 30-91 Дата введения

Зам. главного инженера М.А.Чудинов

Начальник отдела А.М.Гуров

АССОЦИАЦИЯ " МОНТАЖАВТОМАТИКА "
1991

Обозначение	Наименование
ТМ4-2000-9I	Мост,лоток Установка на стене горизонтально
ТМ4-200I-9I	Мост,лоток Установка на стене вертикально
ТМ4-2002-9I	Мост,лоток Установка на стене плашмя
ТМ4-2003-9I	Вставка угловая Обход угла наружного
ТМ4-2004-9I	Вставка угловая Обход угла внутреннего
ТМ4-2005-9I	Вставка угловая Установка на стене
ТМ4-2006-9I	Вставка угловая Установка на стене
ТМ4-2007-9I	Вставка угловая Установка на стене плашмя
ТМ4-2008-9I	Вставка тройниковая Ответвление горизонтальное
ТМ4-2009-9I	Вставка переходная Ответвление горизонтальное
ТМ4-20I0-9I	Мост,лоток Установка на стене с выступающими колоннами
ТМ4-20II-9I	Мост,лоток Обход препятствия
ТМ4-20I2-9I	Мост,лоток Установка между колоннами горизонтально
ТМ4-20I3-9I	Мост,лоток Установка между колоннами вертикально

Ф2.108-5(А4)

Подп. и дата | Взам.инв. № | Инв.№ дубл. | Подп. и дата

Инв.№ подл. 369-1

Изм.	Лист	№ докум.	Подп.	Дата
Разраб.		Сучкова		1.12.91
Пров.		Кузнецова		1.12.91
Н.контр.		Бурякова		1.12.91
Утв.		Чудинов		1291

СТМ4-25-9I ч.I

Способы установки несущих и опорных конструкций электрических и трубных проводок. Часть I. Мосты, лотки. Ведомость документов

Лит.	Лист	Листов
	2	7

Ф2.108-5.9(А4)

Копировал

Формат А4

Обозначение	Наименование
ТМ4-20I4-9I	Мост, лоток Установка внутри колонн горизонтально
ТМ4-20I5-9I	Мост, лоток Установка на перекрытии горизонтально
ТМ4-20I6-9I	Мост, лоток Установка на перекрытии вертикально
ТМ4-20I7-9I	Вставка тройниковая Установка на перекрытии
ТМ4-20I8-9I	Секция прямая Установка на стене горизонтально
ТМ4-20I9-9I	Секция прямая Установка на стене вертикально
ТМ4-2020-9I	Секция прямая Установка на стене плашмя
ТМ4-202I-9I	Секция угловая Обход угла внешнего
ТМ4-2022-9I	Секция угловая Обход угла внутреннего
ТМ4-2023-9I	Секция угловая Установка на стене
ТМ4-2024-9I	Секция угловая Установка на стене
ТМ4-2025-9I	Секция угловая Поворот плашмя
ТМ4-2026-9I	Секция Ответвление горизонтальное
ТМ4-2027-9I	Секция прямая Установка между колоннами горизонтально
ТМ4-2028-9I	Секция прямая Установка внутри колонн горизонтально
ТМ4-2029-9I	Секция прямая Установка на стене с выступающими колоннами

Обозначение	Наименование
ТМ4-2030-9I	Секция прямая Установка на перекрытии горизонтально
ТМ4-2031-9I	Секция Установка на перекрытии
ТМ4-2032-9I	Лоток перфорированный Установка на стене
ТМ4-2033-9I	Лоток перфорированный Установка на стене плашмя
ТМ4-2034-9I	Лоток перфорированный Установка на стене
ТМ4-2035-9I	Обход углов внутреннего и наружного
ТМ4-2036-9I	Поворот плашмя
ТМ4-2037-9I	Ответвление тройниковое Установка на перекрытии
ТМ4-2038-9I	Лоток перфорированный Установка на перекрытии горизонтально
ТМ4-2039-9I	Лоток перфорированный Установка на перекрытии вертикально
ТМ4-2040-9I	Мост однорядный Установка на стене
ТМ4-2041-9I	Мост двухрядный Установка на стене
ТМ4-2042-9I	Мост трехрядный Установка на стене
ТМ4-2043-9I	Мост четырехрядный Установка на стене
ТМ4-2044-9I	Лоток перфорированный Установка на однорядном мосту
ТМ4-2045-9I	Лоток перфорированный Установка на двухрядном мосту
ТМ4-2046-9I	Лоток перфорированный Установка на трехрядном мосту

Обозначение	Наименование
ТМ4-2047-9I	Лоток перфорированный Установка на четырехрядном мосту
ТМ4-2048-9I	Обхват Установка на колонне
ТМ4-2049-9I	Обхват Установка на колонне
ТМ4-2050-9I	Крепление кронштейна на бетонной (кирпичной) стене
ТМ4-2051-9I	Крепление моста на бетонной (кирпичной)стене

ОБЩИЕ УКАЗАНИЯ

Сборник монтажных чертежей "Способы установки несущих и опорных конструкций электрических и трубных проводок.Часть I. "Мосты,лотки",предусматривает наиболее распространенные варианты установки мостов МШ ТУ36-1108-74,лотков Л ТУ34-43-10683-84, секций прямых (лотков с высокими бортами) ЛМТ ТУ36-22.21.001-86, лотков перфорированных ЛП ТУ36-1113-84 к элементам строительных конструкций зданий и сооружений.

Сборник предназначен для проектирования и монтажа несущих и опорных конструкций трубных и электрических проводок. В качестве опор для установки мостов и лотков применены сборные кабельные конструкции,кронштейны,подвесы и т.п.,которые объеденены в сборник СТК4-25-91 "Узлы и детали несущих и опорных конструкций электрических и трубных проводок".

Установки мостов и лотков рассчитаны для применения в производственных помещениях и наружных установках,за исключением лотков перфорированных,которые устанавливаются только в производственных помещениях. Расстояния между опорами для наружных и производственных помещений указаны в таблице по определению нагрузок на опорные конструкции.

Установка мостов и лотков должна выполняться в соответствии с требованиями настоящих чертежей

Допускаемые нагрузки и моменты,а также количество и тип дюбеля определяются по чертежам ТМ4-2050-91 и ТМ4-2051-91. Запрещается использование установленных мостов в качестве подмостей или опрр для подмостей.

С выпуском настоящего сборника аннулируются сборники: Сборник 7 "Способы установки и крепления мостов кабельных, лотков перфорированных,труб и кабелей" (1976год издания), Сборник 53 "Мосты кабельные.Часть 2.Способы установки" (1970год издания).

Инв.№ подл. 369 | Подп. и дата 8.01.92 | Взам.инв. № | Инв.№ дубл. | Подп. и дата 15.05.92

Ф2 100-5а(А4)

Изм	Лист	№ докум.	Подп.	Дата	СТМ4-25-91 ч. I	Лист 6

Копировал

Формат А4

ТАБЛИЦА ПО ОПРЕДЕЛЕНИЮ НАГРУЗОК НА ОПОРНЫЕ КОНСТРУКЦИИ

Тип несущей конструкции		Лотки					Мост				
		ЛП 50х25	ЛП 100х25	ЛП 150х25	ЛП 200х25	ЛПК 100х75	Л200	Л400	ЛМТ200	ЛМТ400	МШ400
Полезная распр. нагрузка по ТУ макс.,Н.м.		25	50	75	100	100	300	600	680	680	480
Макс. нагрузка при полном объемном заполн. кабеля с медн.жилами,Н.м.		12,5	25	37	50	90	120	240	250	500	200
Снеговая,гололед Нагрузка расч.,Н.м.							200	400	23	45	400
Собственный вес несущих конст.,Н.м.		10	14,5	20	24	24	26,7	30	59,1	82,2	41,3
Монтажная сосредоточенная нагрузка Расч.нагрузка,Н.		100	100	100	100	100	800	800	800	800	800
Расчетный шаг опор при нагружении медн. кабелями,м.	нар. уст.	-	-	-	-	-	2	2	2,52	2,25	1,5
	вн. уст.	2	2	2	2	2	3	3	2,6	2,4	3,0
Расчетная нагр. на опору,Н.	нар. уст.						1607	2331	1941	2700	2000
	вн. уст.	194	256	320	380	380	1422	1811	2049	2881	1720
Нагрузка принятая к расч. для серийных конст.,Н.	нар. уст.						1607	2331	2247	2881	2307
	вн. уст.	194	256	320	380	380	1607	2331	2247	2881	2307
Серия опорных конструкций	нар. уст.						Средн.	Средн.	Тяж.	Тяж.	Средн.
	вн. уст.			Легкая			Средн.		Тяж.	Тяж.	Средн.

369-1 8.01.92 ТХ

Изм.	Лист	№ докум.	Подп.	Дата	СТМ4-25-91 ч I	Лист 7

Копировал

Формат А3

Рис 1

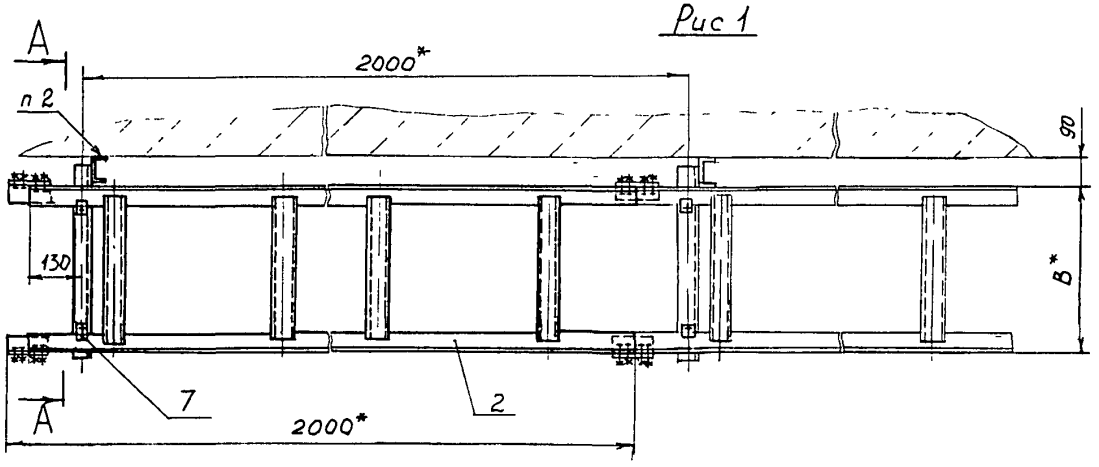

А-А

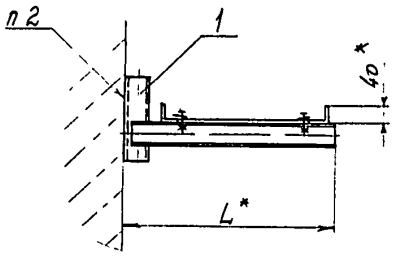

Пример условного обозначения установки моста МШ по рис 1.

Мост МШ ТМ4-2000-91 Установка 1

1* Размеры для справок

2 Крепление по ТМ4-2050-91

Рис 2

Остальное - см рис 1

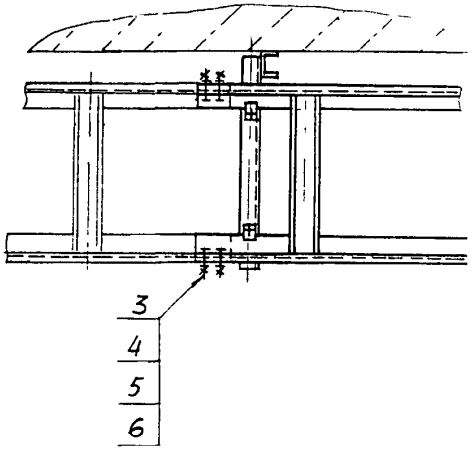

				Взамен ТК3-60-70	ТМ4-2000-91		
				Группа			
Изм	Лист	№ докум	Подп	Дата	Мост, лоток	Лит	Масса	Масштаб
Разраб		Сучкова		11.91			-	1:10
Пров		Кузнецова		11.91	Установка на стене горизонтально			
Нач отд		Гуров		11.91		Лист 1	Листов 2
Н контр		Бурякова		11.91	Рег № 30-91		
Ут С		Чудинов		11.91	Срок введения с 03 92		

Инв № подл	Подп и дата	Взам инв №	Инв № дубл	Подп и дата
369-2	8.01.92			

формат А3

Условное наименование	Рис	Размеры, мм		Поз 1	Поз 2	
				Кронштейн ТК4-3676-91	Мост ТУ36-1108-74	Лоток ТУ34-43-10683-84
		B*	L*	Количество		
				1	1	1
				Условное наименование		
1	1	400	520	К-36	МШ У2	—
2	2				—	Л-400-2 У2
3		200	320	К-35		Л-200-2 У2

Продолжение

Условное наименование	Поз.3 Болт ГОСТ 7798-70	Поз.4 Гайка ГОСТ 5915-70	Поз.5 Шайба ГОСТ 11371-78	Поз.6 Шайба ГОСТ 6402-70	Поз.7 Прижим ТУ36-2486-82
	Количество				
	8	8	8	8	2
	Условное наименование				
1	—	—	—	—	НЛ-ПР У3
2	М8-6g×16.46.019	М8-6Н.05.019	8.01.019	8.65Г.029	
3					

Рис1

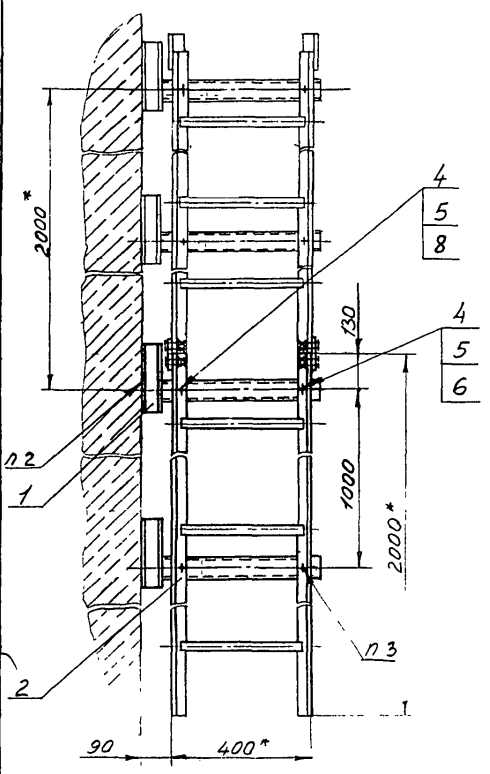

Рис.2

Остальное - см. рис.1

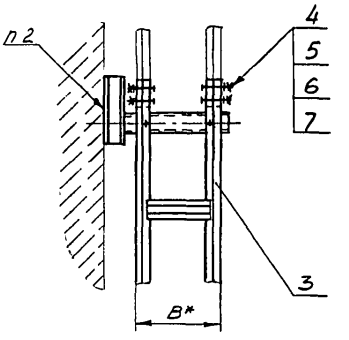

Пример условного обозначения установки моста МШ вертикально по рис 1:
Мост МШ ТМ4-2001-91 . Установка 1

1* Размеры для справок.

2 Крепление по ТМ4-2050-91.

3. Отверстие ф 9мм Rz40 в количестве 4шт. сверлить по месту в середине моста, лотка

					Взамен ТК3-66-70	ТМ4-2001-91		
					Группа			
Изм	Лист	№ докум	Подп	Дата	Мост, лоток Установка на стене вертикально	Лит	Масса	Масштаб
Разраб		Костина		1.11.91			—	1.10
Пров		Кузнецова		1.12.91		Лист 1	Листов 2	
Нач отд		Гуров		1.12.91	Рег. № 30-91			
Н контр		Бурякова		1.12.91				
Утв		Чудинов		1.12.91	Срок введения с 03 92			

Копировал

формат А3

Инв № подл	Подп. и дата	Взам инв №	Инв № дубл	Подп. и дата
369-3	8 01 92			

Условное наименование	Рис.	В*	Поз. 1 Кронштейн ТК4-3676-91	Поз. 2 Мост ТУ36-1108-74	Поз. 3 Лоток ТУ34-43-10683-84
			Количество		
			2	1	1
			Условное наименование		
1	1	—	К-36	МШ У2	—
2	2	240	К-35	—	Л-200-2
3		440	К-36		Л-400-2

Продолжение

Условное наименование	Поз. 4 Болт ГОСТ7798-70		Поз. 5 Гайка ГОСТ5915-70		Поз. 6 Шайба ГОСТ11371-78		Поз. 7 Шайба ГОСТ6402-70	Поз. 8 Шайба заземляющая ТУ36.22.21.001-86
	Количество							
	—		—		—		8	4
	Условное наименование							
1	М8-6g×16.46.019	Количество 4	М8-6Н.05.019	Количество 4	8.01.019	Количество 2	—	ф8,5 (черт. К432.032 А)
2		12		12		10	8.65Г.029	
3								

369-3 8.01.92 (6-4)

Изм.	Лист	№ докум.	Подп.	Дата	ТМ4-2001-91	Лист 2

Копировал Формат А4

Рис. 1

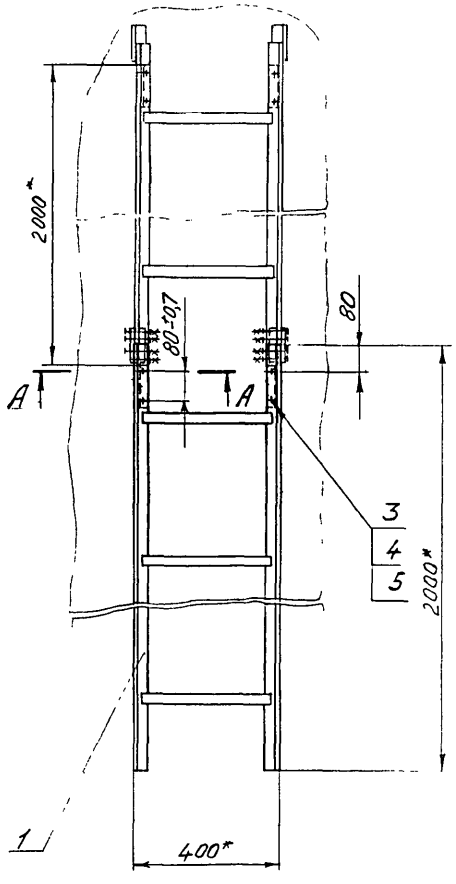

Рис 2

Остальное- см. рис. 1

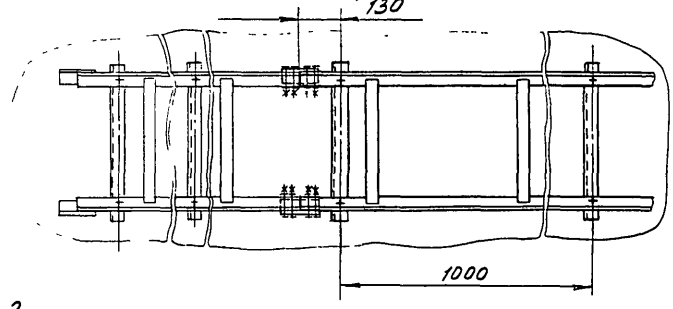

А—А (1:2)

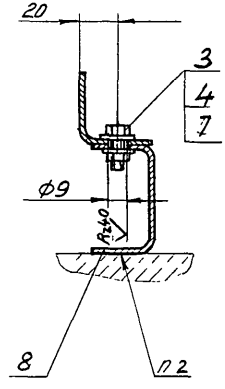

Пример условного обозначения установки моста МШ вертикально по рис. 1:
Мост МШ ТМ4-2002-91 . Установка 1

1* Размеры для справок
2 Крепление по ТМ4-2050-91

					Взамен ТК3-71-70	ТМ4-2002-91		
					Группа			
Изм.	Лист	№ докум.	Подп.	Дата	Мост, лоток	Лит.	Масса	Масштаб
Разраб.		Костина		04.11.91	Установка на стене плашмя		—	1:10
Пров.		Кузнецова		4.11.91		Лист 1	Листов 2	
Нач. отд.		Гуров		4.12.91	Рег № 30-91			
Н. контр.		Бурлаковой		12.91				
Утв.		Чудинов		12.91	Срок введения с 03.92			

Инв. № подл.	Подп. и дата	Взам. инв. №	Инв. № дубл.	Подп. и дата
369-4	4.01.92			

Рис.3
Остальное – см. рис.1

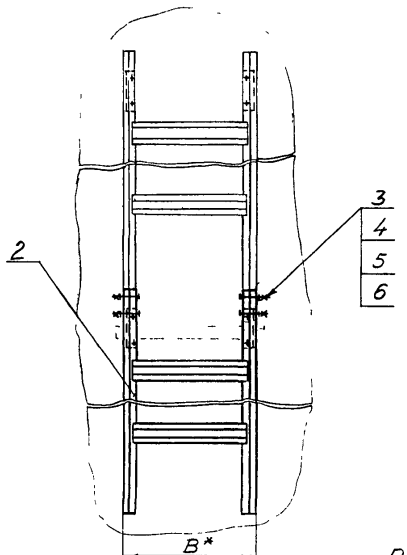

Условное наименование	Рис.	B*, мм	Поз 1 Мост ТУ36-1108-74	Поз.2 Лоток ТУ34-43-10683-84	Поз.3 Болт ГОСТ 7798-70		Поз 4 Гайка ГОСТ 5915-70	
			Количество					
			1	1	—		—	
			Условное наименование					
1	1	—	МШ-У2	—	М8-6д×16.46.019	Количество 4	М8-6Н05019	Количество 4
2	2							
3	3	240	—	Л-200-2	М8-6д×16.46.019	12	М8-6Н.05.019	12
4		440		Л-400-2				
5	4	240		Л-200-2				
6		440		Л-400-2				

Продолжение

Условное наименование	Поз 5 Шайба ГОСТ 11371-78		Поз.6 Шайба ГОСТ 6402-70	Поз 7 Шайба заземляющая ТУ36.22.21.001-86	Поз.8 Швеллер перфорированный ТУ36.22.21.00.21-91	
	Количество					
	—		8	4	2	
	Условное наименование					
1	8.01.019	Количество 2	—		L=140мм	ШП60×35У1
2	—				L=450мм	
3	8.01.019	10	8.65Г.029	ф8,5 (черт. К432 032А)	L=140мм	
4						
5					L=250мм	
6					L=450мм	

Рис. 4
Остальное – см рис 1,2 и 3

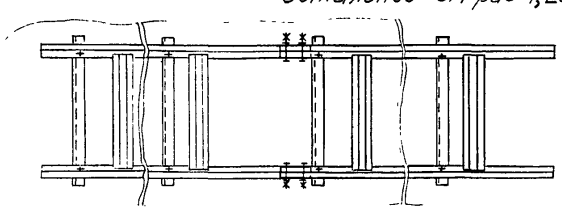

Изм	Лист	№ докум	Подп	Дата	ТМ4-2002-91	Лист 2

Копировал Формат А3

369-4 8.01.92 ФВ

Рис 1

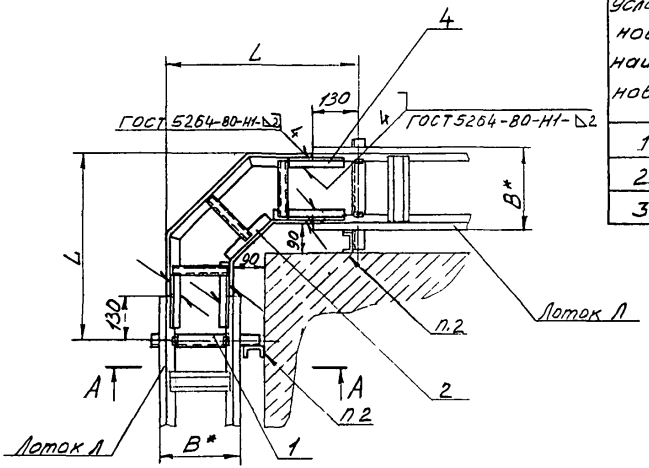

Условное наименование	Рис.	Размеры, мм L	Размеры, мм B*	Поз 1 Крюкштейн ТК4-3676-91	Поз 2 Вставка угловая ТК3-55-70	Поз. 3 Прижим ТУ36-2486-82	Поз. 4 Уголок перфорированный ТУ36.22.21.00.021-91
		Количество		1	1	2	4
		Условное наименование					
1	1	560	240	К-35	ВУ200	НЛ-ПРУ3	УП35х25У1 L=160мм
2	1	760	440	К-36	ВУ400	НЛ-ПРУ3	УП35х25У1 L=160мм
3	2		—				—

Пример условного обозначения установки вставки угловой ВУ200 по рис.1:
Вставка угловая ВУ200 ТМ4-2003-91.
Установка 1

1* Размеры для справок
2 Крепление по ТМ4-2050-91

Рис 2
Остальное-см.рис.1

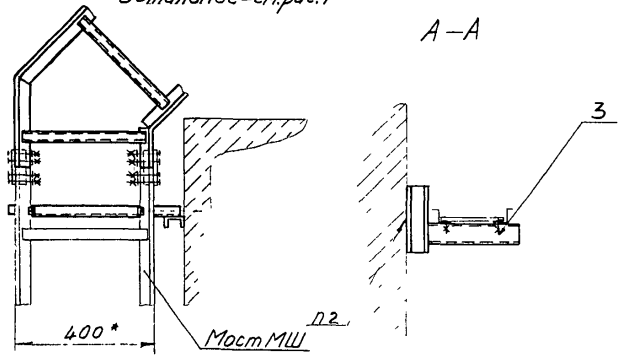

Инв. № подл. | Подп. и дата | Взам. инв. № | Инв. № дубл. | Подп. и дата
369-5-1.А.01-92 ВОВ

Взамен ТК3-62-70						ТМ4-2003-91	
Группа							
Изм.	Лист	№ докум.	Подп.	Дат.	Вставка угловая Обход угла наружного	Лит.	Масса	Масштаб
Разраб.		Костина		01.11.91			—	1:10
Пров.		Кузнецова		1.11.91		Лист	Листов 1
Нач. отд.		Гуров		1.11.91	Рег. № 30-91		
Н. контр.		Бурякова		1.11.91	Срок введения с 03.92		
Утв.		Чудинов		12.91			

Копировал Формат А3

Рис.1

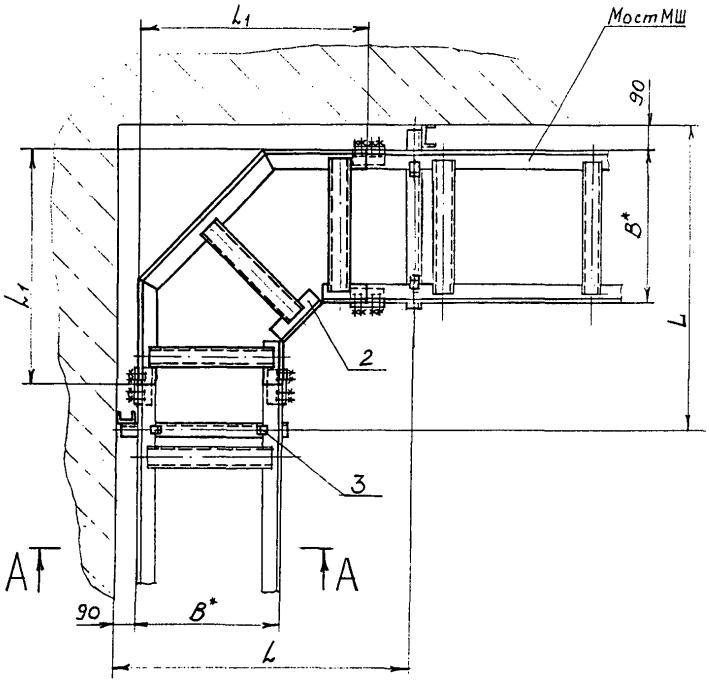

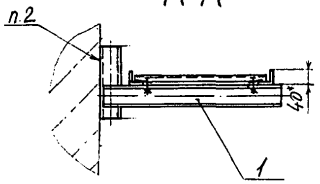

Рис. 2

Остальное - см. рис. 1

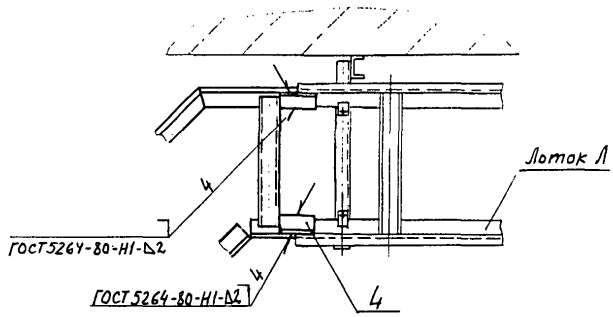

Пример условного обозначения установки вставки угловой ВУ400 по рис. 1:

Вставка угловая ВУ400 ТМ4-2004-91

Установка 1.

1. * Размеры для справок.
2. Крепление по ТМ4-2050-91

Взамен ТК3-62-70				ТМ4-2004-91		
Группа						
Изм. Лист	№ докум.	Подп.	Дата	Вставка угловая. Обход угла внутреннего	Лит.	Масса	Масштаб
Разраб.	Сучкова		1.12.91			-	1:10
Пров.	Кузнецова		1.12.91		Лист 1	Листов 1
Нач.отд.	Гуров		1.12.91			
Н.контр.	Бурлакова		1.12.91	Рег.№ 30-91		
Утв.	Иванов		12.91	Срок действия с 03.92		

Инв.№ подл. | Подп. и дата | Взам.инв.№ | Инв.№ дубл. | Подп. и дата

369-6 К.07.92

Условное наименование	Рис.	Размеры, мм			Поз. 1 Кронштейн ТК4-3676-91	Поз. 2 Вставка угловая ТК3-55-70
		B^*	L	L_1^*	Количество	
					1	1
					Условное наименование	
1	1	400	850	630	К-36	ВУ400
2	2					
3		200	650	430	К-35	ВУ200

Продолжение

Условное наименование	Поз. 3 Прижим ТУ36-2486-82	Поз. 4 Уголок перфорированный ТУ36.22.21.001-91
	Количество	
	2	4
	Условное наименование	
1	НЛ-ПР У3	—
2		УП35×25У1
3		L = 160мм

Инв. № подл.	Подп. и дата	Взам. инв. №	Инв. № дубл.	Подп. и дата
369-6	8.01.92			

Изм	Лист	Подскум	Подп.	Дата	ТМ4-2004-91	Лист 2

Рис 1

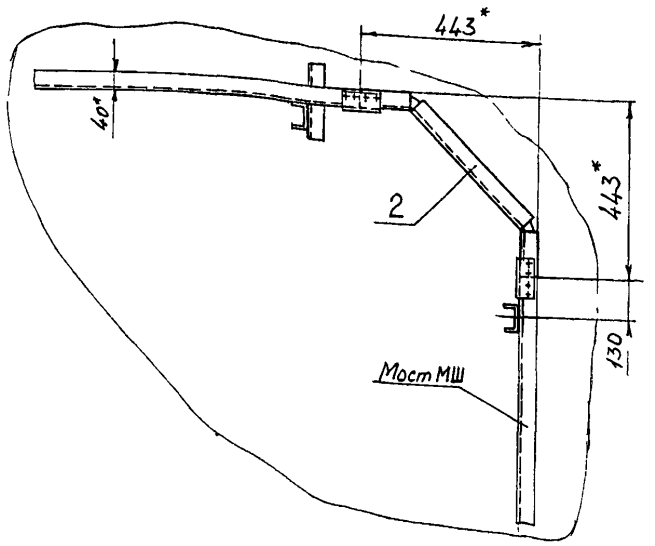

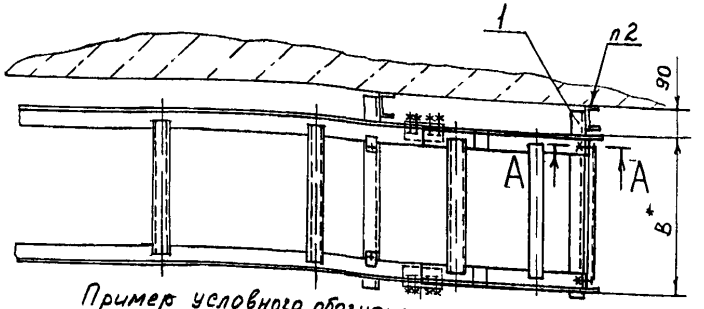

Пример условного обозначения установки вставки угловой ВУН400 по рис 1:

Вставка угловая ВУН400 ТМ4-2005-91

Установка 1

1.* Размеры для справок

2 Крепление по ТМ4-2050-91

А-А

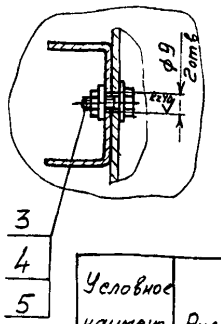

Рис 2

Лоток Л Остальное - см рис 1

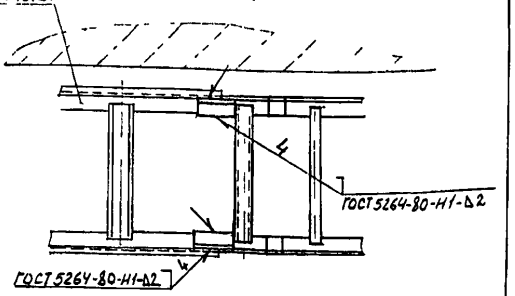

Условное наименование	Рис	В, мм	Поз 1 Кронштейн ТК4-3676-91	Поз 2 Вставка угловая ТК3-229-80	Поз 3 Болт ГОСТ 7798-70
			Количество		
			1	1	2
			Условное наименование		
1	1	400	К-36	ВУН 400	М8-6g×16.46.019
2	2				
3		200	К-35	ВУН 200	

Продолжение

Условное наименование	Поз 4 Гайка ГОСТ 5915-70	Поз 5 Шайба ГОСТ 11371-78.	Поз.6 Уголок перфорированный ТУ36 22 21 00 021-91	Поз 7 Шайба заземляющая ТУ36 22 21.001-86
	Количество			
	2	1	4	2
	Условное наименование			
1			—	ф8,5 (черт К432.032А)
2	М8-6Н.05.019	8.01 019	УП35×25У1 L=160мм	
3				

Взамен ТМ3-113-80

Группа

ТМ4-2005-91

Изм	Лист	№ докум.	Подп.	Дата
Разраб		Сучкова		12.91
Пров		Кузнецова		12.91
Нач отд		Гурев		12.91
Н контр				12.91
Утв		Чудинов		12.91

Вставка угловая
Установка на стене

Лит	Масса	Масштаб
	—	1:15
Лист	1	

Рег № 30-91

Срок действия с 03 92

Копировал

Формат А3

369-07 18.01.92

Рис 1

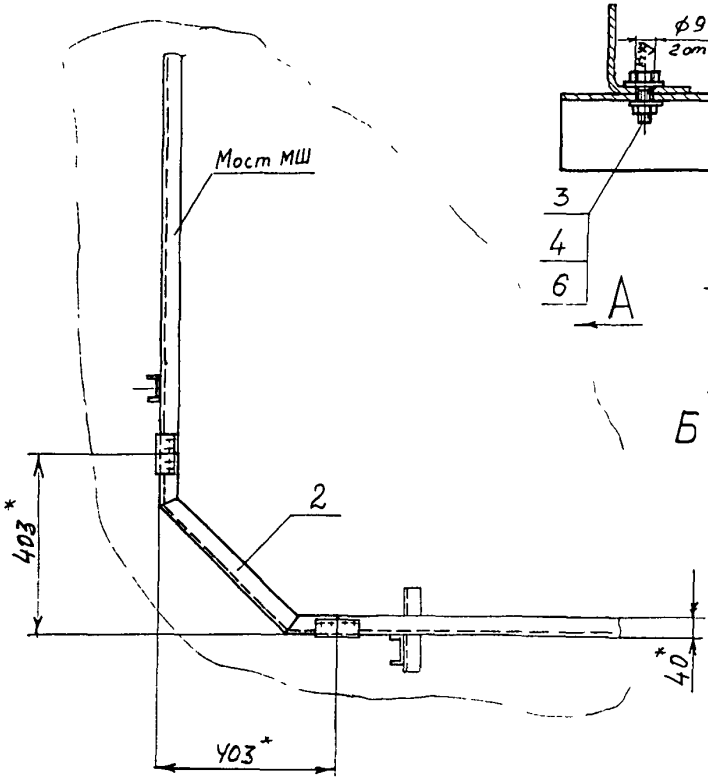

Б-Б

А

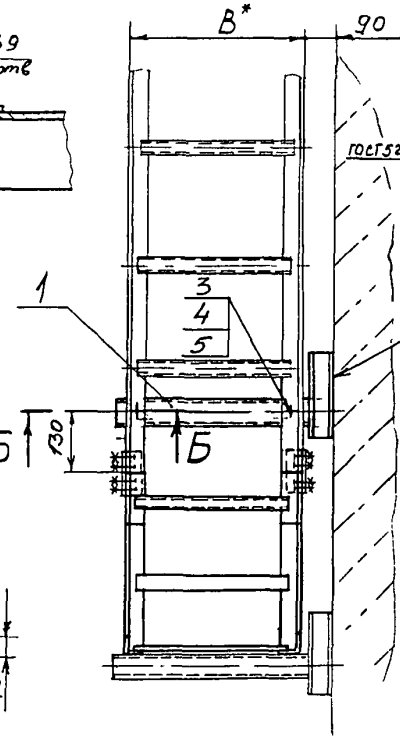

Рис 2

Остальное- см рис 1

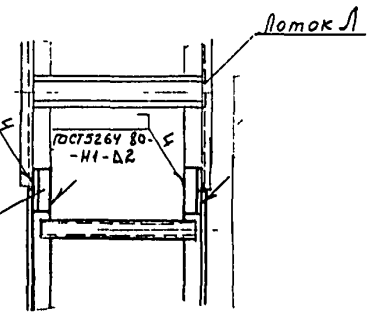

Пример условного обозначения установки вставки угловой ВУВ400 по рис. 1:

Вставка угловая ВУВ 400 ТМ4-2006-91. Установка 1

1* Размеры для справок

2. Крепление по ТМ4-2050-91

Инв. № подл.	Подп. и дата	Взам. инв. №	Инв. № дубл.	Подп. и дата		
369-8	8 01.92					

Изм.	Лист	№ докум.	Подп.	Дата
Разраб.		Сучкова		1.12.91
Пров.		Кузнецова		1.12.91
Н. контр.		Бурасс		1.12.91
Гл. инж.		Бурасс		1.12.91

Взамен ТМ3 112-80

ТМ4-2006-91

Группа

Вставка угловая
Установка на стене

Лит.	Масса	Масштаб
		1:10

Лист 1 Листов 2

Рег. № 30-91

Срок введения с 03 92

Условное наименование	Рис	В, * мм	Поз. 1 Кронштейн ТК4-3676-91	Поз 2 Вставка Угловая ТК3-228-80	Поз. 3 Болт ГОСТ 7798-70	Поз 4 Гайка ГОСТ 5915-70
			Количество			
			1	1	2	2
			Условное наименование			
1	1	400	К-36	ВУВ 400	М8-6g×16.46.019	М8-7Н.05.019
2	2					
3		200	К-35	ВУВ 200		

Продолжение

Условное наименование	Поз 5 Шайба ГОСТ 11371-78	Поз. 6 Шайба заземляющая ТУ36.22.21.001-86	Поз. 7 Уголок перфорированный ТУ36.22.24.00.021-91
	Количество		
	1	2	4
	Условное наименование		
1	8.01.019	ф 8,5 (черт К432.032А)	—
2			УП 35×25 У1 L = 160 мм
3			

Рис 1

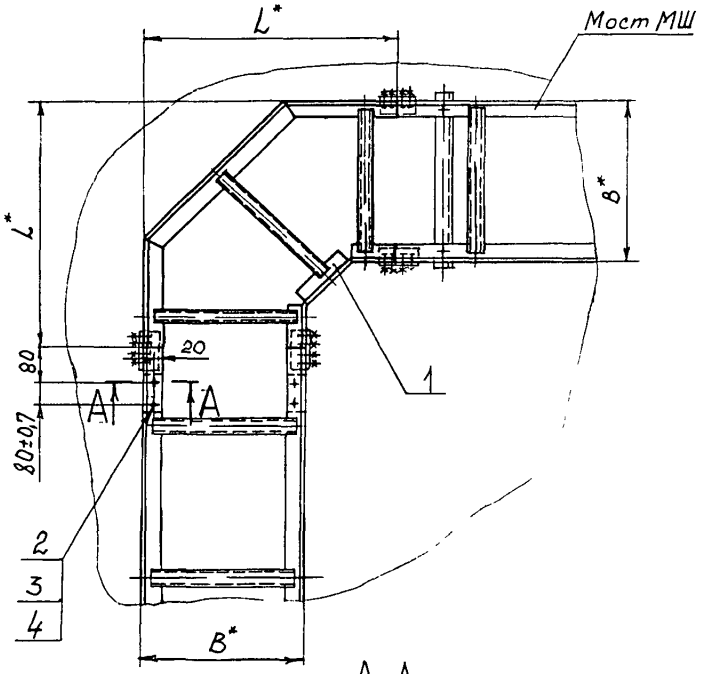

Рис 2

Остальное - см рис 1

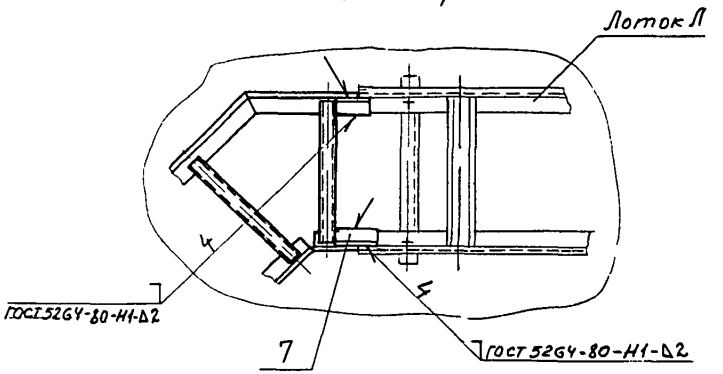

Пример условного обозначения установки вставки угловой ВУ400 по рис 1:

Вставка угловая ВУ400. ТМ4-2007-91

Установка 1

1* Размеры для справок

2 Крепление по ТМ4-2050-91

А-А

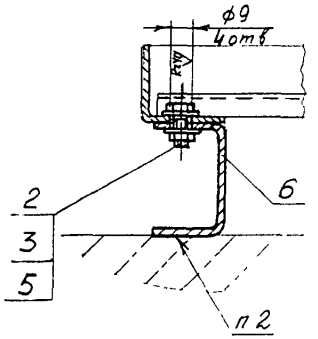

Изм	Лист	№ докум	Подп	Дата
Разраб		Сучкова		1.12.91
Пров		Кузнецова		1.12.91
Нач отд		Гуров		1.12.91
Н контр		Бурякова		1.12.91
Утв		Чудинов		12.91

Взамен ТК3-71-70

Группа

ТМ4-2007-91

Вставка угловая

Установка на стене плашмя

Лит	Масса	Масштаб
	–	1:10

Лист 1 Лист 2

Рег № 30-91

Срок введения с 03 92

Инв № подл	Подп и дата	Взам инв №	Инв № дубл	Подп и дата
369-9	8.01.92			

Условное наименование	Рис	Размеры, мм		Поз 1 Вставка угловая ТК3-55-70	Поз. 2 Болт ГОСТ 7798-70
		B*	L*	Количество	
				1	4
				Условное наименование	
1	1	400	630	ВУ 400	М8-6д×20.46.019
2	2				
3		200	430	ВУ 200	

Продолжение

Условное наименование	Поз. 3 Гайка ГОСТ 5915-70	Поз. 4 Шайба ГОСТ 11371-78	Поз. 5 Шайба заземляющая ТУ36.22.21.001-86	Поз. 6 Швеллер перфорированный ТУ36.22.21.00.021-91
	Количество			
	4	2	4	2
	Условное наименование			
1	М8-6Н.05.019	8.01.019	Ф 8,5 черт. (К432.032А)	ШП60×35 L=140мм
2				
3				

Продолжение

Условное наименование	Поз. 7 Уголок перфорированный ТУ36 22.21.00.021-91
	Количество
	4
	Условное наименован.
1	—
2	УП35×25 У1 L=160мм
3	

Изм	Лист	№ докум	Подп.	Дата	ТМ4-2007-91	Лист 2

Копировал

Формат А4

369-9 8.01.92

Рис 1

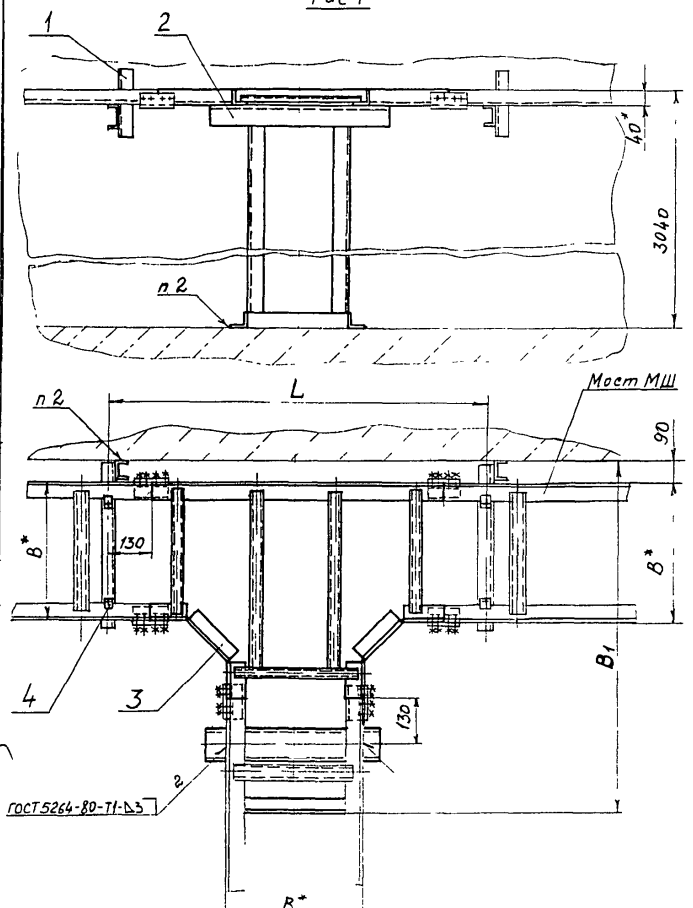

Рис 2

Остальное - см рис 1

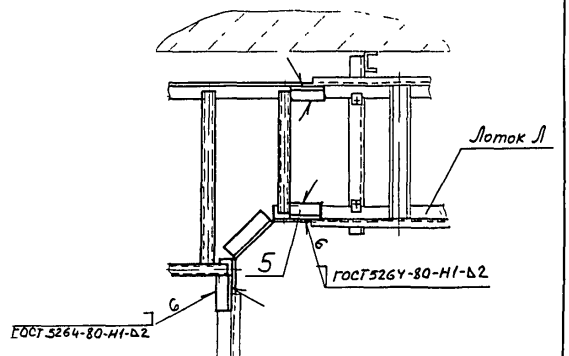

Пример условного обозначения установки вставки тройниковой ВТ400 по рис 1

Вставка тройниковая ВТ400 ТМ4-2008-91

Установка 1

1 * Размеры для справок

2 Крепление по ТМ4-2050-91

					Взамен ТК3-63-70	ТМ4-2008-91		
					Группа			
Изм	Лист	№ докум	Подп	Дата	Вставка тройниковая Ответвление горизонтальное	Лит	Масса	Масштаб
Разраб		Сучкова		1.12.91			-	1:10
Пров		Кузнецова		1.12.91		Лист 1	Листов 2	
Нач отд		Гуров		1.12.91	Рег № 30-91			
Н контр		Буракова		1.12.91	Срок введения с 03.92			
Утв		Чудинов		1.12.91				

Инв № подл 369-10 | Подп и дата 8.01.92 | Взам инв № | Инв № дубл | Подп и дата

Копировал

формат А3

Условное наименование	Рис	Размеры, мм			Поз.1 Кронштейн ТК4-3678-91	Поз 2 Стойка ТК4-3239-91
		B*	B1	L	Количество	
					1	1
					Условное наименование	
1	1	400	1050	1120	К-36	С3000
2	2					
3		200	850	920	К-35	

Продолжение

Условное наименование	Поз.3 Вставка тройниковая ТК3-56-70	Поз 4 Прижим ТУ36-2486-82	Поз.5 Уголок перфорированный ТУ36.22.21.00.021-91
	Количество		
	1	4	6
	Условное наименование		
1	ВТ400	НЛ-ПР У3	—
2			УП35х25У1 L=160мм
3	ВТ200		

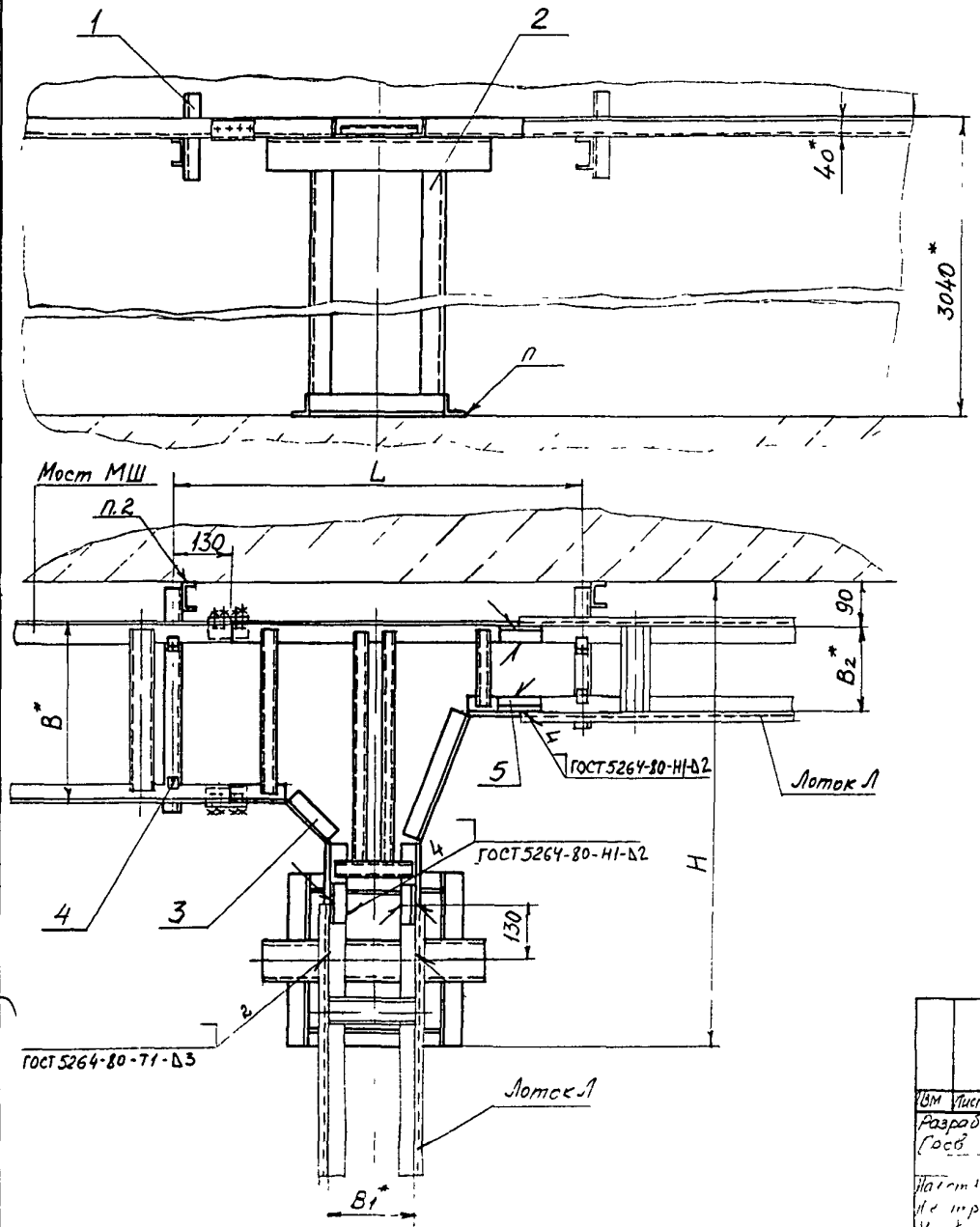

Пример условного обозначения установки вставки переходной ВП-I:
Вставка переходная ВП-I ТМ4-2009-91
Установка 1

1* Размеры для справок
2 Крепление по ТМ4-2050-91

Инв № подл	Подп. и дата	Взам. инв №	Инв № дубл	Подп. и дата
369-11	8.01.92			

					Взамен ТКЗ-64-70	ТМ4-2009-91
					Группа	
Изм	Лист	№ докум	Подп	Дата	Вставка переходная Ответвление горизонтальное	Лит / Масса / Масштаб: – / 1:10
Разраб		Сучкова		1.12.91		
Пров		Кузнецова		1.12.91		Лист 1 / Листов 2
Нач. отд.		Гуров		1.12.91	Рег № 30-91	
Н. контр.		Бурякова		1.12.91		
Утв.		Чуванов		1.12.91	Срок введения с 03.92	

Условное наименование	Размеры, мм					Поз.1 Кронштейн ТК4-3676-91	Поз.2 Стойка ТК4-3239-71
	B^*	B_1^*	B_2^*	L	H	Количество	
						1	1
						Условное наименование	
1	400	200	200	920	1050	К-36	С3000
2							
3	200		400			К-35	
4							
5		400	200	1120	850		
6							

Продолжение

Условное наименование	Поз.3 Вставка переходная ТК3-57-70	Поз.4 Прижим ТУ36-2486-82	Поз.5 Уголок перфорированный ТУ36.22.21.00.021-91	
	Количество			
	1	2	—	
	Условное наименование			Количество
1	ВП-I	НЛ-ПРУ3	УП 35×25 У1 L=160мм	4
2				6
3	ВП-II			4
4				6
5	ВП-III			4
6				6

Рис 1

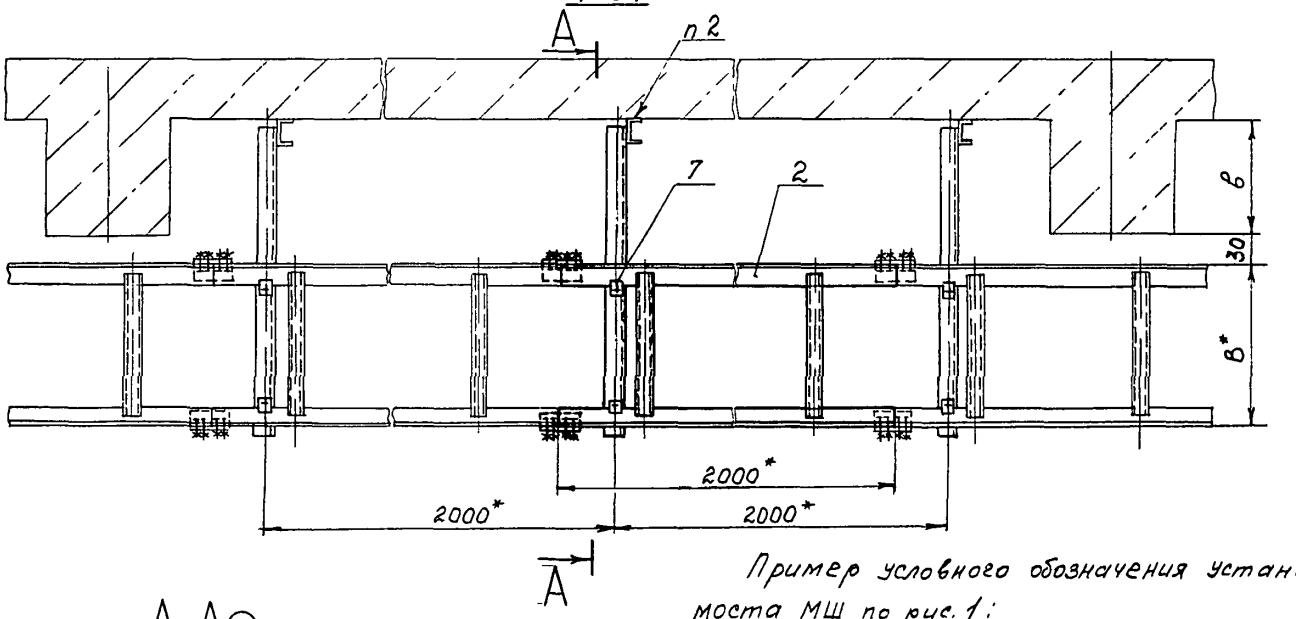

А-А

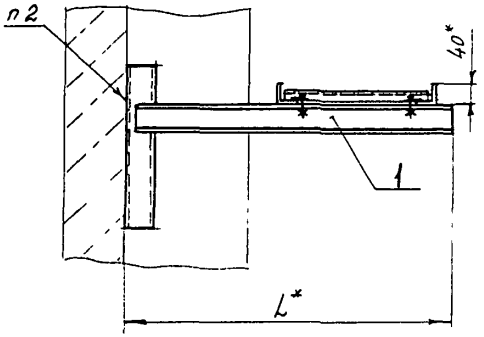

Пример условного обозначения установки моста МШ по рис. 1:

Мост МШ. ТМ4-2010-91 Установка 1

1* Размеры для справок

2. Крепление по ТМ4-2050-91

Изм	Лист	№ докум	Подп	Дата
Разраб		Сучкова	Сучкова	1.12.91
Пров		Кузнецова	[illegible]	1.12.91
Нач отд		Гуров	[illegible]	1.12.91
Н контр		Бурякова	[illegible]	1.12.91
Утв		Чудинов	[illegible]	1.12.91

Взамен ТК3-65-70

Группа

ТМ4-2010-91

Мост, лоток

Установка на стене с выступающими колоннами

Лит	Масса	Масштаб
	–	1:10

Лист 1 | Листов 3

Рег № 30-91

Срок введения с 03.92

Инв № подл	Подп и дата	Взам инв №	Инв № дубл	Подп и дата
369-12	8.01.92			

Рис 2

Остальное - см рис 1

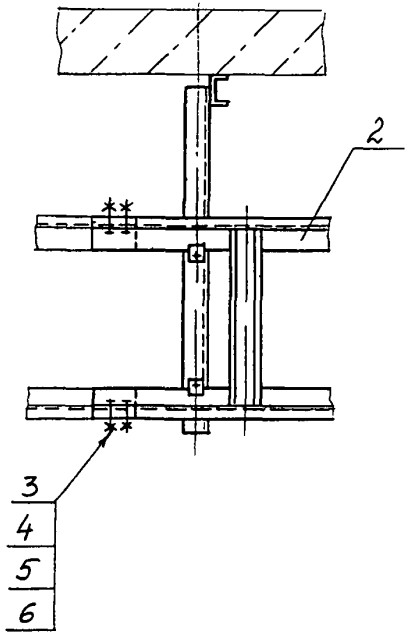

Условное наименование	Рис	Размеры, мм			Поз 1	Поз 2		Поз 3
					Кронштейн ТК4-3676-91	Мост ТУ36-1108-74	Лоток ТУ34-43-10683-84	Болт ГОСТ 7798-70
		в*	В*	L*	Количество			
					1	1	1	8
					Условное	наименование		
1	1	300	400	760	К-38	МШ У2	—	—
2		400		860	К-40			
3		500		960	К-42			
4		600		1060	К-45			
5		700		1160	К-49			
6		800		1260	К-53			
7		900		1360	К-57			
8	2	300		760	К-38	—	Л-400-2	М8-6g×16 46 019
9		400		860	К-40			
10		500		960	К-42			
11		600		1060	К-45			
12		700		1160	К-49			
13		800		1260	К-53			
14		900		1360	К-57			
15		300	200	560	К-37		Л-200-2	
16		400		660	К-39			
17		500		760	К-41			
18		600		860	К-43			
19		700		960	К-47			
20		800		1060	К-51			
21		900		1160	К-55			

Продолжение

Условное наименование	Поз. 4 Гайка ГОСТ 5915-70	Поз. 5 Шайба ГОСТ 11371-78	Поз. 6 Шайба ГОСТ 6402-70	Поз. 7 Прижим ТУ36-2486-82
	Количество			
	8	8	8	2
	Условное наименование			
1	—	—	—	
2				
3				
4				
5				
6				
7				НЛ-ПР У3
8				
9				
10				
11				
12				
13	М8-6Н.05.019	8.01.019	8.65Г.029	
14				
15				
16				
17				
18				
19				
20				
21				

Инв. № подл. 36-9-12 | Подп. и дата 8.01.92 | Взам. инв. № | Инв. № дубл. | Подп. и дата

Изм. Кол. Лист № докум. Подп. Дата

ТМ4-2010-91

Лит. | Лист 3

Рис 1

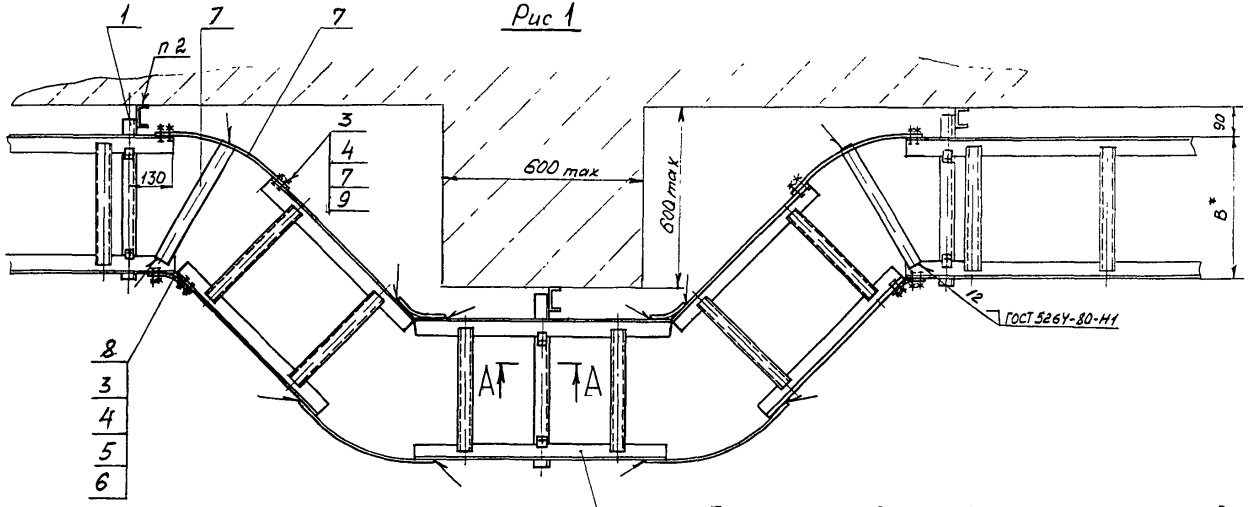

А-А (1 2)

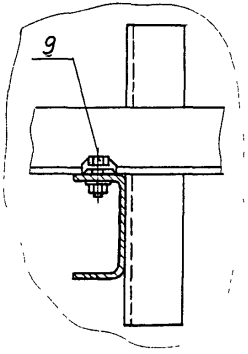

Пример условного обозначения установки моста МШ по рис 1

Мост МШ Установка 1 ТМ4-2011-91

Установка 1

1 * Размеры для справок

2. Крепление по ТМ4-2050-91

					Взамен ТКЗ-61-70	ТМ4-2011-91		
					Группа			
Изм	Лист	№ докум	Подп	Дата	Мост, лоток Обход препятствия	Лит	Масса	Масштаб
Разраб		Сучкова		1.12.91			-	1.10
Пров		Кузнецова		1.12.91		Лист 1	Листов 4	
Нач отд		Гуров		1.12.91	Рег № 30-91			
Н контр		Бурякова		1.12.91	Срок введения с 03.92			
Утв		Чудинов		12.91				

Копировал

Формат А3

369-13 8 01 92

Рис 2

Остальное - см рис 1

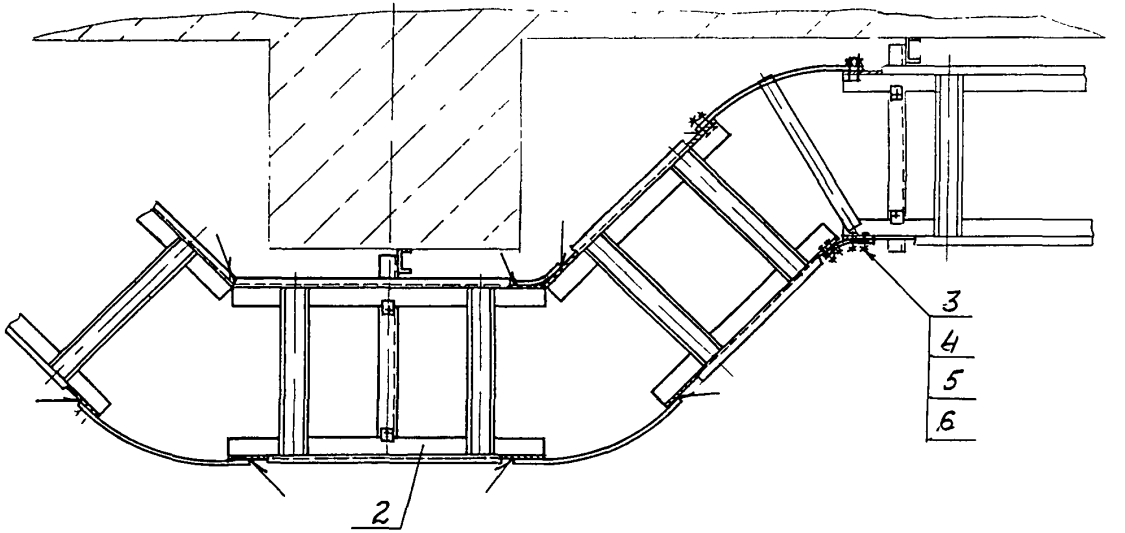

Условное наименование	Рис	В, мм	Поз 1 Кронштейн ТКЧ-3676-91	Поз 2 Мост ТУ36-1108-74	Поз 2 Лоток ТУ34-43-10683-84	Поз. 3 Болт ГОСТ 7798-70		Поз. 4 Гайка ГОСТ 5915-70		Поз 5 Шайба ГОСТ 11371-78		Поз. 6 Шайба ГОСТ 6402-70	
			Количество										
			2	1	1	8	16	8	16	8	16	8	16
			Условное наименование										
1	1	400	К-36	МШ	-	М6-6g×16.46.019	—	М6-6Н.05.019	—	6.01.019	—	6.65Г.029	—
2	2			-	Л-400-2	—	М8-6g×16.46.019	—	М8-7Н.05.019	—	8.01.019	—	8.65Г.029
3		200	К-35		Л-200-2								

Продолжение

Условное наименование	Поз 7 Полоса перфорированная ТУ36.22.21.00.021-91		Поз 8	Поз. 9 Прижим ТУ36-2486-82
	Количество			
	6		4	4
	Условное наименование			
1	ПП28 У1 L=480мм		ПП28 У1 L=170мм	НЛ-ПР У3
2				
3	ПП28 У1 L=330мм			

Инв № подл. 369-13 | Подп и дата 8.01.92 | Взам инв № | Инв № дубл | Подп и дата

Изм	Лист	№ докум	Подп	Дата

ТМ4-2011-91

Лист 2

Копировал

Формат А3

Поз.2 Мост МШ

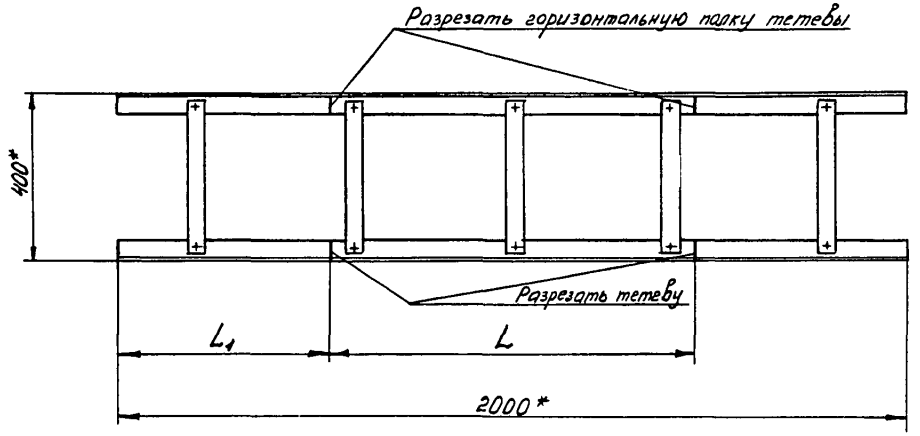

1*Размеры для справок

2. Размеры L и L_1 определяются по месту

Изм	Лист	№докум	Подп	Дата	ТМ4-2011-91	Лист 3

Копировал

Формат А3

369-13 8.01.92

Поз 2 Лоток Л

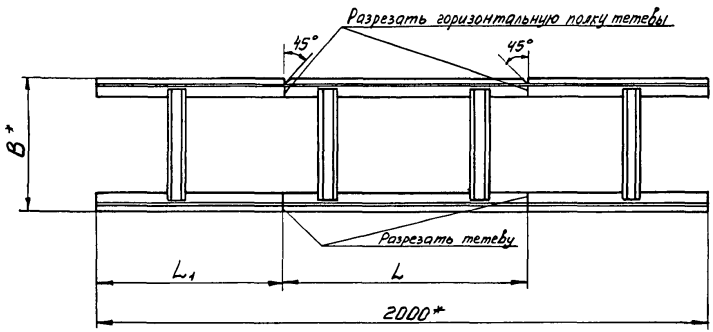

1* Размеры для справок.

2 Размеры L и L_1 определяются по месту

Изм	Лист	№ докум	Подп	Дата	ТМ4-2011-91	Лист 4

Инв № подл	Подп и дата	Взам инв №	Инв № дубл	Подп и дата
369-13	8.01.92			

Рис.1

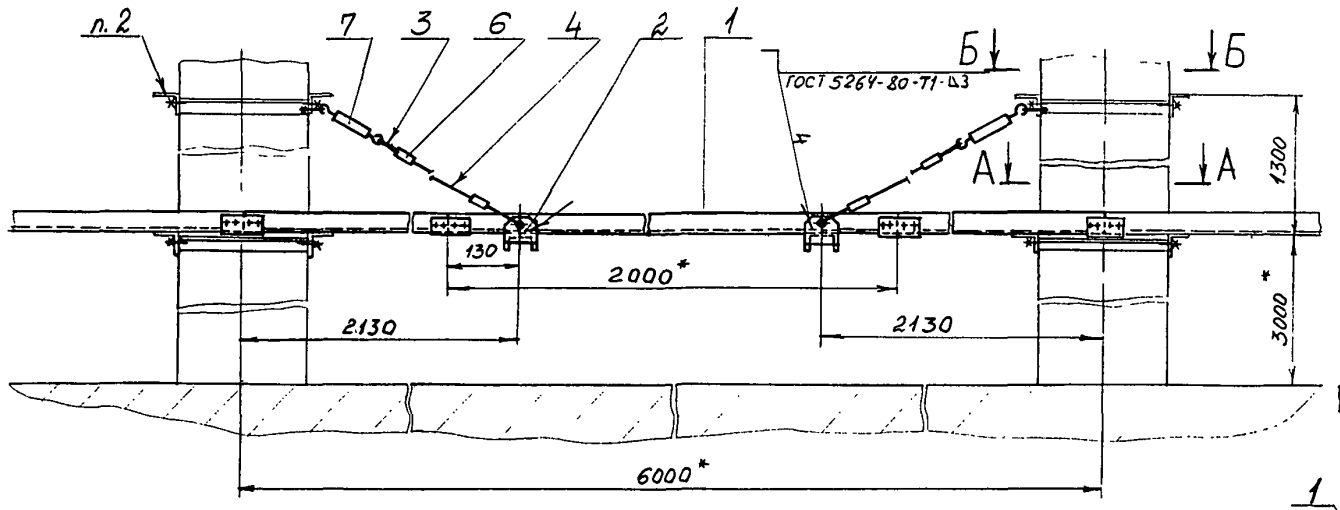

Рис.2
Остальное-см рис 1

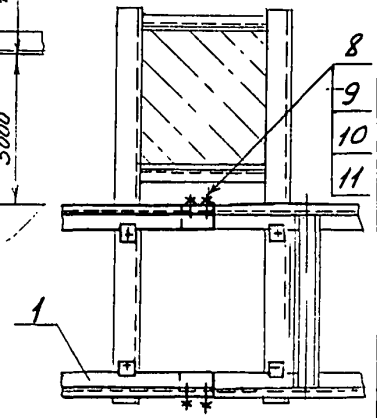

А-А

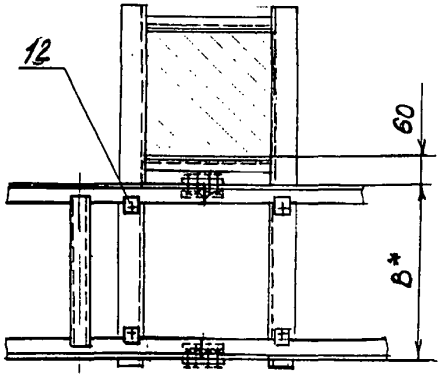

Б-Б

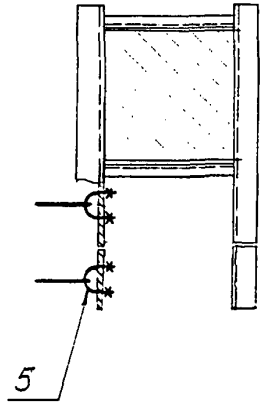

Пример условного обозначения установки моста МШ по рис. 1:
Мост МШ. ТМ4-2012-91 Установка 1

1* Размеры для справок
2 Обвязка колонн по ТМ4-2048-91

					Взамен ТК3-68-70	ТМ4-2012-91		
					Группа			
Изм	Лист	№ докум	Подп	Дата	Мост, лоток Установка между колоннами горизонтально	Лит	Масса	Масштаб
Разраб		Сучкова		1.12.91			–	1:10
Пров		Кузнецова		1.12.91		Лист 1	Листов 2	
Нач.отд.		Гуров		1.12.91	Рег. № 30-91			
Н.контр.		Сурякова		1.12.91				
Утв.		Чубинов		1.12.91	Срок введения с 03.92			

Инв. № подл. | Подп. и дата | Взам. инв. №

Условное наименование	Рис	B, мм	Поз 1 Мост ТУ36-1108-74	Поз 1 Лоток ТУ34-43-10683-84	Поз 2 Подвеска ТК4-3678-91	Поз 3 Коуш ГОСТ2224-72	Поз 4 Канат ГОСТ3062-80	Поз 5 Хомут ТК4-3686-91	Поз 6 Зажим ТУ36-1445-82	Поз 7 Муфта натяжная ТУ36-1445-82
			количество							
			3	3	2	4	4	4	8	4
			условное наименование							
1	1	400	МШ	—	П-2	15	4,6-Г-1-Н-1570 L=2600мм	Х24	К296 УЗ	К 804 УЗ
2	2	400	—	Л400-2						
3	2	200	—	Л200-2	П-1					

Продолжение

Условное наименование	Поз 8 Болт ГОСТ7798-70	Поз 9 Гайка ГОСТ5915-70	Поз 10 Шайба ГОСТ11371-78	Поз 11 Шайба ГОСТ6402-70	Поз 12 Прижим ТУ36-2486-82
	количество				
	8	8	8	8	4
	условное наименование				
1	—	—	—	—	НЛ-ПР УЗ
2	М8-6g×16 46.019	М8-7Н 05.019	8 01 019	8 65Г 029	
3					

Инв.№ подл. 369-14 | Подп. и дата 8 01 92 | Взам. инв.№ | Инв.№ дубл. | Подп. и дата

Изм.	Лист	№ докум.	Подп.	Дата

Составил

ТМ4-2012-91

Лист 2

Формат А3

Рис 1

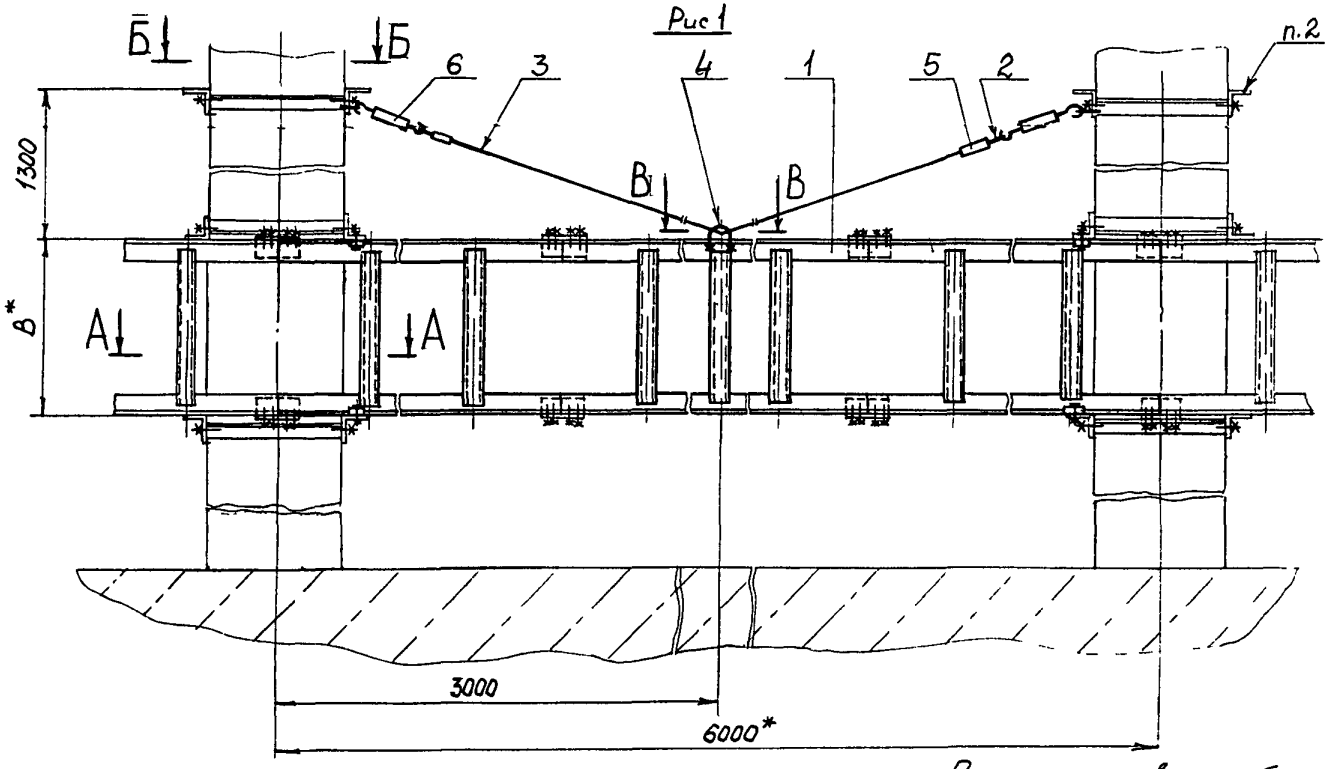

Рис 2
Остальное - см рис 1

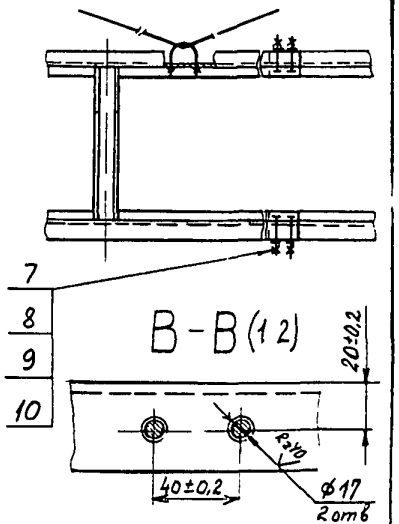

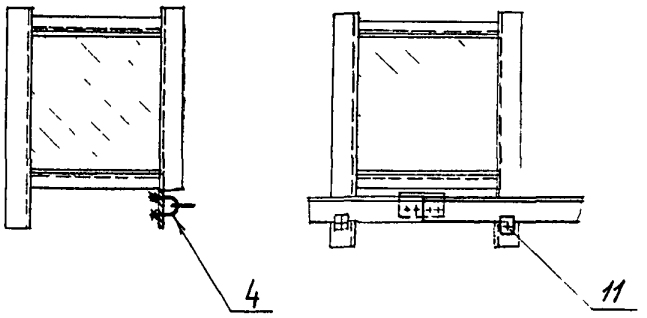

Пример условного обозначения установки моста МШ по рис 1:
Мост МШ. ТМ4-2013-91 Установка 1

1* Размеры для справок
2 Обвязка колонн по ТМ4-2049-91

					Взамен	ТМ4-2013-91
					Группа	
Изм	Лист	№ докум	Подп	Дата	Мост, лоток Установка между колоннами вертикально	Лит: — / Масса: — / Масштаб: 1:10
Разраб		Сучкова		1.12.91		Лист 1 / Листов 2
Пров		Кузнецова		1.12.91		
Нач отд		Гуров		1.12.91	Рег № 30-91	
Н контр		Бурякова		1.12.91		
Утв		Чудинов		12.91	Срок введения с 03 92	

Формат А3

Условное наименование	Рис.	B*, мм	Поз 1 Мост ТУ36-1108-74	Поз 1 Лоток ТУ34-43-10683-84	Поз 2 Коуш ГОСТ 2224-72	Поз 3 Канат ГОСТ 3062-80	Поз 4 Хомут ТКЧ-3686-91	Поз 5 Зажим ТУ36-1445-82	Поз 6 Муфта натяжная ТУ36-1445-82	Поз 7 Болт ГОСТ 7798-70
			Количество							
			3	3	2	1	3	2	2	24
			Условное наименование							
1	1	400	МШ	–	15	4,6-Г-1-Н-1570 L=7000мм	Х24	К296 У3	К804 У3	—
2	2		–	Л400-2						М8-6д×16 46 019
3		200	–	Л200-2						

Продолжение

Условное наименование	Поз. 8 Гайка ГОСТ 5915-70	Поз 9 Шайба ГОСТ 11371-78	Поз 10 Шайба ГОСТ 6402-70	Поз 11 Прижим ТУ36-2486-82
	Количество			
	24	24	24	4
	Условное наименование			
1	—	—	—	НЛ-ПР У3
2	М8-6Н 05.019	8 01 019	8 65Г029	
3				

Инв № подл	Подп и дата	Взам инв №	Инв № дубл	Подп и дата
369-15	8 01 92			

Изм	Лист	№ докум	Подп	Дата	ТМ4-2013-91	Лист 2

Копировал

формат А3

Рис 1

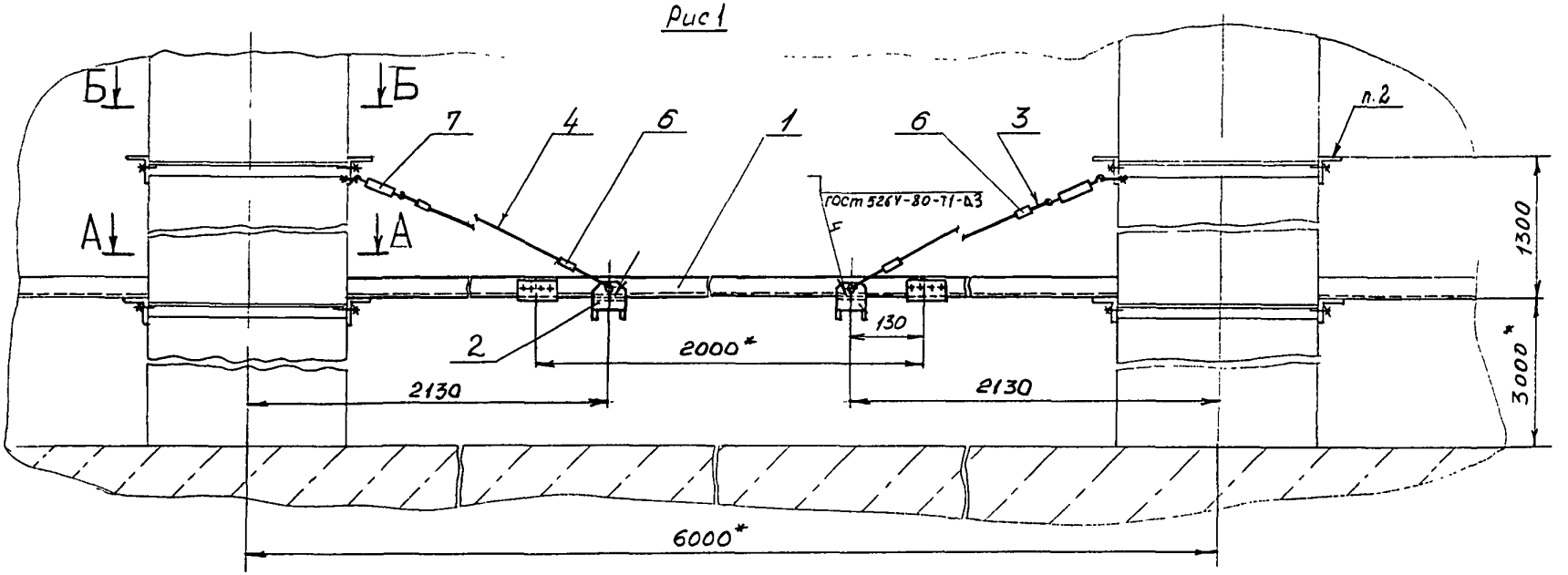

А-А

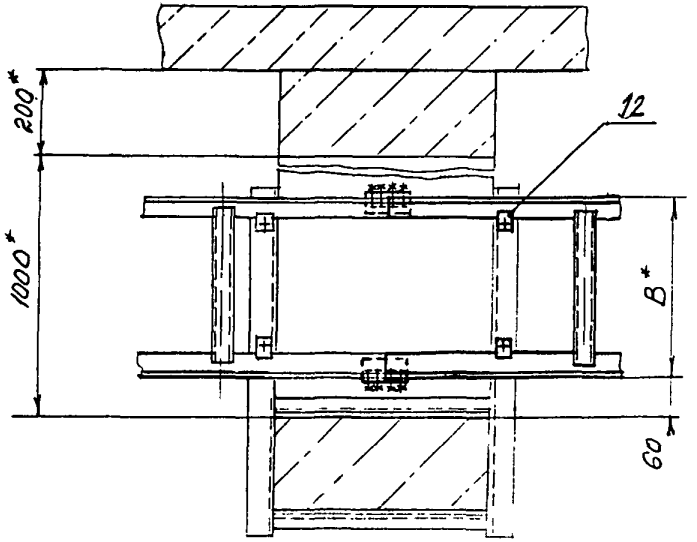

Пример условного обозначения установки моста МШ по рис 1:

Мост МШ. ТМ4-2014-91 Установка 1.

1.* Размеры для справок.

2. Обвязка колонн по ТМ4-2048-91

					Взамен	ТМ4-2014-91		
					Группа			
					Мост, лоток Установка внутри колонн горизонтально		Лит	Масса	Масштаб
								—	1:10
Изм.	Лист	№ докум	Подп.	Дата			Лист 1	Листов 3	
Разраб.		Сучкова		1.12.91					
Пров		Кузнецова		1.12.91					
Нач отд		Гуров		1.12.91	рег № 30-91				
Н контр		Бурдакова		1.12.91					
Утв		Чудинов		12.01	Срок введения с 03.92				

Копировал

Формат А3

369-16 1.ОК.92 ВВ

Условное наименование	Рис	B*, мм	Поз 1		Поз 2	Поз 3	Поз 4	Поз 5	Поз 6	Поз 7
			Мост ТУ36-1108-74	Лоток ТУ34-43-10683-84	Подвеска ТКЧ-3678-91	Коуш ГОСТ2224-72	Канат ГОСТ3062-80	Хомут ТКЧ-3686-91	Зажим ТУ36-1445-82	Муфта натяжная ТУ36-1445-82
			количество							
			3	3	2	2	4	4	8	4
			условное наименование							
1	1	400	МШ	—	П-2	15	4,6-Г-1-Н-1570 L=2600мм	Х24	К296 У3	К804 У3
2	2		—	Л400-2						
3		200	—	Л200-2	П-1					

Б-Б

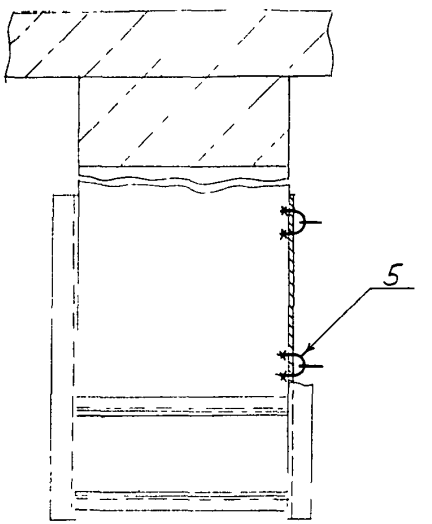

Рис 2

Остальное - см рис 1

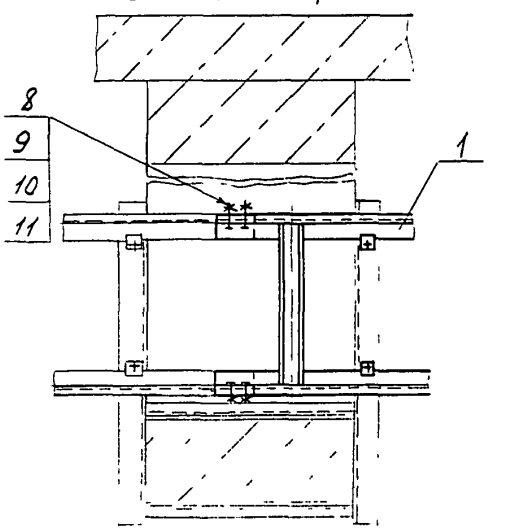

Инв № подл | Подп и дата | 369-16 | 8.01.92

Взам инв № | Инв № дубл | Подп и дата

Изм	Лист	№ докум	Подп	Дата	ТМ4-2014-91	Лист 2

Продолжение

Условное наименование	Поз. 8 Болт ГОСТ 7798-70	Поз 9 Гайка ГОСТ 5915-70	Поз 10 Шайба ГОСТ 11371-78	Поз 11 Шайба ГОСТ 6402-70
	Количество			
	24	24	24	24
	Условное наименование			
1	—	—	—	—
2	М8-6g×16.46.019	М8-6Н.05.019	8.01.019	8.65Г.029
3				

Продолжение

Условное наименование	Поз.12 Прижим ТУ36-2486-82
	Количество
	4
	Условное наимен.
1	НЛ-ПР У3
2	
3	

Рис 1

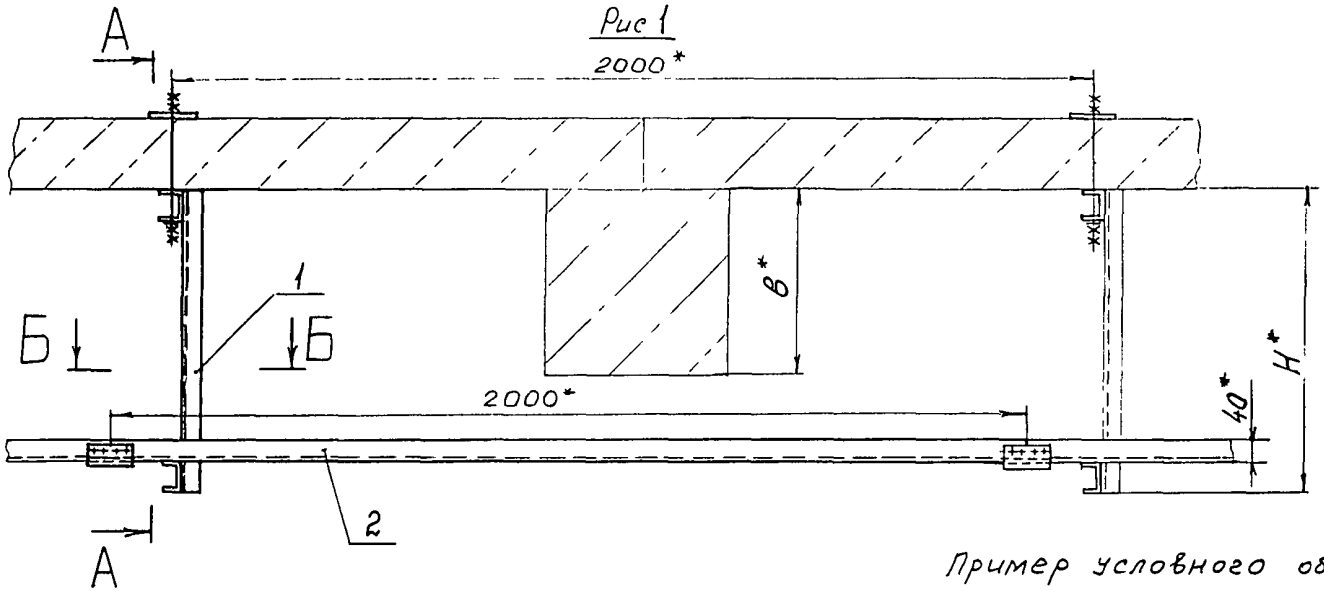

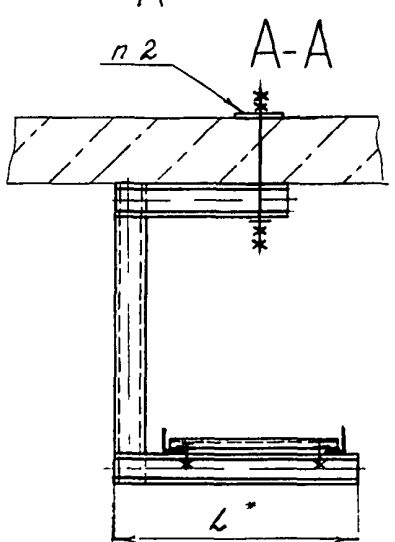

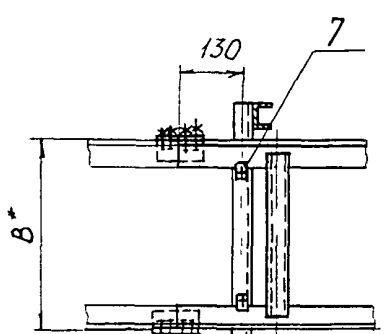

Пример условного обозначения установки моста МШ по рис. 1:

Мост МШ ТМ4-2015-91 Установка 1

1 * Размеры для справок

2 Для пустотных перекрытий размер пластины согласовать со строительно-проектными организациями

					Взамен	ТМ4-2015-91			
					Группа				
Изм	Лист	№ докум	Подп	Дата	Мост, лоток Установка на перекрытии горизонтально	Лит	Масса	Масштаб	
Разраб		Сучкова		11.91			—	1:10	
Пров		Кузнецова		12.91		Лист 1	Листов 3		
Нач отд		Гуров		12.91	Рег № 30-91				
Н контр		Бурякова		12.91					
Утв		Гудилин		12.91	Срок введения с 03.92				

Инв № подл | Подп и дата | Взам инв № | Инв № дубл | Подп и дата

369-17 | 8.01.92

Рис 2

Остальное - см рис 1

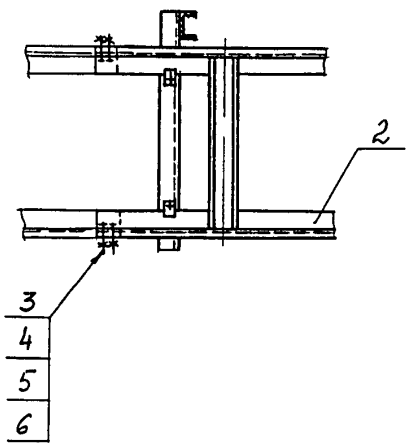

Условное наименование	Рис	Размеры, мм				Поз 1 Подвес ТКУ-3681-91	Поз 2 Мост ТУ36-1108-74	Поз 2 Лоток ТУ34-43-10683-84	Поз 3 Болт ГОСТ 7798-70
		b^*	B^*	H^*	L^*	Количество			
						1	1	1	8
						Условное наименование			
1	1	–	400	450	550	П-4	МШ У2	—	—
2		400		650		П-5			
3		500		850		П-6			
4		630							
5	2	–		450		П-4	—	Л-400-2	М8-6g×16 46 019
6		400		650		П-5			
7		500		850		П-6			
8		630							
9		–	200	450	350	П-1		Л-200-2	
10		400		650		П-2			
11		500		850		П-3			
12		630							

Изм	Лист	№ докум	Подп	Дата	ТМ4-2015-91	Лист 2

Копировал

Формат А3

Инв № подл 369-17 | Подп и дата 8.01.92 | Взам инв № | Инв № дубл | Подп и дата

Продолжение

Условное наименование	Поз. 4 Гайка ГОСТ 5915-70	Поз. 5 Шайба ГОСТ 11371-78	Поз. 6 Шайба ГОСТ 6402-70	Поз. 7 Прижим ТУ36-2486-82
	Количество			
	8	8	8	2
	Условное наименование			
1	—	—	—	НЛ-ПР УЗ
2				
3				
4				
5	М8-6Н.05.019	8.01.019	8 65Г.029	
6				
7				
8				
9				
10				
11				
12				

Инв. № подл.	Подп. и дата	Взам. инв. №	Инв. № дубл.	Подп. и дата
369-17	8.01.92			

Изм	Лист	№ докум	Подп	Дата	ТМ4-2015-91	Лист 3

Копировал

Формат А4

Рис 1

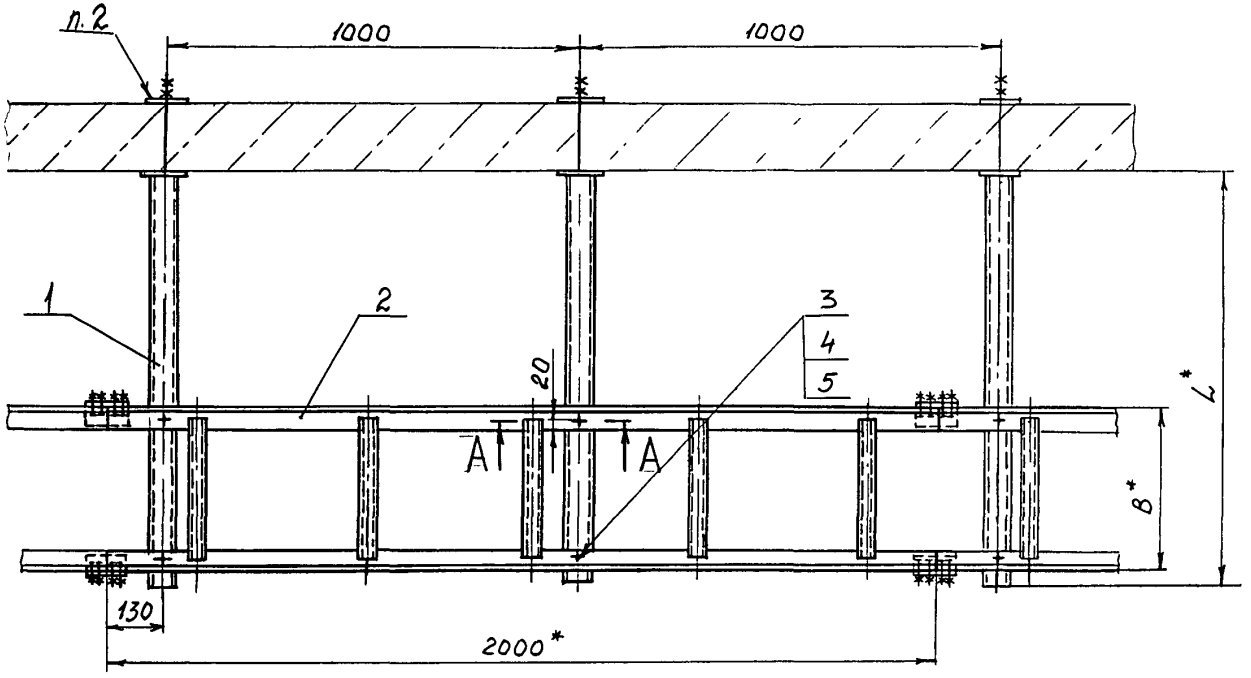

А-А (1:2)

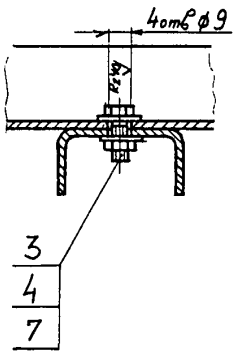

Рис 2

Остальное - см рис. 1

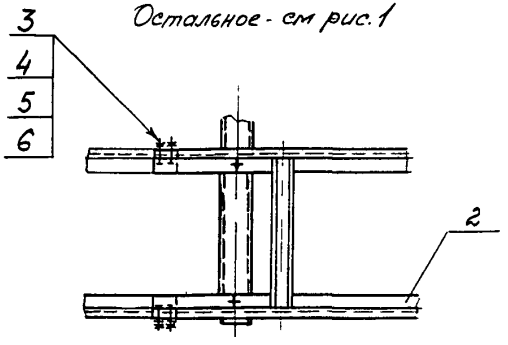

Пример условного обозначения установки моста МШ по рис 1:

Мост МШ ТМ4-2016-91. Установка 1

1* Размеры для справок

2 Для пустотных перекрытий размер пластины необходимо согласовать со строительно-проектными организациями

					Взамен	ТМ4-2016-91		
					Группа			
Изм	Лист	№ докум.	Подп.	Дата	Мост, лоток	Лит	Масса	Масштаб
Разраб		Сучкова		1.12.91	Установка на перекрытии вертикально		–	1:10
Пров		Кузнецова		1.12.91		Лист 1	Листов 2	
Нач. отд		Гуров		1.12.91	Рег № 30-91			
Н. контр.		Бурякова		1.12.91	Срок введения с 03.92			
Утв.		Чудинов		1.12.91				

Копировал

Формат А3

369-18 8.01.92

Условное наименование	Рис.	Размеры, мм			Поз.1	Поз.2	
					Подвес ТК4-3462-76	Мост ТУ36-1108-74	Лоток ТУ34-43-10683-84
					Количество		
					2	1	1
					Условное наименование		
		B^*	B^*	L^*			
1	1	—	400	800	П2	МШ У2	—
2		400		1000	П4		
3		500		1100	П5		
4		630		1200	П6		
5	2	—		800	П2	—	Л-400-2
6		400		1000	П4		
7		500		1100	П5		
8		630		1200	П6		
9		—	200	600	П1		Л-200-2
10		400		800	П2		
11		500		900	П3		
12		630		1000	П4		

Продолжение

Условное наименование	Поз.3 Болт ГОСТ 7798-70	Поз.4 Гайка ГОСТ 5915-70	Поз 5 Шайба ГОСТ 11371-78	Поз 6 Шайба ГОСТ 6402-70	Поз.7 Шайба заземляющая ТУ36.22.21.001-86
	Количество				
	—	—	—	8	4
	Условное наименование				
1	М8-6g×16.46.019	М8-6Н.05.019	8.01.019	—	(черт. К432.032А) ф8.5
2	Количество 4	Количество 4	Количество 2		
3					
4					
5					
6					
7					
8	12	12	10	8.65Г.029	
9					
10					
11					
12					

Инв.№ подл. 369-18 | Подп. и дата 6.07.92 | Взам. инв.№ | Инв.№ дубл. | Подп. и дата

Изм. | Лист | №док. | Подп. | Дата

ТМ4-2016-91

Лист 2

Копировал

Формат А4

Рис. 1

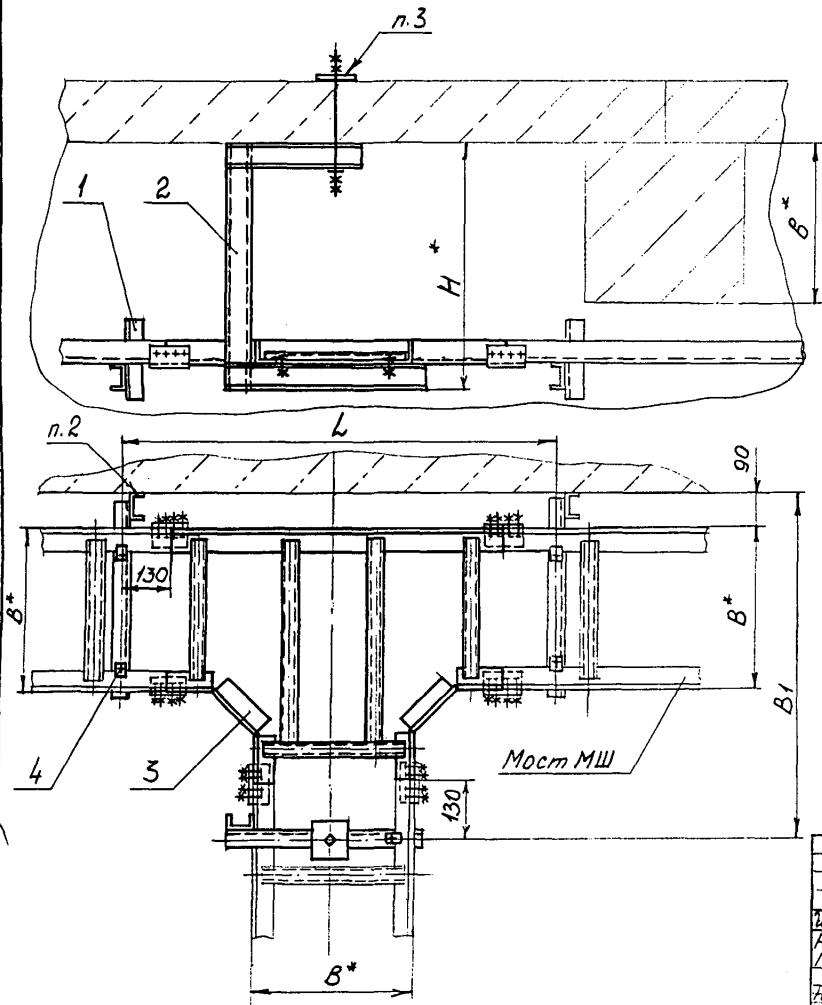

Пример условного обозначения установки вставки тройниковой ВТ400 по рис. 1:

Вставка тройниковая ВТ400. ТМ4-2017-91

Установка 1

1. * Размеры для справок.
2. Крепление по ТМ4-2050-91
3. Для пустотных перекрытий размер пластины необходимо согласовать со строительно-проектными организациями.

					Взамен	ТМ4-2017-91		
					Группа			
Изм.	Лист	№ докум.	Подп.	Дата	Вставка тройниковая	Лит	Масса	Масштаб
Разраб.		Сучкова		1.12.91			-	1:10
Пров.		Кузнецова		1.12.91	Установка на перекрытии	Лист 1	Листов 2	
Нач. отд.		Гуров		1.12.91	Рег. № 30-91			
Н. контр.		Бурякова		1.12.91				
Утв.		Гудилин		1.12.91	Срок введения с 03.92			

Копировал

Формат А3

369-19 8.04.92

Рис 2

Остальное - см рис 1

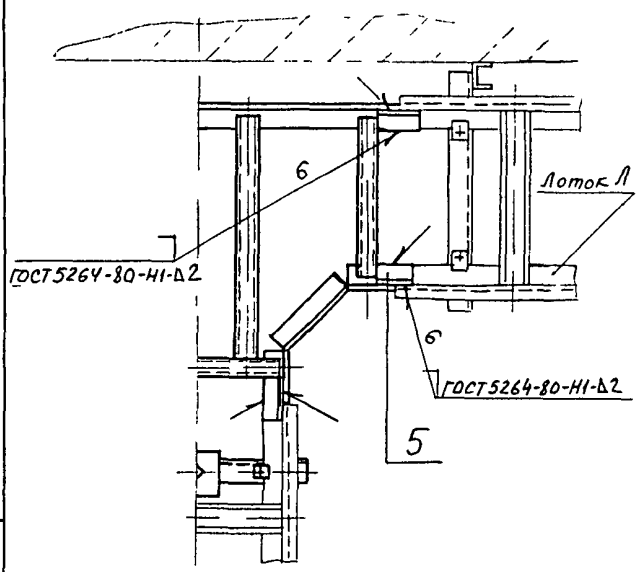

Условное наименование	Рис	Размеры, мм					Поз 1 Кронштейн ТК4-3676-91	Поз 2 Подвес ТК4-3681-91	Поз 3 Вставка тройниковая ТК3-56-70	Поз 4 Прижим ТУ36-2486-82
		B*	B*	B1	L	H*	Количество			
							1	1	1	4
							Условное наименование			
1	1	–	400	850	1120	450	К-36	П-4	ВТ400	НЛ-ПР УЗ
2		400				650		П-5		
3		500				850		П-6		
4		630								
5	2	–				450		П-4		
6		400				650		П-5		
7		500				850		П-6		
8		630								
9		–	200	650	920	450	К-35	П-1	ВТ200	
10		400				650		П-2		
11		500				850		П-3		
12		630								

Продолжение

Условное наименование	Поз.5 Уголок перфорированный ТУ36.22.21.00.021-91
	Количество
	6
	Условное наименование
1	—
2	
3	
4	
5	УП35×25 У1 L = 160 мм
6	
7	
8	
9	
10	
11	
12	

Инв. № подл. | Подп. и дата | Взам. инв. № | Инв. № дубл. | Подп. и дата

369-19 | 8.01.92

ТМ4-2017-91

Изм. | Лист | № докум. | Подп. | Дата

Лист 2

Копировал

Формат А3

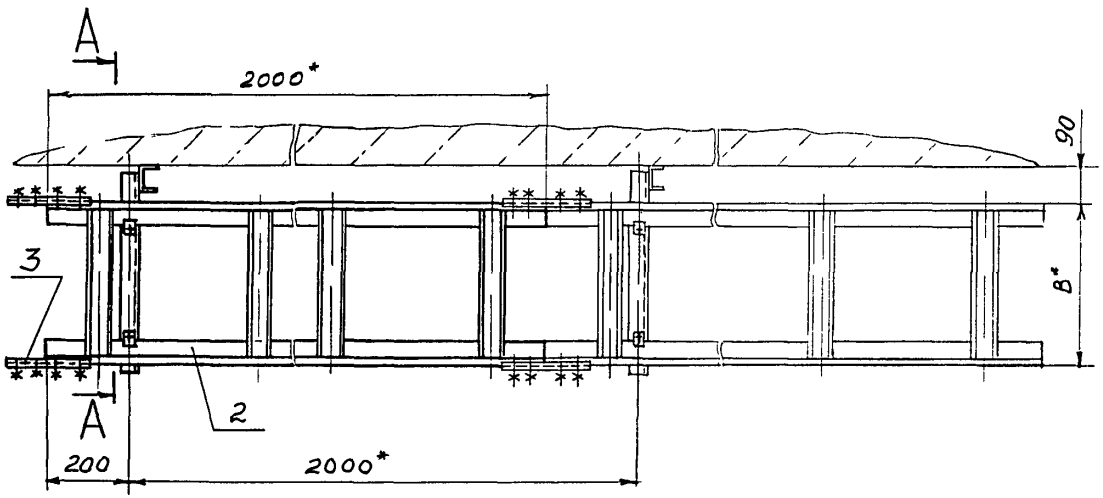

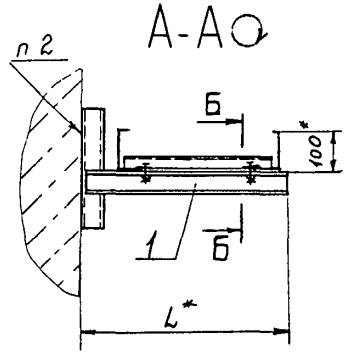

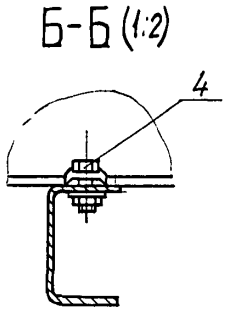

Пример условного обозначения установки секции прямой ЛМТ 40

Секция прямая ЛМТ 40. ТМЧ-2018-91

Установка 1

1* Размеры для справок

2 Крепление по ТМЧ-2050-91

					Взамен	ТМ4-2018-91		
					Группа			
Изм	Лист	№ докум	Подп	Дата	Секция прямая	Лит	Масса	Масштаб
Разраб		Сучкова		1.12.91	Установка на стене горизонтально		-	1 /
Пров		Кузнецова		1.12.91		Лист 1	Листов	
Нач отд		Гуров		1.12.91	Рег № 30-91			
Н контр		Бурак		1.12.91	Срок введения с 03 92			
Утв		[illegible]		1.12.91				

Копировал

Формат А2

Условное наименование	Размеры, мм		Поз 1 Кронштейн ТК4-3676-91	Поз.2 Секция прямая ТУ36 22 21.001-86	Поз 3 Накладка ТУ36 22.21.001-86
	B*	L*	Количество		
			1	1	2
			Условное наименование		
1	400	520	К-59	ЛМТ 40 У1	ЛМТ Н У1
2	200	320	К-58	ЛМТ 20 У1	

Продолжение

Условное наименование	Поз 4 Прижим ТУ36-2486-82
	Количество
	2
	Условное наимен
1	НЛ-Пр У3
2	

Подп. и дата | Инв.№ дубл. | Взам.инв.№ | Подп. и дата 8.01.92

Инв.№ подл. 369-20

Изм.	Лист	№ докум.	Подп.	Дата

ТМ4-2018-91

Лист 2

Копировал

Формат А4

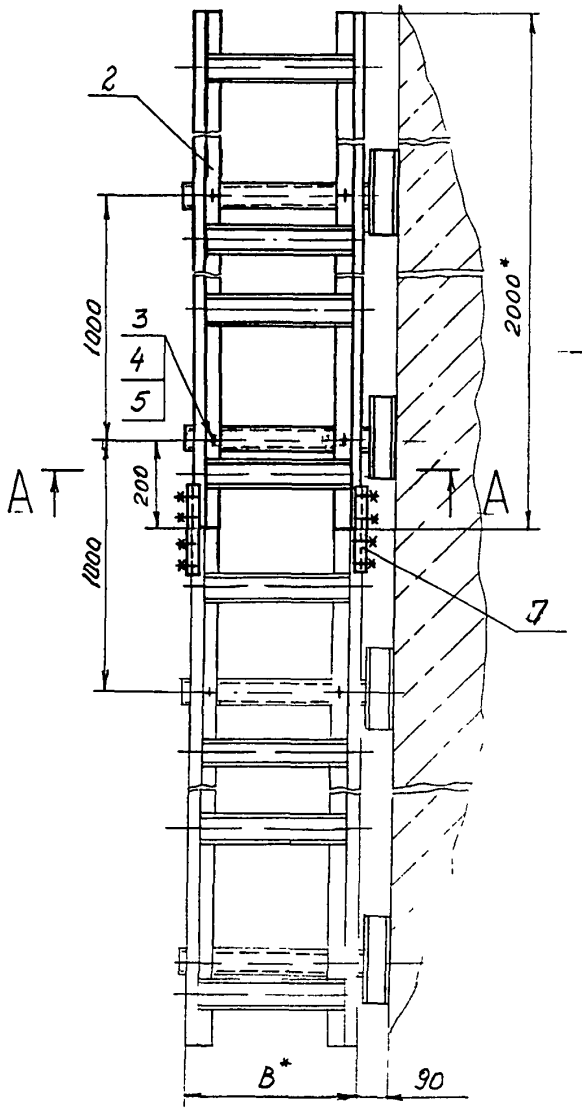

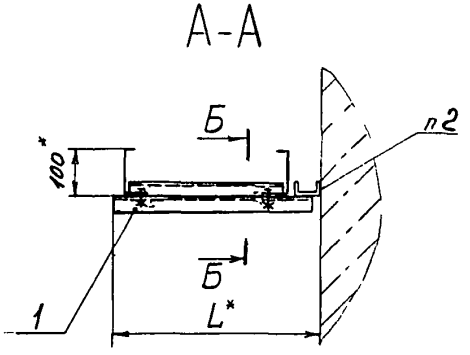

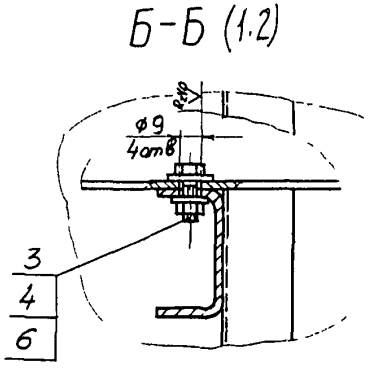

Пример условного обозначения установки секции прямой ЛМТ40:

Секция прямая ЛМТ40 ТМ4-2019-91
Установка 1

1 * Размеры для справок.
2 Крепление по ТМ4-2050-91

					Взамен	ТМ4-2019-91		
					Группа			
Изм	Лист	№ докум	Подп	Дата	Секция прямая Установка на стене вертикально	Лит	Масса	Масштаб
Разраб		Сучково		1.12.91			-	1:10
Пров		Кузнецова		1.12.91		Лист 1	Листов 2	
Нач отд		Гурев		1.12.91	Рег № 30-91			
Н контр		Бурякова		1.12.91	Срок введения с 03 92			
Утв		Чудинов		1.12.91				

Копировал

формат А3

369-21 8.01.92

Условное наименование	Размеры, мм		Поз. 1 Кронштейн ТК4-3676-91	Поз. 2 Секция прямая ТУ36.22.21.001-86	Поз 3 Болт ГОСТ 7798-70
	B*	L*	Количество		
			2	1	4
			Условное наименование		
1	400	520	К-58	ЛМТ 40 У1	М8-6д×20.46.019
2	200	320	К-59	ЛМТ 20 У1	

Продолжение

Условное наименование	Поз. 4 Гайка ГОСТ 5915-70	Поз. 5 Шайба ГОСТ 11371-78	Поз. 6 Шайба заземляющая ТУ36.22.21.001-86	Поз 7 Накладка ТУ36.22.21.001-86
	Количество			
	4	2	4	2
	Условное наименование			
1	М8-6Н.05.019	8.01.019	ф8,5 (черт. К432.032А)	ЛМТ Н У1
2				

Инв. № подл.	Подп. и дата	Взам. инв. №	Инв. № дубл.	Подп. и дата
369-21	8.01.92			

Изм.	Лист	№ докум.	Подп.	Дата

ТМ4-2019-91

Рис.1

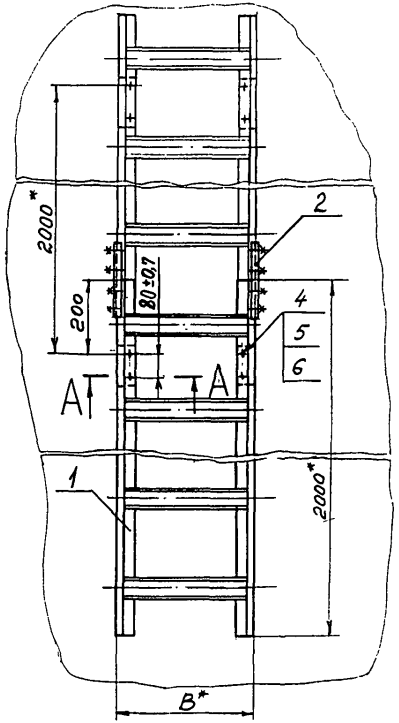

Рис 2

Остальное - см рис 1

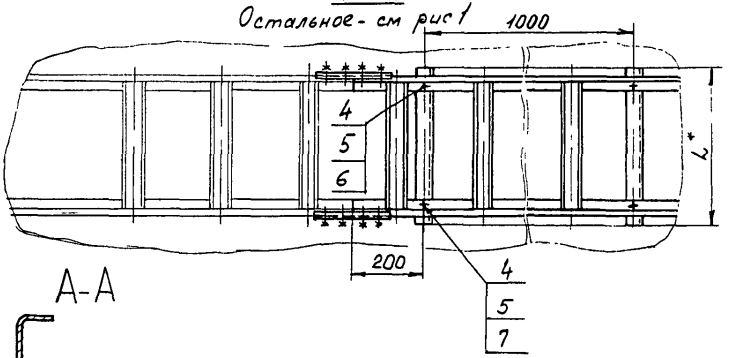

А-А

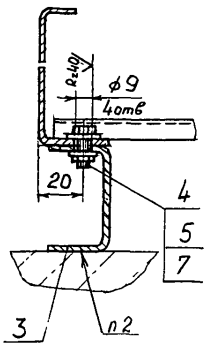

Пример условного обозначения установки секции прямой ЛМТ 40 по рис 1:
Секция прямая ЛМТ40 ТМЧ-2020-91. Установка 1

1.* Размеры для справок.
2 Крепление по ТМЧ-2050-91

				Взамен	ТМ4-2020-91		
				Группа			
Изм	Лист	№ докум	Подп	Дата	Секция прямая Установка на стене плашмя	Лит	Масса	Масштаб
Разраб.		Учкова		1.12.91			-	1:10
Пров		Кузнецова		1.12.91		Лист 1	Листов 2
Нач отд		Гурсе		1.12.91	Рег № 30-91		
Н контр		Бурякова		1.12.91			
Утв		Чудинов		1.12.91	Срок [illegible] с 03.92		

369-22 8.01.92 [illegible]

Условное наименование	Рис.	Размеры, мм		Поз. 1 Секция прямая ТУ36.22.21.001-86	Поз. 2 Накладка ТУ36.22.21.001-86
		B*	L*	Количество	
				1	2
				Условное наименование	
1	1	400	—	ЛМТ 40 У1	ЛМТ Н У1
2		200		ЛМТ 20 У1	
3	2	400	450	ЛМТ 40 У1	
4		200	250	ЛМТ 20 У1	

Продолжение

Условное наименование	Поз 3 Швеллер перфорированный ТУ36.22.21.00.021-91		Поз. 4 Болт ГОСТ 7798-70		Поз 5 Гайка ГОСТ 5915-70	
	Количество		—		—	
	Условное наименование					
1	ШП60×35 L = 140 мм	Количество 2	М8-6g×20.46.019	Количество 4	М8-6Н 05.019	Количество 4
2						
3	ШП60×35 L = 450 мм	Количество 2		Количество 4		Количество 4
4	ШП60×35 L = 250 мм					

Продолжение

Условное наименование	Поз. 6 Шайба ГОСТ 11371-78		Поз 7 Шайба заземляющая ТУ36.22.21.001-86	
	Количество		—	
	Условное наименование			
1	8.01.019	Количество 2	⌀8.5 (черт. К432.032А)	Количество 4
2				
3		Количество 2		Количество 4
4				

Инв. № подл. | Подп. и дата | Взам. инв. № | Инв. № дубл. | Подп. и дата

Изм. Лист № докум. Подп. Дата

ТМ4-2020-91

Лист 2

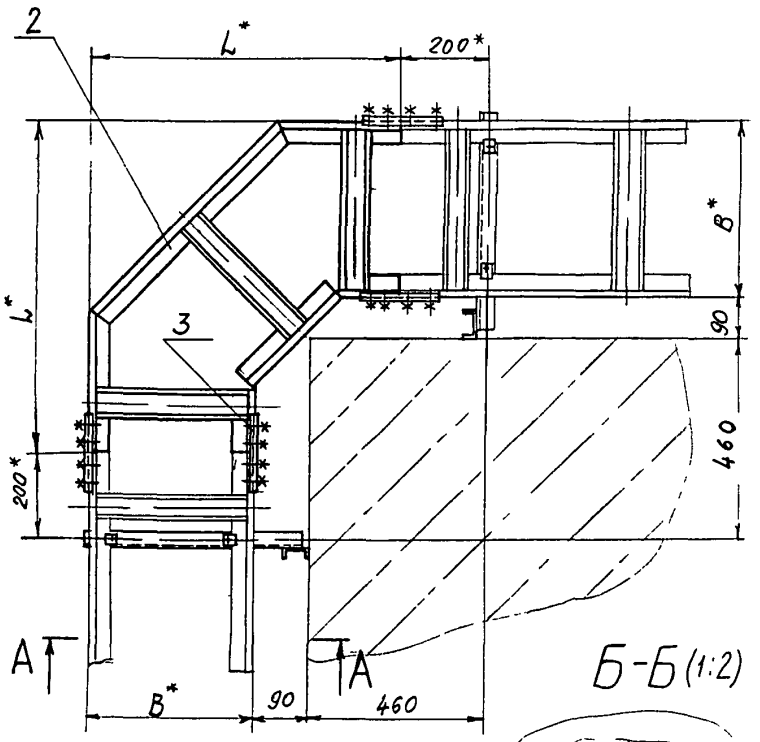

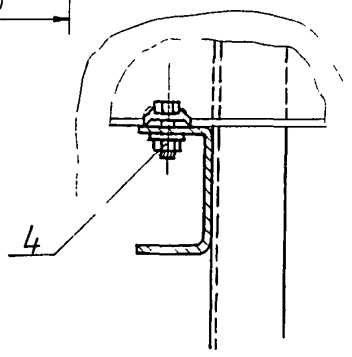

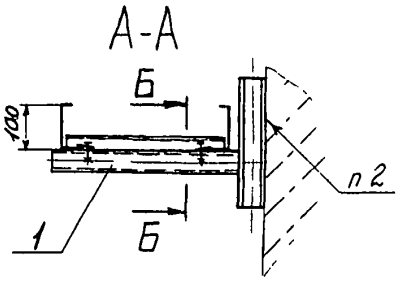

Пример условного обозначения установки секции угловой горизонтальной ЛМТ У40.
Секция угловая ЛМТ У40 ТМ4-2021-91
Установка 1

1* Размеры для справок
2. Крепление по ТМ4-2050-91

					Взамен	ТМ4-2021-91		
					Группа			
Изм	Лист	N докум	Подп	Дата	Секция угловая	Лит	Масса	Масштаб
Разраб		Сучкова	Сучкова	1.12.91	Обход угла внешнего		-	1:10
Пров		Кузнецова	Кузн	1.12.91		Лист 1		
Нач стд		Гуров	[illegible]	1.12.91	Ре[illegible]-30-91			
Н контр		Бурякова	[illegible]	1.12.91				
Утв		Чудинов	[illegible]		Срок введения с 03 92			

369-23 8.01.92

Условное наименование	Размеры, мм		Поз. 1 Кронштейн ТКЧ-3676-91	Поз. 2 Секция угловая ТУ36.22.21.001-86
	B*	L*	Количество	
			1	1
			Условное наименование	
1	400	750	К-59	ЛМТ У40 У1
2	200	550	К-58	ЛМТ У20 У1

Продолжение

Условное наименование	Поз. 3 Накладка ТУ36.22.21.001-86	Поз 4 Прижим ТУ36-2486-82
	Количество	
	2	2
	Условное наименование	
1	ЛМТ Н У1	НЛ-ПР У3
2		

Инв № подл	Подп и дата	Взам инв №	Инв № дубл	Подп. и дата
369-23	8.01.92			

Изм	Лист	№ докум	Подп	Дата	ТМ4-2021-91	Лист 2

Копировал

Формат А4

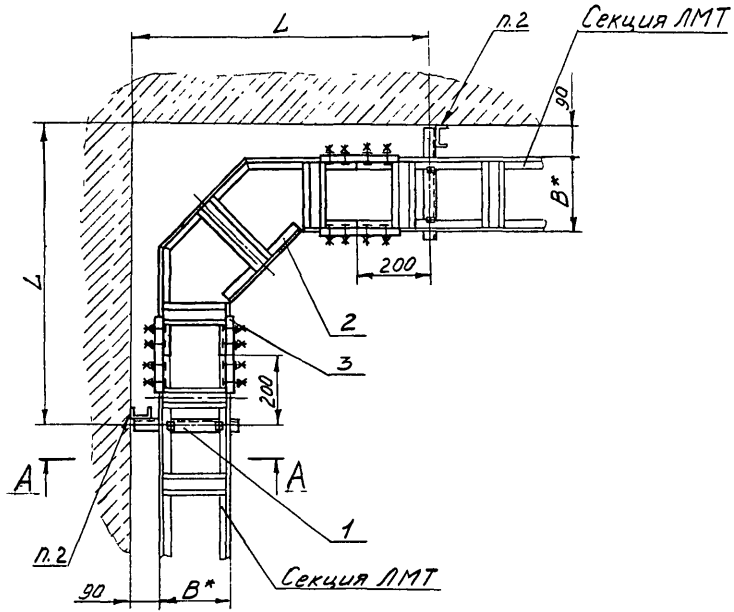

А-А (1:5)

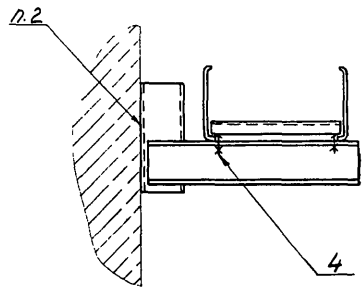

Пример условного обозначения установки секции угловой ЛМТУ20 по рис. 1:
Секция угловая ЛМТУ20 ТМ4-2022-91.
Установка 1.

1.* Размеры для справок.
2. Крепление по ТМ4-2050-91

					Взамен	ТМ4-2022-91		
					Группа			
Изм.	Лист	№ докум.	Подп.	Дата	Секция угловая Обход угла внутреннего	Лит.	Масса	Масштаб
Разраб.		Костина		01.11.91			—	1:10
Пров.		Кузнецова		1.11.91		Лист 1	Листов 2	
Нач. отд.		Гуров		1.12.91	Рег. № 30-91			
Н. контр.		Бурякова		1.12.91	Срок введения с 03.92			
Утв.		Чудинов						

Копировал

Формат А3

369-24 8.01.92

Условное наименование	Размеры, мм		Поз.1 Кронштейн ТК4-3676-91	Поз.2 Секция угловая ТУ36.22.21.001-86	Поз.3 Накладка
	L	B*	Количество		
			1	1	2
			Условное наименование		
1	840	200	К-58	ЛМТ У20У1	ЛМТ НУ1
2		400	К-59	ЛМТ У40У1	

Продолжение

Условное наименование	Поз.4 Прижим ТУ36-2486-82
	Количество
	2
	Условное наименование
1	НЛ-ПРУЗ
2	

Инв. № подл.	Подп. и дата	Взам. инв. №	Инв. № дубл.	Подп. и дата
369-24	8.01.92			

Изм.	Лист	№ докум.	Подп.	Дата	ТМ4-2022-91	Лист 2

Копировал Формат А4

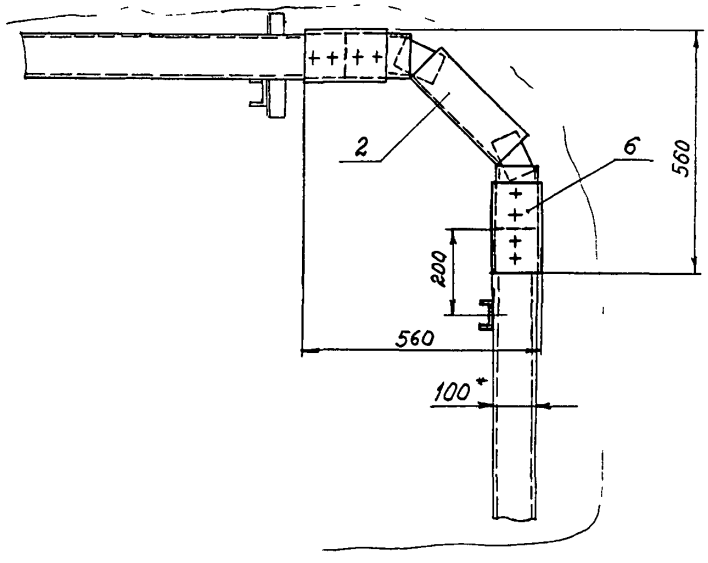

Условное наименование	B,* мм	Поз 1 Кронштейн ТКЧ-3676-91	Поз 2 Секция угловая ТУ36.22 21 001-86	Поз 3 Болт ГОСТ 7798-70	Поз 4 Гайка ГОСТ 5915-70
		Количество			
		1	1	2	2
		Условное наименование			
1	400	К-59	ЛМТ УВ 40 У1	М8-6д×20 46 019	М8-6Н 05019
2	200	К-58	ЛМТ УВ 20 У1		

Продолжение

Условное наименование	Поз 5 Шайба заземляющая ТУ36 22 21 001-86	Поз 6 Накладка ТУ36 22 21 001-86
	Количество	
	4	2
	Условное наименование	
1	ф 8,5 (уерт К 432.032 А)	ЛМТ Н У1
2		

Пример условного обозначения установки секции угловой вертикальной ЛМТ УВ 40
Секция угловая ЛМТ УВ 40. ТМ4-2023-91
Установка 1

1* Размеры для справок
2 Крепление по ТМ4-2050-91

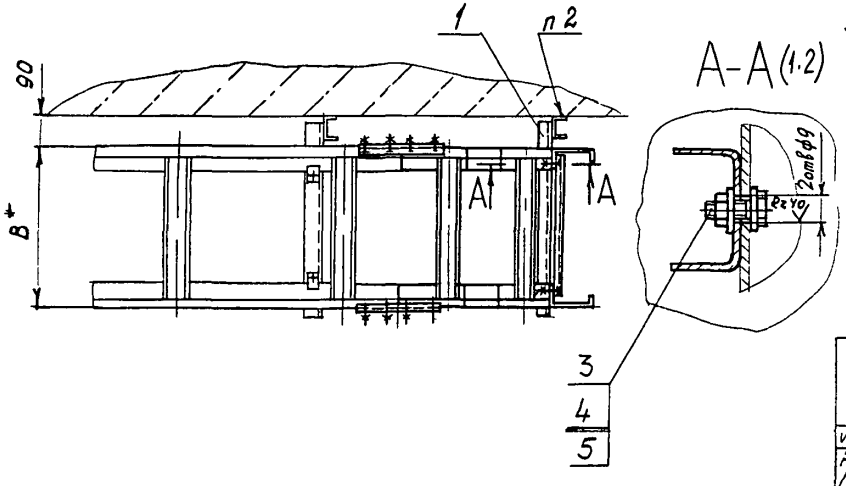

					Взамен	ТМ4-2023-91		
					Группа			
Изм	Лист	№ докум	Подп	Дата	Секция угловая Установка на стене	Лит	Масса	Масштаб
Разраб		Сучкова	Сучкова	1.12.91			-	1 к
Пров		Кузнецова	[illegible]	1.12.91		Лист	Листов 1	
Нач отд		Гуров	[illegible]	1.12.91	Рег № 30-91			
Н контр		Бурякова	[illegible]	1.12.91	Срок введения с 03 92			
Утв		Гудинов	[illegible]	1.12.91				

369-25 | 8.01.92 | 8

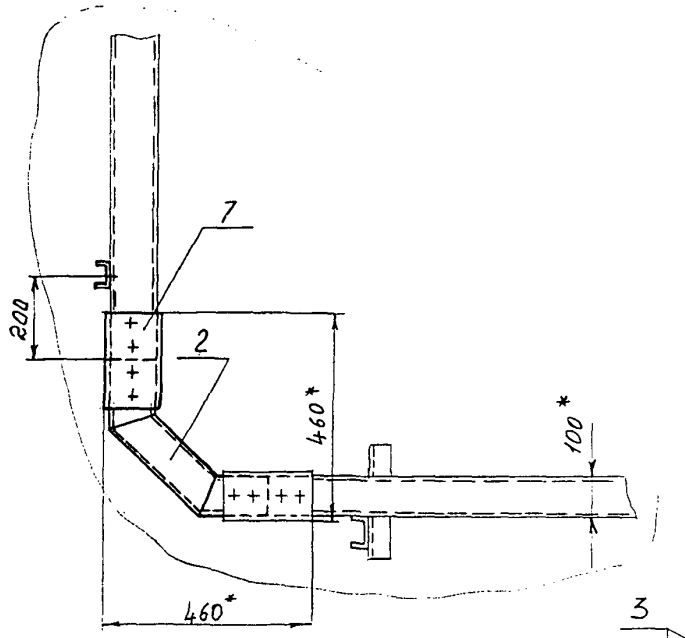

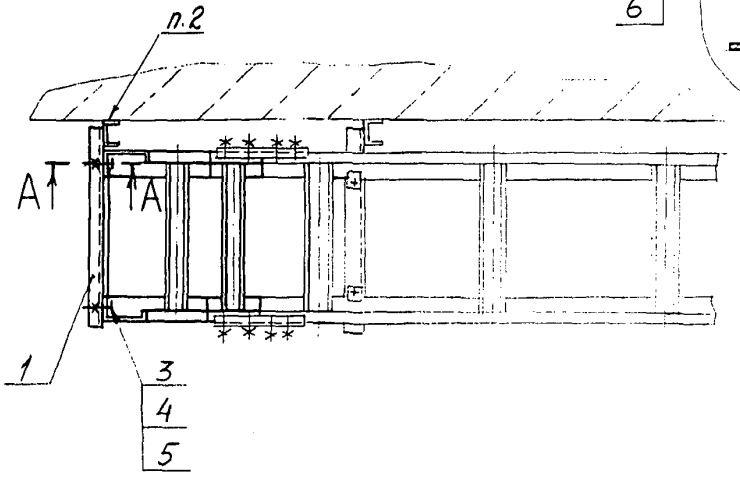

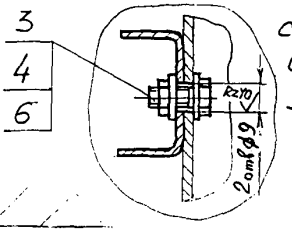

А-А (1:2)

Условное наименование	B, мм	Поз.1 Кронштейн ТКЧ-3676-91	Поз.2 Секция угловая ТУ36.22.21.001-86	Поз.3 Болт ГОСТ 7798-70	Поз.4 Гайка ГОСТ 5915-70
		Количество			
		1	1	2	2
		Условное наименование			
1	400	К-59	ЛМТ УВ 41 У1	М8-6g×20.46.019	М8-6Н.05.019
2	200	К-58	ЛМТ УВ 21 У1		

Продолжение

Условное наименование	Поз.5 Шайба ГОСТ 11371-78	Поз.6 Шайба заземляющая ТУ36.22.21.001-86	Поз.7 Накладка ТУ36.22.21.001-86
	Количество		
	1	2	2
	Условное наименование		
1	8.01.019	Ф8,5 (черт. К432.032А)	ЛМТ НУ1
2			

Пример условного обозначения установки секции угловой вертикальной ЛМТ УВ 41:
Секция угловая ЛМТ УВ У1. ТМ4-2024-91
Установка 1

1. * Размеры для справок.
2. Крепление по ТМ4-2050-91

Изм.	Лист	№ докум.	Подп.	Дата
Разраб.		Сучкова		1.12.91
Пров.		Кузнецова		1.12.91
Нач. отд.		Гуров		1.12.91
Н. контр.		Бурякова		1.12.91
Утв.		Чайнов		12.91

Взамен
Группа

ТМ4-2024-91

Секция угловая
Установка на стене

Лит.	Масса	Масштаб
	-	1:10
Лист	Листов 1	

Разр. № 30-91
Срок введения с 01.92

Инв. № подл. 369-26 | Подп. и дата 12.01.92 | Взам. инв. № | Инв. № дубл. | Подп. и дата

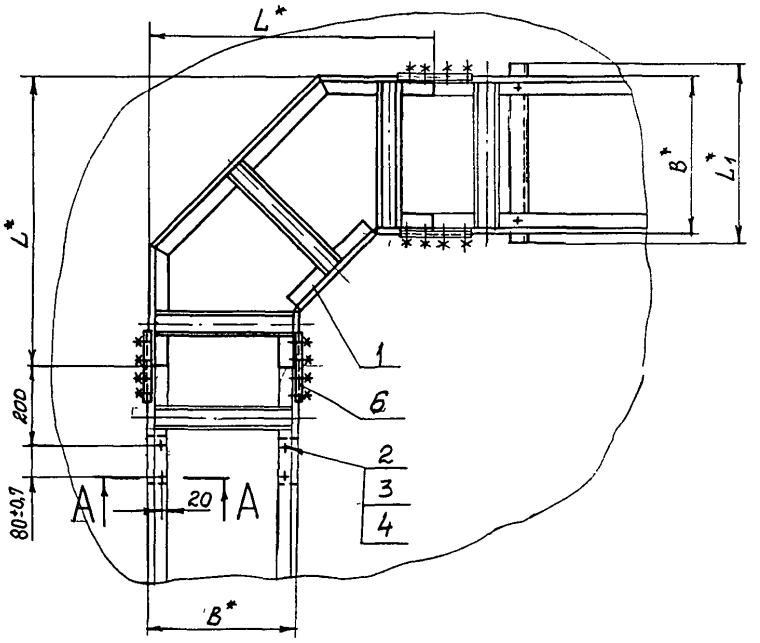

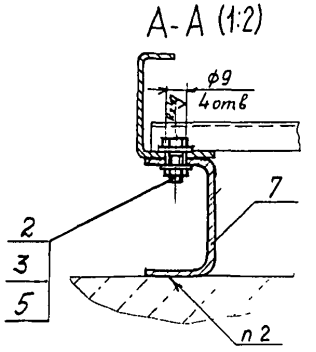

Пример условного обозначения установки секции угловой горизонтальной ЛМТУ40:
Секция угловая ЛМТУ40 ТМ4-2025-91
Установка 1

1.* Размеры для справок
2. Крепление по ТМ4-2050-91

					Взамен	ТМ4-2025-91		
					Группа			
Изм	Лист	№ докум	Подп	Дата	Секция угловая Поворот плашмя	Лит	Масса	Масштаб
Разраб		Сучкова	Сучкова	1.12.91			–	1:10
Пров		Кузнецова	Кузн	1.12.91		Лист 1	Листов 2	
Нач отд		Гуров		1.12.91	Рег № 30-91			
Н контр		Бурякова		1.12.91	Срок введения с 03.92			
Утв		Чудинов						

Копировал

Формат А3

369-27 | 1.01.92 | Ф4

Условное наименование	Размеры, мм			Поз. 1 Секция угловая ТУ36.22.21.001-86	Поз. 2 Болт ГОСТ 7798-70
	B	L	L1	Количество	
				1	4
				Условное наименование	
1	400	750	450	ЛМТ У40 У1	М8-6дх20.46.019
2	200	550	250	ЛМТ У20 У1	

Продолжение

Условное наименование	Поз. 3 Гайка ГОСТ 5915-70	Поз. 4 Шайба ГОСТ 11371-78	Поз 5 Шайба заземляющая ТУ36.22.21.001-86	Поз. 6 Накладка ТУ36.22.21.001-86
	Количество			
	4	2	4	2
	Условное наименование			
1	М8-6Н.05.019	8.01.019	(черт К432.032А) ф8,5	ЛМТ Н У1
2				

Продолжение

Условное наименование	Поз. 7 Швеллер перфорированный ТУ36.22.21.00.021-91
	Количество
	2
	Условное наименование
1	ШП 60х35
2	L=140мм

Инв. № подл. | Подп. и дата | Взам. инв. № | Инв. № дубл. | Подп. и дата

Изм.	Кол. уч.	Лист	№ докум.	Подп.	Дата

ТМ4-2025-91

Лист 2

Копировал

Формат А4

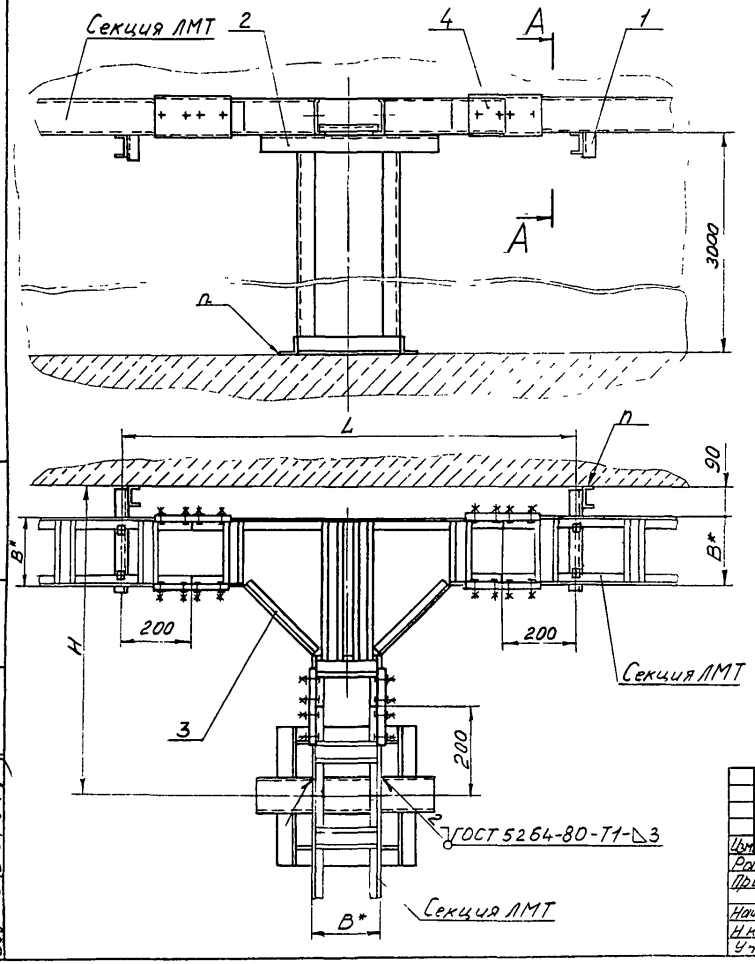

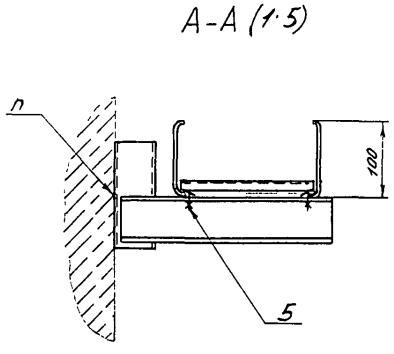

Пример условного обозначения установки секции ЛМТ Т20 по рис. 1:
Секция ЛМТ Т20 ТМ4-2026-91 Установка 1.

1.* Размеры для справок
2 Крепление по ТМ4-2050-91

					Взамен	ТМ4-2026-91		
					Группа			
Изм	Лист	№ докум	Подп	Дата	Секция Ответвление горизонтальное	Лит	Масштаб	
Разраб		Костина		1.11.91			—	1:10
Пров		Кузнецова		1.11.91		Лист 1	Листов 2	
Нач отд		Гуров		1.12.91	Рег № 30-91			
Н контр		Буряковой		1.12.91	Срок введения с 03.92			
Утв		Чудинов		1.12.91				

Копировал

Формат А3

369-28 8.01.92

Условное наименование	Размеры, мм			Поз.1 Кронштейн ТК4-3676-91	Поз.2 Стойка ТК4-3239-71
	L	B*	H	Количество	
				1	1
				Условное наименование	
1	1300	200	750	К-58	С3000
2	1500	400	950	К-59	

Продолжение

Условное наименование	Поз.3 Секция тройниковая	Поз.4 Накладка	Поз.5 Прижим
	ТУ36.22.21.001-86		ТУ36-2486-82
	Количество		
	1	4	2
	Условное наименование		
1	ЛМТ Т20У1	ЛМТ НУ1	НЛ-ПРУЗ
2	ЛМТ Т40У1		

Инв. № подл. 369-28 | Подп. и дата 8.01.92 | Взам. инв. № | Инв. № дубл. | Подп. и дата

Изм.	Лист	№ докум.	Подп.	Дата

ТМ4-2026-91

Лист 2

Копировал

Формат А4

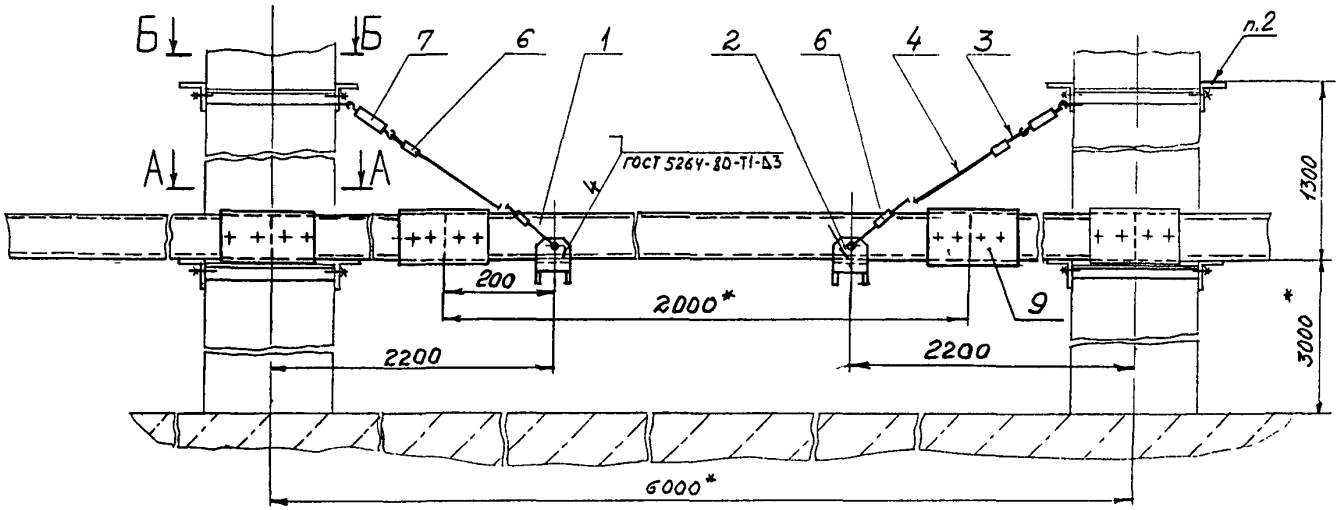

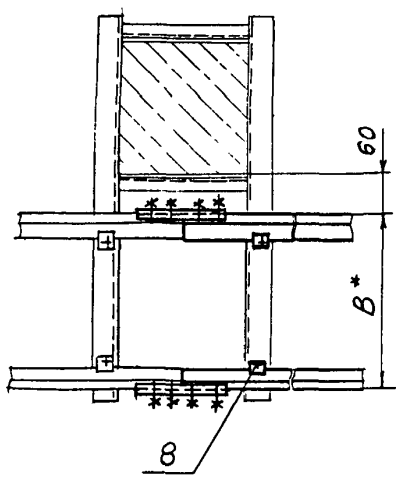

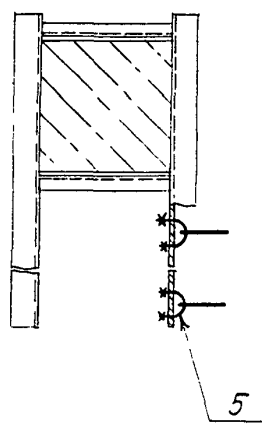

Пример условного обозначения установки секции прямой ЛМТ40:
Секция прямая ЛМТ40. ТМ4-2027-91
Установка 1

1 * Размеры для справок
2 Обвязка колонн по ТМ4-2048-91

					Взамен	ТМ4-2027-91	
					Группа		
Изм.	Лист.	№ докум.	Подп.	Дата	Секция прямая Установка между колоннами горизонтально	Лит.	Масса / Масштаб
Разраб.		Сучкова		1.12.91			1:10
Пров.		Кузнецова		1.12.91		Лист 1	Листов 2
Нач. отд.		Гуров		1.12.91	Рег. № 30-91		
Н. контр.		Бурякова		1.12.91			
Утв.		Чудинов		1.12.91	Срок введения с 01.92		

Копировал

Формат А3

369-29 8.01.92 ВЗ

Условное наименование	B^*, мм	Поз 1 Секция прямая ТУ36 22 21 001-86	Поз 2 Подвеска ТК4-3678-91	Поз 3 Коуш ГОСТ 2224-72	Поз 4 Канат ГОСТ 3062-80	Поз 5 Хомут ТК4-3686-91	Поз 6 Зажим ТУ36-1445-82	Поз 7 Муфта натяжная ТУ36-1445-82
		Количество						
		3	2	4	4	4	8	4
		Условное наименование						
1	400	ЛМТ40 У1	П-2	15	4,6-Г-1-Н-1570 L=2600 мм	Х24	К296 У3	К804 У3
2	200	ЛМТ 20 У1	П-1					

Продолжение

Условное наименование	Поз 8 Прижим ТУ36-2486-82	Поз 9 Накладка ТУ36 22 21 001-86
	Количество	
	4	6
	Условное наименование	
1	НЛ-ПР У3	ЛМТ Н У1
2		

Инв № подл	Подп и дата	Взам инв №	Инв № дубл	Подп и дата
369-29	8.01.92			

Изм	Лист	№ докум	Подп	Дата	ТМ4-2027-91	Лист 2

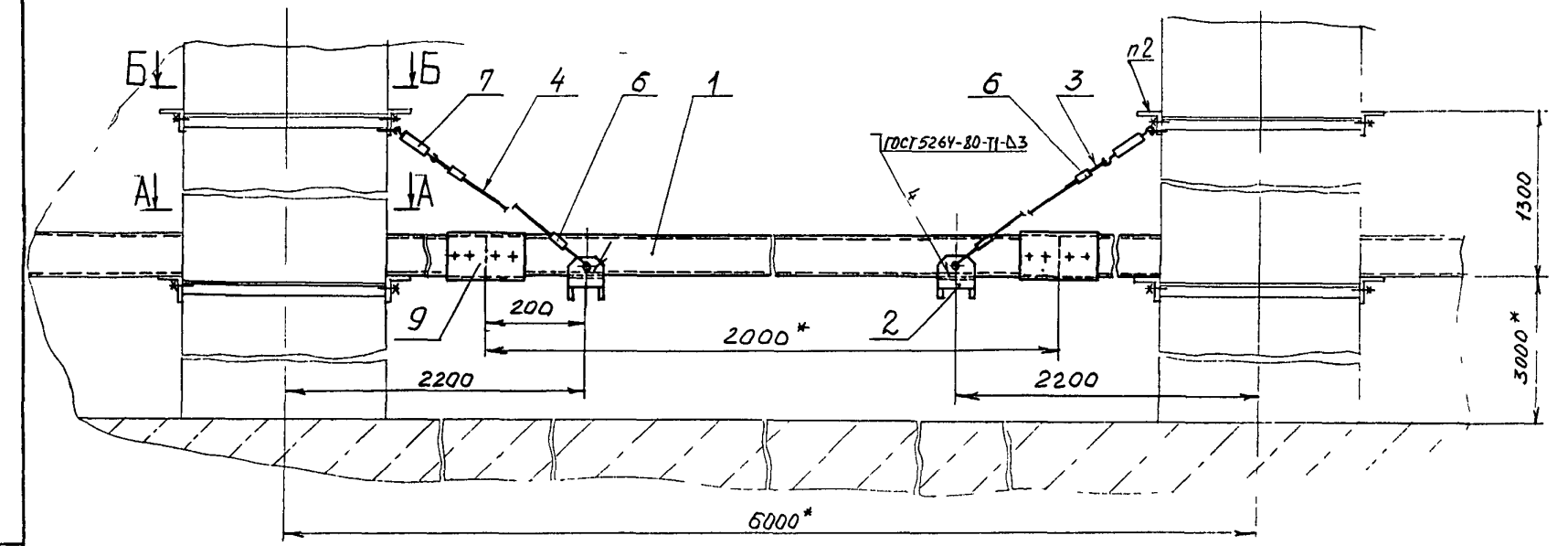

А-А

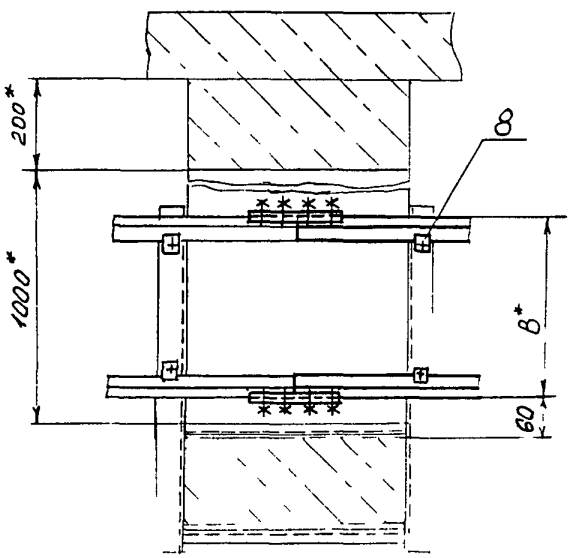

Пример условного обозначения установки секции прямой ЛМТ40:

Секция прямая ЛМТ40 ТМ4-2028-91
Установка 1

1* Размеры для справок

2 Обвязка колонны по ТМ4-2028-91

					Взамен	ТМ4-2028-91	
					Группа		
Изм	Лист	№докум	Подп	Дата	Секция прямая Установка внутри колонн горизонтально	Лит	Масса / Масштаб
Разраб		Сучкова		12.91			- / 1:10
Пров		Кузнецова		12.91		Лист 1	Листов 2
Начотд		Гуров		12.91			
Н.контр		Бурасова		12.91	рег № 30-91		
Утв		Чудинов		12.91	Срок введения с 03 92		

362-30 8.01.87

Б-Б

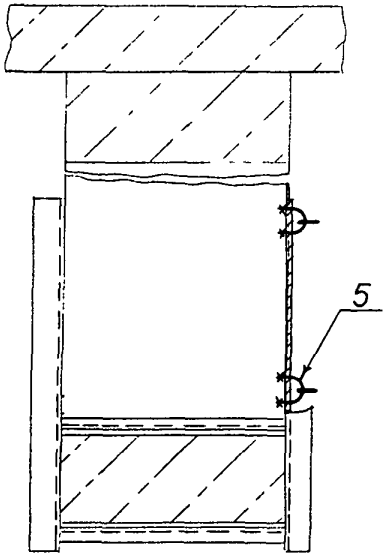

Условное наименование	B,* мм	Поз 1 Секция прямая ТУ36 22 21 601-86	Поз 2 Подвеска ТК4-3678-91	Поз 3 Коуш ГОСТ 2224-72	Поз 4 Канат ГОСТ 3062-80	Поз 5 Хомут ТК4-3686-91
		Количество				
		3	2	4	4	4
		Условное наименование				
1	400	ЛМТ40 У1	П-2	15	4,6-Г-1-Н-1570 L=2500мм	Х24
2	200	ЛМТ20 У1	П-1			

Продолжение

Условное наименование	Поз 6 Зажим ТУ36-1445-82	Поз 7 Муфта натяжная ТУ36-1445-82	Поз 8 Прижим ТУ36-2486-82	Поз 9 Накладка ТУ36 22.21.001-86
	Количество			
	4	4	4	6
	Условное наименование			
1	К 296 У3	К 804 У3	НЛ-ПР У3	ЛМТ Н У1
2				

Инв.№ подл. | Подп. и дата | Взам. инв.№ | Инв.№ дубл. | Подп. и дата

369-50 | 8.01.92

Изм.	Лист	№ докум.	Подп.	Дата

Копировал

ТМ4-2028-91

Лист 2

Формат А3

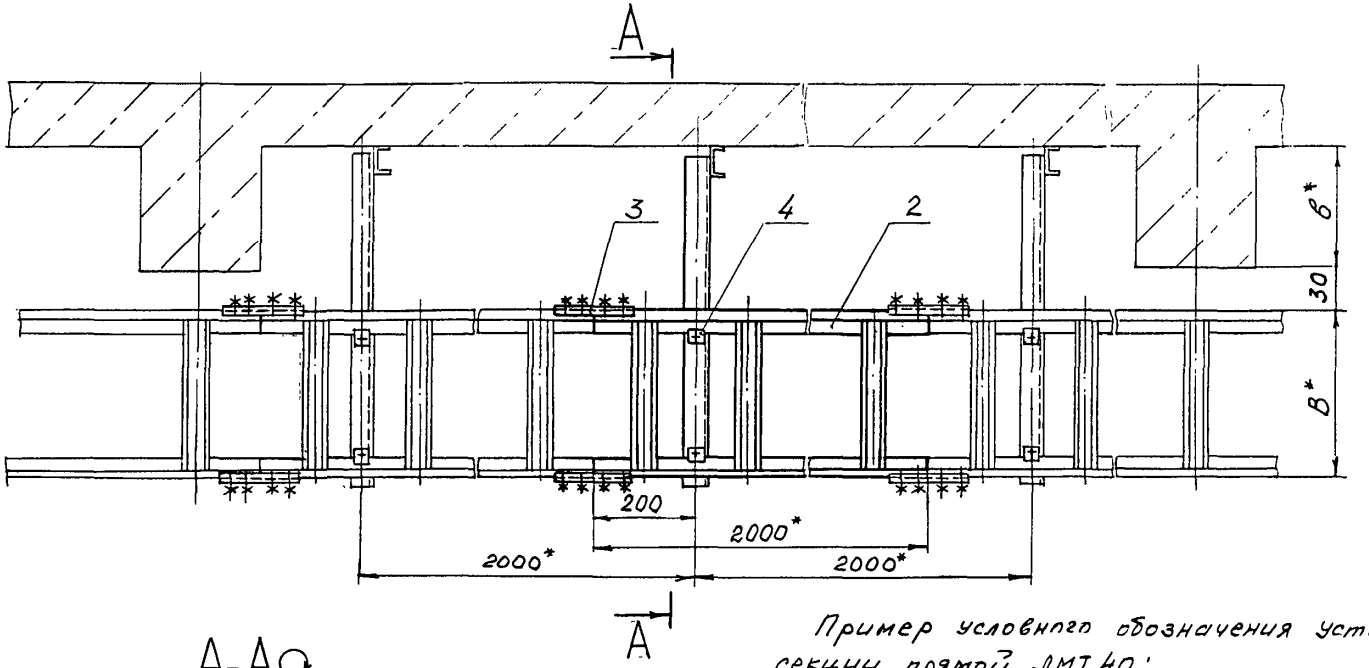

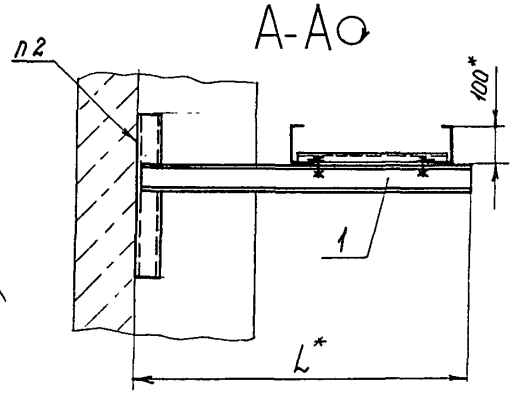

Пример условного обозначения установки секции прямой ЛМТ 40:

Секция прямая ЛМТ 40. ТМ4-2029-91

Установка 1

1. * Размеры для справок.
2. Крепление по ТМ4-2050-91

					Взамен	ТМ4-2029-91		
					Группа			
Изм	Лист	№ докум.	Подп.	Дата	Секция прямая Установка на стене с выступающими колоннами	Лит	Масса	Масштаб
Разраб.		Сучкова		1.12.91			-	1:10
Пров.		Кузнецова		1.12.91		Лист 1	Листов 2	
Нач отд		Гуров		1.12.91	Рег № 30-91			
Н.контр		Бурякова		1.12.91	Срок введения с 03.92			
Утв		Чудинов		1.12.91				

Копировал

Формат А3

369-31 8.01.92 РВ

Условное наименование	Размеры, мм			Поз 1 Кронштейн ТК4-3676-91	Поз 2 Секция прямая ТУ36 22 21 001-86	Поз 3 Накладка ТУ36.22 21 001-86	Поз 4 Прижим ТУ36-2486-82
	B*	B*	L*	Количество			
				1	1	2	2
					Условное наименование		
1	300	400	760	К-61	ЛМТ40 У1	ЛМТ Н У1	НЛ-ПР У3
2	400		860	К-64			
3	500		960	К-67			
4	600		1060	К-71			
5	700		1160	К-75			
6	800		1260	К-79			
7	900		1360	К-83			
8	300	200	560	К-60	ЛМТ20 У1		
9	400		660	К-62			
10	500		760	К-65			
11	600		860	К-69			
12	700		960	К-73			
13	800		1060	К-77			
14	900		1160	К-81			

Инв.№ подл. | Подп. и дата | Взам. инв.№ | Инв.№ дубл. | Подп. и дата
369-31 | 8 01 92

Изм.	Лист	№ докум.	Подп.	Дата	ТМ4-2029-91	Лист 2

Копировал

Формат А3

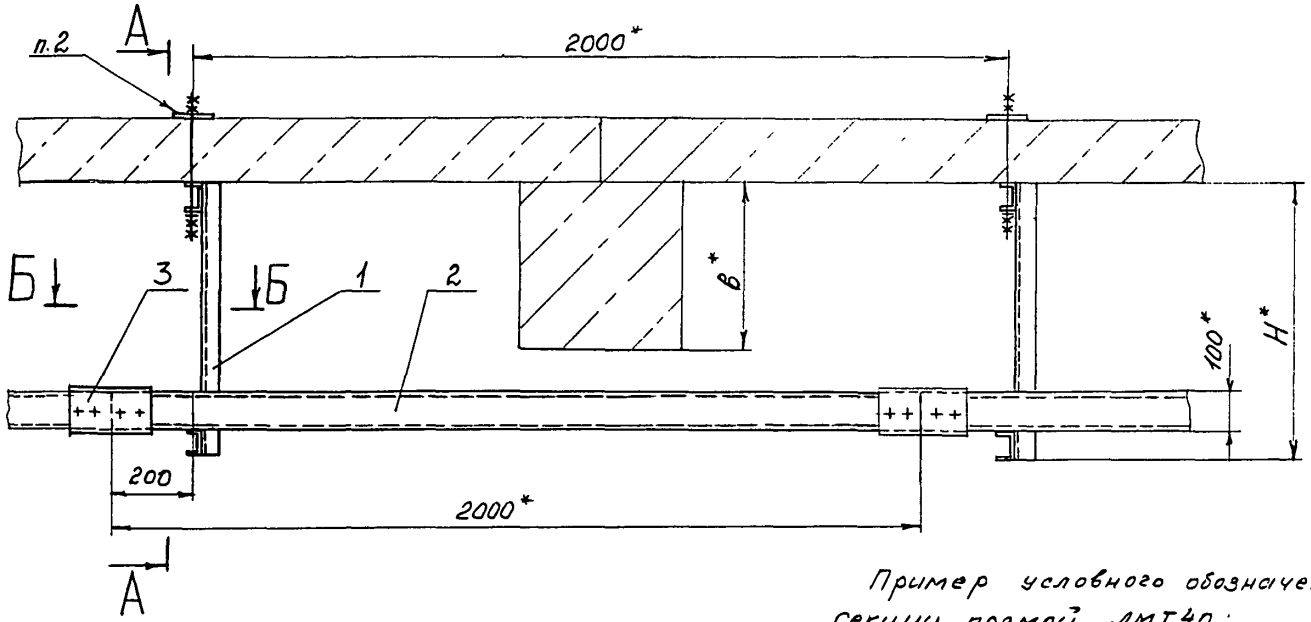

А-А

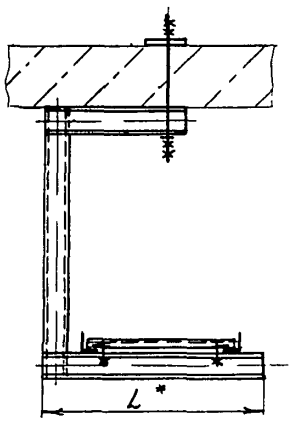

Б-Б

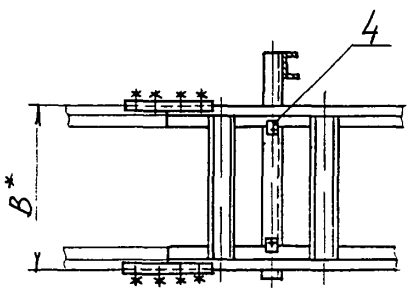

Пример условного обозначения установки секции прямой ЛМТ40.

Секция прямая ЛМТ40 ТМ4-2030-91

Установка 1

1.* Размеры для справок

2. Для пустотных перекрытий размер пластины необходимо согласовать со строительно-проектными организациями

					Взамен	ТМ4-2030-91		
					Группа			
Изм	Лист	№докум	Подп	Дата	Секция прямая	Лит	Масса	Масштаб
Разраб		Сучкова		12.91	Установка на перекрытии горизонтально		-	1:10
Пров		Кузнецова		12.91		Лист 1	Листов 2	
Нач отд		Гуров		12.91	Рег № 30-91			
Н контр		Буракова		12.91				
Утв		Уфимцев		12.91	Срок введения с 03-91			

369-32 8.01.92 РД

Условное наименование	Размеры, мм				Поз 1 Подвес ТК4-3681-91	Поз. 2 Секция прямая ТУ36.22.21.001-86
	B*	B*	H*	L*	Количество	
					1	1
					Условное наименование	
1	–	400	450	550	П-4	ЛМТ40 У1
2	400		650		П-5	
3	500		850		П-6	
4	630					
5	–	200	450	350	П-1	ЛМТ20 У1
6	400		650		П-2	
7	500		850		П-3	
8	630					

Продолжение

Условное наименование	Поз.3 Накладка ТУ36.22.21.001-86	Поз 4 Прижим ТУ36-2486-83
	Количество	
	2	2
	Условное наименование	
1	ЛМТ Н У1	НЛ-ПР У3
2		
3		
4		
5		
6		
7		
8		

Инв. № подл. | Подп. и дата | Взам. инв. № | Инв. № дубл. | Подп. и дата

369-32 | 8.01.92

Изм. | Лист | № докум. | Подп. | Дата

ТМ4-2030-91

Лист 2

Копировал

Формат А4

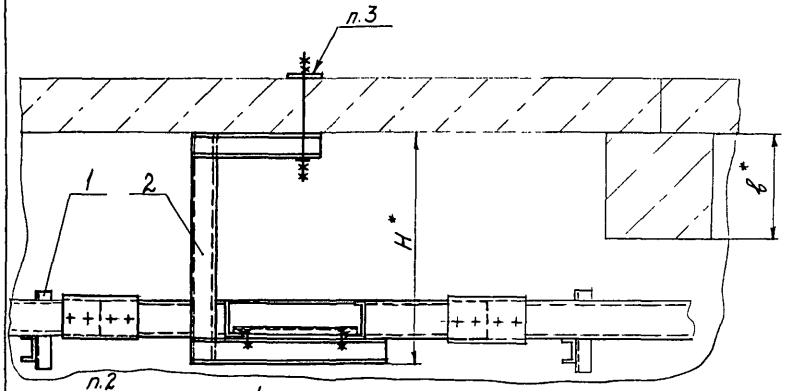

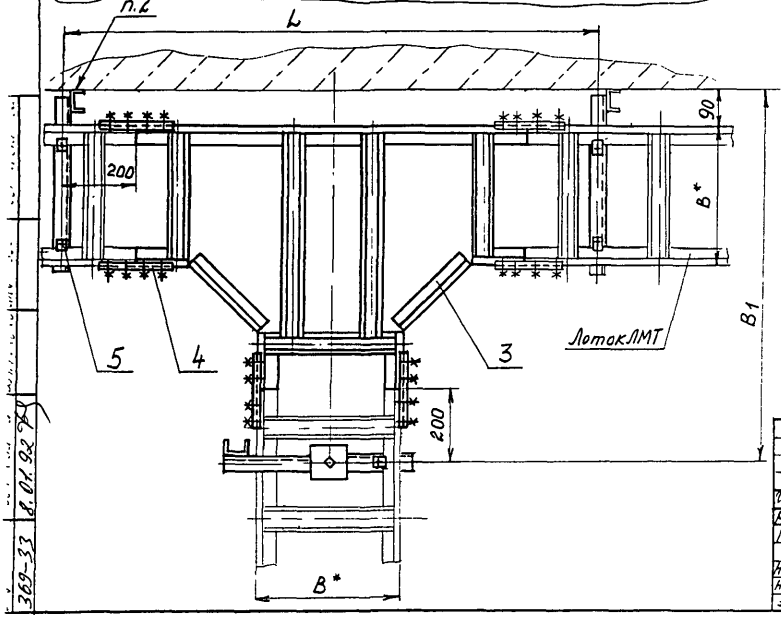

Пример условного обозначения установки секции тройниковой ЛМТ Т40:

Секция ЛМТ Т40 ТМ4-2031-91

Установка 1

1 * Размеры для справок.

2. Крепление по ТМ4-2050-91.

3. Для пустотных перекрытий размер пластины необходимо согласовать со строительно-проектными организациями

					Взамен	ТМ4-2031-91		
					Группа			
Изм	Лист	№ докум.	Подп	Дата	Секция	Лит	Масса	Масштаб
Разраб.		Сучкова	Сучков	1.12.91	Установка на перекрытии		–	1:10
Пров		Кузнецова	[illegible]	1.12.91		Лист 1	Листов 2	
Нач отд		Гуров	[illegible]	1.12.91	Рег № 30-91			
Н контр		Бурякова	[illegible]	1.12.91	Срок введения с 03.92			
Утв		Чудинов	[illegible]	12.91				

Копировал

формат А3

369-33 8.01.92

Условное наименование	Размеры, мм					Поз.1 Кронштейн ТКЧ-3676-91	Поз.2 Подвес ТКЧ-3681-91
						Количество	
	в*	В*	$В_1$	L	Н*	1	1
						Условное наименование	
1	–	400	1040	1500	450	К-36	П-4
2	400				650		П-5
3	500				850		П-6
4	630						
5	–	200	840	1100	450	К-35	П-1
6	400				650		П-2
7	500				850		П-3
8	630						

Продолжение

Условное наименование	Поз.3 Секция ТУ36.22.21.001-86	Поз.4 Накладка ТУ36.22.21.001-86	Поз.5 Прижим ТУ36-2486-82
	Количество		
	1	4	4
	Условное наименование		
1	ЛМТ Т40 У1	ЛМТ Н У1	НЛ-ПР У3
2			
3			
4			
5	ЛМТ Т20 У1		
6			
7			
8			

Инв.№ подл. 369-33 | Подп. и дата 8.01.92 | Взам. инв.№ | Инв.№ дубл. | Подп. и дата

Изм	Лист	№ докум.	Подп.	Дата

ТМ4-2031-91

Лист 2

Копировал

формат А4

Рис. 1

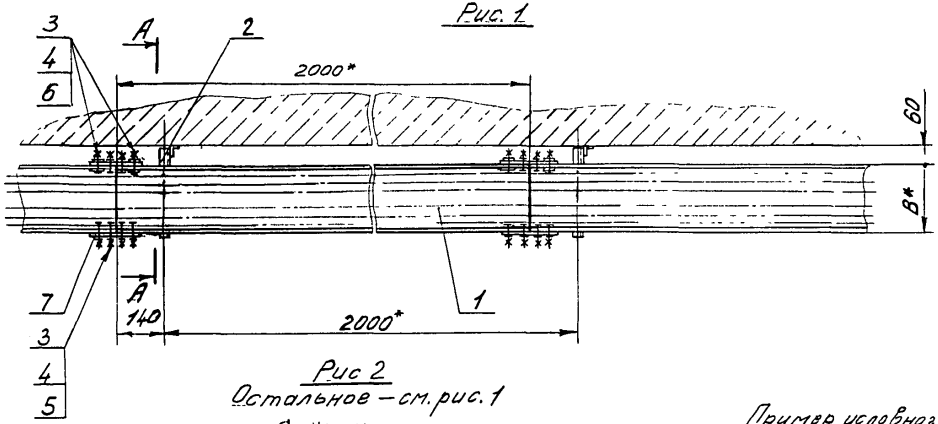

А-А(1:5)

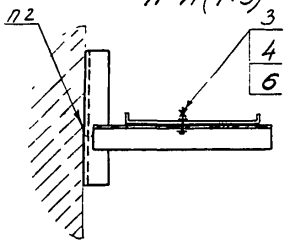

Рис 2
Остальное – см. рис. 1

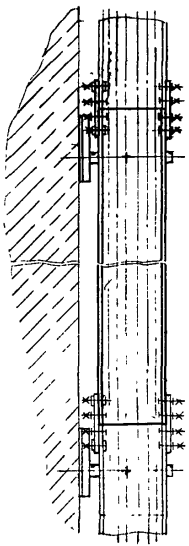

Пример условного обозначения установки лотка перфорированного ЛП50×25 горизонтально по рис 1:

Лоток перфорированный ЛП 50×25ТМ4-2032-91. Установка 1.

1.* Размеры для справок

2 Крепление по ТМ4-2050-91

					Взамен	ТМ4-2032-91		
					Группа			
Изм	Лист	№ докум	Подп	Дата	Лоток перфорированный Установка на стене	Лит	Масса	Масштаб
Разраб		Костина		01.11.91			—	1.10
Пров		Кузнецова		1.11.91		Лист 1	Листов 2	
Нач.отд		Гуров		1.12.91	Рег. № 30-91			
Н контр		Буряковой		1.12.91	Срок введения с 03 92			
Утв		Чудинов						

Копировал Формат А3

369-34 8.01.92 ВК

Условное наименование	Рис.	В*, мм	Поз. 1 Лоток перфорированный ТУ36.22.21.00 018-90	Поз. 2 Кронштейн ТК4-3675-91	Поз 3 Болт ГОСТ 7798-70	Поз. 4 Гайка ГОСТ 5915-70	Поз. 5 Шайба ГОСТ 11371-78	Поз. 6 Шайба заземляющая ТУ36.22.21.001-86	Поз. 7 Полоса перфорированная ТУ36.22.21.00.021-91	
			Количество							
			1	1	9	9	6	6	2	
			Условное наименование							
1	1	50	ЛП 50×25У1	К-3	М8-6д×16.46.019	М8-6Н.05.019	8.01.019	Ф8,5 (черт. К432.032А)	L=170мм	ПП28У1
2		100	ЛП 100×25У1	К-4						
3		150	ЛП 150×25У1	К-5						
4		200	ЛП 200×25У1	К-6						
5	2	50	ЛП 50×25У1	К-3						
6		100	ЛП 100×25У1	К-4						
7		150	ЛП 150×25У1	К-5						
8		200	ЛП 200×25У1	К-6						

Инв. № дубл. 369-34 | Подп. и дата 8.01.92 | Взам. инв. № | Инв. № подл. | Подп. и дата

Изм.	Лист	№ докум.	Подп.	Дата	ТМ4-2032-91	Лист 2

Копировал Формат А3

Рис.1

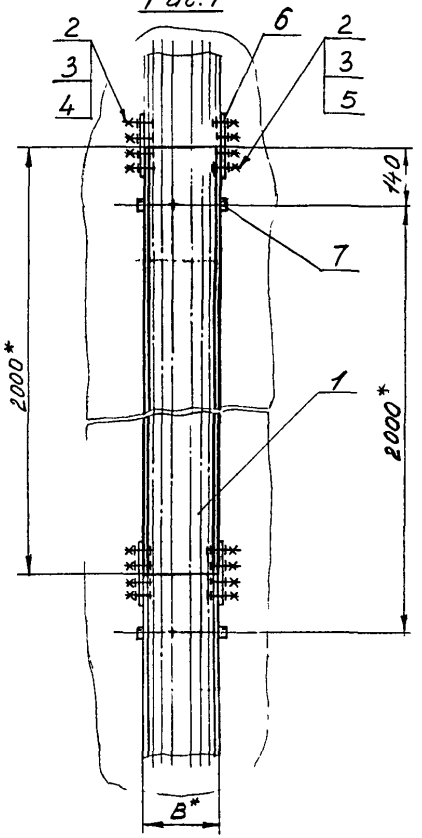

Рис.2

Остальное - см. рис.1

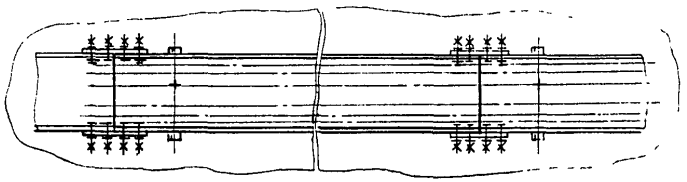

А (1:5)

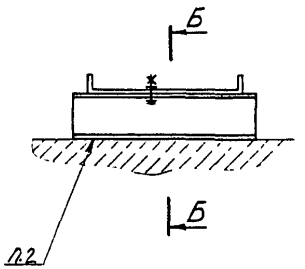

Б-Б (1:2)

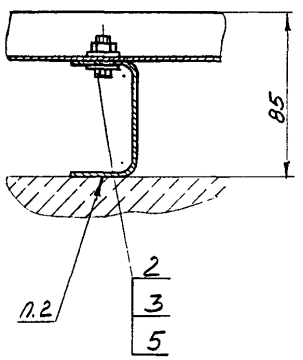

Пример условного обозначения установки лотка перфорированного ЛП50х25 вертикально по рис.1:

Лоток перфорированный ЛП50х25 ТМ4-2033-91.
Установка 1

1* Размеры для справок.

2. Крепление по ТМ4-2050-91

					Взамен	ТМ4-2033-91		
					Группа			
Изм.	Лист	№ докум.	Подп.	Дата	Лоток перфорированный	Лит.	Масса	Масштаб
Разраб.		Костина		01.11.91	Установка на стене плашмя		—	1:10
Пров.		Кузнецова		01.11.91		Лист 1	Листов 2	
Нач. отд.		Гуров		1.12.91	Рег. № 30-91			
Н. контр.		Бурлакова		7.12.91	Срок введения с 03.92			
Утв.		Чудинов		12.91				

Копировал

Формат А3

369-35 Д.01.92

Условное наименование	Рис.	В*, мм	Поз. 1 Лоток перфорированный ТУ 36.22.21.00.018-90	Поз. 2 Болт ГОСТ 7798-70
			Количество	
			1	9
			Условное наименование	
1	1	50	ЛП 50 × 25 У1	М8-6д×16.46.019
2		100	ЛП 100 × 25 У1	
3		150	ЛП 150 × 25 У1	
4		200	ЛП 200 × 25 У1	
5	2	50	ЛП 50 × 25 У1	
6		100	ЛП 100 × 25 У1	
7		150	ЛП 150 × 25 У1	
8		200	ЛП 200 × 25 У1	

Продолжение

Условное наименование	Поз. 3 Гайка ГОСТ 5915-70	Поз. 4 Шайба ГОСТ 11371-78	Поз. 5 Шайба заземляющая ТУ 36.22.21.001-86	Поз. 6 Полоса перфорированная ТУ 36.22.21.00.021-91	Поз. 7 Швеллер перфорированный ТУ 36.22.21.00.021-91
	Количество				
	9	6	6	2	1
	Условное наименование				
1	М8-6Н.05.019	8.01.019	Ø 8,5 (черт. К432.032А)	L=170мм	ПП28У1
2					
3					
4					
5					
6					
7					
8					

Поз. 7	
L = 90мм	ШП 60×35У1
L = 140мм	
L = 190мм	
L = 240мм	
L = 90мм	
L = 140мм	
L = 190мм	
L = 240мм	

Инв. № подл. | Подп. и дата | Взам. инв. № | Инв. № дубл. | Подп. и дата

369-35 | 8.01.92 | 90

Изм.	Лист	№ докум.	Подп.	Дата	ТМ4-2033-91	Лист 2

Копировал

Формат А4

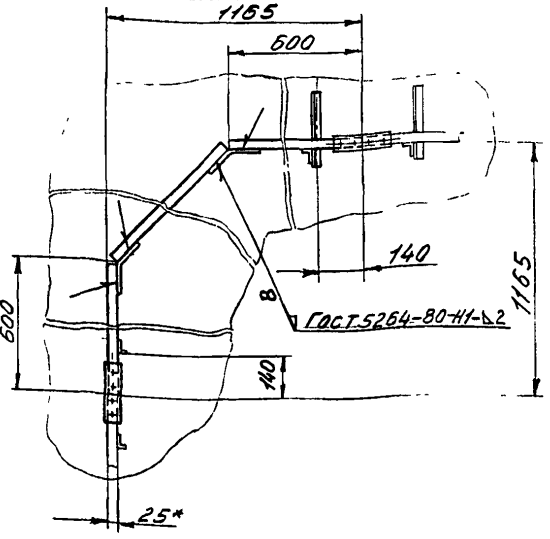

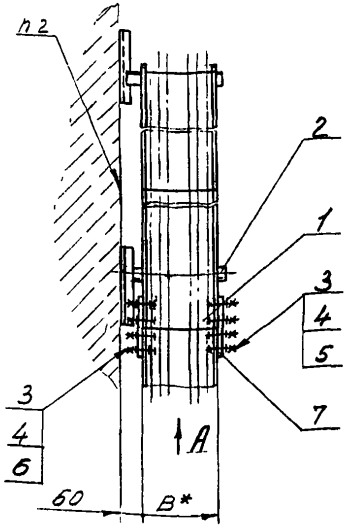

А (1:5)

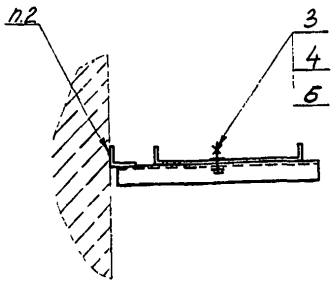

1.*Размеры для справок.
2. Крепление по ТМ4-2050-91

Пример условного обозначения установки лотка перфорированного ЛП50×25:

Лоток перфорированный ЛП50×25 ТМ4-2034-91. Установка 1.

					Взамен	ТМ4-2034-91	
					Группа		
Изм.	Лист	№ докум.	Подп.	Дата	Лоток перфорированный. Установка на стене	Лит.	Масса	Масштаб
Разраб.		Костина		01.92			—	1:10
Пров.		Кузнецова		1.92				
Нач.отд.		Гуров		1.92		Лист 1	Листов 2	
Н. контр.		Бурякова		1.92	Рег. № 30-91			
Утв.		Чудинов		1.92	Срок введения с 03.92			
					Копировал	Формат А3		

Инв. № подл. | Подп. и дата | Взам. инв. № | Инв. № дубл. | Подп. и дата
369-26 | 2.04.92 | | |

Условное наименование	B*, мм	Поз.1 Лоток перфорированный ТУ36.22.21.00.018-90	Поз.2 Кронштейн ТК4-3675-91
		Количество	
		1	2
		Условное наименование	
1	50	ЛП50×25У1	К-3
2	100	ЛП100×25У1	К-4
3	150	ЛП150×25У1	К-5
4	200	ЛП200×25У1	К-6

Продолжение

Условное наименование	Поз.3 Болт ГОСТ 7798-70	Поз.4 Гайка ГОСТ 5915-70	Поз.5 Шайба ГОСТ 11371-78	Поз.6 Шайба заземляющая ТУ36.22.21.001-86	Поз.7 Полоса перфорированная ТУ36.22.21.00.024-91	
	Количество					
	10	10	6	8	-	
	Условное наименование					Количество
1					ПП2841 L=170мм	4
2	М8-6g×16.46.09	М8-6Н.05.019	8.01.019	Ф8,5 (черт. К432.032А)		6
3						
4						

Инв.№ подл. | Подп. и дата | 369-36 | 8.01.92

Взам.инв.№ | Инв.№ дубл. | Подп. и дата

Изм.	Лист	№ докум.	Подп.	Дата	ТМ4-2034-91	Лист 2

Копировал Формат А4

Рис.1

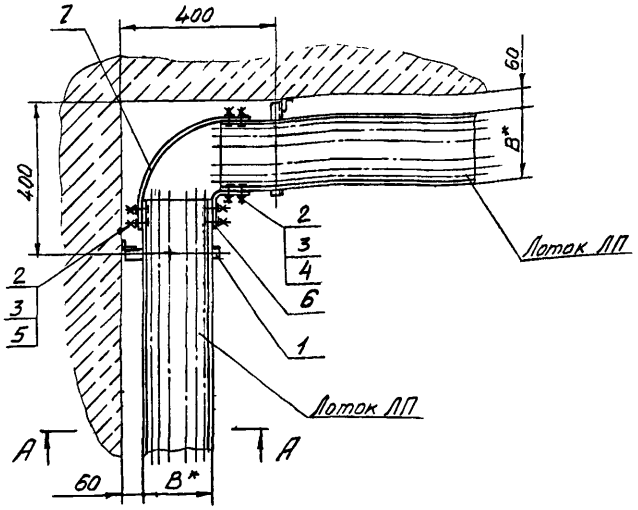

Рис.2

Остальное – см. рис.1

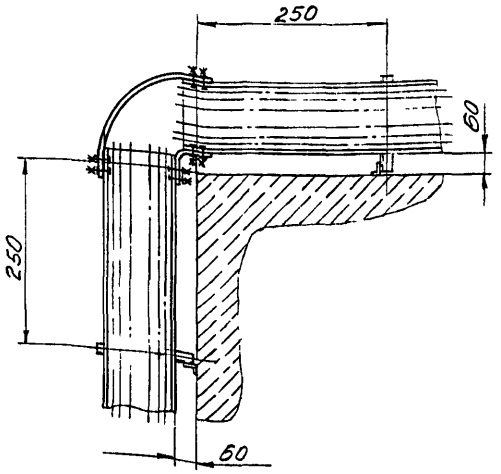

1* Размеры для справок.

2. Крепление по ТМ4-2050-91

А-А(1:5)

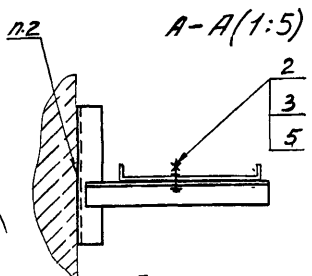

Пример условного обозначения обхода внутреннего угла по рис.1:

Обход угла ТМ4-2035-91. Установка 1

					Взамен	ТМ4-2035-91		
					Группа			
Изм.	Лист	№ докум.	Подп.	Дата	Обход углов внутреннего и наружного	Лит	Масса	Масштаб
Разраб.		Костина		01.11.91			—	1:10
Пров.		Кузнецова		1.11.91		Лист 1	Листов 2	
Нач.отд.		Гуров		1.12.91	Рег. № 30-91			
Н.контр.		Бирякова		1.12.91	Срок введения с 03.92			
Утв.		Чудинов		12.91				

Копировал

Формат А3

369-37 8.01.92

Условное наименование	Рис.	B, * мм	Поз. 1 Кронштейн ТК4-3675-91	Поз. 2 Болт ГОСТ 7798-70	Поз. 3 Гайка ГОСТ 5915-70
			Количество		
			1	9	9
			Условное наименование		
1	1	50	К-3	М8-6g×16.46.019	М8-6Н.05.019
2		100	К-4		
3		150	К-5		
4		200	К-6		
5	2	50	К-3		
6		100	К-4		
7		150	К-5		
8		200	К-6		

Продолжение

Условное наименование	Поз. 4 Шайба ГОСТ 11371-78	Поз. 5 Шайба заземляющая ТУ36.22.21.001-86	Поз. 6 Полоса перфорированная ТУ36.22.21.00.021-91		Поз. 7
	Количество				
	6	6	1	1	
	Условное наименование				
1	8.01.019	ф 8,5 (черт. К432.0324)	ПП 28 У1 L = 160 мм	ПП 28 У1	L=240 мм
2					L=320 мм
3					L=400 мм
4					L=480 мм
5					L=240 мм
6					L=320 мм
7					L=400 мм
8					L=480 мм

Инв. № подл. | Подп. и дата | 8.01.029 | Взам. инв. № | Инв. № дубл. | Подп. и дата

Изм.	Лист	№ докум.	Подп.	Дата	369-37	ТМ4-2035-91	Лист 2

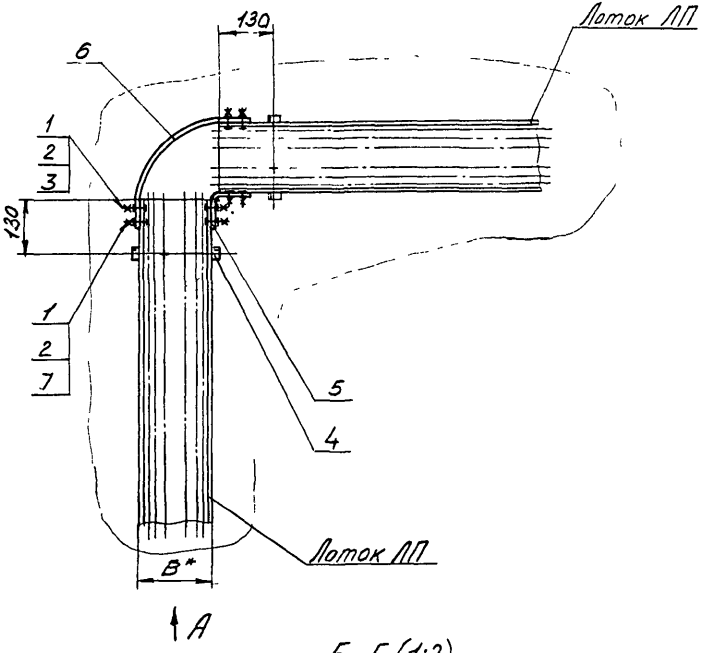

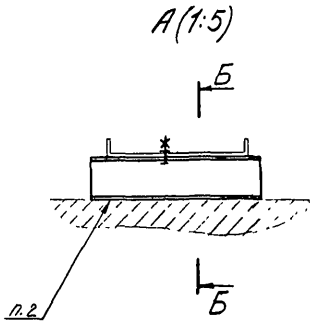

Пример условного обозначения поворота плашмя:
Поворот плашмя ТМ4-2036-91. Установка 1

1.* Размеры для справок.
2. Крепление по ТМ4-2050-91

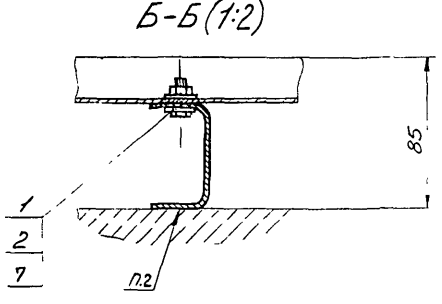

					Взамен	ТМ4-2036-91		
					Группа			
Изм.	Лист	№ докум.	Подп.	Дата	Поворот плашмя	Лит	Масса	Масштаб
Разраб.		Костина		01.11.91			—	1:10
Пров.		Кузнецова		01.11.91			Лист 1	Листов 2
Нач. отд.		Гуров		01.11.91	Рег. № 30-91			
Н. контр.		Бурякова		01.11.91	Срок введения с 03.92			
Утв.		Чибинова		01.11.91				

Копировал

Формат А3

Условное наименование	B, мм	Поз. 1 Болт ГОСТ 7798-70	Поз. 2 Гайка ГОСТ 5915-70	Поз. 3 Шайба ГОСТ 11371-78
		Количество		
		9	9	6
		Условное наименование		
1	50	М8-6д×16.46.019	М8-6Н.05.019	8.01.019
2	100			
3	150			
4	200			

Продолжение

Условное наименование	Поз. 4 Швеллер перфорированный		Поз. 5 Полоса перфорированная		Поз. 6 Полоса перфорированная		Поз. 7 Шайба заземляющая ТУ36.22.21.001-86
	ТУ 36.22.21.00.021-91						
	Количество						
	1		1		1		6
	Условное наименование						
1	L = 90мм	ШП 60×35У1	L=170мм	ПП 28У1	L=240мм	ПП 28У1	Ф8,5 (черт К432.032А)
2	L = 140мм				L=320мм		
3	L = 190мм				L=400мм		
4	L = 240мм				L=480мм		

Изм.	Лист	№ докум.	Подп.	Дата

ТМ4-2036-91

Лист 2

Копировал

Формат А4

Инв. № подл. 369-38 | Подп. и дата 8.01.92 | Взам. инв. № | Инв. № дубл. | Подп. и дата

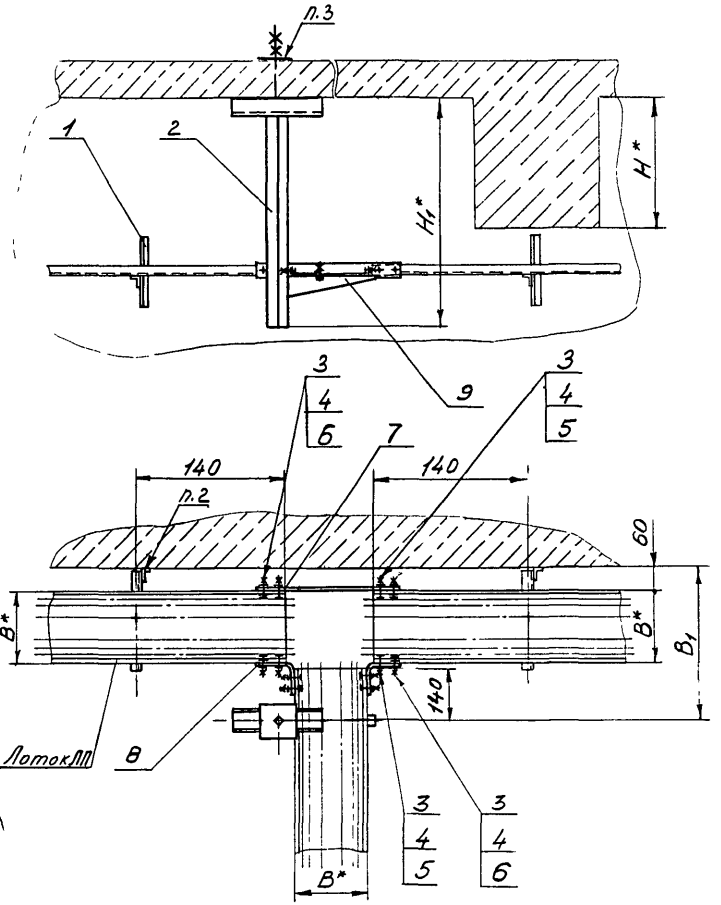

Пример условного обозначения ответвления тройникового:
Ответвление тройниковое ТМ4-2037-91. Установка 1

1.* Размеры для справок.
2. Крепление по ТМ4-2050-91
3. Для пустотных перекрытий размер пластины согласовать со строительно-проектными организациями.

					Взамен	ТМ4-2037-91		
					Группа			
Изм.	Лист	№ докум.	Подп.	Дата	Ответвление тройниковое Установка на перекрытии	Лит.	Масса	Масштаб
Разраб.		Костина		01.11.91			—	—
Пров.		Кузнецова		1.11.91		Лист 1	Листов 3	
Нач. отд.		Гуров		1.12.91	Рег. № 30-91			
Н. контр.		Бурятова		1.12.91				
Утв.		Чудинов		12.91	Срок введения с 03.92			

Копировал Формат А3

369-19 8.04.92 ВХ

Условное наименование	Размеры, мм				Поз. 1	Поз. 2	Поз. 3	Поз. 4	Поз. 5	Поз. 6	Поз. 7	Поз. 8
	B*	B1*	H*	H1*	Кронштейн ТК4-3675-91	Подвес ТК4-3679-91	Болт ГОСТ 7798-70	Гайка ГОСТ 5915-70	Шайба ГОСТ 11371-78	Шайба запрессовывающая ТУ 36.22.21.001-86	Полоса перфорированная ТУ 36.22.21.00.021-81	
					Количество							
					1	1	14	14	6	16	1	2
					Условное наименование							
1	50	260	—	440	К-3	П1	М8-6g×16.46.019	М8-6Н.05.019	8.01.019	Ф8,5 (черт. К432.032А)	L=240мм	ПП28У1 L=170мм
2	100	310			К-4						L=320мм	
3	150	360			К-5						L=400мм	
4	200	410			К-6						L=480мм	
5	50	260	400	640	К-3	П2					L=240мм	
6	100	310			К-4						L=320мм	
7	150	360			К-5						L=400мм	
8	200	410			К-6						L=480мм	
9	50	260	500	840	К-3	П3					L=240мм	
10	100	310			К-4						L=320мм	
11	150	360			К-5						L=400мм	
12	200	410			К-6						L=480мм	
13	50	260	630		К-3						L=240мм	
14	100	310			К-4						L=320мм	
15	150	360			К-5						L=400мм	
16	200	410			К-6						L=480мм	

ПП28У1

Инв. № подл. | Подп. и дата | 369-39 | 8.01.92

Взам. инв. № | Инв. № дубл. | Подп. и дата

Изм.	Лист	№ докум.	Подп.	Дата

ТМ4-2037-91

Лист 2

Копировал

Формат А3

Продолжение

Условное наименование	Поз. 9 Полка ТУ 36-1496-85
	Количество 1
	Условное наименование
1	К 1160 УЗ
2	
3	
4	К 1161 УЗ
5	К 1160 УЗ
6	
7	
8	К 1161 УЗ
9	К 1160 УЗ
10	
11	
12	К 1161 УЗ
13	К 1160 УЗ
14	
15	
16	К 1161 УЗ

Рис.1

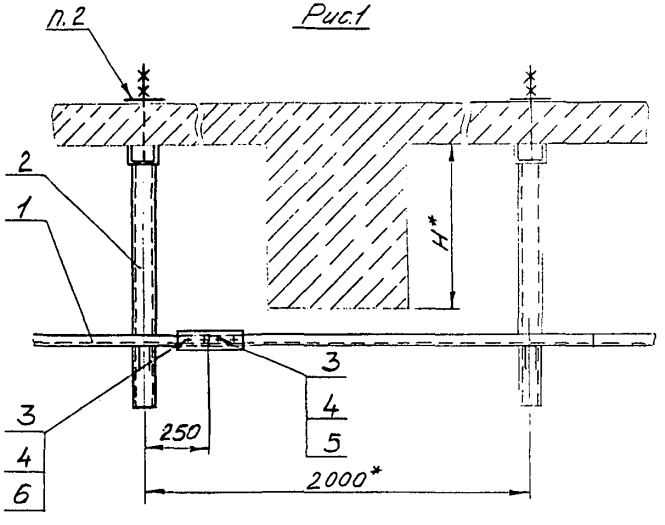

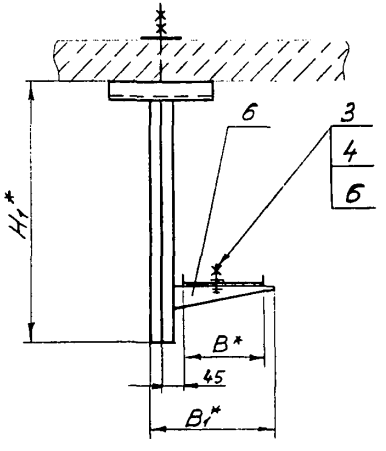

Рис.4
Остальное - см. 1, 2 и 3

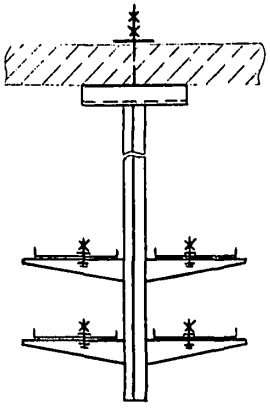

Рис.2
Остальное - см. рис. 1

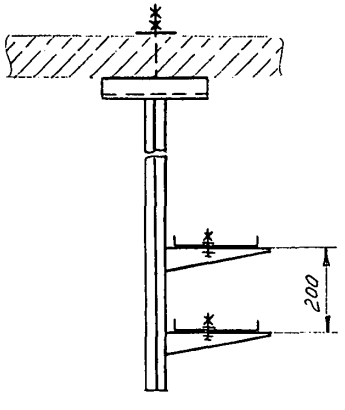

Рис.3
Остальное - см. рис. 1

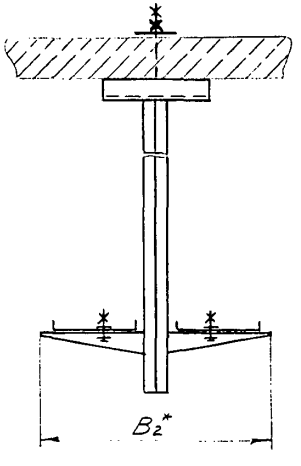

Пример условного обозначения установки лотка перфорированного ЛП50х25 по рис. 2 H=400мм:
Лоток перфорированный. ЛП50х25 ТМ4-2038-91.
Установка 21.

1.* Размеры для справок.

2. Для пустотных перекрытий размер пластины согласовать со строительно-проектными организациями.

					Взамен	ТМ4-2038-91	
					Группа		
Изм.	Лист	№ докум.	Подп.	Дата	Лоток перфорированный. Установка на перекрытии горизонтально	Лит.	Масса / Масштаб
Разраб.		Костина		14.12.91			— / —
Провер.		Кузнецова		14.12.91		Лист 1	Листов 4
Нач. отд.		Гуров		17.12.91	Рег. № 30-91		
Н. контр.		Бурякова		17.12.91			
Утв.		Чудинов		17.12.91	Срок введения с 03.92		

Инв. № подл. | Подп. и дата | 8.01.92 | Взам. инв. № | Инв. № дубл. | Подп. и дата | 369-40

Копировал Формат А3

Условное наименование	Рис.	Размеры, мм B*	B₁*	B₂*	H*	H₁*	Поз. 1 Лоток перфорированный ТУ36.22.21.00.018-90	Поз. 2 Подвес ТК4-3679-91	Поз. 3 Болт ГОСТ 7798-70	Поз. 4 Гайка ГОСТ 5915-70	Поз. 5 Шайба ГОСТ 11371-78	Поз. 6 Шайба заземляющая ТУ36.22.21.001-86
							Количество					
							—	1	—	—	—	—
							Условное наименование					
1	1	50	212		—	440	ЛП 50×25 У1	П1	М8-6д×1.6.46.019	М8-6Н.05.019	8.01.019	Ф8,5 (черт. К432.032А)
2		100					ЛП 100×25 У1					
3		150					ЛП 150×25 У1					
4		200	302				ЛП 200×25 У1					
5		50	212		400	640	ЛП 50×25 У1	П2				
6		100					ЛП 100×25 У1					
7		150					ЛП 150×25 У1					
8		200	302				ЛП 200×25 У1					
9		50	212		500	840	ЛП 50×25 У1	П3				
10		100					ЛП 100×25 У1					
11		150					ЛП 150×25 У1					
12		200	302				ЛП 200×25 У1					
13		50	212		630		ЛП 50×25 У1					
14		100					ЛП 100×25 У1					
15		150					ЛП 150×25 У1					
16		200	302				ЛП 200×25 У1					
17	2	50	212		—	440	ЛП 50×25 У1	П1				
18		100					ЛП 100×25 У1					
19		150					ЛП 150×25 У1					
20		200	302				ЛП 200×25 У1					
21		50	212		400	840	ЛП 50×25 У1	П3				
22		100					ЛП 100×25 У1					
23		150					ЛП 150×25 У1					
24		200	302				ЛП 200×25 У1					
25		50	212		500	1240	ЛП 50×25 У1	П4				
26		100					ЛП 100×25 У1					
27		150					ЛП 150×25 У1					
28		200	302				ЛП 200×25 У1					
29		50	212		630		ЛП 50×25 У1					
30		100					ЛП 100×25 У1					
31		150					ЛП 150×25 У1					
32		200	302				ЛП 200×25 У1					

Количество 1 — 9 — 9 — 6 — 6

Количество 2 — 18 — 18 — 12 — 12

Изм	Лист	№ докум	Подп.	Дата	ТМ4-2038-91	Лист 2

Копировал Формат А3

Продолжение

Условное наименование	Рис.	Размеры, мм B*	B1*	B2*	H*	H1*	Поз. 1 Лоток перфорированный ТУ36.22.21.00.018-90	Поз. 2 Подвес ТК4-3579-91	Поз. 3 Болт ГОСТ 7798-70	Поз. 4 Гайка ГОСТ 5915-70	Поз. 5 Шайба ГОСТ 11371-78	Поз. 6 Шайба заземляющая ТУ36.22.21.001-86
							Количество					
							—	1	—	—	—	—
							Условное наименование					
33	3	50		372	—	440	ЛП50×25У1	П1				
34		100					ЛП100×25У1					
35		150					ЛП150×25У1					
36		200		552			ЛП200×25У1					
37		50		372	400	640	ЛП50×25У1	П2				
38		100					ЛП100×25У1					
39		150					ЛП150×25У1					
40		200		552			ЛП200×25У1					
41		50		372	500	840	ЛП50×25У1	П3				
42		100					ЛП100×25У1					
43		150					ЛП150×25У1					
44		200		552			ЛП200×25У1					
45		50		372	630		ЛП50×25У1					
46		100					ЛП100×25У1					
47		150					ЛП50×25У1					
48		200	—	552			ЛП100×25У1		М8-6g×16.46.019	М8-7Н.16.019	8.01.019	ф8,5 (черт. К432.032А)
49	4	50		372	—	440	ЛП50×25У1	П1				
50		100					ЛП100×25У1					
51		150					ЛП150×25У1					
52		200		552			ЛП200×25У1					
53		50		372	400	840	ЛП50×25У1	П3				
54		100					ЛП100×25У1					
55		150					ЛП150×25У1					
56		200		552			ЛП200×25У1					
57		50		372	500	1240	ЛП50×25У1	П4				
58		100					ЛП100×25У1					
59		150					ЛП150×25У1					
60		200		552			ЛП200×25У1					
61		50		372	630		ЛП50×25У1					
62		100					ЛП100×25У1					
63		150					ЛП150×25У1					
64		200		552			ЛП200×25У1					

Количество 2 (Поз. 1, Поз. 2, Поз. 3, Поз. 4, Поз. 5, Поз. 6)

Количество 4 (Поз. 1, Поз. 2, Поз. 3, Поз. 4, Поз. 5, Поз. 6)

Количество 18 (Поз. 3, Поз. 4, Поз. 5, Поз. 6)

Количество 36 (Поз. 3, Поз. 4, Поз. 5, Поз. 6)

Количество 12 (Поз. 5, Поз. 6)

Количество 24 (Поз. 5, Поз. 6)

Инв. № подл. 369-40 | Подп. и дата 8.01.92 | Взам. инв. № | Инв. № дубл. | Подп. и дата

Изм.	Лист	№ докум.	Подп.	Дата	ТМ4-2038-91	Лист 3

Копировал формат А3

Продолжение

Условное наименование	Поз. 7 Полоса перфорированная ТУ36.22.21.00.021-81	Поз. 8 Полка ТУ36-1496-85
	Количество	
	Условное наименование	
1	ПП28У1 L = 170мм	К1160У3
2		К1161У3
3		К1160У3
4		К1161У3
5		К1160У3
6		К1161У3
7		К1160У3
8		К1161У3
9		К1160У3
10		К1161У3
11		К1160У3
12		К1161У3
13		К1160У3
14		К1161У3
15		К1160У3
16		К1161У3
17		К1160У3
18		К1161У3
19		К1160У3
20		К1161У3
21		К1160У3
22		К1161У3
23		К1160У3
24		К1161У3
25		К1160У3
26		К1161У3
27		К1160У3
28		К1161У3
29		К1160У3
30		К1161У3
31		К1160У3
32		К1161У3

Количество: 2, 4, 1, 2

Продолжение

Условное наименование	Поз. 7 Полоса перфорированная ТУ36.22.21.00.021-81	Поз. 8 Полка ТУ36-1496-85
	Количество	
	Условное наименование	
33	ПП28У1 L = 170мм	К1160У3
34		К1161У3
35		К1160У3
36		К1161У3
37		К1160У3
38		К1161У3
39		К1160У3
40		К1161У3
41		К1160У3
42		К1161У3
43		К1160У3
44		К1161У3
45		К1160У3
46		К1161У3
47		К1160У3
48		К1161У3
49		К1160У3
50		К1161У3
51		К1160У3
52		К1161У3
53		К1160У3
54		К1161У3
55		К1160У3
56		К1161У3
57		К1160У3
58		К1161У3
59		К1160У3
60		К1161У3
61		К1160У3
62		К1161У3
63		К1160У3
64		К1161У3

Количество: 4, 2, 8, 4

Инв. № подл. | Подп. и дата | Взам. инв. №

ТМ4-2038-91

Лист 4

Копировал Формат А3

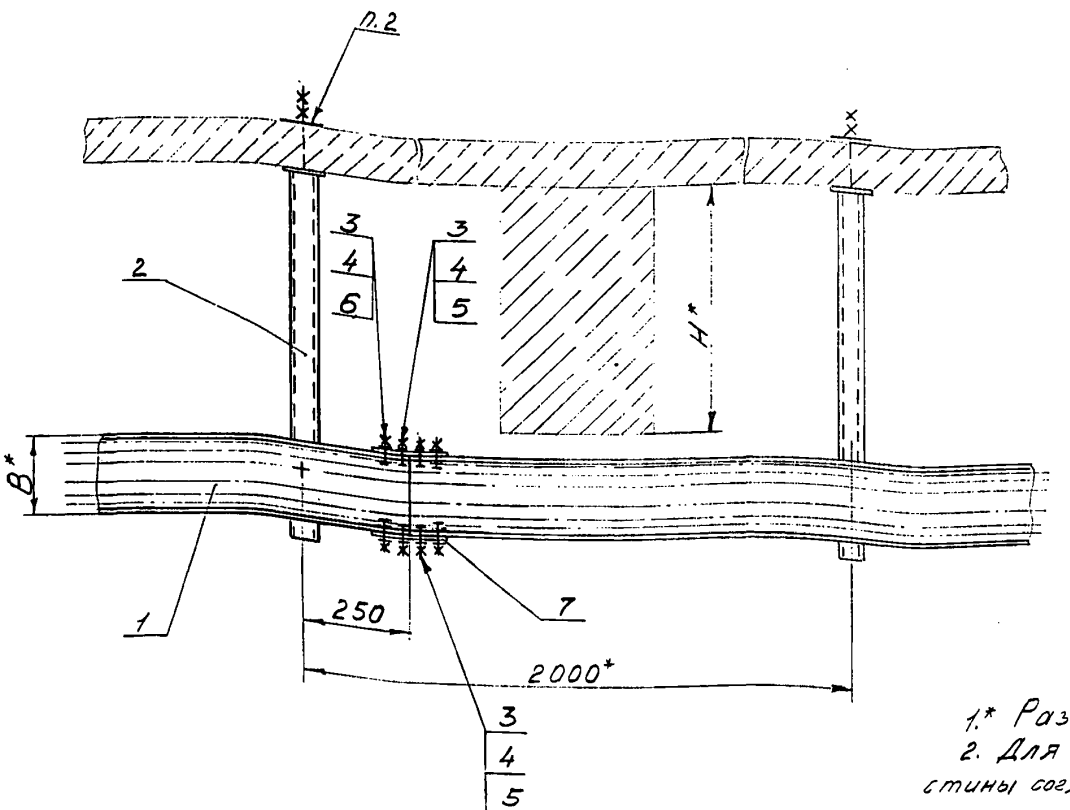

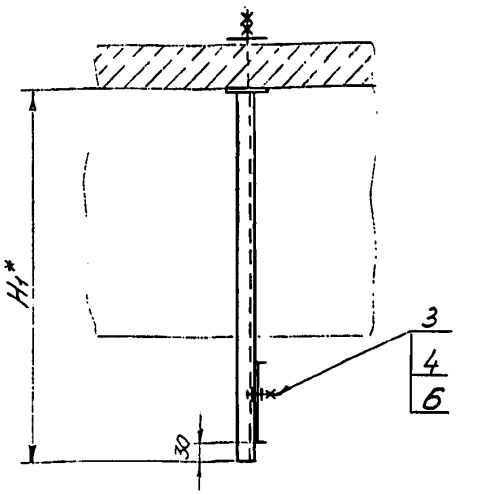

1.* Размеры для справок.

2. Для пустотных перекрытий размер пластины согласовать со строительно-проектными организациями.

Пример условного обозначения установки лотка перфорированного ЛП50×25, H=400 мм:

Лоток перфорированный ЛП50×25
ТМ4-2039-91. Установка 2

					Взамен	ТМ4-2039-91	
					Группа		
Изм.	Лист	№ докум.	Подп.	Дата	Лоток перфорированный. Установка на перекрытии вертикально	Лит.	Масса	Масштаб
Разраб.		Хастина		04.11.91			—	1:10
Пров.		Кузнецов		1.11.91		Лист 1	Листов 2
Нач. отд.		Гущев		1.12.91			
Н. контр.		Бурзакай		1.12.91	Рег. № 30-91		
Гл. в.		Чудинов		1.12.91	Срок введения с 03.92		

Инв. № подл. | Подп. и дата | Взам. инв. № | Инв. № дубл. | Подп. и дата

369-11 18.04.92

Условное наименование	Размеры, мм			Поз. 1 Лоток перфорированный ТУ36.22.21.00.018-90	Поз. 2 Подвес ТК4-3462-76	Поз. 3 Болт ГОСТ 7798-70	Поз. 4 Гайка ГОСТ 5915-70	Поз. 5 Шайба ГОСТ 11371-78	Поз. 6 Шайба заземляющая ТУ36 22.21.001-86	Поз. 7 Полоса перфорированная ТУ 36.22.21.00.021-81
				Количество						
				1	1	9	9	6	6	2
				Условное наименование						
1	50	—	600	ЛП 50×25У1	П1	М8-6д×16.46.019	М8-6Н.05.019	8.01.019	Ф8,5 (черт. К432.032А)	ПП 28У1 L = 170мм
2		400	800		П2					
3		500								
4		630								
5	100	—	600	ЛП 100×25У1	П1					
6		400	900		П3					
7		500								
8		630								
9	150	—	600	ЛП 150×25У1	П1					
10		400	900		П3					
11		500								
12		630								
13	200	—	600	ЛП 200×25У1	П1					
14		400	1000		П4					
15		500								
16		630								

369-41 | 8.01.92 [illegible]

Изм	Лист	№ докум	Подп	Дата	ТМ4-2039-91	Лист 2

Копировал

Формат А3

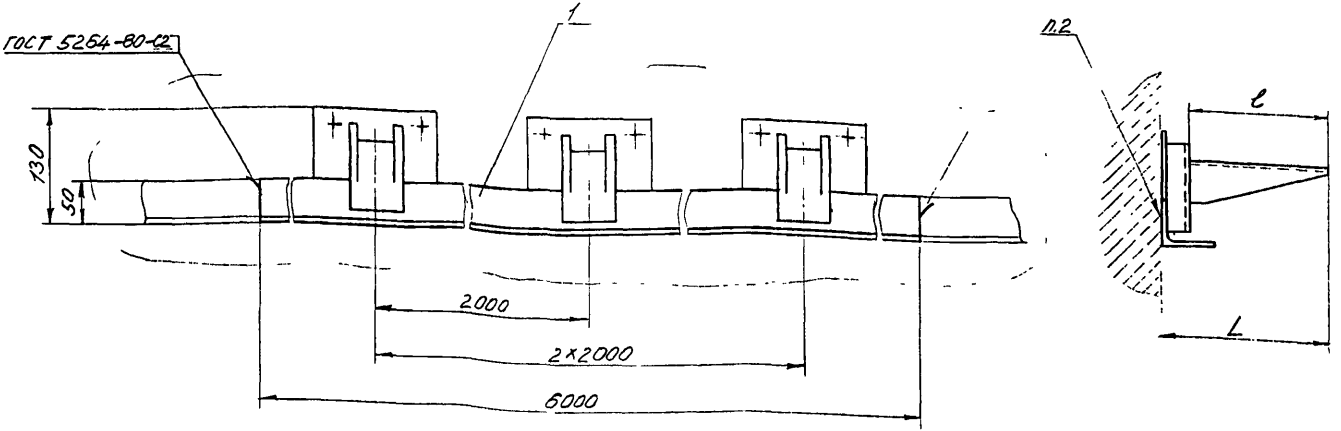

Условное наименование	Размеры, мм L	ℓ	Поз. 1 Мост однорядный ТК4-3550-91
			Количество 1
1	191	160	Условное наименование МТО-4
2	281	250	МТО-8
3	481	450	МТО-16

Пример условного обозначения установки моста однорядного МТО-4:

Мост однорядный МТО-4 ТМ4-2040-91.
Установка 1.

1. Размеры для справок.
2. Крепление по ТМ4-2051-91

Инв. № подл. 369-42 | Подп. и дата 6.01.92 | Взам. инв. № | Инв. № дубл. | Подп. и дата

					Взамен	ТМ4-2040-91	
					Группа		
Изм.	Лист	№ докум.	Подп.	Дата	Мост однорядный установка на стене	Лит.	Масса	Масштаб
Разраб.		Костина		01.11.91			—	1:4
Пров.		Кузнецов		1.11.91		Лист	Листов 1
Нач. отд.		Гуров		12.91	Рег. № 30-91		
Н. контр.		Буряков		12.91			
Утв.		Чудинов		12.91	Срок введения с 03.92		

Копировал

Формат А3

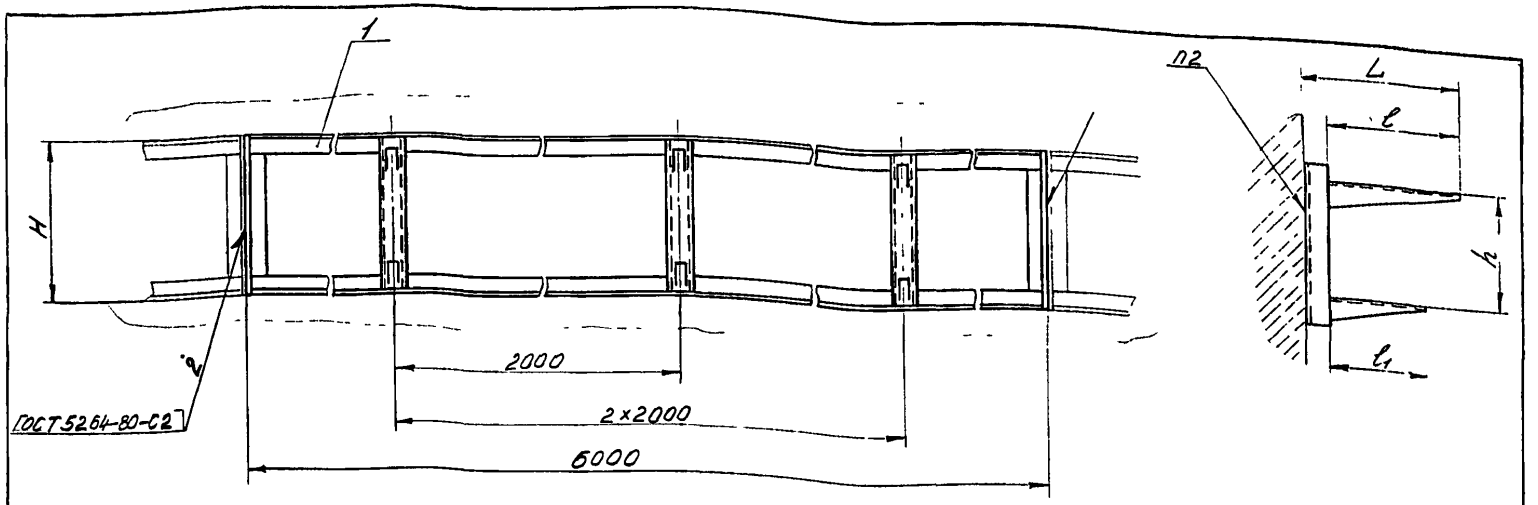

Условное наименование	Размеры, мм L	ℓ	ℓ1	H	h	Поз. 1 Мост двухрядный ТК4-3565-82 Количество 1 Условное наименование
1	295	250		206	100	МД4-2
2	495	450		306	150	МД4-4
3		250	—		100	МД4-10
		—	450			
4		450	—		150	МД4-15
		—	250			

Пример условного обозначения установки моста двухрядного МД4-2:
Мост двухрядный МД4-2 ТМ4-2041-91.
Установка 1.

1. Размеры для справок
2 Крепление по ТМ4-2051-91

						Взамен	ТМ4-2041-91
						Группа	
Изм.	Лист	№ докум.	Подп.	Дата	Мост двухрядный Установка на стене	Лит.	Масса —	Масштаб 1:10
Разраб.		Костина		VII.91				
Провер.		Кузнецова		VII.91		Лист	Листов 1
Начальн.		Гуров		1.92	Рег № 30-91		
Н.контр.		Бурякова		1.92			
Утв.		Чудинов		12.91	Срок введения с 03.92		

Инв. № подл. | Подп. и дата | Взам. инв. №

Копировал Формат А3

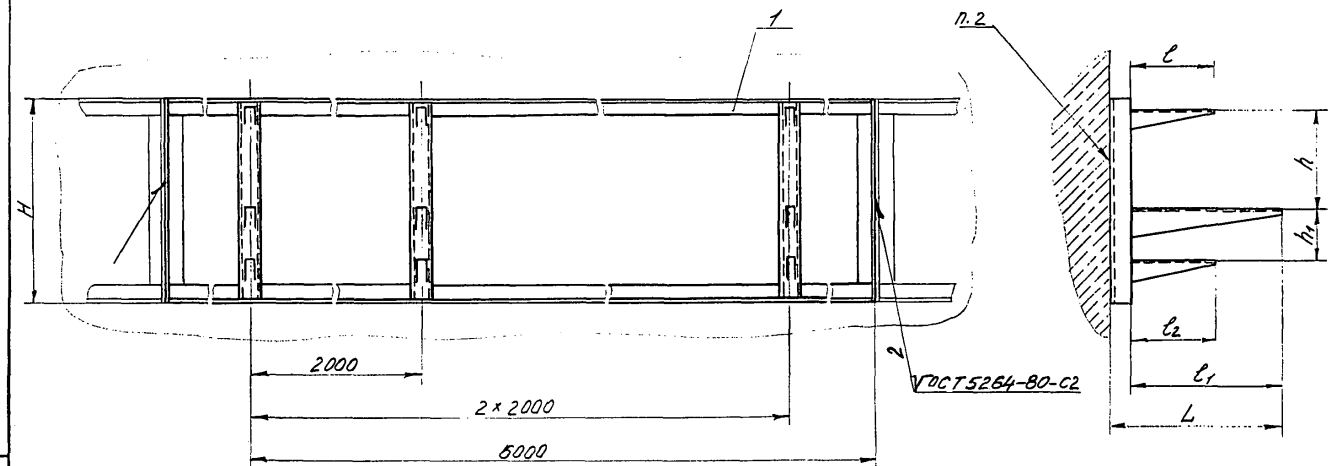

Пример условного обозначения установки моста трехрядного МТ4-2:

Мост трехрядный МТ4-2 ТМ4-2042-91.
Установка1

1. Размеры для справок.
2. Крепление по ТМ42051-91

Инв.№подл.	Подп. и дата	Взам. инв.№	Инв.№дубл.	Подп. и дата			
369-14	8.01.92						

						Взамен	ТМ4-2042-91	
						Группа		
Изм.	Лист	№ докум.	Подп.	Дата	Мост трехрядный Установка на стене	Лит.	Масса	Масштаб
Разраб.		Костина		01.11.91			—	1:10
Провер.		Кузнецова		1.11.91		Лист 1	Листов 2	
Нач.отд.		Гуров		1.12.92	Рег. № 30-91			
Н.контр.		Бурякова		1.12.91	Срок введения с 03.92			
Утв.		Чубинов		1.12.91				

Копировал

Формат А3

Условное наименование	Размеры, мм							Поз. 1
	L	l	l_1	l_2	H	h	h_1	Мост трехрядный ТК4-3570-82
1	295	250			306	100		Количество 1
2	505	450			510	150		Условное наименование МТ4-2
3		250	—	—	412	100	150	МТ4-4
		—	450	—				МТ4-10
4		450	—	—		150		МТ4-14
		—	—	250				
5		250	—	—	612	300	100	МТ4-19
		—	—	450				
6		250	—	—			150	МТ4-21
		—	450	—				
		—	—	250				
7		450						МТ4-23

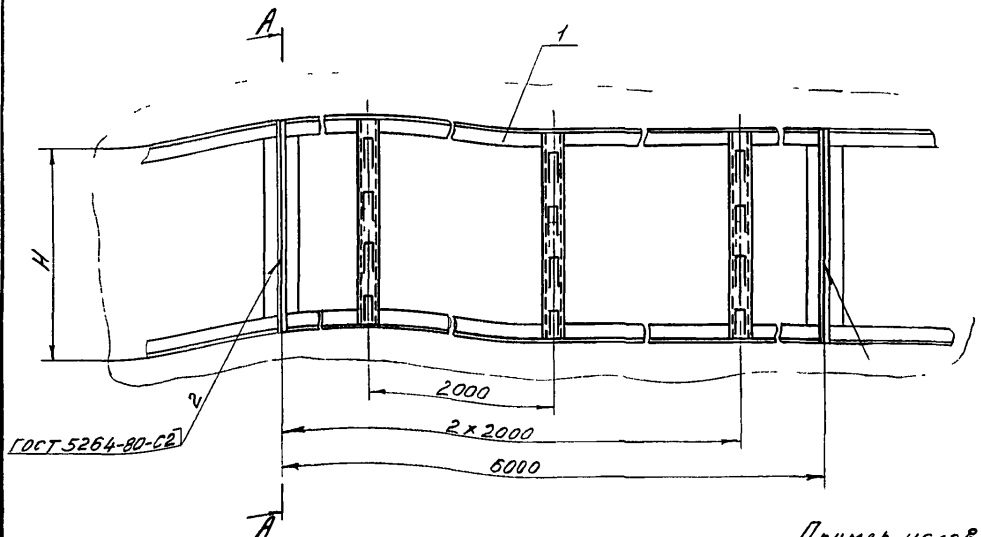

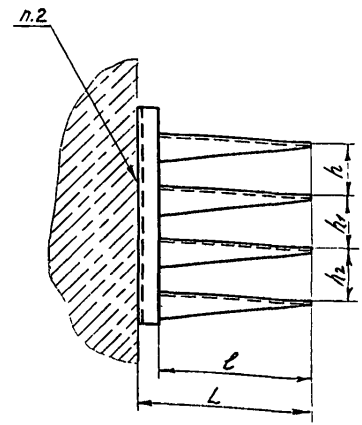

Условное наименование	Размеры, мм L	l	H	h	h1	h2
1	290	250	412	100	100	100
2	490	450	612	150	150	150

Поз 1
Мост четырехрядный ТК4-3572-82
Количество 1
Условное наименование
М44-2
М44-4

Пример условного обозначения установки моста четырехрядного М44-2:

Мост четырёхрядный М44-2 ТМ4-2043-91.
Установка 1.
1. Размеры для справок.
2. Крепление по ТМ4-2051-91

					Экзамен	ТМ4-2043-91
					Группа	
Изм.	Лист	№ докум.	Подп.	Дата	Мост четырехрядный Установка на стене	Лит. / Масса / Масштаб: — / 1:10
Разраб.		Костина		01.91		
Провер.		Кузнецов		11.91		Лист / Листов 1
Нач. отд.		Гуров		12.91	Рег № 30-91	
Н. контр.		Бурлакова		12.91	Срок введения с 03.92	
Утв.		Чирков		12.91	Копировал	Формат А3

Инв. № подл. | Подп. и дата | Взам. инв. № | Инв. № дубл. | Подп. и дата
3.69-45 | 8.01-84 ТК

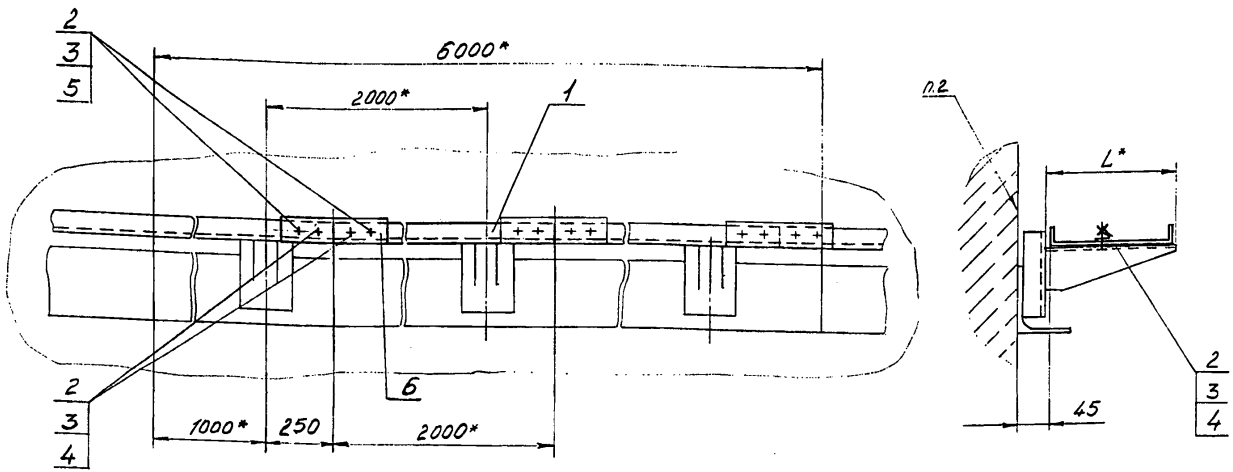

1.* Размеры для справок.
2. Крепление по ТМ4-2051-91.

Пример условного обозначения установки лотка перфорированного ЛП 200×25 на мосту МТО-8:
Лоток перфорированный ЛП200×25.ТМ4-2044-91.
Установка 5

					Взамен	ТМ4-2044-91
					Группа	
Изм.	Лист	№ докум.	Подп.	Дата	Лоток перфорированный. Установка на однорядном мосту	Лит. / Масса / Масштаб
Разраб.		Костина		01.11.91		— / 1:4
Пров.		Кузнецова		01.11.91		
Начальн.		Гуров		01.11.91		Лист 1 / Листов 2
Н. контр.		Бурякова		01.11.91	Рег. № 30-91	
Утв.		Чудинов		12.91	Срок введения с 03.92	

Копировал

Формат А3

369-46 8.01.92 Р

Условное наименование	Установка моста на стене ТМ4-2040-91		L^*, мм	Поз. 1 Лоток перфорированный ТУ36.22.21.00.018-90		Поз. 2 Болт ГОСТ 7798-70		Поз. 3 Гайка ГОСТ5915-70		Поз. 4 Шайба ГОСТ11371-78		Поз. 5 Шайба заземляющая ТУ36.22.21.001-86	
	Условное наименование	Тип моста		Количество									
				—		—		—		—		—	
				Условное наименование									
1	1	МТО-4	160	ЛП 50×25У1	2	М8-6g×16.46.019	18	М8-6Н.05.019	18	8.01.019	14	ф8,5 (черт.К432.032А)	8
2				ЛП 100×25У1	1		9		9		7		4
3				ЛП 150×25У1									
4	2	МТО-8	250	ЛП 100×25У1	2		18		18		14		8
5				ЛП 200×25У1	1		9		9		7		4
6	3	МТО-16	450	ЛП 200×25У1	2		18		18		14		8

Продолжение

Условное наименование	Поз. 6 Полоса перфорированная ТУ36.22.21.00.021-91	
	Количество	
	—	
	Условное наименование	
1	ПП28У1 L = 170мм	4
2		2
3		
4		4
5		2
6		4

Инв. № подл.	Подп. и дата	Взам. инв. №	Инв. № дубл.	Подп. и дата
369-46	8.01.92			

Изм.	Лист	№ докум.	Подп.	Дата	ТМ4-2044-91	Лист 2

Копировал Формат А3

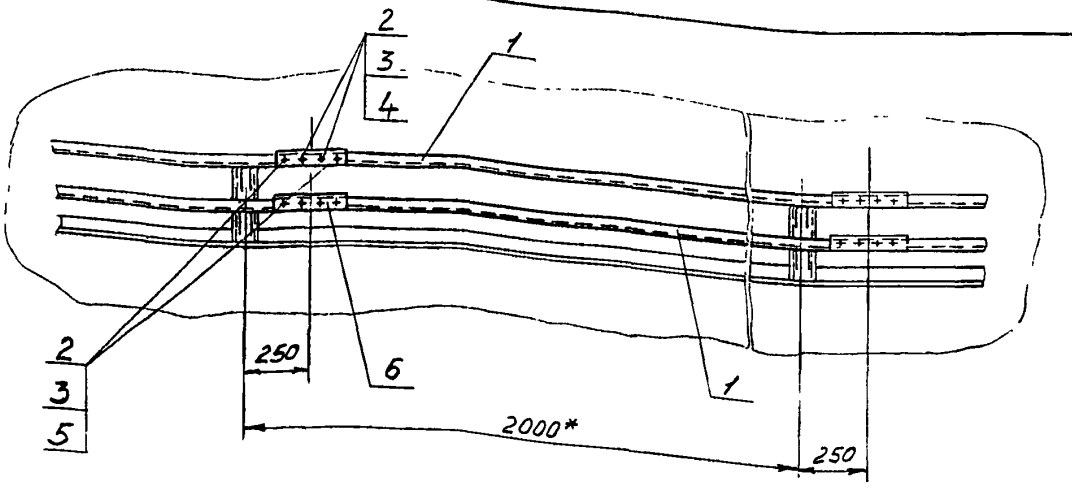

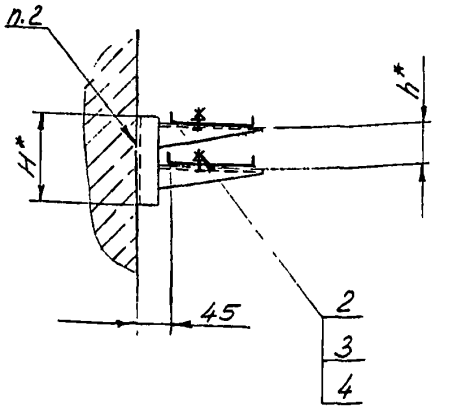

1.* Размеры для справок.
2. Крепление по ТМ4-2051-91

Пример условного обозначения установки лотка перфорированного ЛП200х25 на мосту МД4-2:
Лоток перфорированный ЛП200х25 ТМ4-2045-91.
Установка 1

					Взамен	ТМ4-2045-91	
					Группа		
Изм.	Лист	№ докум.	Подп.	Дата	Лоток перфорированный. Установка на двухрядном мосту	Лит.	Масса	Масштаб
Разраб.		Костина		1.11.91			—	—
Провер.		Кравцова		1.11.91		Лист 1	Листов 2	
Нач. отд.		Гуров		1.11.91	Рег. № 30-91			
Н. контр.		Бурякова		1.11.91				
Утв.		Чудинов		1.11.91	Срок введения с 03 92			

Копировал

Формат А3

Условное наименование	Установка моста на стене ТМ4-2041-91		Размеры, мм		Поз. 1 Лоток перфорированный ТУ36.22.21.00.018-90		Поз. 2 Болт ГОСТ 7798-70		Поз. 3 Гайка ГОСТ 5915-70		Поз. 4 Шайба ГОСТ 11371-78		Поз. 5 Шайба заземляющая ТУ36.22.21.001-86	
	Условное наименование	Тип моста	H*	h*	Количество									
					—		—		—		—		—	
					Условное наименование									
1	1	МД4-2	20б	100	ЛП 200×25У1	Количество 2	М8-6g×16.46.019	Количество 18	М8-6Н.05.019	Количество 18	8.01.019	Количество 14	Ф8,5 (черт. К432.032А)	Количество 8
2	2	МД4-4	30б	150		4		36		36		28		16
3	3	МД4-10		100		3		27		27		21		12
4	4	МД4-15		150										

Продолжение

Условное наименование	Поз. 6 Полоса перфорированная ТУ36.22.21.00.021-91	
	Количество	
	—	
	Условное наименование	
1	ПП28У1 L = 170мм	Количество 4
2		8
3		6
4		

Инв. № подл.	Подп. и дата	Взам. инв. №	Инв. № дубл.	Подп. и дата
369-47	8.01.92			

Изм.	Лист	№ докум.	Подп.	Дата	ТМ4-2045-91	Лист 2

Копировал Формат А3

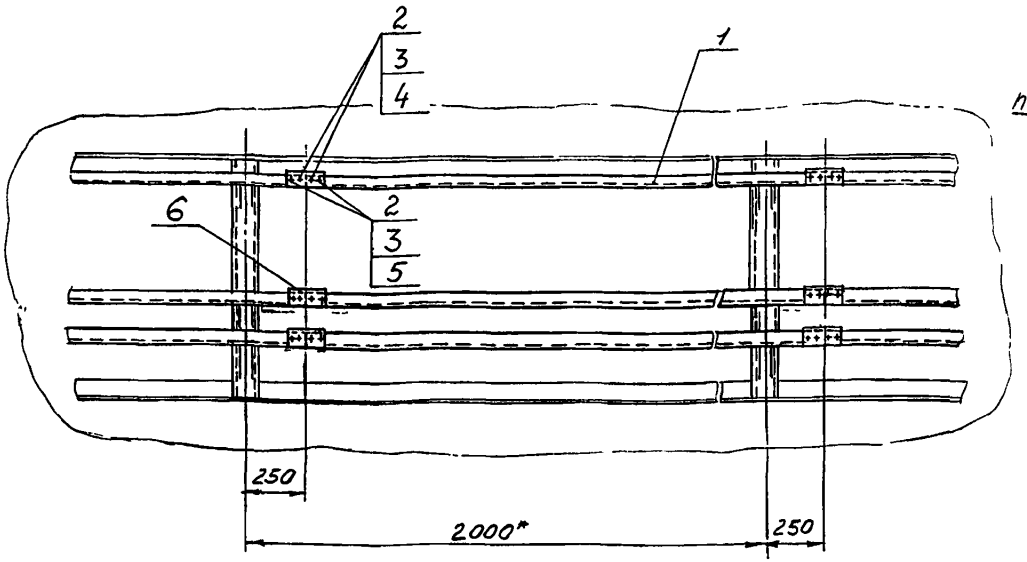

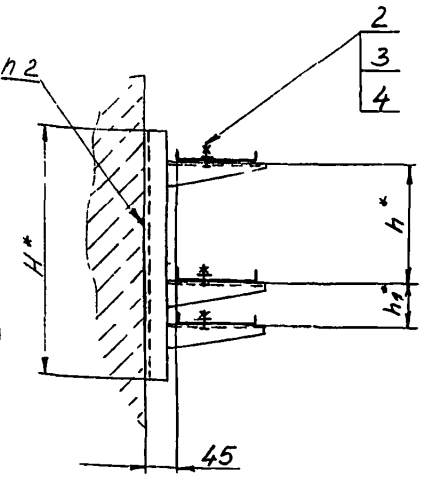

1* Размеры для справок
2. Крепление по ТМ4-2051-91

Пример условного обозначения установки лотка перфорированного ЛП200х25 на мосту МТ4-2:

Лоток перфорированный ЛП200х25 ТМ4-2046-91. Установка 1

					Взамен	ТМ4-2046-91	
					Группа		
Изм.	Лист	№ докум.	Подп.	Дата	Лоток перфорированный Установка на трехпролетном мосту	Лит.	Масса	Масшт.
Разраб.		Костина		4.11.91			—	—
Провер.		Кузнецов		4.11.91		Лист 1	Листов 2
Нач. отд.		Гиров		12.91	Рег. № 30-91		
Н. контр.		Бурлакова		12.91	Срок введения с 03.92		
Утв.		Чудинов		12.91			

Копировал

Формат А3

Инв. № подл. | Подп. и дата | Взам. инв. № | Инв. № дубл. | Подп. и дата

369-48 | 01.92

Условное наименование	Установка моста на стене ТМ4-2042-91		Размеры, мм			Поз 1 Лоток перфорированный ТУ36 22 21.00.018-90		Поз 2 Болт ГОСТ 7798-70		Поз. 3 Гайка ГОСТ 5915-70		Поз. 4 Шайба ГОСТ 11371-78		Поз. 5 Шайба заземляющая ТУ36.22.21.001-86	
	Условное наименование	Тип моста	H*	h*	h1*	Количество —		Количество —		Количество —		Количество —		Количество —	
						Условное наименование									
1	1	МТ4-2	306	100	100	ЛП 200×25 У1	Количество 3	М8-6g×16.46.019	Количество 27	М8-6Н.05.019	Количество 27	8.01.019	Количество 21	ф8,5 (черт. КУ32.032А)	Количество 12
2	2	МТ4-4	510	150	150		6		54		54		42		24
3	3	МТ4-10	У12	100	100		5		45		45		35		20
4	4	МТ4-14	У12	150	150										
5	5	МТ4-19	612	300	100		4		36		36		28		16
6	6	МТ4-21	612	300	150										
7	7	МТ4-23	612	300	150		6		54		54		42		24

Продолжение

Условное наименование	Поз.6 Полоса перфорированная ТУ36.22.21.00.021-91 Количество — Условное наимен.	
1	ПП 28 У1 L=170мм	Количество 6
2		12
3		10
4		
5		8
6		
7		12

Инв.№ подл. | Подп. и дата | Взам. инв.№ | Инв.№ дубл. | Подп. и дата

369-48 | 8.07.92

Изм.	Лист	N. докум.	Подп.	Дата

ТМ4-2046-91

Лист 2

Копировал

Формат А3

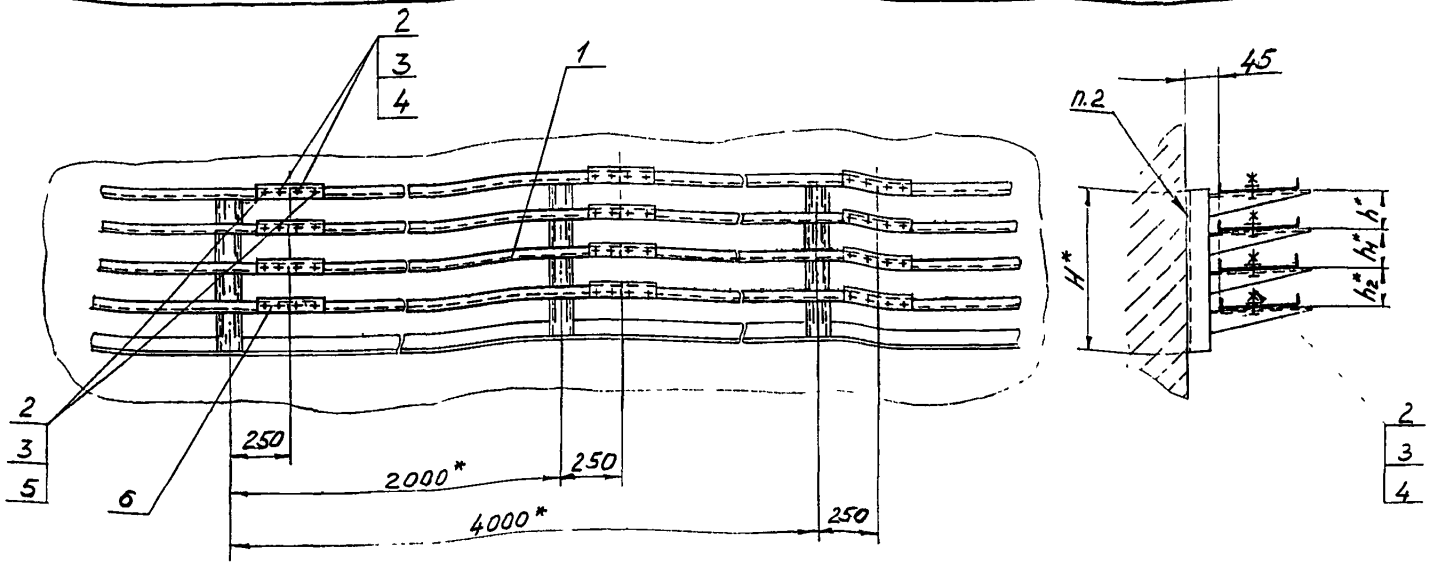

1* Размеры для справок
2. Крепление по ТМ4-2051-91

Пример условного обозначения установки лотка перфорированного ЛП200×25 на мосту М44-2:
Лоток перфорированный ЛП200×25.ТМ4-2047-91.
Установка 1

Взамен					ТМ4-2047-91		
Группа							
Изм	Лист	№ докум.	Подп.	Дата	Лоток перфорированный Установка на четырехрядном мосту	Лит	Масса	Масштаб
Разраб.		Костина		01.11.91			—	—
Пров.		Кузнецова		1.11.91		Лист 1	Листов 2	
Нач.отд.		Гуров		1.12.91	Рег. № 30-91			
Н. контр.		Бурдаева		12.91	Срок введения с 03 92			
Утв.		Чудинов		12.91				

Копировал

Формат А3

Условное наименование	Установка моста на стене ТМ4-2043-91		Размеры, мм				Поз. 1 Лоток перфорированный ТУ36.22.21.00018-90		Поз. 2 Болт ГОСТ 7798-70		Поз. 3 Гайка ГОСТ 5915-70		Поз. 4 Шайба ГОСТ 11371-78	
	Условное наименование	Тип моста	H^*	h^*	h_1^*	h_2^*	Количество							
							—		—		—		—	
							Условное наименование							
1	1	МЧ4-2	412	100	100	100	ЛП200×25У1	4	М8-6д×16.46.019	36	М8-6Н 05.019	36	8.01.019	28
2	2	МЧ4-4	612	150	150	150		8		72		72		56

Продолжение

Условное наименование	Поз. 5 Шайба заземляющая ТУ36.22.21.001-86		Поз. 6 Полоса перфорированная ТУ36.22.21.00.021-81	
	Количество			
	—		—	
	Условное наименование			
1	Ф8,5 (черт. К432.032А)	16	ПП28У1 L=170мм	8
2		32		16

Инв. № подл.	Подп. и дата	Взам. инв. №	Инв. № дубл.	Подп. и дата
369-49	8.01.92			

Изм	Лист	№ докум	Подп	Дата	ТМ4-2047-91	Лист 2

Копировал Формат А3

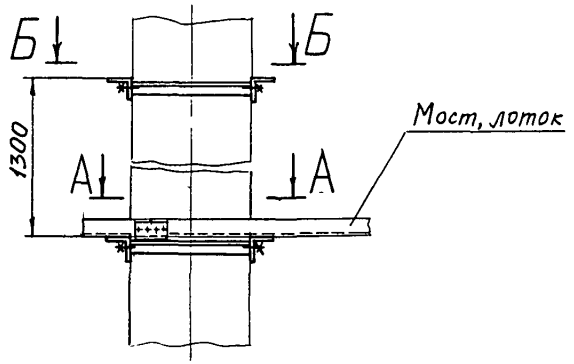

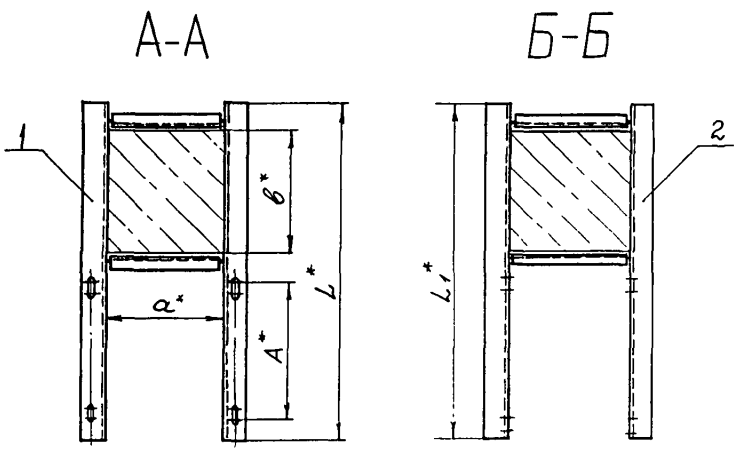

Пример условного обозначения обхвата колонны 300×300 для горизонтальной установки моста МШ:

Обхват. ТМ4-2048-91. Установка 19

*Размеры для справок

					Взамен ТМ4-202-76	ТМ4-2048-91		
					Группа			
Изм	Лист	№ докум.	Подп.	Дата	Обхват Установка на колонне	Лит	Масса	Масштаб
Разраб.		Сучкова	Сучков	1.12.91			-	1:10
Пров.		Кузнецова	Куз	1.12.91		Лист 1	Листов 2	
Нач отд		Гуров		1.12.91	Рег № 30-91			
Н контр		Бурякова		1.12.91				
Утв		Чудинов		1.12.91	Срок введения с 03.92			

Копировал

Формат А3

Условное наименование	Тип устанавливаемого моста, лотка	Размеры, мм					Поз 1 Кронштейн ТК4-3682-91	Поз 2 Кронштейн ТК4-3683-91
		A*	α*	в*	L*	L_1*	Количество 1	1
							Условное наименование	
1	ЛМТ-20 Л-200-2	160	500	200	590	600	КО-89	КО-123
2			300	300	690	700	КО-90	КО-124
3			400				КО-91	КО-125
4			300	400	790	800	КО-92	КО-126
5			400				КО-93	КО-127
6			500				КО-94	КО-128
7			600				КО-95	КО-129
8			700				КО-96	КО-130
9			800				КО-97	КО-131
10			400	500	890	900	КО-98	КО-132
11			500				КО-99	КО-133
12			600				КО-100	КО-134
13			400	600	990	1000	КО-101	КО-135
14			500				КО-102	КО-136
15			400	700	1090	1100	КО-103	КО-137
16				800	1190	1200	КО-104	КО-138
17				900	1290	1300	КО-105	КО-139

Продолжение

Условное наименование	Тип устанавливаемого моста, лотка	Размеры, мм					Поз. 1 Кронштейн ТК4-3682-91	Поз. 2 Кронштейн ТК4-3683-91
		A*	α*	в*	L*	L_1*	Количество 1	1
							Условное наименование	
18	ЛМТ-40 Л-400-2 МШ	350	500	200	790	800	КО-106	КО-140
19			300	300	890	900	КО-107	КО-141
20			400				КО-108	КО-142
21			300	400	990	1000	КО-109	КО-143
22			400				КО-110	КО-144
23			500				КО-111	КО-145
24			600				КО-112	КО-146
25			700				КО-113	КО-147
26			800				КО-114	КО-148
27			400	500	1090	1100	КО-115	КО-149
28			500				КО-116	КО-150
29			600				КО-117	КО-151
30			400	600	1190	1200	КО-118	КО-152
31			500				КО-119	КО-153
32			400	700	1290	1300	КО-120	КО-154
33				800	1390	1400	КО-121	КО-155
34				900	1490	1500	КО-122	КО-156

Инв. № подл. | Подп. и дата | 369-50 | 8.01.92 | Взам. инв. № | Инв. № дубл. | Подп. и дата

Изм. Лист № докум. Подп. Дата

ТМ4-2048-91

Лист 2

Формат А4

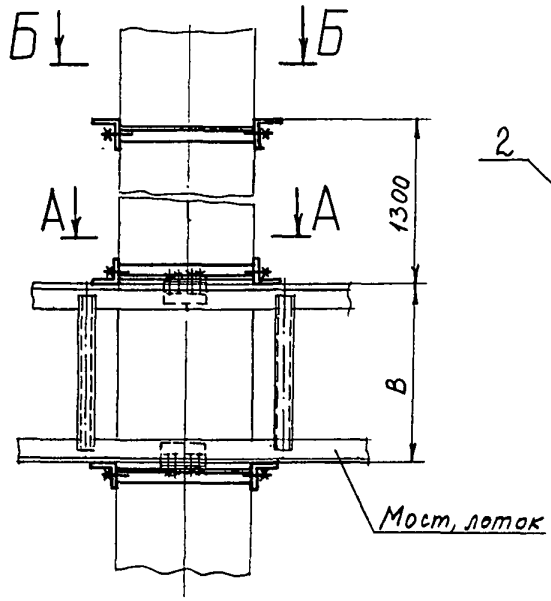

Б-Б

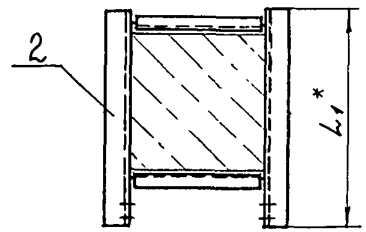

А-А

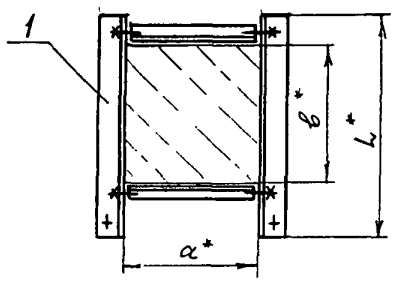

Пример условного обозначения обхвата колонны 300×300 для вертикальной установки моста МШ:

Обхват ТМ4-2049-91 Установка 17

* Размеры для справок.

					Взамен ТМ4-203-76	ТМ4-2049-91		
					Группа			
Изм	Лист	№ докум	Подп	Дата	Обхват	Лит	Масса	Масштаб
Разраб		Сучкова		1.12.91			–	1:10
Пров.		Кузнецова		1.12.91	Установка на колонне			
						Лист 1	Листов 2	
Нач отд		Гуров		1.12.91	Рег. № 30-91			
Н.контр.		Бурякова		12.91				
Утв		Чудинов			Срок введения с 03.92			

Копировал

Формат А3

Условное наименование	Тип устанавливаемого моста, лотка	Размеры, мм					Поз 1 Кронштейн ТКЧ-3684-91	Поз 2 Кронштейн ТКЧ-3685-91
		a^*	b^*	B	L^*	L_1^*	Количество 2	Количество 1
							Условное наименование	
1	Л-200-2	300	300	200	500	480	КО-158	КО-174
2		400					КО-159	КО-175
3		300	400		600	580	КО-160	КО-176
4		400					КО-161	КО-177
5		500					КО-162	КО-178
6		600					КО-163	КО-179
7		700					КО-164	КО-180
8		800					КО-165	КО-181
9		400	500		700	680	КО-166	КО-182
10		500					КО-167	КО-183
11		600					КО-168	КО-184
12		400	600		800	780	КО-169	КО-185
13		500					КО-170	КО-186
14		400	700		900	880	КО-171	КО-187
15			800		1000	980	КО-172	КО-188
16			900		1100	1080	КО-173	КО-189

Продолжение

Условное наименование	Тип устанавливаемого моста, лотка	Размеры, мм.					Поз 1 Кронштейн ТКЧ-3684-91	Поз.2 Кронштейн ТКЧ-3685-91
		a^*	b^*	B	L^*	L_1^*	Количество 2	Количество 1
							Условное наименование	
17	Л-400-2; МШ	300	300	400	500	480	КО-158	КО-174
18		400					КО-159	КО-175
19		300	400		600	580	КО-160	КО-176
20		400					КО-161	КО-177
21		500					КО-162	КО-178
22		600					КО-163	КО-179
23		700					КО-164	КО-180
24		800					КО-165	КО-181
25		400	500		700	680	КО-166	КО-182
26		500					КО-167	КО-183
27		600					КО-168	КО-184
28		400	600		800	780	КО-169	КО-185
29		500					КО-170	КО-186
30		400	700		900	880	КО-171	КО-187
31			800		1000	980	КО-172	КО-188
32			900		1100	1080	КО-173	КО-189

Инв. № подл.	Подп. и дата	Взам. инв. №	Инв. № дубл.	Подп. и дата
369-51	8.01.92			

Изм.	Лист	№ докум.	Подп.	Дата

ТМ4-2049-91

Лист 2

Рис 1

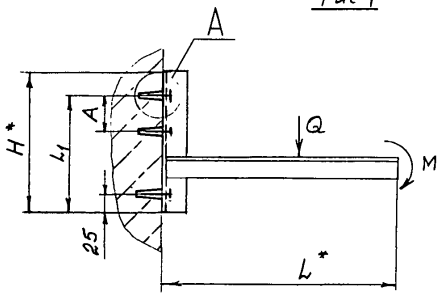

Рис. 2

Остальное - см рис. 1

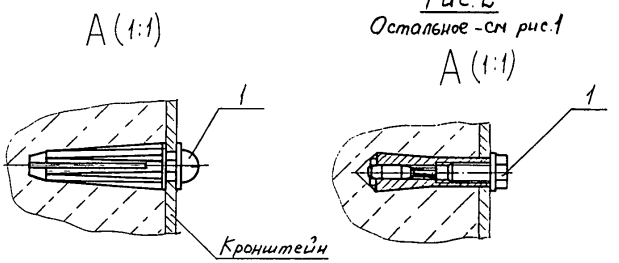

Рис. 3

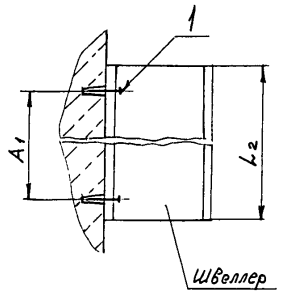

Пример условного обозначения крепления кронштейна на бетонной (кирпичной) стене дюбелем У661 по рис. 1:

Дюбель У661. ТМ4-2050-91. Установка 1

1. * Размеры для справок
2. Технические требования по ТМ4-1919-90

					Взамен	ТМ4-2050-91		
					Группа			
Изм	Лист	№ докум	Подп.	Дата	Крепление кронштейна на бетонной (кирпичной) стене	Лит	Масса	Масштаб
Разраб		Сучкова		1.12.91			–	–
Пров.		Кузнецова		1.12.91		Лист 1	Листов 5	
Нач.отд		Гуров		1.12.91	Рег. № 30-91			
Н.контр		Бурякова		1.12.91				
Утв.		Чудинов		1.12.91	Срок введения с 03.92			

Копировал

Формат А3

369-32 (8.01.92 р.)

Таблица 1

Условное наименование	Рис.	Кронштейн ТК4-3675-91	Кронштейн ТК4-3676-91	Тип устанавливаемого лотка, мостика	Предельно-допустимая нагрузка Q, Н	Момент М, Н.м	Размеры, мм A	L	L_1	H	Поз.1 Дюбель распорный полиамидный ТУ36-941-79 Количество	Поз.1 Дюбель-втулка ГОСТ27320-87 Количество
											Условное наименование	
1	1	К-3	—	Лоток перфорированный ЛП. ТУ36.22.21.00.018-90	194	16,5	—	140	40	80	У661 2	—
2		К-4			256	28,2		190	70	110		
3		К-5			320	43,2		240	120	170		
4		К-6			380	60,8		290	210	250		
5		К-7			194	68,9		410	160	200		
6		К-8			256	97,3		460	145			
7		К-9			320	129,6		510	210	250		
8		К-10			380	163,4		560	200			
9		К-11			194	88,3		510	125	170		
10		К-12			256	122,9		560	180	220		
11		К-13			320	161,1		610	245	300		
12		К-14			380	201,4	50	660	200	250		
13		К-15			194	107,7	—	610	155	200		
14		К-16			256	148,5		660	220	260		
15		К-17			320	193,6		710	295	340		
16		К-18			194	127,1			180	220		
17		К-19			256	174,1		760	255	300		
18		К-20			194	146,5		810	210	250		
19		К-21			256	199,7		860	300	340		
20		К-22			194	165,9		910	240	280		
21		К-23			194	185,3		1010	265	310		
22		—	К-24		380	239,4		760	410	450		
23			К-25		320	225,6		810	360	400		
24			К-26		380	277,4	50	860	275	320	3	
25			К-27		320	257,6	—	910	395	340	2	
26			К-28		380	315,4	50	960	290	340	3	
27			К-29		256	225,3	—		330	370	2	
28			К-30		320	289,6	50	1010	255	300	3	

Количество

Количество

Инв.№подл. | Подп. и дата | Взам.инв.№ | Инв.№дубл. | Подп. и дата | 8.01.92 | 369-52

ТМ4-2050-91

Лист 2

Изм. Лист № докум. Подп. Дата

Копировал

Формат А3

Продолжение табл. 1

Условное наименование	Рис.	Кронштейн ТКЧ-3675-91	Кронштейн ТКЧ-3676-91	Тип устанавливаемого лотка, моста	Предельно-допустимая нагрузка, Q, Н	Момент М, Н м	Размеры, мм A	L	L_1	H	Поз 1 Дюбель распорный полиамидный ТУ36-941-79	Количество	Поз 1 Дюбель-втулка ГОСТ 27320-87	Количество
											Условное наименование			
29	1	—	К-31	Лоток перфорированный ЛП ТУ36.22.21.00.018-90	380	353,4	50	1060	325	370	У661	3	—	—
30			К-32		256	250,9	—	1060	370	410		2		
31			К-33		320	321,6	50	1110	300	340		3		
32			К-34		380	391,4		1160	365	410				
33			К-35	Лоток Л ТУ3У-43-10683-84 Мост МШ ТУ36-1108-74	1607	305,3	—	320	110	140	У663	2	—	—
34	2		К-36		2331	676,0		520	275	300	—	—	ДВ-М12	2
35	1		К-37		1607	691,0		560	230	260	У663	2	—	—
36	2		К-38		2331	1235,4	80	760	325	350	—	—	ДВ-М12	3
37	1		К-39		1607	851,7	—	660			У663	2	—	—
38	2		К-40		2331	1468,5	80	860	370	400	—	—	ДВ-М12	3
39	1		К-41		1607	1012,4	—	760			У663	2	—	—
40	2		К-42		2331	1701,6	80	960	420	450	—	—	ДВ-М12	3
41	1		К-43		1607	1173,1	—	860			У663	2	—	—
42	2		К-44		2331	1934,8	80	1060	470	500	—	—	ДВ-М12	3
43			К-45											
44	1		К-46		1607	1333,8	—	960	470	500	У663	2	—	—
45			К-47											
46	2		К-48		2331	2167,8	80	1160	520	550	—	—	ДВ-М12	3
47			К-49											
48	1		К-50		1607	1494,5	—	1060			У663	2	—	—
49			К-51											
50	2		К-52		2331	2400,9	80	1260	560	590	—	—	ДВ-М12	3
51			К-53											
52	1		К-54		1607	1655,2	—	1160			У663	2	—	—
53			К-55											
54	2		К-56		2331	2634,0	80	1360			—	—	ДВ-М12	3
55			К-57											

Продолжение табл.1

Условное наименование	Рис.	Кронштейн ТК4-3675-91	Кронштейн ТК4-3676-91	Тип устанавливаемого лотка, моста	Предельно-допустимая нагрузка, Q, н	Момент М, н.м	Размеры, мм A	L	L1	H	Поз.1 Дюбель распорный полиамидный ТУ36-941-79	Поз.1 Дюбель-втулка гост 27320-87	Количество
56	2	—	К-58	Секция прямая ЛМТ ТУ36.22.21.001-86	2247	426,9	—	320	160	200	—	ДВ-М12	2
57			К-59		2881	835,5		520	400	450			2
58			К-60		2247	966,2		560	350	400			2
59			К-61		2881	1526,9	80	760	430	460			3
60			К-62		2247	1190,9	—	660	430				2
61			К-63		2881	1815,0	80	860	500	530			3
62			К-64										3
63			К-65		2247	1415,6	—	760					2
64			К-66		2281	2103,1	80	960	560	590			3
65			К-67										3
66			К-68		2247	1640,3	—	860	585	610			2
67			К-69										2
68			К-70		2881	2391,2	80	1050	625	650			3
69			К-71										3
70			К-72		2247	1865,0	—	960	660	690			2
71			К-73										2
72			К-74		2881	2679,3	80	1160	700	730			3
73			К-75										3
74			К-76		2247	2089,7	—	1060	740	770			2
75			К-77										2
76			К-78		2881	2967,4	80	1260	740	770			3
77			К-79										3
78			К-80		2247	2314,4	—	1160	830	860			2
79			К-81										2
80			К-82		2881	3255,5	80	1360	830	860			3
81			К-83										3

Количество

Инв.№ подл. | Подп. и дата | Взам. инв.№ | Инв.№ дубл. | Подп. и дата
369-52 | 8.01.92

Изм.	Лист	№ докум.	Подп.	Дата

ТМ4-2050-91

Лист 4

Копировал

Формат А3

Таблица 2

Условное наименование	Рис.	Тип устанавливаемого лотка, моста	Размеры, мм		Поз. 1 Дюбель распорный полиамидный ТУ36-941-79
			A_1	L_2	Количество 2
82	3	ЛП 50×25	50	90	Условное наименование У661
83		ЛП 100×25	80	140	
84		ЛП 150×25	150	190	
85		ЛП 200×25 Л-200-2 ЛМТ20	200	250	
86		Л-400-2 МШ	400	450	

Рис.1

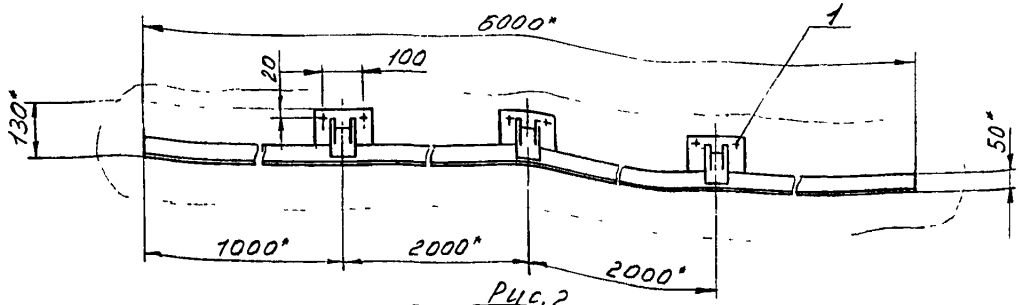

Рис.2
Остальное - см. рис.1

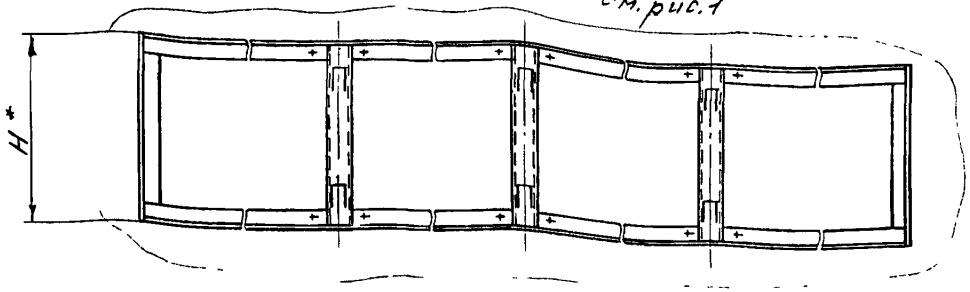

1* Размеры для справок.
2 Технические требования по ТМ4-1919-90.

Пример условного обозначения крепления моста МТО-4 на бетонной (кирпичной) стене дюбелем У663 по рис. 1:
Дюбель У663 ТМ4-2051-91. Установка 1

Изм.	Лист	№ докум.	Подп.	Дата	Взамен	ТМ4-2051-91
					Группа	
Разраб.		Костина		01.11.91	Крепление моста на бетонной (кирпичной) стене	Лит. / Масса / Масш.
Пров.		Кузнецов		1.11.91		— / —
Начальн.		Гуров		1.11.91		Лист 1 / Листов 2
Н. контр.		Буряков		11.12.91	Рег. № 30-91	
Утв.		Чудинов		12.91	Срок введения с 03.92	

Инв. № подл.	Подп. и дата	Взам. инв. №	Инв. № дубл.	Подп. и дата
369-53	8.01.92			

Условное наименование	Рис.	Тип устанавливаемого моста	Предельно-допустимая нагрузка Q, Н	Момент М, Нм.	Н*, мм	Поз. 1 Дюбель распорный полиамидный ТУ36-941-79 Количество — Условное наименование	Количество
1	1	МТО-4	5250	289,0	—	У663	6
2		МТО-8					
3		МТО-16	10750	592,0			
4	2	МД4-2	1845	343,0	206		12
5		МД4-4	2727	780,0	306		
6		МД4-10	2265	647,7			
7		МД4-15					
8		МТ4-2	1395	399,0			
9		МТ4-4	1988	968,3	510		
10		МТ4-10	2160	836,0	412		
11		МТ4-14					
12		МТ4-19	1196	702,3	612		
13		МТ4-21					
14		МТ4-23	1988	968,3			
15		МЧ4-2	1173	454,0	412		
16		МЧ4-4	1970	1156,4	612		

59-53 | 8.04.92 г.

ГПКИ ГМА 3-14 - Кооп. 13.01.92 г.

Изм	Лист	№ докум.	Подп.	Дата	ТМ4-2051-91	Лист 2

gost.e-ecolog.ru