ТИПОВЫЕ КОНСТРУКЦИИ

УСТАНОВКА ЩИТОВ И ПУЛЬТОВ ПО ОСТ 36.13-90 И ГОСТ 20504-81

СТК3-21-91

(Переизд. 1992 г. с изм. 1 изв. 3.198-92)

gost.e-ecolog.ru

МИНМОНТАЖСПЕЦСТРОЙ СССР

1991

ТИПОВЫЕ КОНСТРУКЦИИ

СОГЛАСОВАНО
Зам.директора ГПКИ
"Проектмонтажавтоматика"
_____М.А.Чудинов
"____"_____I99I г.

УТВЕРЖДАЮ
Заместитель генерального
директора ассоциации
"Монтажавтоматика"
_____М.Б.Полищук
"1"07 I99I г.

УСТАНОВКА ЩИТОВ И ПУЛЬТОВ ПО ОСТ 36.I3-90 И ГОСТ 20504-8I

СТКЗ-2I-9I

Зам.начальника РСПКБ Н.Н.Краснопольский

Зав.отделом В.Ф.Ткаченко

МИНМОНТАЖСПЕЦСТРОЙ СССР

I99I

Инв.№подл.	Подп и дата	Взам.инв.№	Инв.№ дубл	Подп и дата
239-2	12.07.91			

Форма 1 ГОСТ 2.105-68

Обозначение	Наименование
	ОБЩИЕ УКАЗАНИЯ
ТК3-135-91	ОБХВАТ
	Конструкция и размеры
ТК3-136-91	ПОДСТАВКА
	Конструкция и размеры
ТК3-293-91	УГОЛЬНИК
	Конструкция и размеры
ТК3-294-91	УГОЛЬНИК
	Конструкция и размеры
ТК3-295-91	УГОЛЬНИК
	Конструкция и размеры
ТК3-297-91	ПЛАСТИНА
	Конструкция и размеры
ТК3-298- I	КРОНШТЕЙН
	Конструкция и размеры
ТК3-299-91	ШАЙБА ЗУБЧАТАЯ
	Конструкция и размеры
ТК3-302-91	КРОНШТЕИН
	Конструкция и размеры
ТК3-304-~~91~~ 92 (1)	РАМА
	Конструкция и размеры

Изм	Лист	№ докум.	Подп.	Дата	СТК3-21-91			
1	-	3.198-92	[signature]	7.12.92				
Разраб.		Слюсарев	[signature]	30.05.91	Установка щитов и пультов по ОСТ 36.13-90 и ГОСТ 20504-81 Ведомость документов	Лит.	Лист	Листов
Пров.		Скварковский	[signature]	30.05.91			2	3
Зав. сект.		Скварковский	[signature]	30.05.91		3		
Н.контр		Макоро	[signature]	4.5.91				
Утв.		Миндин	[signature]	30.05.91				

339-1

Инв. № подл. | Подп. и дата | Взам. инв. № | Инв. № дубл. | Подп. и дата

Ма 5 ГОСТ 2 106-68 Копировал Формат А-4

ОБЩИЕ УКАЗАНИЯ

I. Представленные в настоящем сборнике типовые конструкции предназначены для установки щитов на полу, стене, колонне, а также декоративных панелей на щитах панельных с каркасом.

2. Настоящий материал рекомендуется рассматривать совместно с монтажными чертежами сборника СТМ3-2I-9I и строительными заданиями сборника СЗК3-2I-9I.

3. С выходом настоящего сборника СТК3-2I-9I аннулируется сборник 85 выпуска I979 года.

Рис 1

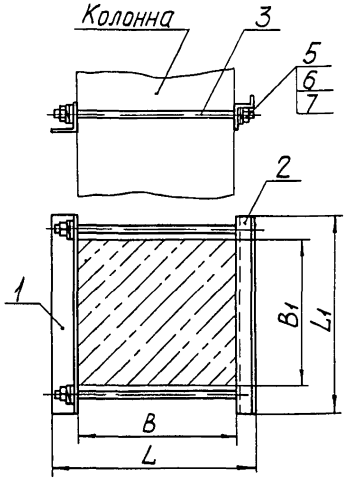

Рис 2

Остальное - см рис. 1

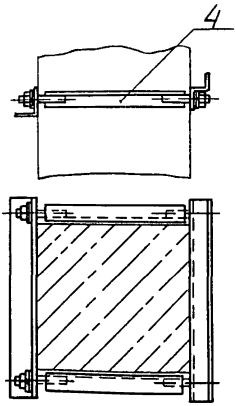

Пример условного обозначения обхвата для установки на колонне сечением 300×300 мм

Обхват 1 ТК3-135-91

Размеры для справок

						Взамен ТК3-135-79	ТК3-135-91	
						Группа		
Изм.	Лист	№ докум.	Подп.	Дата		Обхват	Лит.	Масса	Масштаб
Разраб.		Мальцева		09.91		Конструкция и размеры		См. табл.	—
Пров.		Слюсарев		09.91			Лист 1	Листов 6
Нач. констр.		Слюсарев		09.91				
Зав. сектор.		Скворковский		09.91		Рег. № 11-41	3	
Н. контр.		Докоро		09.91		Срок введения 1.09.91г		
Нач. зав. отд.		Миндин		09.91				

Подп. и дата 12.09.91

Инв. № подл. 339-2

Взам. инв. №

Инв. № дубл.

Подп. и дата

Таблица 1

Условное наименование	Рис	Размеры, мм B	B1	L	L1	Масса, кг	Поз 1 Угольник ТК3 - 135 - 91	Поз 2 Профиль г-образный	Поз 3 Шпилька	Поз 4 Стяжка ТК4-3536-81	Поз 5 Гайка ГОСТ 5915-70	Поз 6 Шайба ГОСТ 6402-70	Поз 7 Шайба ГОСТ 11371-78
							Количество						
							1	1	2	2	4	4	4
							Условное наименование						
1	1	300	300	400	420	3,14	У1	ПЗ1	Ш1	—	М12-6Н 5.019	12.65Г.019	12.04.019
2	2					3,42			—	К0-49			
3	1				550	3,9	У2	ПЗ2	Ш1	—			
4	2					4,17			—	К0-49			
5	1		400			3,9	У3	ПЗ3	Ш1	—			
6	2					4,17			—	К0-49			
7	1		500		620	4,34	У4	ПЗ4	Ш1	—			
8	2					4,62			—	К0-49			
9	1	400	300	500	420	3,32	У1	ПЗ1	Ш2	—			
10	2					3,62			—	К0 50			
11	1				550	4,1	У2	ПЗ2	Ш2	—			
12	2					4,37			—	К0-50			
13	1		400			4,1	У3	ПЗ3	Ш2	—			
14	2					4,37			—	К0-50			
15	1		500		620	4,52	У4	ПЗ4	Ш2	—			
16	2					4,82			—	К0-50			
17	1		600		720	5,0	У5	ПЗ5	Ш2	—			
18	2					5,32			—	К0-50			
19	1		700		820	5,62	У6	ПЗ6	Ш2	—			
20	2					6,0			—	К0-50			

Продолжение табл 1

Условное наименование	Рис	Размеры, мм B	B1	L	L1	Масса, кг	Поз 1 Угольник	Поз 2 Профиль Z-образный	Поз 3 Шпилька	Поз 4 Стяжка	Поз 5 Гайка ГОСТ 5915-70	Поз 6 Шайба ГОСТ 6402-70	Поз 7 Шайба ГОСТ 11371-78
							ТК3 - 135 - 91			ТК4-3536-81			
							Количество						
							1	1	2	2	4	4	4
							условное наименование						
21	1	400	800	500	920	6,22	У7	ПZ7	Ш2	—	М12-6Н 5 019	12 65Г 019	12 04 019
22	2					6,52			—	КО-50			
23	1	500	300	600	420	3,5	У1	ПZ1	Ш3	—			
24	2					3,88			—	КО-51			
25	1				550	4,25	У2	ПZ2	Ш3	—			
26	2					4,63			—	КО-51			
27	1		400			4,25	У3	ПZ3	Ш3	—			
28	2					4,63			—	КО-51			
29	1		500		620	4,7	У4	ПZ4	Ш3	—			
30	2					5,1			—	КО-51			
31	1	600	400	700	550	4,43	У3	ПZ3	Ш4	—			
32	2					4,73			—	КО-52			
33	1	700		800		4,6			Ш5	—			
34		800		900		4,77			Ш6	—			

Изм. № подл. 339-2 | Подпись и дата | Взам. инв. № | Инв. № дубл. | Подпись и дата

Изм.	Лист	№ докум.	Подпись	Дата	ТК3 - 135 - 91	Лист 3

Копировал

Формат А3

Поз 1 Уголь ник

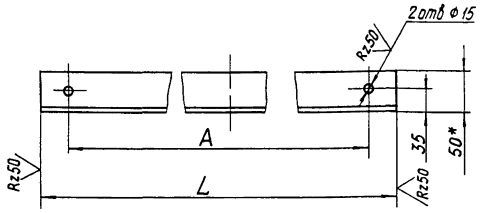

Таблица 2

Условное наименование	Размеры, мм		Масса, кг
	L	A	
У1	420	345	1,3
У2	550		1,65
У3		445	
У4	620	545	1,9
У5	720	645	2,2
У6	820	745	2,5
У7	920	845	2,8

1* Размер для справок

2 Материал - уголок $\frac{50\times4\text{-}Б\ ГОСТ\ 8509\text{-}86}{Ст3пс\ 2\ ГОСТ\ 535\text{-}88}$

3 Покрытие эмаль ХВ-124 серая IV ГОСТ 10144-89

4 $H15,\ h15;\pm\frac{IT15}{2}$

Поз 2 Профиль Z-образный

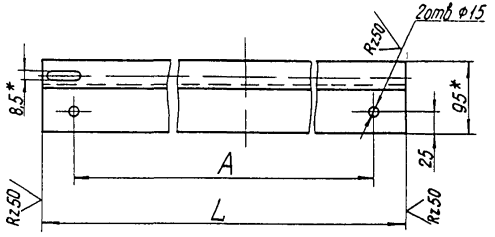

Таблица 3

Условное наименование	Размеры, мм		Масса, кг
	L	A	
ПZ1	420	355	1,1
ПZ2	550		1,5
ПZ3		445	
ПZ4	620	545	1,7
ПZ5	720	645	1,9
ПZ6	820	745	2,2
ПZ7	920	845	2,5

1* Размер для справок

2 Материал - профиль ПZ-2000 ТУ36-1113-84

3 Покрытие эмаль ХВ-124 серая IV ГОСТ 10144-89

4 H15, h15, $\pm\frac{IT15}{2}$

Инв № подл	Подп. и дата	Взам. инв. №	Инв. № дубл.	Подп. и дата
339-2	9.07.91			

Изм	Лист	№ докум	Подп	Дата	ТК3 - 135 - 91	Лист 5

Поз 3 Шпилька

Rz 50 (√)

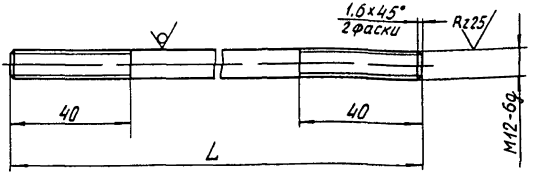

Таблица 4

Условное наименование	L, мм	Масса, кг
Ш1	360	0,32
Ш2	460	0,41
Ш3	560	0,5
Ш4	660	0,59
Ш5	760	0,67
Ш6	860	0,76

1 Материал - круг $\frac{12\text{-}в\text{-}II\ ГОСТ\ 2590\text{-}88}{Ст\,3пс\ I\text{-}II\ ГОСТ\ 535\text{-}88}$

2 Покрытие эмаль ХВ-124 серая IV ГОСТ 10144-89

Резьбу от покрытия предохранить

3 $h15, \pm \frac{IT15}{2}$

Инв. № подл. 339-2 | Подп. и дата 22.9.89 | Взам. инв. № | Инв. № дубл. | Подп. и дата

Изм.	Лист	№ докум.	Подп.	Дата

ТК 3-135-91

Лист 6

Форма 8а ГОСТ 2.108-68 Копировал Формат А4

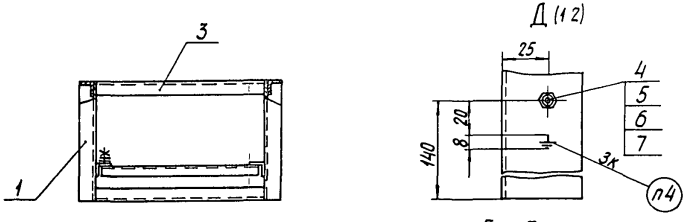

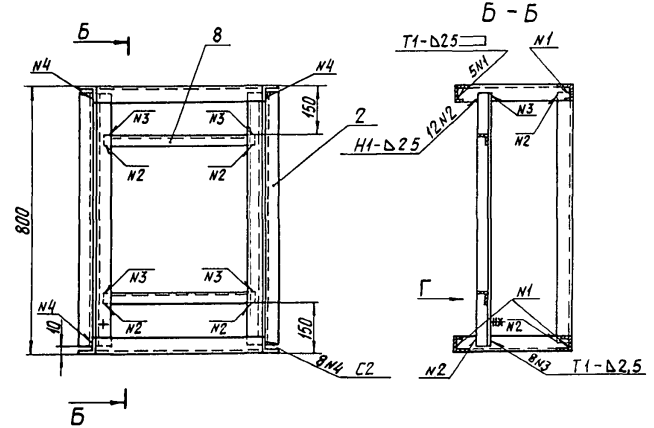

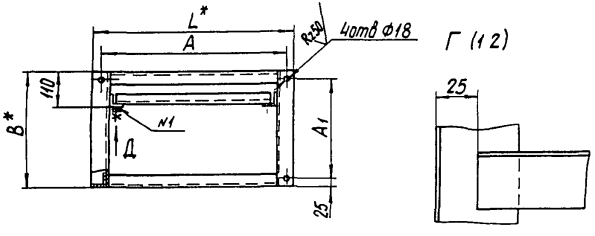

Пример условного обозначения подставки длиной 600 мм, шириной 275 мм

Подставка П1 ТК3-136-91

1* Размеры для справок

2 Сварные швы по ГОСТ 5264-80

3 Покрытие эмаль ХВ-124 серая IV ГОСТ 10144-89

Резьбовую поверхность болта поз 4 от покрытия предохранить

4 Маркировать знак заземления краской ТНПФ-01, черной, ТУ29-02-889-79 Лак УР-231 ТУ6-10-863-84

5 $H15, h15, \pm \frac{IT15}{2}$

					Взамен ТК3-136-79	ТК3-136-91	
					Группа		
Изм.	Лист	№ докум.	Подп.	Дата	Подставка	Лит	Масса / Масштаб
Разраб		Коваленко		03.91			См. табл. / -
Провер		Слюсарев		03.91	Конструкция и размеры	Лист 1	Листов 4
Нач. конст.		Слюсарев		03.91			
Зав. сект.		Забарковский		03.91	Рег. №	3	
Н. контр.		Дакодо		03.91	Срок введения		
Зам. зав. отд.		Мишин		03.91	Копировал	Формат А3	

Инв. № подл. 339-3 | Подп. и дата: 14.9.91 | Взам. инв. № | Инв. № дубл. | Подп. и дата

Инв. № подл.	Подп. и дата	Взам. инв. №	Инв. № дубл.	Подп. и дата
339-3	08.91			

Условное наименование	Размеры, мм				Масса, кг	Поз 1 Уголь-ник	Поз 2	Поз 3 Швеллер	Поз 4 Болт ГОСТ 7798-70	Поз 5 Гайка ГОСТ 5915-70	Поз 6 Шайба ГОСТ 6402-70	Поз 7 Шайба ГОСТ 11371-78	Поз 8 Уголок ГОСТ 8509-86 ТУ36 1113-84
	L	B	A	A1		Количество							
						2	4	2	1	1	1	1	2
						Условное наименование							
П1	600	275	550	225	8,80	У275	У780	Ш500	М6 6g×16.36.019	М6-6Н.5.019	6.65Г.019	6.04.019	ℓ=450 мм
П2		425		375	9,37	У425							
П3	800	275	750	225	9,57	У275		Ш700					ℓ=650 мм
П4		425		375	10,13	У425							
П5		525		475	10,51	У525							

Изм.	Лист	№ докум.	Подпись	Дата	ТК3-136-91	Лист 2

Rz50 (√)

Поз 1,2 Угольник

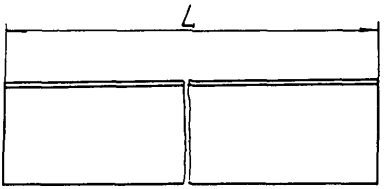

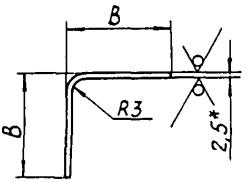

Условное наименование	Размеры, мм		Масса, кг
	L	B	
У275	275	50	0,517
У425	425		0,799
У525	525		0,987
У780	780	47	1,460

1* Размер для справок

2 Материал - лист $^{х}/_{к}$ $\frac{Б\text{-}ПН\text{-}2,5\ ГОСТ\ 19904\text{-}90}{К270В\text{-}4\text{-}III\ ГОСТ\ 16523\text{-}89}$

3 h15, $\pm \frac{IT15}{2}$

Изм	Лист	№ докум	Подп	Дата	ТК3-136-91	Лист 3

Инв № подл 339-3 | Подп и дата | Взам инв № | Инв № дубл | Подп и дата

Форма 6а ГОСТ 2 108-68 Копировал Формат 44

Поз 3 Швеллер

Rz 50

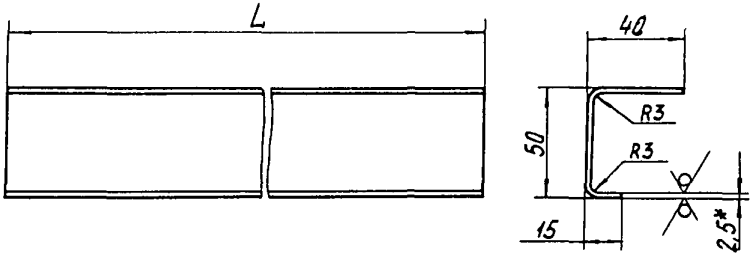

Условное наименование	L, мм	Масса, кг
Ш500	500	0,954
Ш700	700	1,336

1.* Размер для справок.

2. Материал - лист $^{x}/_{к}$ $\frac{\text{Б-ПН-2,5 ГОСТ 19904-90}}{\text{К270В-4-III ГОСТ 16523-89}}$

3. $h15$, $\pm \frac{IT15}{2}$.

Инв. № подл.	Подп. и дата	Взам. инв. №	Инв. № дубл.	Подп. и дата
339-3	9.07.91			

Изм	Лист	№ докум.	Подп.	Дата	ТК3-136-91	Лист 4

Форма 8а ГОСТ 2.108-68 Копировал Формат

13

Rz50 (√)

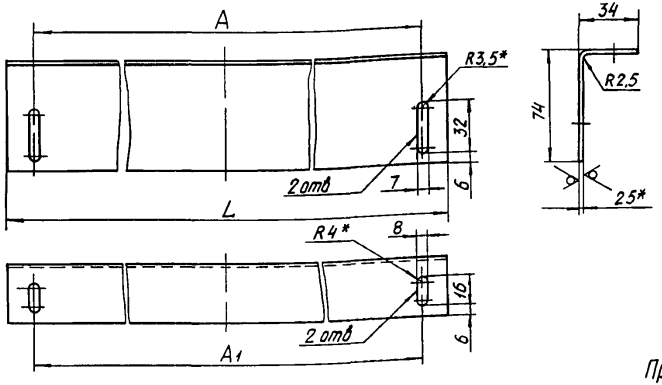

Пример условного обозначения угольника длиной 230 мм:

Угольник У230 ТК3-293-91

Условное наименование	Размеры, мм			Масса, кг
	L	A	A1	
У230	230	200	200	0,48
У430	430	400	400	0,88
У630	630	600	600	1,3
У830	830	800	800	1,71
У1030	1030	1000	1000	2,12
У1230	1230	1200	1200	2,54
У1430	1430	1400	1400	2,95

1* Размеры для справок

2 Материал - лист х/к $\frac{\text{Б-ПН-2,5 ГОСТ 19904-90}}{\text{К 270В-4-III ГОСТ 16523-89}}$.

3 Покрытие эмаль ХВ-124 серая. IV ГОСТ 10144-89

4. H15, h15, $\pm \frac{IT15}{2}$

Изм	Лист	№ докум.	Подп.	Дата
Разраб		Чурилова		29.05.91
Провер		Слюсарев		30.05.91
Вед. констр		Слюсарев		30.05.91
Зав. сект		Скварковский		30.05.91
Н. контр.		Дакоро		31.5.91
Зам. зав. отд.		Миндин		30.05.91

Взамен

Группа

ТК3-293-91

Угольник
Конструкция и размеры

Лит	Масса	Масштаб
	См табл	–

Лист | Листов 1

Рег №

Срок введения

3

Копировал

Формат А3

Инв № подл | Подп. и дата | Взам. инв. № | Инв. № дубл. | Подп. и дата

339-4 | 1.9.079

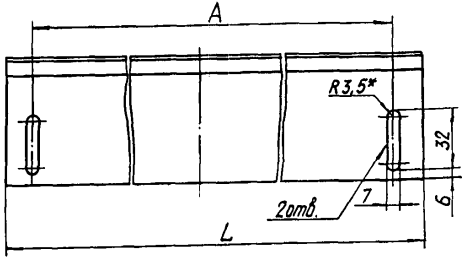

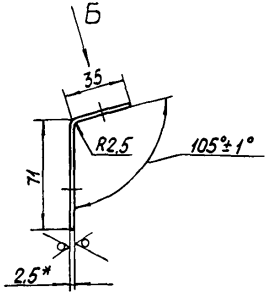

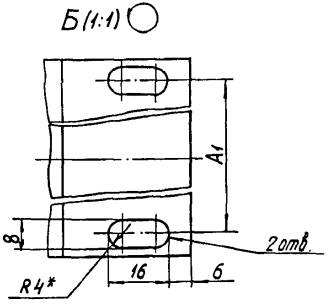

Пример условного обозначения угольника длиной 230 мм:

Угольник У230 ТК3-294-91

Условное наименование	Размеры, мм			Масса, кг
	L	A	A1	
У230	230	200	200	0,48
У430	430	400	400	0,88
У630	630	600	600	1,3
У830	830	800	800	1,71
У1030	1030	1000	1000	2,12
У1230	1230	1200	1200	2,54
У1430	1430	1400	1400	2,95

1. *Размеры для справок.
2. Материал - лист $\frac{Х}{К}$ $\frac{Б\text{-}ПН\text{-}2,5\ ГОСТ\ 19904\text{-}90}{К270В\text{-}4\text{-}III\ ГОСТ\ 16523\text{-}89}$
3. Покрытие эмаль ХВ-124 серая. IV ГОСТ 10144-89.
4. Н15, h15, $\pm\frac{IT15}{2}$.

Изм.	Лист	№ докум.	Подп.	Дата
Разраб.		Чурилова		29.05.91
Провер		Слюсарев		30.05.91
Вед. констр.		Слюсарев		30.05.91
Зав. сект.		Скварковский		30.05.91
Н. контр.		Дакоро		31.5.91
Зам. зав. отд.		Миндин		30.05.91

Взамен

Группа

ТК3-294-91

Угольник
Конструкция и размеры

Лит.	Масса	Масштаб
	См. табл.	1:2

Лист | Листов 1

Рег. №

Срок введения

3

Копировал

Формат А3

Инв. № подл.	Подп. и дата	Взам. инв. №	Инв. № дубл.	Подп. и дата
339-5	9.07.91			

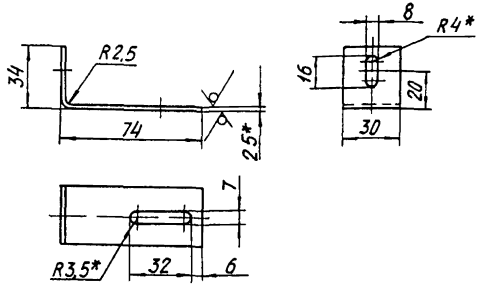

Пример условного обозначения угольника.

Угольник У74 ТК3-295-91

1 * Размеры для справок

2 Материал - лист $^{x}/_{к}$ $\frac{Б\text{-}ПН\text{-}2,5\ ГОСТ\ 19904\text{-}90}{К\ 270В\text{-}4\text{-}III\ ГОСТ\ 16523\text{-}89}$.

3 Покрытие эмаль ХВ-124 серая IV ГОСТ 10144-89.

4 H15, h15, ± $\frac{IT15}{2}$

Изм	Лист	№ докум	Подп.	Дата
Разраб.		Чурилова		29.05.91
Пров.		Слюсарев		30.05.91
Вед конструк		Слюсарев		30.05.91
Зав сектор.		Скварковский		30.05.91
Н.контр.		Дакоро		31.5.91
Зам.зав.отд		Миндин		30.05.91

Взамен

Группа

ТК3-295-91

Угольник

Конструкция и размеры

Лит.	Масса	Масштаб
	0,06	1 2

Лист | Листов 1

Рег.№

Срок введения

3

Инв №подл | Подп. и дата | Взам.инв.№ | Инв.№дубл. | Подп. и дата

Копировал

Формат А1

Rz 50

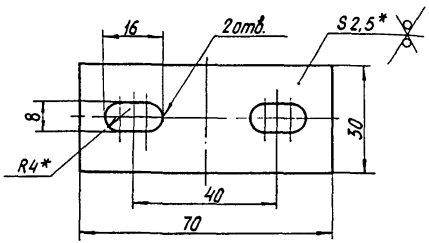

Пример условного обозначения пластины:

Пластина П70 ТК3-297-91

1.* Размеры для справок.
2. Материал - лист $\frac{\text{Б-ПН-2,5 ГОСТ 19904-90}}{\text{К 270 В-4-Ш ГОСТ 16523-89}}$.
3. Покрытие эмаль ХВ-124 серая IV ГОСТ 10144-89.
4. H15, h15, $\pm \frac{IT15}{2}$

Взамен						Взамен	ТК3-297-91	
Группа								
Изм.	Лист	№ докум.	Подп.	Дата	Пластина Конструкция и размеры	Лит.	Масса	Масштаб
Разраб.		Чурилова		2.08.91			0,03	1:1
Пров.		Слюсарев		2.08.91		Лист	Листов 1	
Нач. сектора		Слюсарев		2.08.91				
Зав. сектора		Сварковский		2.08.91	Рег.№		3	
Н. контр.		Шакаро		2.08.91	Срок введения			
Зам. зав. отд.		Миндин		2.08.91				
Копировал							Формат А4	

Подп. и дата 2.08.91
Взам. инв. №
Инв. № дубл.
Подп. и дата
Инв. № подл. 3339-11

Rz50

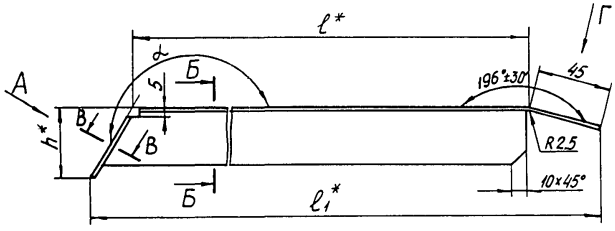

Условное наименование	Размеры, мм				Углы, град		Масса, кг
	L	h*	ℓ*	ℓ1*	α	β*	
К465	465	43,5	384	440,5	25°±30'	18	0,5
К495	495	46	413	480,5	23°±30'	31	0,6

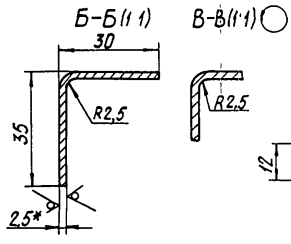

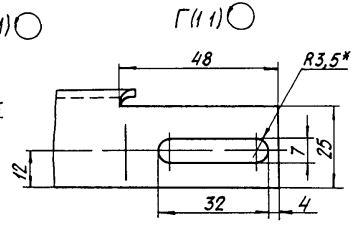

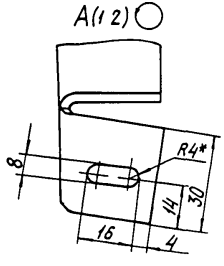

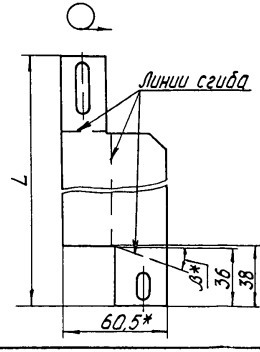

Пример условного обозначения кронштейна длиной 465 мм :

Кронштейн К465 ТК3-298-91

1* Размеры для справок.
2 Материал - лист $\frac{\text{Б-ПН-2,5 ГОСТ 19904-90}}{\text{К 270 В-4-II ГОСТ 16523-89}}$
3 Покрытие эмаль ХВ-124 серая IV ГОСТ 10144-89
4 H15, h15, ± $\frac{IT15}{2}$

Изм.	Лист	№ докум.	Подп.	Дата
Разраб		Чурилова		28.05.91
Провер		Слюсарев		30.05.91
Нач. констр.		Слюсарев		30.05.91
Зав. сект.		Скворцовский		30.05.91
Н. контр.		Дакоро		31.05.91
Зам. зав. отд.		Миндин		30.05.91

Взамен

Группа

ТК3-298-91

Кронштейн
Конструкция и размеры

Лит	Масса	Масштаб
	Смтабл	-

Лист | Листов 1

Рег №

Срок введения

3

Копировал

Формат А3

Инв. № подл. | Подп. и дата | Взам. инв. № | Инв. № дубл. | Подп. и дата

339-8 АЦ 9.07.91

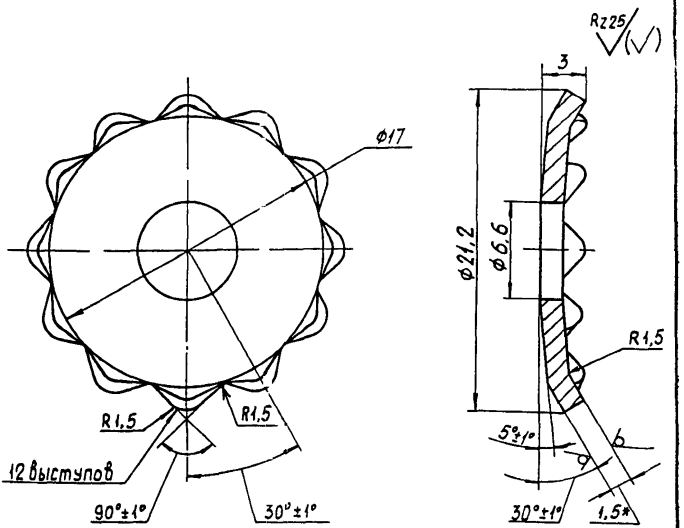

Пример условного обозначения шайбы зубчатой

Шайба зубчатая Ш6 ТК3-299-91

1* Размер для справок.

2 42-48 HRCэ

3. Материал - лента 65Г-С-1,5×30 ГОСТ 2283-89

4 Покрытие Ц 9 хр

5. H15, h15, $\pm \frac{IT15}{2}$

Изм	Лист	№ докум	Подп.	Дата
Разраб		Чурилова		28.05.91
Пров.		Слюсарев		30.05.91
Вед. конструк.		Слюсарев		30.05.91
Зав. сектор		Скворцовский		30.05.91
Н. контр.		Дакоро		31.5.91
Зам. зав. отд.		Миндин		30.05.91

Взамен

Группа

ТК3-299-91

Шайба зубчатая

Конструкция и размеры

Лит.	Масса	Масштаб
	3,27	4.1

Лист | Листов 1

Рег. №

Срок введения

3

Копировал

Формат А4

Подп. и дата | Инв. № дубл | Взам инв № | Подп. и дата | Инв. № подл.

Инв. № подл. 239-9 | Подп. и дата 9.07.91

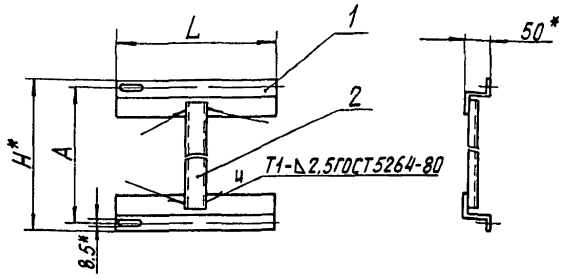

Условное наименование	Размеры, мм			Масса, кг	Поз. 1 Профиль ПZ ТУ36-1113-84	Поз. 2 Швеллер ШП32×16 ТУ36-1113-84
	L	H*	A		Количество	
					2	1
					Условное наименование	
К400	400	680	650	2,8	ℓ=400мм	ℓ=600мм
К600	600	1080	1050	4,3	ℓ=600мм	ℓ=1000мм

Пример условного обозначения кронштейна длиной 400мм:

Кронштейн К400 ТК3-302-91

1* Размеры для справок

2 $h15, \pm \frac{IT15}{2}$

3 Покрытие эмаль ХВ-124 серая IV ГОСТ 10144-89

Изм	Лист	№ докум	Подп	Дата
Разраб		Коденко		05.91
Пров.		Слюсарев		05.91
Вед. констр.		Слюсарев		05.91
Зав. сектор		Скварковский		05.91
Н.контр		Дакоро		28.93
Зам.зав.отд		Миндин		27.05.91

Взамен

Группа

ТК3-302-91

Кронштейн

Конструкция и размеры

Лит.	Масса	Масштаб
	-	-

Лист | Листов 1

Рег.№

Срок введения

3

Копировал

Формат 1

Инв №подл 337-10 | Подп и дата | Взам инв № | Инв №дубл. | Подп. и дата

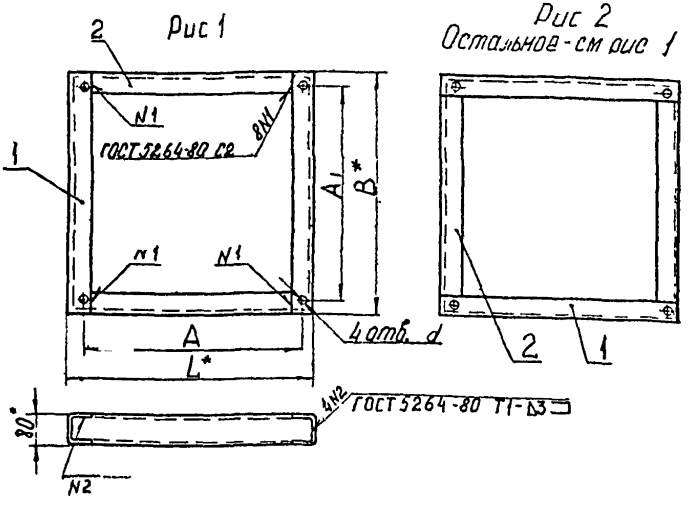

Пример условного обозначения рамы размером 600×450мм

Рама Р600×450 ТК3-304-92

1* Размеры для справок.

2 Н15., ± IT15/2

3 Предельные отклонения размеров по диагонали между осями двух любых отв ± 1мм

4 Наружные поверхности рамы в местах сварных швов зачистить заподлицо Rz50

5 Покрытие эмаль ХВ-124, серая IV ГОСТ 10144-89

6 Таблицу исполнений см лист 2

					Взамен ТК3 304 91
					ТК3-304-92
Изм	Лист	№ докум	Подп	Дата	
Разраб		Коденко		22.04.92	Рама Конструкция и размеры
Пров		Слюсарев			
Вед.конст		Слюсарев			
Зав.сект		Смирновский		15.04.92	
Н контр		Козлева		07.99	Рег N-75-91
Утв		Ткаченко			Срок введения 1.01.93

Лит	Масса	Масштаб
	См табл	–
Лист 1	Листов 4	
3		

Подп и дата | Инв № дубл | Взам инв № | Подп и дата | Инв № подл

Форма 1 ГОСТ2 101-68 | Копировал | Формат А4

Таблица 1

Условное наименование	Рис	Размеры, мм L*	B*	A	A1	d	Масса, кг	Поз 1 Швеллер	Поз 2 Швеллер
								Количество 2	2
								Условное наименование	
Р600×450	1	600	450	560	350	14	7,0	Ш1-1	Ш2-2
Р800×450		800		760			8,4		Ш3-2
Р1000×450		1000		960			9,8		Ш4-2
Р600×650		600	650	560	550		8,6	Ш3-1	Ш2-2
Р800×650		800		760			10,0		Ш3-2
Р1000×650		1000		960			11,4		Ш4-2
Р600×600-1	2	600	600	450		18	8,2	Ш2-1	Ш2-2
Р800×600-1		800		650			9,6	Ш4-1	
Р1000×600-1		1000		850			11,0	Ш5-1	
Р1200×600-1		1200		1050			12,4	Ш6-1	
Р600×400-1		600	400	450	350		6,8	Ш2-1	Ш1 2
Р800×400-1		800		650			8,2	Ш4 1	
Р1000×400-1		1000		850			9,6	Ш5-1	
Р600×1000-1		600	1000	450	950		11,0	Ш2-1	Ш4-2
Р800×1000-1		800		650			12,4	Ш4-1	
Р1000×1000-1		1000		850			13,8	Ш5-1	
Р1200×1000 1		1200		1050			15,2	Ш6-1	
Р600×1200-2		600	1200	550	900		12,4	Ш2-1	Ш5 2
Р1000×1200-2		1000		950			15,2	Ш5 1	
Р600×600-2		600	600	550	300		8,2	Ш2-1	Ш2-2
Р1000×600-2		1000		950			11,0	Ш5 1	
Р1000×800-2			800		500		12,4		Ш3 2

Инв. № подл. 339-12 | Подп. и дата 8.7.92 | Взам. инв. № | Инв. № дубл. | Подп. и дата

Изм	Лист	№ докум.	Подп.	Дата
1	Зам	3.188-92		11.92

ТК3-304-92

Лист 2

Копировал Формат А4

Rz50 (✓)

Поз 1 Швеллер

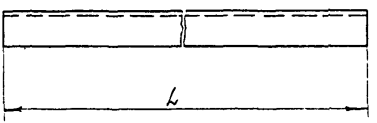

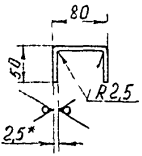

Таблица 2

Условное наименование	L, мм	Масса кг
Ш1 1	450	1,5
Ш2 1	600	2,1
Ш3 1	650	2,3
Ш4 1	800	2,8
Ш5 1	1000	3,5
Ш6 1	1200	4,2

1 *Размер для справок

2 Материал – лист $\frac{\text{БТ ПН-2,5 ГОСТ 19904 90}}{\text{К270В 4 III 10 ГОСТ 16523 89}}$

3 h15, $\pm\frac{JT15}{2}$

Изм	Лист	№ докум	Подп	Дата	ТК3-304-92	Лист 3
1	Зан	3 198 92	[signature]	11 92		

Копировал

Формат А4

Rz50 (√)

Поз 2 Швеллер

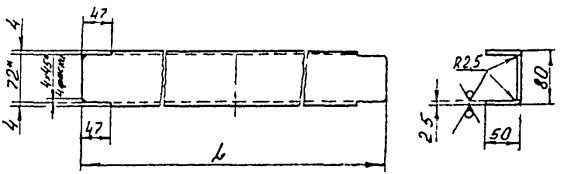

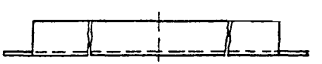

Таблица 3

Условное наименование	L, мм	Масса, кг
Ш1 2	394	1,3
Ш2-2	594	2,0
Ш3-2	794	2,7
Ш4-2	994	3,4
Ш5-2	1194	4,1

1 *Размеры для справок

2 Материал - лист БТ ПН-2,5 ГОСТ 19904 90 / К270В-4 Ш 10 ГОСТ 16523 89

3 П15, * $\frac{}{2}$

gost.e-ecolog.ru

Инв № подл	Подп и дата	Взам инв №	Инв № дубл	Подп. и дата
339-12	25.11.92			

Изм	Лист	№ докум	Подп	Дата	ТК3-304-92	Лист 4
1	3 н	3.198 92		1142		

Формат А4