ТИПОВЫЕ КОНСТРУКЦИИ

УСТАНОВКА АППАРАТОВ ВНУТРИ ЩИТОВ ПО ОСТ36.13-90

СТК3-19-90

МИНМОНТАЖСПЕЦСТРОЙ СССР
НПО "МОНТАЖАВТОМАТИКА"
1990

ГОСТ 2.105-68

gost.e-ecolog.ru

ТИПОВЫЕ КОНСТРУКЦИИ

СОГЛАСОВАНО
Зам. директора ГПКИ
"Проектмонтажавтоматика"
_____ М.А.Чудинов
"___"_____ 1990 г.

УТВЕРЖДАЮ
Начальник НТО
"Монтажавтоматика"
_____ А.С.Клюев
"21" _____ 1990 г.

УСТАНОВКА АППАРАТОВ ВНУТРИ ЩИТОВ ПО ОСТ 36.13-90

СТКЗ-19-90

Зам. начальника РСПКБ _____ Н.Н.Краснопольский

Зав. отделом _____ В.Ф.Ткаченко

МИНМОНТАЖСПЕЦСТРОЙ СССР
НПО "МОНТАЖАВТОМАТИКА"
1990

Инв. № подл. 309-1 | Подп. и дата 10.04.91 | Взам. инв. № | Инв. № дубл. | Подп. и дата

Обозначение	Наименование
	ОБЩИЕ УКАЗАНИЯ
ТК3-I04-90	Подставка ПА
	Конструкция и размеры
ТК3-I05-90	Кронштейн К
	Конструкция и размеры
ТК3-I06-90	Кронштейн КII4
	Конструкция и размеры
ТК3-I07-90	Кронштейн КI27
	Конструкция и размеры
ТК3-I08-90	Кронштейн К5I
	Конструкция и размеры
ТК3-I09-90	Скоба СТ
	Конструкция и размеры
ТК3-II8-90	Угольник переборочный
	Конструкция и размеры
ТК3-II9-90	Угольник переборочный боковой
	Конструкция и размеры
ТК3-I25-90	Скоба зубчатая С3
	Конструкция и размеры
ТК3-I26-90	Скоба СФ
	Конструкция и размеры
ТК3-I28-90	Угольник зубчатый У3
	Конструкция и размеры
ТК3-I29-90	Угольник УФ
	Конструкция и размеры

Подп. и дата 4.01.91

Взам. инв. №

Инв. № дубл.

Подп. и дата

Инв. № подл. 789-2

Изм.	Лист	№ докум.	Подп.	Дата
Разраб.		Коденко		11.90
Пров.		Слюсарев		12.90
Н.контр		Скварковский		12.90
Утв. гл.		Ковалева		12.90
		Ткаченко		12.90

СТК3-I9-90

Установка аппаратов внутри щитов по ОСТ36.I3-90

Ведомость документов

Лит.	Лист	Листов
	2	6

3

Форма 5 ГОСТ 2.108-88 Копировал Формат А-4

Обозначение	Наименование
ТК3-190-90	Угольник У65
	Конструкция и размеры
ТК3-194-90	Скоба СП
	Конструкция и размеры
ТК3-203-90	Плата Пл6С
	Конструкция и размеры
ТК3-204-90	Коллектор
	Конструкция и размеры
ТК3-205-90	Заглушка ЗК
	Конструкция и размеры
ТК3-206-90	Прокладка ПК
	Конструкция и размеры
ТК3-209-90	Кронштейн К125
	Конструкция и размеры
ТК3-241-90	Швеллер боковой ШБ
	Конструкция и размеры
ТК3-242-90	Хомут ХП
	Конструкция и размеры
ТК3-243-90	Подкладка ПР
	Конструкция и размеры
ТК3-244-90	Подставка ПШ
	Конструкция и размеры
ТК3-246-90	Угольник УР
	Конструкция и размеры
ТК3-248-90	Втулка ВУ
	Конструкция и размеры
ТК3-250-90	Кронштейн КД
	Конструкция и размеры

Подп. и дата | Инв. № дубл | Взам. инв. № | Подп. и дата 4.01.91 | Инв. № подл. 209-2

Изм.	Лист	№ докум.	Подп.	Дата	СТК3-19-90	Лист 3

Форма 5а ГОСТ 2.108-68 Копировал Формат А4

Обозначение	Наименование
ТК3-252-90	Втулка В20
	Конструкция и размеры
ТК3-253-90	Втулка В9
	Конструкция и размеры
ТК3-254-90	Швеллер ШП
	Конструкция и размеры
ТК3-255-90	Кронштейн К55
	Конструкция и размеры
ТК3-256-90	Швеллер ШП
	Конструкция и размеры
ТК3-258-90	Угольник У25
	Конструкция и размеры
ТК3-259-90	Втулка В
	Конструкция и размеры
ТК3-260-90	Лепесток ЛI8
	Конструкция и размеры
ТК3-262-90	Угольник У32
	Конструкция и размеры
ТК3-263-90	Кронштейн КI00
	Конструкция и размеры
ТК3-264-90	Рейка боковая Р3
	Конструкция и размеры
ТК3-265-90	Рейка Р3-I
	Конструкция и размеры
ТК3-266-90	Рейка Р3-2М
	Конструкция и размеры
ТК3-275-90	Плата Пл40
	Конструкция и размеры

Подп. и дата | Инв. № дубл. | Взам. инв. № | Подп. и дата 4.01.91 | Инв. № подл. 309-2

Обозначение	Наименование
ТК3-277-90	Рейка Р2Б
	Конструкция и размеры
ТК3-278-90	Рейка Р2
	Конструкция и размеры
ТК3-285-90	Скоба С
	Конструкция и размеры
ТК3-286-90	Угольник У
	Конструкция и размеры
ТК3-287-90	Полоса П
	Конструкция и размеры
ТК3-288-90	Угольник У35
	Конструкция и размеры
ТК3-292-90	Угольник У
	Конструкция и размеры

Инв.№ подл. | Подп. и дата | Взам.инв.№ | Инв.№ дубл. | Подп. и дата

Изм. | Лист | № докум. | Подп. | Дата

СТК3-I9-90

Лист 5

Форма 5а ГОСТ 2.108-68 | Копировал | Формат 11

ОБЩИЕ УКАЗАНИЯ

I. Представленные в настоящем сборнике типовые конструкции предназначены для установки аппаратов, прокладки электрических проводок, а также для поддержки глубоких и тяжелых приборов внутри щитов, пультов и стативов, изготавливаемых по ОСТ 36.I3-90 на стадиях их проектирования и изготовления.

2. Типовые конструкции выполнены в двух климатических исполнениях (в соответствии со щитами):

УХЛ3.I - для внутреннего рынка и экспорта в страны с умеренным климатом;

ТВ304 - для экспорта в страны с тропическим климатом.

3. Применение настоящих типовых конструкций показано в сборнике монтажных чертежей СТМ3-I9-90.

С выходом настоящего сборника СТК3-I9-90 аннулируются типовые конструкции сборника 44 выпуска I983г.

Инв.№подл. | Подп. и дата | Взам.инв.№ | Инв.№ дубл. | Подп.и дата

Изм.	Лист	№ докум.	Подп.	Дата	СТК3-I9-90	Лист 6

Форма 5а ГОСТ 2.106-88 Копировал Формат 11

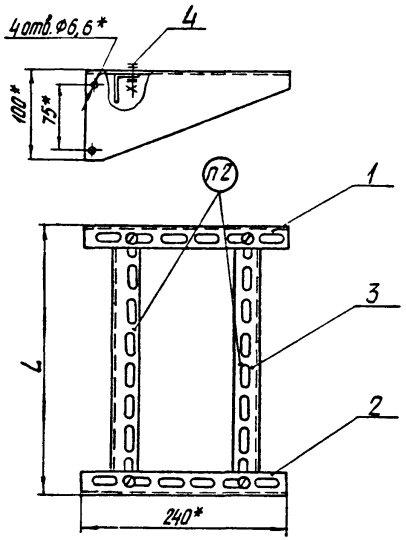

Условное наименование для климатического исполнения		L, мм	Масса, кг	Поз 1	Поз 2	Поз 3		Поз 4
				Кронштейн		Уголок УП35х35 ТУ36 1113-84		Узел крепления ТМ3-143-90
						Покрытие		
						Ц 9 хр	Ц 15 хр	
				Количество				
УХЛ 3 1	ТВ 3 04			1	1	2		4
				Условное наименование				
ПА 600	—	460	1,93	К240П	К240Л	ℓ=450±0,8	—	6
—	ПА 600Т			К240ПТ	К240ЛТ	—	ℓ=450±0,8	
ПА 800	—	660	2,49	К240П	К240Л	ℓ=650±1	—	
—	ПА 800Т			К240ПТ	К240ЛТ		ℓ=650±1	

Пример условного обозначения подставки в климатическом исполнении УХЛ 3 1, устанавливаемой в щите шириной 600 мм:

Подставка ПА 600 ТК3-104-90

1.* Размеры для справок

2. Маркировать условное наименование изделия и товарный знак завода-изготовителя

3. Остальные технические требования по ОСТ 36.13-90

Изм	Лист	№ докум.	Подп.	Дата
Разраб		Шевченко		15.11.90
Провер		Слюсарев		04.12.90
Вед констр		Слюсарев		04.12.90
Зав сект		Скварковский		5.12.90
Н.контр.		Дакоро		5.12.90
Зам зав отд		Миндин		04.12.90

Взамен ТК3-104-83

Группа

ТК3-104-90

Подставка ПА
Конструкция и размеры

Лит.	Масса	Масштаб
	См табл	—

Лист 1 Листов 2

НГ МА Рег №

Срок введения

3

Копировал Иванова

Формат А3

Инв № подл.	Подп. и дата	Взам. инв №	Инв № дубл.	Подп. и дата
309-3	14.01.91			

Форма 96 ЕСКД

Rz25 (V)

Рис.1

Поз.1. Кронштейн правый - изображено

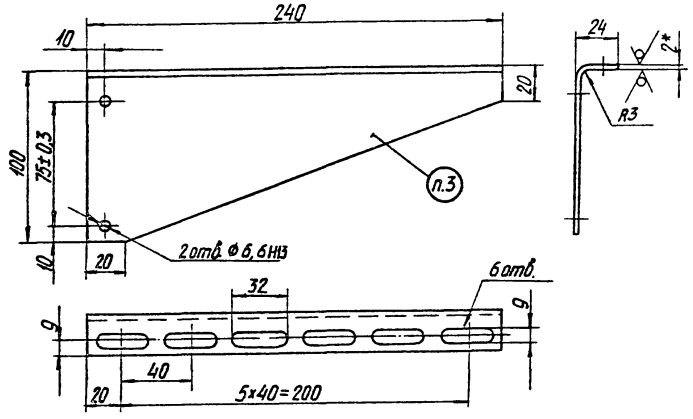

Рис 2

Остальное - см рис 1

Поз 2 Кронштейн левый - зеркальное отражение

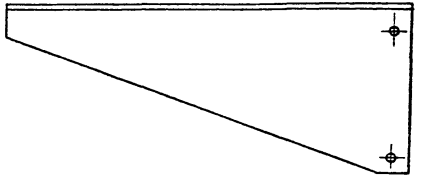

1* Размер для справок

2. Материал - Лист $\frac{Б\text{-}ПН\text{-}2{,}0\ ГОСТ\ 19904\text{-}74}{5\text{-}II\text{-}Н\text{-}10\ ГОСТ\ 16523\text{-}70}$.

3 Маркировать условное наименование изделия.

4. Масса 0,287кг

5 Остальные технические требования по ОСТ 36.13-90

Условное наименование для климатического исполнения		Рис	Покрытие
УХЛ 3.1	ТВ3 04		
К240П	—	1	Ц 9.хр
—	К240ПТ		Ц 15 хр
К240Л	—	2	Ц 9 хр
—	К240ЛТ		Ц 15.хр

Изм	Лист	№ докум.	Подпись	Дата	ТК3-104-90	Лист 2

Копировал Иванова Формат А3

Инв № подл. 309-3 | Подпись и дата | Взам. инв. № | Инв. № дубл. | Подпись и дата

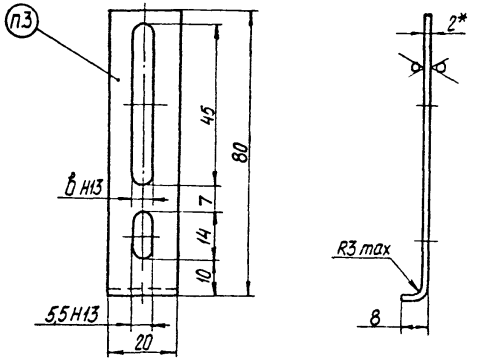

Условное наименование для климатического исполнения		в, Н13 мм	Покрытие	Масса, г
УХЛ3.1	ТВ3 04			
К4	—	4,5	Ц 9 хр	23
—	К4Т		Ц 15хр.	
К5	—	5,5	Ц 9 хр	22
—	К5Т		Ц 15.хр	
К6	—	6,6	Ц 9хр.	21
—	К6Т		Ц 15.хр	
К9	—	9	Ц 9.хр.	20
—	К9Т		Ц 15хр.	

Пример условного обозначения кронштейна в климатическом исполнении УХЛ3.1 с шириной паза 4,5мм:

Кронштейн К4 ТК3-105-90

1.* Размер для справок

2 Материал - Лист $\frac{\text{Б-ПН-2,0 ГОСТ 19904-74}}{\text{5-II-Н-10 ГОСТ 16523-70}}$.

3 Маркировать условное наименование изделия и товарный знак завода-изготовителя

4 Остальные технические требования по ОСТ 36 13-90

Изм.	Лист	№ докум.	Подп.	Дата
Разраб.		Шевченко		15.11.90
Провер		Слюсарев		21.11.90
Вод. констр		Слюсарев		21.11.90
Зав. сект.		Скварковский		21.12.90
Н. контр.		Дакоро		5.12.90
Зам. зав. отд.		Миндин		07.12.90

Взамен ТК3-105-83

Группа

ТК3-105-90

Кронштейн К

Конструкция и размеры

Лит.	Масса	Масштаб
	См табл	-

Лист | Листов 1

НГ МА Рег.№

Срок введения

3

Копировал Иванова

Формат А3

Инв № подл. 309-4 | Подп. и дата 4.01.91 | Взам. инв.№ | Инв.№ дубл. | Подп. и дата

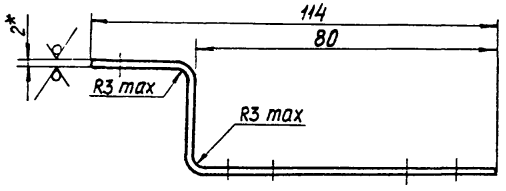

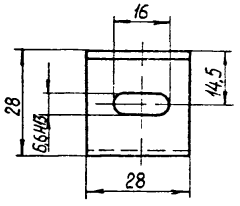

вариант

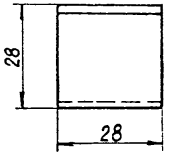

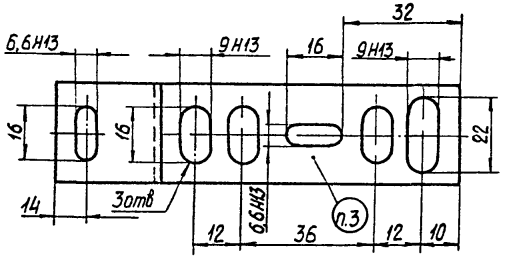

Пример условного обозначения кронштейна в климатическом исполнении УХЛ3.1

Кронштейн К114 ТК3-106-90

Условное наименование для климатического исполнения		Покрытие
УХЛ3.1	ТВ304	
К 114	—	Ц 9хр
—	К114Т	Ц 15хр.

1.* Размер для справок.
2. Материал - Лист $\frac{Б-ПН-2,0\ ГОСТ\ 19904-74}{5-II-Н-10\ ГОСТ\ 16523-70}$
3 Маркировать условное наименование изделия и товарный знак завода-изготовителя
4 Остальные технические требования по ОСТ 36 13-90.

Изм.	Лист	№ докум.	Подп.	Дата
Разраб.		Шевченко		15.11.90
Провер		Слюсарев		07.12.90
Вед. констр.		Слюсарев		11.12.90
Зав. сект.		Скварковский		06.12.90
Н. контр.		Дакоро		5.12.90
Зам. зав. отд.		Миндин		07.12.90

Взамен ТК3-106-83

Группа

ТК3-106-90

Кронштейн К114
Конструкция и размеры

Лит.	Масса	Масштаб
	48г	1:1

Лист | Листов 1

ГОМА Рег.№

Срок введения

3

Копировал Иванова

Формат А3

Инв № подл.	Подп. и дата	Взам. инв. №	Инв № дубл.	Подп. и дата
309-5	24.01.91			

Rz 25 (▽)

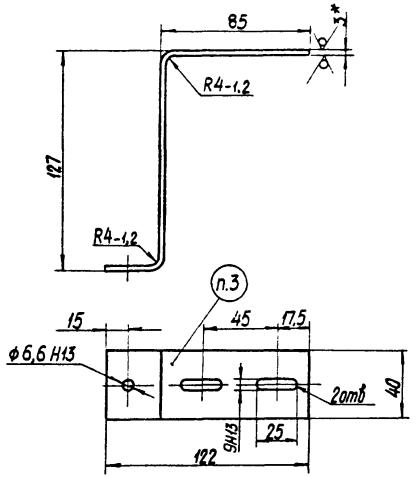

Условное наименование		Покрытие
для климатического исполнения		
УХЛ3.1	ТВ3 04	
К127	–	Ц9.хр
–	К127Т	Ц15 хр.

Пример условного обозначения кронштейна в климатическом исполнении УХЛ3 1 :

Кронштейн К127 ТК3-107-90

1.* Размер для справок

2. Материал Лист $\frac{Б\text{-}ЛН\text{-}3.0\ ГОСТ\ 19904\text{-}74}{5\text{-}II\text{-}Н\text{-}10\ ГОСТ\ 16523\text{-}70}$.

3 Маркировать условное наименование изделия и товарный знак завода-изготовителя

4. Остальные технические требования по ОСТ 36 13-90

					Взамен ТК3-107-83	ТК3-107-90		
					Группа			
Изм.	Лист	№ докум.	Подп.	Дата	Кронштейн К127 Конструкция и размеры	Лит.	Масса	Масштаб
Разраб.		Шевченко		15.11.90			0,215	1:2
Провер		Слюсарев		13.12.90				
Вед.констр		Слюсарев		01.12.90		Лист	Листов 1	
Зав.сект.		Старковский		04.12.90	НПО МА Рег.№	3		
Н.контр.		Дакоро		5.12.90				
Зам.зав.отд.		Минин		07.12.90	Срок введения			

Копировал Иванова

Формат А3

Инв.№ подл.	Подп. и дата	Взам. инв.№	Инв.№ дубл.	Подп. и дата
309-6	14 V.01.91			

Rz25 (√)

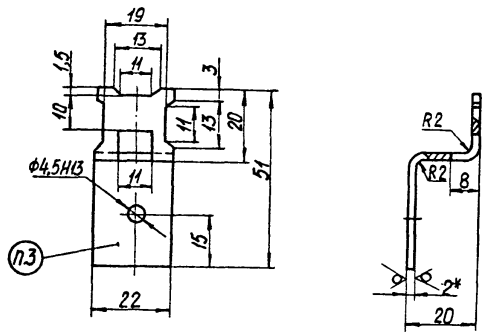

Пример условного обозначения кронштейна в климатическом исполнении УХЛ3 1 :

Кронштейн К51 ТК3-108-90

1.* Размер для справок.

2. Материал - Лист Б-ПН-2,0 ГОСТ 19904-74 / 5-II-Н-10 ГОСТ 16523-70

3. Маркировать условное наименование изделия и товарный знак завода-изготовителя.

4. Остальные технические требования по ОСТ 36.13-90.

Условное наименование для климатического исполнения		Покрытие
УХЛ3.1	ТВ3 04	
К51	—	Ц9.хр.
—	К51Т	Ц15.хр.

Изм.	Лист	№ докум.	Подп.	Дата
Разраб.		Шевченко		15.11.90
Провер.		Слюсарев		21.12.90
Вед. констр.		Слюсарев		15.12.90
Зав. сект.		Скварковский		26.12.90
Н. контр.		Дакоро		6.12.90
Зам. зав. отд.		Миндин		04.12.90

Взамен ТК3-108-83

Группа

ТК3-108-90

Кронштейн К51
Конструкция и размеры

Лит.	Масса	Масштаб
	19г	1:1

Лист | Листов 1

НПО МА Рег.№

Срок введения

3

Копировал Иванова

Формат А8

Инв. № подл. 309-7 | Подп. и дата 4.01.91 | Взам. инв. № | Инв. № дубл. | Подп. и дата

Rz 25 (√)

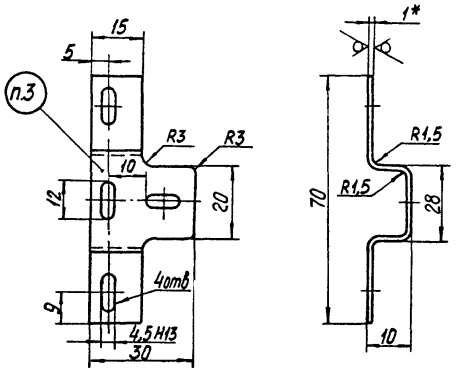

Пример условного обозначения скобы в климатическом исполнении УХЛ3.1:

Скоба СТ70 ТК3-109-90

1.* Размер для справок.
2. Материал - Лист $\frac{\text{Б-ПН-1,0 ГОСТ 19904-74}}{\text{5-II-Н-10 ГОСТ 16523-70}}$
3. Маркировать условное наименование изделия и товарный знак завода-изготовителя.
4. Остальные технические требования по ОСТ36.13-90.

Условное наименование для климатического исполнения		Покрытие
УХЛ3.1	ТВ3 04	
СТ70	—	Ц9 хр.
—	СТ70Т	Ц15 хр.

Взамен ТК3-109-83					ТК3-109-90		
Группа							
Изм.	Лист	№ докум.	Подп.	Дата	Скоба СТ Конструкция и размеры	Лит.	Масса 10г	Масштаб 1:1
Разраб.		Шевченко		15.11.90				
Провер		Слюсарев		15.11.90				
Вед.констр		Слюсарев		15.11.90		Лист	Листов 1
Зав.сект.		Охарковский		06.12.90	НГС МА Рег.№	3	
Н.контр.		Дакоро		5.2.91			
Зам зав.отд.		Миндин		04.12.91	Срок введения		

Копировал Иванова

Формат А3

Инв.№ подл.	Подп. и дата	Взам. инв.№	Инв.№ дубл.	Подп. и дата
309-8	14.01.91			

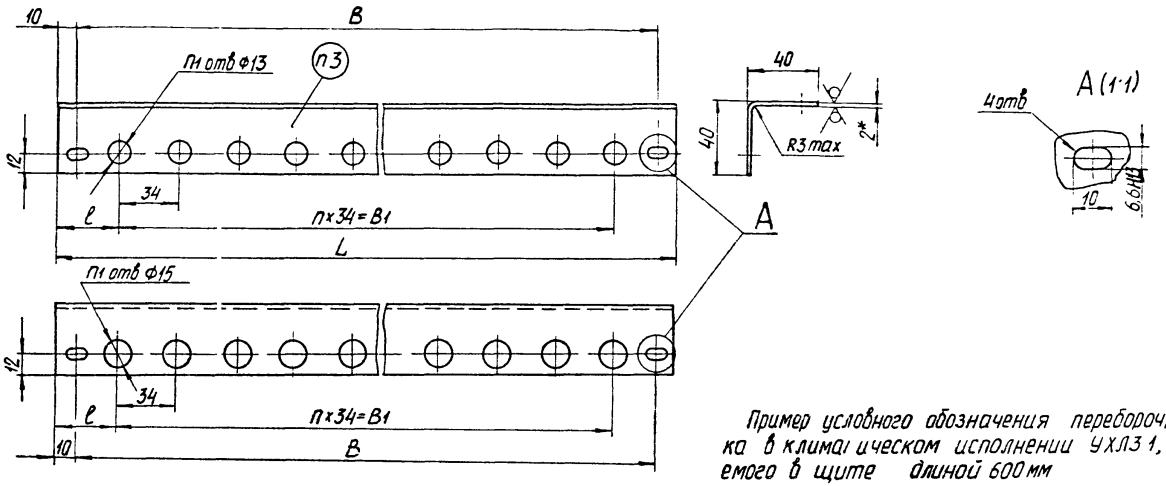

Пример условного обозначения переборочного угольника в климатическом исполнении УХЛ3.1, устанавливаемого в щите длиной 600 мм

Угольник УП600 ТК3-118-90

Размеры, мм

Условное наименование для климатического исполнения		L	B	B1	l	n	n1	Покрытие	Масса, кг
УХЛ3.1	ТВ3 04								
УП600	—	580	560	510	35	15	16	Ц9 хр	0,61
—	УП600Т							Ц15хр	
УП800	—	780	760	714	33	21	22	Ц9 хр	0,82
—	УП800Т							Ц15 хр.	
УП1000	—	980	960	918	31	27	28	Ц9 хр	1,03
—	УП1000Т							Ц15 хр	

1.* Размер для справок

2 Материал - Лист 5-ПН-2.0 ГОСТ 19904-74 / 5-II-Н-10 ГОСТ 16523-70

3. Маркировать условное наименование изделия и товарный знак завода-изготовителя

4. Остальные технические требования по ОСТ36 13-90.

Изм	Лист	№ докум.	Подп.	Дата
Разраб	Шевченко			15.11.90
Провер	Слюсарев			15.11.90
Вед.констр.	Слюсарев			15.12.90
Зав.сект.	Скворцов			06.12.90
Н.контр.	Дакоро			5.12.90
Зам.зав.отд.	Миндин			6.12.90

Взамен ТК3-118-83

Группа

ТК3-118-90

Угольник переборочный УП Конструкция и размеры

Лит	Масса	Масштаб
	См табл.	-

Лист | Листов 1

НГ МА Рег.№

Срок введения

3

Копировал Иванова

Формат А3

Инв № подл. 309-9 | Подп. и дата 4.01.91 | Взам. инв.№ | Инв.№ дубл. | Подп. и дата

Rz 25
V (V)

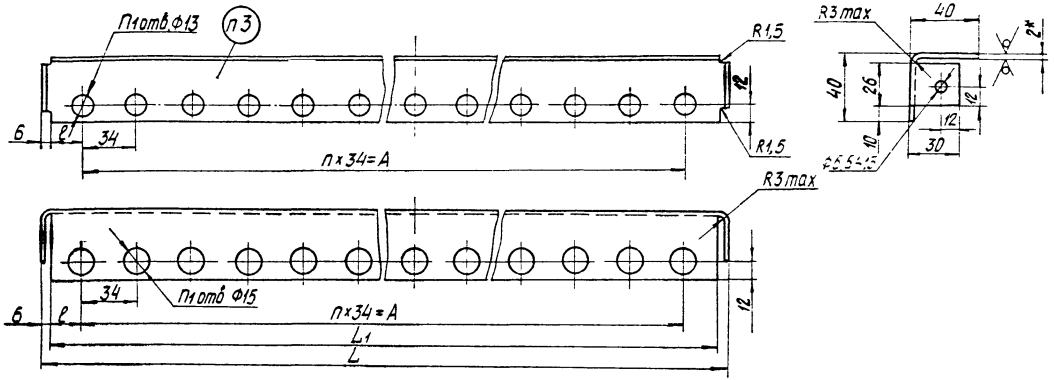

Условное наименование для климатического исполнения		L	L1	A	ℓ	n	n1	Покрытие	Масса, кг
УХЛ3.1	ТВ3 04								
УПБ 600	—	458	446	408	19	12	13	Ц9 хр	0,49
—	УПБ 600Т							Ц15 хр	
УПБ 800	—	658	646	612	17	18	19	Ц9 хр	0,70
	УПБ 800Т							Ц15 хр.	

Пример условного обозначения бокового переборочного угольника в климатическом исполнении УХЛ3.1, устанавливаемого в щите шириной 600 мм.

Угольник УПБ 600 ТК3-119-90

1* Размер для справок
2 Материал - Лист Б-ЛН-2.0 ГОСТ 19904-74
Б-Д-Н-10 ГОСТ 16523-70
3 Маркировать условное наименование изделия и товарный знак завода-изготовителя
4. Остальные технические требования по ОСТ 36 13-90

Инв.№ подл. | Подп. и дата | Взам. инв.№ | Инв.№ дубл. | Подп. и дата
3.09-10 ЦЕ У.0.81

					Взамен ТК3-119-83	ТК3-119-90		
					Группа			
Изм.	Лист	№ докум.	Подп.	Дата	Угольник переборочный боковой Конструкция и размеры	Лит.	Масса	Масштаб
Разраб		Шевченко		16.4.90			См табл	-
Провер		Слюсарев		18.4.90		Лист	Листов 1	
Нач. констр		Слюсарев		18.4.90				
Зав. сект		Кварковский		4.12.90	МА Рег.№	3		
Н. контр.		Азизов		5.12.90				
Зам. зав. отд.		Минаев		6.12.90	Срок введения			
Копировал Иванова						Формат А3		

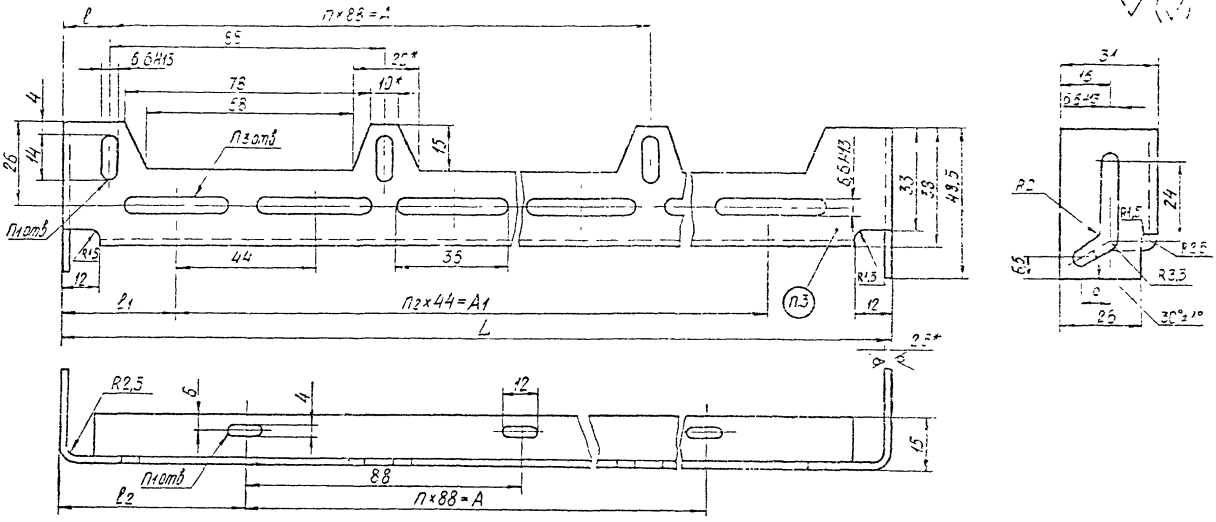

1* Размеры для справок

2. Материал – Лист $\frac{\text{Б-ПН-2,5 ГОСТ 19904-74}}{\text{5-II-Н-10 ГОСТ 16523-70}}$.

3 Маркировать условное наименование изделия и товарный знак завода-изготовителя

4 Остальные технические требования по ОСТ 36 13-90.

Примеры условного обозначения скоб в климатическом исполнении УХЛ3 1, устанавливаемых в малогабаритном щите шириной 500мм или в щите шкафном (панельном с каркасом) шириной 600 мм соответственно

Скоба СЗМ500 ТК3-125-90

Скоба СЗ 600 ТК3-125-90

Взамен ТК3-125-83				ТК3-125-90	
Группа					
Лист	№ докум.	Подп.	Дата	Скоба зубчатая СЗ Конструкция и размеры	Лит. / Масс. / Масштаб
Разраб.	Шевченко				Лист 1 / Листов 2
Провер.	Лисовский				
Вед. констр.	Лисовский				
Вед. сект.	Кравченко			НПО МА Рег.№	3
Н. контр.				Срок введения	
Вед. инж.					

Инв. № подл. 309-11 | Подп. и дата | Взам. инв. № | Инв. № дубл. | Подп. и дата

Инв №подл.	Подп. и дата	Взам. инв. №	Инв. №дубл.	Подп. и дата
309-11	12.07.91			

Условное наименование для климатического исполнения		Размеры, мм										Покрытие	Масса, кг
		L	A	A1	ℓ	ℓ1	ℓ2	n	n1	n2	n3		
УХЛ3.1	ТВ3 04												
СЗМ 500	—	384	264	308	16	38	60	3	4	7	8	Ц 9 хр	0,270
—	СЗМ 500Т											Ц 15 хр.	
СЗ 600	—	472	352	396				4	5	9	10	Ц 9 хр	0,312
—	СЗ 600 Т											Ц 15 хр.	
СЗ 800	—	672	528	572	28	50	72	6	7	13	14	Ц 9 хр	0,440
—	СЗ 800Т											Ц 15 хр	

Изм.	Лист	№ докум.	Подп	Дата	ТК3-125-90	Лист 2

Копировал Иванова

Формат А4

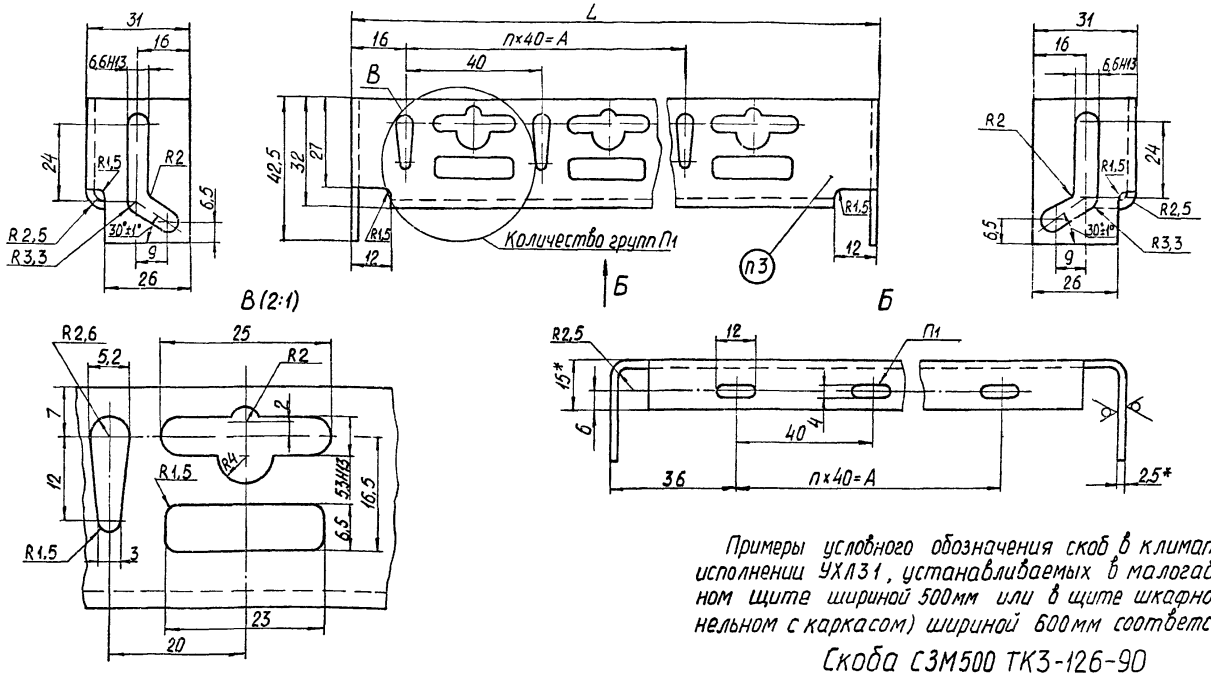

Примеры условного обозначения скоб в климатическом исполнении УХЛ31, устанавливаемых в малогабаритном щите шириной 500мм или в щите шкафном (панельном с каркасом) шириной 600мм соответственно:

Скоба СЗМ500 ТК3-126-90

Скоба СЗ600 ТК3-126-90

1.* Размеры для справок.

2. Материал - Лист $\frac{\text{Б-ПН-2,5 ГОСТ 19904-74}}{\text{5-II-Н-10 ГОСТ 16523-70}}$.

3. Маркировать условное наименование изделия и товарный знак завода-изготовителя.

4. Остальные технические требования по ОСТ36.13-90.

Взамен ТК3-126-83				ТК3-126-90	
Группа					
Изм.	Лист	№ докум.	Подп.	Дата	Скоба СФ Конструкция и размеры
Разраб.		Шевченко		15.11.90	
Провер.		Слюсарев		13.12.90	
Вед. констр.		Слюсарев		13.12.90	
Зав. сект.		Скварковский		16.12.90	
Н. контр.		Дакоро		5.12.90	
Зам. зав. отд.		Минаин		04.12.90	

Лит.	Масса	Масштаб
	См.табл.	–
Лист 1	Листов 2	
3		

НПО МА Чаг.№

Срок введения

Копировал Иванова

Формат А3

Инв. № подл.	Подп. и дата	Взам. инв. №	Инв. № дубл.	Подп. и дата
309-12	4.01.91			

Условное наименование для климатического исполнения		Размеры, мм				Покрытие	Масса, кг
		L	A	П	П1		
УХЛ3 1	ТВ3 04						
СФМ 500	—	392	320	8	9	Ц 9 хр	0,28
—	СФМ 500Т					Ц 15 хр.	
СФ 600	—	472	400	10	11	Ц 9 хр	0,33
—	СФ 600Т					Ц15.хр	
СФ 800	—	672	600	15	16	Ц 9.хр.	0,46
—	СФ 800Т					Ц15.хр	

Инв.№подл. 309-12 | Подп. и дата 24.01.91 | Взам.инв.№ | Инв.№ дубл. | Подп. и дата

Изм.	Лист	№ докум.	Подп.	Дата	ТК3-126-90	Лист 2

Форма 5а ГОСТ 2.106-68 Копировал Иванова Формат А4

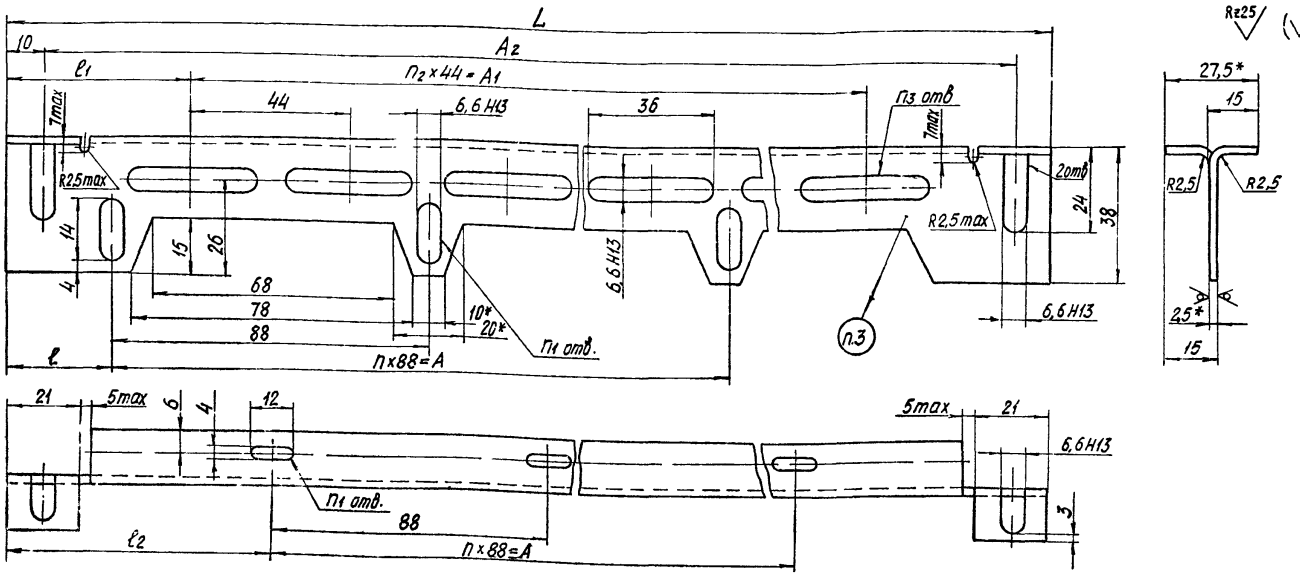

1.* Размеры для справок.

2. Материал - Лист Б-ПН-2,5 ГОСТ 19904-74 / 5-II-Н-10 ГОСТ 15523-70

3. Маркировать условное наименование изделия и товарный знак завода-изготовителя.

4. Остальные технические требования по ОСТ 36.13-90.

Примеры условного обозначения угольников в климатическом исполнении УХЛ3 1, устанавливаемых в малогабаритном щите длиной 400мм или в щите шкафном (панельном с каркасом) длиной 600мм соответственно:

Угольник УЗМ400 ТК3-128-90

Угольник УЗ 600 ТК3-128-90

					Взамен ТК3-128-83	ТК3-128-90		
					Группа			
Изм	Лист	№докум.	Подп.	Дата	Угольник зубчатый УЗ Конструкция и размеры	Лит.	Масса	Масштаб
Разраб.		Шевченко		15.11.90			См табл.	–
Пров.		Слюсарев		05.12.90		Лист 1	Листов 2	
Вед.констр.		Слюсарев		05.12.90				
Вед.конст.		Скворковский		06.12.90	НПО МА Рег.№	3		
Н.контр.		Дакоро		5.12.90				
Зам.зав.отд.		Миндин		6.12.90	Срок введения			

Копировал Иванова

Формат А3

Инв.№подл.	Подп.и дата	Взам инв.№	Инв.№дубл.	Подп.и дата
309-13	4.01.91			

Инв № подл	Подп. и дата	Взам инв №	Инв № дубл	Подп и дата
309-13	4.10.91			

Условное наименование для климатического исполнения		Размеры, мм							n	n1	n2	n3	Покрытие	Масса, кг
		L	A	A1	A2	ℓ	ℓ1	ℓ2						
УХЛ3.1	ТВ3 04													
УЗМ 400	—	316	176	220	296	26	48	70	2	3	5	6	Ц 9 хр.	0,21
—	УЗМ 400Т												Ц 15 хр	
УЗМ 600	—	516	352	396	496	38	60	82	4	5	9	10	Ц 9 хр	0,33
—	УЗМ 600Т												Ц 15 хр.	
УЗ 600	—	580	440	484	560	26	48	70	5	6	11	12	Ц 9 хр	0,36
—	УЗ 600Т												Ц 15 хр	
УЗ 800	—	780	616	660	760	38	60	82	7	8	15	16	Ц 9 хр	0,48
—	УЗ 800Т												Ц 15 хр	
УЗ 1000	—	980	792	836	960	50	72	94	9	10	19	20	Ц 9 хр	0,61
—	УЗ 1000Т												Ц 15 хр	

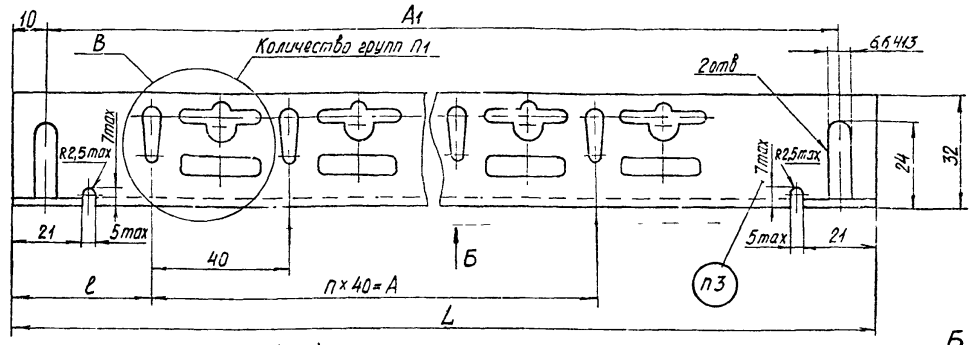

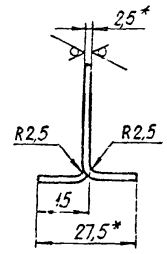

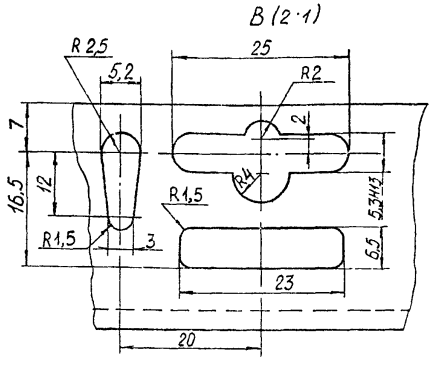

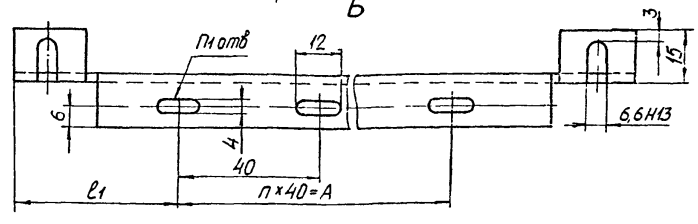

Примеры условного обозначения угольников в климатическом исполнении УХЛ3 1, устанавливаемых в малогабаритном щите длиной 400мм или в щите шкафном (панельном с каркасом) длиной 600 мм соответственно.

Угольник УФМ400 ТК3-129-90

Угольник УФ600 ТК3-129-90

1.* Размеры для справок

2. Материал - Лист $\frac{\text{Б-ПН-2,5 ГОСТ 19904-74}}{\text{5-II-Н-10 ГОСТ 16523-70}}$

3 Маркировать условное наименование изделия и товарный знак завода-изготовителя.

4 Остальные технические требования по ОСТ 36 13-90.

Изм.	Лист	№ докум.	Подп.	Дата	
Разраб.		Шевченко			
Провер		Слюсарев			
Вед. к. стр.		Слюсарев			
Зав. сект.		Скарковский			
Н. контр.		Дакоро			
Зам. зав.		Мамбин			

Взамен ТК3-129-83

Группа

ТК3-129-90

Угольник УФ
Конструкция и размеры

Лит.	Масса	Масштаб
	См. табл.	-

Лист 1 | Листов 2

Н. ... МА Рег. №

Срок введения

3

Копировал Иванова

Формат А3

Инв. № подл.	Подп. и дата	Взам. инв. №	Инв. № дубл.	Подп. и дата
303.19	4/01/91			

Условное наименование для климатического исполнения		Размеры, мм					n	n1	Покрытие	Масса, кг
УХЛ3 1	ТВ3 04	L	A	A1	ℓ	ℓ1				
УФМ 400	—	316	200	296	38	58	5	6	Ц 9 хр	0,21
—	УФМ 400Т								Ц 15 хр	
УФМ 600	—	516	400	496			10	11	Ц 9 хр	0,34
	УФМ 600Т								Ц 15 хр	
УФ 600	—	580	480	560	30	50	12	13	Ц 9 хр	0,38
—	УФ 600Т								Ц 15 хр	
УФ 800	—	780	680	760			17	18	Ц 9 хр	0,51
—	УФ 800Т								Ц 15 хр	
УФ 1000	—	980	880	960			22	23	Ц 9 хр	0,64
—	УФ 1000Т								Ц 15 хр	

Инв.№ подл. | Подп. и дата | Взам. инв. № | Инв.№ дубл. | Подп. и дата

Изм. Лист № докум. Подп. Дата

ТК3-129-90

Лист 2

Форма 5а ГОСТ 2.108-88 Копировал Иванова Формат А4

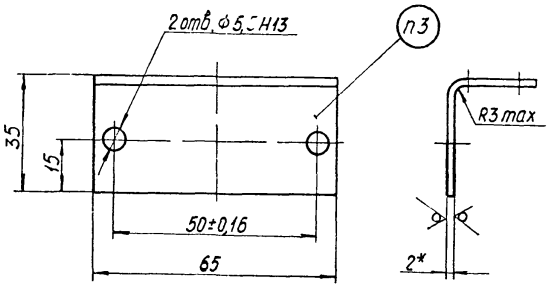

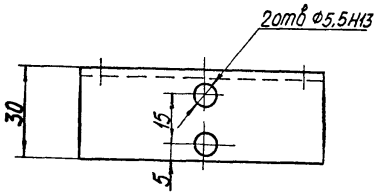

Пример условного обозначения угольника в климатическом исполнении УХЛ 3 1 :

Угольник У 65 ТК3-190-90

1* Размер для справок.
2. Материал - Лист $\frac{Б\text{-}ПН\text{-}2,0\ ГОСТ\ 19904\text{-}74}{5\text{-}II\text{-}Н\text{-}10\ ГОСТ\ 16523\text{-}70}$.
3. Маркировать условное наименование изделия и товарный знак завода-изготовителя.
4. Остальные технические требования по ОСТ 36 13-90

Условное наименование для климатического исполнения		Покрытие
УХЛ3.1	ТВ3 04	
У65	—	Ц 9 хр
—	У65Т	Ц 15 хр

					Взамен ТК3-190-83	ТК3-190-90		
					Группа			
Изм.	Лист	№ докум.	Подп.	Дата	Угольник У65 Конструкция и размеры	Лит.	Масса	Масштаб
Разраб.		Шевченко		15.11.90			58г	11
Провер		Слюсарев		02.12.90		Лист	Листов 1	
Вед. кон. стр.		Слюсарев		02.12.90				
Зав. сект.		Скворцовский		16.12.90	НПС МА Рег.№	3		
Н. контр.		Дакоро		5.12.90				
Зам. зав. отд.		Миндин		5.12.90	Срок введения			

Копировал Иванова

Формат А3

Инв № подл	Подп. и дата	Взам. инв. №	Инв № дубл.	Подп. и дата
309-15	4.01.91			

Rz25 (V)

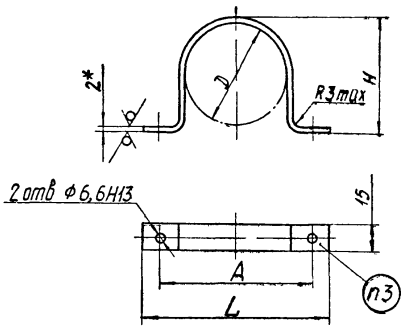

Пример условного обозначения скобы в климатическом исполнении УХЛ3.1 диаметром 58 мм.

Скоба СП58 ТК3-194-90

1.* Размер для справок.

2. Материал - Лист $\frac{\text{Б-ПН-2,0 ГОСТ 19904-74}}{\text{5-II-Н-10 ГОСТ 16523-70}}$.

3 Маркировать условное наименование изделия и товарный знак завода-изготовителя

4 Остальные технические требования по ОСТ 36.13-90.

Условное наименование для климатического исполнения		Размеры, мм				Покрытие	Масса, г
УХЛ3.1	ТВ3 04	L	A	H	D		
СП58	—	100	80	58	58	Ц 9 хр	42
—	СП58Т					Ц 15 хр	
СП70	—	110	90	68	70	Ц 9 хр	48
—	СП70Т					Ц 15 хр	

Взамен ТК3-194-83				ТК3-194-90	
Группа					
Изм.	Лист	№ докум.	Подп.	Дата	Скоба СП Конструкция и размеры
Разраб.		Шевченко		15.11.90	
Пров.		Слюсарев		03.12.90	
Гл. констр.		Слюсарев		03.12.90	
Зав. сект.		Скворцовский		06.12.90	
Н. контр.		Дакоро		5.12.90	
Зам. гл. отд.		Минбин		04.12.90	

Лит. | Масса | Масштаб: См табл. | —

Лист | Листов 1

ГМ. Рег. №

Срок введения

3

Копир. Вал Иванова

Формат 12

Инв. № подл. 309-16 | Подп. и дата 4.01.91 | Взам. инв. № | Инв. № дубл. | Подп. и дата

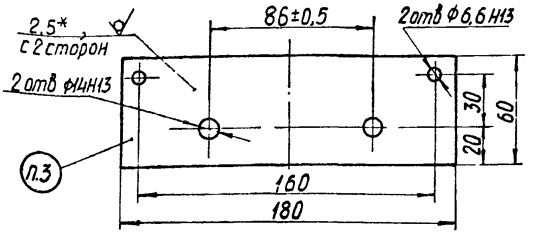

Условное наименование для климатического исполнения		Покрытие
УХЛ 3.1	ТВ3 04	
Пл 60	—	Ц9. хр.
—	Пл 60Т	Ц 15 хр

Пример условного обозначения платы в климатическом исполнении УХЛ 3 1 :

Плата Пл 60 ТК3-203-90

1* Размер для справок.

2. Материал - Лист $\frac{Б\text{-}ПН\text{-}2,5\ ГОСТ\ 19904\text{-}74}{5\text{-}II\text{-}Н\text{-}10\ ГОСТ\ 16523\text{-}70}$.

3. Маркировать условное наименование изделия и товарный знак завода-изготовителя

4. Остальные технические требования по ОСТ 36 13-90

Изм	Лист	№ докум	Подп.	Дата
Разраб.		Шевченко		15.11.90
Пров.		Слюсарев		15.11.90
Вед конст		Слюсарев		15.11.90
Зав сектор		Скварковский		15.11.90
Н.контр		Дакоро		5.12.90
Зам зав отд		Миндин		5.12.90

Взамен ТК3-203-83

Группа

ТК3-203-90

Плата Пл 60
Конструкция и размеры

Лит.	Масса	Масштаб
	0,21	1 2

Лист | Листов 1

3

НПО МА Рег.№

Срок введения

Копировал Иванова

Формат А4

Инв №подл. 309-17 | Подп. и дата 14.4.01.91 | Взам.инв.№ | Инв.№дубл. | Подп. и дата

Рис.1

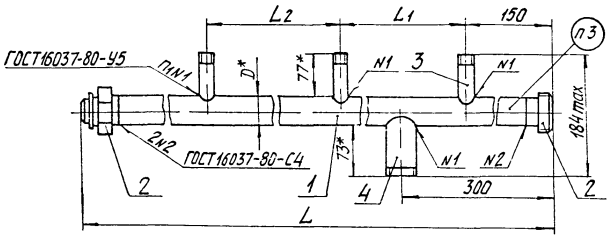

Рис 2

Остальное - см рис 1

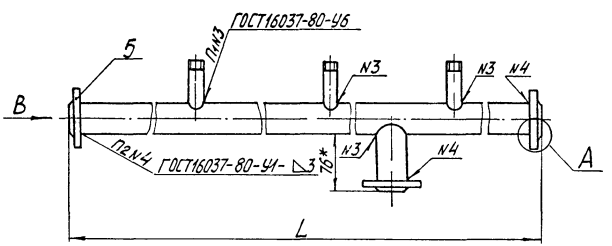

B

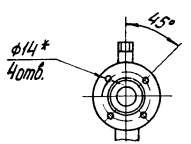

A (1:1)

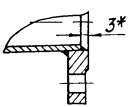

Примеры условного обозначения коллекторов в климатическом исполнении УХЛ31 длиной 1402 мм, Ду=20мм, с двумя штуцерами для двухсекционных щитов (600+800) и (800+600) соответственно:

Коллектор К1400-20-2-I ТК3-204-90

Коллектор К1400-20-2-II ТК3-204-90

1* Размеры для справок.

2 Покрытие. Эмаль ХВ-124, голубая
Класс покрытия см табл 1 Резьбу предохранить от покрытия

3 Маркировать условное наименование изделия и товарный знак завода-изготовителя

4 При заглушивании конца коллектора вместо гайки поз 2 или фланца поз 5 установить заглушку ТК3-205-90 по ТМ3-90-90

5 Остальные технические требования по ОСТ 36 13-90

Инв № подл. 309-18 | Подп и дата 4.01.91 | Взам инв № | Инв № дубл. | Подп и дата

				Взамен ТК3-204-83	ТК3 – 204 – 90	
				Группа		
Изм.	Лист № докум.	Подп.	Дата	Коллектор Конструкция и размеры	Лит	Масса / Масштаб
Разраб	Шевченко		15.11.90			См табл 1 / –
Провер	Слюсарев		15.11.90		Лист 1	Листов 9
Вед констр	Слюсарев		15.11.90			
Зав сект	Свирковский		26.12.90	Н МА Рег №	3	
Н.контр.	Дикоро		5.12.90	Срок введения		
Зам зав отд	Минбин		26.12.90	Копировал Иванова	Формат А3	

Таблица 1

Условное наименование для климатического исполнения: УХЛ3 1	Условное наименование для климатического исполнения: ТВ3 04	Рис	Размеры, мм: L	Размеры, мм: L_1	Размеры, мм: L_2	Размеры, мм: D*	$П_1$	$П_2$	Поз 1 Труба (Количество 1)	Поз 2 Гайка соединительная ТУ36 1092-83 (Количество 1)	Поз 3 Штуцер	Поз 4 Штуцер	Поз 5 Фланец ГОСТ 12820-80	Класс покрытия	Масса, кг
К600-20-1	—	1	602	—	—	26,8	1	—	Т1	СГП-20	Ш3	—	—	V	1,08
К600-20-2	—						2		Т2			Ш5	1		1,21
—	К600-20-1Т	2	598			27	1	2	Т3Т	—	Ш7Т	—	1-20-10ст25	III	2,66
—	К600-20-2Т						2	3	Т4Т			Ш1Т	1		3,40
К600-25-1	—	1	602			33,5	1	—	Т5	СГП-25	Ш4	—	—	V	1,44
К600-25-2	—						2		Т6			Ш6	1		1,61
—	К600-25-1Т	2	598			34	1	2	Т7Т	—	Ш8Т	—	1-25-10ст25	III	3,29
—	К600-25-2Т						2	3	Т8Т			Ш2Т	1		4,39
К800-20-1	—	1	802			26,8	1	—	Т9	СГП-20	Ш3	—	—	V	1,32
К800-20-2	—						2		Т10			Ш5	1		1,44
—	К800-20-1Т	2	798			27	1	2	Т11Т	—	Ш7Т	—	1-20-10ст25	III	3,02
—	К800-20-2Т						2	3	Т12Т			Ш1Т	1		4,10
К800-25-1	—	1	802			33,5	1	—	Т13	СГП-25	Ш4	—	—	V	1,79
К800-25-2	—						2		Т14			Ш6	1		1,95
—	К800-25-1Т	2	798			34	1	2	Т15Т	—	Ш8Т	—	1-25-10ст25	III	3,82
—	К800-25-2Т						2	3	Т16Т			Ш2Т	1		4,88
К1000-20-1	—	1	1002			26,8	1	—	Т17	СГП-20	Ш3	—	—	V	1,56
К1000-20-2	—						2		Т18			Ш5	1		1,68
—	К1000-20-1Т	2	998			27	1	2	Т19Т	—	Ш7Т	—	1-20-10ст25	III	3,38
—	К1000-20-2Т						2	3	Т20Т			Ш1Т	1		4,68
К1000-25-1	—	1	1002			33,5	1	—	Т21	СГП-25	Ш4	—	—	V	2,13
К1000-25-2	—						2		Т22			Ш6	1		2,29
—	К1000-25-1Т	2	998			34	1	2	Т23Т	—	Ш8Т	—	1-25-10ст25	III	4,31
—	К1000-25-2Т						2	3	Т24Т			Ш2Т	1		5,37
К1200-20-2	—	1	1202	600		26,8	2	—	Т25	СГП-20	Ш3	—	—	V	1,89
—	К1200-20-2Т	2	1198			27		2	Т26Т	—	Ш7Т		1-20-10ст25	III	3,84
К1200-25-2	—	1	1202			33,5		—	Т27	СГП-25	Ш4		—	V	2,57
—	К1200-25-2Т	2	1198			34		2	Т28Т	—	Ш8Т		1-25-10ст25	III	4,91
К1400-20-2-I	—	1	1402			26,8		—	Т29	СГП-20	Ш3		—	V	2,12
К1400-20-2-II	—			800					Т30						
—	К1400-20-2-IТ	2	1398	600		27		2	Т31Т	—	Ш7Т		1-20-10ст25	III	4,19
—	К1400-20-2-IIТ			800					Т32Т						

Количество 1 | Количество 2 | Количество

Изм.	Лист	№ докум.	Подпись	Дата	ТК 3-204-90	Лист 2

Копировал Формат А3

Инв. № подл. 309-18 | Подпись и дата 4.01.91 | Взам. инв. № | Инв. № дубл. | Подпись и дата

Форма 96 ЕСКД

Продолжение табл 1

Условное наименование для климатического исполнения: УХЛ3.1	Условное наименование для климатического исполнения: ТВ3 04	Рис	Размеры, мм: L	L1	L2	D*	П1	П2	Поз 1 Труба (Количество 1)	Поз 2 Гайка соединительная ТУ36109283 (Количество 1)	Поз 3 Штуцер	Поз 4 Штуцер	Поз 5 Фланец ГОСТ 12820-80	Класс покрытия	Масса, кг
К1400-25-2-I	—	1	1402	600	—	33,5	2	—	Т33	СГП-25	Ш4	—	—	V	2,91
К1400-25-2-II	—			800					Т34						
—	К1400-25-2-I Т	2	1398	600		34		2	Т35Т	—	Ш8Т	1-25-10 ст 25	2	III	5,39
—	К1400-25-2-II Т			800					Т36Т						
К1600-20-2-I	—	1	1602	600		26,8		—	Т37	СГП-20	Ш3	—	—	V	2,36
К1600-20-2-II	—			800					Т38						
К1600-20-2-III	—			1000					Т39						
—	К1600-20-2-I Т	2	1598	600		27		2	Т40Т	—	Ш7Т	1-20-10 ст 25	2	III	4,55
—	К1600-20-2-II Т			800					Т41Т						
—	К1600-20-2-III Т			1000					Т42Т						
К1600-25-2-I	—	1	1602	600		33,5		—	Т43	СГП-25	Ш4	—	—	V	3,25
К1600-25-2-II	—			800					Т44						
К1600-25-2-III	—			1000					Т45						
—	К1600-25-2-I Т	2	1598	600		34		2	Т46Т	—	Ш8Т	1-25-10 ст 25	2	III	5,88
—	К1600-25-2-II Т			800					Т47Т						
—	К1600-25-2-III Т			1000					Т48Т						
К1800-20-2-I	—	1	1800	800		26,8		—	Т49	СГП-20	Ш3	—	—	V	2,60
К1800-20-2-II	—			1000					Т50						
—	К1800-20-2-I Т	2	1798	800		27		2	Т51Т	—	Ш7Т	1-20-10 ст 25	2	III	4,91
—	К1800-20-2-II Т			1000					Т52Т						
К1800-25-2-I	—	1	1800	800		33,5		—	Т53	СГП-25	Ш4	—	—	V	3,61
К1800-25-2-II	—			1000					Т54						
—	К1800-25-2-I Т	2	1798	800		34		2	Т55Т	—	Ш8Т	1-25-10 ст 25	2	III	6,37
—	К1800-25-2-II Т			1000					Т56Т						
К2000-20-2	—	1	2000			26,8		—	Т57	СГП-20	Ш3	—	—	V	2,85
—	К2000-20-2Т	2	1998			27		2	Т58Т	—	Ш7Т	1-20-10 ст 25	2	III	5,27
К2000-25-2	—	1	2000			33,5		—	Т59	СГП-25	Ш4	—	—	V	3,94
—	К2000-25-2Т	2	1998			34		2	Т60Т	—	Ш8Т	1-25-10 ст 25	2	III	6,86
К1800-20-3	—	1	1800	600	600	26,8	3	—	Т61	СГП-20	Ш3	—	—	V	2,70
—	К1800-20-3Т	2	1798			27		2	Т62Т	—	Ш7Т	1-20-10 ст 25	2	III	5,02
К1800-25-3	—	1	1800			33,5		—	Т63	СГП-25	Ш4	—	—	V	3,70
—	К1800-25-3Т	2	1798			34		2	Т64Т	—	Ш8Т	1-25-10 ст 25	2	III	6,47

Условное наименование: Количество 2; Количество 3; Количество 2

Изм. № подл.	Подпись и дата	Взам. инв. №	Инв. № дубл.	Подпись и дата
309-18	4-4-01.91			

Изм.	Лист	№ докум.	Подпись	Дата	ТК3-204-90	Лист 3

Копировал

Формат А3

Продолжение табл 1

Условное наименование для климатического исполнения		Рис	Размеры, мм				п1	п2	Поз 1 Труба	Поз 2 Гайка соединительная ТУ 36-1092-83	Поз 3 Штуцер	Поз 4	Поз 5 Фланец ГОСТ 12820-80			Класс покрытия	Масса, кг
			L	L1	L2	D*			Количество 1	Количество 1	Условное наименование						
УХЛ3.1	ТВ3.04																
К2000-20-3-I	—	1	2000	600	600	26,8	3	—	Т65	СГП-20	Ш3	Количество 3	—	Количество —	—	—	V	2,94
К2000-20-3-II	—				800				Т66									
К2000-20-3-III	—			800	600				Т67									
—	К2000-20-3-I-Т	2	1998	600	800	27		2	Т68Т	—	Ш7Т		1-20-10 ст 25		2	III	5,38
—	К2000-20-3-II Т				800				Т69Т								
—	К2000-20-3-III Т			800	600				Т70Т								
К2000-25-3-I	—	1	2000	600	600	33,5		—	Т71	СГП-25	Ш4		—		—	V	4,04
К2000-25-3-II	—				800				Т72								
К2000-25-3-III	—			800	600				Т73								
—	К2000-25-3-I Т	2	1998	600	600	34		2	Т74Т	—	Ш8Т		1-25-10 ст 25		2	III	6,96
—	К2000-25-3-II Т				800				Т75Т								
—	К2000-25-3-III Т			800	600				Т76Т								

Инв. № подл. | Подпись и дата | Взам. инв. № | Инв. № дубл. | Подпись и дата

288-18 | 24.4.91

Поз 1 Труба

Рис. 1

Rz50

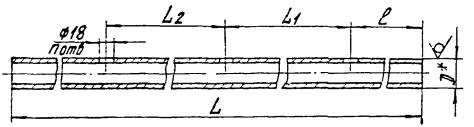

Рис. 2

Остальное - см. рис. 1

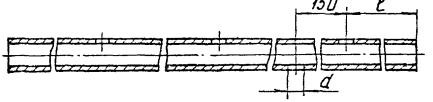

1.* Размер для справок.

2. Материал - см. табл. 2.

3. Масса - см. табл. 2.

4. Остальные технические требования по ОСТ 36.13-90.

Инв.№подл. | Подп. и дата | Взам.инв.№ | Инв.№ дубл. | Подп. и дата

Таблица 2

Условное наименование для климатического исполнения УХЛ 3.1	ТВ 3 04	Рис	Размеры, мм L	L_1	L_2	ℓ	D*	d	n	Материал	Масса, кг
Т1	—	1	527	—	—	115	26,8	—	1	Труба 20×2,8 ГОСТ 3262-75	0,62
Т2	—	2						21			0,61
—	Т3Т	1	592			147	27	—		Труба 27×3-12Х18Н10Т ГОСТ 9941-81	1,06
—	Т4Т	2						21			1,05
Т5	—	1	525			115	33,5	—		Труба 25×3,2 ГОСТ 3262-75	0,89
Т6	—	2						27			0,88
—	Т7Т	1	592			147	34	—		Труба 34×3,2-12Х18Н10Т ГОСТ 9941-81	1,45
—	Т8Т	2						27			1,43
Т9	—	1	727			115	26,8	—		Труба 20×2,8 ГОСТ 3262-75	0,86
Т10	—	2						21			0,85
—	Т11Т	1	792			147	27	—		Труба 27×3-12Х18Н10Т ГОСТ 9941-81	1,42
—	Т12Т	2						21			1,41
Т13	—	1	725			115	33,5	—		Труба 25×3,2 ГОСТ 3262-75	1,24
Т14	—	2						27			1,23
—	Т15Т	1	792			147	34	—		Труба 34×3,2-12Х18Н10Т ГОСТ 9941-81	1,94
—	Т16Т	2						27			1,93
Т17	—	1	927			115	26,8	—		Труба 20×2,8 ГОСТ 3262-75	1,1
Т18	—	2						21			1,09
—	Т19Т	1	992			147	27	—		Труба 27×3-12Х18Н10Т ГОСТ 9941-81	1,76
—	Т20Т	2						21			1,77
Т21	—	1	925			115	33,5	—		Труба 25×3,2 ГОСТ 3262-75	1,58
Т22	—	2						27			1,57
—	Т23Т	1	992			147	34	—		Труба 34×3,2-12Х18Н10Т ГОСТ 9941-81	2,43
—	Т24Т	2						27			2,42
Т25	—	1	1127	600		115	26,8	—	2	Труба 20×2,8 ГОСТ 3262-75	1,35
—	Т26Т		1192			147	27			Труба 27×3-12Х18Н10Т ГОСТ 9941-81	2,13
Т27	—		1125			115	33,5			Труба 25×3,2 ГОСТ 3262-75	1,92
—	Т28Т		1192			147	34			Труба 34×3,2-12Х18Н10Т ГОСТ 9941-81	2,93
Т29	—		1327			115	26,8			Труба 20×2,8 ГОСТ 3262-75	1,57
Т30	—			800							

Инв. № подл. 309-18 | Подпись и дата 4.01.91 | Взам. инв. № | Инв. № дубл. | Подпись и дата

Изм.	Лист	№ докум.	Подпись	Дата	ТК 3 - 204 - 90	Лист 6

Копировал Формат А3

Продолжение табл 2

Условное наименование для климатического исполнения		Рис.	Размеры, мм						п	Материал	Масса, кг
			L	L_1	L_2	e	D*	d			
УХЛ 3.1	ТВ3 04										
—	Т31Т	1	1392	600	—	147	27	—	2	Труба 27х3-12Х18Н10Т ГОСТ9941-81	2,49
—	Т32Т			800							
Т33	—		1325	600		115	33,5			Труба 25х3,2 ГОСТ 3262-75	2,27
Т34	—			800							
—	Т35Г		1392	600		147	34			Труба 34х3,2-12Х18Н10Т ГОСТ9941-81	3,41
—	Т36Т			800							
Т37	—		1527	600		115	26,8			Труба 20х2,8 ГОСТ 3262-75	1,81
Т38	—			800							
Т39	—			1000							
—	Т40Т		1592	600		147	27			Труба 27х3-12Х18Н10Т ГОСТ 9941-81	2,85
—	Т41Т			800							
—	Т42Т			1000							
Т43	—		1525	600		115	33,5			Труба 25х3,2 ГОСТ 3262-75	2,61
Т44	—			800							
Т45	—			1000							
—	Т46Т		1592	600		147	34			Труба 34х3,2-12Х18Н10Т ГОСТ 9941-81	3,90
—	Т47Т			800							
—	Т48Т			1000							
Т49	—		1727	800		115	26,8			Труба 20х2,8 ГОСТ 3262-75	2,05
Т50	—			1000							
—	Т51Т		1792	800		147	27			Труба 27х3-12Х18Н10Т ГОСТ 9941-81	3,21
—	Т52Т			1000							
Т53	—		1725	800		115	33,5			Труба 25х3,2 ГОСТ 3262-75	2,95
Т54	—			1000							
—	Т55Т		1792	800		147	34			Труба 34х3,2-12Х18Н10Т ГОСТ 9941-81	4,39
—	Т56Т			1000							
Т57	—		1927			115	26,8			Труба 20х2,8 ГОСТ 3262-75	2,29
—	Т58Т		1992			147	27			Труба 27х3-12Х18Н10Т ГОСТ 9941-81	3,57
Т59	—		1925			115	33,5			Труба 25х3,2 ГОСТ 3262-75	3,30
—	Т60Т		1992			147	34			Труба 34х3,2-12Х18Н10Т ГОСТ 9941-81	4,88

Инв. № подл. 209-18 | Подпись и дата 10.01.91 | Взам. инв. № | Инв. № дубл. | Подпись и дата

Изм. Лист № докум. Подпись Дата

ТК3-204-90

Лист 7

Копировал Формат А3

Форма 90 ЕСКД

Продолжение табл 2

Условное наименование для климатического исполнения		Рис	Размеры, мм						n	Материал	Масса, кг
УХЛ3 1	ТВ3 04		L	L_1	L_2	l	D*	d			
Т61	—	1	1727	600	600	115	26,8	—	3	Труба 20×2,8 ГОСТ 3262-75	2,05
—	Т62Т		1792			147	27			Труба 27×3-12Х18Н10Т ГОСТ 9941-81	3,21
Т63	—		1725			115	33,5			Труба 25×3,2 ГОСТ 3262-75	2,95
—	Т64Т		1792			147	34			Труба 34×3,2-12Х18Н10Т ГОСТ 9941-81	4,39
Т65	—		1927		800	115	26,8			Труба 20×2,8 ГОСТ 3262-75	2,29
Т66	—										
Т67	—			800	600						
—	Т68Т		1992	600	800	147	27			Труба 27×3-12Х18Н10Т ГОСТ 9941-81	3,57
—	Т69Т										
—	Т70Т			800	600						
Т71	—		1925	600	800	115	33,5			Труба 25×3,2 ГОСТ 3262-75	3,30
Т72	—										
Т73	—			800	600						
—	Т74Т		1992	600	800	147	34			Труба 34×3,2-12Х18Н10Т ГОСТ 9941-81	4,88
—	Т75Т										
—	Т76Т			800	600						

Изм. № подл.	Подпись и дата	Взам. инв. №	Инв. № дубл.	Подпись и дата
309-18	14.01.91			

Изм	Лист	№ докум.	Подпись	Дата	ТК3 – 204 – 90	Лист 8

Копировал

Формат А3

Поз 3 4 - штуцер

Рис 1

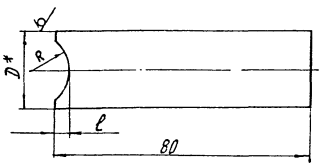

Рис.2
Остальное - см. рис. 1

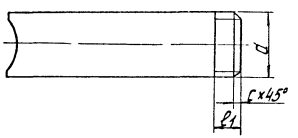

Рис.3
Остальное - см. рис. 1

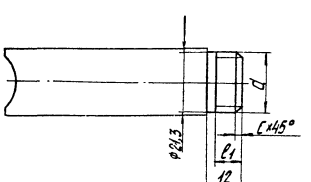

Таблица 3

Условное наименование для климатического исполнения		Рис	Размеры, мм						Материал	Масса, кг
УХЛ3 1	ТВ 3 04		Д	d	ℓ	ℓ1	C	R		
—	Ш1Т	1	27	—	5,5	—	—	13,5	Труба 27×3-12Х18Н10Т ГОСТ 9941-81	0,14
—	Ш2Т		34		7,0			17	Труба 34×3,2-12Х18Н10Т ГОСТ 9941-81	0,19
Ш3	—	2	21,3	G 1/2-B	3	9	2	13,5	Труба 15×2,8 ГОСТ 3262-75	0,10
Ш4	—				2			17		0,10
Ш5	—		26,8	G 3/4-B	5,5	10,5		13,5	Труба 20×2,8 ГОСТ 3262-75	0,13
Ш6	—		33,5	G 1-B	6,5	11	2,5	17	Труба 25×3,2 ГОСТ 3262-75	0,18
—	Ш7Т	3	22	G 1/2-B	3	9	2	13,5	Труба 22×3,2-12Х18Н10Т ГОСТ 9941-81	0,11
—	Ш8Т				2			17		0,10

1.* Размер для справок
2. Материал - см. табл. 3.
3. Масса - см. табл. 3.
4. Остальные технические требования по ОСТ 36.13-90.

Изм.	Лист	№ докум.	Подпись	Дата	ТК3-204-90	Лист 9

Копировал Иванова Формат А3

Инв. № подл. 309-1Х | Подпись и дата | Взам. инв. № | Инв. № дубл. | Подпись и дата

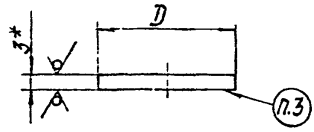

Rz25 (V)

Условное наименование для климатического исполнения		D, мм	Материал	Масса, г
УХЛ3.1	ТВ3 04			
ЗК-20	—	25	Лист Б-ПН-3,0ГОСТ19904-74 / 5-II-Н-10ГОСТ16523-70	12
—	ЗК-20Т		Лист Б-ПН-3,0ГОСТ19904-74 / 12Х18Н10ТГОСТ5582-75	
ЗК-25	—	32	Лист Б-ПН-3,0ГОСТ19904-74 / 5-II-Н-10ГОСТ16523-70	19
—	ЗК-25Т		Лист Б-ПН-3,0ГОСТ19904-74 / 12Х18Н10ТГОСТ5582-75	

Пример условного обозначения заглушки в климатическом исполнении УХЛ3 1 D=25мм

Заглушка ЗК-20 ТК3-205-90

1.* Размер для справок.
2. Материал - см. таблицу
3 Маркировать условное наименование изделия.
4. Остальные технические требования по ОСТ 36 13-90

Изм	Лист	№ докум	Подп.	Дата
Разраб.		Шевченко		13.11.90
Пров.		Слюсарев		13.11.90
Зав. конст.		Слюсарев		13.11.90
Зав. сектор		Скворцовский		06.12.90
Н.контр.		[illegible]		5.12.90
Нач.зав.отд.		[illegible]		5.12.90

Взамен ТК3-205-83

Группа

ТК3-205-90

Заглушка ЗК
Конструкция и размеры

Лит.	Масса	Масштаб
	см табл	-

Лист | Листов 1

НПО МА Рег

Срок введения

3

Инв №подл. 308-19 | Подп. и дата 4.01.91 | Взам.инв.№ | Инв.№дубл. | Подп. и дата

Копировал

Формат А4

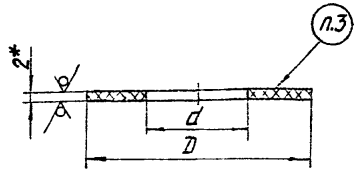

Rz50 (√)

Условное наименование	Размеры, мм		Масса, г
	D	d	
ПК50	50	28	4,8
ПК60	60	35	6,7

Пример условного обозначения прокладки D=50мм:

Прокладка ПК50 ТК3-206-90

1* Размер для справок.

2. Материал - Паронит ПОН-БТ 2,0 ГОСТ 481-80.

3 Маркировать условное наименование изделия и товарный знак завода - изготовителя.

4. Остальные технические требования по ОСТ 36 13-90

Изм	Лист	№ докум.	Подп	Дата
Разраб.		Шевченко		15.11.90
Пров.		Слюсарев		
Вед. конст.		Слюсарев		
Зав. сектор		[illegible]		06.2.90
Н. контр.		Дакоро		5.2.90
Зам. зав. отд.		Минсин		

Взамен ТК3-206-83

Группа

ТК3 - 206 - 90

Прокладка ПК
Конструкция и размеры

Лит.	Масса	Масштаб
	См табл.	-

Лист | Листов 1

НПО МА Рег.№

Срок введения

3

Инв. № подл. 3709-20 | Подп. и дата 4.01.91 | Взам. инв. № | Инв. № дубл. | Подп. и дата

Конкровал Иванова

Формат А4

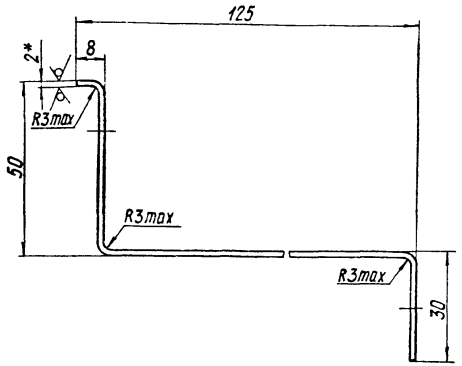

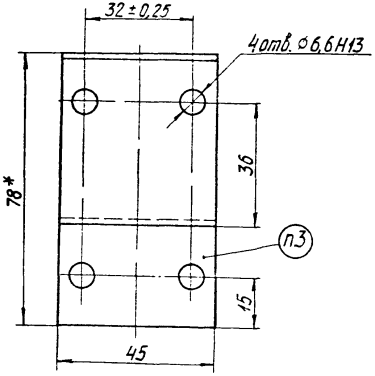

Rz25 (√)

Пример условного обозначения кронштейна в климатическом исполнении УХЛ31:

Кронштейн К125 ТК3-209-90

1* Размеры для справок

2 Материал - Лист $\frac{\text{Б-ПН-2,0 ГОСТ 19904-74}}{\text{5-II-Н-10 ГОСТ 16523-70}}$.

3 Маркировать условное наименование изделия и товарный знак завода-изготовителя

4 Остальные технические требования по ОСТ 36.13-90

Условное наименование для климатического исполнения		Покрытие
УХЛ31	ТВ304	
К125	—	Ц9 хр
—	К125Т	Ц15 хр

Изм.	Лист	Кол.кум.	Подп.	Дата	Взамен ТК3-209-83	ТК3-209-90		
					Группа			
Разраб.		Шевченко			Кронштейн К125 Конструкция и размеры	Лит.	Масса	Масштаб
Пров.		Слюсарев					0,14	1:1
Вейсмотр.		Слюсарев				Лист	Листов 1	
Зав.сект.		Скварковский			Гл. Рег.№	3		
Н.контр.		Дакоро						
Утв.		Мингин			Срок введения			

Копировал Иванова

Формат 1

Инв.№ подл. 309-21 | Подп. и дата | Взам. инв.№ | Инв.№ публ. | Подп. и дата

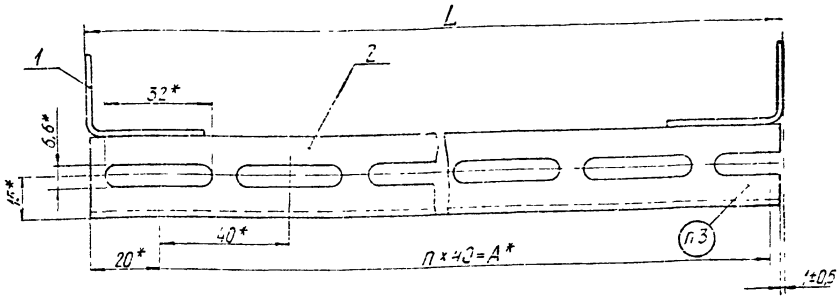

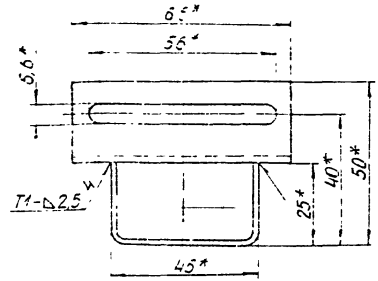

Пример условного обозначения бокового швеллера в климатическом исполнении УХЛ3 1, устанавливаемого в щите шириной 600 мм

Швеллер ШБ 600 ТК3-241-90

1* Размеры для справок
2 Сварные швы по ГОСТ 5264-80
3 Маркировать условное наименование изделия и товарный знак завода-изготовителя
4 Остальные технические требования по ОСТ36 13-90

Условное наименование для климатического исполнения		Размеры, мм			Покрытие	Масса, кг	Поз 1 Угольник	Поз 2 Швеллер
							количество	
							2	1
УХЛ3 1	ТВ3 04	L	A*	n			условное наименование	
ШБМ 500	—	388±0,7	360	9	Ц 9 хр	0,75	ШБ/1	ШП 386
—	ШБМ500Т				Ц 15 хр			
ШБ 600	—	472±0,8	440	11	Ц 9 хр	0,89		ШП 470
—	ШБ 600Т				Ц 15 хр			
ШБ 800	—	672±1	640	16	Ц 9 хр	1,26		ШП 670
—	ШБ 800Т				Ц 15 хр			

Разраб.	Шевченко			ТК3-241-89	ТК3-241-90
Пров.	Слюсарев			Группа	
Н.	Слюсарев			Швеллер боковой ШБ	Лит. / Масса / Масштаб
Гл.	Слюсарев			Конструкция и размеры	См табл. / –
Гл.	Слюсарев				Лист 1 / Листов 3
					3

Формат А3

Подп. и дата | Инв. № дубл. | Взам. инв. № | Подп. и дата

Поз.1 Угольник (1:1)

Rz25 (▽)

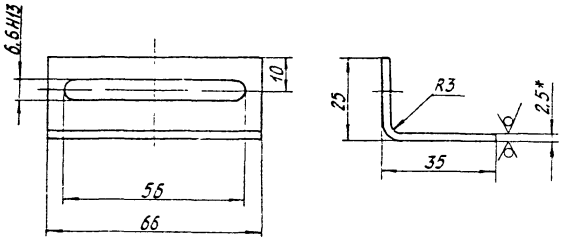

Условное обозначение угольника

Угольник ШБ/1.

1.* Размер для справок $\frac{Б-ПН-2,5\ ГОСТ\ 19904-74}{5-II-Н-10\ ГОСТ\ 16523-70}$.

2. Материал - Лист

3 Масса 64г

4. Остальные технические требования по ОСТ 36 13-90

Инв.№подл. | Подп. и дата | Взам. инв. № | Инв.№ дубл. | Подп. и дата

Изм.	Лист	№ докум.	Подп.	Дата	ТК3 – 241 – 90	Лист 2

Копировал Основа

Формат А4

Форма 5а ГОСТ 2.104-68

Поз 2 - Швеллер

Rz25/ ▽ (▽)

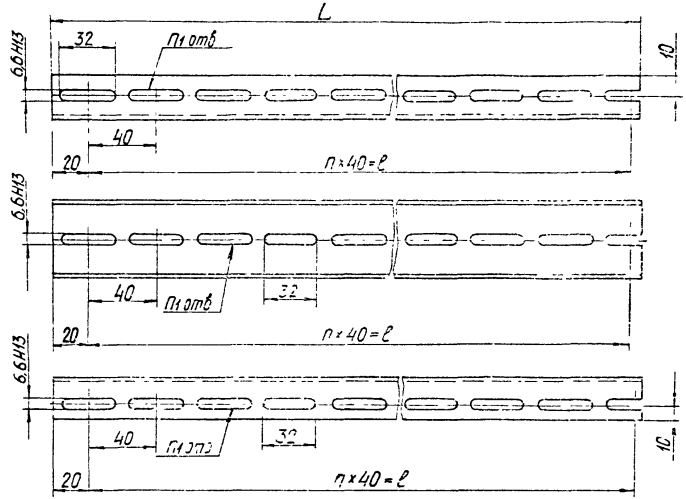

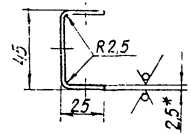

Условное наименование	Размеры, мм L	ℓ	n	n1	Масса, кг
ШП386	386	360	9	10	0,625
ШП470	470	440	11	12	0,758
ШП670	670	640	16	17	1,131

1* Размер для справок.

2 Материал - Лист Б-ПН-2,5 ГОСТ 19904-74
5-II-Н-10 ГОСТ 16523-70

3. Масса см табл

4 Остальные технические требования по ОСТ 36 13-90

Изм.	Лист	№ докум.	Подпись	Дата

ТК3-241-90

Копировал Иванова

Формат А3

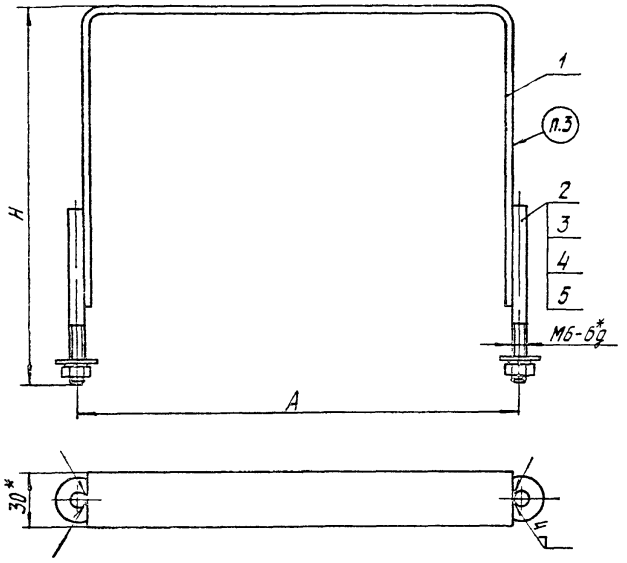

Пример условного обозначения хомута высотой 190 мм с межцентровым расстоянием 72 мм в климатическом исполнении УХЛ3 1.

Хомут ХП1 ТК3-242-90

1.* Размеры для справок.
2. Сварка ручная дуговая
3. Маркировать условное наименование изделия
4 Остальные технические требования по ОСТ36.13-90.

Взамен ТК3-242-83					ТК3-242-90			
Группа								
Изм	Лист	№ докум.	Подп.	Дата	Хомут ХП Конструкция и размеры	Лит.	Масса	Масштаб
Разраб		Иванова		11 90			См табл	–
Провер		Слюсарев		04.12.90		Лист 1	Листов 4	
Вед констр		Слюсарев		04.12.90				
Зав сект		Скварковский		06.12.90	НП ЛА Рег №	3		
Н контр		Дакоро		5.12.90				
Зам зав отд		Мундин			Срок введения			
					Копировал Иванова	Формат А3		

Инв № подл	Подп. и дата	Взам. инв. №	Инв. № дубл.	Подп. и дата
309-23	24.01.91			

Таблица 1

Размеры, мм

Условное наименование для климатического исполнения УХЛ3.1	Условное наименование для климатического исполнения ТВ304	A	H	Покрытие	Масса, кг	Поз 1 Скоба	Поз 2 Шпилька	Поз 3 Гайка ГОСТ 5927-70	Поз 4 Шайба ГОСТ 6402-70	Поз 5 Шайба ГОСТ 11371-78
						Количество				
						2	2	2	2	2
						Условное наименование		Условное обозначение		
ХП1	—	72	190	Ц9 хр	0,245	СХ1	ШХ	М6-6Н5 019	6 65Г 019	6.02 019
—	ХП1Т			Ц15 хр						
ХП2	—	90	195	Ц9 хр	0,256	СХ2				
—	ХП2Т			Ц15 хр						
ХП3	—	98	205	Ц9 хр	0,266	СХ3				
—	ХП3Т			Ц15 хр						
ХП4	—	130	195	Ц9 хр	0,279	СХ4				
—	ХП4Т			Ц15 хр						
ХП5	—	138		Ц9 хр	0,295	СХ5				
—	ХП5Т			Ц15 хр						
ХП6	—	144	170	Ц9 хр	0,258	СХ6				
—	ХП6Т			Ц15 хр						
ХП7	—	168	235	Ц9 хр	0,348	СХ7				
—	ХП7Т			Ц15 хр						
ХП8	—	170	120	Ц9 хр	0,215	СХ8				
—	ХП8Т			Ц15 хр						
ХП9	—	178	195	Ц9 хр	0,307	СХ9				
—	ХП9Т			Ц15 хр						
ХП10	—	250	350	Ц9 хр	0,531	СХ10				
—	ХП10Т			Ц15 хр						
ХП11	—	258	205	Ц9 хр	0,366	СХ11				
—	ХП11Т			Ц15хр						
ХП12	—	322	345	Ц9 хр	0,567	СХ12				
—	ХП12Т			Ц15 хр						

Инв. № подл.	Подпись и дата	Взам. инв. №	Инв. № дубл.	Подпись и дата
308-23	4.01.91			

Изм.	Лист	№ докум.	Подпись	Дата	ТК3-242-90	Лист 2

Копировал Иванова Формат А3

Поз. 1 Скоба

Rz25

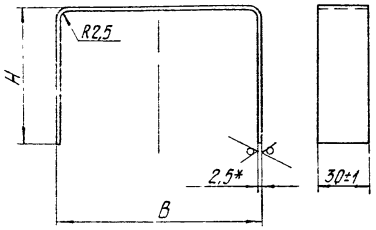

Таблица 2

Условное наименование	Размеры, мм		Масса, кг
	B	H	
СХ1	66	130	0,191
СХ2	84		0,202
СХ3	92	140	0,212
СХ4	124	130	0,225
СХ5	132	140	0,241
СХ6	138	105	0,202
СХ7	162	170	0,294
СХ8	164	55	0,161
СХ9	172	130	0,253
СХ10	244	285	0,477
СХ11	252	140	0,312
СХ12	316	280	0,513

1.* Размер для справок.

2. Материал - лист Б-ПН-2,5 ГОСТ 19903-74
5-Д-Н-10 ГОСТ 16523-70.

Инв. № подл. | Подп. и дата | Взам. инв. № | Инв. № дубл. | Подп. и дата

Изм.	Лист	№ докум.	Подп.	Дата	ТК3-242-90	Лист 3

Форма 5а ГОСТ 2.109-88 Копировал Формат А4

Rz25 (√)

Поз 2 Шпилька
М1:1

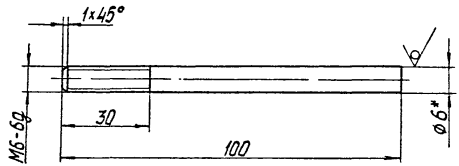

Условное обозначение шпильки:

Шпилька ШХ

1.* Размер для справок.
2. Материал - Круг $\frac{\text{6-В ГОСТ 2590-88}}{\text{Ст3сп-1-II ГОСТ535-88}}$
3. Масса 22 г.

Инв № подл.	Подп. и дата	Взам. инв. №	Инв. № дубл.	Подп. и дата
309-23	14.01.91			

Изм	Лист	№ докум.	Подп.	Дата	ТК3-242-90	Лист 4

Форма 5а ГОСТ 2.108-88 Копировал Иванова Формат А4

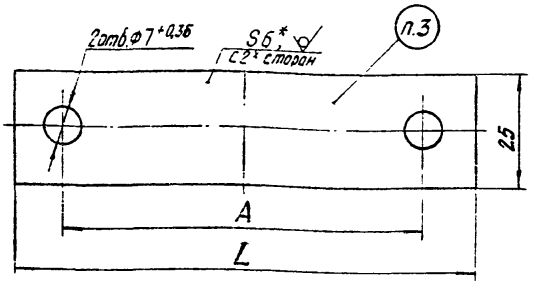

Rz25 (√)

Пример условного обозначения подкладки в климатическом исполнении УХЛ 3.1 размером 100мм :

Подкладка ПР1 ТК3-243-90

1.* Размер для справок.
2. Материал см табл.
3. Маркировать условное наименование изделия
4 Остальные технические требования по ОСТ 36.13-90.

Взамен ТК3-243-83						ТК3-243-90		
Группа								
Изм	Лист	№ докум	Подп.	Дата	Подкладка ПР Конструкция и размеры	Лит.	Масса	Масштаб
Разраб.		Шевченко					См.табл.	-
Пров.		Слюсарев				Лист 1	Листов 2	
Вед конструк		Слюсарев						
Зав.сектор		Скворцовский		16.12.90	НПО МА Рег.№	3		
Н.контр		Ковалева						
Зав.отд		Миндин			Срок введения			

Инв.№подл. 309-24 | Подп. и дата 14.01.91 | Взам.инв.№ | Инв.№дубл. | Подп. и дата

Копировал Иванова

Формат А4

Условное наименование для климатического исполнения УХЛ3.1	Размеры, мм		Материал	Масса, г
	A	L		
ПР1	72	100	Пластина I, лист ТМКЩ-С2-6 ГОСТ 7338-77	22
ПР2	90	118		26
ПР3	98	126		28
ПР4	130	158		36
ПР5	138	166		38
ПР6	144	172		39
ПР7	168	196		45
ПР8	170	198		45
ПР9	178	206		47
ПР10	250	278		64
ПР11	258	286		66
ПР12	322	350		81
ПР13	338	366		84
ПР14	378	406		94
ПР15	498	526		122

Условное наименование для климатического исполнения ТВ3.04	Размеры, мм		Материал	Масса, г
	A	L		
ПР1Т	72	100	Пластина I, лист $\frac{ТМКШ-С_2-6}{Т1-2-80}$ ГОСТ 7338-77	22
ПР2Т	90	118		26
ПР3Т	98	126		28
ПР4Т	130	158		36
ПР5Т	138	166		38
ПР6Т	144	172		39
ПР7Т	168	196		45
ПР8Т	170	198		45
ПР9Т	178	206		47
ПР10Т	250	278		64
ПР11Т	258	286		66
ПР12Т	322	350		81
ПР13Т	338	366		84
ПР14Т	378	406		94
ПР15Т	498	526		122

Инв. № подл. | Подпись и дата | Взам. инв. № | Инв. № дубл. | Подпись и дата

3092У ЦСУ 0491

Изм.	Лист	№ докум.	Подпись	Дата

ТК3-243-90

Лит. 2

Копировал Иванова

Формат А3

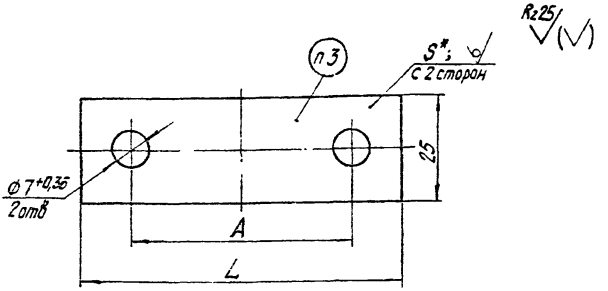

Пример условного обозначения подставки в климатическом исполнении УХЛ3.1 размером 100мм, толщиной 2мм:

Подставка ПП1-2 ТК3-244-90

1* Размер для справок.
2 Материал - Лист Б-ПНБГОСТ 19904-74 / 5-II-Н-10 ГОСТ 16523-70.
3. Маркировать условное наименование изделия.
4 Остальные технические требования по ОСТ 36.13-90.

Взамен ТК3-244-83					ТК3-244-90			
Группа								
Изм	Лист	№ докум	Подп.	Дата	Подставка ПП Конструкция и размеры	Лит.	Масса	Масштаб
Разраб		Шевченко		4.12.90			См табл.	-
Пров.		Слюсарев		04.12.90		Лист 1	Листов 2	
Вед. констр		Слюсарев		04.12.90				
Зав. сектор		Скворцовский		06.12.90	НПО МА Рег.№			
Н.контр.		Дакора		5.12.90	Срок введения		3	
Зам.зав.отд		Минсин		04.12.90				

Инв.№подл. 309-25 | Подп. и дата 4.01.91 | Взам.инв.№ | Инв.№дубл. | Подп. и дата

Копировал Иванова

Формат А4

Продолжение

Условное наименование для климатического исполнения		Размеры, мм			Покрытие	Масса, г
УХЛ3.1	ТВ3 04	A	L	S*		
ПП1-2	—	72	100	2	Ц9.хр	45
—	ПП1-2Т				Ц15.хр	
ПП2-2	—	90	118		Ц9.хр	54
—	ПП2-2Т				Ц15.хр	
ПП3-2	—	98	126		Ц9.хр	57
—	ПП3-2Т				Ц15.хр	
ПП4-2	—	130	158		Ц9.хр	72
—	ПП4-2Т				Ц15.хр	
ПП5-2	—	138	166		Ц9.хр	76
—	ПП5-2Т				Ц15.хр	
ПП6-2	—	144	172		Ц9.хр	79
—	ПП6-2Т				Ц15.хр	
ПП7-2	—	168	196		Ц9.хр	90
—	ПП7-2Т				Ц15.хр	
ПП8-2	—	170	198		Ц9.хр	91
—	ПП8-2Т				Ц15.хр	
ПП9-2	—	178	206		Ц9.хр	95
—	ПП9-2Т				Ц15.хр	
ПП10-2	—	250	278		Ц9.хр	128
—	ПП10-2Т				Ц15.хр	
ПП11-2	—	258	286		Ц9.хр	132
—	ПП11-2Т				Ц15.хр	
ПП12-2	—	322	350		Ц9.хр	162
—	ПП12-2Т				Ц15.хр	

Условное наименование для климатического исполнения		Размеры, мм			Покрытие	Масса, г
УХЛ3.1	ТВ3 04	A	L	S*		
ПП1-3	—	72	100	3	Ц9.хр	67
—	ПП1-3Т				Ц15.хр	
ПП2-3	—	90	118		Ц9.хр	80
—	ПП2-3Т				Ц15.хр	
ПП3-3	—	98	126		Ц9.хр	86
—	ПП3-3Т				Ц15.хр	
ПП4-3	—	130	158		Ц9.хр	108
—	ПП4-3Т				Ц15.хр	
ПП5-3	—	138	166		Ц9.хр	114
—	ПП5-3Т				Ц15.хр	
ПП6-3	—	144	172		Ц9.хр	118
—	ПП6-3Т				Ц15.хр	
ПП7-3	—	168	196		Ц9.хр	135
—	ПП7-3Т				Ц15.хр	
ПП8-3	—	170	198		Ц9.хр	136
—	ПП8-3Т				Ц15.хр	
ПП9-3	—	178	206		Ц9.хр	142
—	ПП9-3Т				Ц15.хр	
ПП10-3	—	250	278		Ц9.хр	193
—	ПП10-3Т				Ц15.хр	
ПП11-3	—	258	286		Ц9.хр	199
—	ПП11-3Т				Ц15.хр	
ПП12-3	—	322	350		Ц9.хр	244
—	ПП12-3Т				Ц15.хр	

Инв. № подл. | Подпись и дата | Взам. инв. № | Инв. № дубл. | Подпись и дата

3.005-25 КЖ ХОЛ.91

ТК3-244-90

Копировал Шаднова Формат А3

Лист 2

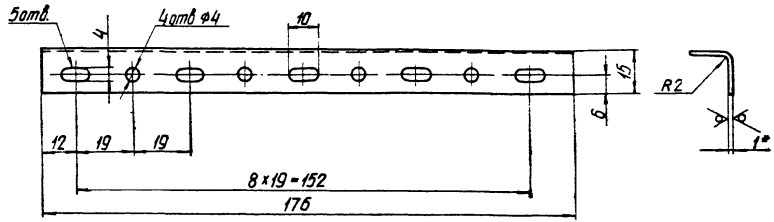

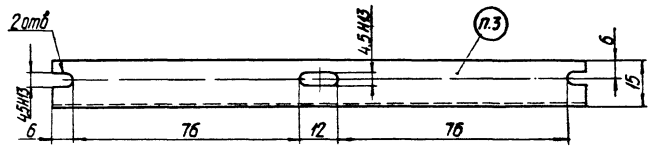

Пример условного обозначения угольника УР15 в климатическом исполнении УХЛ3.1 для установки рамок:

Угольник УР15 ТК3-246-90

1.* Размер для справок

2. Материал - Лист $\frac{Б-ПН-1.0\ ГОСТ\ 19904-74}{5-II-Н-10\ ГОСТ\ 16523-70}$

3. Маркировать условное наименование изделия и товарный знак завода-изготовителя.

4. Остальные технические требования по ОСТ 36.13-90.

Условное наименование для климатического исполнения		Покрытие
УХЛ3.1	ТВ3.04	
УР15	—	Ц9 хр
—	УР15Т	Ц15 хр

Изм.	Лист	Недокум.	Подп.	Дата	Взамен ТК3-246-83	ТК3-246-90		
Разраб.		Шевченко			Группа			
Пров.		Слюсарев			Угольник УР	Лит.	Масса	Масштаб
Зав. конструк.		Слюсарев			Конструкция и размеры		35г	1:1
Зав. сект.		Скворцов			ГМА Рег.№	Лист	Листов	
Н. контр.		Дакоро				3		
Инж. ЦА УП		Мандин			Срок введения			

Копировал Иванова

Формат А3

Инв.№ подл. 309-26 | Подп. и дата 4.07.91 | Взам. инв.№ | Инв.№ дубл. | Подп. и дата

√ (√)

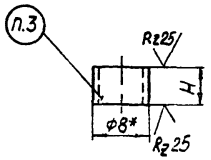

Условное наименование для климатического исполнения		H, мм	Покрытие	Масса, г
УХЛ31	ТВ3 04			
ВУ5	—	5	Ц 9 хр	0,8
—	ВУ5Т		Ц 15 хр	
ВУ25	—	25	Ц 9 хр.	4
—	ВУ25Т		Ц 15 хр	

Пример условного обозначения втулки в климатическом исполнении УХЛ31 размером 5мм:

Втулка ВУ5 ТК3-248-90

1* Размер для справок.

2 Материал-Труба $\frac{8\times1\ ГОСТ\ 8734-75}{Б20\ ГОСТ\ 8733-87}$ Допускается изготовление из другого равноценного материала.

3 Маркировать условное наименование изделия

4 Остальные технические требования по ОСТ 36.13-90.

Изм	Лист	№ докум	Подп	Дата	
Разраб		Шевченко		14.11.90	
Пров.		Слюсарев		01.12.90	
Гл. конст		Слюсарев		01.12.90	
Зав сектор		Скворцовский		06.12.90	
Н.контр		Дакиро		5.12.90	
Зав. отд		Миндин		04.12.90	

Взамен ТК3-248-83

Группа

ТК3-248-90

Втулка ВУ

Конструкция и размеры

Лит.	Масса	Масштаб
	См табл.	–

Лист | Листов 1

НПО МА Рег.№

Срок введения

3

Копировал Иванова

Формат А4

Инв № подл. | Подп. и дата | Взам инв № | Инв № дубл. | Подп. и дата

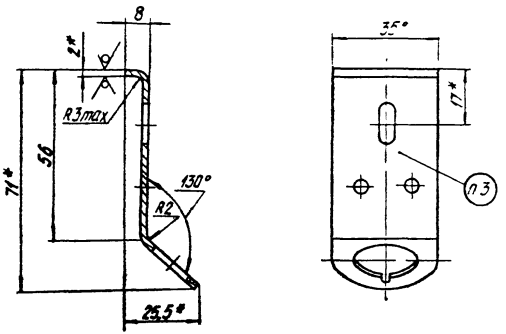

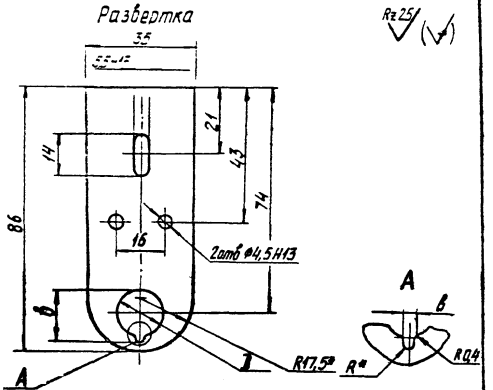

Условное наименование для климатического исполнения		Размеры, мм				Масса, г	Покрытие
УХЛ3.1	ТВ3 04	Д	В	б	R*		
КД14	—	14,2	15,2	2	1	41	Ц9.хр
—	КД14Т						Ц15.хр
КД16	—	16,2	17,2			40	Ц9.хр
—	КД16Т						Ц15.хр
КД18	—	18,2	20,2	4	2	39	Ц9.хр
—	КД18Т						Ц15.хр

Пример условного обозначения кронштейна в климатическом исполнении УХЛ3.1 с диаметром отверстия 14,2 мм.

Кронштейн КД14 ТК3-250-90

1. * Размеры для справок.
2. Материал - Лист $\frac{6-ПН-2.0\ ГОСТ\ 19903-74}{5-Т-Н-10\ ГОСТ\ 16523-70}$
3. Маркировать условное наименование изделия и товарный знак завода-изготовителя.
4. Остальные технические требования по ОСТ36.13-90

Взамен ТК3-250-86

Группа

ТК3 – 250 – 90

Изм.	Лист	Н.докум.	Подп.	Дата
Разраб.	Шевченко			
Пров.	Сафронов			
Гл.констр.	Сафронов			
Нач.отд.	Сафронов			
Н.контр.	Данков			
Зам.нач.отд.	Минкин			

Кронштейн КД
Конструкция и размеры

Лит.	Масса	Масштаб
	См.табл.	–
Лист	Листов 1	

ГМА Рег.№

Срок хранения

3

Формат А3

Инв.№подл. | Подпись и дата | Взам.инв.№ | Инв.№дубл. | Подпись и дата

3.900-2 Д.Р.01.91

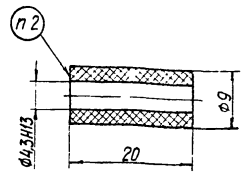

Пример условного обозначения втулки:

Втулка В20 ТК3-252-90

1. Материал- Пресс-материал АГ-4В ГОСТ 20437-75

2. Маркировать условное наименование изделия и товарный знак завода-изготовителя.

3. Остальные технические требования по ОСТ 36.13-90.

Взам.инв.№ | Инв.№дубл. | Подп. и дата

Подп. и дата 12.03.91

Инв.№подл.

Изм.	Лист	№ докум.	Подп.	Дата
Разраб.		Шевченко		12.03.90
Пров.		Слюсарев		12.03.90
Т.контр.				
Н.контр.		Агеев		12.03.90
Утв.		Иванов		12.03.90

Взамен ТК3-252-83

Группа

ТК3-252-90

Втулка В20
Конструкция и размеры

Лит.	Масса	Масштаб
	1,92	2:1

Лист | Листов 1

НПО МА Рег.№

Срок введения

3

Копировал Иванова

Формат А4

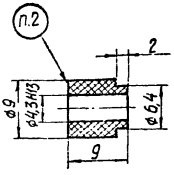

Пример условного обозначения втулки:

Втулка В9 ТК3-253-90

1. Материал - Пресс-материал АГ-4В ГОСТ 20437-75.
2. Маркировать условное наименование изделия и товарный знак завода - изготовителя.
3. Остальные технические требования по ОСТ 36.13-90

Взамен ТК3-253-83					ТК3-253-90			
Группа								
Изм.	Лист	№ докум.	Подп.	Дата	Втулка В9 Конструкция и размеры	Лит.	Масса 0,72	Масштаб 2:1
Разраб.		Щебченко						
Пров.		Слюсарев						
Т.контр.		Слюсарев				Лист	Листов 1	
Н.контр.		Сивоковский						
Н.контр.		Дакоро			НПО МА Рег.№	3		
		Минсин			Срок введения			

Копировал Иванова

Формат А4

Инв.№подл. | Подп. и дата | Взам.инв.№ | Инв.№дубл. | Подп. и дата

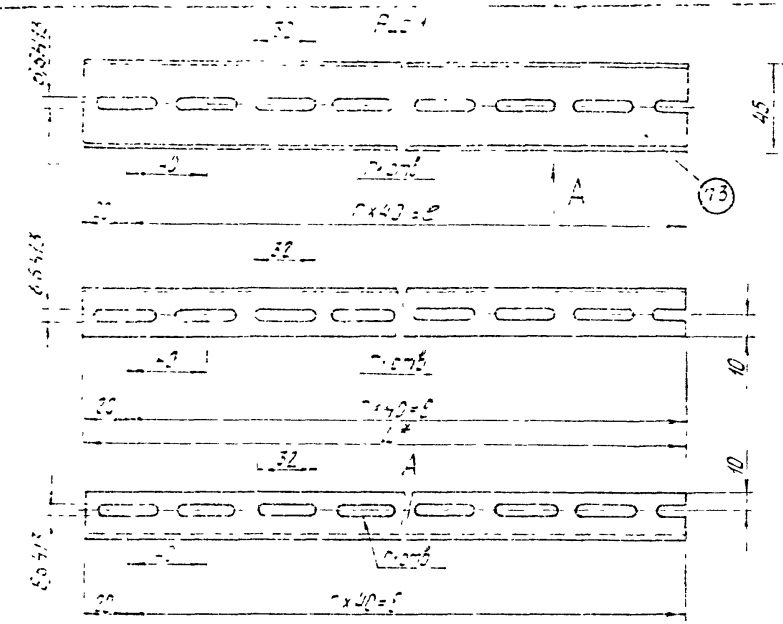

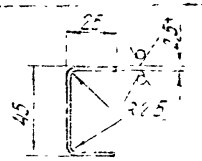

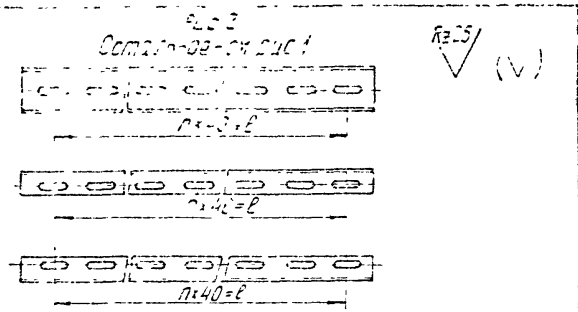

Пример условного обозначения швеллера в климатическом исполнении УХЛ31, устанавливаемого в щите шкафном (панельном) с каркасом длиной 600 мм

Швеллер ШП 600 ТК3-254-90

1* Размер для справок
2 Материал - Лист Б-ПН-2,5 ГОСТ 19904-74 / Б-Ш-Н-10 ГОСТ 16523-70
3 Маркировать условное наименование изделия и товарный знак завода-изготовителя
4 Остальные технические требования по ОСТ 36 13-90

Условное наименование для климатического исполнения		Рис	Размеры, мм				Покрытие	Масса, кг
УХЛ31	ТВ3 04		L*	ℓ	n	n1		
ШПМ600	—	2	480	440	11	12	Ц9 хр	0,78
—	ШПМ600Т						Ц15 хр	
ШП600	—	1	580	560	14	15	Ц9 хр	0,93
—	ШП600Т						Ц15 хр	
ШП800	—		780	760	19	20	Ц9 хр	1,25
—	ШП800Т						Ц15 хр	
ШП1000	—		980	960	24	25	Ц9 хр	1,60
—	ШП1000Т						Ц15 хр	

Взамен ТК3-254-89				ТК3-254-90	
Группа					
Изм. Лист	№ докум.	Подп.	Дата	Швеллер ШП Конструкция и размеры	Лит / Масса: См табл / Масштаб: -
Разраб	Шевченко				
Провер	Слюсарев				
Вед. констр	Слюсарев				Лист / Листов 1
Зав. сект	Сбарковский		06.12.90		
Н. контр	Дакоро		5.12.90		3
Зав. отд	Миндин				

Инв. № подл. | Подп. и дата | Взам. инв. № | Инв. № дубл. | Подп. и дата

Формат А3

Rz25/ (V)

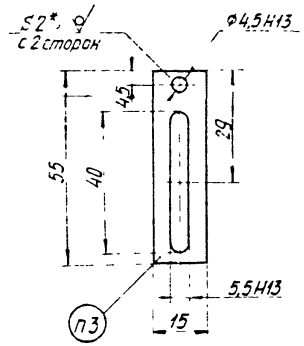

Пример условного обозначения кронштейна в климатическом исполнении УХЛ3.1.

Кронштейн К55 ТК3-255-90

1* Размер для справок
2 Материал - Лист $\frac{Б-ПН-2,0\ ГОСТ\ 19904-74}{5-II-Н-10\ ГОСТ\ 16523-70}$
3 Маркировать условное наименование изделия и товарный знак завода-изготовителя.
4 Остальные технические требования по ОСТ 36 13-90

Условное наименование для климатического исполнения		Покрытие
УХЛ3.1	ТВ3.04	
К55	—	Ц9 хр
—	К55Т	Ц15 хр

Изм.	Лист	№ докум.	Подп.	Дата	Размер ТК3-25 -5*	ТК3-255-90
Разраб.		Шевченко			Группа	
Пров.					Кронштейн К55 Конструкция и размеры	Лит. / Масса 9,4г / Масштаб 1
Н.контр.					ГМА Рег.№	Лист / Листов 1
Утв.					Срок введения	3

Копировал Иванова

Формат А3

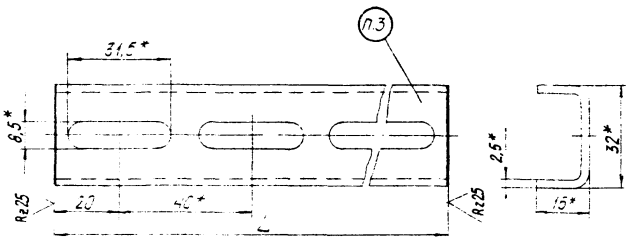

Условное наименование для климатического исполнения		L, мм	Покрытие	Масса, кг
УХЛ3.1	ТВ3 04			
ШП 210	—	210	Ц 9 хр	0,242
—	ШП 210Т		Ц 15 хр	
ШП 290	—	290	Ц 9 хр	0,334
—	ШП 290Т		Ц 15 хр	
ШП 370	—	370	Ц 9 хр	0,426
—	ШП 370Т		Ц 15 хр	
ШП 410	—	410	Ц 9 хр	0,472
—	ШП 410Т		Ц 15 хр	
ШП 530	—	530	Ц 9 хр	0,610
—	ШП 530Т		Ц 15 хр	

Пример условного обозначения швеллера в климатическом исполнении УХЛ3.1 длиной 210 мм:

Швеллер ШП 210 ТК3-256-90

1.* Размеры для справок.

2. Материал - заготовка швеллер ШП 32×16 ТУ 36.1113-84.

3. Маркировать условное наименование изделия и товарный знак завода-изготовителя.

4. Остальные технические требования по ОСТ 36.13-90.

Взамен ТК3-256-83						ТК3-256-90		
Группа								
Изм.	Лист	Подпись	Подп.	Дата	Швеллер ШП Конструкция и размеры	Лит.	Масса	Масштаб
Разраб.		Шевченко					Ст. табл.	—
Пров.		Слюсарев						
Вед. конструк.		Слюсарев				Лист	Листов	
Вед. инж.		Скобелев						
Н. контр.					ГМА Рег.№	5		
Вед. инж.					Срок введения			

Копировал Иванова

Формат 12

Инв. № подл. 309 33 | Подпись | Дата 29.07.91

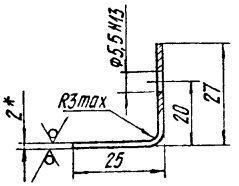

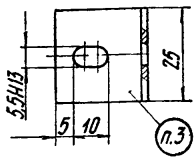

Rz25 (√)

Условное наименование для климатического исполнения		Покрытие
УХЛ 3.1	ТВ304	
У25	—	Ц9.хр
—	У25Т	Ц15 хр

Пример условного обозначения угольника в климатическом исполнении УХЛ 3.1:

Угольник У25 ТК3-258-90

1. * Размер для справок.
2. Материал - лист $\frac{Б\text{-}ПН\text{-}2.0\ ГОСТ\ 19904\text{-}74}{5\text{-}II\text{-}Н\text{-}10\ ГОСТ\ 16523\text{-}70}$.
3. Маркировать условное наименование изделия и товарный знак завода-изготовителя.
4. Остальные технические требования по ОСТ 36.13-90.

Изм	Лист	№ докум	Подп	Дата
Разраб.		Коденко		11.90
Пров.		Слюсарев		
Вед. конструк.		Слюсарев		04.12.90
Зав. сектор		Соболевский		06.12.90
Н.контр.		Дакоро		5.12.90
Утв.		Мингин		

Взамен ТК3-258-84

Группа

ТК3-258-90

Угольник У25
Конструкция и размеры

Лит.	Масса	Масштаб
	18г	1:1

Лист | Листов 1

НПО МА Рег.№

Срок введения

3

Копировал Иванова

Формат А4

Подп. и дата | Инв.№дубл. | Взам.инв.№ | Подп. и дата | Инв.№подл. 309-34

Rz25

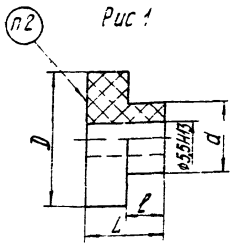

Рис 1

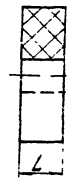

Рис 2
Остальное - см рис 1

Размеры в мм

Условное наименование	Рис	D	d	L	ℓ	Масса, г
В14	1	14	9,5	7	0,8	1,6
В15	2	15	—	6	—	1,7
В18	1	18	9,5	11	5	2,9
В28		28	19			8,7

Пример условного обозначения втулки с наружным диаметром D=14мм:

Втулка В14 ТК3-259-90

1. Материал - Пресс-материал АГ-4В ГОСТ 20437-75
2. Маркировать условное наименование изделия и товарный знак завода-изготовителя.
3. Остальные технические требования по ОСТ 36 13-90.

Изм.	Лист	№ докум.	Подп.	Дата
Разраб.		Коденко		11.90
Пров.		Слюсарев		
Вед. констр.		Слюсарев		
Зав. сектор		Скворцовский		06.12.90
Н.контр.		Дакоро		5.12.90
Зак. зав. отд.		Миндин		

Взамен ТК3-259-84

Группа

ТК3-259-90

Втулка В
Конструкция и размеры

Лит.	Масса	Масштаб
	см табл.	-

Лист | Листов 1

НПО МА Рег.№

Срок введения

3

Копировал

Формат А4

Инв. № подл. | Подп. и дата | Взам. инв. № | Инв. № дубл. | Подп. и дата

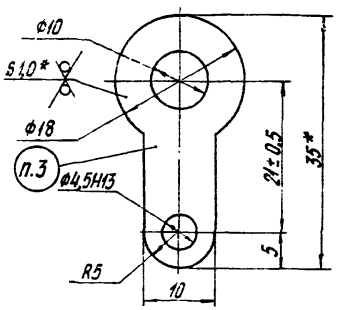

Rz25 (√)

Условное наименование для климатического исполнения		Покрытие
УХЛ 3.1	ТВ 3 04	
Л18	—	Ц 9. хр
—	Л18Т	Ц 15. хр

Пример условного обозначения лепестка в климатическом исполнении УХЛ 3.1:

Лепесток Л18 ТК3-260-90

1.* Размеры для справок.
2. Материал – лист $\frac{Б\text{-}ПН\text{-}1,0\ ГОСТ\ 19904\text{-}74}{5\text{-}II\text{-}Н\text{-}10\ ГОСТ\ 16523\text{-}70}$.
3 Маркировать условное наименование изделия и товарный знак завода-изготовителя.
4 Остальные технические требования по ОСТ 36.13-90.

Изм	Лист	№ докум	Подп.	Дата	Взамен ТК3-260-84	ТК3-260-90	
Разраб.		Коденко		11.90	Группа		
Пров.		Слюсарев			Лепесток Л18 Конструкция и размеры	Лит.	Масса 2,7г / Масштаб 2:1
Вед. конст.		Слюсарев				Лист	Листов 1
Зав. сек.		Слюсарев			НПО МА Рег.№	3	
Н.контр.		Дакоро		5.12.90	Срок введения		
Вед. инж. отд.		Миндин					

Инв. № подл. 3.09.36 | Подп. и дата 22.9.01.91 | Взам. инв. № | Инв. № дубл. | Подп. и дата

Копировал Иванова

Формат А4

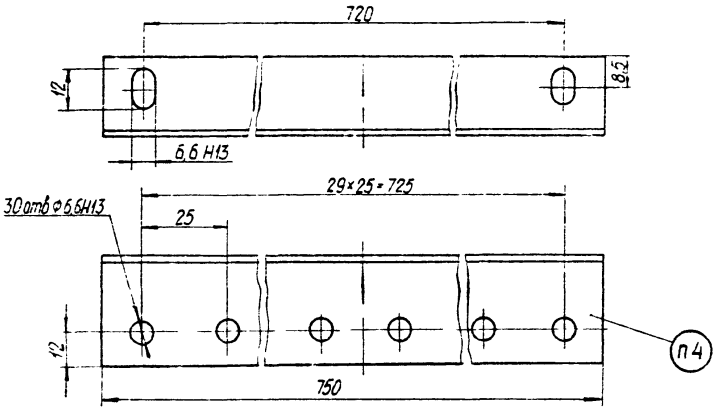

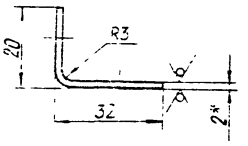

Пример условного обозначения угольника в климатическом исполнении УХЛ3.1.

Угольник У32 ТК3-262-90

1 * Размер для справок

2 Материал - Лист $\frac{Б\text{-}ПН\text{-}20\ ГОСТ\ 19904\text{-}74}{5\text{-}II\text{-}Н\text{-}10\ ГОСТ\ 16523\text{-}70}$.

3. Предельные отклонения размеров между осями любых двух отверстий ± 0,5мм.

4 Маркировать условное наименование изделия и товарный знак завода - изготовителя

5 Остальные технические требования по ОСТ 36.13-90.

Условное наименование для климатического исполнения		Покрытие
УХЛ3.1	ТВ304	
У32	—	Ц9 хр
—	У32Т	Ц15 хр

Изм.	Лист	№ докум.	Подп.	Дата	Взамен ТК3-262-85	ТК3-262-90		
Разраб.		Шевченко			Группа			
Пров.		Слюсарев			Угольник У32 Конструкция и размеры	Лит.	Масса 0,65	Масштаб 1:1
Вед. констр.		Слюсарев				Лист	Листов 1	
Зав. сект.		Скворцовский			ГМА Рег.№	3		
Н. контр.		Дакоро						
Зам. нач.		Чиндин			Срок введения			

Копировал Иванова

Формат 12

Инв. № подл. 369-37 | Подпись и дата | Взам. инв. №

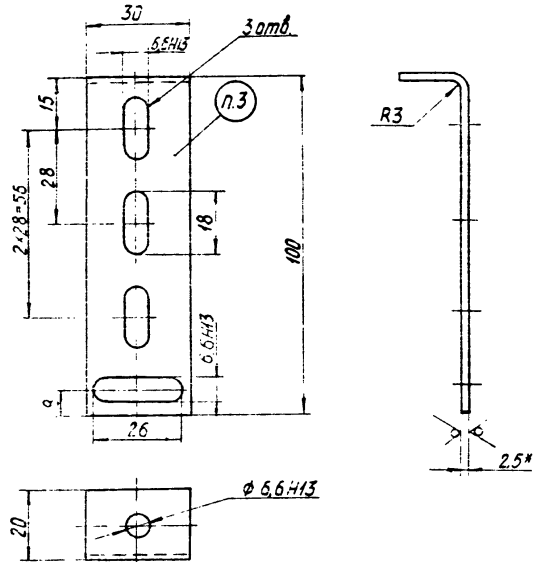

Пример условного обозначения кронштейна в климатическом исполнении УХЛ3.1:

Кронштейн К100 ТК3-263-90

1.* Размер для справок.
2. Материал - Лист $\frac{Б\text{-}ПН\text{-}2,5\ ГОСТ\ 19904\text{-}74}{5\text{-}II\text{-}Н\text{-}10\ ГОСТ\ 16523\text{-}70}$
3. Маркировать условное наименование изделия и товарный знак завода-изготовителя.
4. Остальные технические требования по ОСТ 36.13-90.

Условное наименование для климатического исполнения		Покрытие
УХЛ3.1	ТВ3 04	
К100	—	Ц9.хр.
—	К100Т	Ц15.хр.

Изм.	Лист	№ докум.	Подп.	Дата	Взамен ТК3-263 86
Разраб.	Шевченко				Группа
Провер.	Слюсарев				
Вед. констр.	Слюсарев				
Зав. сект.	Скворцовский				
Н. контр.	Дакоро				
Зам. зав. отд.	Миндин				

ТК3-263-90

Кронштейн К100
Конструкция и размеры

Лит.	Масса	Масштаб
	70г	1:1

Лист 1 Листов 1

3

Инв. № подл. 309-38 Подп. и дата Взам. инв. № дубл. Подп. и дата

Подписано Иванова

Формат 33

Рис.1

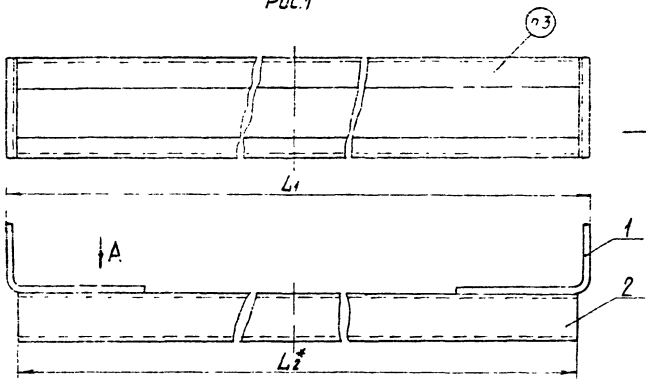

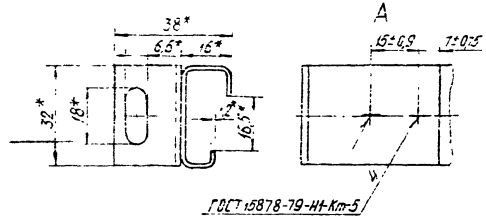

Рис. 2

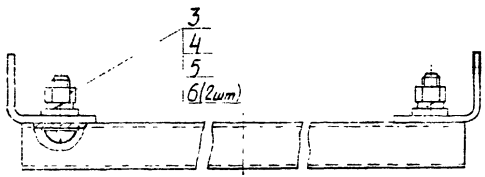

Пример условного обозначения боковой рейки в климатическом исполнении УХЛ3.1 устанавливаемой в щите малогабаритном длиной 500 мм:

Рейка Р3-1БМ-500 ТК3-264-90

1* Размеры для справок.

2. Защиту сопрягаемых поверхностей перед контактной сваркой выполнить по дт 0.054.138.

3. Маркировать условное наименование изделия и товарный знак завода-изготовителя.

4. Остальные технические требования по ОСТ 36.13-90.

				Взамен ТК3-264-85	ТК3-264-90		
				Группа			
Изм.	Лист	№ докум.	Подп.	Дата	Рейка боковая Р3 Конструкция и размеры	Лит.	Масса	Масштаб
Разраб.		Шевченко					См табл	-
Провер.		Слюсарев				Лист 1	Листов 4
Вед. ком-ст		Слюсарев					
Вид сект.		Скворцовский			НПО МА Гет.№	3	
Н.контр.		Дакоро			Срок введения		
Зам. зав. отд.		Мишин					

Инженер Иванова

Формат А3

Инв. № подл. 3209-39 | Подп. и дата 4.01.91 | Взам. инв. № | Инв. № дубл. | Подп. и дата

Таблица 1

Условное наименование для климатического исполнения		Рис	Размеры, мм		Покрытие	Масса, кг	Поз.1		Поз.2		Поз.3	Поз.4	Поз.5	Поз.6
			L_1	L_2^*			Изолятор ТК3-264-90	Изолятор	Рейка	Рейка ОСТ16.0.664 423-82	Винт ГОСТ 17473-80	Гайка ГОСТ 5927-70	Шайба ГОСТ 6402-70	Шайба ГОСТ 11371-78
							Количество							
УХЛ3.1	ТВ304						2	2	1	1	2	2	2	4
							Условное наименование							
РЗ-1БМ-500	—	1	388	386	Ц9.хр.	0,310	У35	—	РЗ-1-386	—	—	—	—	—
—	РЗ-1БМ-500Т				Ц15.хр.									
РЗ-2БМ-500	—	2		375	—	0,175	—	У30	—	РЗ-2-375	В1М6-8g×16.36.019	М6-7Н.5.019	6.65Г.019	6.02.019
—	РЗ-2БМ-500Т							У30Т						
РЗ-1БМ-600	—	1	472	470	Ц9.хр.	0,370	У35	—	РЗ-1-470	—	—	—	—	—
—	РЗ-1Б-600Т				Ц15.хр.									
РЗ-2Б-600	—	2		475	—	0,205	—	У30	—	РЗ-2-475	В1М6-8g×16.36.019	М6-7Н.5.019	6.65Г.019	6.02.019
—	РЗ-2Б-600Т							У30Т						
РЗ-1Б-800	—	1	672	670	Ц9.хр.	0,500	У35	—	РЗ-1-670	—	—	—	—	—
—	РЗ-1Б-800Т				Ц15.хр.									
РЗ-2Б-800	—	2		675	—	0,265	—	У30	—	РЗ-2-675	В1М6-8g×16.36.019	М6-7Н.5.019	6.65Г.019	6.02.019
—	РЗ-2Б-800Т							У30Т						

Инв.№ подл. | Подпись и дата | Взам.инв.№ | Инв.№ дубл. | Подпись и дата

| | | | | | | | | |

Поз 1 Уголок (1:1)

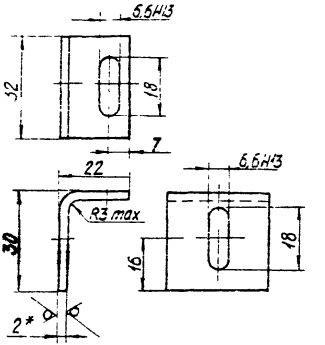

Таблица 2

Условное наименование для климатического исполнения		Покрытие
УХЛ3 1	ТВ3 04	
У30	—	Ц9.хр
—	У30 Т	Ц15.хр.

1.* Размер для справок

2 Материал - Лист $\frac{Б-ПН-2,0\ ГОСТ\ 19904-74}{5-II-Н-10\ ГОСТ\ 16523-70}$

3 Масса 21г

4 Остальные технические требования по ОСТ 36 13-90

Изм	Лист	№ докум.	Подп.	Дата	ТК3-264-90	Лист 3

Инв № подл. 709-89 | Подп. и дата | Взам. инв. № | Инв. № дубл. | Подп. и дата

Форма 6а ГОСТ 2.108-88 Копировал Формат А4

Поз.2 Рейка (1:1)

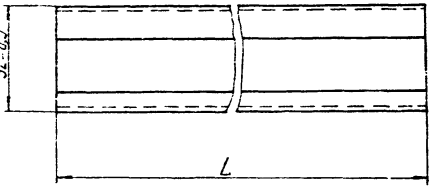

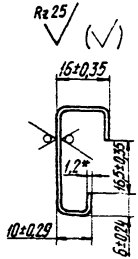

Таблица 3

Условное наименование	L, мм	Масса, кг
Р3-1-386	386	0,27
Р3-1-470	470	0,33
Р3-1-670	670	0,46

1.* Размер для справок.

2. Материал - Лист $\frac{\text{Б-ПН-1,2 ГОСТ 19904-74}}{\text{5-II-Н-10 ГОСТ 16523-70}}$.

3. Внутренние радиусы сгибов 1,5 мм.

4. Остальные технические требования по ОСТ 36.13-90.

Изм.	Лист	№ докум.	Подп.	Дата	ТК3-264-90	Лист 4

Инв. № подл. 3 09-39 | Подп. и дата 22.4.01.91 | Взам. инв. № | Инв. № дубл. | Подп. и дата

Форма За ГОСТ 2.108-68 Копировал Иванова Формат А4

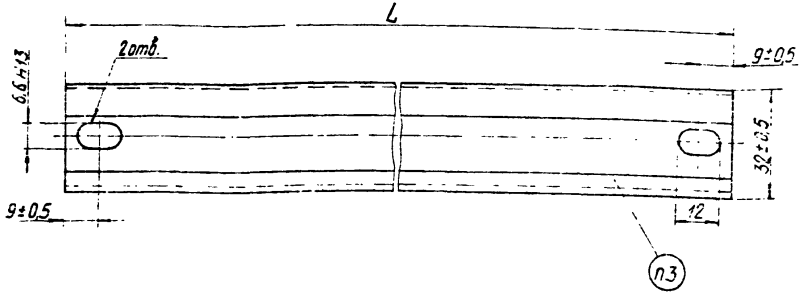

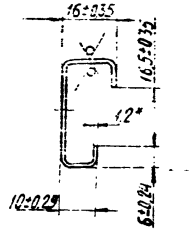

Условное наименование для климатического исполнения		L, мм	Покрытие	Масса, кг
УХЛ3.1	ТВ3 04			
Р3-1М-400	—	316	Ц 9 хр.	0,22
—	Р3-1М-400Т		Ц 15 хр.	
Р3-1М-600	—	516	Ц 9 хр.	0,36
—	Р3-1М-600Т		Ц 15 хр.	
Р3-1-600	—	575	Ц 9 хр.	0,40
—	Р3-1-600Т		Ц 15 хр.	
Р3-1-800	—	775	Ц 9 хр.	0,54
—	Р3-1-800Т		Ц 15 хр.	
Р3-1-1000	—	975	Ц 9 хр.	0,58
—	Р3-1-1000Т		Ц 15 хр.	

Примеры условного обозначения реек в климатическом исполнении УХЛ3.1 устанавливаемых в щите малогабаритном длиной 400 мм или в щите шкафном (панельном с каркасом) длиной 600 мм соответственно:

Рейка Р3-1М-400 ТК3-265-90

Рейка Р3-1-600 ТК3-265-90

1. * Размер для справок.
2. Материал - Лист 5-ПН-1,2 ГОСТ 19904-74 / 5-Д-Н-10 ГОСТ 15523-70
3. Маркировать условное наименование изделия и товарный знак завода-изготовителя.
4. Внутренние радиусы сгибов 1,5 мм.
5. Остальные технические требования по ОСТ 36.13-90.

Взам. инв. № ТК3-265-85

Инв. № подл. | Подп. и дата

Изм.	Лист	№ докум.	Подп.	Дата
Разраб.	Шабурина			17.11.89
Провер.	Слюсарев			17.11.89
Нач. констр.	Слюсарев			17.11.89
Зав. сект.	Кудрявцев			17.11.89
Н. контр.	Лакова			17.11.89
Отв. испол.	Минов			17.11.89

ТК3-265-90

Рейка Р3-1
Конструкция и размеры

Лит.	Масса	Масштаб
	См. табл.	—

Лист 3 | Листов 1

ПКО МА Р.г.№

3

Копировал Иванова

Формат А3

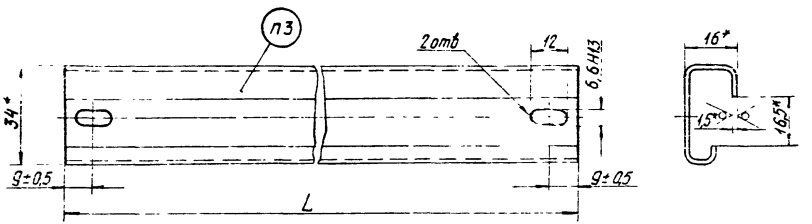

Пример условного обозначения рейки в климатическом исполнении УХЛ3.1 устанавливаемой в щите длиной 400 мм

Рейка Р3-2М-400 ТК3-266-90

Условное наименование	L, мм	Масса, кг
Р3-2М-400	316	0,105
Р3-2М-500	516	0,163

1* Размеры для справок
2 Материал - заготовка Р3-2 ОСТ16 0684 423-82
3 Маркировать условное наименование и товарный знак завода-изготовителя
4 Остальные технические требования по ОСТ36 13-90.

Изм.	Лист	№ докум.	Подп.	Дата	Взамен ТК3-266-86
Разраб.	Шевченко				ТК3-266-90
Провер.	Слюсарев				Рейка Р3-2М Конструкция и размеры
Вед. констр.	Слюсарев				Лит. / Масса / Масштаб: См табл. / -
Зав. сект.	Скворцов				Лист / Листов 1
Н. контр.	Дакоро				3
Зам. завед.	Миндин				Инв. № А Ре №
					Введения

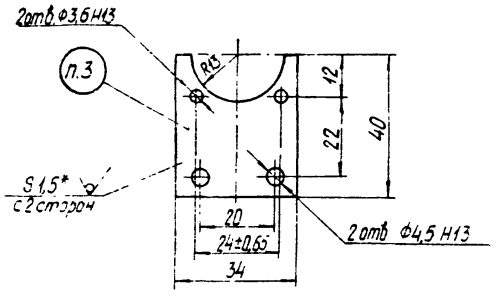

Пример условного обозначения платы в климатическом исполнении УХЛ 3 1

Плата Пл 40 ТК3-275-90

Условное наименование для климатического исполнения		Покрытие
УХЛ 3 1	ТВ 3 04	
Пл 40	—	Ц 9 хр
—	Пл 40Т	Ц 15 хр

1* Размер для справок

2 Материал - Лист $\frac{Б-ПН-1,5\ ГОСТ\ 19904-74}{5-II-Н-10\ ГОСТ\ 16523-70}$.

3 Маркировать условное наименование изделия и товарный знак завода-изготовителя

4 Остальные технические требования по ОСТ 36.13-90.

Взамен ТК3-275-86				ТК3-275-90	
Группа					
Изм.	Лист	№ докум.	Подп.	Дата	Плата Пл 40 Конструкция и размеры
Разраб	Шевченко			14.11.90	
Провер	Слюсарев			14.11.90	
Вед констр	Слюсарев				
Зав сект	Скворковский			06.12.90	
Н контр.	Дакоро			5.12.90	
Зам зав отд	Миндин			6.11.90	

Лит.	Масса	Масштаб
	20г	1:1

Лист 1 Листов 1

НПО МА Рег №

Инв. № подл. 319-42 Подп. и дата 24.01.91

Инв. № дубл. Взам. инв. № Подп. и дата

Копировал Иванова

3

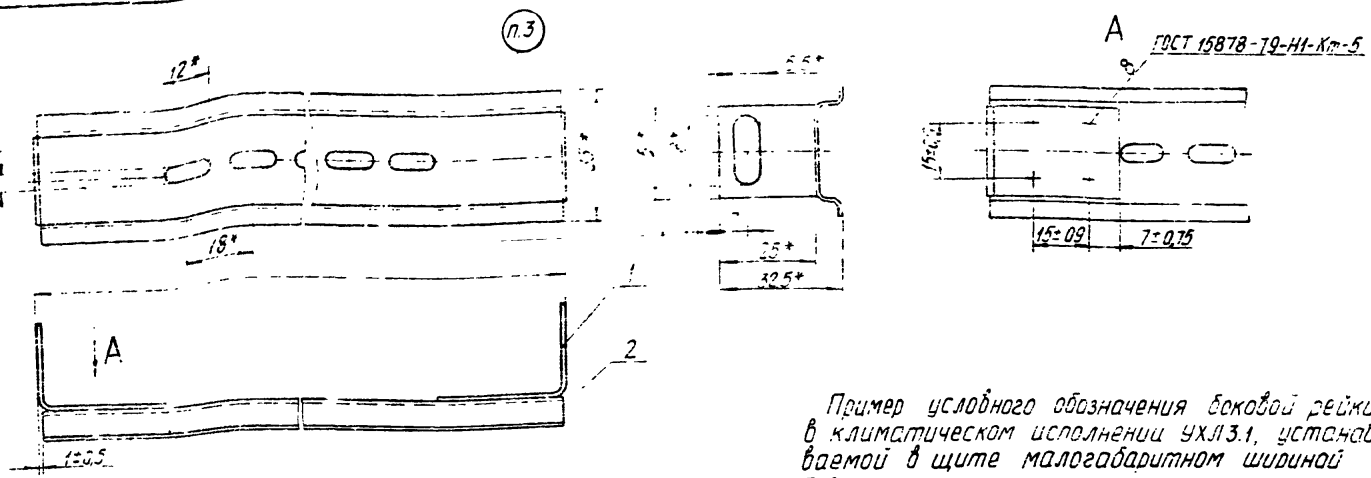

Пример условного обозначения боковой рейки в климатическом исполнении УХЛ3.1, устанавливаемой в щите малогабаритном шириной 500 мм :

Рейка Р2БМ-500 ТК3-277-90

1* Размеры для справок.

2 Защиту сопрягаемых поверхностей перед контактной сваркой выполнить по дт 0.054.138.

3. Маркировать условное наименование изделия и товарный знак завода-изготовителя.

4. Остальные технические требования по ОСТ 36.13-90.

Условное наименование для климатического исполнения		L, мм	Покрытие	Масса, кг	Поз.1 Угольник ТК3-288-90	Поз.2 Рейка
					Количество	
УХЛ3.1	ТВ3.04				2	4
					Условное наименование	
Р2БМ-500	—	388	Ц9.хр.	0,27	У35	Р2-388
—	Р2БМ-500Т		Ц15.хр.			
Р2Б-600	—	472	Ц9.хр.	0,32		Р2-470
—	Р2Б-600Т		Ц15.хр.			
Р2Б-800	—	672	Ц9.хр.	0,43		Р2-670
—	Р2Б-800Т		Ц15.хр.			

Взамен ТК3-277-88				ТК3-277-90	
Группа					
Изм.	Лист	№ докум.	Подп.	Дата	Рейка боковая Р2Б Конструкция и размеры
Разраб.	Шевченко				Лит. / Масса: См. табл. / Масштаб: -
Провер.	Слюсарев				Лист 1 / Листов 2
Вед. констр.	Слюсарев				
Зав. сект.	Скворковский				НПО МА Рег. №
Н. контр.	Дакоро				3
Зам. завод	Миндин				Срок введения

Копировал Иванова

Формат А3

Поз 2 Рейка (1:1)

Rz25 (V)

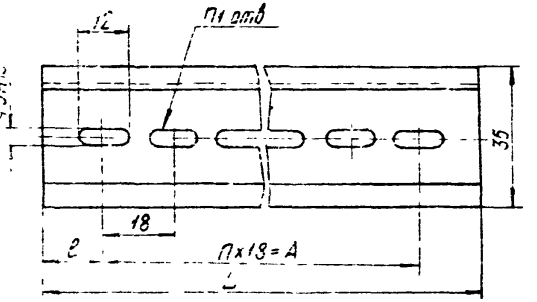

Условное наименование	Размеры, мм					Масса, кг
	L	l	А	П	П1	
Р2-386	386	40	306	17	18	0,23
Р2-470	470	37	396	22	23	0,28
Р2-670	670	38	594	33	34	0,39

1* Размер для справок

2 Материал - Лист $\frac{5-ПН-1,5\ ГОСТ\ 19904-74}{5-II-Н-10\ ГОСТ\ 16523-70}$.

3 Остальные технические требования по ОСТ 36 13-90

ТК3-277-90

Лист 2

Копировал

Формат А4

Rz25

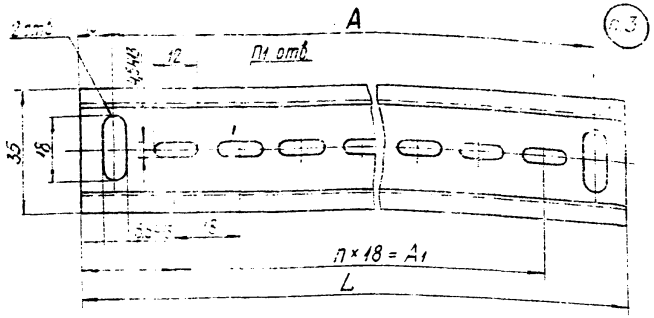

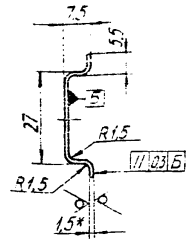

Условное наименование		Размеры, мм						Покрытие	Масса, кг
для климатического исполнения		L	A	l	A1	n	n1		
УХЛ3.1	ТВ3.04								
Р2М-400	—	316	296±0,5	32	252	14	15	Ц9.хр	0,46
—	Р2М-400Т							Ц15.хр	
Р2М-600	—	516	496±0,5	33	450	25	26	Ц9.хр	0,87
—	Р2М-600Т							Ц15.хр	
Р2-600	—	580	560±0,5	29	522	29	30	Ц9.хр	0,8
—	Р2-600Т							Ц15.хр	
Р2-800	—	780	760±0,5	30	720	40	41	Ц9.хр	0,42
—	Р2-800Т							Ц15.хр	
Р2-1000	—	980	960±0,5	31	918	51	52	Ц9.хр	0,54
—	Р2-1000Т							Ц15.хр	

Примеры условного обозначения реек в климатическом исполнении УХЛ3.1, устанавливаемых в щите малогабаритном длиной 400 мм или в щите шкафном (панельном с каркасом) длиной 600 мм соответственно:

Рейка Р2М-400 ТК3-278-90
Рейка Р2-600 ТК3-278-90

1.* Размер для справок.
2. Материал - Лист 5-ПН-1,5 ГОСТ 19904-74 / 5-Т-Н-10 ГОСТ 16523-70.
3. Маркировать условное наименование изделия и товарный знак завода-изготовителя.
4. Остальные технические требования по ОСТ36.13-90.

Взамен ТК3-278-А8

Группа

ТК3-278-90

Изм.	Лист	№ докум.	Подп.	Дата
Разраб.	Шевченко			
Провер.	Слюсарев			
Нач. конст.	Слюсарев			
Зав. сект.	Ковальский		21.11.90	
Н. контр.	Дорош		21.11.90	
Зам. зав. отд.	Миндин		21.11.90	

Рейка Р2
Конструкция и размеры

Лит.	Масса	Масштаб
	См. табл.	—

Лист 1 Листов 1

НПО МА Ремонтно-монтажное управление

3

Инв. № подл. | Подп. и дата | Взам. инв. №

Зам. 2 РИ 22/11 01 21

Копировал Иванова

Формат А3

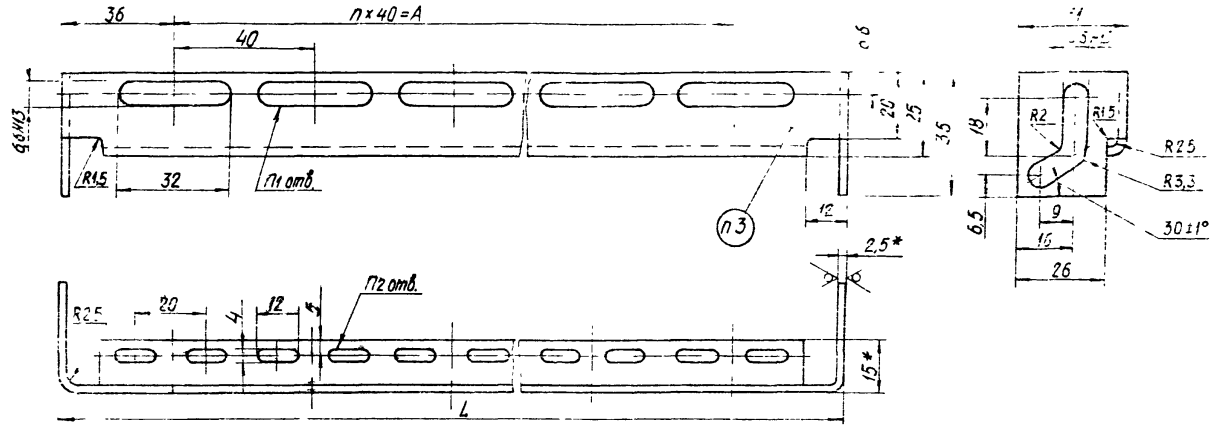

Примеры условного обозначения скоб в климатическом исполнении УХЛ3 1, устанавливаемых в малогабаритном щите шириной 500 мм или в щите шкафном (панельном с каркасом) шириной 600 мм соответственно

Скоба СМ500 ТК3-285-90

Скоба С600 ТК3-285-90

1* Размер для справок

2 Материал - Лист $\frac{Б\text{-}ПН\text{-}2,5\ ГОСТ\ 19904\text{-}74}{5\text{-}II\text{-}Н\text{-}10\ ГОСТ\ 16523\text{-}70}$

3 Маркировать условное наименование изделия и товарный знак завода изготовителя

4 Остальные технические требования по ОСТ 36 13-90

Условное наименование для климатического исполнения		Размеры, мм					Покрытие	Масса, кг
УХЛ3 1	ТВ3 04	L	A	n	n1	n2		
СМ500	—	392	320	8	9	18	Ц9 хр	0,28
—	СМ500Т						Ц15 хр	
С600	—	472	400	10	11	22	Ц9 хр	0,33
—	С600Т						Ц15 хр	
С800	—	672	600	15	16	32	Ц9 хр	0,46
—	С800Т						Ц15 хр	

Взамен				ТК3-285-90	
Изм.	Лист	№ докум.	Подп.	Дата	
Разраб	Шевченко				Скоба С Конструкция и размеры
Провер	Слюсарев				Лит. / Масса / Масштаб: Ом.таб. —
Вед. констр	Слюсарев				Лист / Листов 1
Зав. сект	Сварковский				
Н. контр.	Дакоро				3
Зам. завод	Миндин				
Копировал: Иванова					Формат

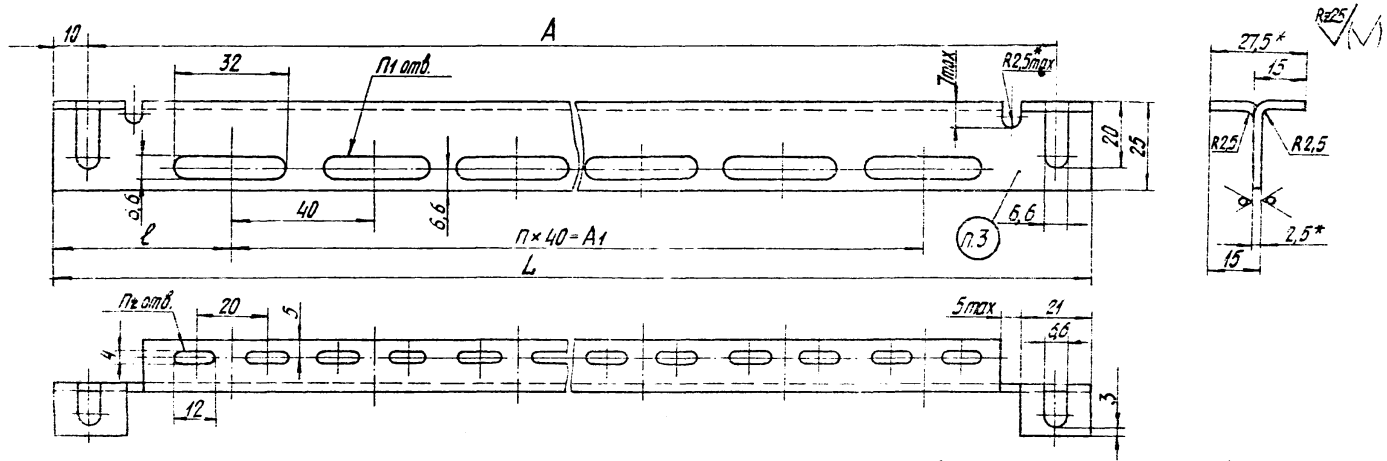

Примеры условных обозначений угольников в климатическом исполнении УХЛ3.1, устанавливаемых в щите малогабаритном длиной 400 мм или в щите шкафном (панельном с каркасом) длиной 600 мм соответственно:

Угольник УМ400 ТК3-286-90
Угольник У600 ТК3-286-90

1.* Размеры для справок.
2. Материал - лист $\frac{Б\text{-}ПН\text{-}2,5\ ГОСТ\ 19904\text{-}74}{5\text{-}II\text{-}Н\text{-}10\ ГОСТ\ 16523\text{-}70}$
3. Маркировать условное наименование изделия и товарный знак завода-изготовителя.
4. Остальные технические требования по ОСТ 36.13-90.

Условное наименование для климатического исполнения		Размеры, мм							Покрытие	Масса, кг
УХЛ3.1	ТВ304	L	A	A1	ℓ	П	П1	П2		
УМ400	—	316	296	200	58	5	6	12	Ц9.хр	0,20
—	УМ400Т								Ц15.хр	
УМ600	—	516	496	400		10	11	22	Ц9.хр	0,33
—	УМ600Т								Ц15.хр	
У600	—	580	560	480	50	12	13	26	Ц9.хр	0,37
—	У600Т								Ц15.хр	
У800	—	780	760	680		17	18	36	Ц9.хр	0,50
—	У800Т								Ц15.хр	
У1000	—	980	960	880		22	23	46	Ц9.хр	0,65
—	У1000Т								Ц15.хр	

Взамен				ТК3-286-90	
Группа					
Изм.	Лист	№ докум.	Подп.	Дата	Угольник У. Конструкция и размеры
Разраб.	Чурилова			15.11.90	Лит. / Масса / Масштаб
Провер.	Слюсарев				Оп.табл. / -
Вед.констр.	Слюсарев				Лист 1
Зав.сект.	Скваховский			01.12.90	НПО МА Рег.№
Н.контр.	Ковалева				3
Зам.зав.отд.	Миндин				Срок введения

Копировал Иванова

Формат А3

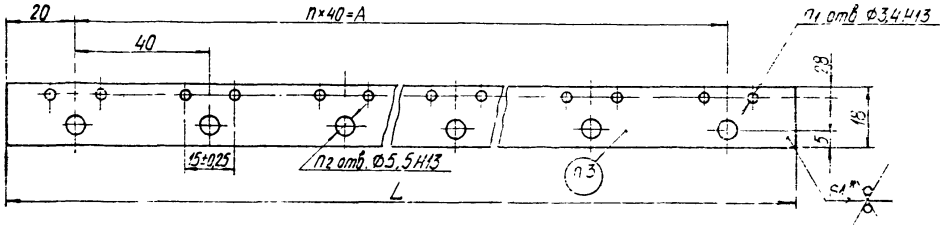

Rz 25

Условное наименование для климатического исполнения		Размеры, мм		n	n1	n2	Покрытие	Масса, г
УХЛ3.1	ТВ3.04	L	A					
П120	—	120	80	2	6	3	Ц9 хр.	16
—	П120Т						Ц15.хр	
П240	—	240	200	5	12	6	Ц9 хр	33
—	П240Т						Ц15 хр	
П360	—	360	320	8	18	9	Ц9 хр	48
—	П360Т						Ц15 хр	
П440	—	440	400	10	22	11	Ц9 хр	60
—	П440Т						Ц15 хр.	

Пример условного обозначения полосы в климатическом исполнении УХЛ3.1 длиной 120 мм:

Полоса П120 ТК3-287-90

1* Размер для справок.

2 Материал - Лист 5-1,0 ГОСТ 19904-74
5-II-Н-10 ГОСТ 16523-70

3. Маркировать условное наименование изделия и товарный знак завода изготовителя

4 Остальные технические требования по ОСТ 36 13-90.

						Взамен	ТК3-287-90
						Группа	
Изм.	Лист	№ докум.	Подп.	Дата	Полоса П конструкция и размеры	Лит.	Масса	Масштаб
Разраб.		Шевченко		11.10			См. табл	-
Провер		Слюсарев		11.10		Лист	Листов 1
Зав.констр.		Слюсарев		11.10			
Зав.сект.		Кожокарь		26.11.10	НПО МА Гос.№	3	
Н.контр.		Дакодо		5.12.10			
Зам.зав.гр.		Минаин		9.12.10	Справ. №		

Инв.№ подл. | Подп. и дата | Взам. инв.№ | Инв.№ дубл. | Подп. и дата

Эм. 87 Ал 4.903.9

Копировал Иванова

Rz25 (√)

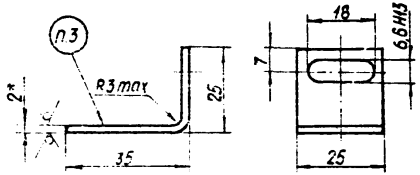

Условное обозначение угольника:

Угольник У35 ТК3-288-90

1.* Размер для справок.

2. Материал - Лист $\frac{\text{Б-ПН-2,0 ГОСТ 19904-74}}{\text{5-II-Н-10 ГОСТ 16523-70}}$

3. Маркировать условное наименование изделия.

4. Остальные технические требования по ОСТ 36 13-90

Взамен	ТК3-288-90				
Группа					
Угольник У35 Конструкция и размеры	Лит.	Масса	Масштаб		
		21г	1:1		
	Лист	Листов 1			
ЦВО МА Рег.№	3				
Срок введения					

Копировал Иванова

Формат А4

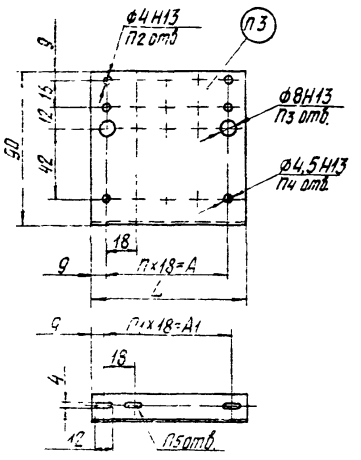

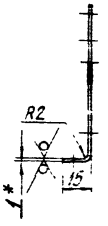

Пример условного обозначения угольника в климатическом исполнении УХЛ3.1 длиной 18мм:

Угольник У18 ТК3-292-90

Условное наименование для климатического исполнения		Размеры, мм									Покрытие	Масса, кг
УХЛ3.1	ТВ3.04	L	А	А1	П	П1	П2	П3	П4	П5		
У18	—	18	—	—	—	—	2	1	1	1	Ц9хр	0,014
—	У18Т										Ц15хр	
У54	—	54	36	36	2	2	6	3	3	3	Ц9хр	0,042
—	У54Т										Ц15хр	
У90	—	90	72	72	4	4	10	5	5	5	Ц9хр	0,07
—	У90Т										Ц15хр	

1* Размер для справок

2 Материал - лист $\frac{5\text{-ПН-1,0 ГОСТ 19904-74}}{5\text{-II-Н-10 ГОСТ 16523-70}}$

3. Маркировать условное наименование изделия и товарный знак завода-изготовителя.

4 Остальные технические требования по ОСТ 36.13-90.

Взамен					ТК3-292-90				
Группа									
Изм	Лист	№ докум.	Подп.	Дата	Угольник У Конструкция и размеры	Лит	Масса	Масштаб	
Разраб		Иванова		11.90			См табл.	—	
Провер		Слюсарев				Лист	Листов 1		
Вед констр		Слюсарев							
Зав сект		Скворцовский		16.12.90	НПО МА Рег №	3			
Н контр.		Дакоро		5.12.90					
Зам зав отд		Миндин		04.12.90	Инв. №				

Копировал: Иванова

Формат А3

ГЖМ МА 3.18-600 14.1.91

gost.e-ecolog.ru