ТИПОВЫЕ КОНСТРУКЦИИ

УНИФИЦИРОВАННЫЕ ТИПОВЫЕ МЕТАЛЛОКОНСТРУКЦИИ ДЛЯ УСТАНОВКИ СРЕДСТВ АВТОМАТИЗАЦИИ И СВЯЗИ НА ЭЛЕМЕНТАХ ПРОМЫШЛЕННЫХ ЗДАНИЙ И СООРУЖЕНИЙ

СТК4-9-96

Часть 2

ГПКИ «Проектмонтажавтоматика»

1996

gost.e-ecolog.ru

ТИПОВЫЕ КОНСТРУКЦИИ

"Утверждаю"
Генеральный директор
ассоциации "Монтажавтоматика"
Мусвелянц Э Д

УНИФИЦИРОВАННЫЕ ТИПОВЫЕ МЕТАЛЛОКОНСТРУКЦИИ ДЛЯ УСТАНОВКИ СРЕДСТВ АВТОМАТИЗАЦИИ И СВЯЗИ НА ЭЛЕМЕНТАХ ПРОМЫШЛЕННЫХ ЗДАНИЙ И СООРУЖЕНИЙ

СТК4-9-96

Часть 2

Рег.№ 06-96 Дата введения I.0I.97

Главный инженер ГПКИ Проектмонтажавтоматика
Рыжов Н А

Начальник отдела Клечкин В С

© ГПКИ Проектмонтажавтоматика

1996

Инв N подл | Подп и дата | Взам инв N | Инв N дубл | Подп и дата

Обозначение	Наименование	Стр.
ТК4-7-1-96	Расширитель	
ТК4-9 1 96	Рама РПП3-HxL	
ТК4-9-2-96	Соединение НСН14хМ22	
ТК4-501-83	Основание ДМ	
ТК4-505-86	Коллектор воздушный	
ТК4-507-87	Коллектор сливной КС	
ТК4-546-86	Рама РПП	
ТК4-550-83	Стойка СП-1	
ТК4-570-81	Узлы и детали для установки и обвязки приборов. Технические требования	
ТК4-3485-79	Скоба С-19	
ТК4-3490-81	Стойка СП-23	
ТК4-3491-79	Скоба С-16, С-17, С-18	
ТК4-3492-79	Ребро	
ТК4-3495-81	Стойка СП-3, СП-5	
ТК4-3506-81	Скоба С-14	
ТК4-3507-81	Кронштейн КП-4	
ТК4-3514-81	Кронштейн КМЩП-1	
ТК4-3529-81	Кронштейн КП-47	
ТК4-3530-81	Стойка СП-22	
ТК4-3538-81	Панель ПП-14	
ТК4-3540-81	Кронштейн КП-30	
ТК4-3542-81	Стойка СП-24	
ТК4-3543-81	Стойка СП-13, СП-15, СП-17	
ТК4-3544-81	Стойка СП-18	
ТК4-3546-81	Стойка СП-50	
ТК4-3577-83	Панель ПП-15	
ТК4-3579-83	Панель ПП-16	
ТК4-3600-89	Скоба С	
ТК4-3604-89	Планка ПЛ	
ТК4-3503-81	Втулка В	

Инв.№ подл. | Подп. и дата | Взам.инв.№ | Инв.№ дубл. | Подп. и дата

Изм.	Лист	N докум.	Подп.	Дата
Разраб.		Чудинов		
Пров.		Гуров		
Н.контр.				
Утв.				

СТК4-9-96 ч.2

Унифицированные типовые конструкции для установки приборов и средств автоматизации на элементах зданий и сооружений. Часть 2
Ведомость документов

Лит.	Лист	Листов
	2	6

ГПКИ ПМА

Копировал | Формат А4

Общие указания

Настоящая часть сборника содержит чертежи типовых конструкций для установки приборов и средств автоматизации, устанавливаемых на стене или на полу.

Чертежи по настоящей части сборника использованы в сборниках монтажных чертежей, указанных в таблице 1.

Таблица 1

Обозначение чертежа	Информация об использовании чертежа
ТК4-7-1-96	Сборник СТМ4-7-94 ч.1
ТК4-9-1-96	Сборник СТМ4-7-96 ч.2
ТК4-9-2-96	Сборник СТМ4-7-96 ч.2
ТК4-501-83	Сборник СТМ4-7-94 ч.1,ч.2, СТМ4-6-91, СТМ4-5-89
ТК4-505-86	Сборник 27
ТК4-507-87	Сборник 27
ТК4546-83	Сборник СТМ4-6-91,ч.2
ТК4-550-83	Сборник СТМ4-7-94 ч.1,ч.2, СТМ4-6-91, СТМ4-5-89
ТК4-3485-79	Установка сирены СС-1 на стене
ТК4-3490-81	Сборник СТМ4-7-94 ч.1,ч.2
ТК4-3491-79	Сборник СТМ4-7-94 ч.1,ч.2
ТК4-3492-79	Деталь стойки
ТК4-3495-81	Сборник СТМ4-7-94 ч.1,ч.2
ТК4-3506-81	Установка кранов-переключателей КП-3,КП-6 на стене
ТК4-3507-81	Сборник СТМ4-7-94 ч.1,ч.2,СТМ4-5-89
ТК4-3514-81	Сборник СТМ4-7-94 ч.1,ч.2
ТК4-3529-81	Установка разделительного сосуда с манометром
ТК4-3530-81	Установка разделительного сосуда с манометром
ТК4-3538-81	Сборник СТМ4-7-94 ч.1,ч.2, СТМ4-6-91, СТМ4-5-89
ТК4-3540-81	Сборник СТМ4-7-94 ч.1,ч.2
ТК4-3542-81	Сборник СТМ4-7-94 ч.1,ч.2
ТК4-3543-81	Сборник СТМ4-7-94 ч.1,ч.2
ТК4-3544-81	Сборник СТМ4-7-94 ч.1,ч.2
ТК4-3546-81	Установка манометров на полу
ТК4-3577-83	Установка светового сигнала ССВ-15м
ТК4-3579-83	Сборник СТМ4-5-89
ТК4-3600-89	Сборник СТМ4-5-89
ТК4-3604-89	Сборник СТМ4-6-91
ТК4-3503-81	Сборник СТМ4-7-94 ч.1

С выходом настоящей части сборника аннулируются сборники №3,35 и 49

ТЧ сборника дополняют действующие унифицированные металлоконструкции, предусмотренные СТК4-9-91 ч.1. Применение конструкций по СТК4-9-91 ч.1,(там,где это возможно) является предпочтительным, так как их изготовление возможно непосредственно на монтажной площадке без применения специального оборудования и оснастки. В СТК4-9-96 ч.2 включены в основном чертежи ранее входившие в сборники 35 и 49, используемые в действующих сборниках типовых монтажных чертежей для установки приборов согласно действующих по состоянию на 1.09.96г. номенклатур приборов, направленных к этому времени в адрес института изготовителями. При этом чертежи ТК, относящиеся к определенным группам (см. ИМ4-1-96) приборов и не применяемые в сборниках других групп,сохранены в ранее выпущенных сборниках (например, чертежи для сборников СТМ4-6 остались в сборнике СТК4-6-91).

В связи с большими изменениями номенклатуры приборов, переизданием ряда сборников, сложностями по внесению изменений в действующие сборники типовых чертежей в современных экономических условиях, в настоящих общих указаниях приведены:

таблица 2 - перечень аннулированных чертежей (без замены);

таблица 3 - перечень ТЧ, при аннулировании которых следует применять аналогичные по назначению конструкции (без внесения изменений в чертежи ТМ).

При применении расширителя в трубной обвязке приборов по СТМ4-7-94 ч.1 применять расширители Р-1...Р-3 по ТК4-7-1-96, помещенном в настоящем сборнике.

Крепление конструкций, приведенных в данном сборнике, к строительным основаниям осуществляется по СТМ4-9-91 часть 1.

Таблица 2 Перечень аннулированных чертежей ТК

Обозначение сборника	Обозначение чертежа	Причина аннулирования
35	ТК4-467-81	В ТМ не применяют
	ТК4-468-81	То-же
	ТК4-3361-72	То-же
	ТК4-3548-83	То-же
	ТК4-3550-83	То же
	ТК4-3554-83	То же
	ТК4-3555-83	То же
	ТК4-3556-83	То же
	ТК4-3558-86	То же
	ТК4-3559-86	То же
	ТК4-3580-86	То же
	ТК4-3582-86	То же
	с ТК4-3606-89 по ТК4-3609-89	То же

Инв.№ подл. | Подп. и дата | Взам. инв.№ | Инв.№ дубл. | Подп. и дата

Продолжение таблицы 2

Обозначение сборника	Обозначение чертежа	Причина анулирования
49	ТК4-3451-90	Приборы сняты с производства
	ТК4-3487-81	Прибор снят с производства
	ТК4-3493-81	В ТМ не применяют
	ТК4-3504-81	Прибор снят с производства
	ТК4-3510-81	Прибор снят с производства
	ТК4-3518-81 по ТК4-3524-81	Прибор снят с производства
	ТК4-3539-81	Прибор снят с производства
	ТК4-3586-86	В ТМ не применяют
	ТК4-3597-89	Прибор снят с производства
	ТК4-3598-89	Прибор снят с производства
	ТК4-3601-89	Прибор снят с производства
	ТК4-3602-89	Приборы сняты с производства
	ТК4-3605-89	Заменен ТК4-3695-92 (Сборник СТМ4-5-92)

Перечень аннулированных чертежей ТК, заменяемых аналогичными изделиями

Таблица 3

Обозначение сборника	Обозначение чертежа	Рекомендуемые к применению изделия - аналоги
35	ТК4-68-88	Профиль Z-образный по ТУ36.22.21.00.021-91
	ТК4-69-88	То же
	ТК4-3240-89	*Изготовляется серийно* подставка ГСП по ТУ36-1227-84
	ТК4-3421-89	Изготовляется серийно кронштейн К-58 по ТУ36-1228-84
	ТК4-3512-83	Деталь подставок,изготовляемых серийно
49	ТК4-3166-81	Рама по ТК4-1001-91 (СТК4-9-91ч.1)
	ТК4-3409-81	Применять Z-образный профиль по ТУ36.22.21.00.021-91
	ТК4-3411-81	То- же
	ТК4-3442-82	То- же
	ТК4-3443-82	То-же
	ТК4-3444-85	То- же
	ТК4-3450-81	Рама по ТК4-1005-91 (СТК4-9-91ч.1)
	ТК4-3484-81	Профиль Z-образный по ТУ36.22.21.00.021-91

Инв N подл. | Подп и дата | Взам инв N | Инв N дубл. | Подп и дата

Продолжение таблицы 3

Обозначение сборника	Обозначение чертежа	Причина аннулирования
	ТК4-3496-81	Кронштейн КУ по ТУ36.22.13.18.013-84
	ТК4-3497-81	Рама по ТК4-1001-91 (СТК4-9-91ч.1)
	ТК4-3498-81	Профиль Z-образный по ТУ36.22.21.00.021-91
	ТК4-3500-81	То-же
	ТК4-3508-81	Рамы по СТК4-1-91ч.1
	ТК4-3509-81	То же
	ТК4-3511-81	Профиль Z-образный по ТУ36.22.21.00.021-91
	ТК4-3515-85	Стойка по СТК4-9-91ч.1
	ТК4-3516-81	Рамы по СТК4-9-91ч.1
	ТК4-3525-81	Кронштейн КУ по ТУ36.22.13.18.013-84
	ТК4-3526-81	Рама по ТК4-1001-91 (СТК4-9-91ч.1)
	ТК4-3528-81	Рама по ТК4-1001-91 (СТК4-9-91ч.1), кронштейн КУ по ТУ36.22.13.18.013-84
	ТК4-3531-81	Рама по ТК4-1001-91 (СТК4-9-91ч.1)
	ТК4-3540-81	Рама по ТК4-1004-91 (СТК4-9-91ч.1)
	ТК4-3541-81	То же
	ТК4-3545-81	Рама по ТК4-1001-91 (СТК4-9-91ч.1)
	ТК4-3598-89	Профиль Z-образный по ТУ36.22.21.00.021-91
	ТК4-3599-89	Рама по ТК4-1001-91 (СТК4-9-91ч.1), кронштейн КУ по ТУ36.22.13.18.013-84
	ТК4-3603-89	То же
	ТК4-3605-89	То же

Подп. и дата | Инв.N дубл. | Взам. инв.N | Подп. и дата | Инв.N подл.

Рис.1

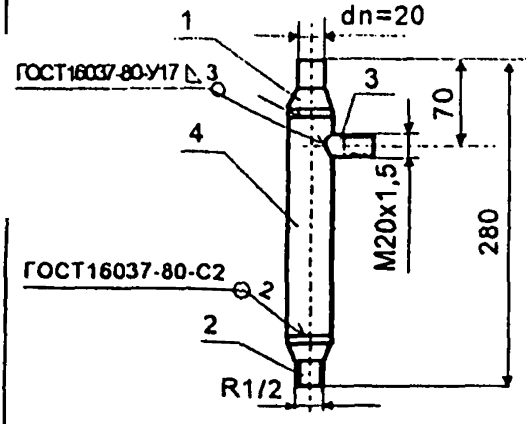

Рис.2

Остальное см.рис.1

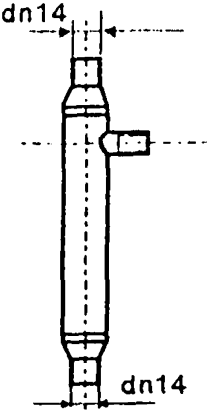

Условное обозначение	Рис.	Поз.1 Штуцер	Поз.2	Поз.3 Патрубок	Поз.4 Труба
		Количество			
		1	1	1	1
		Условное наименование			
Р-1	1	1/1	1/2	1/3	1/4
Р-2	1	2/1	2/2	2/3	2/4
Р-3	2	3/1	3/2	3/3	3/4
Р-4	2	4/1	4/2	4/3	4/4

Пример условного обозначения расширителя Р-1:

Расширитель Р-1 ТК4-7-1-96

1 Размеры для справок

2 Условное давление Ру до 20 МПа

3 Остальные технические требования по ТК4- 570–96

Взамен ТК4-7-1-94

Группа

ТК4-7-1-96

Расширитель Р

Изм.	Лист	N докум.	Подп.	Дата
Разраб.		Чудинов		17.10.96
Пров.		Гуров		
Н.контр.				
Утв.				

Лит.	Масса	Масштаб
	0,72	1:4
Лист 1	Листов 4	

Рег.№

Срок введения

ГПКИ ПМА

Подп. и дата | Инв.N дубл. | Взам.инв.N

Поз.1,2 Штуцер (1:1)

12.5 (V)

Рис.1

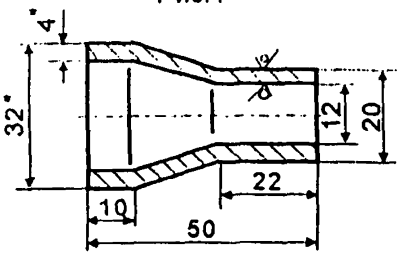

Рис.2

Остальное см. рис.1

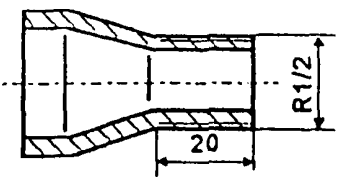

Рис.3

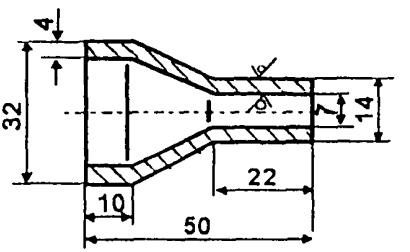

Условное наименование	Рис	Материал	Масса кг
1/1, 1/2	1 2	Труба $\frac{32\times4\ \text{ГОСТ}8734\text{-}75}{\text{Д20 ГОСТ}8733\text{-}87}$	0,08
2/1 2/2	1 2	Труба $\frac{32\times4\ \text{ГОСТ}8734\text{-}75}{12\text{Х18Н10Т ГОСТ}7350\text{-}77}$	
3/1, 3/2	3	Труба $\frac{32\times4\ \text{ГОСТ}8734\text{-}75}{\text{Д20 ГОСТ}8733\text{-}87}$	
4/1,4/2	3	Труба $\frac{32\times4\ \text{ГОСТ}8734\text{-}75}{12\text{Х18Н10Т ГОСТ}7350\text{-}77}$	

1* Размеры для справок

2 Остальные технические требования по ТК4-570-96

12,5 V(√)

Поз 3 Патрубок (2:1)

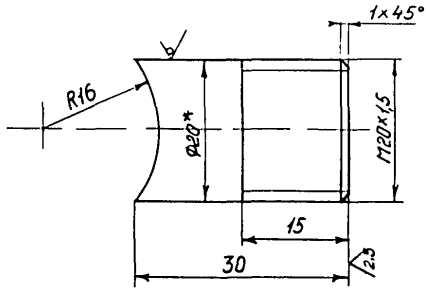

Условное наименование	Материал
1/3	Труба $\frac{20\times5\ ГОСТ\ 8734-75}{Д20\ ГОСТ\ 8733-87}$
2/3	Труба $\frac{20\times5\ ГОСТ\ 8734-75}{12Х18Н10Т\ ГОСТ\ 7350-77}$
3/3	Труба $\frac{20\times5\ ГОСТ\ 8734-75}{Д20\ ГОСТ\ 8733-87}$
4/3	Труба $\frac{20\times5\ ГОСТ\ 8734-75}{12Х18Н10Т\ ГОСТ\ 7350-77}$

1. *Размер для справок.
2. Масса – 0,05 кг.
3. Остальные технические требования по ТК4-570-96.

Инв. № подл. | Подп. и дата | Взам. инв. № | Инв. № дубл. | Подп. и дата
155-40 | 15.05.96

Изм.	Кол. уч.	№ докум.	Подп.	Дата	ТК4-7-1-96	Лист 3

12,5

Поз 4 Труба (1:1)

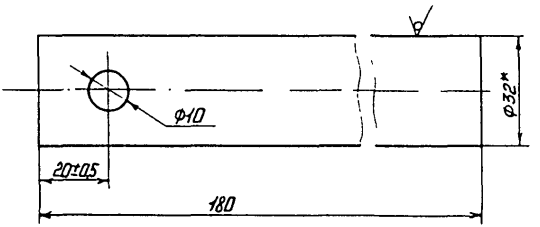

Условное наименование	Материал
1/4	Труба $\frac{32\times4\ ГОСТ\ 8734-75}{Д20\ ГОСТ\ 8733-87}$
2/4	Труба $\frac{32\times4\ ГОСТ\ 8734-75}{12\times18\ Н10Т\ ГОСТ\ 7350-77}$
3/4	Труба $\frac{32\times4\ ГОСТ\ 8734-75}{Д20\ ГОСТ\ 8733-87}$
4/4	Труба $\frac{32\times4\ ГОСТ\ 8734-75}{12\times18\ Н10Т\ ГОСТ\ 7350-77}$

1.* Размер для справок.

2. Масса – 0,5кг.

3. Остальные технические требования по ТК4-570-96

Инв. № подл.	Подп. и дата	Взам. инв. №	Инв. № дубл.	Подп. и дата
465-40	15.05.95			

Изм.	Лист	№ докум.	Подп.	Дата	ТК4-7-1-96	Лист 4

-9-

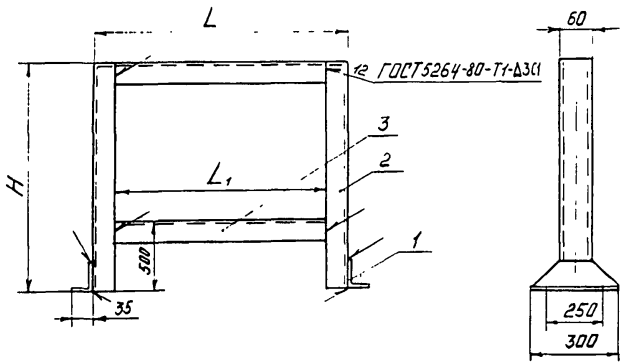

Условное наименование	Поз.1	Поз.2	Поз.3
	Косынка	Шбеллер перфарированный ШП 60×35 ТУ36.22.2100.021-91	
РПП3-H×L	количество		
	2	2	2
	условное наименование		
	К	H мм.	$L_1 = L - 70$ мм.

Примечание. Размеры H, L задаются проектировщиком исхода из наборных приборов для групповой установки. Максимальный размер H и L - 2000 мм.

Пример условного обозначения рамы высотой H=2000мм *и шириной* L=1000мм: Рама РПП3-2000×1000 ТК4-9-1-96.

Остальные технические требования по по ТК4-570-96

						Взамен	ТК4-9-1-96		
						Группа			
Изм.	Лист	№ докум.	Подп.	Дата	Рама РПП3-H×L		Лит	Масса	Масштаб
Разраб.		Чудинов							
Пров.		Гуров					Лист 1	Листов 2	
Н. контр.						Рег. №			
Утв.		Гуров				Срок введения			

Инв. № подл. | Подп. и дата | Взам. инв. № | Инв. № дубл. | Подп. и дата

Поз 1 Косынка

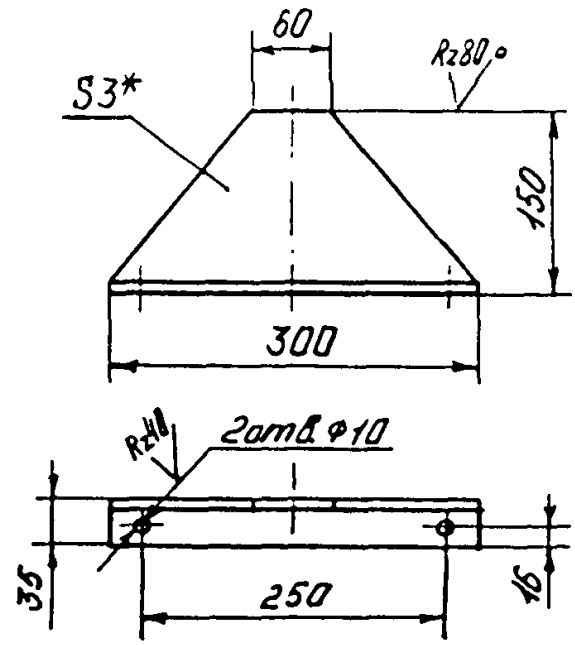

1.* Размер для справок.

2. Материал – Лист $\frac{\text{Б3.0 ГОСТ 19904-90}}{\text{К270В-4-III-ГОСТ 18523-89}}$

3. Масса – 0,9 кг.

4. Остальные технические требования по ТК4-570-96.

Инв.№подл. | Подп. и дата | Взам.инв.№ | Инв.№дубл. | Подп. и дата

Изм.	Лист	№ докум.	Подп.	Дата	ТК4-9-1-96	Лист 2

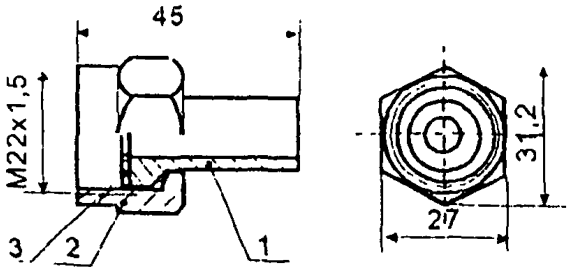

Поз.1 Ниппель	Поз 2	Поз.3 Прокладка ТУ36-1103-83
Н14	Гайка накидная 3-14 ГОСТ23353-78	ПП18х10

Поз.1 Ниппель

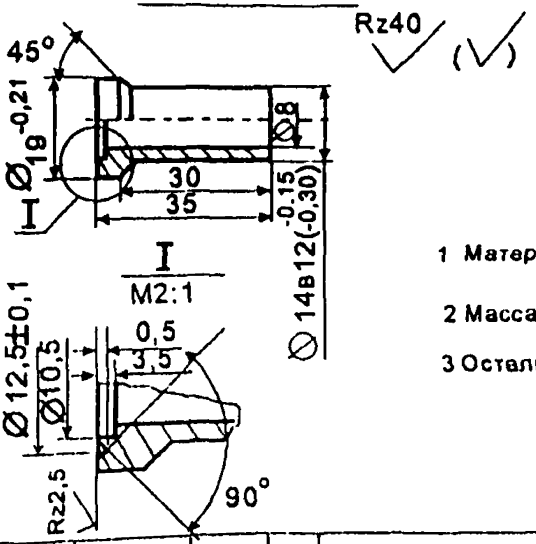

1 Материал -сталь 10КП ГОСТ1050-74

2 Масса 0,0 3 кг

3 Остальные технические требования по ТК4-570-96

					Взамен	ТК4-9-2-96	
					Группа		
Изм	Лист	N докум	Подп	Дата	Соединение НСН14хМ22	Лит	Масса / Масштаб
Разраб		Чудинов		11.11.96			0,12кг / 1 1
Пров.		Гуров				Лист	Листов
Утв					Рег.№	ГПКИ ПМА	
					Срок введения		

Инв N подл. | Подп и дата | Взаим инв N | Инв N дубл. | Подп и дата

Рис.1

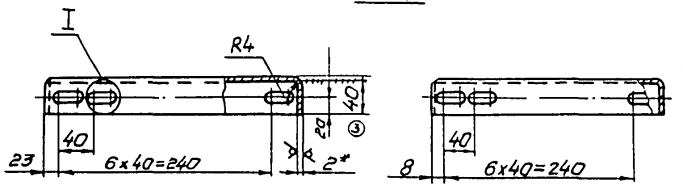

Развёртка
М1:5

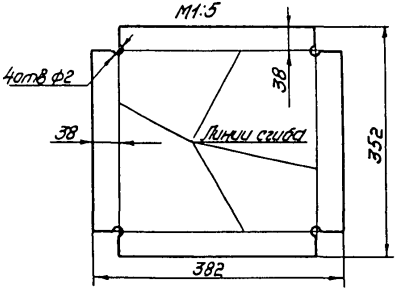

Rz80 (√)

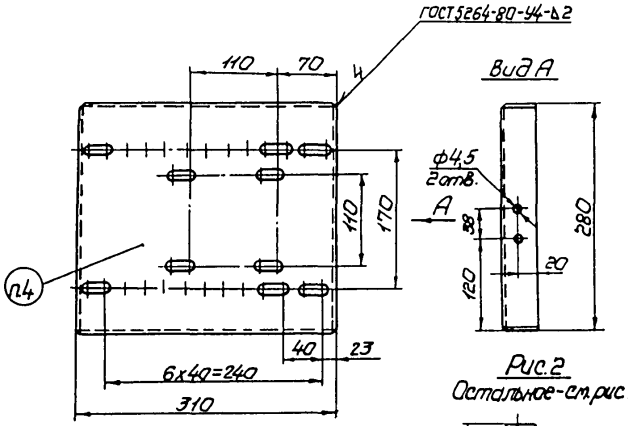

Условное наименование	Рис.
ДМ-1	1
ДМ-2	2

Пример условного обозначения основания ДМ-1 по рис. 1:

Основание ДМ-1 ТК4-501-83.

1. * Размер для справок.
2. Материал-лист $\frac{Б2.0\ ГОСТ\ 19904-74}{3-III-Ст.3\ ГОСТ\ 16523-70}$
3. Предельные отклонения размеров между осями двух любых отверстий ± 0,7мм.
4. Маркировать обозначение и товарный знак завода-изготовителя.
5. Остальные технические требования по ТК4-570-96

Рис.2
Остальное-см.рис.1.

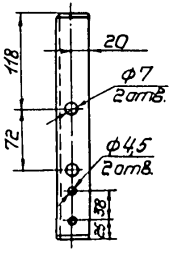

I 39 элементов
М1:1

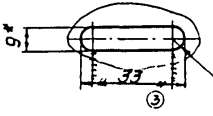

					Взамен ТК4-498-81 ТК4-501-81	ТК4-501-83		
					Группа			
Изм	Лист	№ докум.	Подп.	Дата	Основание ДМ	Лит	Масса	Масштаб
Разраб.		Сучкова					1,99	1:4
Пров.		Кузнецова						
ГИП						Лист	Листов 1	
Нач.отд.		Пронин			ГМА Рег.№ ТК4-439	4		
Н.контр.		Крупник						
Утв.		Антонов			Срок введения 01.04.84г			

Инв.№ подл. | Подп. и дата | Взам.инв.№ | Инв.№ дубл. | Подп. и дата
210-93 | 11.84 | 210-8,9

-9-

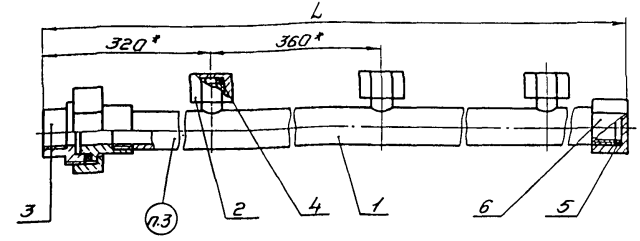

Условное наименование	L, мм	Масса, кг	Поз.1 Труба камнелитая	Поз.2 Колпачок-заглушка	Поз.3 Гайка соединительная накидная ТУ36.1092-83	Поз.4 Прокладка ТУ36.1403-81	Поз.5
			Количество				
			1	—	1	—	1
			Условное наименование				
КВ-1	480	2,67	КВ-1/1	КВ-1/2	Гайка 3 сгн-20ухл3	Прокладка 2 пп6х10ухлг	Труба 3 тгвох6буухлг
КВ-2	780	1,91	КВ-2/1				

Продолжение

Условное наименование	Поз.6 Колпачок-заглушка ТУ36.1744-83
	Количество
	1
	Условное наименование
КВ-1	КЗ-Ф3/4 УЗ
КВ-2	

Пример условного обозначения коллектора воздушного КВ-1:

Коллектор КВ-1 ТК4-505-86

1.* Размеры для справок.

2. Предельно-допускаемое рабочее давление Ру 1,6 МПа (16 кгс/см²)

3. Маркировать обозначение и товарный знак завода-изготовителя.

4. Остальные технические требования по ТК4-570-96.

					Взамен ТК4-505-69 ТК4-3363-72	ТК4-505-86	
4	—	4.10.163	Ин.		11.09	Группа	
3	Изм	4.10.781	Доп.		07.86		
Нач.	Лист	№ докум.	Подп.	Дата			
Разраб.		Сычкова	Сычкова	01.86		Коллектор воздушный КВ	
Пров.		Кузнецова	Кузнецова	01.86			
ГИП							
Н.контр.		Гурова	Гурова	01.86			
Утв.		Дунтаев	Дунтаев	01.86		ГМА Рег. № ТК4-439а.	
		Анисимов	Анисимов	10-11		Срок введения 01.08.86	

Лит.	Масса	Масштаб
	Сп. табл.	—
Лист 1	Листов 5	

4

Инв.№ подл. | Подп. и дата | Взам.инв.№ | Инв.№ дубл. | Подп. и дата

3.10-111.1 Инв.№ 01.86

Поз. 1 Труба коллектора

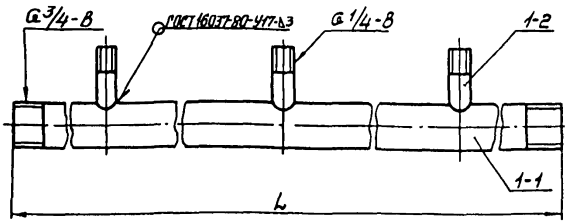

Условное наименование	L, мм	Масса, кг	Поз. 1-1 Труба	Поз. 1-2 Патрубок		
			Количество			
			1	—		
			Условное наименование			
КВ-1/1	1130	1,94	КВ-1/1-1	КВ-1/1-2	Количество	3
КВ-2/1	730	1,26	КВ-2/1-1			2

Пример условного обозначения трубы коллектора КВ-1/1:

Труба коллектора КВ-1/1 ТК4-505-86

1. Размеры для справок.
2. Покрытие - эмаль ХВ-124 серая IV У2, кроме резьбы. Резьбу покрыть смазкой ЦИАТИМ-201 ГОСТ 6267-74
3. Остальные технические требования по ТК4-570-96

Изм.	Лист	№ докум.	Подп.	Дата	ТК4-505-86	Лист 2
910-111						

Копировал

Поз. 1-1 Труба

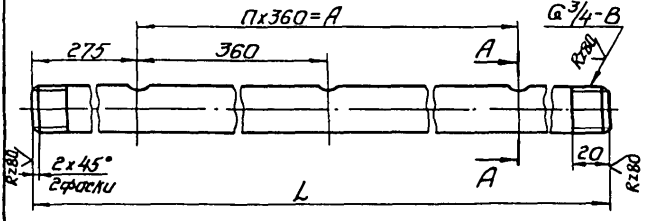

A-A n1 свч.
M1:1

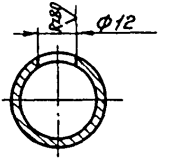

Условное наименование	Размеры, мм A	Размеры, мм L	Кол. щитов n	Кол. сечений n1	Масса, кг
КВ-1¼-1	720	1130	2	3	1,87
КВ-2¼-1	360	730	1	2	1,21

1. Материал- труба 20×2,8 ГОСТ 3262-75.
2. Остальные технические требования по ТК4-570-96

35

Rz 80 (√)

Поз 1-2 Патрубок
М2'1

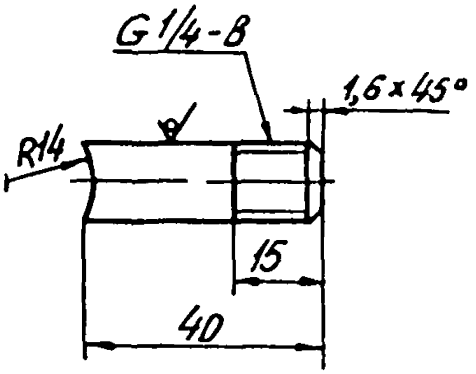

1. Материал – труба 8×2,2 ГОСТ 3262-75
2. Масса – 0,024 кг.
3. Остальные технические требования по ТК4-570-96

Изм.	Лист	№ докум.	Подп.	Дата	ТК4-505-86	Лист 4

Подп. и дата | Взам. инв. № | Инв. № дубл. | Подп. и дата

5

R280 (√)

Поз 2 Колпачок-заглушка

М1:1

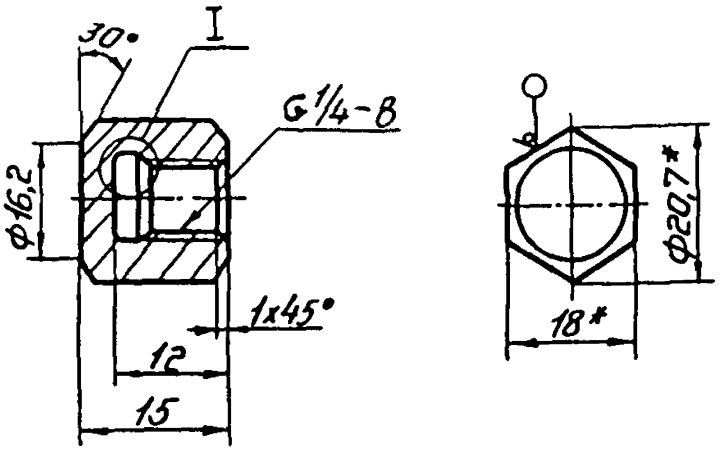

I

М2:1

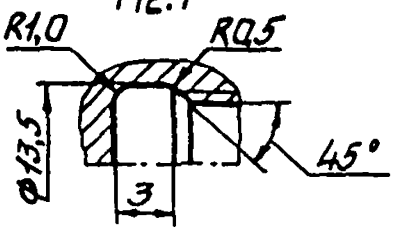

1* Размеры для справок

2. Материал-шестигранник $\frac{18\text{-}5\ \text{ГОСТ}\ 8560\text{-}78}{\text{А20-б ГОСТ}\ 1414\text{-}75}$.

3 Покрытие-эмаль ХВ-124 серая IV У2, кроме резьбы

Резьбу покрыть смазкой ЦИАТИМ-201 ГОСТ 6267-74

4. Масса-0,08 кг.

5 Остальные технические требования по ТК4-570-96.

Изм.	Лист	№ докум.	Подп.	Дата	ТК4-505-86	Лист 5

210-1-1 | Кол. 09.86 | 210-38 114-18

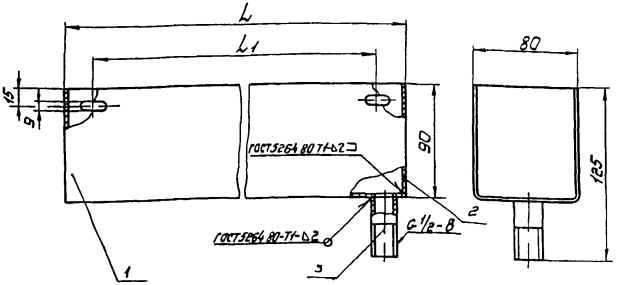

Пример условного обозначения коллектора сливного КС-700

Коллектор КС-700 ТК4-507-85

1 Размеры для справок

2 Маркировать обозначение и товарный знак завода-изготовителя

3 Остальные технические требования по ТК4-570-96

Условное наименование	размеры, мм		Масса, кг	Поз 1 Желоб	Поз 2 Щека	Поз 3 Патрубок
	L	L_1		Количество		
				1	2	1
				Условное наименование		
КС-700	700	665	2,98	КС-700/1	КС-700/2	КС-700/3
КС-1100	1100	1065	4,54	КС-1100/1		

				Взамен ТК4-507-69	ТК4-507-86	
				Группа		
Изм.	Лист	№ докум.	Подп.	Дата	Коллектор сливной КС	Лит / Масса / Масштаб
Разраб.		Павлова		01.04.86		— / 1:2
Пров.		Кузнецов		01.06		Лист 1 / Листов 3
ГИП						
Начальн.		Гуров			ГМА рег № ТК4 439а	4
Н.контр.		Бурякова		01.08.86		
Утв.		Антонов			Срок введения 01.08.86	

Инв. № подл. 210-112 | Подп. и дата | Взам. инв. № 210-39 | Инв. № дубл. | Подп. и дата

Поз.1 Желоб

М1:2

Rz80 √(√)

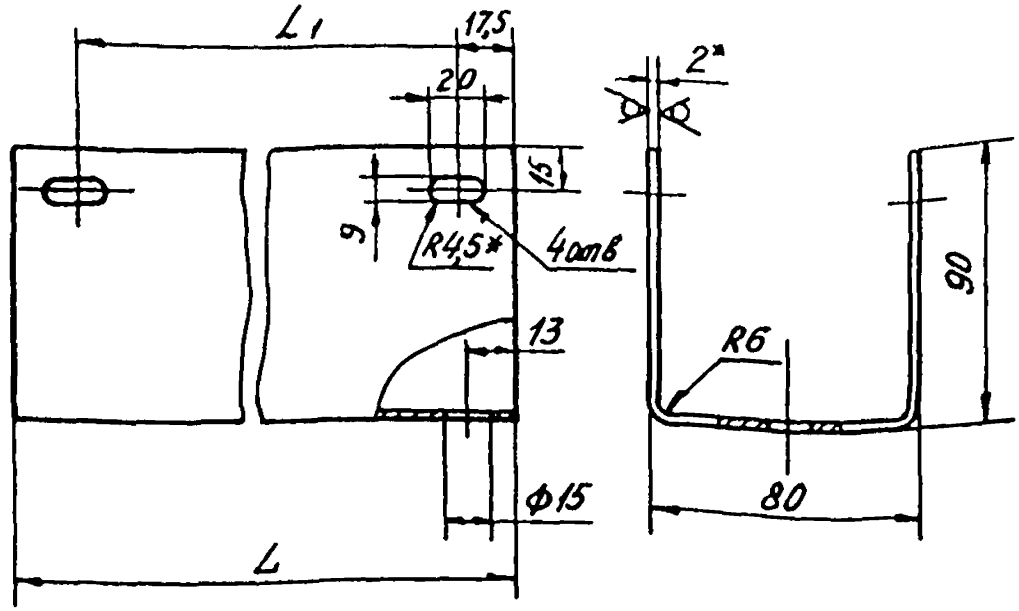

Условное наименование	Размеры, мм		Ширина развертки, мм	Масса, кг
	L	L1		
КС-700/1	700	665	250	2,73
КС-1100/1	1100	1065		4,29

1. * Размеры для справок.
2. Материал – Лист $\frac{Б\,2,0\ ГОСТ\ 19904\text{-}74}{3\text{-}\text{II}\text{-}Ст3\ ГОСТ\ 16523\text{-}70}$
3. Остальные технические требования по ТК4-570-96.

Инв.№ подл. | Подп. и дата | Взам.инв.№ | Инв.№ дубл. | Подп. и дата
810-39

Изм.	Лист	№ докум.	Подп.	Дата

ТК4-507-86

Лист 2

Копировал

Поз. 2 Щека

М1:2

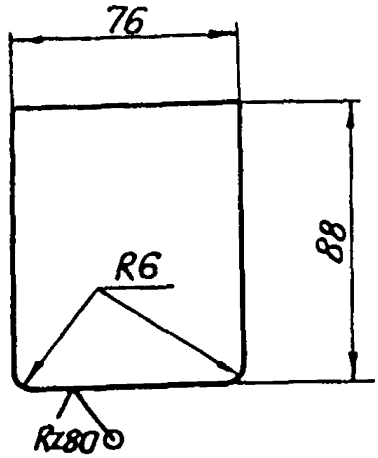

1. Материал – Лист $\frac{Б2,0\ ГОСТ\ 19904-74}{3-III-Ст3.\ ГОСТ\ 16523-70}$
2. Масса – 0,105 кг.
3. Остальные технические требования по ТК4-570-81.

Поз. 3. Патрубок

М1:1

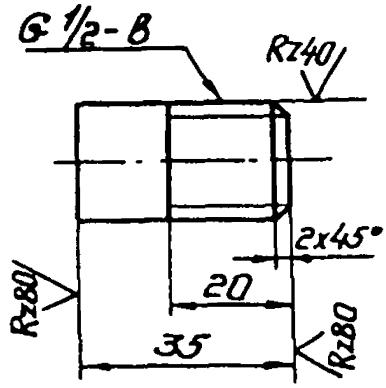

1. Материал – Труба 15x2,5 ГОСТ 3262-75.
2. Масса – 0,04 кг.
3. Остальные технические требования по ТК4-570-96.

910-112	Лист	№ докум	Подп.	Дата	ТК4-507-86	Лист 3

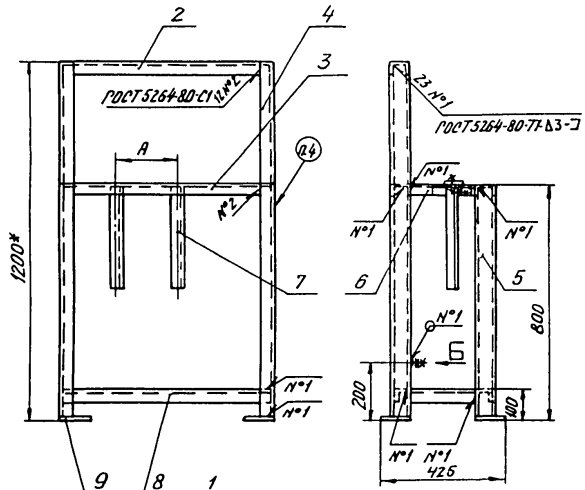

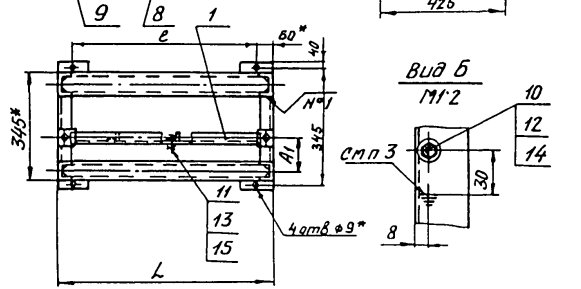

Пример условного обозначения рамы РПП-1

Рама РПП-1 ТК4-546-86

1* Размеры для справок

2 Покрытие – эмаль ХВ-124 серая IV У2

3. Знак заземления У058-4 ГОСТ 2930-62 выполнить эмалью НЦ-132П красная III У2.

4 Маркировать обозначение и товарный знак завода – изготовителя

5. Рама предназначена для групповой установки приборов типа – см. табл. 2

6 Остальные технические требования по ТК4-570-96

| | | |

Таблица 1

Условное наименование	Размеры, мм A		A1		L	Масса кг	Поз 1 Переклад.	Поз 2	Поз 3	Поз 4	Поз 5	Поз 6	Поз 7	Поз 8	Поз 9 п.№ ГОСТ	Поз 10 Балт ГОСТ 7798-70
	min	max	min	max			Швеллер			Швеллер 16К4-2223-74		Уголок 16К4-2218-74				
							Количество									
							1	2	1	2	2	4	1	2	4	1
							Условное наименование									
РПП-1	35	420	65	265	700	223	РПП-1/1	РПП-1/2	РПП-1/3	Ш160х35 ℓ=1195	Ш160х35 ℓ=795	У135х35 ℓ=225	У135х35 ℓ=350	У135х35 ℓ=694	РПП-4	М6 8gх16 46.019
РПП-2		620			900	259	РПП-2/1	РПП-2/2	РПП-2/3					У135х35 ℓ=1094		

Продолжение табл 1

Условное наименование	Поз 11 Балт ГОСТ 7798-70	Поз 12 Гайка ГОСТ 5915-70	Поз 13	Поз 14 Шайба ГОСТ 11371-78		ℓ, мм
	3	1	3	2	3	
	Условное наименование					
РПП-1	М8-8gх16 46.019	М6 7Н 5.019	М8-7Н 5.019	6.01.019	8.01.019	580
РПП-2						980

Таблица 2

Условное наименование	Тип устанавливаемого прибора
РПП-1	ДКО-3102, 13ДДН, ДСС, МТС-711 МТС-712, МВТС-711, МВТС-712, МТ2С-711, МТ2С-712 МВТ2С-711, МВТ2С-712, МТ-711Р, МТ-712Р МВТ-711Р, МВТ-712Р, МП, „Сапфир"-22ДД, 22ДА, 22ДН, 22ДИВ, ДСП-160М, ДСП-4СМ, ЭКМ, ЭКМВ,
РПП-2	АМ-3583М

Поз. 1 Перекладина

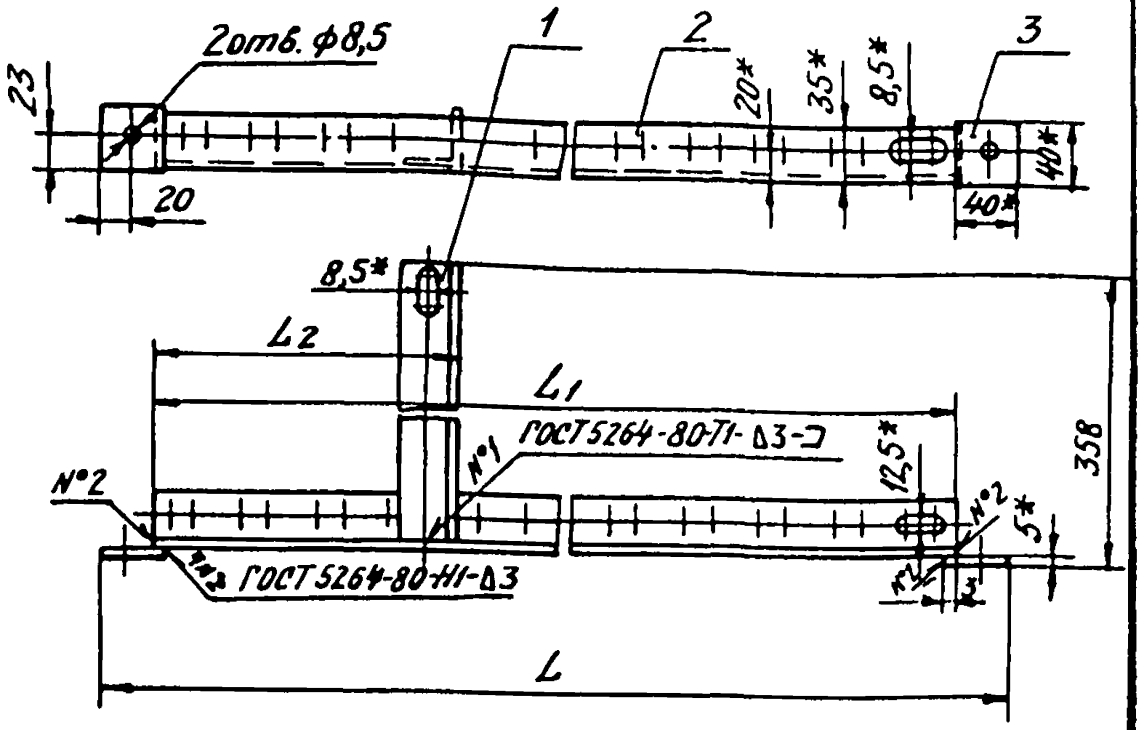

Условное наименование	Размеры, мм			Масса, кг	Поз. 1	Поз. 2	Поз. 3
					Уголок ТК4-2218-74		Лист Б-ПН-Ф-60 ГОСТ 19904-74 / 3-III-Ст3 ГОСТ 14637-79
					Количество		
	L	L_1	L_2		1	1	2
					Условное наименование		
РПП-1/1	700	626	195	1,48	УП35×35 e=350	УП35×35	40×40
РПП-2/1	1100	1026	395	2,04			

1.* Размеры для справок

2. Остальные технические требования по ТК4-570-96

Инв.№ подл.	Подп. и дата	Взам. инв.№	Инв.№ дубл.	Подп. и дата
210-110	[illegible] 09-96	210-4,5		

Изм.	Лист	№ докум.	Подп.	Дата

ТК4-546-86

Лист 3

Поз. 2 Швеллер

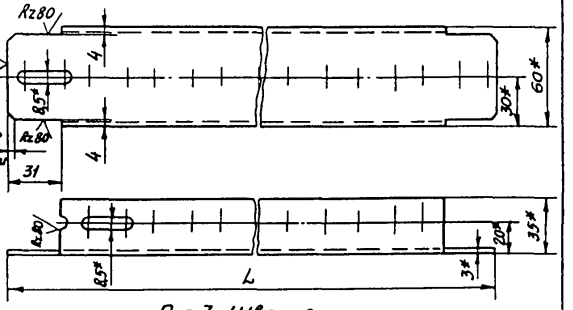

Поз. 3 Швеллер

Остальное - см. поз. 2

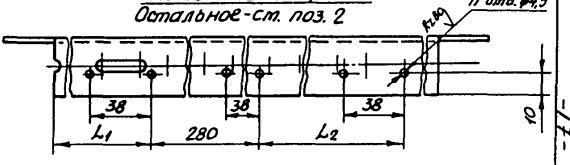

Условное наименование	Поз.	Размеры, мм L	L1	L2	Кол. отв. n	Масса, кг
РПП-1/2	2	692	—	—	—	1,73
РПП-2/2		1092				2,79
РПП-1/3	3	692	210	—	4	1,73
РПП-2/3		1092	250	280	6	2,79

1. * Размеры для справок.
2. Материал - швеллер Ш160х35 ТК4-2223-74.
3. Остальные технические требования по ТК4-570-96

Поз 9 Пятка РПП-4

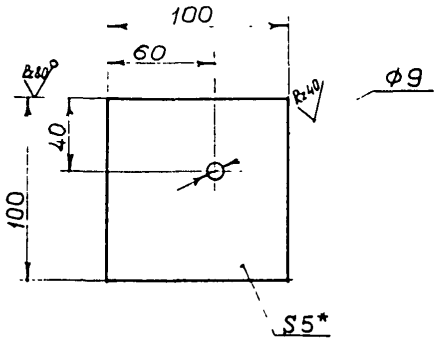

1.* Размер для справок.

2. Материал - Лист $\frac{\text{Б-ПН-5,0 ГОСТ 19903-74}}{\text{Ст 3 ГОСТ 14637-89}}$

3. Масса - 3,65 кг.

4. Остальные технические требования по ТК4-570-96

Изм.	Лист	№ докум.	Подп.	Дата	ТК4-546-86	Лист 5

Инв. № подл. | Подп. и дата | Взам. инв. № | Инв. № дубл. | Подп. и дата

Ф2 100-5а(А1)

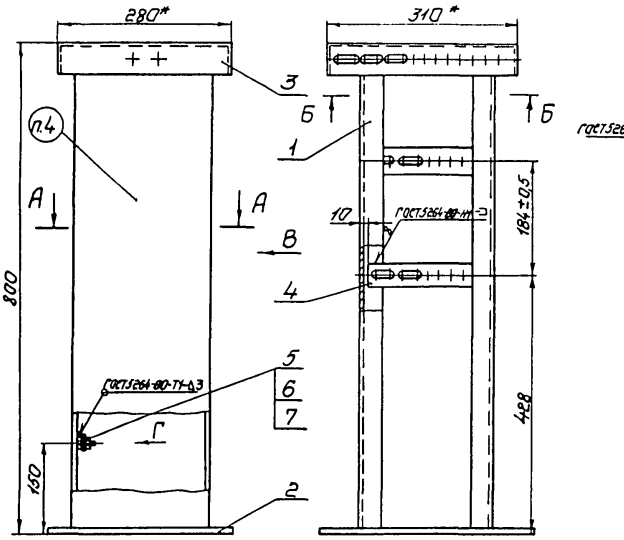

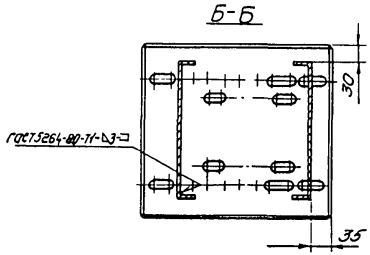

Пример условного обозначения стойки СП-1:

Стойка СП-1 ТК4-550-83.

1.* Размеры для справок.

2. Покрытие-эмаль ~~МЛ-152~~ ХВ-124, ~~[illegible]~~-серая, ~~ГОСТ 18099-72. III. Ст.~~ IV У2

3. Знак заземления У058-4 ГОСТ 2930-62 выполнить эмалью НЦ-132П, красная, ~~ГОСТ 8891-74. III. Ст.~~ У2.

4. Маркировать обозначение и товарный знак завода-изготовителя.

5. Остальные технические требования по ТК4-570-96.

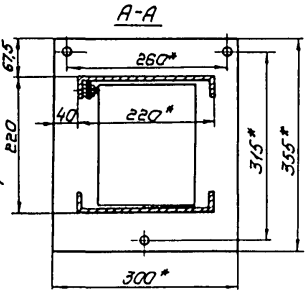

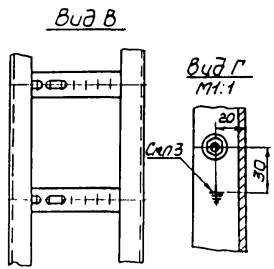

Взамен ТК4-550-81					ТК4-550-83		
Группа							
Изм.	Лист	№ докум.	Подп.	Дата	Стойка СП	Лит.	Масса: 16,6 / Масштаб: –
Разраб.		Сучкова					
Пров.		Кузнецова				Лист 1	Листов 4
ГИП							
Начальн.		Пронин			ГМА Рег. № ТК4-439	4	
Н.контр.		Крупник					
Утв.		Антонов			Срок введения 01.04.84 г.		

Инв. № подл.	Подп. и дата	Взам. инв. №	Инв. № дубл.	Подп. и дата
210-92	Шаф 11.89	210-7		

Cs 35

Условное наименование	Тип устанавливаемого прибора	Поз. 1 Стойка	Поз. 2 Основание	Поз. 3 Основание ТК4-501-83	Поз. 4 Полоса ТК4-2229-74	Поз. 5 Болт ГОСТ 7798-70	Поз. 6 Гайка ГОСТ 5915-70	Поз. 7 Шайба ГОСТ 11371-78
		Количество						
		2	1	1	4	1	1	2
		Условное наименование						
СП-1	13ДДН, ДСС, ДСП	СП-1/1	СП-1/2	ДМ-1	ПП-40 L=200	М6-8g×16.46.019	М6-7Н 5.019	6.01.019
(4)	„Сапфир"-22ДД 22ДА, 22ДИ, 22ДИВ ДМ-3983 м, ДМ-П1 ДМ-П2							
СП-2	МТ-711Р, МТ-712Р МВТ-711Р, МВТ-712Р МТС-711, МТС-712 МВТС-711, МВТС-712 МТ2С-711, МТ2С-712 МВТ2С-711, МВТ2С-712			ДМ-2				

Изм.	Лист	№ докум.	Подп.	Дата

ТК4-550-83

Лист 2

Копировал

Инв. № подл. | Подп. и дата | Взам. инв. № | Инв. № дубл. | Подп. и дата

210-92 | Инв. № 09.86 | 40

-90-

35

Поз. 1 Стойка СП-1/1

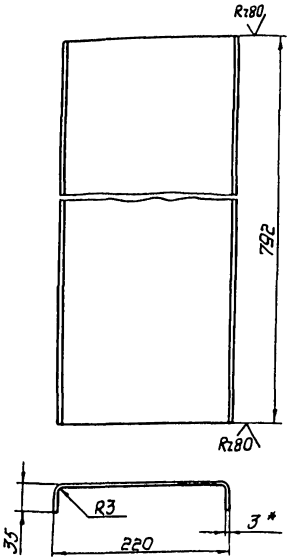

1.* Размер для справок

2. Материал - лист $\frac{\text{Б-30 ГОСТ 19903-74}}{\text{3-III-Ст3 ГОСТ 16523-70}}$

3. Длина развёртки - 280 мм.

4. Масса - 5,22 кг

5. Остальные технические требования по ТК4-570-96.

					ТК4-550-83	Лист 3
Изм.	Лист	№ докум.	Подп.	Дата		

210-92 Мед 11.84 210-7

∀(V)

Поз 2. Основание СП-1/2.

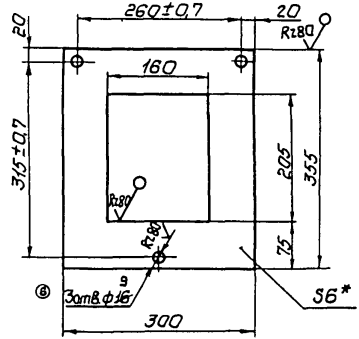

1* Размер для справок.

2. Материал - лист $\frac{\text{Б-ПН-0-6,0 ГОСТ 19903-74}}{\text{Ст 3 ГОСТ 14637-79}}$

3 Масса - 3,45 кг.

4 Остальные технические требования по ТК4-570-96.

Изм.	Лист	№ докум.	Подп.	Дата	ТК4-550-83	Лист 4

Инв. № подл. 210-92 | Подп. и дата | Взам. инв. № 210-7 | Инв. № дубл. | Подп. и дата

Настоящие технические требования распространяются на узлы и детали , в дальнейшем именуемые "изделия", предназначенные для установки и обвязки приборов и средств автоматизации. Изделия изготавливаются в климатическом исполнении У, категории 3 по ГОСТ 15150

1 ТЕХНИЧЕСКИЕ ГРЕБОВАНИЯ

1.1 Общие требования

1 1 1 Изделия должны соответствовать настоящим техническим требованиям и требованиям типовых чертежей

1.2 Основные параметры и размеры

1.2.1. Габаритные и присоединительные размеры изделий должны соответствовать типовым чертежам

1.2.2. Неуказанные предельные отклонения размеров отверстий H14, валов h14, остальных $\pm \frac{IT15}{2}$ ГОСТ25347

1.2 3 Предельные отклонения размеров между осями двух любых отверстий ± 0,7мм

1 2.4. Допускаемые отклонения от цилиндричности и от круглости должны быть выдержаны в пределах допусков по диамерам.

1.2.5. Резьбы на изделиях, кроме случаев оговоренных особо, должны выполняться:

- метрическая с полем допуска 8g и 7H по ГОСТ 16098.
- трубная метрическая по ГОСТ 6211 с допуском по классу А ГОСТ 6357
- трубная цилиндрическая по ГОСТ 6357 с допуском по классу А
- коническая дюймовая с углом профиля 60 по ГОСТ 6111.

1.2.6. Сбеги. недорезы проточки и фаски по ГОСТ 10549.

1.3. Требования к качеству

1 3.1. Изделия предназначенные для транспортирования неагрессивной среды, должны обеспечивать плотность и прочность соединения при условном давлении Ру 16 МПа при температуре заполненной среды от минус 60 до плюс 120 С

1 3 2 Материалы, применяемые для изготовления деталей, должны соответствовать действующим стандартам или техническим условиям и иметь сертификаты заводов-поставщиков,

1 3.3 На поверхности деталей не должно быть заусенцев и рисок, выводящих размеры деталей за пределы допускаемых отклонений, а также трещин.

1 3.4. Резьба деталей должна иметь чистый и гладкий профиль. На резьбе не должно быть надорванных или смятых ниток, препятствующих навинчиванию проходного калибра Параметр шероховатости резьбы должен быть по Ra не более 2,0мкм по ГОСТ 2789

					Взамен ТК4-570-81	ТК4-570-96		
Изм	Лист	N докум	Подп.	Дата	Группа			
Разраб		Чудинов			Узлы и детали для установки и обвязки приборов Технические требования	Лит	Лист 1	Листов 3
Пров		Гуров				ГПКИ ПМА		
Н контр								
Утв								

1 3 5 Плоскости обреза труб должны быть перпендикулярны к оси трубы, допускаемое отклонение не должно превышать 0,5 мм

1 3 6 Трубы, применяемые в узлах обвязки приборов, должны быть подвергнуты:

- внешнему осмотру с целью обнаружения дефектов трещин, непроваров, сварных швов, неплотностей и т д
- продувке, а в необходимых случаях промывке, для удаления из труб окалины, ржавчины, грязи и т д.

1 3 7 Сварные швы не должны иметь подрезов, прожогов и трещин как по шву, так и по основному металлу На швах и в околошовных зонах не должно быть наплывов, брызг металла, шлака, окалины, остатков флюса. После сварки швы должны быть зачищены.

1 3 8 Лакокрасочное покрытие изделий, кроме оговоренных в чертежах, эмаль ХВ-124 серая Допускается применение эмали ПФ-133 или ПФ-115

1 3 9 Знак заземления по ГОСТ2930 выполнить масляной эмалью красного цвета

1.3.10 При сборке трубной проводки, вентили необходимо устанавливать так, чтобы стрелка, нанесенная на корпусе вентиля, указывала направление потока среды

1.3 11 Покупные изделия, используемые при изготовлении изделия должны соответствовать нормативно-технической документации на них

1 4 Маркировка

1 4.1 На каждом изделии должна быть нанесена маркировка Место и содержание маркировки определяется чертежом типовой конструкции на изделие. Если в чертеже не указано место нанесения маркировки, допускается наносить маркировку на бирке, прикрепляемой к изделию

1 4 2 Способ нанесения маркировки и размер шрифта выбирается изготовителем изделия.

1.5 Упаковка

1 5.1 Упаковка изделий должна обеспечить сохранность их при транспортировании и хранении.

1 5 2 На каждом ящике должно быть нанесено краской
наименование получателя;
наименование груза и количество изделий,
масса упаковки.

2 Методы контроля

2 1 Проверку на соответствие требованиям пп 1 3 2, 1 3 11 производить по отгрузочным документам изготовителя(поставщика)

2 2 Проверку на соответствие требованиям пп.1 2 1, 1 2 2, 1 2 3, 1 2 4, 1 2 5, 1 2 6, 1 3 3, 1 3 4, 1 3 5, 1 3 7, 1 3 8, 1 3 9, 1 3.10 производить внешним осмотром, сличением их с чертежами и обмером Обмер деталей производить универсальным мерительным инструментом , обеспечивающим измерение в требуемых пределах точности Проверку качества покрытий производить сравнением с эталонами, а толщину покрытий

толщиномерами покрытий

2 3 Проверку прочности и плотности трубных проводок по п 1 3 1 производить согласно инструкции ТИ18 25203 13200 "Монтаж систем автоматизации"

2 4 Проверку на соответствие требованиям п 1 3 6 производить внешним осмотром и протяжкой пыжа из белоткани

3 Транспортирование и хранение

3.1 Условия транспортирования должны соответствовать группе 5 (ОЖ4) по ГОСТ15150

3 2 Условия хранения изделий должны соответствовать группе 2(С) по ГОСТ15150.

4 Гарантии изготовителя

4.1 Изготовитель гарантирует соответствие изделий настоящим техническим требованиям при соблюдении условий эксплуатации, правил хранения, транспортирования и монтажа.

4 2 Гарантийный срок изделий 18 месяцев со дня отгрузки

Rz80 (V)

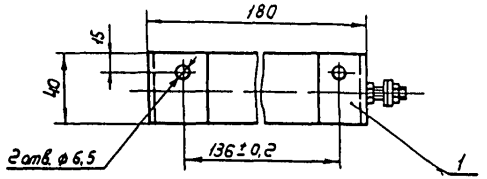

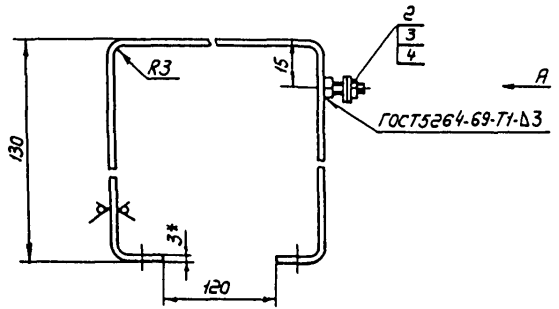

Вид А
М1:1

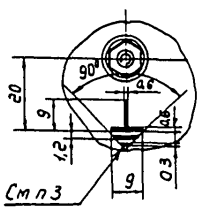

Условное наименование	Поз 1 Скоба Лист Б3,0 ГОСТ 19904.74 Э-III-Ст3 ГОСТ 16523-70	Поз 2 Болт ГОСТ 7798-70	Поз 3 Гайка ГОСТ 5915-70	Поз 4 Шайба ГОСТ Н 371-68
	количество			
	1	1	1	2
	Условное наименование			
② С-19	40 х 450	М6 х 16.16.01	М6.5.01	6.01 099

Условное обозначение скобы:

Скоба С-19 ТК4-3485-79

1.* Размер для справок. ~~Δ5-124~~
2. Покрытие - эмаль ~~ПФ-132 темно-~~ серая ~~ГОСТ 10899-72 III кл~~ ЦУ 2
3. Знак заземления У58-4 ГОСТ 2930-62 нанести эмалью НЦ-132П красная ~~ГОСТ 6631-74 III кл.~~ У2. ④
4. Маркировать обозначение и товарный знак завода-изготовителя
5. Скоба предназначена для установки сирены СС-1 (сев кав-электроприбора). 96
6. Остальные технические требования - по ТК4-570-

| | | |

Сб.49

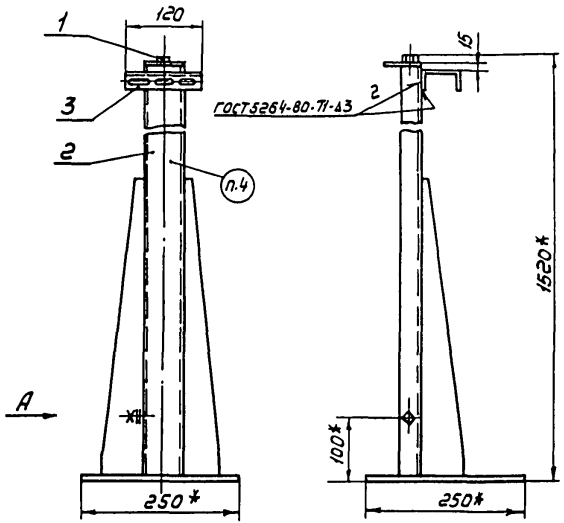

Условное наименование	Поз.1 Соединитель ТК4-400-67	Поз.2 Стойка ТК4-3542-81	Поз.3 швеллер ТК4-2223-74
	количество		
	1	1	1
	Условное наименование		
СП-23	СМК-15	СП-24	ШП60х35 e=120

Условное обозначение стойки СП-23:
Стойка СП-23 ТК4-3490-81

1.* Размеры для справок.

2. Покрытие-эмаль ХВ-124 серая IV У2

3. Знак заземления У058-4 ГОСТ2930-62 нанести эмалью НЦ-132П красная ~~ГОСТ6631-74~~. III. ~~Ст.~~ У2.

4. Маркировать условное обозначение и товарный знак завода-изготовителя.

5. Стойка предназначена для установки датчиков типа: ДТ, ДД, ДНТ, ДПН, ДН.

6. Остальные технические требования по ТК4-570-96

ВидА
М 1:1

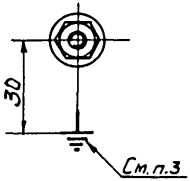

Изм.	Лист	№ докум.	Подп.	Дата	Взамен ТК4-3490-79	ТК4-3490-81	
Разраб.		Павлова			Стойка СП-23	Лит	Масса 6,3	Масштаб 1:5
Провер.		Кузнецова		09.81			
ГИП		Шумова		09.81		Лист	Листов 1
Нач.отд.		Пронин			ГМА Рег.№ ТК4-391	4	
Н.контр.		Крупник			Срок введения 01.05.82		
Утв.		Антонов					

Инв.№ подл.	Подп. и дата	Взам.инв.№	Инв.№ дубл.	Подп. и дата
65-28	3.06.82	65-19		

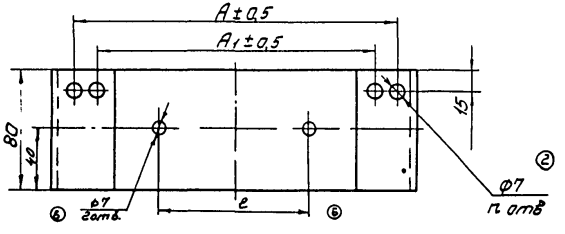

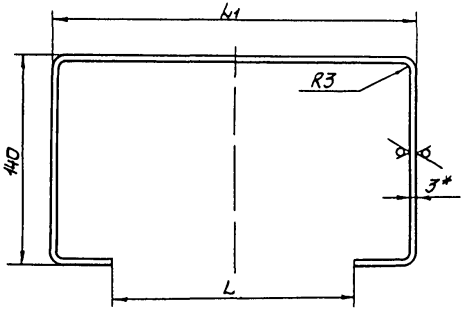

Rz80 (√)

Условное обозначение	Тип установливаемого прибора	Размеры, мм				Кол отв n	Масса, кг	l, мм
		A	A1	L	L1			
С- 16	ТДЖ-1 ТДЖ-2	128	106	94	160	4	0,91	60
С- 17	ТДЖ-3 ТДЖ-4	208	168	155	235		1,08	100
С- 18	ТДЖ-6	288	—	275	340	2	1,3	200

Пример условного обозначения скобы для установки ТДЖ-1.

Скоба С-16 ТК4-3491-79

1 * Размер для справок

2 Материал Лист $\frac{\text{Б3.0 ГОСТ 19904-74}}{\text{3-III-Ст3 ГОСТ 16523-70}}$

3 Покрытие - эмаль ХВ-124 серая IV У2

4 Скоба предназначена для установки прибора ТДЖ

5 Маркировать условное обозначение и товарный знак завода-изготовителя

6 Остальные технические требования-по ТК4-570-86

Взамен					ТК4-3491-79	
Группа						
Изм	Лист	№ докум	Подп	Дата	Скоба С	Лит / Масса / Масштаб
Разраб		Наумова		18.9.79		см табл
Провер		Кузнецова		18.9.79		
ГИП		Шумова				Лист / Листов 1
Нач отд		Пронин		07.79	ГМА Рег № ТК4-295б	4
Н контр		Крупник		07.79		
Утв		Антонов		07.79	Срок введения 15.11.79	

Подп и дата | Взам инв № | Инв № дубл | Подп и дата

Инв № подл | Подп и дата

Копировал Аникин

Формат 12

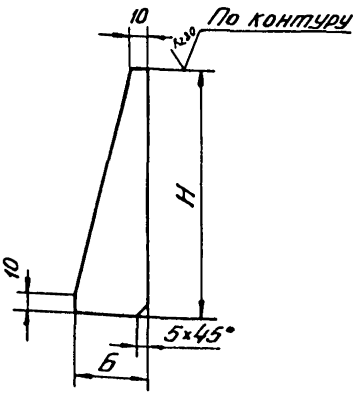

Условное наименование	Б, мм	Н, мм	Масса, кг
Р-1	160	480	0,95
Р-2		310	0,85
Р-3	80	480	0,5
Р-4		310	0,3

Пример условного обозначения ребра: Ребро Р-1 ТК4-3492-79

1. Материал Лист $\frac{\text{Б3.0 ГОСТ 19904-74}}{\text{3-III-Ст3 ГОСТ 16523-70}}$

2. Остальные технические требования по ТК4-570-~~69ТУ~~ 96

Изм	Лист	№ докум	Подп.	Дата
Разраб		Павлова		3.8.79
Провер		Кузнецова		4.79
ГИП		Шумова		12.79
Начотд		Пронин		12.79
Н.контр		Крупник		12.79
Утв.		Антонов		12.79

Взамен
Группа

ТК4-3492-79

Ребро Р

Лит.	Масса	Масштаб
	см. табл.	

Лист | Листов 1

ГМА Рег. № ТК4-340

Срок введения 01.03.80

4

Согласовано

Подп. и дата | Фамилия | Должн. | Орган.

Сб 49

Подп. и дата | Инв. № дубл. | Взам. инв. №

Подп. и дата | Инв. № подл.

34/43-10

Б-20

Копировал Фролова

Формат 11

Сб 49

Рис 1

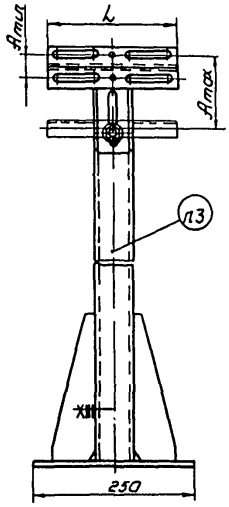

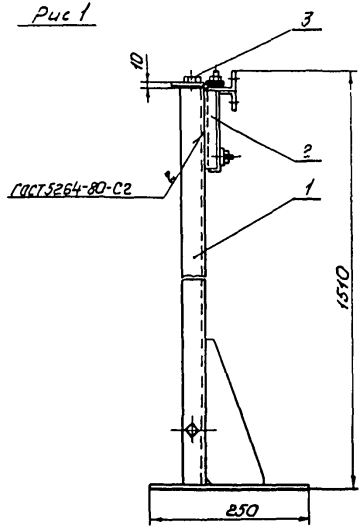

Рис 3 и 4

Рис 3 Остальное - см рис 1

Рис 4. Остальное - см рис 2

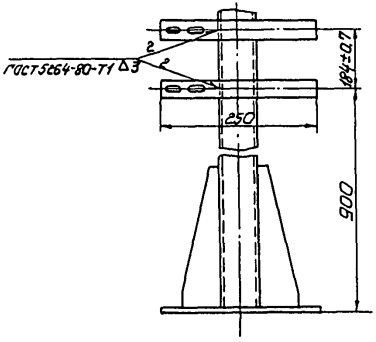

Рис 2

Остальное - см рис. 1

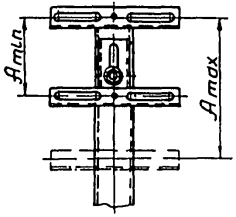

1. Размеры для справок
2. Покрытие-эмаль ХВ-124 серая IV УГ.
3. Маркировать условное обозначение и товарный знак завода изготовителя
4. Стойка предназначена для установки приборов на полу (СП-30, СП-31, СП-32 с соединительной коробкой). Типы устанавливаемых приборов указаны в таблице 2
5. Остальные технические требования по ТК4-570-96

Пример условного обозначения стойки СП-3:

Стойка СП-3 ТК4-3495-81

Изм	Лист	№ докум.	Подп.	Дата	Взамен ТК4-3495-79	ТК4-3495-81	
Разраб		Павлова		03.81	Группа		
Пров		Кузнецова		03.81	Стойка СП	Лит	Масса	Масштаб
ГИП		Шумова		03.81			Ст. табл	1:5
Начатд		Пронин		02.81	ГМА Рег № ТК4-391	Лист 1	Листов 2
Н.контр		Крупник		03.81		4	
Утв		Антонов		03.81	Срок введения 01.05.82		

Инв № подл	Подп. и дата	Взам. инв №	Инв № дубл	Подп. и дата
65-30	3.06.82.	65-93		

Таблица 1

Условное наименование	Рис.	Размеры, мм A min	A max	L	Масса, кг	Поз 1 Стойка ТК4-3542-81	Поз 2 Кронштейн ТК4-3496-81	Поз 3 Соединитель ТК4-140167	Поз 4 Полоса ТК4-2229-74
						Количество			
						1	1	1	2
						Условное наименование			
СП-3	1	32	118	200	6,7	СП-24	КУ-1	СМК-15	—
	2	120	216						
СП-4	1	32	118	80	6,5		КУ-2		
	2	120	216						
СП-5	1	26	113	100			КУ-3		
	2	118	216						
СП-30	3	32	118	200	6,7		КУ-1		ПП40 ℓ=250
	4	120	216						
СП-31	3	32	118	80	6,5		КУ-2		
	4	120	216						
СП-32	3	26	113	100			КУ-3		
	4	118	216						

Таблица 2

Условное наименование	Тип устанавливаемого прибора
СП-3 СП-30	ВП4-Ⅲ, ВП4-Ⅳ, ВП4-Ⅴ, ВП4-Ⅵ, МВП4-Ⅲ, МВП4-Ⅳ, МВП4-Ⅴ, МВП4-Ⅵ, МП4-Ⅲ, МП4-Ⅳ, МП4-Ⅴ, МП4-Ⅵ, ПТР-П, ПТР-2, ПТР-3, ТПГ-4, ТПГ4-Ⅴ, ТПЖ-4, ТПЖ4-Ⅴ, ТПП-СК, ТПГ-СК, ЭКВ-1У, ЭКМВ-1У, ЭКМ-1У, ЭКМ-2У, КУ-123-11, КУ-123-12, КУ-700/2, КУ-700/3, КУ-92ВЗГ, КУ-93ВЗГ, КУВ-11, КУВ-12, ПМРТ-69, ПБ-115, ПБ-122, ПБ-123, ПМЕ-021, ПМЕ-022, ПМЕ-051; ПМЕ-052, ПМЕ-081, ПМЕ-083, ПМЕ-084, ПМЕ-121, ПМЕ-122, ПМЕ-131, ПМЕ-132, ПМЕ-211, ПМЕ-213; ПМЕ-214; ПМЕ-221, ПМЕ-222, ПМЕ-223, ПМЕ-224, ПМЕ-231, ПМЕ-232, ПМЕ-233, ПМЕ-234, ГПВ3-10, ГПП2-10/Н2, ГПП2-10/Н3, ГПП3-10/Н2, ГПП2-25/Н2, ГПП2-25/Н3, ГПП3-25/Н2, ГПВ2-25, ГПВ3-25, ГПВ2-60, ГПВ3-60, ГПП2-60/Н2, ГПП3-60/Н2, ГПП2-60/Н3, ВПК3-25, ВГП2-10, УП-5402, УП-5404, УП-5406, УП-5408, УП-5410, УП-5412, УП-5416, УП-5802, УП-5804, УП-5806, УП-5808, УП-5810, УП-5814, ИКС-2, РД-3М-04, РД-160М5, РД-260М5, ТР-0М5, СУС, ЭСУ-3, ЭСУ-4, ЭРСУ-3, РУ-33, ПРУ-5, ТР-16, ТР-26, ТПП4-Ⅲ, ТПГ4-Ⅵ, ТПЖ4-Ⅵ,
СП-4 СП-31	ВК200А, ВК200П, ВК300А, ВК300С, ВК300П, ВПК1100, ВПК2000, ВПК2100, ВПК-4000, ВКМ-1-ВЗГ, ВКМ-2-ВЗГ, ПНВ-30, ПНВ-32, ПНВС-10, ПНВС-12, РКС-1, РМ-51, ЭЛК-1/4", КУ-91ВЗГ, ЗВП-220, КСЭ-3, ДСВ20÷ДСВ23
СП-5 СП-32	ВК200Б, ВПК2-10, ВПК3-10, КТ-54, КХС, ПКЕ-212-1, ПКЕ-212-2, ПКЕ-212-3, ПКЕ-222-1, ПКЕ-222-2, ПКЕ-222-3, ПКЕ-712-2, ПНВ-34, ПНВС-14, ПБ-121

Инв.№ подл. | Подп. и дата | 3.Оч.ВК | 65-30
Взам.инв.№ | 65-43
Инв.№ подл. | Подп. и дата
Изм. Лист № докум. Подп. Дата

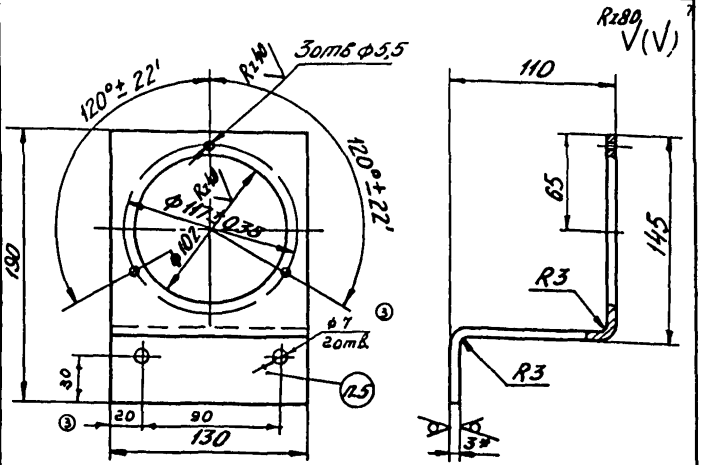

Условное обозначение скобы
Скоба С-14 ТК4-3506-81

1.* Размер для справок
2 Материал-лист $\frac{\text{БЗ 0 ГОСТ 19904-74}}{\text{3-III-Ст 3 ГОСТ 16523-70}}$
3 Длина развертки 293мм
4 Покрытие-эмаль ХВ-124 серая IV У2
5 Маркировать условное обозначение и товарный знак завода-изготовителя
6 Скоба предназначена для установки кранов переключателей КП-3, КП-6
7 Остальные технические требования по ТК4-570-98.

Взамен					ТК4-3506-81		
Группа							
Изм	Лист	№ докум	Подп	Дата	Скоба С-14	Лит	Масса	Масштаб
Разраб	Павлова			01.84			0,87	1:2
Пров	Кузнецова			01.84		Лист	Листов 1
ГИП	Шумова			01.84			
Нач.отд	Пронин			01.84	ГМА Рег № ТК IV-369	4	
Н.контр	Крупник			01.84			
Утв	Антонов			01.84	Срок введения 01.05.82		

Согласовано

Ореан	Должн.	Фамилия	Подп и дата

Инв № подл	Подп и дата	Взам инв №	Инв № дубл	Подп и дата
65-39	3 06 82			

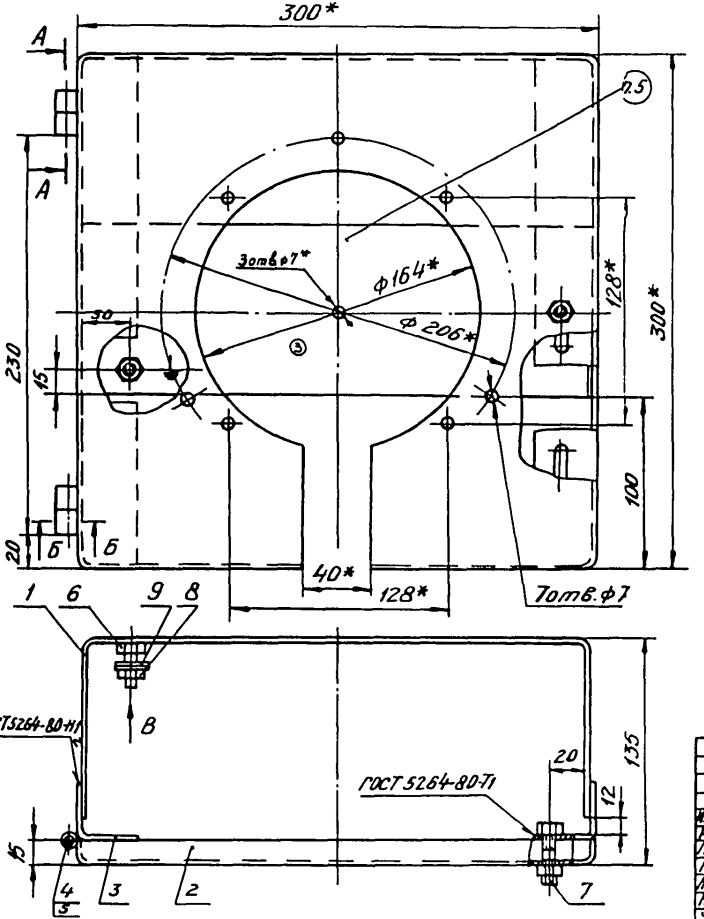

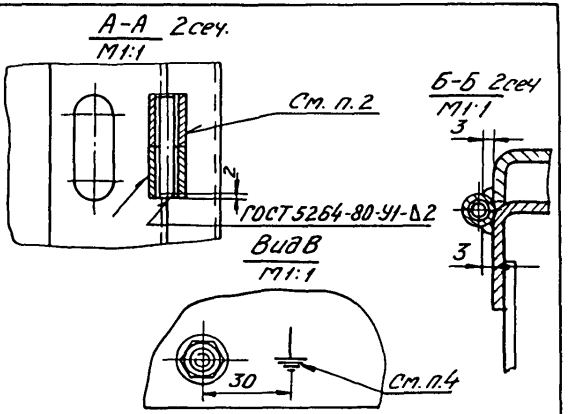

Условное обозначение кронштейна:
Кронштейн КП-4 ТК4-3507-81

1.* Размеры для справок.
2. Сварка ручная дуговая.
3. Покрытие эмаль ХВ-124 серая IV У2.

4. Знак заземления У058-4 ГОСТ2930-62 нанести эмалью НЦ-132П красная ~~ГОСТ 6631-74~~ III ~~Ст~~ У2.
5. Маркировать условное обозначение и товарный знак завода-изготовителя.
6. Остальные технические требования по ТК4-570-98.

Изм	Лист	№ докум.	Подп	Дата	Взамен	ТК4-3507-81		
					Группа			
Разраб		Наумова		09.81	Кронштейн КП	Литер	Масса	Масштаб
Провер		Кузнецова		09.81				1 2
ГИП		Шумова		09.81		Лист 1	Листов 4	
Нач отд		Пронин			ГМА Рег. № ТК4-391	4		
Н контр		Крупник		09.81				
Утв		Антонов		09.81	Срок введения 01.05.82			

Копировал Фролова

Инв № подл	Подп и дата	Взам инв №	Инв № дубл	Подп. и дата
25-40	3.06.82			

Рис 2

Остальное-см. рис 1

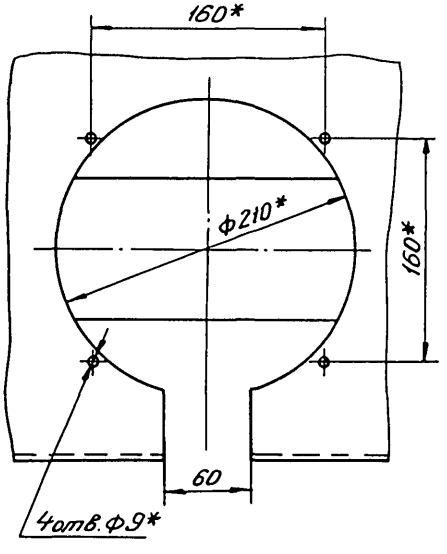

Условное наименование	Рис.	Тип устанавливаемого прибора	Масса, кг	Поз 1 Скоба	Поз 2 Панель	Поз. 3 Уголок перфорированный ТК4-2218-74	Поз. 4 Стержень Круг В5 ГОСТ 2590-71 / Ст20 ГОСТ 1050-74
				Количество			
				1	1	2	2
				Условное наименование			
КП-4	1	ВЭ 16рб, НМП-160 ТмМП-160, ТНМП-160 ДТмМП-160 ДНМП-160 ДТНМП-160	3,9	КП4/1	КП4/2	УП35×35 e=300	e=28
КП-33	2	МПЭ	3,8		КП33/2		

Продолжение

Условное наименование	Поз. 5 Труба 10×2 ГОСТ 8734-75 / В20 ГОСТ 8733-74	Поз. 6 Болт ГОСТ 7798-70	Поз. 7 Болт ГОСТ 7798-70	Поз. 8 Гайка ГОСТ 5915-70	Поз. 9 Шайба ГОСТ 11371-78
	Количество				
	4	1	1	2	2
	Условное обозначение				
КП-4	e=15	М6×16.46.01	М6×26.46.01	М6.5.01	6.01.099
КП-33					

Изм	Лист	№ докум	Подп.	Дата	ТК4-3507-81	Лист 2

Копировал Фролова Формат А3

Инв № подл.	Подп и дата	Взам. инв №	Инв. № дубл.	Подп. и дата
65-40	3.06.82			

Сб 49

Rz80

√(√)

Поз 1 Скоба КП-4/1

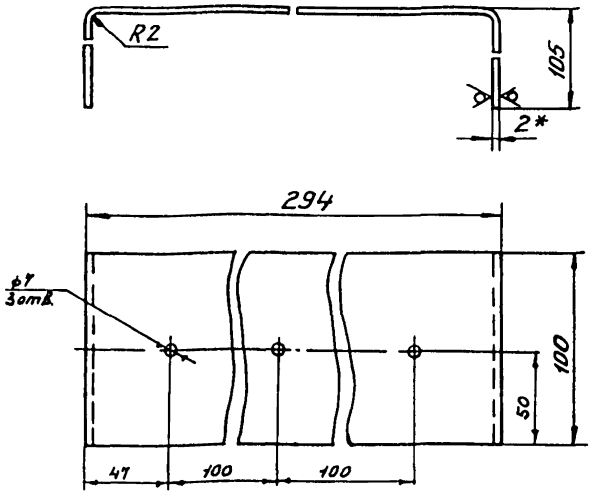

1* Размер для справок

2 Материал-Лист $\frac{Б20\ ГОСТ\ 19904\text{-}74}{3\text{-}III\text{-}ст3\ ГОСТ\ 16523\ 70}$

3 Длина развертки 497мм

4 Масса 0,78 кг

5 Остальные технические требования по ТК4 570-96.

Инв № подл	Подп и дата	Взам инв №	Инв № дубл	Подп и дата
2-10	3.06.32			

Изм	Лист	№ докум	Подп	Дата	ТК4-3507-81	Лист 3

Поз.2 Панель

Рис.1

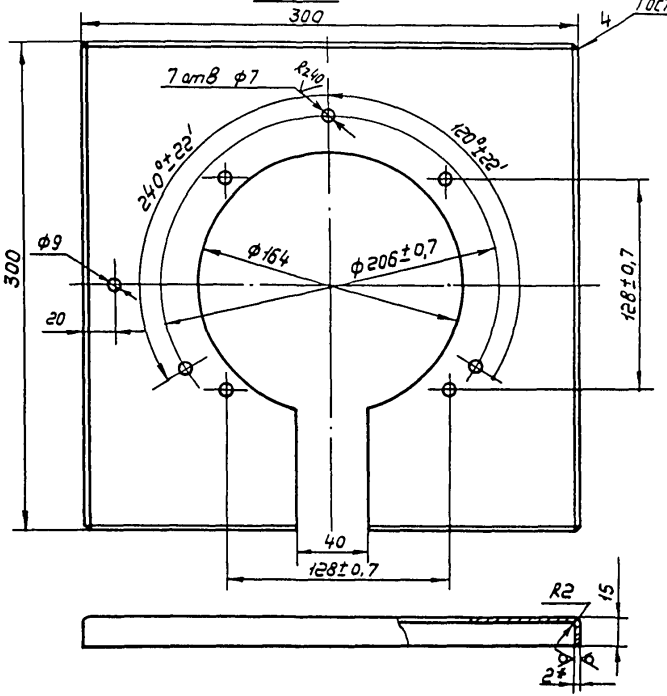

Рис.2

Остальное- см. рис.1

М 1:5

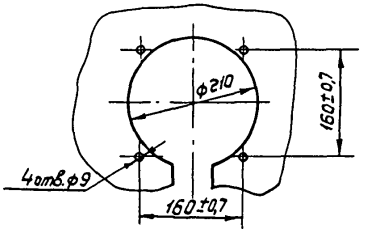

Развертка

М 1:5

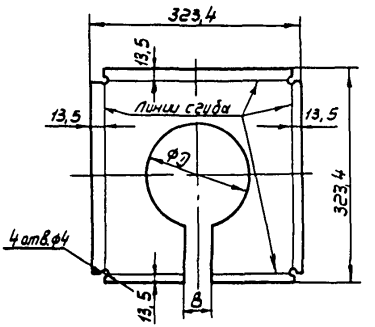

Условное наименование	Рис.	B, мм	D, мм	Масса кг
КП-4/2	1	40	164	1,3
КП-33/2	2	60	210	1,2

1.* Размер для справок.

2. Материал-лист Б 2.0 ГОСТ 19904-74 / 3-III-сп3 ГОСТ 16523-70.

3. Остальные технические требования по ТК4-570-86.

Изм.	Лист	№ докум.	Подп.	Дата	ТК4-3507-81	Лист 4

Инв. № подл. | Подп. и дата | 3.06.81.Л | Взам. инв. № | Инв. № дубл. | Подп. и дата

65-40

-84-

Rz80 (V)

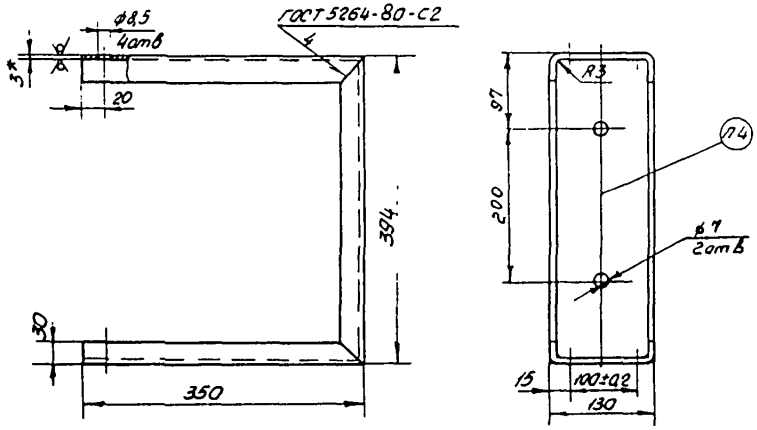

Условное обозначение кронштейна
Кронштейн КМЦП-1 ТК4-3514-81

Развертка
М 1:5

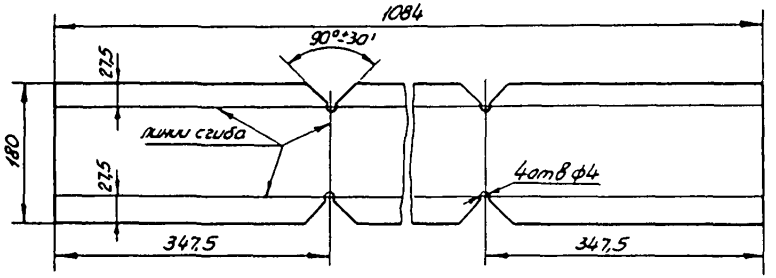

1.* Размер для справок.

2 Материал - лист Б3,0 ГОСТ 19904-74
3-III-Ст.3 ГОСТ 16523-70

3 Покрытие - эмаль ХВ-124 серая IV У2.

4. Маркировать обозначение и товарный знак завода - изготовителя.

5 Кронштейн предназначен для крепления панелей на стене

6 Остальные технические требования по ТК4-570-96.

					Взамен	ТК4-3514-81		
					Группа			
Изм	Лист	№ докум	Подп	Дата	Кронштейн КМЦП-1	Лит	Масса	Масштаб
Разраб		Наумова		01.81			4,5	1:5
Провер		Кузнецова		01.81				
ГИП		Шумова		01-81		Лист	Листов 1	
Нач отд		Пронин		01.81	ГМА Рег. № ТК IV-369	4		
Н контр		Крупник		01.81				
Утв		Антонов		01.81	Срок введения 01.05.82			

Инв № подл	Подп и дата	Взам инв №	Инв № дубл	Подп и дата
45-45	3.06.82			

6 49

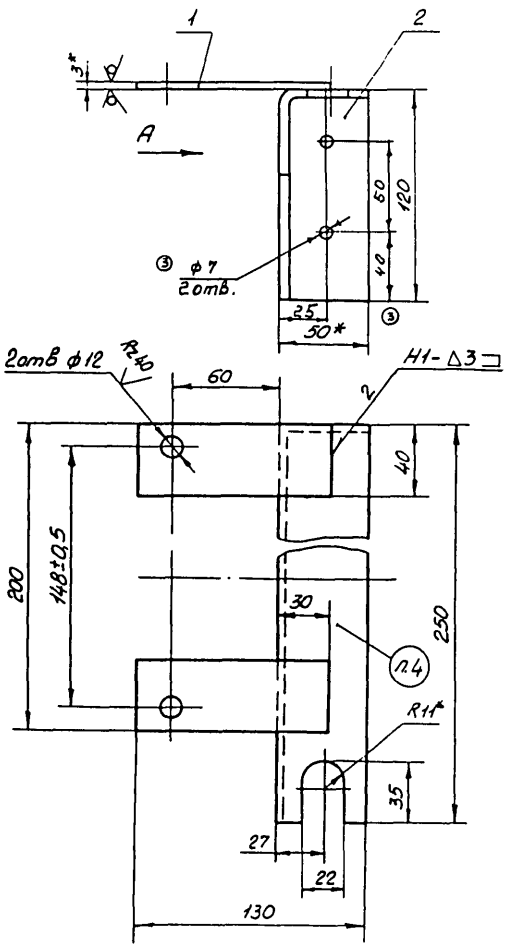

Вид А

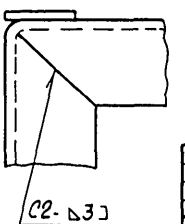

Rz80 (V)

Условное наименование	Поз. 1	Поз 2
	Лист 63,0 ГОСТ 19904-74 / 3-IV-Ст3 ГОСТ 16523-70	Уголок 50х50х3 ГОСТ 19771-74 / В Ст 3 КП2 ГОСТ 14474-76
	количество	
	2	1
	Условное наименование	
КП-47	40 х 100	ℓ=367

Условное обозначение кронштейна:
Кронштейн КП-47 ТК4-3529-81.

1.* Размеры для справок

2. Сварку производить по ГОСТ 5264-80.

3. Покрытие-эмаль ХВ-124 серая IV УГ. ①

4. Маркировать условное наименование и товарный знак завода-изготовителя

5. Кронштейн предназначен для крепления сосуда разделительного СРС-63 и манометров с радиальным штуцером М20х1,5.

6. Остальные технические требования по ТК4-570-96

Изм	Лист	№ докум.	Подп	Дата	Взамен	ТК4-3529-81		
					Группа			
Разраб		Павлова		01.81	Кронштейн КП-47	Лит	Масса	Масштаб
Провер		Кузнецова		01.81			1,08	1 2
ГИП		Шумова		01.81		Лист	Листов 1	
Нач отд.		Пронин			ГМА Рег № ТК IV-369	4		
Н контр		Крупник			Срок введения 01 05.82			
Утв		Антонов						

Инв № подл | Подп и дата | Взам инв № | Инв № дубл | Подп и дата

05-58 | 02.06.82 | 1 | 01.81

-36-

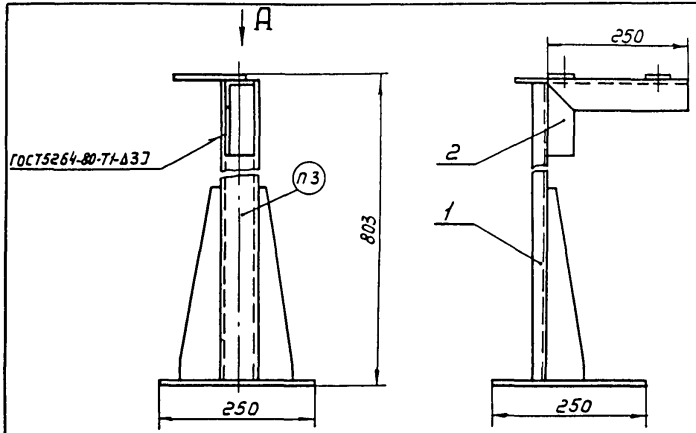

Условное наименование	Поз 1 Стойка ТК4-3542-81	Поз 2 Кронштейн ТК4-3529-81
	Количество	
	1	1
	Условное наименование	
СП-22	СП-25	КП-47

Условное обозначение стойки:

Стойка СП-22 ТК4-3530-81

Вид А

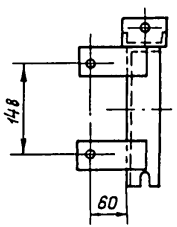

1. Размеры для справок
2. Покрытие-эмаль ХВ-124 серая IV42.
3. Маркировать условное обозначение и товарный знак завода-изготовителя.
4 Стойка предназначена для крепления разделительного сосуда СРС-63 и манометров с радиальным штуцером М20х1,5
5 Остальные технические требования по ТК4-570-96.

					Взамен	ТК4-3530-81		
					Группа			
Изм	Лист	№ дубл	Подп	Дата	Стойка СП-22	Лит	Масса	Масштаб
Разраб.		Павлова					5,0	1:5
Провер		Кузнецова				Лист	Листов 1	
ГИП		Шумова						
Нач отд		Пронин			ГМА Рег. № ТК4-391	4		
Н. контр.		Крупник						
Утв		Антонов			Срок введения 01.05.82			

Инв. № подл.	Подп. и дата	Взам. инв. №	Инв. № дубл.	Подп. и дата
65-59	3.06.82			

Ш 49

Rz80 V(V)

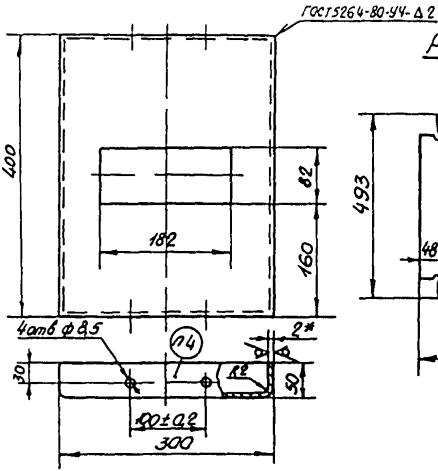

Развертка
М 1 10

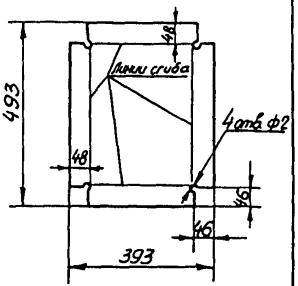

Условное обозначение панели:
Панель ПП-14 ТК4-3538-81

1* Размер для справок.
2 Материал - лист $\frac{Б2\ 0\ ГОСТ\ 19904-74}{3-III-Ст3\ ГОСТ\ 16523-70}$.
3 Покрытие-эмаль ХВ-124 серая IV У2
4 Маркировать обозначение и товарный знак завода-изготовителя
5 Панель предназначена для установки тягомера ТмМП-52, напоромера НМП-52 и тягонапоромера ТНМП-52
6 Остальные технические требования по ТК4-570-96

Взамен					ТК4-3538-81			
Группа								
Изм	Лист	№ докум	Подп	Дата	Панель ПП-14	Лит	Масса	Масштаб
Разраб		Павлова		08 80			3,93	1 5
Провер		Кузнецова		08 81				
ГИП		Шумова		08 80		Лист	Листов 1	
Нач отд		Пронин		7	ГМА Рег № ТК4-391	4		
Н.контр		Крупник		0981	Срок введения 01 05 82			
Утв		Антонов		03				

Инв № подл 65-81 | Подп и дата 3.06.82 | Взам инв № | Инв № дубл | Подп и дата

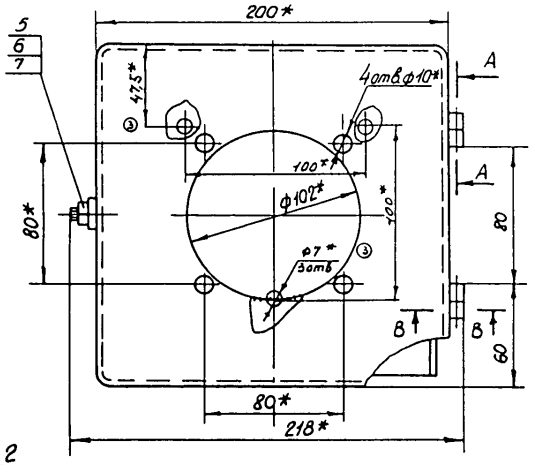

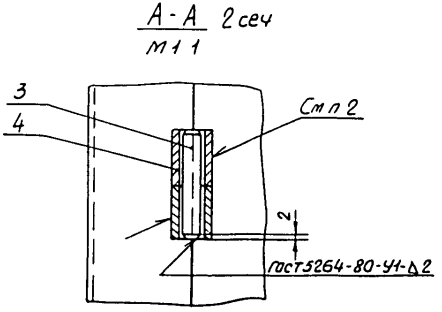

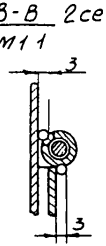

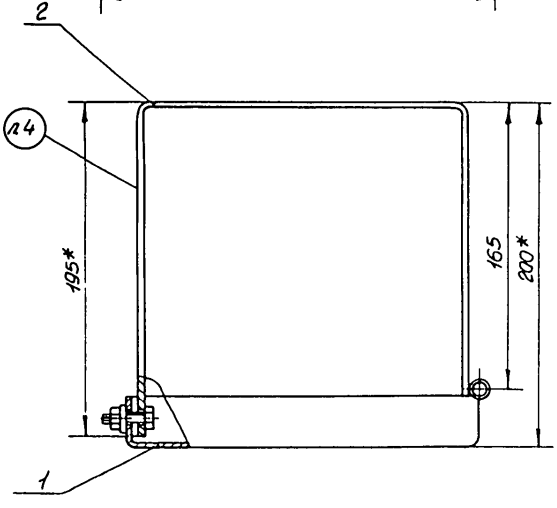

Условное обозначение кронштейна
Кронштейн КП-30 ТК4-3540-81

1* Размеры для справок
2 Сварка ручная дуговая
3 Покрытие эмаль ХВ-124 серая, IV У2.
4 Маркировать условное обозначение и товарный знак завода-изготовителя
5 Кронштейн предназначен для установки приборов Тм МП-100, НМП-100, ТНМП-100, ДТм МП-100, ДНМП-100, ДТНМП-100
6 Остальные технические требования по ТК4-570-96.

					Взамен	ТК4-3540-81	
					Группа		
Изм.	Лист	№ докум.	Подп.	Дата		Лит	Масса	Масштаб
Разраб.		Наумова		01.81	Кронштейн КП-30		2,74	1:2
Пров.		Кузнецова		08.81				
ГИП		Шкутова		08.81		Лист 1	Листов 4
Начотд.		Пронин		09.81	ГМА Рег № ТК4-391	4		
Н.контр.		Хоулник		09.81				
Утв.		Антонов		09.81	Срок введения 01.05.82			

Инв. № подл.	Подп. и дата	Взам. инв. №	Инв. № дубл.	Подп. и дата
СП-673	3.06.82			

Сб 49

Поз 1 Панель	Поз. 2 Скоба	Поз. 3 Стержень Круг А5ГОСТ2590-71 / 20-4-б-ГОСТ1050-74	Поз 4 Труба 10х2ГОСТ8734-75 / В20ГОСТ8733-74	Поз 5 Болт ГОСТ 7798-70
количество				
1	1	2	4	1
условное наименование				
КП-30/1	КП-30/2	ℓ=28	ℓ=15	М6х18.46.01

Продолжение

Поз. 6 Гайка ГОСТ5915-70	Поз. 7 Шайба ГОСТ11371-78
количество	
1	1
условное наименование	
М6.5.01	6.01.099

Инв № подл.	Подп и дата	Взам. инв. №	Инв. № дубл.	Подп. и дата
65-63	3.06.82.			

Изм	Лист	№ докум	Подп	Дата	ТК4-3540-81	Лист 2

Rz 80 √(√)

Поз. 1 Панель КП-30/1

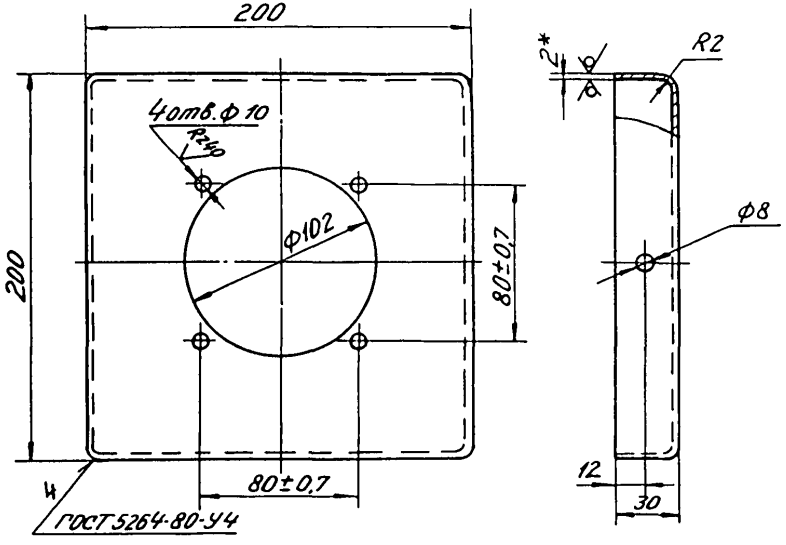

Развертка
М1:2

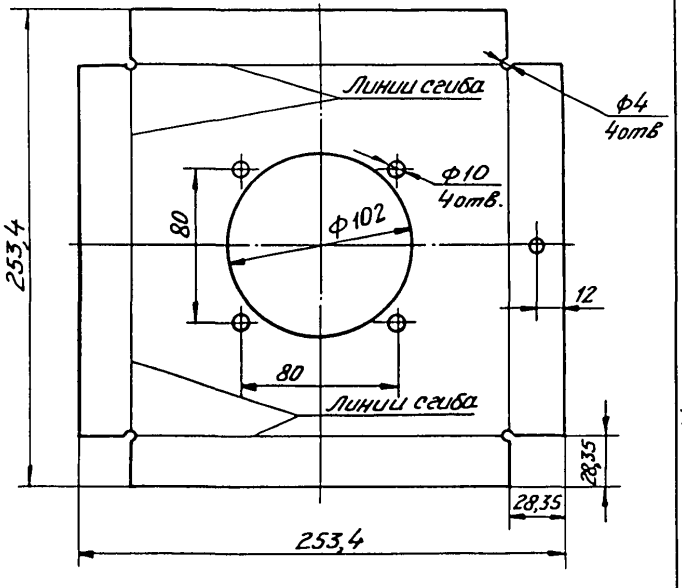

1* Размер для справок.

2 Материал - лист $\frac{Б2.0\ ГОСТ\ 19904-74}{4-III-10\ КП\ ГОСТ\ 16523-70}$.

3 Масса 0,97кг

4 Остальные технические требования по ТК4-570-96

Изм	Лист	№ докум	Подп	Дата	ТК4-3540-81	Лист 3

Инв. № подл.	Подп. и дата	Взам. инв. №	Инв. № дубл.	Подп. и дата
65+63	3.06.82			

-41-

Сб 49

Rz80 √ (√)

Поз. 2 Скоба КП-30/2

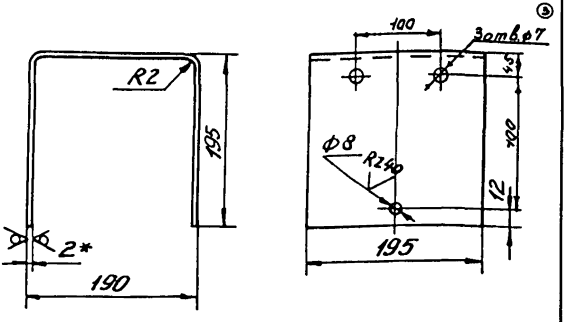

1.* Размер для справок.

2. Материал-лист $\frac{Б2,0\ ГОСТ\ 19904-74}{4-III-10\ КП\ ГОСТ\ 16523-70}$.

3. Длина развертки 573 мм.

4. Масса 1,77 кг.

5. Остальные технические требования по ТК4-570-96.

Инв.№ подл.	Подп. и дата	Взам. инв.№	Инв.№ дубл.	Подп. и дата
65-63	3.06.82			

Изм.	Лист	№ докум.	Подп.	Дата	ТК4-3540-81	Лист 4

Копировал Тролова

Формат А4

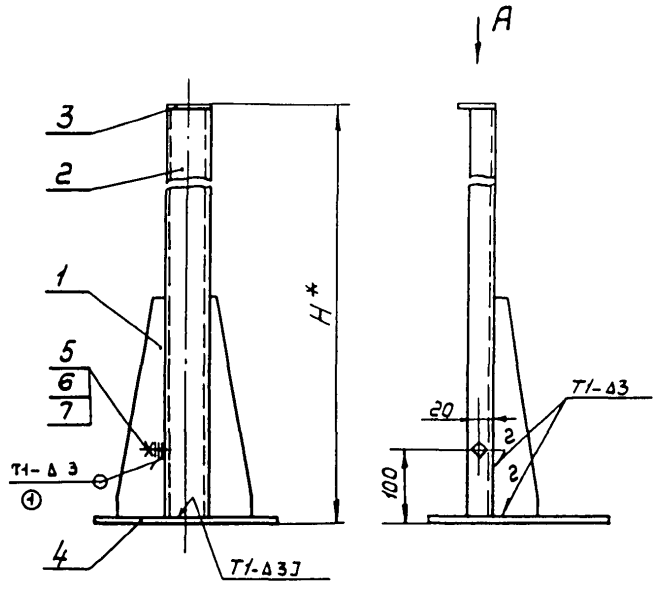

Условное наименование	H, мм	Масса, кг	Поз 1 Ребро ТК4-3492-79	Поз 2 швеллер ТК4-2223-74	Поз 3	Поз 4
					Лист Б-ПН-4,0 ГОСТ 19904-74 / Ст 3, ГОСТ 14637-79	
			количество			
			2	1	1	1
			Условное наименование			
СП-24	1500	① ~~5,95~~ 3,40	Р-3	ШП 60х35 e=1492	50х60	250х250
СП-25	800	3,7	Р-4	ШП 60х35 e=792		

Продолжение

Условное наименование	Поз. 5 Болт ГОСТ 7798-70	Поз. 6 Гайка ГОСТ 5915-70	Поз. 7 Шайба ГОСТ 11371-78
	количество		
	1	1	2
	Условное наименование		
СП-24	М6х20.46.01	М6.5.01	6.01.099
СП-25			

Пример условного обозначения стойки СП-24:

Стойка СП-24 ТК4-3542-81

1.* Размер для справок.
2. Сварку производить по ГОСТ 5264-80
3. Остальные технические требования ТК4-570-96

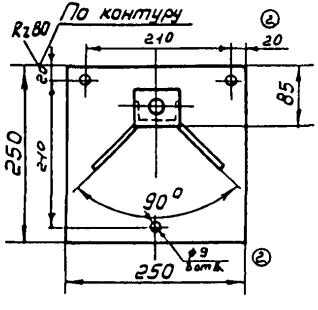

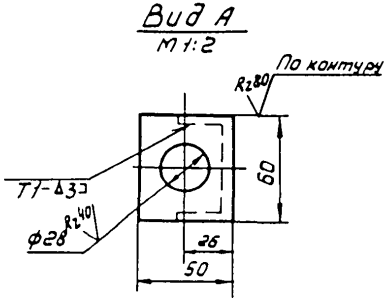

Изм	Лист	№ докум.	Подп	Дата
Разраб.		Павлова		03.81
Провер.		Кузнецова		03.81
ГНП		Шумова		03.81
Нач. отд.		Пронин		03.81
Н. контр.		Крупник		03.81
Утв.		Антонов		03.81

Взамен
Группа

ТК4-3542-81

Стойка СП

Лит	Масса	Масштаб
	см табл.	—

Лист | Листов 1

ГМА Рег. № ТК4-391

Срок введения 01.05.82

4

Инв. № подл. | Подп. и дата | Взам. инв. № | Инв. № дубл. | Подп. и дата

65-65 | 3.06.82 | | | |

-43-

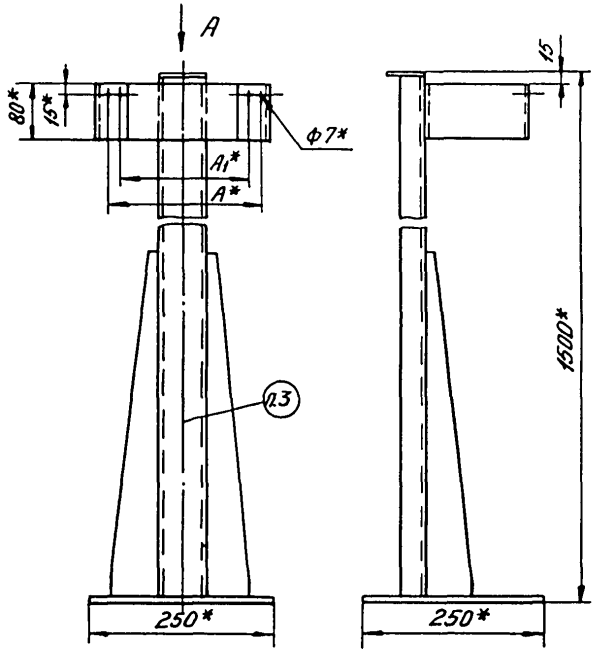

Вид А

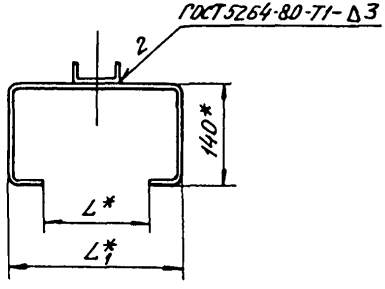

Условное наименование	Тип устанавливаемого прибора	Размеры, мм				Масса, кг	Поз 1 Стойка ТК4-3542-81	Поз 2 Скоба ТК4-3491-79
		А*	A_1*	L*	L_1*		Количество 1	Количество 1
							Условное наименование	
СП-13	ТДЖ-1 ТДЖ-2	128	106	94	160	6,86	СП-24	С-16
СП-15	ТДЖ-3 ТДЖ-4	208	168	155	235	7,03		С-17
СП-17	ТДЖ-6	288	—	275	340	7,25		С-18

Пример условного обозначения стойки СП-13:
Стойка СП-13 ТК4-3543-81

1* Размеры для справок.
2. Покрытие-эмаль ХВ-124 серая IV УГ.
3. Маркировать условное обозначение и товарный знак завода-изготовителя.
4. Остальные технические требования по ТК4-570-96.

Взамен					ТК4-3543-81		
Группа							
Изм	Лист	№ докум.	Подп.	Дата	Стойка СП	Лит	Масса	Масштаб
Разраб		Павлова		03.81			см табл.	—
Провер		Кузнецова		03.81				
ГИП		Шумова		03.81		Лист	Листов 1
Нач.отд		Пронин			ГМА Рег № ТК4-391	4	
Н.контр		Крупник		03.81			
Утв					Срок введения		

Инв № подл. 65-66 | Подп. и дата 3.06.82 | Взам. инв. № | Инв. № дубл. | Подп. и дата

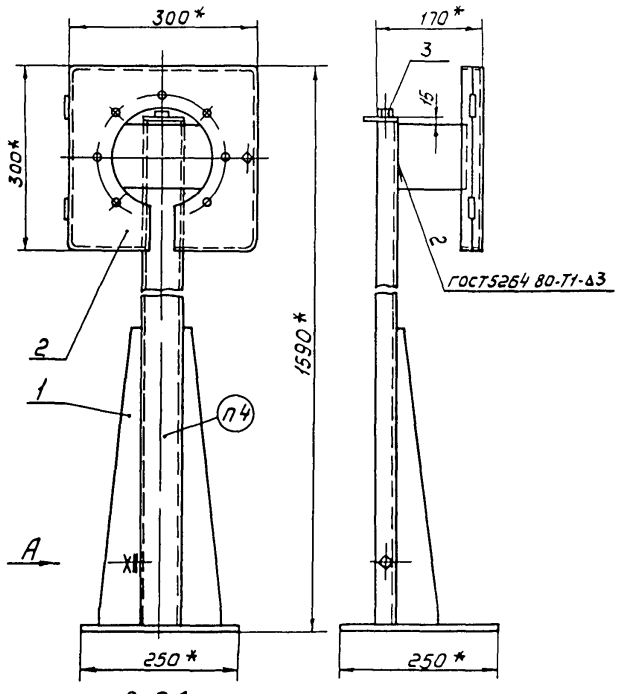

Вид А
М1 2

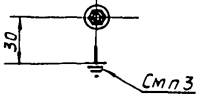

Условное наименование	Тип устанавливаемого прибора	Поз 1 Стойка ТК4 3542 81	Поз 2 кронштейн ТК4-3507 81	Поз 3 Соединитель ТК4 400-67
		количество		
		1	1	1
		Условное наименование		
СП-18	ВЭ 16рб, НМП-160 ТмМП 160, ТНМП-160, АТмМП-160, АНМП-160, АТНМП-160	СП-24	КП-4	СМК 15
СП-29	МПЭ		КП-33	

Пример условного обозначения стойки СП 18

Стойка СП-18 ТК4-3544-81

1* Размеры для справок

2 Покрытие-эмаль ХВ-124 серая IV У2.

3 Знак заземления У058-4 ГОСТ2930-62 нанести эмалью НЦ-132П, красная ~~ГОСТ6631-74~~ III ~~Ст~~ У2

4 Маркировать условное обозначение и товарный знак завода-изготовителя

5 Остальные технические требования по ТК4-570-96

2		4.10.155	[illegible]	10.88	Взамен
1		4.10.120	[illegible]	01.86	Группа
Изм	Лист	Nº докум	Подп	Дата	
Разраб		Павлова	[illegible]	04.81	Стойка СП
Провер		Кузнецова	[illegible]	09.81	
ГНП		Шумова	[illegible]	09.81	
Нач. отд.		Пронин	[illegible]	09.81	ГМА Рег № ТК4-391
Н контр.		Крупник	[illegible]	09.81	
Утв		Антонов	[illegible]	09.81	Срок введения 01.05.82

ТК4-3544-81

Литера	Масса	Масштаб
	9,85	1:5

Лист | Листов 1

4

Инв. № подл.	Подп. и дата	Взам. инв. №	Инв. № дубл.	Подп. и дата
65-67	8.06.82			

-95-

Рис 1

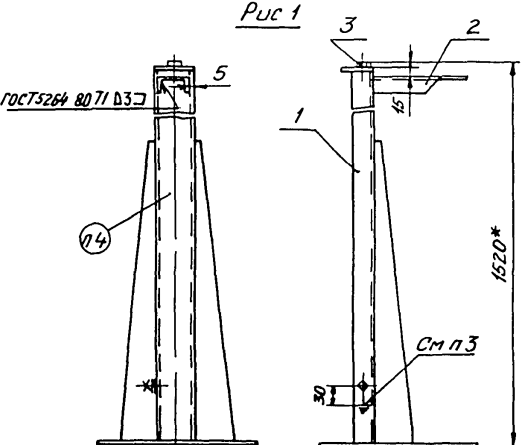

Условное наименование	Рис	Масса, кг	Поз 1 Стойка ТК4 3542 81	Поз 2 Кронштейн ТК4-468-81	Поз 3 Соединитель ТК4 400 67
			Количество		
			1	1	1
			Условное наименование		
СП-50	1	6,3	СП-24	КП-45	СМК-15
СП-51	2			КП-46	

Пример условного обозначения стойки СП-50

Стойка СП-50 ТК4-3546-81

1* Размеры для справок

2 Покрытие-эмаль ХВ-124 серая IV-У2

3 Знак заземления У058-4 ГОСТ 2930-62 нанести эмалью НЦ-132П красная ~~ГОСТ 8831-74~~ III ~~С1~~ У2 ①

4 Маркировать обозначение и товарный знак завода-изготовителя

5 Стойка предназначена для установки манометров с радиальным штуцером М20×1,5

6 Остальные технические требования по ТК4-570-96

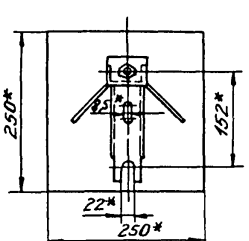

Рис 2

Остальное-см рис 1

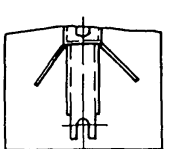

Изм	Лист	№ докум	Подп	Дата	Взамен	ТК4-3546-81	
					Группа		
Разраб		Сучкова		1.09.81	Стойка СП	Лит	Масса	Масштаб
Пров		Кузнецова		09.81			См табл	1:5
ГИП		Шумова		09.81		Лист	Листов 1
Нач.отд		Пронин			ГМА Рег № ТК4-391	4	
Н.контр		Крупник			Срок введения 01.05.82		
Утв		Антонов					

Инв № подл	Подп и дата	Взам инв №	Инв № дубл	Подп и дата
55-69	3.06.82			

-96-

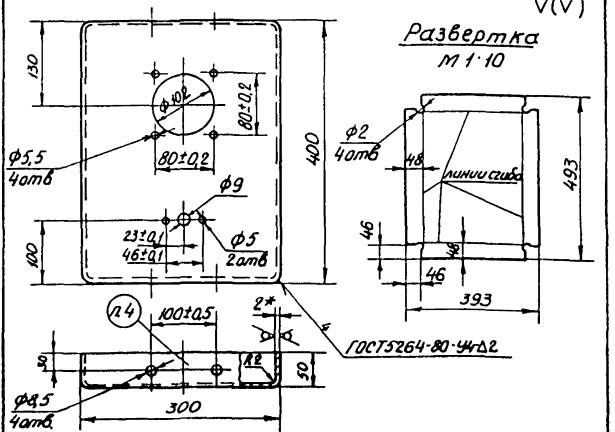

Условное обозначение панели:

Панель ПП-15 ТК4-3577-83

1. Размер для справок.
2. Материал - лист $\frac{Б2,0\ ГОСТ\ 19904-74}{3-\text{Ш}-Ст3\ ГОСТ\ 16523-70}$
3. Покрытие-эмаль ХВ-124, серая IV С1.
4. Маркировать обозначение и товарный знак завода-изготовителя
5. Панель предназначена для установки приборов. ТмМП-100; НМП-100; ТНМП-100; ДТмМП-100; ДНМП-100; ДТНМП-100 с уравнительным вентилем ВУ-4, ВУ-6
6. Остальные технические требования по ТК4-570-96

Взамен					ТК4-3577-83			
Группа								
Изм.	Лист	№ докум.	Подп.	Дата	Панель ПП-15	Лит.	Масса	Масштаб
Разраб.		Сучкова		06.88			3,93	1:5
Пров.		Кузнецова		06.88		Лист	Листов 1	
ГИП		Осипенко		06.88				
Нач.отд.		Гуров		01.88	ГМА Рег № ТК4-295	4		
Н.контр.		Бурякова		01.88	Срок введения с 1.11.88 г.			
Утв.		Нудинов						

Копировал Селиванова

Формат А4

Инв. № подл. 65-77 | Подп. и дата 22.09.88 | Взам. инв. № | Инв. № дубл. | Подп. и дата 15.05.88

ФЗ 301(А4)

Rz80 (√)

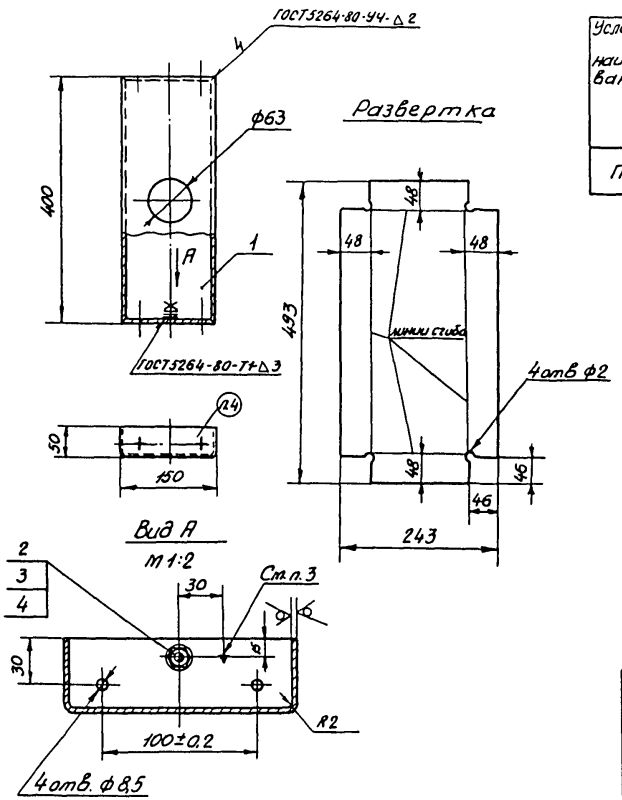

Условное наименование	Поз 1 Лист Б2,0 ГОСТ 19903-74 / 3-III-Ст.3 ГОСТ 16523-70	Поз 2 Болт ГОСТ 7798-70	Поз 3 Гайка ГОСТ 5915-70	Поз. 4 Шайба ГОСТ 11371-78
	Количество			
	1	1	1	2
	условное наименование			
ПП-16	243 x 493	М6-8q x 16.58.019	М6-7Н.5.019	6.01.099

Условное обозначение панели:
Панель ПП-16 ТК4-3579-86

1. Размер для справок.
2. Покрытие-эмаль ХВ-124 серая IV С1.
3. Знак заземления У058-4 ГОСТ2930-62, выполнить эмалью НЦ-132П красная III С1.
4. Маркировать обозначение и товарный знак завода-изготовителя.
5. Панель предназначена для установки сигнала светового взрывозащищенного типа ССВ-15м.
6. Остальные технические требования по ТК4-570-96.

Взамен				ТК4-3579-86	
Группа					
Изм.	№ докум.	Подп.	Дата	Панель ПП-16	Лит / Масса 1,87 / Масштаб 1:5
Разраб.	Павлова		12.85		
Провер.	Кузнецова		12.85		
ГИП					Лист / Листов 1
Нач.отд.	Гуров			ГМА Рег. № ТК4-295а	4
Н.контр.	Бурякова		12.85	Срок введения 01.04.86	
Утв.	Антонов		12.85		

Инв. № подл. 65-81 | Подп. и дата | Взам. инв. № | Инв. № дубл. | Подп. и дата

-78-

Rz80 √(√)

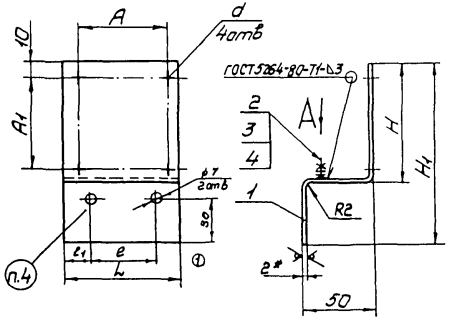

Вид А

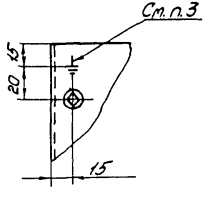

Пример условного обозначения скобы С-109:

Скоба С-109 ТК4-3600-89

1.* Размер для справок
2. Покрытие – эмаль ХВ-124, серая IV. У2.
3. Знак заземления У058-4 ГОСТ2930-62 нанести эмалью НЦ-132П, красная III. У2.
4. Маркировать обозначение.
5. Остальные технические требования по ТК4-570-96

					Взамен	ТК4-3600-89		
					Группа			
Изм.	Лист	№ докум.	Подп.	Дата	Скоба С	Лит.	Масса	Масштаб
Разраб.		Сучкова		03.89			См. табл	–
Пров.		Кузнецова		03.89		Лист 1	Листов 2	
Т.контр.								
Нач.отд.		Гуров		03.89	НПО МА Рег. № 116	4		
Н.контр.		Бурякова		03.89				
Утв.		Гудинов		03.89	Срок введения 15.04.89г.			

Инв. № подл. 65-86 | Подп. и дата 17.04.89 | Взам. инв. № | Инв. № дубл. | Подп. и дата

-99-

Условное наименование	Тип устанавливаемого прибора	Размеры, мм						Масса, кг
		A	A1	L	H	H1	d	
С-109	ДТКБ	64±0,35	64±0,35	75	85	130	3,5	0,22
С-110	ТР-ОМ5	90±0,16	63±0,16	105			6,5	0,30
С-111		123±0,35	65±0,35	140				0,39
С-112	ТБ-ЭЗК	45±0,7	100±0,7	65	120	165	5,0	0,19

Продолжение

Условное наименование	Поз.1 Лист 620 ГОСТ 19904-74 / 3-(I)-Ст3 ГОСТ 16523-70	Поз.2 Болт ГОСТ 7798-70	Поз.3 Гайка ГОСТ 5915-70	Поз.4 Шайба ГОСТ 11371-78
	Количество			
	1	1	1	2
	Условное наименование			
С-109	175 x 75	М6-8g x 16.46.019	М6-7Н.5.019	6.01.019
С-110	175 x 105			
С-111	175 x 140			
С-112	210 x 65	—	—	—

Продолжение

Условное наименование	мм	
	l_1	l
С-109	12,5	50
С-110	20	65
С-111		100
С-112	15	35

Ф2 108-6а(А4)

Инв.№ подл. 65-86 | Подп. и дата | Взам.инв.№ | Инв.№ дубл. | Подп. и дата

Изм.	Лист	№ докум.	Подп.	Дата	ТК4-3600-89	Лист 2

Копировал

Rz80 √(√)

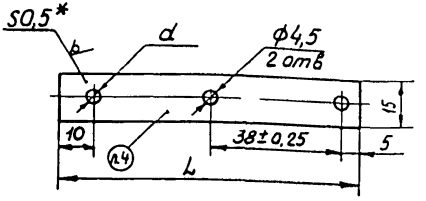

Условное наименование	Размеры, мм		Масса, кг
	d	L	
ПЛ-1	4,5	85	0,005
ПЛ-2	8,5	100	0,006

Пример условного обозначения планки L=85мм:

Планка ПЛ-1 ТК4-3604-89

1* Размер для справок.

2 Материал - лист $\frac{Б\ 0,5\ ГОСТ19904-74}{3\text{-}III\text{-}Ст.3\ ГОСТ16523-70}$

3. Покрытие - эмаль ХВ-124, серая IV У2

4 Маркировать обозначение

5 Предназначена для установки рамки для надписей

6. Остальные технические требования по ТК4-570-96

Изм.	Лист	№ докум.	Подп.	Дата	Взамен	ТК4-3604-89		
Разраб.		Сучкова		03.89	Группа			
Пров.		Кузнецова		03.89	Планка ПЛ	Лит	Масса	Масштаб
Рук.гр.							Ст табл	—
Нач.отд.		Гуров		03.89	НПОМА Рег № 116	Лист	Листов 1	
Н.контр.		Бурякова		03.89		4		
Утв.		Чудинов		03.89	Срок введения 15.04.89.			

Инв № подл. 65-90

Подп. и дата

Взам.инв. №

Инв.№ дубл.

Подп. и дата

Сб 3

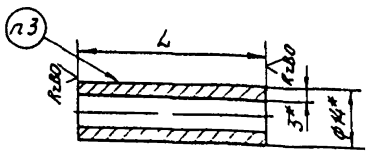

Условное наименование	Тип устанавливаемого прибора: на кронштейн КП 4 ТК4 3507 81	на кронштейн КУ-1 ТК4 3496-81, на стойке ТК4 3495-81	L, мм	Материал	Масса, кг
В-2	ВЭ-16рб	МВП4-V, МП4-V, ВП4-V	55	Сталь	0,015
В-3	—	ТПП4-III, МП4-III, ВП4-III, МВП4-III, ТПП4-VI, ТПП4-VII	75		0,022
В-5		МП4-VI, ВП4-VI, МВП4-VI		Медь**	

Пример условного обозначения втулки стальной с L=45мм

Втулка В-1 ТК4-3503-81

1* Размеры для справок

2** Допускается изготавливать из латуни или алюминия

3 Маркировать обозначение и товарный знак завода-изготовителя

4 Остальные технические требования по ТК4-570-96

Изм	Лист	№ докум.	Подп.	Дата	Взамен	ТК4-3503-81
Разраб.		Сучкова		01.81	Группа	
Пров.		Кузнецова		01.81	Втулка В	Лит. / Масса: Ст табл / Масштаб: —
ГИП		Шумова		01.81		Лист / Листов 1
Нач.отд.		Пронин		01.81	ГМА Рег № ТК IV-369	4
Утв.		Антонов		01.81	Срок введения 01.05.82	

Инв. № подл. 45 | Подп. и дата 2.06.82 | Взам. инв. № | Инв. № дубл. | Подп. и дата

gost.e-ecolog.ru