МОНТАЖНЫЕ ЧЕРТЕЖИ

КРЕПЛЕНИЕ МЕТАЛЛОКОНСТРУКЦИЙ ДЛЯ МОНТАЖА ПРИБОРОВ К ЭЛЕМЕНТАМ ПРОМЫШЛЕННЫХ ЗДАНИЙ И СООРУЖЕНИЙ

СТМ4-9-91

Часть I

КРЕПЛЕНИЕ МЕТАЛЛОКОНСТРУКЦИЙ ПОД ПРИБОРЫ ДЛЯ ИЗМЕРЕНИЯ И РЕГУЛИРОВАНИЯ ТЕМПЕРАТУРЫ, ДАВЛЕНИЯ И РАСХОДА К СТЕНЕ И ПОЛУ

Ассоциация "МОНТАЖАВТОМАТИКА"

1992

gost.e-ecolog.ru

МОНТАЖНЫЕ ЧЕРТЕЖИ

СОГЛАСОВАНО

Главный инженер ГПКИ
"ПРОЕКТМОНТАЖАВТОМАТИКА"

Н.А.Рыжов

УТВЕРЖДАЮ

Заместитель генерального директора
Ассоциации "МОНТАЖАВТОМАТИКА"

М.Б.Полищук

КРЕПЛЕНИЕ МЕТАЛЛОКОНСТРУКЦИЙ ДЛЯ МОНТАЖА ПРИБОРОВ К ЭЛЕМЕНТАМ ПРОМЫШЛЕННЫХ ЗДАНИЙ И СООРУЖЕНИЙ

СТМ4-9-91

Часть I

КРЕПЛЕНИЕ МЕТАЛЛОКОНСТРУКЦИЙ ПОД ПРИБОРЫ ДЛЯ ИЗМЕРЕНИЯ И РЕГУЛИРОВАНИЯ ТЕМПЕРАТУРЫ, ДАВЛЕНИЯ И РАСХОДА К СТЕНЕ И ПОЛУ

Главный инженер НПО
"МОНТАЖАВТОМАТИКА" Б.В.Комаров

Начальник отдела Е.Г.Смирнов

Ассоциация "МОНТАЖАВТОМАТИКА"

1992

Копировал

Формат А4

Обозначение	Наименование
ТМI3-I-92	Кронштейн КП. Крепление к стене
ТМI3-2-92	Кронштейн КП. Крепление к стене
ТМI3-3-92	Кронштейн КП-4. Крепление к стене
ТМI3-4-92	Кронштейн КП-30. Крепление к стене
ТМI3-5-92	Кронштейн КП. Крепление к стене
ТМI3-6-92	Кронштейн КП. Крепление к стене
ТМI3-7-92	Кронштейн КП-47. Крепление к стене
ТМI3-8-92	Кронштейн КМЩП-I. Крепление к стене
ТМI3-9-92	Кронштейн КУ. Крепление к стене
ТМI3-I0-92	Кронштейн КП-64. Крепление к стене
ТМI3-II-92	Скоба С-27. Крепление к стене
ТМI3-I2-92	Скоба С. Крепление к стене
ТМI3-I3-92	Скоба С. Крепление к стене
ТМI3-I4-92	Профиль ZП 45х25. Крепление к стене
ТМI3-I5-92	Скоба С-47. Крепление к стене
ТМI3-I6-92	Скоба С-II4. Крепление к стене
ТМI3-I7-92	Скоба С-II6. Крепление к стене
ТМI3-I8-92	Стойка СП. Крепление к полу
ТМI3-I9-92	Стойка СП. Крепление к полу
ТМI3-20-92	Рама РПП. Крепление к полу
ТМI3-2I-92	Кронштейн КП-58. Крепление к стене

СТМ4-9-9I

Изм.	Лист	№ докум.	Подп.	Дата
Разраб.		Автушко		11.92
Пров.		Семыкина		11.92
Нач.отд.		Смирнов		
Н.контр.		Семыкина		11.92
Утв.		Комаров		

Крепление металлоконструкций для монтажа приборов к элементам промышленных зданий и сооружений. Часть I Ведомость документов

Лит.	Лист	Листов
	2	4

I3

Инв.№ подл. | Подп. и дата | Взам.инв. № | Инв.№ дубл. | Подп. и дата

02.108-5(А4)

Копировал

Формат А4

ОБЩИЕ УКАЗАНИЯ

I. Монтажные чертежи, входящие в сборники СТМ4-9-9I. части I, II, III "Крепление металлоконструкций для монтажа приборов к элементам промышленных зданий и сооружений", предназначены для крепления дюбелями к бетонным и кирпичным стене или полу в производственных помещениях металлоконструкций под приборы, в том числе:

часть I - "Крепление металлоконструкций под приборы для измерения и регулирования температуры, давления и расхода к стене и полу";

часть II - "Крепление унифицированных конструкций для вертикальной установки приборов к стене и полу";

часть III - "Крепление унифицированных конструкций для горизонтальной установки приборов к стене и полу".

2. Монтажные чертежи предназначены для применения при проектировании и монтаже приборов.

3. Крепление металлоконструкций производить к строительным конструкциям:

I) из бетона и кирпича - дюбелями полиамидными по ГОСТ 26998-86 и ТУ36-94I-79;

2) из бетона класса BI2,5 и выше - дюбелями-втулками распорными по ГОСТ 24320-87;

3) из тяжелого бетона и кирпича - дюбелями стержневыми по ТУI4-4-I588-89.

4. Шайбы, входящие в комплект поставки дюбелей полиамидных и дюбелей стержневых, заменить на увеличенные шайбы по ГОСТ 6958-78 в соответствии с таблицами I монтажных чертежей (ТМ).

5. Вид крепления металлоконструкции к стене или полу, указанный на монтажных чертежах (ТМ) настоящего сборника (СТМ4-9-91, ч.I), предназначен для металлоконструкции под конкретные приборы, приведенные в таблице 2 соответствующего монтажного чертежа.

6. Установку и крепление металлоконструкций под приборы производить в соответствии с требованиями монтажных чертежей СТМ4-9-91, СНиП 3.05.07-85, эксплуатационной документации на дюбели и следующих указаний:

1) бурение отверстий под дюбели следует выполнять по предварительной разметке механизированным инструменом ударно-вращательного действия (электро- и пневмоперфораторами) или другим специальным буровым инструментом,

2) отверстия должны быть очищены от буровой пыли;

3) расстояние от края строительного элемента до отверстия должно быть не менее 50 мм;

4) установка дюбелей в отверстиях, пробуренных в швах между строительными элементами, не допускается;

5) попадание воды, масел и др. материалов в пробуренное отверстие не допускается.

ГПКИПНА 3-97-680ж 12.08.92

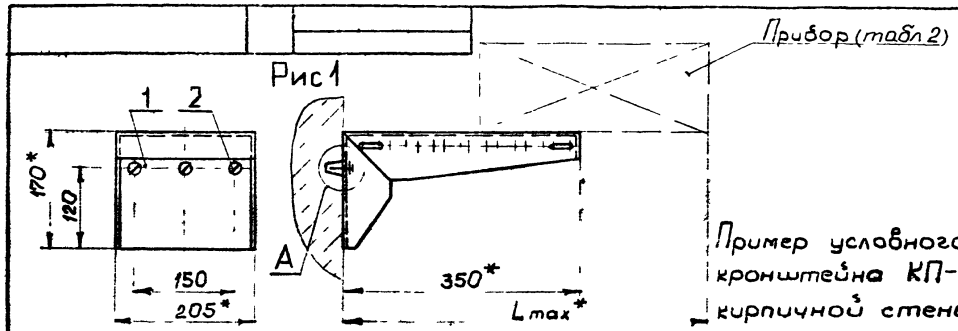

Пример условного обозначения крепления кронштейна КП-58 к бетонной или кирпичной стене дюбелями 35-5-8

Кронштейн КП-58 ТМ13-1-92 Установка 1-1

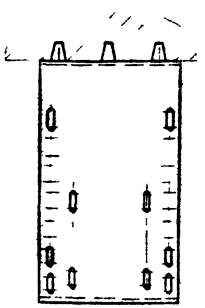

1* Размеры для справок

2 $\pm \frac{IT14}{2}$

3. Размеры отверстий под дюбели см в табл 2 на листах 2-5

4 Остальные ТТ- по СТМ4-9-91, часть I (раздел „Общие указания")

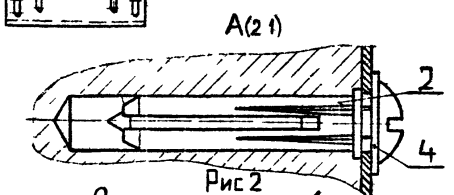

Рис 2
Остальное – см рис 1

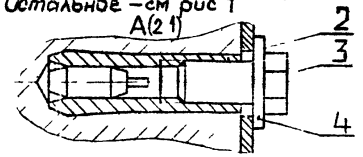

Изм.	Лист	№ докум.	Подп.	Дата	Взамен	ТМ13-1-92	
					Группа		
Разраб.	Клименков			03 92	Кронштейн КП	Лит	Масса	Масштаб
Пров.	Семыкина			04 92	Крепление к стене		–	1 5
Т.конт.						Лист 1	Листов 5
Нач отд	Смирнов				Рег № 48-92	13	
Н.контр	Семыкина			04 92	Срок введения 01 07 92		
Утв	Комаров						

Копировал

Формат А3

Инв. № подл. | Подп. и дата | Взам. инв. № | Инв. № дубл. | Подп. и дата

Ф2.301(А3)

Таблица 1

Условное наименование	Рис	L^*_{max} мм	Поз 1	Поз 2			Поз 3	Поз 4
			Кронштейн КП ТК4-3421-89	Дюбель ГОСТ26998-86	Дюбель ГОСТ27320-87	Дюбель ТУ36-941-79	Болт ГОСТ7798-70	Шайба ГОСТ6958-78
			Количество					
			1	3	3	3	3	3
			Условное наименование					
1-1	1	540	КП-58	35-5-8	—	—	—	с5 01 016
1-2			КП-59					
1-3		595	КП-58	—		У661		—
2-1	2	595	КП-58	—	ДВ-М6	—	М6-6g×10 46 019	с6 01 016
2-2			КП-59					

Таблица 2

Условное наименование	Устанавливаемый прибор		Применяемые дюбели			Размеры отверстия под дюбель, мм	
	Наименование, тип	Монтажный чертеж установки прибора	полиамидные ГОСТ26998-86	распорные дюбель-втулки ГОСТ27320-87	полиамидные ТУ36-941-79	диаметр	глубина
1-1	Дифманометр ДКО-3702	ТМ4-74-83	35-5-8	—	—	$8^{+0,2}$	44±1
	Преобразователь измерительный 13ДД11 мод 720, 13ДД11 мод 722	ТМ4-356-83 ТМ4-357-83					
	Манометр дифференциальный мембранный ДМ-3583М	ТМ4-383-88 ТМ4-384-88					

Инв.№ подл. | Подп. и дата | Взам.инв.№ | Инв.№ дубл. | Подп. и дата

ТМ13-1-92

Изм. Лист № докум. Подп. Дата

Лист 2

Копировал

Формат А3

Продолжение табл 2

Условное наименование	Устанавливаемый прибор: Наименование, тип	Монтажный чертеж установки прибора	Применяемые дюбели: полиамидные ГОСТ 26998-86	распорные дюбель-втулки ГОСТ 27320-87	полиамидные ТУ36-941-79	Размеры отверстия под дюбель, мм: диаметр	глубина
1-1	Дифманометр ДСП-160-М1, ДСП-40-М1, ДСС-711-М1, ДСС-712-М1	ТМ4-372-83 ТМ4-373-83	35-5-8	—	—	$8^{+0,2}$	44±1
	Преобразователь измерительный 22ДД мод 2420, 2430, 2440, 2450	ТМ4-421-86 ТМ4-422-86					
	22ДИ-2140; 22ДИВ-2340	ТМ4-424-86					
1-2	Манометр мановакуумметр МТС-711, МТС-712, МВТС-711 МВТС-712	ТМ4-362-83 ТМ4-363-83					
	Манометр, мановакуумметр МТ2С-711, МТ2С-712, МВТ2С-711; МВТС-712	ТМ4-364-83 ТМ4-365-83					
	Манометр, мановакуумметр МТ-711Р, МТ-712Р, МВТ-711Р, МВТ-712Р	ТМ4-380-83					
	Манометр МТ-711Р, МТ-712Р	ТМ4-381-83					
1-3	Дифманометр ДМ-П1, ДМ-П2	ТМ4-355-83	—	—	У661	$14^{+0,5}$	84±1

Инв. № подл. | Подп. и дата | Взам. инв. № | Инв. № дубл. | Подп. и дата

Изм. Лист № докум. Подп. Дата

ТМ13-1-92

Лист 3

Копировал

Формат А3

Продолжение табл. 2

Условное наименование	Устанавливаемый прибор		Применяемые дюбели			Размеры отверстия под дюбель, мм	
	Наименование, тип	Монтажный чертеж установки прибора	полиамидные ГОСТ 26998-86	распорные дюбель-втулки ГОСТ 27320-87	полиамидные ТУ36-941-79	диаметр	глубина
2 – 1	Дифманометр ДКО-3702	ТМ4-74-83	—	ДВ-М6	—	$8^{+0,25}$	30^{+2}
	Дифманометр ДМ-П1; ДМ-П2	ТМ4-355-83					
	Преобразователь измерительный 13ДД11 мод. 720 13ДД11 мод. 722	ТМ4-356-83 ТМ4-357-83					
	Манометр дифференциальный мембранный ДМ-3583М	ТМ4-383-88 ТМ4-384-88					
	Дифманометр ДСП-160-М1; ДСП-4G-М1; ДСС-711-М1; ДСС-712-М1	ТМ4-372-83 ТМ4-373-83					
	Преобразователь измерительный 22ДД мод. 2420, 2430; 2440, 2450.	ТМ4-421-86 ТМ4-422-86					
	22ДИ-2140, 22ДИВ-2340	ТМ4-424-86					

Инв. № подл.	Подп. и дата	Взам. инв. №	Инв. № дубл.	Подп. и дата
340-2	28.05.1993			

Изм.	Лист	№ докум.	Подп.	Дата	ТМ13-1-92	Лист 4

Копировал

Формат А3

Продолжение табл. 2

Условное наименование	Устанавливаемый прибор		Применяемые дюбели			Размеры отверстия под дюбель, мм	
	Наименование, тип	Монтажный чертеж установки прибора	полиамидные ГОСТ 26998-86	распорные дюбель-втулки ГОСТ 27320-87	полиамидные ТУ36-941-79	диаметр	глубина
2–2	Манометр, мановакуумметр МТС-711; МТС-712, МВТС-711; МВТС-712	ТМ4-362-83 ТМ4-363-83	—	ДВ-М6	—	$8^{+0,25}$	30^{+2}
	Манометр, мановакуумметр МТ2С-711; МТ2С-712; МВТ2С-711; МВТС-712	ТМ4-364-83 ТМ4-365-83					
	Манометр, мановакуумметр МТ-711Р; МТ-712Р; МВТ-711Р; МВТ-712Р	ТМ4-380-83					
	Манометр МТ-711Р, МТ-712Р	ТМ4-381-83					

Инв.№ подл. 390-2 | Подп. и дата 28.05.84 | Взам. инв.№ | Инв.№ дубл. | Подп. и дата

Изм.	Лист	№ докум.	Подп.	Дата	ТМ13-1-92	Лист 5

Копировал Формат А3

Рис 1

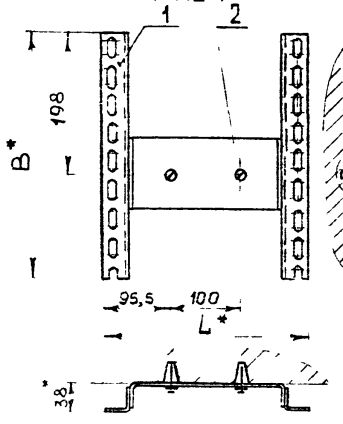

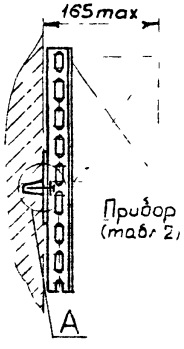

Рис 2

Остальное – см рис 1

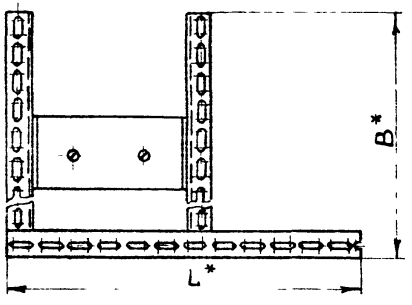

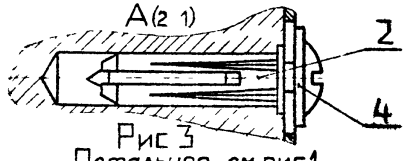

Рис 3

Остальное – см рис 1

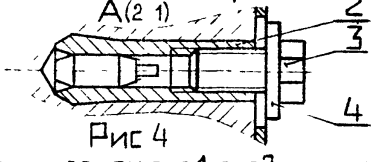

Рис 4

Остальное – см рис. 1, рис 2

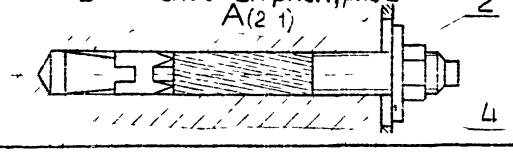

Пример условного обозначения крепления кронштейна КП-1 к бетонной или кирпичной стене дюбелями 35-5-8.

Кронштейн КП-1 ТМ13-2-92. Установка 1.

1 *Размеры для справок.

2. $\pm \frac{IT14}{2}$

3. Размеры отверстий под дюбели см. в табл. 2 на листах 2,3.

4 Остальные ТТ – по СТМ4-9-91, часть I (раздел „Общие указания")

Взамен					ТМ13-2-92		
Группа							
Изм.	Лист	№ докум.	Подп.	Дата	Кронштейн КП	Лит.	Масса	Масштаб
Разраб.		Клименков		01.92			–	1.5
Пров.		Серыкина		06.92	Крепление к стене	Лист 1	Листов 3	
Т.контр.								
Нач.отд		Смирнов			Рег №48-92	13		
Н.контр.		Семыкина		06.92				
Утв.		Комаров			Срок введения 01 07 92			

Копировал

Формат А3

Ф2.301(А3)

Инв.№ подл. | Подп. и дата | Взам. инв. № | Инв. № дубл. | Подп. и дата

Таблица 1

Условное наименование	Рис.	мм B*	мм L*	Поз. 1 Кронштейн ТК4-3411-81	Поз. 2 Дюбель ГОСТ 26998-86	Поз. 2 Дюбель ГОСТ 27320-87	Поз. 2 Дюбель ТУ 14-4-1588-89	Поз. 3 Болт ГОСТ 7798-70	Поз. 4 Шайба ГОСТ 6958-78
				Количество					
				1	2	2	2	2	2
				Условное наименование					
1	1	346	291	КП-1	35-5-8	—	—	—	с.5.01.016
	2	450	500	КП-52					
2	3	346	291	КП-1	—	ДВ-М6	—	М6-6g×10.46.019	с.6.01.016
		450	500	КП-52					
3	4	346	291	КП-1	—	—	ДРС М6×65	—	с.6.01.016
		450	500	КП-52					

Таблица 2

Условное наименование	Устанавливаемый прибор: Наименование, тип	Устанавливаемый прибор: Монтажный чертеж установки прибора	Применяемые дюбели: полиамидные ГОСТ 26998-86	Применяемые дюбели: распорные дюбель-втулка ГОСТ 27320-87	Применяемые дюбели: распорные стержневые ТУ 14-4-1588-89	Размеры отверстия под дюбель, мм: диаметр	Размеры отверстия под дюбель, мм: глубина
1	Манометр, манвакуумметр МТ2С-711, 712; МВТ2С-711, 712	ТМ4-98-83	35-5-8	—	—	8 +0,2	44±1
	Манометр, манвакуумметр МТ-711Р, 712Р; МВТ-711Р, 712Р	ТМ4-102-83					
	Манометр, манвакуумметр МТС-711, 712; МВТС-711, 712	ТМ4-321-83					
	Термометр манометрический ТГ-711Р, 712Р; ТГС-711, 712; ГТ2С-711, 712	ТМ4-455-89					
		ТМ4-457-89					

ТМ13-2-92

Лист 2

Инв.№ подл. | Подп. и дата | Взам. инв. № | Инв.№ дубл. | Подп. и дата

Ф2 1СФ-56(А1)

Копировал

Формат А2

Продолжение табл. 2

Условное наименование	Устанавливаемый прибор		Применяемые дюбели			Размеры отверстия под дюбель, мм	
	Наименование, тип	Монтажный чертеж установки прибора	полиамидные ГОСТ 26998-86	распорные дюбель-втулки ГОСТ 27320-87	распорные стержневые ТУ 14-4-1588-89	диаметр	глубина
2	Манометр, мановакуумметр МТ2С-711,712; МВТ2С-711,712	ТМ4-98-83	—	ДВ-М6	—	$8^{+0,25}$	30^{+2}
	Манометр, мановакуумметр МТ-711Р,712Р; МВТ-711Р,712Р	ТМ4-102-83					
	Манометр, мановакуумметр МТС-711,712; МВТС-711,712	ТМ4-321-83					
	Термометр манометрический ТГ-711Р,712Р; ТГС-711,712; ГГ2С-711,712	ТМ4-455-89					
		ТМ4-457-89					
3	Манометр, мановакуумметр МТ2С-711,712; МВТ2С-711,712	ТМ4-98-83	—	—	ДРСМ6×65	$6.2^{+0,4}$	не менее 55
	Манометр, мановакуумметр МТ-711Р,712Р; МВТ-711Р,712Р	ТМ4-102-83					
	Манометр, мановакуумметр МТС-711,712; МВТС-711,712	ТМ4-321-83					
	Термометр манометрический ТГ-711Р,712Р; ТГС-711,712; ГГ2С-711,712	ТМ4-455-89					
		ТМ4-457-89					

Инв.№ подл. | Подп. и дата | Взам.инв.№ | Инв.№ дубл. | Подп. и дата

ФГ 108-36(А3)

Изм. Лист | № докум. | Подп. | Дата

ТМ13-2-92

Лист 3

Копировал

Формат А3

Рис 1

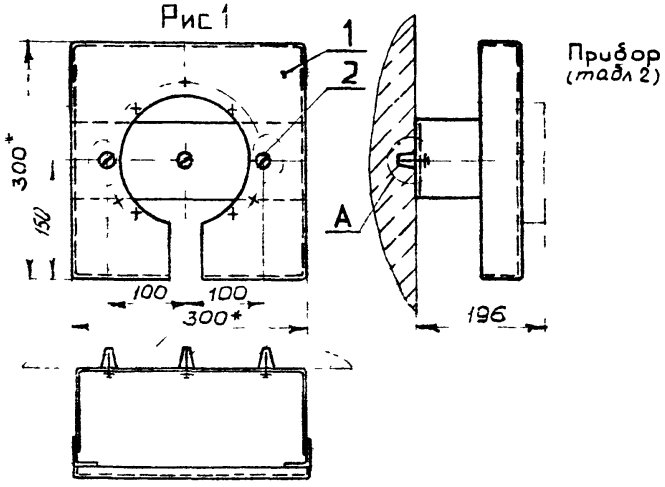

Пример условного обозначения крепления кронштейна КП-4 к бетонной или кирпичной стене дюбелями 25-4-6.

Кронштейн КП-4 ТМ13-3-92 Установка 1

A(2 1)

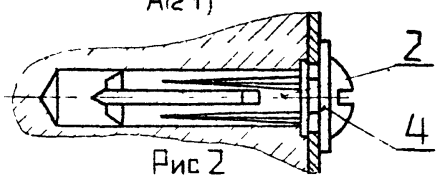

Рис 2

Остальное-см рис 1

A(2 1)

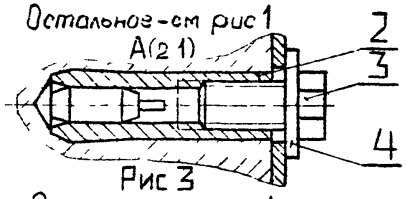

Рис 3

Остальное-см рис 1

A(2 1)

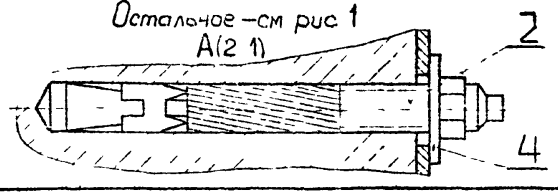

1* Размеры для справок

2 $\pm\frac{IT14}{2}$

3 Размеры отверстий под дюбели см в табл. 2 на листе 2

4. Остальные ТТ-по СТМ4-9-91, часть I (раздел „Общие указания")

				Взамен	ТМ13-3-92		
				Группа			
Изм. Лист	№ докум.	Подп.	Дата	Кронштейн КП-4	Лит.	Масса	Масштаб
Разраб.	Клименков		03.92	Крепление к стене		–	1 5
Пров.	Семыкина		04.92		Лист 1	Листов 2	
Т.контр.							
Нач отд.	Смирнов			Рег № 48-92	13		
Н.контр.	Семыкина		04.92	Срок введения 01.07.92			
Утв.	Кимаров						

Копировал

Формат А3

Ф2 301(А3)

Инв. № подл.	Подп. и дата	Взам. инв. №	Инв. № дубл.	Подп. и дата
390-4				

Таблица 1

Условное наименование	Рис	Поз 1	Поз 2			Поз 3	Поз. 4
		Кронштейн ТК4-3507-81	Дюбель ГОСТ26998-86	Дюбель ГОСТ27320-87	Дюбель ТУ14-4-1588-89	Болт ГОСТ7798-70	Шайба ГОСТ6958-78
		Количество					
		1	3	3	3	3	3
		Условное наименование					
1	1	КП-4	25-4-6	—	—	—	с 4 01 016
2	2		—	ДВ-М6	—	М6-6q×10 46019	с 6.01 016
3	3		—	—	ДРСМ6×65	—	с 6 01.016

Таблица 2

Условное наименование	Устанавливаемый прибор		Применяемые дюбели			Размеры отверстия под дюбель, мм	
	Наименование, тип	Монтажный чертеж установки прибора	полиамидные ГОСТ26998-86	распорные дюбель-втулки ГОСТ27320-87	распорные стержневые ТУ14-4-1588-89	диаметр	глубина
1	Манометр, мановакуумметр ВЭ-16Рб	ТМ4-104-83	25-4-6	—	—	$6^{+0,2}$	34±1
2	Манометр, мановакуумметр ВЭ-16Рб	ТМ4-104-83	—	ДВ-М6	—	$8^{+0,25}$	30^{+2}
3	Манометр, мановаккуумметр ВЭ-16Рб	ТМ4-104-83	—	—	ДРСМ6×65	$6,2^{+0,4}$	не менее 55

Инв.№ подл. 3404 | Подп. и дата | Взам.инв. № | Инв.№ дубл. | Подп. и дата

Изм. | Лист | № докум. | Подп. | Дата

ТМ13-3-92

Лист 2

Копировал

Формат А3

.Ф2 108-56(А3)

Рис 1

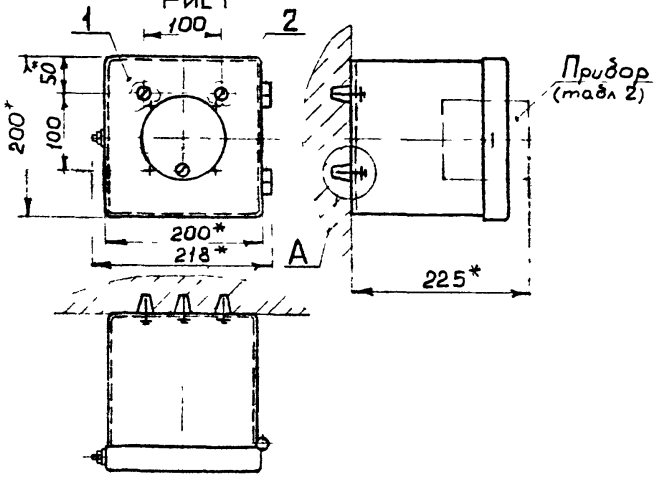

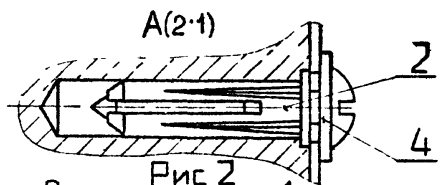

Рис 2
Остальное - см рис 1

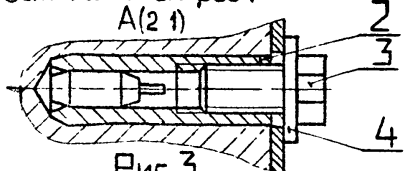

Рис 3
Остальное - см рис. 1

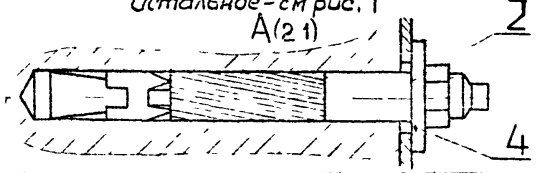

Пример условного обозначения крепления кронштейна КП-30 к бетонной или кирпичной стене дюбелями 25-4-6:

Кронштейн КП-30 ТМ13-4-92 Установка 1

1 *Размеры для справок

2 $\pm\frac{IT14}{2}$

3 Размеры отверстий под дюбели см. в табл 2 на листах 2,3.

4 Остальные ТТ - по СТМ4-9-91, часть I (раздел „Общие указания")

					Взамен	ТМ13-4-92	
					Группа		
Изм.	Лист	№ докум.	Подп.	Дата	Кронштейн КП-30 Крепление к стене	Лит.	Масса	Масштаб
Разраб.		Клименков		11.92			—	1:5
Пров.		Семыкин		11.92		Лист 1	Листов 3
Т.контр.							
Нач.отд.		Смирнов		11.92	Рег № 48-92	13	
Н.контр.		Семыкина		11.92	Срок введения 01.07.92		
Утв.		Конаков					

Копировал

Формат А3

Инв. № подл. | Подп. и дата | Взам. инв. № | Инв. № дубл. | Подп. и дата

Ф2.301(А3)

Таблица 1

Условное наименование	Рис.	Поз. 1 Кронштейн ТК4-3540-81	Поз. 2 Дюбель ГОСТ26998-86	Поз. 2 Дюбель ГОСТ27320-87	Поз. 2 Дюбель ТУ14-4-1588-89	Поз. 3 Болт ГОСТ 7798-70	Поз. 4 Шайба ГОСТ6958-78
		Количество					
		1	3	3	3	3	3
		Условное наименование					
1	1	КП-30	25-4-6	—	—	—	с.4.01.016
2	2		—	ДВ-М6	—	М6-6g×10.46.019	с.6.01.016
3	3		—	—	ДРСМ6×65	—	с.6.01.016

Таблица 2

Условное наименование	Устанавливаемый прибор: Наименование, тип	Устанавливаемый прибор: Монтажный чертеж установки прибора	Применяемые дюбели: полиамидные ГОСТ26998-86	Применяемые дюбели: распорные дюбель-втулки ГОСТ27320-87	Применяемые дюбели: распорные стержневые ТУ14-4-1588-89	Размеры отверстия под дюбель, мм: диаметр	Размеры отверстия под дюбель, мм: глубина
1	Тягомер, напоромер, тягонапоромер ТмМП-100; НМП-100; ТНМП-100; ДТмМП-100; ДНМП-100; ДТНМП-100.	ТМ4-302-83	25-4-6	—	—	$6^{+0,2}$	34±1
	Термометр манометрический показывающий ТГП-100Эк, 100; ТКП-100Эк	ТМ4-481-89					

Инв.№ подл. 390-5 | Подп. и дата 27.05.92 | Взам. инв. № | Инв.№ дубл. | Подп. и дата

Изм.	Лист	№ докум.	Подп.	Дата	ТМ13-4-92	Лист 2

Копировал

Формат А3

Ф2.1С6-5(А3)

Продолжение табл. 2

Условное наименование	Устанавливаемый прибор		Применяемые дюбели			Размеры отверстия под дюбель, мм	
	Наименование, тип	Монтажный чертеж установки прибора	полиамидные ГОСТ 26998-86	распорные дюбель-втулки ГОСТ 27320-87	распорные стержневые ТУ 14-4-1588-89	диаметр	глубина
2	Тягомер, напоромер, тягонапоромер ТмМП-100, НМП-100; ТНМП-100; ДТмМП-100; ДНМП-100; ДТНМП-100	ТМ4-302-83	—	ДВ-М6	—	$8^{+0,25}$	30^{+2}
	Термометр манометрический показывающий ТГП-100Эк, 100; ТКП-100Эк	ТМ4-481-89					
3	Тягомер, напоромер, тягонапоромер ТмМП-100; НМП-100; ТНМП-100; ДТмМП-100; ДНМП-100; ДТНМП-100	ТМ4-302-83	—	—	ДРС-М6×65	$6,2^{+0,4}$	не менее 55
	Термометр манометрический показывающий ТГП-100Эк, 100; ТКП-100Эк	ТМ4-481-89					

Инв. № подл. | Подп. и дата | Взам. инв. № | Инв. № дубл. | Подп. и дата

ТМ13-4-92

Изм. Лист № докум. Подп. Дата

Лист 3

Копировал

Формат А3

Рис.1

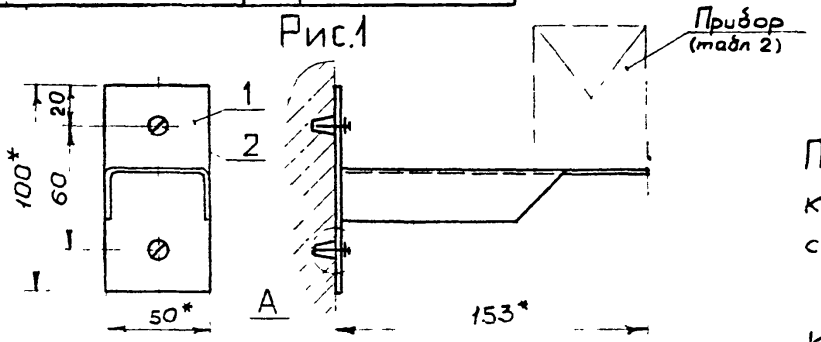



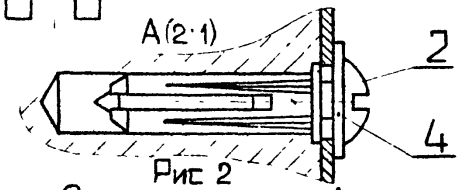

Рис 2
Остальное – см. рис. 1

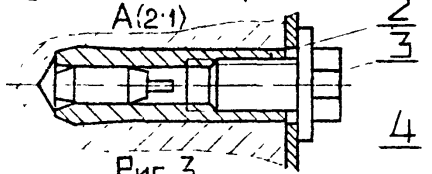

Рис 3
Остальное – см рис. 1

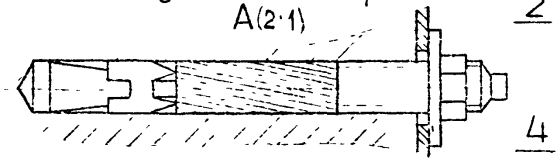

Пример условного обозначения крепления кронштейна КП-3 к бетонной или кирпичной стене дюбелями 25-4-6:

Кронштейн КП-3ТМ13-5-92. Установка 1.

1.* Размеры для справок.

2. $\pm\frac{IT14}{2}$.

3. Размеры отверстий под дюбели см. в табл.2 на листах 2,3.

4. Остальные ТТ-по СТМ4-9-91, часть I (раздел „Общие требования").

				Взамен	ТМ13-5-92		
				Группа			
Изм. Лист	№ докум.	Подп.	Дата	Кронштейн КП	Лит.	Масса	Масштаб
Разраб.	Клименков		03.92	Крепление к стене		—	1:2
Пров.	Семыкина		04.92		Лист 1	Листов 3	
Пров.							
Нач. отд.	Смирнов			Рег. № 48-92	13		
Н. контр.	Семыкина		04.92	Срок введения 01.07.92			
Утв.	Котлов						

Копировал

Формат А3

Инв. № подл. | Подп. и дата | Взам. инв. № | Инв. № дубл. | Подп. и дата

Ф.2.301(А3)

Таблица 1

Условное наименование	Рис.	Поз. 1	Поз. 2			Поз. 3	Поз. 4
		Кронштейн	Дюбель			Болт	Шайба
		ТК4-467-81	ГОСТ26998-86	ГОСТ27320-87	ТУ14-4-1588-89	ГОСТ7798-70	ГОСТ6958-78
		Количество					
		1	2	2	2	2	2
		условное наименование					
1	1	КП-3 КП-34	25-4-6	—	—	—	с.4.01.016
2	2	КП-3 КП-34	—	ДВ-М6	—	М6-6g×10.46.019	с.6.01.016
3	3	КП-3 КП-34	—	—	ДРСМ6×65	—	с.6.01.016

Таблица 2

Условное наименование	Устанавливаемый прибор		Применяемые дюбели			Размеры отверстия под дюбель, мм	
	Наименование, тип	Монтажный чертеж установки прибора	полиамидные ГОСТ26998-86	распорные дюбель-втулки ГОСТ27320-87	распорные стержневые ТУ14-4-1588-89	диаметр	глубина
1	Манометр с радиальным штуцером М20×1,5 МТИ-1216	ТМ4-106-83	25-4-6	—	—	$6^{+0,2}$	34±1
	Манометр с радиальным штуцером М20×1,5 МТИ-1218	ТМ4-107-83					

Изм.	Лист	№ докум.	Подп.	Дата	ТМ13-5-92	Лист 2

Копировал

Формат А3

Инв.№ подл. | Подп. и дата | Взам.инв. № | Инв.№ дубл. | Подп. и дата

Ф2.108-56(А3)

Продолжение табл 2

Условное наименование	Устанавливаемый прибор		Применяемые дюбели			Размеры отверстия под дюбель, мм	
	Наименование, тип	Монтажный чертеж установки прибора	полиамидные ГОСТ 26998-86	распорные дюбель-втулки ГОСТ 27320-87	распорные стержневые ТУ 14-4-1588-85	диаметр	глубина
2	Манометр с радиальным штуцером М20×1,5 МТИ-1216	ТМ4-106-83	—	ДВ-М6	—	$8^{+0,25}$	30^{+2}
	Манометр с радиальным штуцером М20×1,5 МТИ-1218	ТМ4-107-83					
3	Манометр с радиальным штуцером М20×1,5 МТИ-1216	ТМ4-106-83	—	—	ДРСМ6×65	$6,2^{+0,4}$	не менее 55
	Манометр с радиальным штуцером М20×1,5 МТИ-1218	ТМ4-107-83					

Инв. № подл. | Подп. и дата | Взам. инв. № | Инв. № дубл. | Подп. и дата

ТМ13-5-92

Лист 3

Копировал

Формат А3

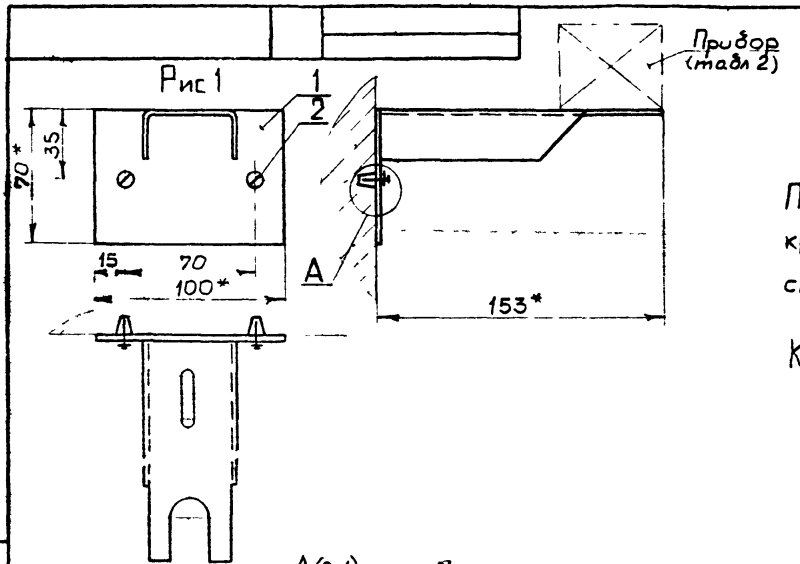

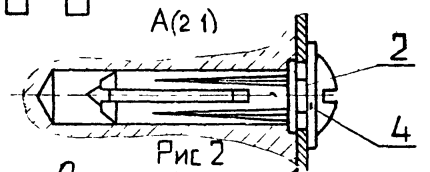

Рис 2
Остальное - см рис 1

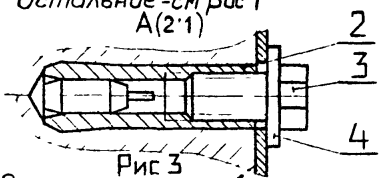

Рис 3
Остальное - см рис 1

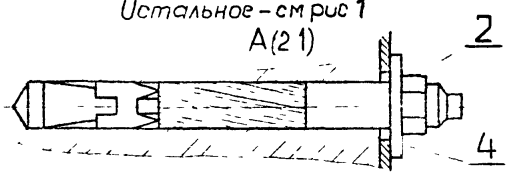

Пример условного обозначения крепления кронштейна КП-35 к бетонной или кирпичной стене дюбелями 25-4-6

Кронштейн КП-35 ТМ13-Б-92. Установка 1

1* Размеры для справок

2 $\pm \frac{IT14}{2}$

3 Размеры отверстий под дюбели см в табл. 2 на листах 2,3

4 Остальные ТТ - по СТМ4-9-91, часть I (раздел „Общие указания")

				Взамен	ТМ13-Б-92		
				Группа			
Изм.	Лист	№ докум.	Подп.	Дата	Кронштейн КП Крепление к стене	Лит.	Масса	Масштаб
Разраб.		Клименко		03 92			–	1.2
Пров.		Семыкина		04 92		Лист 1	Листов 3
Т.контр.							
Нач.отд.		Смирнов			Рег № 48-92	13	
Н.контр.		Семыкина		04 92	Срок введения 01 07 92		
Утв.		Кондаров					

Копировал

Формат А3

Инв. № подл. | Подп. и дата | Взам. инв. № | Инв. № дубл. | Подп. и дата

Ф2 301(А3)

Таблица 1

Условное наименование	Рис.	Поз. 1 Кронштейн ТК4-467-81	Поз. 2 Дюбель ГОСТ 26998-86	Поз. 2 Дюбель ГОСТ 27320-87	Поз. 2 Дюбель ТУ14-4-1588-89	Поз. 3 Болт ГОСТ 7798-70	Поз. 4 Шайба ГОСТ 6958-78
		Количество					
		1	2	2	2	2	2
		Условное наименование					
1	1	КП-35 КП-36	25-4-6	—	—	—	с.4.01.016
2	2	КП-35 КП-36	—	ДВ-М6	—	М6-6g×10.46.019	с.6.01.016
3	3	КП-35 КП-36	—	—	ДРС М6×65	—	с.6.01.016

Таблица 2

Условное наименование	Устанавливаемый прибор: Наименование, тип	Устанавливаемый прибор: Монтажный чертеж установки прибора	Применяемые дюбели: полиамидные ГОСТ 26998-86	Применяемые дюбели: распорные дюбель-втулки ГОСТ 27320-87	Применяемые дюбели: распорные стержневые ТУ14-4-1588-89	Размеры отверстия под дюбель, мм: диаметр	Размеры отверстия под дюбель, мм: глубина
1	Манометр с радиальным штуцером М20×1,5 МТИ-1216	ТМ4-106-83	25-4-6	—	—	$6^{+0,2}$	34±1
	Манометр с радиальным штуцером М20×1,5 МТИ-1218	ТМ4-107-83					

Продолжение табл 2

Условное наименование	Устанавливаемый прибор		Применяемые дюбели			Размеры отверстия под дюбель, мм	
	Наименование, тип	Монтажный чертеж установки прибора	полиамидные ГОСТ 26998-86	распорные дюбель-втулки ГОСТ 27320-87	распорные стержневые ТУ14-4-1588-89	диаметр	глубина
2	Манометр с радиальным штуцером М20×1,5 МТИ-1216	ТМ4-106-83	—	ДВ-М6	—	$8^{+0,25}$	30^{+2}
	Манометр с радиальным штуцером М20×1,5 МТИ-1218	ТМ4-107-83					
3	Манометр с радиальным штуцером М20×1,5 МТИ-1216	ТМ4-106-83	—	—	ДРСМ6×65	$6,2^{+0,4}$	не менее 55
	Манометр с радиальным штуцером М20×1,5 МТИ-1218	ТМ4-107-83					

Инв № подл | Подп. и дата | Взам. инв. № | Инв № дубл | Подп. и дата

396-7 | 28.05.16 |

Изм | Лист | № докум. | Подп. | Дата

ТМ13-Б-92

Лист 3

Копировал

Формат А3

Рис 1

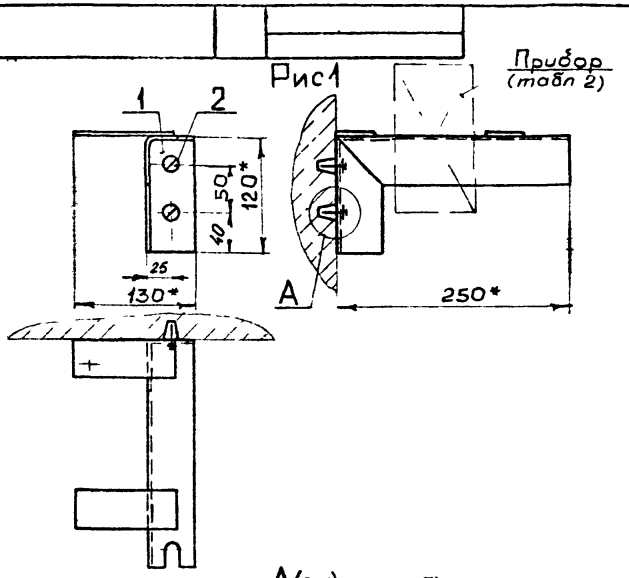

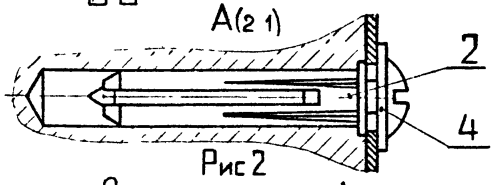

Рис 2

Остальное - см рис 1

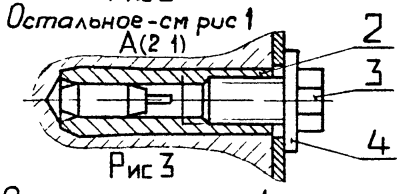

Рис 3

Остальное - см рис 1

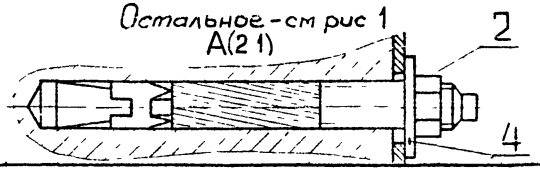

Пример условного обозначения крепления кронштейна КП-47 к бетонной или кирпичной стене дюбелями 35-5-8:

Кронштейн КП-47 ТМ13-7-92 Установка 1

1* Размеры для справок.

2 $\pm \frac{IT14}{2}$

3 Размеры отверстий под дюбели см в табл 2 на листе 2.

4 Остальные ТТ - по СТМ4-9-91, часть I (раздел „Общие указания")

Взамен					ТМ13-7-92		
Группа							
Изм.	Лист	№ докум.	Подп.	Дата	Кронштейн КП-47 Крепление к стене	Лит.	Масса	Масштаб
Разраб.		Клименко		03.92			–	1:4
Пров.		Семыкина		04.92		Лист 1	Листов 2
Т.контр.							
Нач.отд.		Смирнов			Рег. № 48-92	13	
Н.контр.		Семыкина		04.92	Срок введения 01.07.92		
Утв.		Комаров					

Копировал

Формат А3

Инв. № подл. | Подп. и дата | Взам. инв. № | Инв. № дубл. | Подп. и дата

ФЗ.901(АЗ)

Таблица 1

Условное наименование	Рис	Поз 1	Поз 2			Поз.3	Поз 4
		Кронштейн ТК4-3529-81	Дюбель ГОСТ26998-86	Дюбель ГОСТ27320-87	Дюбель ТУ14-4-1588-89	Болт ГОСТ7798-70	Шайба ГОСТ6958-78
		Количество					
		1	2	2	2	2	2
		Условное наименование					
1	1	КП-47	35-5-8	—	—	—	С.5 01.016
2	2		—	ДВ-М6	—	М6-6g×104 6019	С.6.01.016
3	3		—	—	ДРСМ6×65	—	С.6.01.016

Таблица 2

Условное наименование	Устанавливаемый прибор		Применяемые дюбели			Размеры отверстия под дюбель, мм	
	Наименование, тип	Монтажный чертеж установки прибора	полиамидные ГОСТ26998-86	распорные дюбель-втулки ГОСТ27320-87	распорные стержневые ТУ14-4-1588-89	диаметр	глубина
1	Разделительный сосуд СРС-63-1-а	ТМ4-304-83	35-5-8	—	—	$8^{+0,2}$	44±1
2	Разделительный сосуд СРС-63-1-а		—	ДВ-М6	—	$8^{+0,25}$	30^{+2}
3	Разделительный сосуд СРС-63-1-а		—	—	ДРСМ6×65	$6,2^{+0,4}$	не менее 55

Изм. Лист № докум. Подп. Дата
Копировал
Формат А3

Рис 1

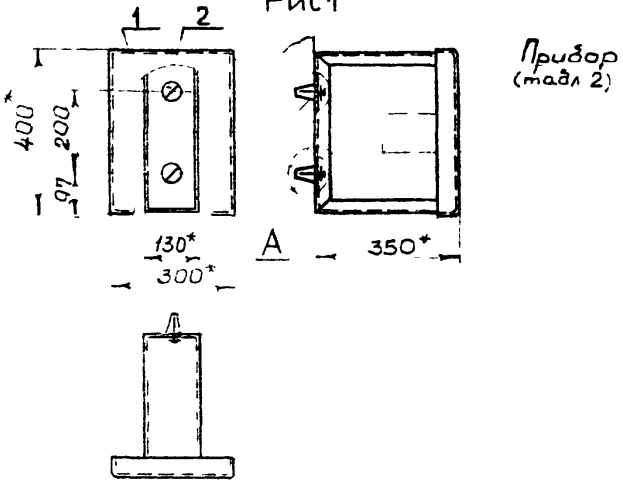

Пример условного обозначения крепления кронштейна КМЩП-1 к бетонной или кирпичной стене дюбелями 25-4-6

Кронштейн КМЩП-1 ТМ13-8-92 Установка 1

1 *Размеры для справок

2 $\pm \frac{IT14}{2}$.

3 Размеры отверстий под дюбели см в таб 2 на листах 2,3

4 Остальные ТТ-по СТМ4-9-91, часть I (раздел „Общие указания")

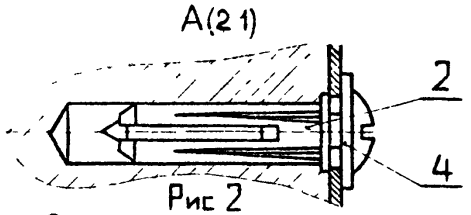

Рис 2

Остальное - см рис 1

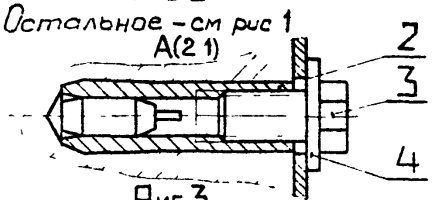

Рис 3

Остальное - см рис 1

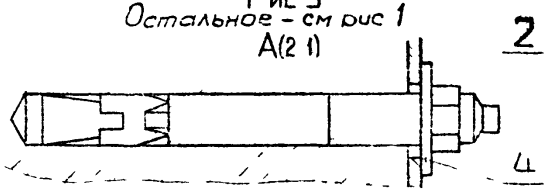

Взамен				ТМ13-8-92		
Группа						
Изм. Лист	№ до ум.	Подп.	Дата	Кронштейн КМЩП-1 Крепление к стене	Лит.	Масса	Масштаб
Разраб.	Клименкова		03 92			–	1 10
Пров.	Семыкина		04 92		Лист 1	Листов 3
Гл. инж.						
Нач. отд.	Смирнов			Рег № 48-92	13	
Н. контр.	Семыкина		04 92	Срок введения 01 07 92		
Утв.	Комаров					

Копировал

Формат А3

Ф2.301(А3)

Инв. № подл.	Подп. и дата	Взам. инв. №	Инв. № дубл.	Подп. и дата

Таблица 1

Условное наименование	Рис.	Поз.1 Кронштейн ТК4-3514-81	Поз 2 Дюбель ГОСТ26998-86	Поз 2 Дюбель ГОСТ27320-87	Поз 2 Дюбель ТУ14-4-1588-89	Поз 3 Болт ГОСТ7798-70	Поз 4 Шайба ГОСТ6958-78
		1	2	2	2	2	2
		Количество					
		Условное наименование					
1	1	КМЩП-1	25-4-6	—	—	—	С4 01.016
2	2		—	ДВ-М6	—	М6-6g×10 46019	С 6 01.016
3	3		—	—	ДРС М6×65	—	С 6.01.016

Таблица 2

Условное наименование	Устанавливаемый привор: Наименование, тип	Устанавливаемый привор: Монтажный чертеж установки привора	Применяемые дюбели: полиамидные ГОСТ26998-86	Применяемые дюбели: распорные дюбель-втулки ГОСТ27320-87	Применяемые дюбели: распорные стержневые ТУ14-4-1588-89	Размеры отверстия под дюбель, мм: диаметр	Размеры отверстия под дюбель, мм: глубина
1	Тягомер, напоромер, тягонапоромер ТмМП-52; НМП-52, ТНМП-52	ТМ4-300-83	25-4-6	—	—	$6^{+0,2}$	34±1
	Тягомер, напоромер, тягонапоромер ТмМП-100; НМП-100, ТНМП-100	ТМ4-303-83					

Продолжение табл 2

Условное наименование	Устанавливаемый прибор		Применяемые дюбели			Размеры отверстия под дюбель, мм	
	Наименование, тип	Монтажный чертеж установки прибора	полиамидные ГОСТ 26998-86	распорные дюбель-втулки ГОСТ 27320-87	распорные стержневые ТУ 14-4-1588-89	диаметр	глубина
2	Тягомер, напоромер, тягонапоромер ТМ МП-52; НМП-52; ТНМП-52	ТМ4-300-83	—	ДВ-М6	—	$8^{+0,25}$	30^{+2}
	Тягомер, напоромер, тягонапоромер ТМ МП-100; НМП-100; ТНМП-100	ТМ4-303-83					
3	Тягомер, напоромер, тягонапоромер ТМ МП-52; НМП-52; ТНМП-52	ТМ4-300-83	—	—	ДРС М6×65	$6,2^{+0,4}$	не менее 55
	Тягомер, напоромер, тягонапоромер ТМ МП-100; НМП-100; ТНМП-100	ТМ4-303-83					

Инв. № подл. | Подп. и дата | Взам. инв. № | Инв. № дубл. | Подп. и дата

390-9

Изм. | Лист | № докум. | Подп. | Дата

ТМ13-8-92

Лист 3

Копировал

Формат А3

Рис.1

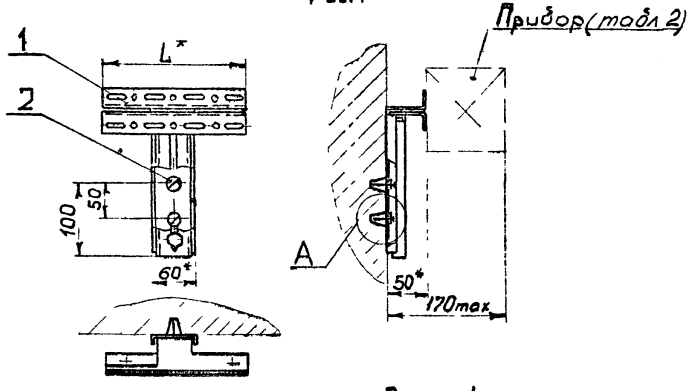

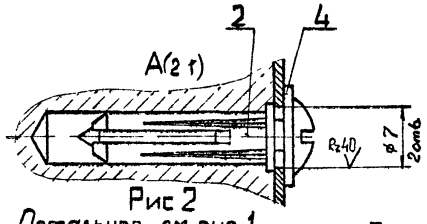

Рис 2

Остальное - см рис 1

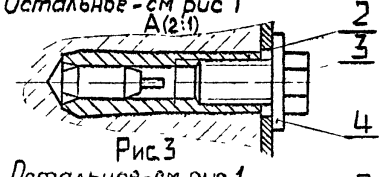

Рис.3

Остальное - см рис 1

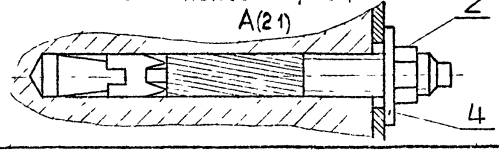

Пример условного обозначения крепления кронштейна КУ-1 к бетонной или кирпичной стене дюбелями 25-4-6:

Кронштейн КУ-1 ТМ13-9-92. Установка 1-1

1.* Размеры для справок.

2 H14, $\pm \frac{IT14}{2}$

3. Размеры отверстий под дюбели см в табл 2 на листах 2-4

4. Остальные ТТ - по СТМ4-9-91, часть I (раздел „Общие указания")

					Взамен	ТМ13-9-92		
					Группа			
Изм.	Лист	№ докум.	Подп.	Дата	Кронштейн КУ Крепление к стене	Лит.	Масса	Масштаб
Разраб.		Клименко		03.92			—	1:5
Пров.		Семыкина		04.92		Лист 1	Листов 4	
Т.контр.								
Гл.инж.отд.		Смирнов			Рег № 48-92	13		
Н.контр.		Семыкина		04.92	Срок обращения 01.07.92			
ГИП								

Копировал

Формат А3

Ф3 801 (АЗ)

Инв. № подл. | Подп. и дата | Взам. инв. № | Инв. № дубл. | Подп. и дата

Таблица 1

Условное наименование	Рис	L*, мм	Поз 1 Кронштейн КУ ТУ36-2588-84	Поз 2 Дюбель ГОСТ 26998-86	Поз 2 Дюбель ГОСТ 27320-87	Поз 2 Дюбель ТУ14-4-1588-89	Поз 3 Болт ГОСТ 7798-70	Поз 4 Шайба ГОСТ 6958-78
			Количество					
			1	2	2	2	2	2
			Условное наименование					
1-1	1	200	КУ-1	25-4-6	—	—	—	С4.01.016
1-2		100	КУ-3					
2-1	2	200	КУ-1	—	ДВ-М6	—	М6-6g×104.6.013	С6.01.016
2-2		100	КУ-3					
3-1	3	200	КУ-1	—	—	ДРС М6×65	—	С6.01.016
3-2		100	КУ-3					

Таблица 2

Условное наименование	Устанавливаемый прибор: Наименование, тип	Монтажный чертеж установки прибора	Применяемые дюбели: полиамидные ГОСТ 26998-86	распорные дюбель-втулки ГОСТ 27320-87	распорные стержневые ТУ14-4-1588-89	Размеры отверстия под дюбель, мм: диаметр	глубина
1-1	Манометр, манвакуумметр ЭКМ-1У, ЭКМ-2У, ЭКМВ-1У, МП3-У, МП4-У, МП3А-У, МВП3-У, МВП4-У, МВП3А-У	ТМ4-322-86	25-4-6	—	—	$6^{+0,2}$	34±1
	Датчик-реле ДЕМ-102, ДЕМ-202	ТМ4-327-86					
	Датчик-реле температуры Т21ВМ, ТР-05М	ТМ4-465-89					
	Реле температуры РТ-23 Ду	ТМ4-482-89					

Инв.№ подл. | Подп. и дата | Взам. инв.№ | Инв.№ дубл. | Подп. и дата

ТМ13-9-92

Изм. Лист № докум. Подп. Дата

Лист 2

Копировал

Формат А3

Продолжение табл 2

Условное наименование	Устанавливаемый прибор		Применяемые дюбели			Размеры отверстия под дюбель, мм	
	Наименование, тип	Монтажный чертеж установки прибора	полиамидные ГОСТ 26998-86	распорные дюбель-втулки ГОСТ 27320-87	распорные стержневые ТУ 14-4-1588-89	диаметр	глубина
1-2	Датчик-реле температуры электронный Т419-М1	ТМ4-459-89	25-4-6	—	—	$6^{+0,2}$	34±1
	Регулятор температуры электрический Т32П, Т33П3; Т34П3	ТМ4-462-89					
	Термометр манометрический ТГП-100	ТМ4-479-89					
2-1	Манометр, манвакуумметр ЭКМ-1У, ЭКМ-2У, ЭКМВ-1У; МП3-У; МП4-У, МП3А-У, МВП3-У, МВП4-У; МВП3А-У	ТМ4-322-86	—	ДВ-М6	—	$8^{+0,25}$	30^{+2}
	Датчик-реле ДЕМ-102; 202	ТМ4-327-86					
	Датчик-реле температуры Т21ВМ; ТР-05М	ТМ4-465-89					
	Реле температуры РТ-23 Ду	ТМ4-482-89					
2-2	Датчик-реле температуры электронный Т419-М1	ТМ4-459-89					
	Регулятор температуры электрический Т32П; Т33П3, Т34П3	ТМ4-462-89					
	Термометр манометрический ТГП-100	ТМ4-479-89					

Инв. № подл. | Подп. и дата | Взам. инв. № | Инв. № дубл. | Подп. и дата

Изм. Лист № докум. Подп. Дата

ТМ13-9-92

Копировал

Формат А4

Лист 3

Продолжение табл. 12

Условное наименование	Устанавливаемый прибор		Применяемые дюбели			Размеры отверстия под дюбель, мм	
	Наименование, тип	Монтажный чертеж установки прибора	полиамидные ГОСТ 26998-86	распорные дюбель-втулки ГОСТ 27320-87	распорные стержневые ТУ 14-4-1588-89	диаметр	глубина
3-1	Манометр, мановакуумметр ЭКМ-1У; ЭКМ-2У; ЭКМВ-1У; МП3-У; МП4-У; МП3А-У; МВП3-У; МВП4-У; МВП3А-У	ТМ4-322-86	—	—	ДРСМ6×65	$6,2^{+0,4}$	не менее 55
	Датчик-реле ДЕМ-102; 202	ТМ4-327-86					
	Датчик-реле температуры Т21ВМ; ТР-05М	ТМ4-465-89					
	Реле температуры РТ-23 Ду	ТМ4-482-89					
3-2	Датчик-реле температуры электронный Т419-М1	ТМ4-459-89					
	Регулятор температуры электрический ТЭ2П; ТЭ3П3; ТЭ4П3	ТМ4-462-89					
	Термометр манометрический ТГП-100	ТМ4-479-89					

Инв. № подл. | Подп. и дата | Взам. инв. № | Инв. № дубл. | Подп. и дата

ТМ13-9-92

Инв. № подл. | Подп. | Дата | Инв. № докум.

Копировал

Формат А4

Рис 1

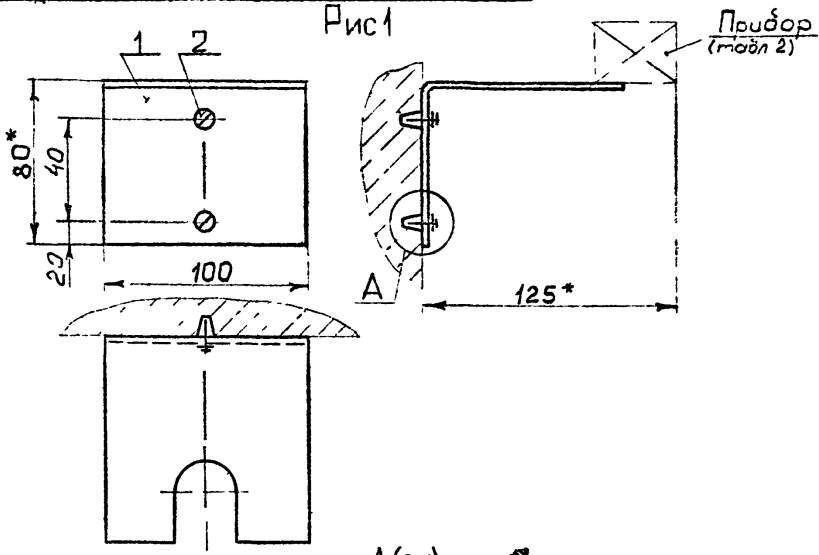

Пример условного обозначения крепления кронштейна КП-64 к бетонной или кирпичной стене дюбелями 25-4-6:

Кронштейн КП-64 ТМ13-10-92. Установка 1

1. *Размеры для справок.
2. $\pm\frac{IT14}{2}$
3. Размеры отверстий под дюбели см в таб. 2 на листах 2,3
4. Остальные ТТ - по СТМ4-9-91, часть I (раздел „Общие указания").

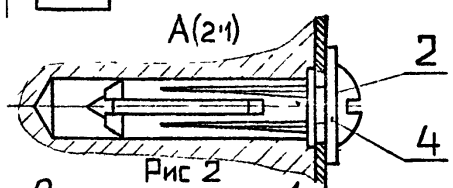

Рис 2
Остальное - см. рис 1

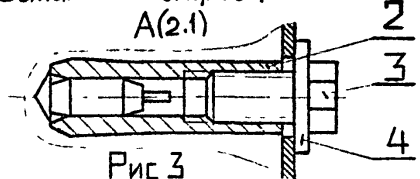

Рис 3
Остальное - см рис 1

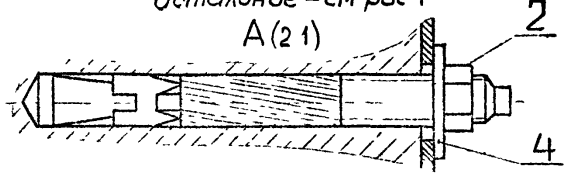

					Взамен	ТМ13-10-92	
					Группа		
Изм.	Лист	№ докум.	Подп.	Дата	Кронштейн КП-64 Крепление к стене	Лит.	Масса	Масштаб
Разраб.							—	1:2
Пров.						Лист 1	Листов 3	
Т.контр.								
Н.контр.					Рег. № 48-92	13		
Утв.					Срок введения 01.07.92			

Копировал

Формат А3

Ф3 301(А3)

Инв. № подл. | Подп. и дата | Взам. инв. № | Инв. № дубл. | Подп. и дата

Таблица 1

Условное наименование	Рис	Поз 1	Поз 2			Поз 3	Поз 4
		Кронштейн ТК4-3451-90	Дюбель ГОСТ26998-86	Дюбель ГОСТ 27320-87	Дюбель ТУ14-4-1588-89	Болт ГОСТ 7798-70	Шайба ГОСТ6958-78
		Количество					
		1	2	2	2	2	2
		Условное наименование					
1	1	КП-64	25-4-6	—	—	—	С 4.01 016
2	2		—	ДВ-М6	—	М6-6g×10 46019	С 6 01 016
3	3		—	—	ДРС М6×65	—	С 6 01 016

Таблица 2

Условное наименование	Устанавливаемый прибор		Применяемые дюбели			Размеры отверстия под дюбель, мм	
	Наименование, тип	Монтажный чертеж установки прибора	полиамидные ГОСТ26998-86	распорные дюбель-втулки ГОСТ27320-87	распорные стержневые ТУ14-4-1588-89	диаметр	глубина
1	Термоизвещатель взрывобезопасный ТРВ-2	ТМ4-476-89	25-4-6	—	—	$6^{+0,2}$	34±1
	Извещатель ИП-103-2						

ТМ13-10-92

Лист 2

Копировал

Формат А3

Инв. № подл. | Подп. и дата | Взам. инв. №

ФЗ 108 96 (А3)

Продолжение табл 2

Условное наименование	Устанавливаемый прибор		Применяемые дюбели			Размеры отверстия под дюбель, мм	
	Наименование, тип	Монтажный чертеж установки прибора	полиамидные ГОСТ 26998-86	распорные дюбель-втулки ГОСТ 27320-87	распорные стержневые ТУ 14-4-1588-89	диаметр	глубина
2	Термоизвещатель взрывобезопасный ТРВ-2 Извещатель ИП-103-2	ТМ4-476-89	—	ДВ-М6	—	$8^{+0,25}$	30^{+2}
3	Термоизвещатель взрывобезопасный ТРВ-2 Извещатель ИП-103-2	ТМ4-476-89	—	—	ДРСМ6×65	$6,2^{+0,4}$	не менее 55

ТМ13-10-92

Лист 3

Копировал

Формат А3

Инв.№ подл. | Подп. и дата | Взам.инв.№ | Инв.№ дубл. | Подп. и дата

ФЗ 108-36(А3)

Рис1

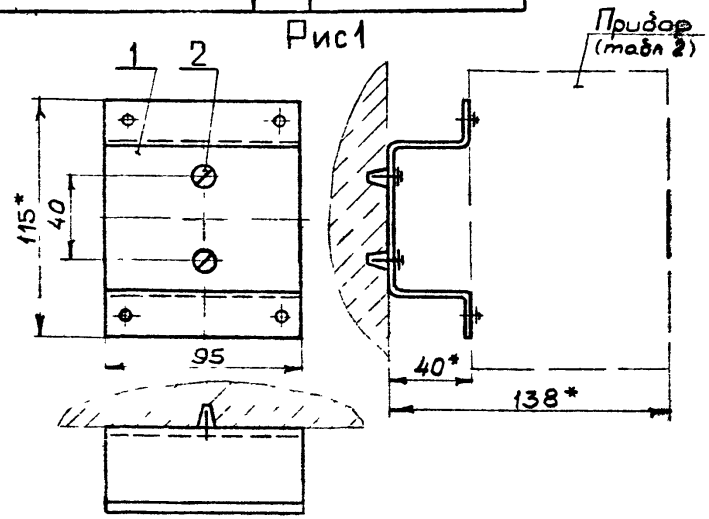

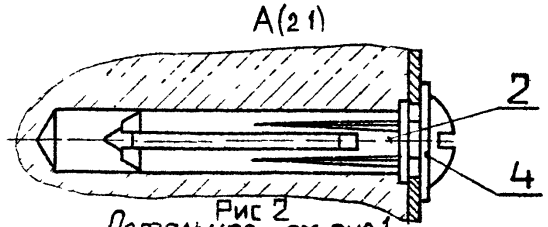

Рис 2
Остальное – см. рис.1

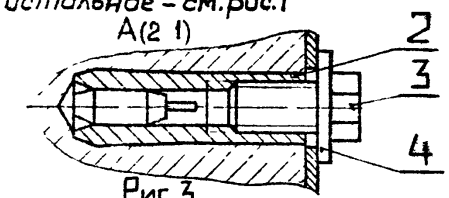

Рис 3
Остальное – см рис 1

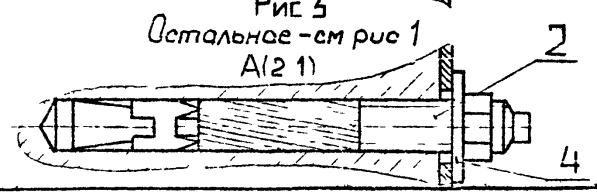

Пример условного обозначения крепления скобы С-27 к бетонной или кирпичной стене дюбелями 35-5-8:

Скоба С-27 ТМ13-11-92 Установка 1

1* Размеры для справок.

2 $\pm \frac{IT14}{2}$

3. Размеры отверстий под дюбели см. в табл 2 на листах 2,3

4 Остальные ТТ – по СТМ4-9-91, часть I (раздел „Общие указания")

				Взамен	ТМ13-11-92		
				Группа			
Изм. Лист	№ докум.	Подп.	Дата	Скоба С-27 Крепление к стене	Лит.	Масса	Масштаб
Разраб.	Клименкова		03 92			–	1 2
Пров.	Семыкина		04 92		Лист 1	Листов 2	
Т.контр.							
Нач.отд.	Смирнов			Рег № 48-92	13		
Н.контр.	Семыкина		04 92	Срок введения 01.07 92			
Утв.	Котарова						

Копировал

Формат А3

Инв.№ подл | Подп. и дата | Взам. инв. № | Инв.№ дубл | Подп. и дата

Ф2.301(А3)

Таблица 1

Условное наименование	Рис.	Поз. 1 Скоба ТК4-3498-81	Поз. 2 Дюбель ГОСТ 26998-86	Поз. 2 Дюбель ГОСТ 27320-87	Поз. 2 Дюбель ТУ14-4-1588-89	Поз. 3 Болт ГОСТ 7798-70	Поз. 4 Шайба ГОСТ 6958-78
		Количество					
		1	2	2	2	2	2
		Условное наименование					
1	1	С-27	35-5-8	—	—	—	С.5.01.016
2	2		—	ДВ-М6	—	М6-6а×10.46.019	С.6.01.016
3	3		—	—	ДРСМ6×65	—	С.6.01.016

Таблица 2

Условное наименование	Устанавливаемый прибор: Наименование, тип	Устанавливаемый прибор: Монтажный чертеж установки прибора	Применяемые дюбели: полиамидные ГОСТ 26998-86	Применяемые дюбели: распорные дюбель-втулки ГОСТ 27320-87	Применяемые дюбели: распорные стержневые ТУ14-4-1588-89	Размеры отверстия под дюбель, мм: диаметр	Размеры отверстия под дюбель, мм: глубина
1	Реле контроля протекания жидкости РКПЖ-1	ТМ4-310-83	35-5-8	—	—	$8^{+0,2}$	44±1
2	Реле контроля протекания жидкости РКПЖ-1		—	ДВ-М6	—	$8^{+0,25}$	30^{+2}
3	Реле контроля протекания жидкости РКПЖ-1		—	—	ДРСМ6×65	$6,2^{+0,4}$	не менее 55

Инв.№ подл. | Подп. и дата | Взам. инв.№ | Инв.№ дубл. | Подп. и дата

ТМ13-11-92

Изм. Лист № докум. Подп. Дата

Лист 2

Копировал

Формат А4

Рис 1

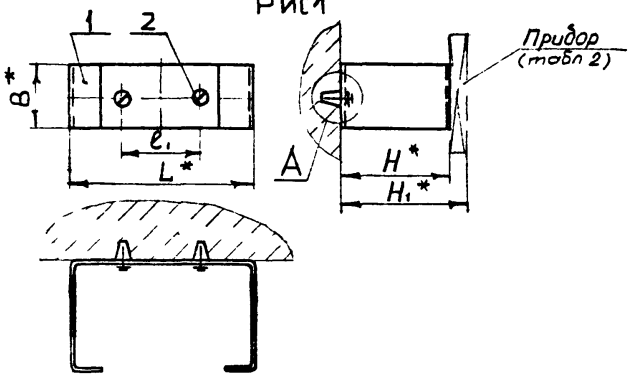

Пример условного обозначения крепления скобы С-16 к бетонной или кирпичной стене дюбелями 25-4-6

Скоба С-16 ТМ13-12-92 Установка 1-1

1 * Размеры для справок

2 $\pm \frac{IT14}{2}$

3 Размеры отверстий под дюбели см в табл 2 на листе 3

4 Остальные ТТ-по СТМ4-9-91, часть I (раздел „Общие указания")

A(2:1)

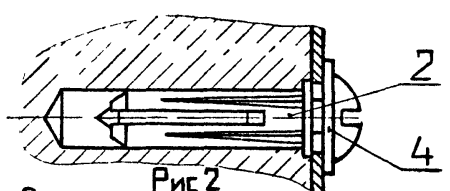

Рис 2

Остальное – см рис 1

A(2:1)

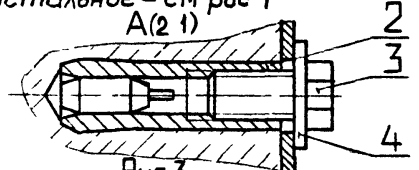

Рис 3

Остальное - см рис 1

A(2:1)

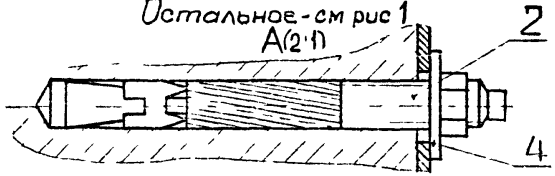

Изм.	Лист	№ докум.	Подп.	Дата	
Разраб.		Клименков		04.92	Взамен
Пров.		Селыкин		04.92	Группа
Т.контр.					
Нач.отд.		Смирнов			
Н.контр.		Семыкин		04.92	
Утв.		Комаров			

ТМ13-12-92

Скоба С

Крепление к стене

Лит	Масса	Масштаб
	–	1:5
Лист 1	Листов 3	

Рег № 48-92

Срок введения 01.07.92

13

Копировал

Формат А3

Инв. № подл. | Подп. и дата | Взам. инв. № | Инв. № дубл. | Подп. и дата

ФЗ 301 (А3)

Таблица 1

Условное наименование	Рис	мм					Поз.1 Скоба С		Поз. 2 Дюбель			Поз.3 Болт	Поз.4 Шайба
		L*	B	H*	H1*	ℓ1	ТК4-3491-79	ТК4-3597-89	ГОСТ26998-86	ГОСТ27320-87	ТУ14-4-1588-89	ГОСТ7798-70	ГОСТ6958-78
							Количество						
							1	1	2	2	2	2	2
							Условное наименование						
1-1	1	160	80	140	165	60	С-16	—	25-4-6	—	—	—	С.4.01.016
1-2		235				100	С-17						
1-3		340				200	С-18						
1-4		95	20	40	56	50	—	С-105					
2-1	2	160	80	140	165	60	С-16	—	—	ДВ-М6	—	М6-6g×10.46.019	С 6 01 016
2-2		235				100	С-17						
2-3		340				200	С-18						
2-4		95	20	40	56	50	—	С-105					
3-1	3	160	80	140	165	60	С-16	—	—	—	ДРС М6×65	—	С 6.01.016
3-2		235				100	С-17						
3-3		340				200	С-18						
3-4		95	20	40	56	50	—	С-105					

Инв.№ подл. | Подп. и дата | Взам. инв.№ | Инв.№ дубл. | Подп. и дата

ТМ13-12-92

Изм. Лист № докум. Подп. Дата

Копировал

Формат А3

Таблица 2

Условное наименование	Устанавливаемый прибор		Применяемые дюбели			Размеры отверстия под дюбель, мм	
	Наименование, тип	Монтажный чертеж установки прибора	полиамидные ГОСТ 26998-86	распорные дюбель-втулки ГОСТ 27320-87	распорные стержневые ТУ 14-4-1588-89	диаметр	глубина
1-1	Тягонапоромер ТДЖ-1; ТДЖ-2	ТМ4-313-83	25-4-6	—	—	$6^{+0,2}$	34 ± 1
1-2	Тягонапоромер ТДЖ-3, ТДЖ-4						
1-3	Тягонапоромер ТДЖ-6						
1-4	Термопреобразователь ТСМ-1079; ТСП-1079	ТМ4-473-89					
2-1	Тягонапоромер ТДЖ-1; ТДЖ-2	ТМ4-313-83	—	ДВ-М6	—	$8^{+0,25}$	30^{+2}
2-2	Тягонапоромер ТДЖ-3; ТДЖ-4						
2-3	Тягонапоромер ТДЖ-6						
2-4	Термопреобразователь ТСМ-1079; ТСП-1079	ТМ4-473-89					
3-1	Тягонапоромер ТДЖ-1; ТДЖ-2	ТМ4-313-83	—	—	ДРСМ6×65	$6,2^{+0,4}$	не менее 55
3-2	Тягонапоромер ТДЖ-3; ТДЖ-4						
3-3	Тягонапоромер ТДЖ-6						
3-4	Термопреобразователь ТСМ-1079, ТСП-1079	ТМ4-473-89					

Инв. № подл. | Подп. и дата | Взам. инв. № | Инв. № дубл. | Подп. и дата

Изм. Кол. уч. Лист № докум. Подп. Дата

ТМ13-12-92

Лист 3

Копировал

Формат А4

Рис 1

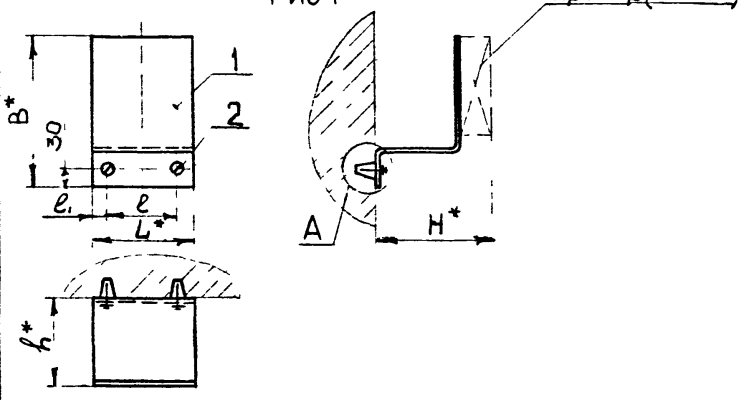

Пример условного обозначения крепления скобы С-10 к бетонной или кирпичной стене дюбелями 35-5-8.

Скоба С-10 ТМ13-13-92 Установка 1-1

1 * Размеры для справок

2 $\pm \frac{IT14}{2}$

3 Размеры отверстий под дюбели см в табл 2 на листах 4,5,6

4 Остальные ТТ-по СТМ4-9-91, часть I (раздел „Общие указания")

A(2:1)

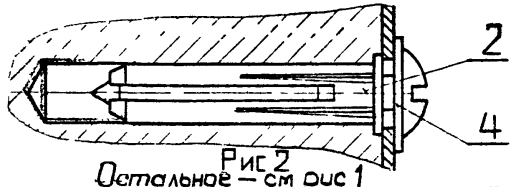

Рис 2

Остальное – см рис 1

A(2:1)

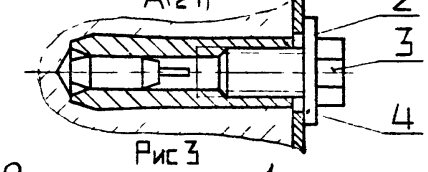

Рис 3

Остальное – см рис 1

A(2:1)

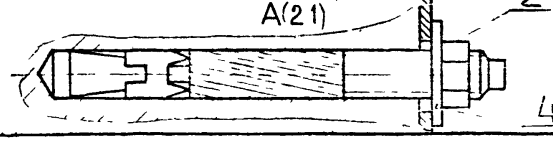

4

Взамен		ТМ13-13-92	
Группа			
Скоба С		Лит	Масса / Масштаб
Крепление к стене		-	1:5
		Лист 1	Листов 6
Рег № 48-92		13	
Срок введения 01.07.92			

Копировал

Формат А3

Ф2.901(А3)

Таблица 1

Условное наименование	Рис	мм						Поз 1	Поз 2			Поз 3	Поз 4
								Скоба С	Дюбель			Болт	Шайба
									ГОСТ 28998-84	ГОСТ 27320-87	ТУ 14-4-1588-89	ГОСТ 7798-70	ГОСТ 6958-78
									Количество				
								1	2	2	2	2	2
		B*	L*	e	e_1	H*	h*	Условное наименование					
1-1	1	90	60	35	12,5	310	50	С-10 ТК4-3511-81	35-5-8	—	—	—	С5.01.016
1-2		190	130	90	20	150	110	С-14 ТК4-3506-81					
1-3		160	75	50	12,5	220	50	С-106 ТК4-3598-88					
1-4		190	70		10	127		С-107 ТК4-3599-88					
1-5		135	50	35	7,5	115		С-108 ТК4-3599-88					
1-6		130	75	50	12,5	108		С-109 ТК4-3600-89	25-4-5	—	—	—	С4.01.016
1-7			105	65	20	118		С-110 ТК4-3600-89					
1-8			140	100	20	118		С-111 ТК4-3600-89					
1-9		165	65	35	15	95		С-112 ТК4-3600-89					
1-10		110	75	50	12,5	110		С-113 ТК4-3601-89					
2-1	2	90	60	35	12,5	310	50	С-10 ТК4-3511-81	—	ДВ-М6	—	М6-6g×10.46.019	С6.01.016
2-2		190	130	90	20	150	110	С-14 ТК4-3506-81					
2-3		160	75	50	12,5	220	50	С-106 ТК4-3598-89					
2-4		190	70		10	127		С-107 ТК4-3599-88					
2-5		135	50	35	7,5	115		С-108 ТК4-3599-88					
2-6		130	75	50	12,5	108		С-109 ТК4-3600-89					
2-7			105	65	20	118		С-110 ТК4-3600-89					
2-8			140	100	20	118		С-111 ТК4-3600-89					
2-9		165	65	35	15	95		С-112 ТК4-3600-89					
2-10		110	75	50	12,5	110		С-113 ТК4-3601-89					

Инв. № подл. | Подп. и дата | Взам. инв. № | Инв. № дубл. | Подп. и дата

Изм. Кол. уч. Лист № докум. Подп. Дата

ТМ13-13-92

Копировал

Формат А4

Лист 2

Продолжение табл.1

Условное наименование	Рис.	мм						Поз. 1	Поз 2			Поз 3	Поз. 4
								Скоба С	Дюдель			Болт	Шайба
									ГОСТ26998-86	ГОСТ27320-87	ТУ 14-4-1588-89	ГОСТ7798-70	ГОСТ6958-78
								Количество					
								1	2	2	2	2	2
								Условное наименование					
3-1	3	90	60	35	12,5	310	50	С-10 ТК4-3511-81	—	—	ДРС М6×65	—	С.6.01016
3-2		190	130	90	20	150	110	С-14 ТК4-3506-81					
3-3		160	75	50	12,5	220	50	С-106 ТК4-3598-89					
3-4		190	70		10	127		С-107 ТК4-3599-89					
3-5		135	50	35	7,5	115		С-108 ТК4-3599-88					
3-6		130	75	50	12,5	108		С-109 ТК4-3600-89					
3-7			105	65	20	118		С-110 ТК4-3600-89					
3-8			140	100	20	118		С-111 ТК4-3600-89					
3-9		165	65	35	15	95		С-112 ТК4-3600-89					
3-10		110	75	50	12,5	110		С-113 ТК4-3601-89					

Инв. № подл. 390-14 | Подп. и дата 28.05.92 | Взам. инв. № | Инв. № дубл. | Подп. и дата

Изм	Лист	№ докум	Подп	Дата	ТМ13-13-92	Лист 3

Копировал

Формат А3

Таблица 2

Условное наименование	Устанавливаемый прибор		Применяемые дюбели			Размеры отверстия под дюбель, мм	
	Наименование, тип	Монтажный чертеж установки прибора	полиамидные ГОСТ26998-86	распорные дюбель-втулки ГОСТ27320-87	распорные стержневые ТУ14-4-1588-89	диаметр	глубина
1—1	Датчик-реле ДН-2,5, ДТ-2,5, ДПН-2,5	ТМ4-307-83	35-5-8	—	—	$8^{+0,3}$	44±1
1—2	Кран-переключатель КП-6	ТМ4-305-83	25-4-6	—	—	$6^{+0,2}$	34±1
1—3	Блок БУ	ТМ4-472-89					
1—4	Регулятор температуры электрический ТЭ2П; ТЭ3П3; ТЭ4П3	ТМ4-463-89					
1—5	Датчик-реле температуры электронный Т419-М1	ТМ4-460-89					
1—6	Датчик-реле камерный биметаллический ДТКБ	ТМ4-471-89					
1—7	Датчик-реле температуры ТР-0М5	ТМ4-466-89					
1—8	Датчик-реле температуры ТР-0М5	ТМ4-466-89					
1—9	Датчик-реле температуры ТБ-Э3К	ТМ4-475-89					
1—10	Датчик-реле температуры ТР-1-02-Х	ТМ4-468-89					

Инв.№ подл. 390-14 | Подп. и дата 27.05.92 | Взам. инв.№ | Инв.№ дубл. | Подп. и дата

Изм. | Лист | № докум. | Подп. | Дата

ТМ13-13-92

Лист 4

Копировал

Формат А3

Продолжение табл 2

Условное наименование	Устанавливаемый прибор		Применяемые дюбели			Размеры отверстия под дюбель, мм	
	Наименование, тип	Монтажный чертеж установки прибора	полиамидные ГОСТ 26998-86	распорные дюбель-втулки ГОСТ 27320-87	распорные стержневые ТУ 14-4-1588-89	диаметр	глубина
2-1	Датчик-реле ДН-2,5, ДТ-2,5, ДПН-2,5	ТМ4-307-83	—	ДВ-М6	—	$8^{+0,25}$	30^{+2}
2-2	Кран-переключатель КП-6	ТМ4-305-83					
2-3	Блок БУ	ТМ4-472-89					
2-4	Регулятор температуры электрический ТЭ2П, ТЭ3П3; ТЭ4П3	ТМ4-463-89					
2-5	Датчик-реле температуры электронный Т419-М1	ТМ4-460-89					
2-6	Датчик-реле камерный биметаллический ДТКБ	ТМ4-471-89					
2-7	Датчик-реле температуры ТР-0М5	ТМ4-466-89					
2-8	Датчик-реле температуры ТР-0М5	ТМ4-466-89					
2-9	Датчик-реле температуры ТБ-33К	ТМ4-475-89					
2-10	Датчик-реле температуры ТР-1-02-Х	ТМ4-468-89					

Инв. № подл. 390-14 | Подп. и дата 21.05.92 | Взам. инв. № | Инв. № дубл. | Подп. и дата

Продолжение табл 2

Условное наименование	Устанавливаемый прибор		Применяемые дюбели			Размеры отверстия под дюбель, мм	
	Наименование, тип	Монтажный чертеж установки прибора	полиамидные ГОСТ 26998-86	распорные дюбель-втулки ГОСТ 27320-87	распорные стержневые ТУ 14-4-1588-89	диаметр	глубина
3-1	Датчик-реле ДН-2,5; ДТ-25, ДПН-2,5	ТМ4-307-83	—	—	ДРС М6×65	$6,2^{+0,4}$	не менее 55
3-2	Кран-переключатель КП-6	ТМ4-305-83					
3-3	Блок БУ	ТМ4-472-89					
3-4	Регулятор температуры электрический ТЭ2П, ТЭ3П3, ТЭ4П3	ТМ4-463-89					
3-5	Датчик-реле температуры электронный Т419-М1	ТМ4-460-89					
3-6	Датчик-реле капиллярный биметаллический ДТКБ	ТМ4-471-89					
3-7	Датчик-реле температуры ТР-0М5	ТМ4-466-89					
3-8	Датчик-реле температуры ТР-0М5	ТМ4-466-89					
3-9	Датчик-реле температуры ТБ-33К	ТМ4-475-89					
3-10	Датчик-реле температуры ТР-1-02-Х	ТМ4-468-89					

Инв. № подл. | Подп. и дата | Взам. инв. № | Инв. № дубл. | Подп. и дата

ТМ13-13-92

Изм. Лист № докум. Подп. Дата

Лист 6

Копировал

Формат А3

Рис 1

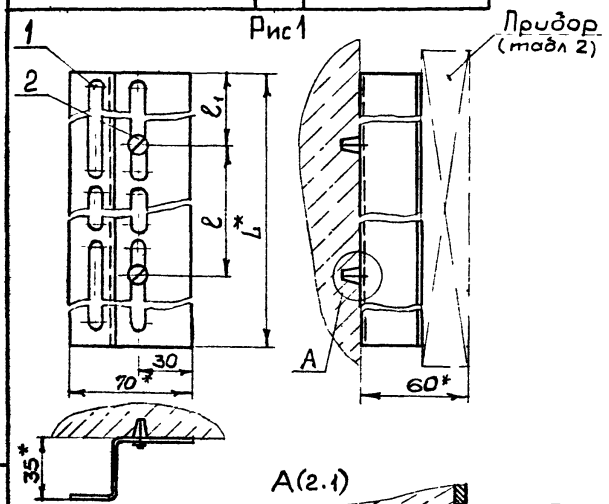

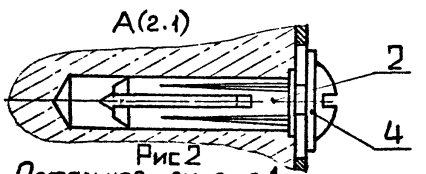

Рис 2
Остальное – см рис.1

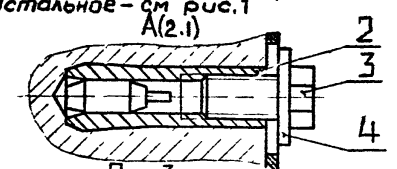

Рис 3
Остальное – см рис.1

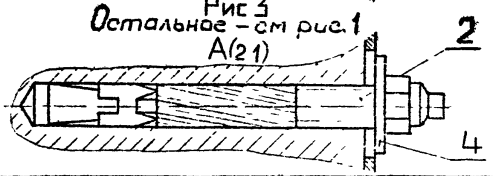

Пример условного обозначения крепления зетообразного перфорированного профиля ZП45×25, длиной L=280мм к бетонной или кирпичной стене дюбелями 25-4-6:

Профиль ZП45×25 ТМ13-14-92. Установка 1-1

1* Размеры для справок

2 $\pm\frac{IT14}{2}$.

3 Размеры отверстий под дюбели см. в табл 2 на листе 3

4 Остальные ТТ-по СТМ4-9-91, часть I (раздел „Общие указания").

					Взамен	ТМ13-14-92		
					Группа			
Изм.	Лист	№ докум.	Подп.	Дата	Профиль ZП45×25 Крепление к стене	Лит.	Масса	Масштаб
Разраб.		Клименко		03.92			–	1.2
Пров.		Семыкина		04.92		Лист 1	Листов 3	
Т.контр.								
Нач.отд.		Смирнов			Рег № 48-92	13		
Н.контр.		Семыкина		04.92				
Утв.		Кулеев			Срок введения 01.07.92			

Копировал

Формат А3

Инв.№ подл. 390-15 | Подп. и дата 28.05.92 | Взам.инв.№ | Инв.№ дубл. | Подп. и дата

Таблица 1

Условное наименование	Рис	мм			Поз 1	Поз 2			Поз 3	Поз 4
					Профиль Z-образный перфорированный	Дюбель			Болт	Шайба
		L^*	ℓ	ℓ_1	ТУ36 22 21 00 021-91	ГОСТ26998-86	ГОСТ27320-87	ТУ14-4-1588-89	ГОСТ7798-70	ГОСТ6958-78
					Количество					
					1	2	2	2	2	2
					Условное наименование					
1-1	1	280	200	40	ZП45×25	25-4-6	—	—	—	С 4 01 016
1-2		440	360	40						
1-3		810	700	55						
2-1	2	280	200	40		—	ДВ-М6	—	М6-6о×10.46 019	С 6.01 019
2-2		440	360	40						
2-3		810	700	55						
3-1	3	280	200	40		—	—	ДРСМ6×65	—	С 6 01 016
3-2		440	360	40						
3-3		810	700	55						

Инв. № подл.	Подп. и дата	Взам. инв. №	Инв. № дубл.	Подп. и дата
390-15	28.05.92			

Изм.	Лист	№ докум.	Подп.	Дата	ТМ13-14-92	Лист 2

Копировал

Формат А3

Таблица 2

Условное наименование	Устанавливаемый прибор		Применяемые дюбели			Размеры отверстия под дюбель, мм	
	Наименование, тип	Монтажный чертеж установки прибора	полиамидные ГОСТ 26998-86	распорные дюбель-втулки ГОСТ 27320-87	распорные стержневые ТУ 14-4-1588-89	диаметр	глубина
1–1	Манвакуумметр МВ-1-1000, МВ-2-1000	ТМ4-317-83	25-4-6	—	—	$6^{+0,2}$	34 ± 1
1–2	Манвакуумметр МВ-1-2500, МВ-2-2500						
1–3	Манвакуумметр МВ-1-6000, МВ-2-6000						
2–1	Манвакуумметр МВ-1-1000, МВ-2-1000		—	ДВ-М6	—	$8^{+0,25}$	30^{+2}
2–2	Манвакуумметр МВ-1-2500, МВ-2-2500						
2–3	Манвакуумметр МВ-1-6000, МВ-2-6000						
3–1	Манвакуумметр МВ-1-1000, МВ-2-1000		—	—	ДРС М6×65	$6.2^{+0,4}$	не менее 55
3–2	Манвакуумметр МВ-1-2500, МВ-2-2500						
3–3	Манвакуумметр МВ-1-6000, МВ-2-6000						

Инв. № подл. | Подп. и дата | Взам. инв. № | Инв. № дубл. | Подп. и дата

ТМ13-14-92

Изм. | Лист | № докум. | Подп. | Дата

Лист 3

Копировал

Формат А3

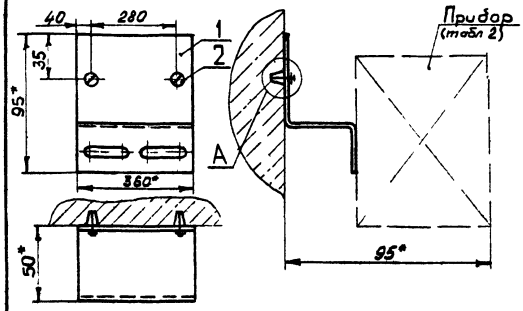

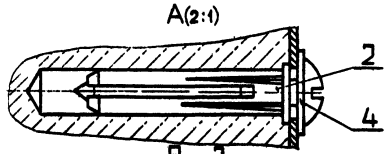

Рис.2
Остальное – см.рис.1

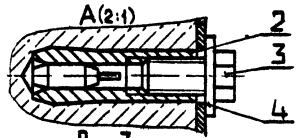

Рис.3
Остальное – см рис.1

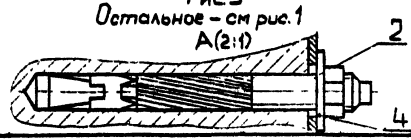

Пример условного обозначения крепления скобы С-47 к бетонной или кирпичной стене дюбелями 25-4-6:

Скоба С-47 ТМ13-15-92. Установка 1

1. *Размеры для справок.
2. $\pm\frac{IT14}{2}$.
3. Размеры отверстий под дюбели см в табл. 2 на листе 2.
4. Остальные ТТ-по СТМ4-9-91, часть I (раздел „Общие указания").

					Взамен	ТМ13-15-92		
					Группа			
Изм.	Лист	№ докум.	Подп.	Дата	Скоба С-47	Лит.	Масса	Масштаб
Разраб.		Клименков		03.92	Крепление к стене		–	1:2
Пров.		Семыкина		04.92		Лист 1	Листов 2	
Т.контр.								
Нач.отд.		Смирнов			Рег № 48-92	13		
Н.контр.		Семыкина		04.92	Срок введения 01.07.92			
Утв.		Комаров						

Копировал

Формат А3

Таблица 1

Условное наименование	Рис.	Поз. 1	Поз. 2			Поз. 3	Поз. 4
		Скоба ТК4-3444-85	Дюбель			Болт ГОСТ7798-70	Шайба ГОСТ 6958-78
			ГОСТ26998-86	ГОСТ27320-87	ТУ14-4-1588-89		
		количество					
		1	2	2	2	2	2
		условное наименование					
1	1	С-47	25-4-6	—	—	—	С.4.01.016
2	2		—	ДВ-М6	—	М6-6q×10.46.019	С.6.01.016
3	3		—	—	ДРСМ6×65	—	

Таблица 2

Условное наименование	Устанавливаемый прибор		Применяемые дюбели			Размеры отверстия под дюбель, мм	
	Наименование, тип	Монтажный чертёж установки прибора	полиамидные ГОСТ 26998-86	распорные дюбель-втулки ГОСТ27320-87	распорные стержневые ТУ14-4-1588-89	диаметр	глубина
1	Тягонапоромер ТНЖ-Н	ТМ4-316-83	25-4-6	—	—	$6^{+0,2}$	34±1
2			—	ДВ-М6		$8^{+0,25}$	30^{+2}
3			—		ДРСМ6×65	$6.2^{+0,4}$	не менее 55

Инв.№ подл.	Подп. и дата	Взам.инв. №	Инв.№ дубл.	Подп. и дата
390-16	28.05.92			

.Ф2.108-56(А3)

Изм.	Лист	№ докум.	Подп.	Дата	ТМ 13-15-92	Лист 2

Копировал Формат А3

Рис.1

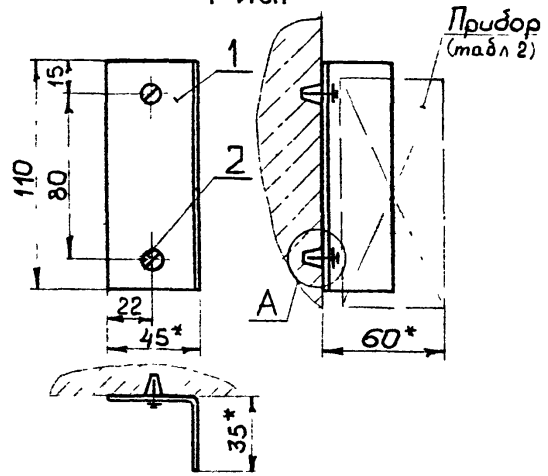

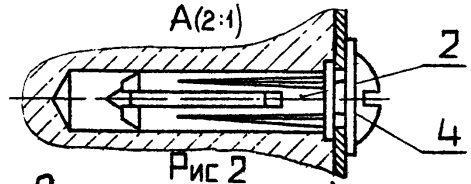

Рис 2

Остальное – см. рис.1

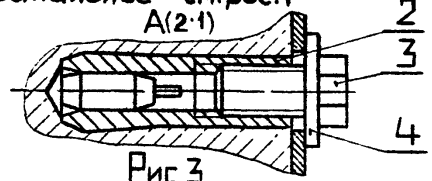

Рис.3

Остальное – см рис.1

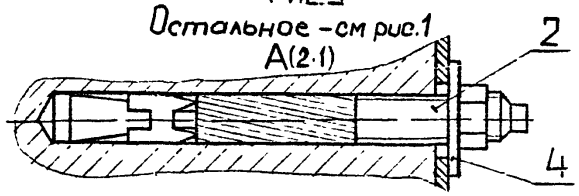

Пример условного обозначения крепления скобы С-114 к бетонной или кирпичной стене дюбелями 25-4-6:

Скоба С-114 ТМ13-1Б-92. Установка 1

1. *Размеры для справок.
2. $\pm\frac{IT14}{2}$
3. Размеры отверстий под дюбели см. в табл. 2 на листе 2.
4. Остальные ТТ – по СТМ4-9-91, часть I (раздел „Общие указания").

Изм.	Лист	по. ум.	Подп.	Дата	Взамен	ТМ13-1Б-92		
					Группа			
Разраб.		Клименкова		03.92	Скоба С-114	Лит.	Масса	Масштаб
Пров.		Семыкина		04.92	Крепление к стене		—	1:2
Т.контр.						Лист 1	Листов 2	
Нач.отд.		Смирнов			Рег № 48-92	13		
Н.контр.		Семыкина		04.92	Срок введения 01.07.92			
Утв.		Комаров						

Копировал

Формат А3

Ф2.801(А3)

Инв.№ подл.	Подп. и дата	Взам.инв. №	Инв.№ дубл.	Подп. и дата
796-17	22.05.92			

Таблица 1

Условное наименование	Рис.	Поз. 1 Скоба ТК4-3602-89	Поз. 2 Дюбель ГОСТ 26998-86	Поз. 2 Дюбель ГОСТ 27320-87	Поз. 2 Дюбель ТУ14-4-1588-89	Поз. 3 Болт ГОСТ 7798-70	Поз. 4 Шайба ГОСТ 6958-78
		Количество					
		1	2	2	2	2	2
		Условное наименование					
1	1	С-114	25-4-6	—	—	—	С.4.01.016
2	2		—	ДВ-М6	—	М6-6q×10.46.019	С.6.01.016
3	3		—	—	ДРС М6×65	—	С.6.01.016

Таблица 2

Условное наименование	Устанавливаемый прибор: Наименование, тип	Устанавливаемый прибор: Монтажный чертеж установки прибора	Применяемые дюбели: полиамидные ГОСТ 26998-86	Применяемые дюбели: распорные дюбель-втулки ГОСТ 27320-87	Применяемые дюбели: распорные стержневые ТУ14-4-1588-89	Размеры отверстия под дюбель, мм: диаметр	Размеры отверстия под дюбель, мм: глубина
1	Реле комбинированное КРМ	ТМ4-484-89	25-4-6	—	—	$6^{+0,2}$	34±1
2	Реле комбинированное КРМ		—	ДВ-М6	—	$8^{+0,25}$	30^{+2}
3	Реле комбинированное КРМ		—	—	ДРС М6×65	$6,2^{+0,4}$	не менее 55

Инв. № подл. 390-17 | Подп. и дата 28.05.92 | Взам. инв. № | Инв. № дубл. | Подп. и дата

Изм. | Лист | № докум. | Подп. | Дата

ТМ13-16-92

Лист 2

Копировал

Формат А3

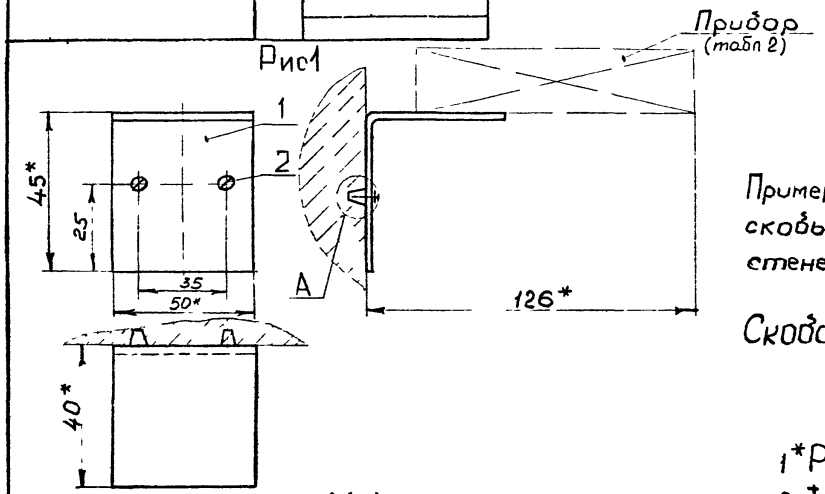

Пример условного обозначения крепления скобы С-116 к бетонной или кирпичной стене дюбелями 25-4-6

Скоба С-116 ТМ13-17-92 Установка 1

1* Размеры для справок

2 $\pm \frac{IT14}{2}$

3. Размеры отверстий под дюбели см. в табл 2 на листе 2.

4. Остальные ТТ-по СТМ4-9-91, часть I (раздел „Общие указания")

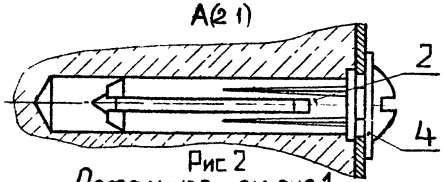

Рис 2

Остальное – см. рис 1

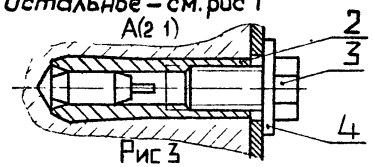

Рис 3

Остальное – см рис. 1

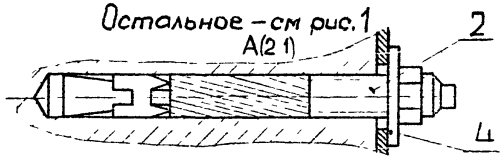

					Взамен	ТМ13-17-92		
					Группа			
Изм.	Лист	№ докум.	Подп.	Дата	Скоба С-116 Крепление к стене	Лит.	Масса	Масштаб
Разраб.		Клименко		03 92			—	1.1
Пров.		Семыкина		4 92		Лист 1	Листов 2	
Т.контр.								
Нач отд		Смирнов			Рег №48-92	13		
Н.контр		Семыкина		4 92	Срок введения 01 07 92			
Утв		Комаров						

Копировал

Формат А3

Инв.№ подл. 340-18 | Подп. и дата 27.05.92 | Взам инв. № | Инв.№ дубл. | Подп. и дата

Ф2 301(А3)

Таблица 1

Условное наименование	Рис.	Поз. 1	Поз. 2			Поз. 3	Поз. 4
		Скоба	Дюбель			Болт	Шайба
		ТК4-3605-89	ГОСТ 26998-86	ГОСТ 27320-89	ТУ14-4-1588-89	ГОСТ 7798-70	ГОСТ 11371-78
		количество					
		1	2	2	2	2	2
		Условное наименование					
1	1	С-116	25-4-6	—	—	—	С.4.01.016
2	2			ДВ-М6	—	М6-6q×10.46.019	С.6.01.016
3	3		—	—	ДРС М6×65	—	С.6.01.016

Таблица 2

Условное наименование	Устанавливаемый прибор		Применяемые дюбели			Размеры отверстия под дюбель, мм	
	Наименование, тип	Монтажный чертеж установки прибора	полиамидные ГОСТ 26998-86	распорные дюбель-втулки ГОСТ 27320-89	распорные стержневые ТУ14-4-1588-89	диаметр	глубина
1	Устройство терморегулирующее дилатометрическое электрическое ТДЭМ1; ТУДЭМ-1	ТМ4-489-89	25-4-6	—	—	$6^{+0,2}$	34±1
2	Устройство терморегулирующее дилатометрическое электрическое ТДЭМ1; ТУДЭМ-1			ДВ-М6	—	$8^{+0,25}$	30^{+2}
3	Устройство терморегулирующее дилатометрическое электрическое ТДЭМ1; ТУДЭМ-1		—	—	ДРСМ6×65	$6,2^{+0,4}$	не менее 55

Изм	Лист	№ докум	Подп.	Дата	ТМ13-17-92	Лист 2

Копировал

Формат А3

Инв. № подл. 390-19 | Подп. и дата 27.05.92 | Взам. инв. № | Инв. № дубл. | Подп. и дата

Рис 1

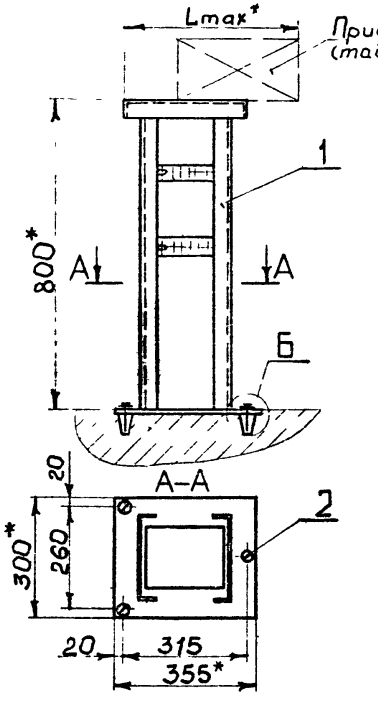

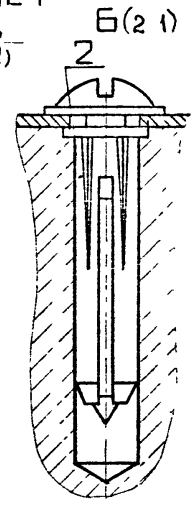

Рис 2

Остальное – см. рис. 1

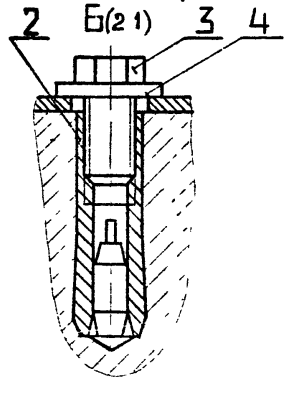

Пример условного обозначения крепления стойки СП-1 к бетонному полу дюбелями У661.

Стойка СП-1 ТМ13-18-92. Установка 1-1

1. *Размеры для справок.
2. $\pm \frac{IT14}{2}$.
3. Размеры отверстий под дюбели см. в табл. 2 на листах 2-5.
4. Остальные ТТ-по СТМ4-9-91, часть I (раздел „Общие указания")

					Взамен	ТМ13-18-92	
					Группа		
Изм.	Лист	№ до. ум.	Подп.	Дата	Стойка СП	Лит.	Масса	Масштаб
Разраб.		Клименкова		03.92			–	1:10
Пров.		Семыкина		04.92	Крепление к полу	Лист 1	Листов 5
Т.контр.							
Нач. отд.		Смирнов			Рег. № 48-92	13	
Н.контр.		Семыкина		04.92			
Утв.		Комарин			Срок введения 01.07.92		

Копировал

Формат А3

Инв. № подл. | Подп. и дата | Взам. инв. № | Инв. № дубл. | Подп. и дата

ФД 301 (А3)

Таблица 1

Условное наименование	Рис.	L_{max}^{*}, мм	Поз. 1 Стойка СП ТК4-550-83	Поз. 2 Дюбель ГОСТ 27320-87	Поз. 2 Дюбель ТУ36-941-79	Поз. 3 Болт ГОСТ 7798-70	Поз. 4 Шайба ГОСТ 11371-78
			Количество				
			1	3	3	3	3
			Условное наименование				
1—1	1		СП—1	—	У661	—	—
1—2			СП—2				
2—1	2		СП—1	ДВ-М8	—	М8-6g×85.46.019	С.8.01.016
2—2			СП—2				

Таблица 2

Условное наименование	Устанавливаемый прибор: Наименование, тип	Устанавливаемый прибор: Монтажный чертеж установки прибора	Применяемые дюбели: распорные дюбель-втулки ГОСТ 27320-87	Применяемые дюбели: полиамидные ТУ36-941-79	Размеры отверстия под дюбель, мм: диаметр	Размеры отверстия под дюбель, мм: глубина
1—1	Дифманометр колокольный ДКО-3702	ТМ4-74-83	—	У661	$14^{+0,5}$	84±1
	Дифманометр мембранный ДМ-П1; ДМ-П2	ТМ4-355-83				
	Преобразователь измерительный 13ДД11 мод. 720; мод. 722	ТМ4-356-83 ТМ4-357-83				
	Манометр дифференциальный мембранный ДМ-3583М	ТМ4-383-88 ТМ4-384-88				

Инв. № подл.	Подп. и дата	Взам. инв. №	Инв. № дубл.	Подп. и дата
390-19	28.05.92			

Изм.	Лист	№ докум.	Подп.	Дата	ТМ13-18-92	Лист 2

Копировал

Формат А4

Продолжение табл 2

Условное наименование	Устанавливаемый прибор		Применяемые дюбели		Размеры отверстия под дюбель, мм	
	Наименование, тип	Монтажный чертеж установки прибора	распорные дюбель-втулки ГОСТ 27320-87	полиамидные ТУ 36-941-79	диаметр	глубина
1-1	Дифманометр сильфонный ДСС-711-М1, ДСС-712-М1, ДСП-160-М1, ДСП-4G-М1	ТМ4-372-83 ТМ4-373-83	—	У661	14 +0,5	84±1
	Преобразователь измерительный 22ДД мод. 2420, 2430, 2440, 2450	ТМ4-421-86 ТМ4-422-86				
	Преобразователь измерительный 22ДИ-2140, 22ДИВ-2340	ТМ4-423-86				
	Термометр манометрический ТГ-711Р, ТГ-712Р	ТМ4-456-89				
	Термометр манометрический ТГС-711; ТГС-712, ТГ2С-711, ТГ2С-712	ТМ4-458-89				
1-2	Манометр, мановакуумметр МТС-711; МТС-712; МВТС-711, МВТС-712	ТМ4-362-83 ТМ4-363-83				
	Манометр, мановакуумметр МТ2С-711, МТ2С-712, МВТ2С-711, МВТ2С-712	ТМ4-364-83 ТМ4-365-83				
	Манометр, мановакуумметр МТ-711Р, МТ-712Р; МВТ-711Р, МВТ-712Р	ТМ4-380-83				

Инв. № подл. | Подп. и дата | Взам. инв. № | Инв. № дубл. | Подп. и дата

ТМ13-18-92

Изм. | Кол. уч. | Лист | № докум. | Подп. | Дата

Лист 3

Копировал

Формат А3

Продолжение табл. 2

Условное наименование	Устанавливаемый прибор		Применяемые дюбели		Размеры отверстия под дюбель, мм	
	Наименование, тип	Монтажный чертеж установки прибора	распорные дюбель-втулки ГОСТ 27320-87	полиамидные ТУ36-941-79	диаметр	глубина
1–2	Манометр МТ-711Р; МТ-712Р	ТМ4-381-83		У661	$14^{+0,5}$	84 ± 1
2–1	Дифманометр колокольный ДКО-3702	ТМ4-74-83	ДВ-М8	—	$10^{+0,25}$	35^{+2}
	Дифманометр мембранный ДМ-П1; ДМ-П2	ТМ4-355-83				
	Преобразователь измерительный 13ДД11 мод. 720, мод. 722	ТМ4-356-83 ТМ4-357-83				
	Дифманометр сильфонный ДСС-711-М1; ДСС-712-М1; ДСП-160-М1; ДСП-4G-М1	ТМ4-372-83 ТМ4-373-83				
	Манометр дифференциальный мембранный ДМ-3583М	ТМ4-383-88 ТМ4-384-88				
	Преобразователь измерительный 22ДД мод. 2420, 2430; 2440; 2450	ТМ4-421-86 ТМ4-422-86				
	Преобразователь измерительный 22ДИ-2140; 22ДИВ-2340	ТМ4-423-86				
	Термометр манометрический ТГ-711Р; ТГ-712Р	ТМ4-456-89				

Инв. № подл. 390-19 | Подп. и дата 28.05.92 | Взам. инв. № | Инв. № дубл. | Подп. и дата

Изм. | Лист | № докум. | Подп. | Дата

ТМ13-18-92

Лист 4

Копировал

Формат А3

Продолжение табл 2

Условное наименование	Устанавливаемый прибор		Применяемые дюбели		Размеры отверстия под дюбель, мм	
	Наименование, тип	Монтажный чертеж установки прибора	распорные дюбель-втулки ГОСТ 27320-87	полиамидные ТУ36-941-79	диаметр	глубина
2-1	Термометр манометрический ТГС-711; ТГС-712; ТГ2С-711; ТГ2С-712	ТМ4-458-89	ДВ-М8	—	$10^{+0,25}$	35^{+2}
2-2	Манометр, мановакуумметр МТС-711, МТС-712; МВТС-711, МВТС-712	ТМ4-362-83 ТМ4-363-83				
	Манометр, мановакуумметр МТ2С-711, МТ2С-712, МВТ2С-711, МВТ2С-712	ТМ4-364-83 ТМ4-365-83				
	Манометр, мановакуумметр МТ-711Р; МТ-712Р; МВТ-711Р; МВТ-712Р	ТМ4-380-83				
	Манометр МТ-711Р; МТ-712Р	ТМ4-381-83				

Инв. № подл. 390-14 | Подп. и дата 22.05.92 | Взам. инв. № | Инв. № дубл. | Подп. и дата

Изм.	Лист	№ докум.	Подп.	Дата	ТМ13-18-92	Лист 5

Копировал

Формат А3

Рис.1

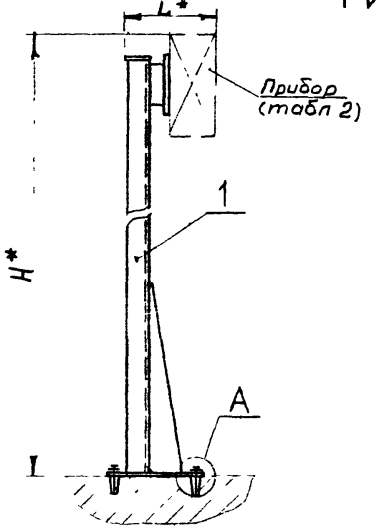

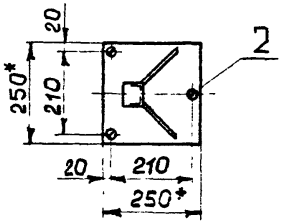

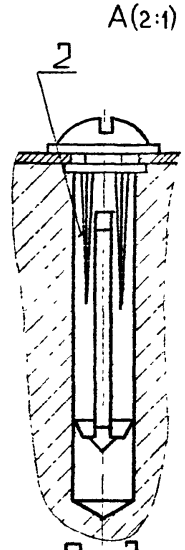

Рис 2

Остальное - см. рис.1

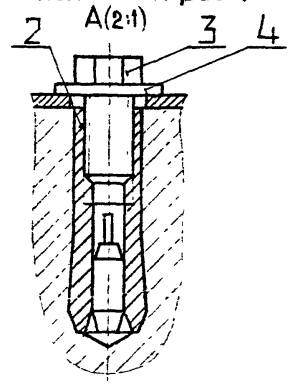

Пример условного обозначения крепления стойки СП-3 к бетонному полу дюбелями У661:

Стойка СП-3 ТМ13-19-92. Установка 1-1.

1. *Размеры для справок.
2. $\pm \frac{IT14}{2}$
3. Размеры отверстий под дюбели см. в табл. 2 на листах 2-5
4. Остальные ТТ-по СТМ4-9-91, часть I (раздел „Общие указания")

					Взамен	ТМ13-19-92	
					Группа		
Изм.	Лист	№ докум.	Подп.	Дата	Стойка СП	Лит.	Масса	Масштаб
Разраб.		Клименкова		03.92			–	1:10
Пров.		Семыкина		04.92	Крепление к полу	Лист 1	Листов 5
Т.контр.							
Нач.отд.		Смирнов			Рег.№ 48-92	13	
Н.контр.		Семыкин		04.92			
Утв.		Комаров			Срок введения 01.07.92		

Копировал

Формат А3

Ф2.301(А3)

Инв.№ подл. | Подп. и дата | Взам.инв.№ | Инв.№ дубл. | Подп. и дата

Таблица 1

Условное наименование	Рис.	L*, мм	H*, мм	Поз. 1 Стойка СП	Поз. 2 Дюбель ГОСТ 27320-87	Поз. 2 Дюбель ТУ 36-941-79	Поз. 3 Болт ГОСТ 7798-70	Поз. 4 Шайба ГОСТ 11371-78
				Количество				
				1	3	3	3	3
				Условное наименование				
1—1	1	230max	1500	СП-3 ТК4-3495-81	—	У661	—	—
1—2		210		СП-13 ТК4-3543-81				
1—3				СП-15 ТК4-3543-81				
1—4				СП-17 ТК4-3543-81				
1—5		231max		СП-18 ТК4-3544-81				
1—6		280	800	СП-22 ТК4-3530-81				
1—7		370	1500	СП-23 ТК4-3490-81				
1—8		203max		СП-24 ТК4-3542-81				
2—1	2	230max	1500	СП-3 ТК4-3495-81	ДВ-М8	—	М8-6а ×85.46.019	С.8.01.016
2—2		210		СП-13 ТК4-3543-81				
2—3				СП-15 ТК4-3543-81				
2—4				СП-17 ТК4-3543-81				
2—5		231max		СП-18 ТК4-3544-81				
2—6		280	800	СП-22 ТК4-3530-81				
2—7		370	1500	СП-23 ТК4-3490-81				
2—8		203max		СП-24 ТК4-3542-81				

Инв.№ подл. 390-20 | Подп. и дата 28.05.92 | Взам. инв.№ | Инв.№ дубл. | Подп. и дата

Изм. | Лист | № докум. | Подп. | Дата

ТМ13-19-92

Лист 2

Копировал

Формат А3

Таблица 2

Условное наименование	Устанавливаемый прибор		Применяемые дюбели		Размеры отверстия под дюбель, мм	
	Наименование, тип	Монтажный чертеж установки прибора	распорные дюбель-втулки ГОСТ 27320-87	полиамидные ТУ36-941-79	диаметр	глубина
1-1	Манометр, мановакуумметр ЭКМ-1У, ЭКМ-2У, ЭКМВ-1У, МП3-У, МП4-У, МП3А-У, МВП3-У, МВП4-У, МВП3А-У	ТМ4-318-86	—	У661	$14^{+0,5}$	84±1
	Датчик-реле давления ДЕМ-102; ДЕМ-202	ТМ4-328-86				
1-2	Тягонапоромер ТДЖ-1, ТДЖ-2	ТМ4-312-83				
1-3	Тягонапоромер ТДЖ-3; ТДЖ-4					
1-4	Тягонапоромер ТДЖ-6					
1-5	Манометр, мановакуумметр ВЭ-16рб	ТМ4-319-83				
	Термометр ТКП-160 G	ТМ4-478-89				
1-6	Разделительный сосуд СРС-63-1-а	ТМ4-309-83				
1-7	Датчик-реле ДН-2,5, ДТ-2,5; ДПН-2,5	ТМ4-306-83				
1-8	Датчик-реле температуры Т419-М1	ТМ4-461-89				
	Регулятор температуры ТЭ2П, ТЭ3П3; ТЭ4П3	ТМ4-464-89				
	Датчик-реле температуры ТР-0М5, Т21ВМ	ТМ4-467-89				

Инв. № подл. 390-20 | Подп. и дата 22.05.92 | Взам. инв. № | Инв. № дубл. | Подп. и дата

Изм. | Лист | № докум. | Подп. | Дата

ТМ13-19-92

Лист 3

Копировал

Формат А3

Продолжение табл. 2

Условное наименование	Устанавливаемый прибор		Применяемые дюбели		Размеры отверстия под дюбель, мм	
	Наименование, тип	Монтажный чертеж установки прибора	распорные дюбель-втулки ГОСТ 27320-87	полиамидные ТУ36-941-79	диаметр	глубина
1-8	Термометр манометрический ТГП-100	ТМ4-480-89	—	У661	$14^{+0,5}$	84±1
	Реле температуры РТ-230У	ТМ4-483-89				
2-1	Манометр, манодакуумметр ЭКМ-1У; ЭКМ-2У; ЭКМВ-1У; МП3-У; МП4-У; МП3А-У; МВП3-У; МВП4-У; МВП3А-У	ТМ4-318-86	ДВ-М8	—	$10^{+0,25}$	35^{+2}
	Датчик-реле давления ДЕМ-102; ДЕМ-202	ТМ4-328-86				
2-2	Тягонапоромер ТДЖ-1; ТДЖ-2	ТМ4-312-83				
2-3	Тягонапоромер ТДЖ-3; ТДЖ-4					
2-4	Тягонапоромер ТДЖ-6					
2-5	Манометр, манодакуумметр ВЭ-16рд	ТМ4-319-83				
	Термометр ТКП-160Э	ТМ4-478-89				
2-6	Разделительный сосуд СРС-63-1-а	ТМ4-309-83				
2-7	Датчик-реле ДН-2,5, ДТ-2,5; ДПН-2,5	ТМ4-306-83				
2-8	Датчик-реле температуры Т419-М1	ТМ4-461-89				
	Регулятор температуры ТЭ2П; ТЭ3П3, ТЭ4П3	ТМ4-464-89				

Инв.№ подл. | Подп. и дата | Взам. инв.№ | Инв.№ дубл. | Подп. и дата

ТМ13-19-92

Изм. Лист № докум. Подп. Дата

Копировал

Формат А3

Лист 4

Продолжение табл 2

Условное наименование	Устанавливаемый прибор		Применяемые дюбели		Размеры отверстия под дюбель, мм	
	Наименование, тип	Монтажный чертеж установки прибора	распорные дюбель-втулки ГОСТ27320-87	полиамидные ТУ36-941-79	диаметр	глубина
2-8	Датчик-реле температуры ТР-ОМ5, Т21ВМ	ТМ4-467-89	ДВ-М8	—	$10^{+0,25}$	35^{+2}
	Термометр ТГП-100	ТМ4-480-89				
	Реле температуры РТ-230У	ТМ4-483-89				

Инв № подл	Подп и дата	Взам.инв.№	Инв.№ дубл	Подп и дата
390-20	28.05.92			

Изм	Лист	№ докум	Подп	Дата	ТМ13-19-92	Лист 5

Копировал

формат А3

Рис1

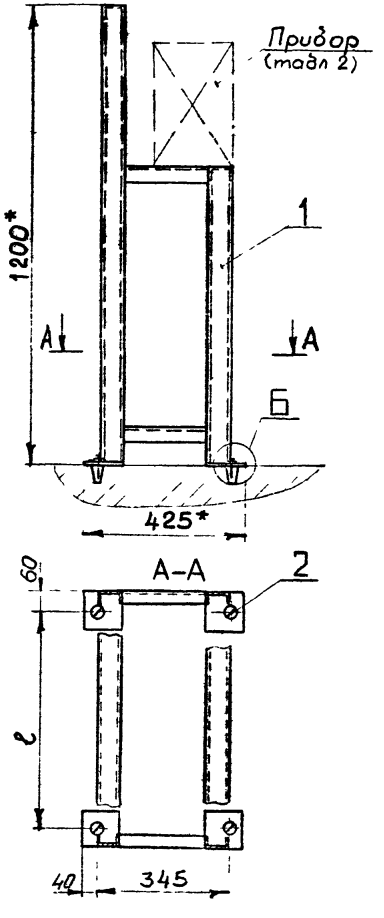

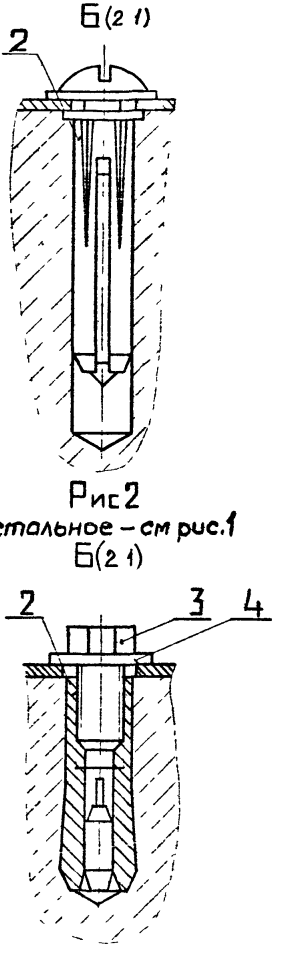

Рис2
Остальное – см рис.1
Б(2 1)

Пример условного обозначения крепления рамы РПП-1 к бетонному полу дюбелями У661:

Рама РПП-1 ТМ13-20-92 Установка 1-1.

1. *Размеры для справок.
2. $\pm \frac{IT14}{2}$.
3. Размеры отверстий под дюбели см. в табл 2 на листах 2-5
4 Остальные ТТ-по СТМ4-9-91, часть I (раздел „Общие указания")

					Взамен	ТМ13-20-92		
					Группа			
Изм.	Лист	№ докум.	Подп.	Дата	Рама РПП Крепление к полу	Лит	Масса	Масштаб
Разраб.		Клименков		03.92			-	1:10
Пров.		Семыкин		04.92		Лист 1	Листов 5	
Т.контр.								
Нач.отд.		Смирнов			Рег № 48-92	13		
Н.контр.		Семыкина		04.92	Срок введения 01.07.92			
Утв.		Комаров						

Копировал

Формат А3

Ф2301(А3)

Инв.№ подл.	Подп. и дата	Взам.инв.№	Инв.№ дубл.	Подп. и дата
390-21	24.05.92			

Таблица 1

Условное наименование	Рис	ℓ, мм	Поз. 1	Поз 2		Поз 3	Поз. 4
			Рама РПП ТК4-546-86	Дюбель ГОСТ27320-87	Дюбель ТУ36-941-79	Болт ГОСТ7798-70	Шайба ГОСТ11371-78
			Количество				
			1	4	4	4	4
			Условное наименование				
1—1	1	580	РПП—1	—	У661	—	—
1—2		980	РПП—2				
2—1	2	580	РПП—1	ДВ-М8	—	М8-8g×35.46.019	С.8 01.016
2—2		980	РПП—2				

Таблица 2

Условное наименование	Устанавливаемый прибор		Применяемые дюбели		Размеры отверстия под дюбель, мм	
	Наименование, тип	Монтажный чертеж установки прибора	распорные дюбель-втулки ГОСТ27320-87	полиамидные ТУ36-941-79	диаметр	глубина
1—1	Дифманометр ДКО-3702	ТМ4-392-86	—	У661	$14^{+0,5}$	84±1
1—2						
1—1	Преобразователь 13ДД11 мод 720; 13ДД11 мод 722	ТМ4-393-86				
1—2		ТМ4-394-86				
1—1	Дифманометр ДСС-711-М1, ДСС-712-М1; ДСП-160-М1, ДСП-4G-М1	ТМ4-398-86				
1—2		ТМ4-399-86				
1—1	Манометр, манвакуумметр МТС-711; МТС-712, МВТС-711; МВТС-712	ТМ4-404-86				
1—2						

Инв. № подл. | Подп. и дата | Взам. инв. № | Инв. № дубл. | Подп. и дата

ТМ13-20-92

Изм. Лист № докум. Подп. Дата

Лист 2

Копировал

Формат А3

Продолжение табл. 2

Условное наименование	Устанавливаемый прибор		Применяемые дюбели		Размеры отверстия под дюбель, мм	
	Наименование, тип	Монтажный чертеж установки прибора	распорные дюбель-втулки ГОСТ 27320-87	полиамидные ТУ36-941-79	диаметр	глубина
1-1	Манометр, мановакуумметр МТ2С-711; МТ2С-712; МВТ2С-711; МВТ2С-712	ТМ4-405-86	—	У661	$14^{+0,5}$	84±1
1-2						
1-1	Манометр, мановакуумметр МТ-711Р; МТ-712Р; МВТ-711Р; МВТ-712Р	ТМ4-406-86				
1-2						
1-1	Преобразователь „Сапфир" 22ДД мод. 2420; 2430; 2440; 2450	ТМ4-408-86 ТМ4-409-86				
1-2						
1-1	Преобразователь „Сапфир" 22ДИ-2140; 22ДИВ-2340	ТМ4-410-86				
1-2						
1-1	Преобразователь Сапфир-22 ДА-2050; ДА-2060; ДИ-2150; ДИ-2160, ДИВ-2350; ДА-2051; ДА-2061; ДИ-2151; ДИ-2161; ДИВ-2351	ТМ4-411-86				
1-2						
1-1	Манометр, мановакуумметр ЭКМ-1У; ЭКМ-2У; ЭКМВ-1У; МП3-У; МП4-У; МП3А-У; МВП3-У; МВП4-У; МВП3А-У	ТМ4-413-86				
1-2						
1-1	Термометр манометрический ТГ-711Р; ТГ-712Р	ТМ4-485-89				
1-2						
1-1	Термометр манометрический ТГС-711; ТГС-712; ТГ2С-711; ТГ2С-712	ТМ4-486-89				
1-2						

Инв. № подл. | Подп. и дата | Взам. инв. № | Инв. № дубл. | Подп. и дата

Изм. Лист № докум. Подп. Дата

ТМ13-20-92

Лист 3

Копировал

Формат А3

Продолжение табл. 2

Условное наименование	Устанавливаемый прибор		Применяемые дюбели		Размеры отверстия под дюбель, мм	
	Наименование, тип	Монтажный чертеж установки прибора	распорные дюбеля-втулки ГОСТ 27320-87	полиамидные ТУ36-941-79	диаметр	глубина
2-1	Дифманометр ДКО-3702	ТМ4-392-86	ДВ-М8	—	$10^{+0,25}$	35^{+2}
2-2						
2-1	Преобразователь 13ДД11 мод. 720; 13ДД11 мод. 722	ТМ4-393-86				
2-2		ТМ4-394-86				
2-1	Дифманометр ДСС-711-М1; ДСС-712-М1; ДСП-160-М1; ДСП-4G-М1	ТМ4-398-86				
2-2		ТМ4-399-86				
2-1	Манометр, манвакуумметр МТС-711; МТС-712; МВТС-711; МВТС-712	ТМ4-404-86				
2-2						
2-1	Манометр, манвакуумметр МТ2С-711; МТ2С-712; МВТ2С-711; МВТ2С-712	ТМ4-405-86				
2-2						
2-1	Манометр, манвакуумметр МТ-711Р; МТ-712Р; МВТ-711Р; МВТ-712Р	ТМ4-406-86				
2-2						
2-1	Преобразователь Сапфир 22ДД мод 2420; 2430; 2440; 2450	ТМ4-408-86				
2-2		ТМ4-409-86				
2-1	Преобразователь Сапфир 22ДИ-2140; 22ДИВ-2340	ТМ4-410-86				
2-2						
2-1	Преобразователь Сапфир-22 ДА-2050, ДА-2060; ДИ-2150; ДИ-2160, ДИВ-2350; ДА-2051, ДА-2061; ДИ-2151; ДИ-2161; ДИВ-2351	ТМ4-411-86				
2-2						

Инв. № подл. | Подп. и дата | Взам. инв. № | Инв. № дубл. | Подп. и дата

ТМ13-20-92

Лист 4

Копировал

Формат А3

Продолжение табл. 2

Условное наименование	Устанавливаемый прибор		Применяемые дюбели		Размеры отверстия под дюбель, мм	
	Наименование, тип	Монтажный чертеж установки прибора	распорные дюбель-втулки ГОСТ 27320-87	полиамидные ТУ36-941-79	диаметр	глубина
2—1	Манометр, мановакуумметр ЭКМ-1У; ЭКМ-2У; ЭКМВ-1У, МП3-У; МП4-У; МП3А-У; МВП3-У; МВП4-У; МВП3А-У	ТМ4-413-86	ДВ-М8	—	$10^{+0,25}$	35^{+2}
2—2						
2—1	Термометр манометрический ТГ-711Р; ТГ-712Р	ТМ4-485-89				
2—2						
2—1	Термометр манометрический ТГС-711; ТГС-712; ТГ2С-711; ТГ2С-712	ТМ4-486-89				
2—2						

Инв. № подл.	Подп. и дата	Взам. инв. №	Инв. № дубл.	Подп. и дата
390-21	21.05.92			

Изм.	Лист	№ докум.	Подп.	Дата	ТМ13-20-92	Лист 5

Копировал

Формат А3

Рис 1

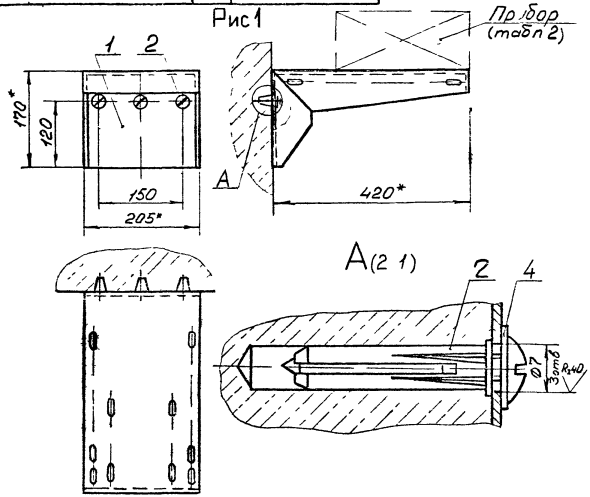

Рис 2

Остальное - см рис 1

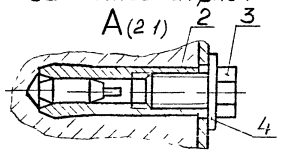

Пример условного обозначения крепления кронштейна КП-58 к бетонной или кирпичной стене дюбелями 35-5-8:

Кронштейн КП-58 ТМ13-21-92. Установка 1

1. * Размеры для справок
2. Н14, $\pm \frac{IT14}{2}$
3. Размеры отверстий под дюбели см. в табл 2
4. Остальные ТТ - по СТМ4-9-91, часть I (раздел „Общие указания")

					Взамен	ТМ13-21-92		
					Группа			
Изм.	Лист	№ докум.	Подп.	Дата	Кронштейн КП-58	Лит.	Масса	Масштаб
Разраб.		Автушко		03 92			-	1.5
Пров.		Семыкина		4 92	Крепление к стене	Лист 1	Листов 2	
Т.контр.								
Нач.отд.		Смирнов			Рег № 48-92	13		
Н.контр.		Семыкина		4 92	Срок внедрения 01 07 92			
Утв.		Комаров						

Копировал

Формат А3

Инв.№ подл. 390-02 | Подп. и дата 28.01.92 | Взам.инв. № | Инв.№ дубл. | Подп. и дата

Ф2.301(А3)

Таблица 1

Условное наименование	Рис.	Поз. 1 Кронштейн ТУ36-1228-84	Поз. 2 Дюбель ГОСТ26998-86	Поз. 2 Дюбель ГОСТ27320-87	Поз 3 Болт ГОСТ7798-70	Поз. 4 Шайба ГОСТ6958-78
		количество				
		1	3	3	3	3
		условное наименование				
1	1	КП-58	35-5-8	—	—	С 5.01 016
2	2		—	ДВ-М6	М6-6q×10.46.019	С.6 01.016

Таблица 2

Условное наименование	Устанавливаемый прибор: Наименование, тип	Устанавливаемый прибор: Монтажный чертеж установки прибора	Применяемые дюбели: полиамидные ГОСТ26998-86	Применяемые дюбели: распорные дюбель-втулки ГОСТ27320-87	Размеры отверстия под дюбель, мм: диаметр	Размеры отверстия под дюбель, мм: глубина
1	Преобразователь температуры 13ТД73	ТМ4-469-89	35-5-8	—	$8^{+0,2}$	44±1
2			—	ДВ-М6	$8^{+0,25}$	30^{+2}

Инв. № дубл. | Подп. и дата | Взам. инв. № | Подп. и дата | Инв. № подл.

№ 2 108-56(А3)

Изм.	Лист	№ докум.	Подп.	Дата	ТМ13-21-92	Лист 2

ГПКИ ПМА 3-97-680 12.08.92 Копировал Формат А3

gost.e-ecolog.ru