ЗАКЛАДНЫЕ КОНСТРУКЦИИ

СУЖАЮЩИЕ УСТРОЙСТВА УСТАНОВКА НА ТРУБОПРОВОДЕ

Часть 2

ДИАФРАГМЫ ДВС, ДБС

СЗК4-7-92

ектмонтажавтоматика"

gost.e-ecolog.ru

1992

Обозначение	Наименование
ЗК4-327.00-92	Диафрагма ДВС Установка на горизонтальном трубопроводе
ЗК4-328.00-92	Диафрагма ДВС Установка на вертикальном трубопроводе
ЗК4-329.00-92	Диафрагма ДБС Установка на горизонтальном трубопроводе
ЗК4-329.10-92	Фланец Ф
ЗК4-330.00-92	Диафрагма ДБС Установка на вертикальном трубопроводе

Изм.	Лист	№ докум.	Подп.	Дата	СЗК4-7-92 ч. 2			
Разраб.		Митякова		2.11.92	Сужающие устройства Установка на трубопроводе Ведомость документов	Лит.	Лист 2	Листов 2
Пров.		Крушкова		2.11.92				
Н.контр.		Крюкова		12.11.92				
Утв.								

Копировал Формат А4

Ф2.108-5(А4)

Рис 1

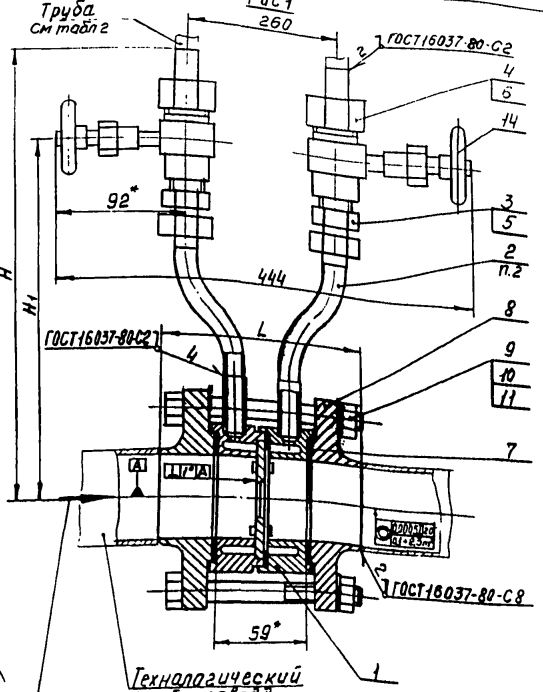

Рис 2

Остальное см рис 1

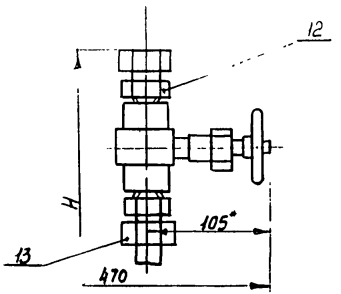

Пример условного обозначения установки диафрагмы ДВС16-50Б/Б-1 во фланцах на горизонтальном трубопроводе Ду 50:

Диафрагма ДВС16-50Б/Б-1 ЗК4-327.00-92
Установка 1

1. *Размеры для справок.
2. Толщина стенки трубы по табл.2 и патрубка поз.2 должна быть уточнена при проектировании трубопроводов с учетом припуска на коррозию.
3 Установку диафрагмы производить с учетом требований правил РД50-213-80.

					Взамен	ЗК4-327.00-92
					Группа	
Изм	Лист	№ докум	Подп	Дата	Диафрагма ДВС Установка на горизонтальном трубопроводе.	Литера / Масса / Масштаб
Разраб		Митякова		11.01.92		См. табл. / –
Пров.		Крупнова		11.01.92		Лист 1 / Листов 8
Гл. спец.		Чудинов			Рег. №:	
Н. контр.		Крюкова		12.10.92		
Утв.		Гуров		12.10.92	Срок введения	

Копировал

Формат А3

Инв. № подл.	Подпись и дата	Взамен инв. №	Инв. № дубл.	Подпись и дата
УСЗ-2	3.11.92			

Таблица 1

Условное наименование	Рис	Ду, мм	Размеры, мм L	H	H1	Масса, кг	Поз.1 Диафрагма ДВС ГОСТ 26969-86Е	Поз.2 Патрубок	Поз.3 Прокладка Паронит ПМБ ГОСТ 481-80	Поз.4 Прокладка Паронит ПМБ ГОСТ 481-80	Поз.5 Соединение 3К4-322.10-92	Поз.6 Соединение 3К4-322.20-92	Поз.7 Прокладка ГОСТ 15180-86
							количество						
1	1	50	221	531	455	—	ДВС16-50-Б/Б-1	1/2	2×18×6	2×30×11	С-1	См. табл. 2	Б-50-160 ПОН
2	2			486	396		ДВС16-50-А/Б-1	2/2	—	—	—	—	
3	1		219	531	455		ДВС16-50-Б/Б-2	1/2	2×18×6	2×30×11	С-1	См. табл. 2	
4	2			486	396		ДВС16-50-А/Б-2	2/2	—	—	—	—	
5	1		221	531	455		ДВС16-50-Б/Б-3	1/2	2×18×6	2×30×11	С-1	См. табл. 2	
6	2			486	396		ДВС16-50-А/Б-3	2/2	—	—	—	—	
7	1	65	241	541	465		ДВС16-65-Б/Б-1	1/2	2×18×6	2×30×11	С-1	См. табл. 2	Б-65-160 ПОН
8	2			496	406		ДВС16-65-А/Б-1	2/2	—	—	—	—	
9	1		239	541	465		ДВС16-65-Б/Б-2	1/2	2×18×6	2×30×11	С-1	См. табл. 2	
10	2			496	406		ДВС16-65-А/Б-2	2/2	—	—	—	—	
11	1		241	541	465		ДВС16-65-Б/Б-3	1/2	2×18×6	2×30×11	С-1	См. табл. 2	
12	2			496	406		ДВС16-65-А/Б-3	2/2	—	—	—	—	
13	1	80	251	548	472		ДВС16-80-Б/Б-1	1/2	2×18×6	2×30×11	С-1	См. табл. 2	Б-80-160 ПОН
14	2			503	413		ДВС16-80-А/Б-1	2/2	—	—	—	—	
15	1		249	548	472		ДВС16-80-Б/Б-2	1/2	2×18×6	2×30×11	С-1	См. табл. 2	
16	2			503	413		ДВС16-80-А/Б-2	2/2	—	—	—	—	
17	1		251	548	472		ДВС16-80-Б/Б-3	1/2	2×18×6	2×30×11	С-1	См. табл. 2	
18	2			503	413		ДВС16-80-А/Б-3	2/2	—	—	—	—	
19	1	100	271	558	482		ДВС16-100-Б/Б-1	1/2	2×18×6	2×30×11	С-1	См. табл. 2	Б-100-160 ПОН
20	2			513	423		ДВС16-100-А/Б-1	2/2	—	—	—	—	
21	1		269	558	482		ДВС16-100-Б/Б-2	1/2	2×18×6	2×30×11	С-1	См. табл. 2	

Инв. № подл. | Подпись и дата | Взам. инв. №

Продолжение табл. 1

Условное наименование	Поз. 8 Фланец ГОСТ 12821-80	Поз 9 Болт ГОСТ 7798-70	Поз 10 Гайка ГОСТ 5915-70	Поз 11 Шайба ГОСТ 6402-70	Поз 12 Соединение ТУ36.22.21.00.019-91	Поз 13 Соединение ТУ36.22.21.00.019-91	Поз 14 Клапан ТУ26-07-1418-86	Поз 14 Клапан Муфтовый ТУ26-07-1418-86
	Количество	—	—	—	2	2	2	2
	Условное наименование							
1	2-50-160 12Х18Н9Т	М24-6g×170.46.019 Количество 8	М24-6Н.4.019 Количество 8	24.65Г.029 Количество 8	—	—	ПЗ 2286-015 (15нж 54бк)	—
2	2-50-160 СТ.25				См. табл. 2	СВ14-R1/2 У1	—	ОБ 22044 (15с 54бк)
3	3-50-160 12Х18Н9Т				—	—	ПЗ 2286-015 (15нж 54бк)	—
4	3-50-160 СТ.25				См. табл 2	СВ14-R1/2 У1	—	ОБ 22044 (15с 54бк)
5	2-50-160 12Х18Н9Т				—	—	ПЗ 2286-015 (15нж 54бк)	—
6	2-50-160 СТ.25				См. табл. 2	СВ14-R1/2 У1	—	ОБ 22044 (15с 54бк)
7	2-65-160 12Х18Н9Т				—	—	ПЗ 2286-015 (15нж 54бк)	—
8	2-65-160 СТ.25				См. табл. 2	СВ14-R1/2 У1	—	ОБ 22044 (15с 54бк)
9	3-65-160 12Х18Н9Т				—	—	ПЗ 2286-015 (15нж 54бк)	—
10	3-65-160 СТ.25				См. табл. 2	СВ14-R1/2 У1	—	ОБ 22044 (15с 54бк)
11	2-65-160 12Х18Н9Т				—	—	ПЗ 2286-015 (15нж 54бк)	—
12	2-65-160 СТ.25				См. табл. 2	СВ14-R1/2 У1	—	ОБ 22044 (15с 54бк)
13	2-80-160 12Х18Н9Т				—	—	ПЗ 2286-015 (15нж 54бк)	—
14	2-80-160 СТ.25				См. табл. 2	СВ14-R1/2 У1	—	ОБ 22044 (15с 54бк)
15	3-80-160 12Х18Н9Т				—	—	ПЗ 2286-015 (15нж 54бк)	—
16	3-80-160 СТ.25				См. табл 2	СВ14-R1/2 У1	—	ОБ 22044 (15с 54бк)
17	2-80-160 12Х18Н9Т				—	—	ПЗ 2286-015 (15нж 54бк)	—
18	2-80-160 СТ 25				См. табл 2	СВ14-R1/2 У1	—	ОБ 22044 (15с 54бк)
19	2-100-160 12Х18Н9Т				—	—	ПЗ 2286-015 (15нж 54бк)	—
20	2-100-160 СТ.25				См. табл 2	СВ14-R1/2 У1	—	ОБ 22044 (15с 54бк)
21	3-100-160 12Х18Н9Т				—	—	ПЗ 2286-015 (15нж 54бк)	—

Инв.№ подл. | Подпись и дата | Взам. инв.№ | Инв.№ дубл. | Подпись и дата

7

Продолжение табл. 1

Условное наименование	Рис.	Ду, мм	Размеры, мм L	H	H_1	Масса, кг	Поз.1 Диафрагма ДВС ГОСТ 26969-86 Е	Поз.2 Патрубок	Поз.3 Прокладка паронит ПОН ГОСТ 481-80	Поз.4	Поз.5 Соединение 3К4-322.10-92	Поз.6 3К4-322.20-92	Поз.7 Прокладка ГОСТ 15180-86
							Количество						
							1	2	2	2	2	2	2
							Условное наименование						
22	2	100	269	513	423		ДВС16-100-А/Б-2	2/2	—	—	—	—	Б-100-160ПОН
23	1		271	558	482		ДВС16-100-Б/Б-3	1/2	2×18×6	2×30×11	С-1	См. табл. 2	
24	2			513	423		ДВС16-100-А/Б-3	2/2	—	—	—	—	
25	1	125	301	573	497		ДВС16-125-Б/Б-1	1/2	2×18×6	2×30×11	С-1	См. табл. 2	Б-125-160ПОН
26	2			528	438		ДВС16-125-А/Б-1	2/2	—	—	—	—	
27	1		299	573	497		ДВС16-125-Б/Б-2	1/2	2×18×6	2×30×11	С-1	См. табл. 2	
28	2			528	438		ДВС16-125-А/Б-2	2/2	—	—	—	—	
29	1		301	573	497		ДВС16-125-Б/Б-3	1/2	2×18×6	2×30×11	С-1	См. табл. 2	
30	2			528	438		ДВС16-125-А/Б-3	2/2	—	—	—	—	
31	1	150	331	586	510		ДВС16-150-Б/Б-1	1/2	2×18×6	2×30×11	С-1	См. табл. 2	Б-150-160ПОН
32	2			541	451		ДВС16-150-А/Б-1	2/2	—	—	—	—	
33	1		329	586	510		ДВС16-150-Б/Б-2	1/2	2×18×6	2×30×11	С-1	См. табл. 2	
34	2			541	451		ДВС16-150-А/Б-2	2/2	—	—	—	—	
35	1		331	586	510		ДВС16-150-Б/Б-3	1/2	2×18×6	2×30×11	С-1	См. табл. 2	
36	2			541	451		ДВС16-150-А/Б-3	2/2	—	—	—	—	
37	1	200	361	613	537		ДВС16-200-Б/Б-1	1/2	2×18×6	2×30×11	С-1	См. табл. 2	Б-200-160ПОН
38	2			568	478		ДВС16-200-А/Б-1	2/2	—	—	—	—	
39	1		359	613	537		ДВС16-200-Б/Б-2	1/2	2×18×6	2×30×11	С-1	См. табл. 2	
40	2			568	478		ДВС16-200-А/Б-2	2/2	—	—	—	—	
41	1		361	613	537		ДВС16-200-Б/Б-3	1/2	2×18×6	2×30×11	С-1	См. табл. 2	
42	2			568	478		ДВС16-200-А/Б-3	2/2	—	—	—	—	

Инв. № подл. 408-2 | Подпись и дата 3.11.92 | Взамен инв. | Инв. № дубл. | Подпись и дата

Изм.	Лист	№ докум.	Подп.	Дата	3К4-327.00-92	Лист 4

Копировал

Формат 4

Продолжение табл.1

Условное наименование	Поз 8 Фланец ГОСТ 12821-80	Поз 9 Болт ГОСТ 7798-70	Поз.10 Гайка ГОСТ 5915-70	Поз 11 Шайба ГОСТ 6402-70	Поз.12 Соединение ТУ 36.22.21.00.019-91	Поз 13 Соединение ТУ 36.22.21.00.019-91	Поз.14 Клапан ТУ 26-07-1418-86	Поз.14 Клапан муфтовый ТУ 26-07-1418-86
	Количество							
	2	—	—	—	2	2	2	2
	Условное наименование							
22	3-100-160 ст.25				См.табл.2	СВ14-R1/2 У1	—	ОБ 22044 (15с 54бк)
23	2-100-160 12Х18Н9Т	М24-6g×170.46.019	М24-6Н.4.019	24.65Г.029	—	—	ПЗ 2286-015 (15нж 54бк)	—
24	2-100-160 ст.25				См.табл.2	СВ14-R1/2 У1	—	ОБ 22044 (15с 54бк)
25	2-125-160 12Х18Н9Т				—	—	ПЗ 2286-015 (15нж 54бк)	—
26	2-125-160 ст.25				См.табл.2	СВ14-R1/2 У1	—	ОБ 22044 (15с 54бк)
27	3-125-160 12Х18Н9Т				—	—	ПЗ 2286-015 (15нж 54бк)	—
28	3-125-160 ст.25				См.табл.2	СВ14-R1/2 У1	—	ОБ 22044 (15с 54бк)
29	2-125-160 12Х18Н9Т				—	—	ПЗ 2286-015 (15нж 54бк)	—
30	2-125-160 ст.25	М30-6g×200.46.019	М30-6Н.4.019	30.65Г.029	См.табл.2	СВ14-R1/2 У1	—	ОБ 22044 (15с 54бк)
31	2-150-160 12Х18Н9Т				—	—	ПЗ 2286-015 (15нж 54бк)	—
32	2-150-160 ст.25				См.табл.2	СВ14-R1/2 У1	—	ОБ 22044 (15с 54бк)
33	3-150-160 12Х18Н9Т				—	—	ПЗ 2286-015 (15нж 54бк)	—
34	3-150-160 ст.25				См.табл.2	СВ14-R1/2 У1	—	ОБ 22044 (15с 54бк)
35	2-150-160 12Х18Н9Т				—	—	ПЗ 2286-015 (15нж 54бк)	—
36	2-150-160 ст.25				См.табл.2	СВ14-R1/2 У1	—	ОБ 22044 (15с 54бк)
37	2-200-160 12Х18Н9Т				—	—	ПЗ 2286-015 (15нж 54бк)	—
38	2-200-160 ст.25				См.табл.2	СВ14-R1/2 У1	—	ОБ 22044 (15с 54бк)
39	3-200-160 12Х18Н9Т	М36-6g×220.46.019	М36-6Н.4.019	36.65Г.029	—	—	ПЗ 2286-015 (15нж 54бк)	—
40	3-200-160 ст.25				См.табл.2	СВ14-R1/2 У1	—	ОБ 22044 (15с 54бк)
41	2-200-160 12Х18Н9Т				—	—	ПЗ 2286-015 (15нж 54бк)	—
42	2-200-160 ст.25				См.табл.2	СВ14-R1/2 У1	—	ОБ 22044 (15с 54бк)

Количество: 8 | 8 | 8 | 12 | 12 | 12

Инв.№подл. | Подпись и дата | Взам.инв.№ | Инв.№дубл. | Подпись и дата

3К4-327.00-92

Изм. Лист Nдокум. Подп. Дата

Лист 5

Продолжение табл. 1

Условное наименование	Рис.	Ду, мм	Размеры, мм			Масса, кг	Поз. 1 Диафрагма ДВС ГОСТ 26969-86 Е	Поз. 2 Патрубок	Поз. 3 Прокладка Паронит ПОН ГОСТ 481-80	Поз. 4 Прокладка Паронит ПОН ГОСТ 481-80	Поз. 5 Соединение ЗК4-322.10-92	Поз. 6 Соединение ЗК4-322.20-92	Поз. 7 Прокладка ГОСТ 15180-86
			L	H	H1		Количество						
							1	2	2	2	2	2	2
							Условное наименование						
43	1	250	401	641	565	—	ДВС16-250-Б/Б-1	1/2	2×18×6	2×30×11	С-1	См. табл. 2	Б-250-160ПОН
44	2			596	506		ДВС16-250-А/Б-1	2/2	—	—	—	—	
45	1		399	641	565		ДВС16-250-Б/Б-2	1/2	2×18×6	2×30×11	С-1	См табл. 2	
46	2			596	506		ДВС16-250-А/Б-2	2/2	—	—	—	—	
47	1		401	641	565		ДВС16-250-Б/Б-3	1/2	2×18×6	2×30×11	С-1	См. табл. 2	
48	2			596	506		ДВС16-250-А/Б-3	2/2	—	—	—	—	

Инв. № подл.	Подпись и дата	Взамен инв. №	Инв. № дубл.	Подп. и дата
408-2	3.11.92			

Изм.	Лист	№ докум.	Подп.	Дата	ЗК4-327.00-92	Лист 6

Копировал

Формат А3

Продолжение табл 1

Условное наименование	Поз 8 Фланец ГОСТ 12821-80	Поз 9 Болт ГОСТ 7798-70		Поз.10 Гайка ГОСТ 5915-70		Поз 11 Шайба ГОСТ 6402-70		Поз 12	Поз 13	Поз. 14 Клапан	
								Соединение ТУ 36.22.21 00.019-91		ТУ 26-07-1418-86	Муфтовый ТУ 26-07-1418-86
	Количество	—		—		—		2	2	2	2
	Условное наименование										
43	2-250-160 12х18Н9Т	М36-6g×220.46.019	12	М36-6Н 4.019	12	36.65Г.029	12	—	—	113 2286-015 (15нж 54бк)	—
44	2-250-160 ст 25							См. табл. 2	СВ14-R1/2 У1	—	06 22044 (15с 54бк)
45	3-250-160 12х18Н9Т							—	—	113 2286-015 (15нж 54бк)	—
46	3-250-160 ст 25							См. табл. 2	СВ14-R1/2 У1	—	06 22044 (15с 54бк)
47	2-250-160 12х18Н9Т							—	—	113 2286-015 (15нж 54бк)	—
48	2-250-160 ст. 25							См. табл. 2	СВ14-R1/2 У1	—	06 22044 (15с 54бк)

Таблица 2

Труба	Поз.6	Поз.12
	Соединение	
	ЗК4 322.20-92	ТУ 36 22.21 00.019-91
14х2,5 12х18Н10Т ГОСТ 9941-81	С-1	—
14х2,5 ГОСТ 8734-75 В20 ГОСТ 8733-74	—	СВ14-R1/2 У1
22х2,5 12х18Н10Т ГОСТ 9941-81	С-2	—
22х2,5 ГОСТ 8734-75 В20 ГОСТ 8733-74	—	СВ22-R1/2 У1

Инв. № подл. | Подпись и дата | Взам. инв. № | Инв. № дубл. | Подпись и дата

Поз.2 Патрубок (1:2)

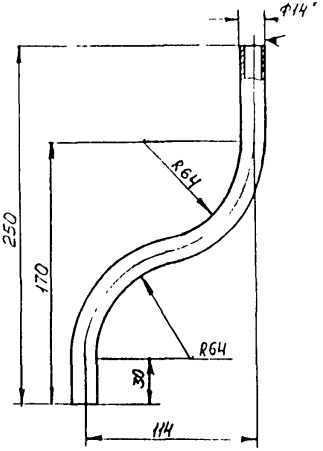

Таблица 3

Условное наименование	l-разв, мм	Масса, кг	Материал
1/2	310	0,26	Труба 14×2,5 12Х18Н10Т ГОСТ 9941-81
2/2			Труба 14×2,5 ГОСТ 8734-75 / В20 ГОСТ 8733-74

Технические требования по ТК4-570-81.

Изм	Лист	№ докум.	Подп.	Дата	ЗК4-327.00-92	Лист 8

Копировал Формат А4

Рис.1

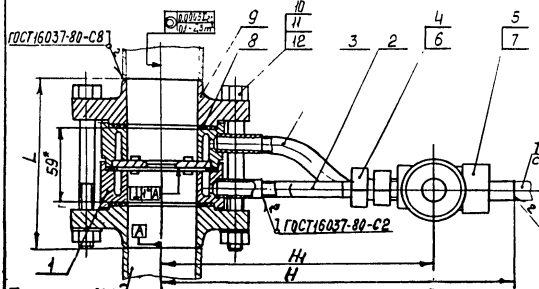

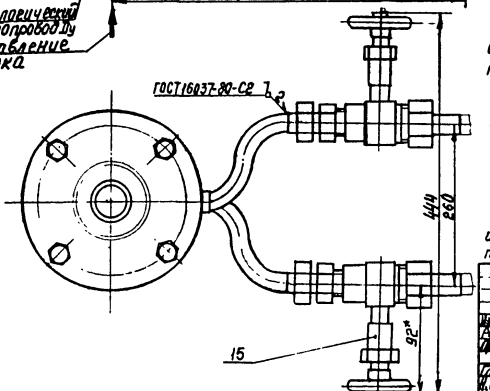

Рис.2

Остальное-см.рис.1

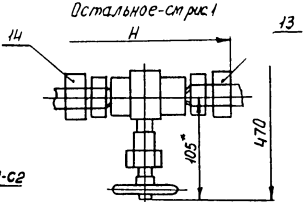

Пример условного обозначения установки диафрагмы ДВС16-50-Б/Б-1 во фланцах на вертикальном трубопроводе Ду50:

Диафрагма ДВС16-50-Б/Б-1 ЗК4-328.00-92

Установка 1

1. *Размеры для справок.
2. Толщина стенки трубы по табл.2 и патрубков поз.2,3 должна быть уточнена при проектировании трубопроводов с учетом припуска на коррозию
3. Установку диафрагмы для измерения расхода газа и жидкости рис.1,2,лара рис.3 производить с учетом требований правил РД 50-213-80.

Взамен										ЗК4-328.00-92			
Группа													
Инв.№ подл.	Подпись и дата	Взам.инв.№	Инв.№ дубл.	Подпись и дата						Диафрагма ДВС	Литера	Масса	Масштаб
Разраб.	Шпитальник				Ред.		Утв.			Установка на вертикальном трубопроводе		Сп. табл.	—
Пров.	Крупинская				Т.контр.						Лист 1	Листов 10	
Гл.спец.	Чудинов				Рук.гр.					Разм			
Н.контр.	Кроскова				Н.отд.					Срок введения			
Утв.	Гусев				ГИП								

ЗК4-3 Альбом 1 Диафрагмы, вентури-сопла и сужающие устройства

Формат А3

Рис.3

Остальное-см рис 1,2

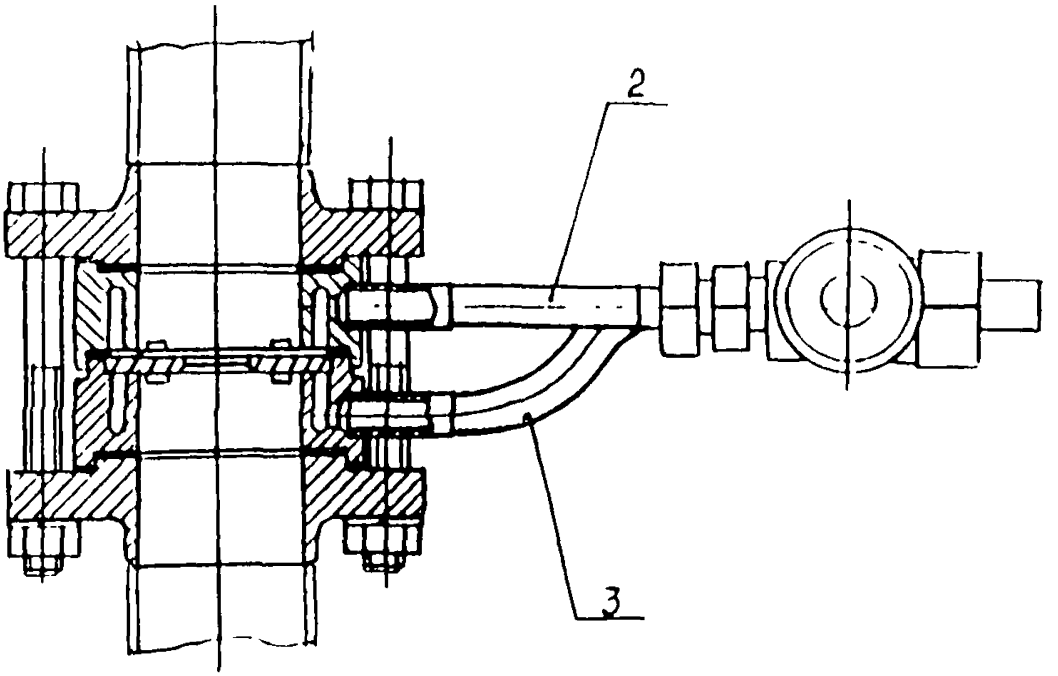

Изм	Лист	N докум	Подп.	Дата	ЗК4-328.00-92	Лист 2

Копировал

Формат А4

Таблица 1

Условное наименование	Рис.	Dу, мм	Размеры, мм L	H	H1	Масса, кг	Поз.1 Диафрагма ДВС ГОСТ 26969-86Е	Поз.2 Патрубок	Поз.3 Патрубок	Поз.4 Прокладка Паронит ПОН ГОСТ 481-80	Поз.5 Прокладка Паронит ПОН ГОСТ 481-80	Поз.6 Соединение 3К4-322.10-92	Поз.7 Соединение 3К4-322.20-92	Поз.8 прокладка ГОСТ 15180-86
1	2	3	4	5	6	7	8	9	10	11	12	13	14	15
								Количество						
							Условное наименование	1	1	2	2	2	2	2
1	1,3	50	221	586	510	—	ДВС16-50-Б/Б-1	1/2	1/3	2×18×6	2×30×11	С-1	См. табл 2	Б-50-160ПОН
2	2,3			541	451		ДВС16-50-А/Б-1	2/2	2/3	—	—	—	—	
3	1,3		219	586	510		ДВС16-50-Б/Б-2	1/2	1/3	2×18×6	2×30×11	С-1	См. табл 2	
4	2,3			541	451		ДВС16-50-А/Б-2	2/2	2/3	—	—	—	—	
5	1,3		221	586	510		ДВС16-50-Б/Б-3	1/2	1/3	2×18×6	2×30×11	С-1	См. табл 2	
6	2,3			541	451		ДВС16-50-А/Б-3	2/2	2/3	—	—	—	—	
7	1,3	65	241	596	520		ДВС16-65-Б/Б-1	1/2	1/3	2×18×6	2×30×11	С-1	См. табл. 2	Б-65-160ПОН
8	2,3			551	461		ДВС16-65-А/Б-1	2/2	2/3	—	—	—	—	
9	1,3		239	596	520		ДВС16-65-Б/Б-2	1/2	1/3	2×18×6	2×30×11	С-1	См. табл. 2	
10	2,3			551	461		ДВС16-65-А/Б-2	2/2	2/3	—	—	—	—	
11	1,3		241	596	520		ДВС16-65-Б/Б-3	1/2	1/3	2×18×6	2×30×11	С-1	См. табл. 2	
12	2,3			551	461		ДВС16-65-А/Б-3	2/2	2/3	—	—	—	—	
13	1,3	80	251	603	527		ДВС16-80-Б/Б-1	1/2	1/3	2×18×6	2×30×11	С-1	См. табл. 2	Б-80-160ПОН
14	2,3			558	468		ДВС16-80-А/Б-1	2/2	2/3	—	—	—	—	
15	1,3		249	603	527		ДВС16-80-Б/Б-2	1/2	1/3	2×18×6	2×30×11	С-1	См. табл. 2	
16	2,3			558	468		ДВС16-80-А/Б-2	2/2	2/3	—	—	—	—	
17	1,3		251	603	527		ДВС16-80-Б/Б-3	1/2	1/3	2×18×6	2×30×11	С-1	См. табл 2	
18	2,3			558	468		ДВС16-80-А/Б-3	2/2	2/3	—	—	—	—	
19	1,3	100	271	613	537		ДВС16-100-Б/Б-1	1/2	1/3	2×18×6	2×30×11	С-1	См. табл. 2	Б-100-160ПОН
20	2,3			568	478		ДВС16-100-А/Б-1	2/2	2/3	—	—	—	—	
21	1,3		269	613	537		ДВС16-100-Б/Б-2	1/2	1/3	2×18×6	2×30×11	С-1	См. табл 2	

Инв. № подл. | Подпись и дата | Взам. инв. № | Инв. № дубл. | Подпись и дата

Продолжение табл. 1

Условное наименование	Поз. 9 Фланец ГОСТ 12821-80	Поз. 10 Болт ГОСТ 7798-70	Поз. 11 Гайка ГОСТ 5915-70	Поз. 12 Шайба ГОСТ 6402-70	Поз. 13 Соединение ТУ 36 22.21.00.019-91	Поз. 14 Соединение ТУ 36 22.21.00.019-91	Поз. 15 Клапан ТУ 26-07-1418-86	Поз. 15 Клапан муфтовый ТУ 26-07-1418-86
	Количество	—	—	—	2	2	2	2
	Условное наименование							
1	2-50-160 12Х18Н9Т	М24-6g×170.46.019	М24-6Н.4.019	29.65Т.029	—	—	ПЗ 2286-015 (15нж 54бк)	—
2	2-50-160 ст.25				См. табл. 2	СВ14-R1/2 У1	—	ОБ 22044 (15с 54бк)
3	3-50-160 12Х18Н9Т				—	—	ПЗ 2286-015 (15нж 54бк)	—
4	3-50-160 ст.25				См. табл. 2	СВ14-R1/2 У1	—	ОБ 22044 (15с 54бк)
5	2-50-160 12Х18Н9Т				—	—	ПЗ 2286-015 (15нж 54бк)	—
6	2-50-160 ст.25				См. табл. 2	СВ14-R1/2 У1	—	ОБ 22044 (15с 54бк)
7	2-65-160 12Х18Н9Т				—	—	ПЗ 2286-015 (15нж 54бк)	—
8	2-65-160 ст.25				См. табл. 2	СВ14-R1/2 У1	—	ОБ 22044 (15с 54бк)
9	3-65-160 12Х18Н9Т				—	—	ПЗ 2286-015 (15нж 54бк)	—
10	3-65-160 ст.25				См. табл. 2	СВ14-R1/2 У1	—	ОБ 22044 (15с 54бк)
11	2-65-160 12Х18Н9Т				—	—	ПЗ 2286-015 (15нж 54бк)	—
12	2-65-160 ст.25				См. табл. 2	СВ14-R1/2 У1	—	ОБ 22044 (15с 54бк)
13	2-80-160 12Х18Н9Т				—	—	ПЗ 2286-015 (15нж 54бк)	—
14	2-80-160 ст.25				См. табл. 2	СВ14-R1/2 У1	—	ОБ 22044 (15с 54бк)
15	3-80-160 12Х18Н9Т				—	—	ПЗ 2286-015 (15нж 54бк)	—
16	3-80-160 ст.25				См. табл. 2	СВ14-R1/2 У1	—	ОБ 22044 (15с 54бк)
17	2-80-160 12Х18Н9Т				—	—	ПЗ 2286-015 (15нж 54бк)	—
18	2-80-160 ст.25				См. табл. 2	СВ14-R1/2 У1	—	ОБ 22044 (15с 54бк)
19	2-100-160 12Х18Н9Т				—	—	ПЗ 2286-015 (15нж 54бк)	—
20	2-100-160 ст.25				См. табл. 2	СВ14-R1/2 У1	—	ОБ 22044 (15с 54бк)
21	3-100-160 12Х18Н9Т				—	—	ПЗ 2286-015 (15нж 54бк)	—

Количество 4 | Количество 4 | Количество 8

Инв. № подл. | Подпись и дата | Взам. инв. № | Инв. № дубл. | Подпись и дата

3К4-328.00-92

Изм. Лист № докум. Подп. Дата

Лист 9

Копировал Формат А3

Продолжение табл.1

Условное наименование	Рис	Ду, мм	Размеры, мм L	H	H1	масса, кг	Поз 1 Диафрагма ДВС ГОСТ 26969-86Е	Поз.2 Патрубок	Поз.3	Поз.4 Прокладка Паронит ПОН ГОСТ 481-80	Поз.5	Поз.6 Соединение 3К4-322 10-92	Поз.7 3К4-322 го 92	Поз 8 Прокладка ГОСТ 15180-86
							Количество							
1							1	1	1	2	2	2	2	2
							Условное наименование							
22	2,3	100	269	568	478	—	ДВС16-100-А/Б-2	2/2	2/3	—	—	—	—	Б-100-160 ПОН
23	1,3		271	613	537		ДВС16-100-Б/Б-3	1/2	1/3	2×18×6	2×30×11	С-1	См табл 2	
24	2,3			568	478		ДВС16-100-А/Б-3	2/2	2/3	—	—	—	—	
25	1,3	125	301	628	552		ДВС16-125-Б/Б-1	1/2	1/3	2×18×6	2×30×11	С-1	См табл 2	Б-125-160 ПОН
26	2,3			583	493		ДВС16-125-А/Б-1	2/2	2/3	—	—	—	—	
27	1,3		299	628	552		ДВС16-125-Б/Б-2	1/2	1/3	2×18×6	2×30×11	С-1	См табл 2	
28	2,3			583	493		ДВС16-125-А/Б-2	2/2	2/3	—	—	—	—	
29	1,3		301	628	552		ДВС16-125-Б/Б-3	1/2	1/3	2×18×6	2×30×11	С-1	См. табл 2	
30	2,3			583	493		ДВС16-125-А/Б-3	2/2	2/3	—	—	—	—	
31	1,3	150	331	641	565		ДВС16-150-Б/Б-1	1/2	1/3	2×18×6	2×30×11	С-1	См табл 2	Б-150-160 ПОН
32	2,3			596	506		ДВС16-150-А/Б-1	2/2	2/3	—	—	—	—	
33	1,3		329	641	565		ДВС16-150-Б/Б-2	1/2	1/3	2×18×6	2×30×11	С-1	См табл 2	
34	2,3			596	506		ДВС16-150-А/Б-2	2/2	2/3	—	—	—	—	
35	1,3		331	641	565		ДВС16-150-Б/Б-3	1/2	1/3	2×18×6	2×30×11	С-1	См табл 2	
36	2,3			596	506		ДВС16-150-А/Б-3	2/2	2/3	—	—	—	—	
37	1,3	200	361	668	592		ДВС16-200-Б/Б-1	1/2	1/3	2×18×6	2×30×11	С-1	См табл 2	Б-200-160 ПОН
38	2,3			623	533		ДВС16-200-А/Б-1	2/2	2/3	—	—	—	—	
39	1,3		359	668	592		ДВС16-200-Б/Б-2	1/2	1/3	2×18×6	2×30×11	С-1	См табл 2	
40	2,3			623	533		ДВС16-200-А/Б-2	2/2	2/3	—	—	—	—	
41	1,3		361	668	592		ДВС16-200-Б/Б-3	1/2	1/3	2×18×6	2×30×11	С-1	См табл 2	
42	2,3			623	533		ДВС16-200-А/Б-3	2/2	2/3	—	—	—	—	

Инв. № подл. | Подпись и дата | Взам. инв. № | Инв. № дубл. | Подпись и дата

4СП-3 3.411.9-24.87

Изм. Кол. Лист № докум. Подп. Дата

3К4-328.00-92

Лист 5

Копировал

Формат А3

Продолжение табл 1

Условное наименование	Поз 9 Фланец ГОСТ 12821-80	Поз 10 Болт ГОСТ 7798-70	Поз 11 Гайка ГОСТ 5915-70	Поз 12 Шайба ГОСТ 6402-70	Поз 13 Соединение ТУ 36 22.21.00 019-91	Поз 14 Соединение ТУ 36 22.21.00 019-91	Поз 15 Клапан ТУ 26-07-1418-86	Поз 15 Клапан Муфтовый ТУ 26-07-1418-86
	Количество							
	2	–	–	–	2	2	2	2
	Условное наименование							
22	3-100-160 СТ.25				См. табл 2	СВ14-R1/2 У1	—	ОБ 22044 (15с 54бк)
23	2-100-160 12Х18Н9Т	М24-6g×170 46 019	М24-6Н 4 019	24.65Г.029	—	—	ПЗ 2286-015 (15нж 54бк)	—
24	2-100-160 СТ.25				См табл 2	СВ14-R1/2 У1	—	ОБ 22044 (15с 54бк)
25	2-125-160 12Х18Н9Т				—	—	ПЗ 2286-015 (15нж 54бк)	—
26	2-125-160 СТ 25				См табл 2	СВ14-R1/2 У1	—	ОБ 22044 (15с 54бк)
27	3-125-160 12Х18Н9Т				—	—	ПЗ 2286-015 (15нж 54бк)	—
28	3-125-160 СТ.25				См табл.2	СВ14-R1/2 У1	—	ОБ 22044 (15с 54бк)
29	2-125-160 12Х18Н9Т				—	—	ПЗ 2286-015 (15нж 54бк)	—
30	2-125-160 СТ 25	М30-6g×200 46 019	М30-6Н.4.019	30 65Г.029	См табл.2	СВ14-R1/2 У1	—	ОБ 22044 (15с 54бк)
31	2-150-160 12Х18Н9Т				—	—	ПЗ 2286-015 (15нж 54бк)	—
32	2-150-160 СТ 25				См табл.2	СВ14-R1/2 У1	—	ОБ 22044 (15с 54бк)
33	3-150-160 12Х18Н9Т				—	—	ПЗ 2286-015 (15нж 54бк)	—
34	3-150-160 СТ 25				См. табл 2	СВ14-R1/2 У1	—	ОБ 22044 (15с 54бк)
35	2-150-160 12Х18Н9Т				—	—	ПЗ 2286-015 (15нж 54бк)	—
36	2-150-160 СТ 25				См табл.2	СВ14-R1/2 У1	—	ОБ 22044 (15с 54бк)
37	2-200-160 12Х18Н9Т				—	—	ПЗ 2286-015 (15нж 54бк)	—
38	2-200-160 СТ.25				См табл.2	СВ14-R1/2 У1	—	ОБ 22044 (15с 54бк)
39	3-200-160 12Х18Н9Т	М36-6g×220.46 019	М36-6Н.4 019	36.65Г.029	—	—	ПЗ 2286-015 (15нж 54бк)	—
40	3-200-160 СТ 25				См табл.2	СВ14-R1/2 У1	—	ОБ 22044 (15с 54бк)
41	2-200-160 12Х18Н9Т				—	—	ПЗ 2286-015 (15нж 54бк)	—
42	2-200-160 СТ.25				См табл 2	СВ14-R1/2 У1	—	ОБ 22044 (15с 54бк)

Количество 8 12 | Количество 8 12 | Количество 8 12

Инв № подл. 4С9-3 | Подпись и дата 3.11.94 | Взамен инв. | Инв № подл. | Подпись и дата

Изм	Лист	№ докум	Подп	Дата	ЗК4-328.00-92	Лист 6

Копировал

Формат 3

Продолжение табл. 1

Условное наименование	Рис.	Ду, мм	Размеры, мм L	H	H1	Масса, кг	Поз. 1 Диафрагма ДВС ГОСТ 26969-86 Е	Поз 2 Патрубок	Поз 3	Поз 4 Прокладка	Поз 5	Поз 6 Соединение	Поз. 7	Поз 8 Прокладка
										Паронит ПМБ ГОСТ 481-80		3К4-322А-92	3К4-382-92	ГОСТ 15180-86
							Количество							
							1	1	1	2	2	2	2	2
							Условное наименование							
43	1,3	250	401	696	620	—	ДВС16-250-Б/Б-1	1/2	1/3	2×18×6	2×30×11	С-1	См. табл. 2	Б-250-16ОПОН
44	2,3			651	561		ДВС16-250-А/Б-1	2/2	2/3	—	—	—	—	
45	1,3		399	696	620		ДВС16-250-Б/Б-2	1/2	1/3	2×18×6	2×30×11	С-1	См. табл. 2	
46	2,3			651	561		ДВС16-250-А/Б-2	2/2	2/3	—	—	—	—	
47	1,3		401	696	620		ДВС16-250-Б/Б-3	1/2	1/3	2×18×6	2×30×11	С-1	См. табл. 2	
48	2,3			651	561		ДВС16-250-А/Б-3	2/2	2/3	—	—	—	—	

Инв. № подл. | Подпись и дата | Взам. инв. № | Инв. № дубл. | Подпись и дата

Изм. Лист № докум. Подп. Дата

Копировал Формат А2

Продолжение табл. 1

Условное наименование	Поз.9 Фланец ГОСТ 12821-80	Поз.10 Болт ГОСТ 7798-70	Поз.11 Гайка ГОСТ 5915-70	Поз.12 Шайба ГОСТ 6402-70	Поз.13 Соединение ТУ 36.22.21.00.019-91	Поз.14 Соединение ТУ 36.22.21.00.019-91	Поз.15 Клапан ТУ26-07-1418-86	Поз.15 Клапан Муфтовый ТУ26-07-1418-86
	Количество	—	—	—	2	2	2	2
	Условное наименование							
43	2-250-160 12Х18Н9Т	М36-6g х 220.46.019	Количество 2 М36-6Н.4.019	36.65Г 029 Количество 2	—	—	ПЗ 2286-015 (15НЖ 54бк)	—
44	2-250-160 СТ.25				См. табл. 2	СВ14-R1/2 У1	—	06 22044 (15С 54бк)
45	3-250-160 12Х18Н9Т				—	—	ПЗ 2286-015 (15НЖ 54бк)	—
46	3-250-160 СТ.25				См. табл. 2	СВ14-R1/2 У1	—	06 22044 (15С 54бк)
47	2-250-160 12Х18Н9Т				—	—	ПЗ 2286-015 (15НЖ 54бк)	—
48	2-250-160 СТ.25				См. табл. 2	СВ14-R1/2 У1	—	06 22044 (15С 54бк)

Таблица 2

Труба	Поз.7 Соединение ЗК4-322.20-92	Поз.13 Соединение ТУ36.22.21.00.019-91
14х2,5 12Х18Н10Т ГОСТ 9941-81	С-1	—
14х2,5 ГОСТ 8734-75 В20 ГОСТ 8733-74	—	СВ14-R1/2 У1
22х2,5 12Х18Н10Т ГОСТ 9941-81	С-2	
22х2,5 ГОСТ 8734-75 В20 ГОСТ 8733-74	—	СВ22-R1/2 У1

Инв. № подл. | Подпись и дата | Взам. инв. №

Rz 80 V (V)

Поз 2 Патрубок (1:2)

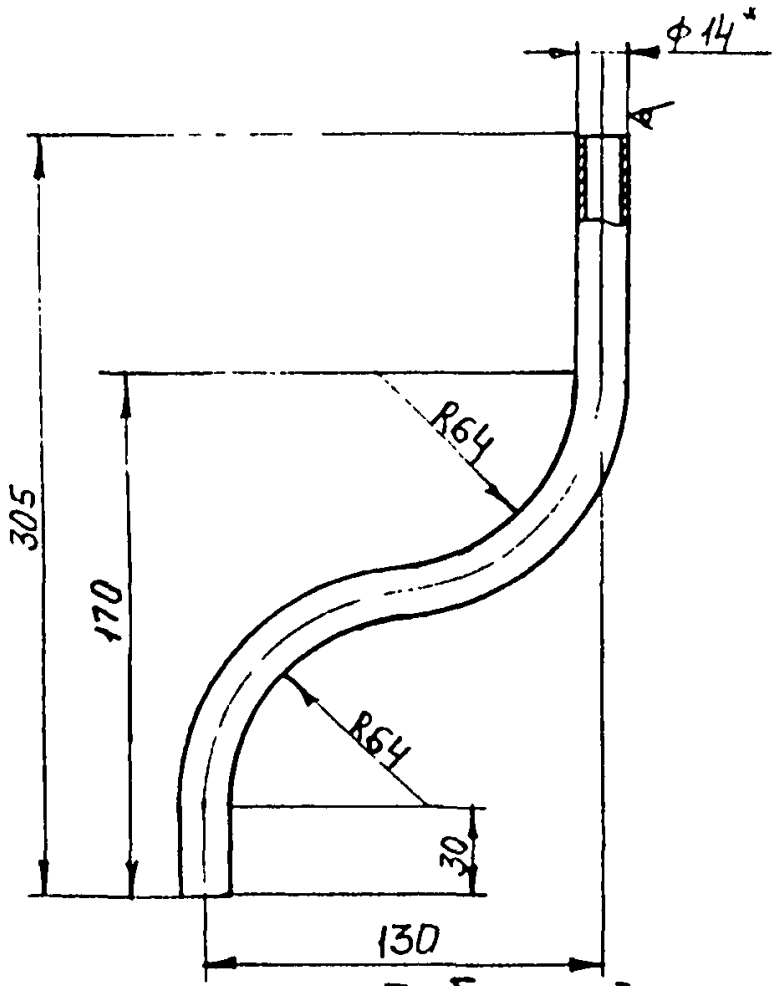

Таблица 3

Условное наименование	ℓ-разв мм	Масса, кг	Материал
1/2	375	0,29	Труба 14×2,5 12Х18Н10Т ГОСТ 9941-81
2/2			Труба 14×2,5 ГОСТ 8734-75 В20 ГОСТ 8733-74

Технические требования по ТК4-570-81.

Инв. № подл.	Подпись и дата	Взам. инв. №	Инв. № дубл.	Подпись и дата							
418-3											
Изм.	Кол. уч.	Лист	№ док.	Подп.	Дата						

Поз 3 Патрубок (1 2)

Rz80 (✓)

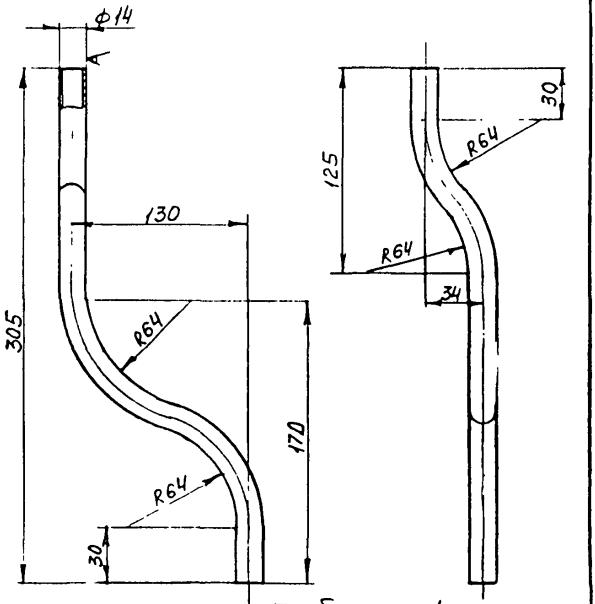

Таблица 4

Условное наименование	Е-разв мм	Масса, кг	Материал
1/3	385	0,3	Труба 14×2,5 12Х18Н10Т ГОСТ 9941-81
2/3			Труба 14×2,5 ГОСТ 8734-75 / 820 ГОСТ 8733-74

Технические требования по ТК4-570-81

Изм	Лист	Кол-во	Подп	Дата	ЗК4-328.00-92	Лист 10

Копировал

Формат А4

Инв № подл. | Подпись и дата | Взамен инв. № | Подпись и дата

408-3 | 3.11.92

Рис 1

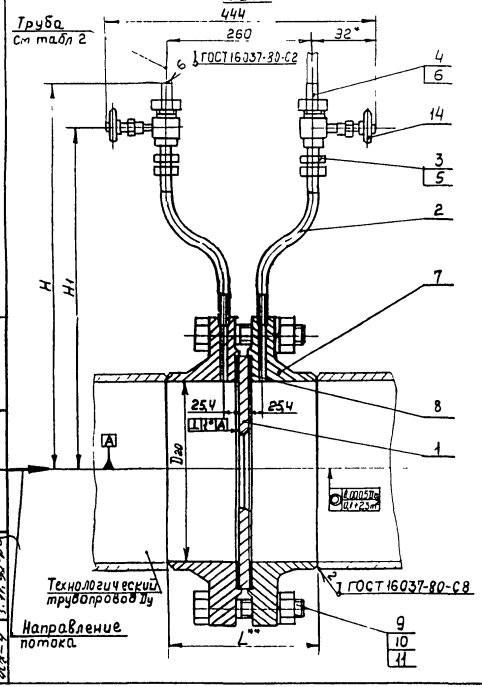

Рис 2

Остальное-см рис.1

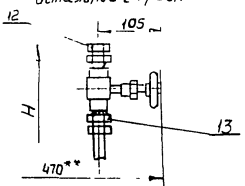

Пример условного обозначения установки диафрагмы ДБС 1,6-800-Б во фланцах на горизонтальном трубопроводе Ду 800:

Диафрагма ДБС 1,6-800-Б ЗК4-329.00-92 Установка 1

1.*Размеры для справок.

2.**Размеры уточнить при расчете диафрагмы

3. Толщина стенки трубы по табл. 2 и патрубка поз. 2 должна быть уточнена при проектировании трубопроводов с учетом припуска на коррозию.

4. На внутренней поверхности участка трубопровода длиной 2Dго перед сужающим устройством и за ним не должно быть никаких уступов, наростов и неровностей от заклепок, сварных швов и т.п

5. Установку диафрагмы производить с учетом требований правил РД50-213-80

					Взамен	ЗК4-329 00-92		
					Группа			
Изм	Лист	N докум.	Подп.	Дата	Диафрагма ДБС	Литера	Масса	Масштаб
Разраб.		Митякова			Установка на горизонтальном трубопроводе		См табл	—
Пров.		Крупнова				Лист 1	Листов 5	
Гл. спец.		Чудинов			Рег N			
Н. контр.		Крюкова			Срок введения			
Утв.		Гиров						

Копировал

Формат А3

Инв. № подл. | Подпись и дата | Взамен инв. № | Инв. № дубл. | Подпись и дата

ИСВ-4 | 3.11.92

Таблица 1

Условное наименование	Рис	Ду, мм	Ру, мпа	Размеры, мм L**	H	H1	Масса кг	Поз. 1 Диафрагма ДБС ГОСТ 26969-86Е	Поз. 2 Патрубок	Поз. 3 Прокладка Паронит ПОН ГОСТ 481-80	Поз. 4	Поз. 5 Соединение ЗК4-322.10-92	Поз. 6 Соединение ЗК4-322.20-92	Поз. 7 Фланец ЗК4-329.10-92
								Количество						
								1	2	2	2	2	2	2
								Условное наименование						
1	1	800	1,6	243,6	957	881	—	ДБС 1,6-800-Б	1/2	2×18×6	2×30×11	С-1	См табл. 2	Ф-1
2	2				912	822			2/2	—	—	—	—	Ф-2
3	1	1000		283,6	1074	999		ДБС 1,6-1000-Б	1/2	2×18×6	2×30×11	С-1	См табл. 2	Ф-3
4	2				1029	939			2/2	—	—	—	—	Ф-4
5	1	1200		323,6	1190	1114		ДБС 1,6-1200-Б	1/2	2×18×6	2×30×11	С-1	См табл. 2	Ф-5
6	2				1144	1055			2/2	—	—	—	—	Ф-6
7	1	800	2,5	323,5	985	909		ДБС 2,5-800-Б	1/2	2×18×6	2×30×11	С-1	См табл. 2	Ф-7
8	2				940	850			2/2	—	—	—	—	Ф-8
9	1	1000		363,6	1105	1029		ДБС 2,5-1000-Б	1/2	2×18×6	2×30×11	С-1	См табл. 2	Ф-9
10	2				1059	969			2/2	—	—	—	—	Ф-10
11	1	1200		393,6	1210	1134		ДБС 2,5-1200-Б	1/2	2×18×6	2×30×11	С-1	См. табл. 2	Ф-11
12	2				1164	1074			2/2	—	—	—	—	Ф-12
13	1	300	4,0	245	702	626		ДБС 4,0-300-Б	1/2	2×18×6	2×30×11	С-1	См табл. 2	Ф-13
14	2				657	567			2/2	—	—	—	—	Ф-14
15	1	350		255,5	732	656		ДБС 4,0-350-Б	1/2	2×18×6	2×30×11	С-1	См табл. 2	Ф-15
16	2				687	597			2/2	—	—	—	—	Ф-16
17	1	400		295,9	699	775		ДБС 4,0-400-Б	1/2	2×18×6	2×30×11	С-1	См табл. 2	Ф-17
18	2				730	640			2/2	—	—	—	—	Ф-18
19	1	500		316,7	825	749		ДБС 4,0-500-Б	1/2	2×18×6	2×30×11	С-1	См табл. 2	Ф-19
20	2				779	689			2/2	—	—	—	—	Ф-20
21	1	600		317,7	892	816		ДБС 4,0-600-Б	1/2	2×18×6	2×30×11	С-1	См табл. 2	Ф-21
22	2				847	757			2/2	—	—	—	—	Ф-22

Инв. № подл. 408-4 | Подпись и дата 3.11.92 | Взамен инв. | Инв. № дубл. | Подпись и дата

Изм.	Лист	№ докум.	Подп.	Дата	ЗК4-329.00-92	Лист 2

Копировал

Формат А3

Продолжение табл. 1

Условное наименование	Поз. 8 Прокладка: паронит ПОН ГОСТ 481-80	Поз. 8 Прокладка: ГОСТ 15180-86	Поз. 9 Болт ГОСТ 7798-70	Поз. 10 Гайка ГОСТ 5915-70	Поз. 11 Шайба ГОСТ 6402-70	Поз. 12 Соединение ТУ36.22.21.00.019-91	Поз. 13 Соединение ТУ36.22.21.00.019-91	Поз. 14 Клапан ТУ26-07-1418-86	Поз. 14 Клапан муфтовый ТУ26-07-1418-86
	Количество								
	2	2	—	—	—	2	2	2	2
	Условное наименование								
1	—	А-800-16 ПОН	М36-6g×170.46119	24 М36-6Н 4019	24 36 65Г 029	24 —	—	ПЗ 2286-015 (15нж 54бк)	—
2						См. табл. 2	СВ14-R1/2 У1	—	ОБ 22044 (15с 54бк)
3		А-1000-16 ПОН	М42-6g×180.46019	28 М42-6Н 4 019	28 42 65Г 029	28 —	—	ПЗ 2286-015 (15нж 54бк)	—
4						См. табл. 2	СВ14-R1/2 У1	—	ОБ 22044 (15с 54бк)
5		А-1200-16 ПОН	М48-6g×180.46.019	32 М48-6Н.4.019	32 48.65Г.029	32 —	—	ПЗ 2286-015 (15нж 54бк)	—
6						См. табл. 2	СВ14-R1/2 У1	—	ОБ 22044 (15с 54бк)
7		А-800-25 ПОН	М42-6g×180.46.019	24 М42-6Н.4.019	24 42.65Г.029	24 —	—	ПЗ 2286-015 (15нж 54бк)	—
8						См. табл. 2	СВ14-R1/2 У1	—	ОБ 22044 (15с 54бк)
9		А-1000-25 ПОН	М48-6g×200.46.019	28 М48-6Н.4.019	28 48.65Г.029	28 —	—	ПЗ 2286-015 (15нж 54бк)	—
10						См. табл. 2	СВ14-R1/2 У1	—	ОБ 22044 (15с 54бк)
11		А-1200-25 ПОН		32	32	32 —	—	ПЗ 2286-015 (15нж 54бк)	—
12						См. табл. 2	СВ14-R1/2 У1	—	ОБ 22044 (15с 54бк)
13	2×301-395	—	М30-6g×180.46.019	М30-6Н.4.019	30.65Г.029	—	—	ПЗ 2286-015 (15нж 54бк)	—
14						См. табл. 2	СВ14-R1/2 У1	—	ОБ 22044 (15с 54бк)
15	2×351×455			16	16	—	—	ПЗ 2286-015 (15нж 54бк)	—
16						См. табл. 2	СВ14-R1/2 У1	—	ОБ 22044 (15с 54бк)
17	2×398×510		М36-6g×200.46.019	М36-6Н 4019	36 65Г 029	—	—	ПЗ 2286-015 (15нж 54бк)	—
18						См. табл. 2	СВ14-R1/2 У1	—	ОБ 22044 (15с 54бк)
19	—	А-500-40 ПОН	М42-6g×216 46.019	М42-6Н.4.019	42 65Г 029	—	—	ПЗ 2286-015 (15нж 54бк)	—
20						См. табл. 2	СВ14-R1/2 У1	—	ОБ 22044 (15с 54бк)
21	2×595×725	—	М48-6g×220.46.019	М48-6Н 4019	48.65Г.029	—	—	ПЗ 2286-015 (15нж 54бк)	—
22						См. табл. 2	СВ14-R1/2 У1	—	ОБ 22044 (15с 54бк)

Количество

Количество

Количество

Инв. № подл. | Подпись и дата | Взам. инв. № | Инв. № дубл. | Подпись и дата

ТСП-4 | 3.КЧ.92 ТМ

Изм. | Кол. уч. | Лист | № док. | Подп. | Дата

3К4-329.00-92

Лит. 3

Копировал

Формат А3

Таблица 2

Труба	Поз.6	Поз.12
	Соединение	
	ЗК4-322 80-92	ТУ36.22.21.00.049-91
14х2,5 12Х18Н10Т ГОСТ 9941-81	С-1	–
14х2,5 ГОСТ 8734-75 / В20 ГОСТ 8733-74	–	СВ14-R1/2 У1
22х2,5 12Х18Н10Т ГОСТ 9941-81	С-2	–
22х2,5 ГОСТ 8734-75 / В20 ГОСТ 8733-74	–	СВ22-R1/2 У1

Инв.№ подл. | Подпись и дата | Взам.инв.№ | Инв.№ дубл. | Подпись и дата

Изм. | Кол.уч. | Лист | № док. | Подп. | Дата

ЗК4-329.00-92

Лист 4

Копировал

Формат А4

Р.80 (√)

Поз. 2 Патрубок (1:2)

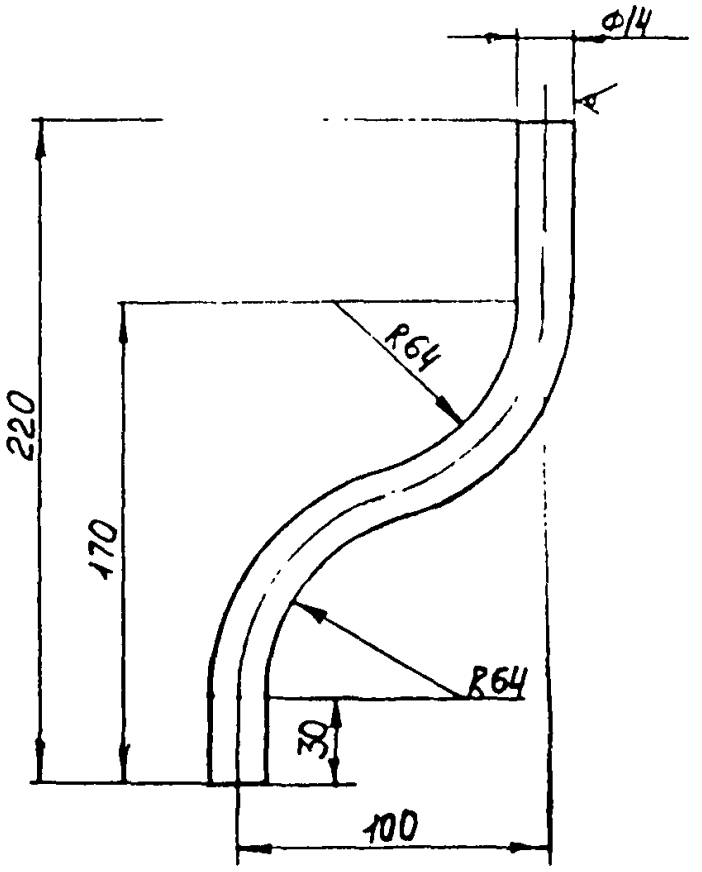

Таблица 3

Условное наименование	l-разв, мм	Масса кг	Материал
1/2	265	0,24	Труба 14х2,5 12Х18Н10Т ГОСТ 9941-81
2/2			Труба 14х2,5 ГОСТ 8734-75 В20 ГОСТ 8733-74

Технические требования по ТКЧ-570-81

Изм	Лист	К докум.	Подпись	Дата	ЗКЧ-329.00-92	Лист 5

Копировал

Формат А3

408-4 3.11.89

Рис. 1

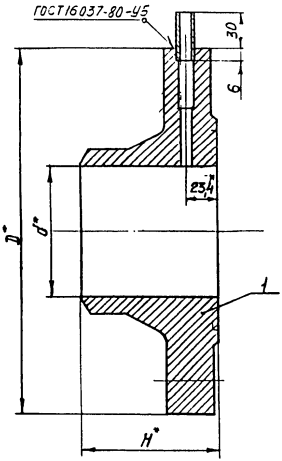

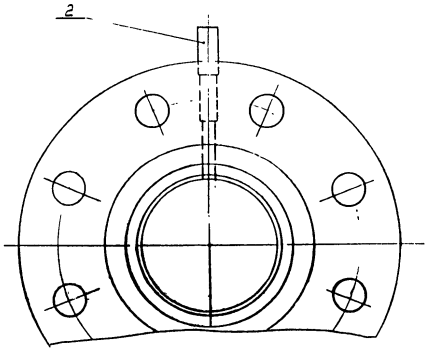

Рис. 2
Остальное - см рис.1

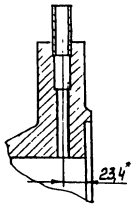

1. *Размеры для справок.
2. Остальные технические требования по ТК4-570-81.

Пример условного обозначения фланца Ф-1:
Фланец Ф-1 ЗК4-329.10-92

					Взамен	ЗК4-329.10-92		
					Группа			
Изм.	Лист	N докум.	Подп.	Дата	Фланец Ф	Лит.	Масса	Масштаб
Разраб.		Митяев					См. табл.	—
Пров.		Крылов				Лист 1	Листов 4	
Гл.спец.		Чудинов			Рег. №			
Н.контр.		Крюков			Срок введения			
Утв.		Гуров						

Инв. № подл. | Подпись и дата | Взамен инв. № | Инв. № дубл. | Подпись и дата

4408-5 3.11.92

Таблица 1

Условное наименование	Рис	Ду, мм	Ру, мпа	Размеры, мм D*	d*	H*	Масса, кг	Поз 1 Фланец	Поз 2 Труба 15×3,0 l=36мм
								Количество 1	1
								Условное наименование	
Ф-1	1	800	1,6	1020	792	100	130,7	Ф-1/1	12Х18Н10Т ГОСТ 9941-81
Ф-2								Ф-2/1	ГОСТ 8734-75 / В20 ГОСТ 8733-74
Ф-3		1000		1255	992	115	203,4	Ф-3/1	12Х18Н10Т ГОСТ 9941-81
Ф-4								Ф-4/1	ГОСТ 8734-75 / В20 ГОСТ 8733-74
Ф-5		1200		1485	1192	130	285,0	Ф-5/1	12Х18Н10Т ГОСТ 9941-81
Ф-6								Ф-6/1	ГОСТ 8734-75 / В20 ГОСТ 8733-74
Ф-7		800	2,5	1075	790	140	214,0	Ф-7/1	12Х18Н10Т ГОСТ 9941-81
Ф-8								Ф-8/1	ГОСТ 8734-75 / В20 ГОСТ 8733-74
Ф-9		1000		1315	992	155	312,0	Ф-9/1	12Х18Н10Т ГОСТ 9941-81
Ф-10								Ф-10/1	ГОСТ 8734-75 / В20 ГОСТ 8733-74
Ф-11		1200		1525	1192	165	387,6	Ф-11/1	12Х18Н10Т ГОСТ 9941-81
Ф-12								Ф-12/1	ГОСТ 8734-75 / В20 ГОСТ 8733-74
Ф-13	2	300	4,0	510	301	116	57,2	Ф-13/1	12Х18Н10Т ГОСТ 9941-81
Ф-14								Ф-14/1	ГОСТ 8734-75 / В20 ГОСТ 8733-74
Ф-15		350		570	351	120	70,4	Ф-15/1	12Х18Н10Т ГОСТ 9941-81
Ф-16								Ф-16/1	ГОСТ 8734-75 / В20 ГОСТ 8733-74

Продолжение табл 1

Условное наименование	Рис	Ду, мм	Ру, мпа	Размеры, мм D*	d*	H*	Масса, кг	Поз 1 Фланец	Поз 2 Труба 15×3,0 l=36мм
								Количество 1	1
								Условное наименование	
Ф-17	2	400	4,0	655	398	139	106,8	Ф-17/1	12Х18Н10Т ГОСТ 9941-81
Ф-18								Ф-18/1	ГОСТ 8734-75 / В20 ГОСТ 8733-74
Ф-19	1	500		755	465	144	132,3	Ф-19/1	12Х18Н10Т ГОСТ 9941-81
Ф-20								Ф-20/1	ГОСТ 8734-75 / В20 ГОСТ 8733-74
Ф-21	2	600		890	595	145	181,0	Ф-21/1	12Х18Н10Т ГОСТ 9941-81
Ф-22								Ф-22/1	ГОСТ 8734-75 / В20 ГОСТ 8733-74

Инв. № подл.	Подпись и дата	Взамен инв. №	Инв. № дубл.	Подпись и дата
1С8-5	3.11.92			

Изм	Лист	№ докум.	Подп.	Дата	3К4-329.10-92	Лист 2

Копировал Формат А3

Поз. 1 Фланец

Рис. 1

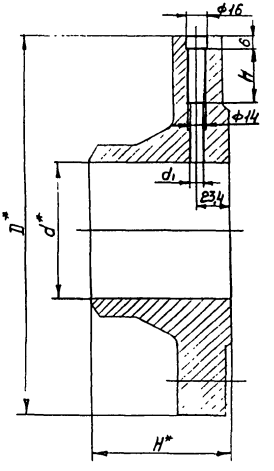

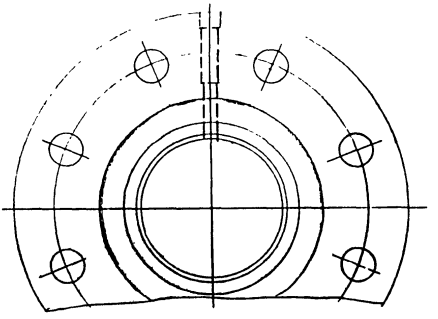

Рис. 2

Остальное-см рис. 1

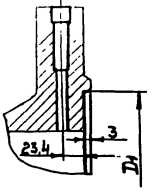

Отверстия обработать по $\sqrt{R_{z\,10}}$

Изм.	Лист	Подпись и дата	Взамен инв.	Инв. № подл.	Подпись и дата
4СК-5		3.11.92			

Изм.	Лист	№ докум.	Подп.	Дата	ЗКЧ-329.10-92	Лист	3

Копировал

Формат А3

Таблица 2

Условное наименование	Рис.	Dy, мм	Ру, МПа	Размеры мм D^*	D_1	d^*	d_1	H^*	h	Масса, кг	Материал Фланец ГОСТ 12821-80 (заготовка)
Ф-1/1	1	800	1,6	1020	–	792	12	100	30	130,7	1-800-16 12Х18Н9Т
Ф-2/1											1-800-16 Ст.25
Ф-3/1		1000		1255		992		115		203,4	1-1000-16 12Х18Н9Т
Ф-4/1											1-1000-16 Ст 25
Ф-5/1		1200		1485		1192		130	40	285,0	1-1200-16 12Х18Н9Т
Ф-6/1											1-1200-16 Ст.25
Ф-7/1		800	2,5	1075		790		140		214,0	1-800-25 12Х18Н9Т
Ф-8/1											1-800-25 Ст.25
Ф-9/1		1000		1315		992		155	50	312,0	1-1000-25 12Х18Н9Т
Ф-10/1											1-1000-25 Ст.25
Ф-11/1		1200		1525		1192		165		387,6	1-1200-25 12Х18Н9Т
Ф-12/1											1-1200-25 Ст.25
Ф-13/1	2	300	4,0	510	396	301	6	116		57,2	1-300-40 12Х18Н9Т
Ф-14/1											1-300-40 Ст.25
Ф-15/1		350		570	456	351		120		70,4	1-350-40 12Х18Н9Т
Ф-16/1											1-350-40 Ст 25

Продолжение табл 2

Условное наименование	Рис	Dy, мм	Ру, МПа	Размеры, мм D^*	D_1	d^*	d_1	H^*	h	Масса, кг	Материал Фланец ГОСТ 12821-80 (заготовка)
Ф-17/1	2	400	4,0	655	511	398	6	139	80	106,8	1-400-40 12Х18Н9Т
Ф-18/1											1-400-40 Ст 25
Ф-19/1	1	500		755	–	465		144		132,3	1-500 40 12Х18Н9Т
Ф-20/1											1-500-40 Ст 25
Ф-21/1	2	600		890	726	595		145		181,0	1-600-40 12Х18Н9Т
Ф-22/1											1-600-40 Ст.25

Инв. № подл. 428-5 | Подпись и дата 5.11.92 | Взамен инв. № | Инв. № дубл. | Подпись и дата

Изм.	Лист	№ докум.	Подп.	Дата	ЗК4-329.10-92	Лист 4

Копировал

Рис.1

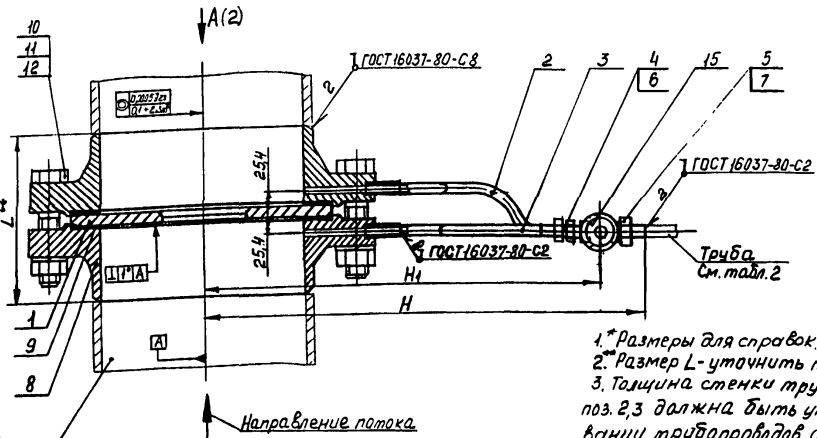

1.* Размеры для справок.
2.** Размер L - уточнить при расчете диафрагмы.
3. Толщина стенки трубы по табл. 2 и патрубков поз. 2,3 должна быть уточнена при проектировании трубопроводов с учетом припуска на коррозию.
4. Установку диафрагмы для измерения расхода газа и жидкости рис. 1,2, пара рис. 3 производить с учетом требований правил РД 50-213-80.

Пример условного обозначения установки диафрагмы ДБС 1,6-800-Б во фланцах на вертикальном трубопроводе Ду 800:
Диафрагма ДБС 1,6-800-Б ЗК4-330.00-92
Установка 1

					Взамен	ЗК4-330.00-92
					Группа	
Изм.	Лист	Докум.	Подп.	Дата	Диафрагма ДБС Установка на вертикальном трубопроводе	Литера / Масса / Масштаб
Разраб.		Митяков				См. табл. —
Пров.		Крупнова				Лист 1 / Листов 7
Гл. спец.		Чудинов			Рег. N	
Н. контр.		Крюкова				
Утв.		Гуров			Срок введения	

Копировал

Формат А3

Инв. № подл. | Подпись и дата | Взамен инв. № | Инв. № дубл. | Подпись и дата

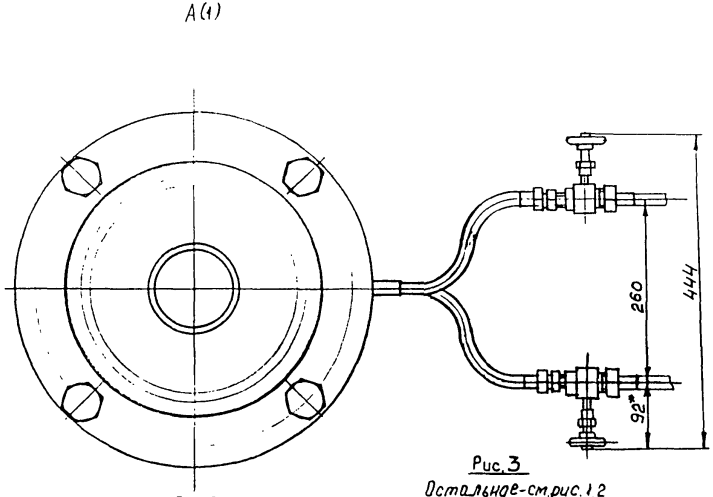

Рис.2
Остальное-см.рис.1

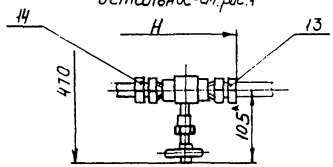

Рис.3
Остальное-см.рис.1,2

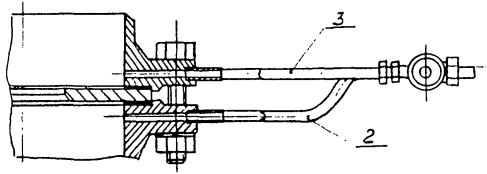

Изм.	Лист	N докум.	Подп.	Дата	ЗК4-330.00-92	Лист 2

Копировал

Формат А3

Инв. N подл.	Подпись и дата	Взамен инв. N	Инв. N дубл.	Подпись и дата
4028-6	7.11.92			

Таблица 1

Условное наименование	Рис.	Ду, мм	Ру, МПа	Размеры, мм L	H	H_1	Масса, кг	Поз.1 Диафрагма ДБС ГОСТ 26969-86 Е	Поз.2 Патрубок	Поз.3 Патрубок	Поз.4 Прокладка паронит ПОН ГОСТ 481-80	Поз.5 Прокладка паронит ПОН ГОСТ 481-80	Поз.6 Соединение 3К4-322.10-92	Поз.7 Соединение 3К4-322.20-92	Поз.8 Фланец 3К4-329.01-92
								Количество							
1								1	1	1	2	2	2	2	2
								Условное наименование							
1	1,3	800	1,6	237,6	1072	996		ДБС 1,6-800-Б	1/2	1/3	2×18×6	2×30×11	С-1	См. табл. 2	ф-1
2	2,3				1027	937			2/2	2/3	—	—	—	—	ф-2
3	1,3	1000		277,6	1190	1114		ДБС 1,6-1000-Б	1/2	1/3	2×18×6	2×30×11	С-1	См. табл. 2	ф-3
4	2,3				1144	1054			2/2	2/3	—	—	—	—	ф-4
5	1,3	1200		317,6	1305	1229		ДБС 1,6-1200-Б	1/2	1/3	2×18×6	2×30×11	С-1	См. табл. 2	ф-5
6	2,3				1260	1170			2/2	2/3	—	—	—	—	ф-6
7	1,3	800	2,5		1100	1024	—	ДБС 2,5-800-Б	1/2	1/3	2×18×6	2×30×11	С-1	См. табл. 2	ф-7
8	2,3				1055	965			2/2	2/3	—	—	—	—	ф-8
9	1,3	1000		357,6	1220	1144		ДБС 2,5-1000-Б	1/2	1/3	2×18×6	2×30×11	С-1	См. табл. 2	ф-9
10	2,3				1175	1085			2/2	2/3	—	—	—	—	ф-10
11	1,3	1200		387,6	1325	1249		ДБС 2,5-1200-Б	1/2	1/3	2×18×6	2×30×11	С-1	См. табл. 2	ф-11
12	2,3				1280	1190			2/2	2/3	—	—	—	—	ф-12
13	1,3	300	4,0	245,1	817	741		ДБС 4,0-300-Б	1/2	1/3	2×18×6	2×30×11	С-1	См. табл. 2	ф-13
14	2,3				772	682			2/2	2/3	—	—	—	—	ф-14
15	1,3	350		255,5	847	771		ДБС 4,0-350-Б	1/2	1/3	2×18×6	2×30×11	С-1	См. табл. 2	ф-15
16	2,3				802	712			2/2	2/3	—	—	—	—	ф-16
17	1,3	400		295,9	890	814		ДБС 4,0-400-Б	1/2	1/3	2×18×6	2×30×11	С-1	См. табл. 2	ф-17
18	2,3				845	755			2/2	2/3	—	—	—	—	ф-18
19	1,3	500		311	935	859		ДБС 4,0-500-Б	1/2	1/3	2×18×6	2×30×11	С-1	См. табл. 2	ф-19
20	2,3				890	800			2/2	2/3	—	—	—	—	ф-20
21	1,3	600		318,1	1007	931		ДБС 4,0-600-Б	1/2	1/3	2×18×6	2×30×11	С-1	См. табл. 2	ф-21
22	2,3				962	872			2/2	2/3	—	—	—	—	ф-22

Инв. № подл. | Подпись и дата | Взам. инв. № | Инв. № дубл. | Подпись и дата

4СВ-6 Альбом 1 1983 г.

Условное наименование	Поз 9 Прокладка: Паронит ГОСТ 481-80	Поз 9 Прокладка: ГОСТ 15180-86	Поз. 10 Болт ГОСТ 7798-70	Поз 11 Гайка ГОСТ 5915-70	Поз 12 Шайба ГОСТ 6402-70	Поз 13 Соединение ТУ 36.22.21.00.019-91	Поз 14	Поз 15 Клапан: ТУ 26-07-1418-86	Поз 15 Клапан: Муфтовый ТУ 26-07-1418-86
	2	2	—	—	—	2	2	2	2
	Количество								
	Условное наименование								
1	—	А-800-16 ПОН	М36-6g×170.46.019	24 М36-6Н.4.019	24 36.65Г.029	24 —	—	ПЗ 2286-015 (15нж 54бк)	—
2						См. табл. 2	СВ14-R1/2 У1	—	ОБ 22044 (15с 54бк)
3		А-1000-16 ПОН	М42-6g×180.46.019	28 М42-6Н.4.019	28 42.65Г.029	—	—	ПЗ 2286-015 (15нж 54бк)	—
4						28 См. табл. 2	СВ14-R1/2 У1	—	ОБ 22044 (15с 54бк)
5		А-1200-16 ПОН	М48-6g×180.46.019	32 М48-6Н.4.019	32 48.65Г.029	—	—	ПЗ 2286-015 (15нж 54бк)	—
6						32 См. табл. 2	СВ14-R1/2 У1	—	ОБ 22044 (15с 54бк)
7		А-800-25 ПОН	М42-6g×180.46.019	24 М42-6Н.4.019	24 42.65Г.029	—	—	ПЗ 2286-015 (15нж 54бк)	—
8						24 См. табл. 2	СВ14-R1/2 У1	—	ОБ 22044 (15с 54бк)
9		А-1000-25 ПОН	М48-6g×200.46.019	28 М48-6Н.4.019	28 48.65.029	—	—	ПЗ 2286-015 (15нж 54бк)	—
10						28 См. табл. 2	СВ14-R1/2 У1	—	ОБ 22044 (15с 54бк)
11		А-1200-25 ПОН		32	32	—	—	ПЗ 2286-015 (15нж 54бк)	—
12						32 См. табл. 2	СВ14-R1/2 У1	—	ОБ 22044 (15с 54бк)
13	2×301×396	—	М30-6g×180.46.019	16 М30-6Н.4.019	16 30.65Г.029	—	—	ПЗ 2286-015 (15нж 54бк)	—
14						См. табл. 2	СВ14-R1/2 У1	—	ОБ 22044 (15с 54бк)
15	2×351×456					—	—	ПЗ 2286-015 (15нж 54бк)	—
16						См. табл. 2	СВ14-R1/2 У1	—	ОБ 22044 (15с 54бк)
17	2×398×511		М36-6g×200.46.019	М36-6Н.4.019	36.65Г.029	—	—	ПЗ 2286-015 (15нж 54бк)	—
18						См. табл. 2	СВ14-R1/2 У1	—	ОБ 22044 (15с 54бк)
19	—	А-500-40 ПОН	М42-6g×210.46.019	М42-6Н.4.019	42.65Г.029	—	—	ПЗ 2286-015 (15нж 54бк)	—
20						См. табл. 2	СВ14-R1/2 У1	—	ОБ 22044 (15с 54бк)
21	2×595×726	—	М48-6g×220.46.019	М48-6Н.4.019	48.65Г.029	—	—	ПЗ 2286-015 (15нж 54бк)	—
22						См. табл. 2	СВ14-R1/2 У1	—	ОБ 22044 (15с 54бк)

Таблица 2

Труба	Поз. 7	Поз. 13
	Соединение	
	ЗК4-322.20-92	ТУ36.22.21.00.019-91
14×2,5 12Х18Н10Т ГОСТ 9941-81	С-1	—
14×2,5 ГОСТ 8734-75 / В20 ГОСТ 8733-74	—	СВ14-R1/2 У1
22×2,5 12Х18Н10Т ГОСТ 9941-81	С-2	—
22×2,5 ГОСТ 8734-75 / В20 ГОСТ 8733-74	—	СВ22-R1/2 У1

Инв. № подл. 408-6 | Подпись и дата 7.11.92 | Взамен инв. | Инв. № дубл. | Подпись и дата

Изм	Лист	№ докум	Подп.	Дата	ЗК4-330.00-92	Лист 5

Копировал Формат А4

Поз.2 Патрубок (1:2)

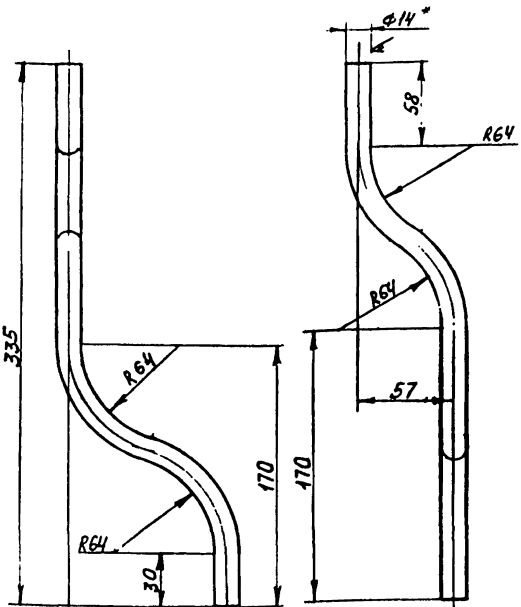

Таблица 3

Условное наименование	L-разв, мм	Масса, кг	Материал
1/2	430	0,4	Труба 14×2,5 12Х18Н10Т ГОСТ 9941-81
2/2			Труба 14×2,5 ГОСТ 8734-75 Б20 ГОСТ 8733-74

Технические требования по ТК4-510-81.

Поз.3 Патрубок (1:2)

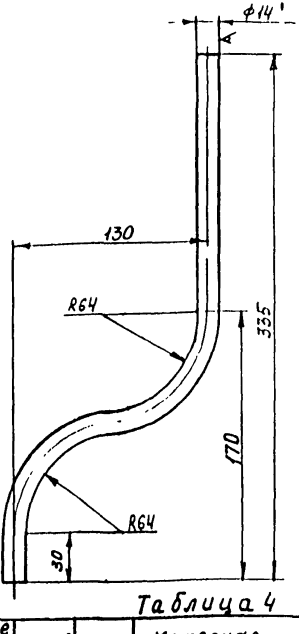

Таблица 4

Условное наименование	Кол-во, шт	Масса, кг	Материал
1/3	405	0,35	Труба 14х2,5 12Х18Н10Т ГОСТ 9941-81
2/3			Труба 14х2,5 ГОСТ 8734-75 Ст20 ГОСТ 8733-74

требования по ТК4-570-81.

gost.e-ecolog.ru