МИНМОНТАЖСПЕЦСТРОЙ СССР
ГЛАВМОНТАЖАВТОМАТИКА

ТИПОВЫЕ КОНСТРУКЦИИ

МОСТЫ КАБЕЛЬНЫЕ

Сборник 48

1982

gost.e-ecolog.ru

Минмонтажспецстрой СССР
Главмонтажавтоматика

ТИПОВЫЕ КОНСТРУКЦИИ

Утверждаю
Главный инженер
_____ П.А.Минаев
29.10 1982 г.

МОСТЫ КАБЕЛЬНЫЕ

Сборник 48

(Переиздание с изм. 1 изв. 4.10.104 от 1982 г.; изм №2 изв. 4.10.188, 1992 г.)

/Главный инженер Ю.Ф.Антонов

Начальник отдела Н.Н. Пронин

Изм.	Лист	№ докум.	Подп.	Дата
1	Зам.	4.10.104		11.82

1982

Форма Ф2.108(11)

Инв. № подл.	Подп. и дата	Взам. инв. №	Инв. № дубл.	Подп. и дата
219-1	5.01.83			

Обозначение	Наименование	Эскиз	№ листа сборника
ТК4-3080-70	Мосты кабельные усиленные		3
~~ТК4-3560-82~~	~~Мост однорядный МТО~~ ②		4
ТК4-356I-82	Рама моста РМ		6
ТК4-3562-82	Мост двухрядный МДI		I0
ТК4-3563-82	Мост двухрядный МД2		I2
ТК4-3564-82	Мост двухрядный МД3		I4
ТК4-3565-82	Мост двухрядный МД4		I6
ТК4-3566-82	Мост трехрядный МТI		I8
ТК4-3567-82	Мост трехрядный МТ2		20
ТК4-3569-82	Мост трехрядный МТ3		22
ТК4-3570-82	Мост трехрядный МТ4		24
ТК4-357I-82	Мост ~~четырехрядный~~ МЧ		26
ТК4-3572-82	Мост четырехрядный МЧ		28
ТК4-308I-82	Мосты кабельные Технические требования		30

Изм	Лист	№ докум.	Подп.	Дата
2	-	4.10.188	[signature]	7.02.92

Разраб.	Павлова	[signature]	10.82	Мосты кабельные Опись сборника
Пров.	Кузнецова	[signature]	10.82	
ГИП	Шумова	[signature]	10.82	
Н.контр.	Крупник	[signature]	10.82	
Утв.	Пронин	[signature]	10.82	

Лит.	Лист	Листов
	2	2

4

Инв.№ подл. 219-1 | Подп. и дата 5.01.83 | Взам.инв. № | Инв.№ дубл. | Подп. и дата

Форма Ф2.1.6-5(11)

Минмонтаж-спецстрой СССР Главмонтаж автоматика Москва	Типовая конструкция	ТК4-3080-70 (1)
	Мосты кабельные усиленные	Группа
		Лист / Листов 1

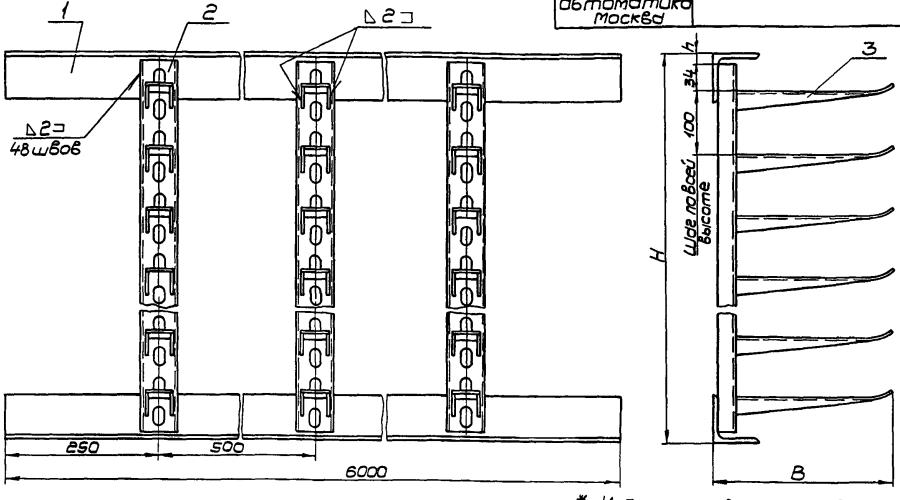

Обозначения мостов	H	B	h	Количество полок в вертикальном ряду	Допускаемая распределенная на грузка на мост кг/пм	Полезная длина полок моста	Масса (вес) в кг	Применяемость	Дет 1 Уголок ГОСТ 8509-57	Дет 2* Стойка кабельная	Дет 3* Полка кабельная	Количество
	мм					мм			2	12	—	
									Обозначения деталей			
420×195	420	195	10	4	23	460	55,64		50×50×5	СК 40	ПК 16П	48
635×290	636	290	18	6	70	1140	128,56		75×75×9	СК 60	ПК 25П	72
845×290	844		22	8	116	1520	202,42		100×100×10	СК 80		96

* Изделия заводов Главэлектромонтажа

Пример условного обозначения моста с размерами H=420, B 195

Мост усиленный 420×195 ТК4-3080-70

1 Сварку производить электродом Э42 ГОСТ 9467 60

2 Приварку полок (дет 3) к кабельным стойкам (дет 2) допускается производить в зоне монтажа

3 Материал Дет 1 - ст 3 ГОСТ 535 58

4 Остальные технические условия по ТК4 3081 70ТУ

Констр	Николаева		Утверждена Главмонтажавтоматикой РЕЕ № ТК-ІІ 105	Согласовано	
Рук ер	Кузнецова				
ГИП	Шумова				
Нач отд	Малинкин		Срок введения		
Н контр.	Кологоров				
Гл инж	Антонов		Литера		

Изм	Кол	№ докум	Подпись	Дата
1		4.10.104		6/83

Копировал Иванова

Формат 12

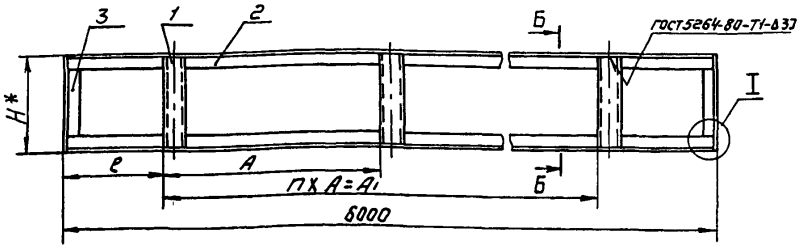

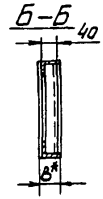

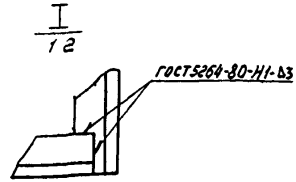

Условное наименование	Размеры, мм					Кол. шагов	Масса, кг	Поз 1 Стойка			Поз 1 Стойка ТУ36 1496-75			Поз 2 Уголок	Поз 3 Уголок
	А	А1	В*	Н*	е	n		Количество							
								—						1	2
								Условное наименование							
РМ-1	500	5500	45	206	220	11	28	С-1	Количество	12	—			У-1	У-3
РМ-2	750	5250			345	7	26,6			8					
РМ-3	1000	5000			470	5	25,9			6					
РМ-4	2000	4000			970	2	24,8			3					
РМ-5	500	5500		306	220	11	30,9	С-2		12					У-4
РМ-6	750	5250			345	7	28,7			8					
РМ-7	1000	5000			470	5	27,7			6					
РМ-8	2000	4000			970	2	26			3					
РМ-9	500	5500	55	510	220	11	51,5	С-3		12				У-2	У-5
РМ-10	750	5250			345	7	47,9			8					
РМ-11	1000	5000			470	5	46,1			6					
РМ-12	2000	4000			970	2	43,5			3					
РМ-13	500	5500		412	220	11	48,7	С-4		12					У-6
РМ-14	750	5250			345	7	45,8			8					
РМ-15	1000	5000			470	5	44,4			6					
РМ-16	2000	4000			970	2	42,2			3					
РМ-17	500	5500		612	220	11	54,5	—			К1151	Количество	12		У-7
РМ-18	750	5250			345	7	50,2						8		
РМ-19	1000	5000			470	5	48						6		
РМ-20	2000	4000			970	2	44,8						3		

Пример условного обозначения рамы моста РМ-1
Рама моста РМ-1 ТК4-3561-82

1 * Размеры для справок
2 Покрытие-эмаль ПФ-133 светло-серая ГОСТ 926-63 VI У1
3 Маркировать условное обозначение и товарный знак завода-изготовителя
4 Остальные технические требования по ТК4-3081-82

Инв. № подл.	Подп. и дата	Взам. инв. №	Инв. № дубл.	Подп. и дата
219-4	5.01.83			

Взамен					ТК4-3561-82	
Группа						
Изм	Лист	№ докум	Подп	Дата	Рама моста РМ	Литера / Масса / Масштаб
Разраб		Павлова		02.82		см табл / —
Провер		Кузнецова		02.82		
ГИП		Шумова		02.82		Лист 1 / Листов 4
Нач отд		Пронин		02.82	ГМА Рег № ТМ4-411	4
Н констр		Крупник		02.82	Срок введения 01.12.82	
Утв		Антонов		02.82		

Поз 1 Стойка

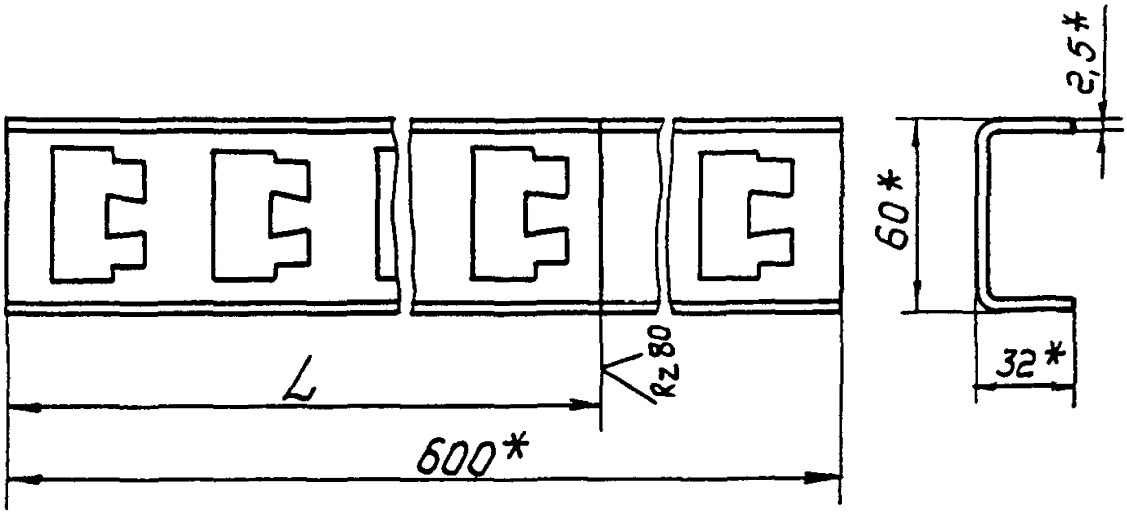

Условное обозначение	L, мм	Масса, кг
С-1	198	0,36
С-2	298	0,53
С-3	498	0,89
С-4	400	0,72

1* Размеры для справок

2 Материал-стойка К 1151 ТУ36 1496-75

3 Остальные технические требования по ТК4-3081-82

А (V)

Поз 2 Уголок

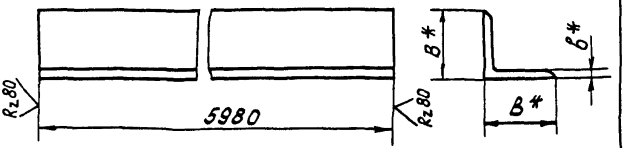

Условное обозначение	Размеры, мм		Масса, кг	Материал
	в*	б*		
У-1	40	3	11,1	Уголок $\frac{Б40х40х3\ ГОСТ8509\text{-}72}{Ст\ 3\ ГОСТ535\text{-}79}$
У-2	50	4	18,5	Уголок $\frac{Б50х50х4\ ГОСТ8509\ 72}{Ст\ 3\ ГОСТ535\text{-}79}$

1* Размеры для справок

2 Остальные технические требования по ТК4-3081-82

Инв. № подл. | Подп. и дата | Взам. инв. № | Инв. № дубл. | Подп. и дата

9

Поз. 3. Уголок

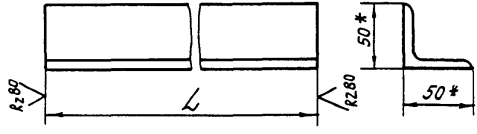

Условное обозначение	L, мм	Масса, кг
У-3	206	0,78
У-4	306	1,15
У-5	510	1,9
У-6	412	1,55
У-7	612	2,3

1.* Размеры для справок.

2. Материал - уголок $\frac{50 \times 50 \times 5 \text{ ГОСТ 8509-72}}{\text{Ст.3 ГОСТ 535-79}}$.

3 Остальные технические требования по ТК4-3081-82.

Инв. № подл.	Подп. и дата	Взам. инв. №	Инв. № дубл.	Подп. и дата
219-4	5.01.83			

Изм	Лист	N докум.	Подп.	Дата	ТК4-3561-82	Лист 4

копировал: [illegible]

Формат А4

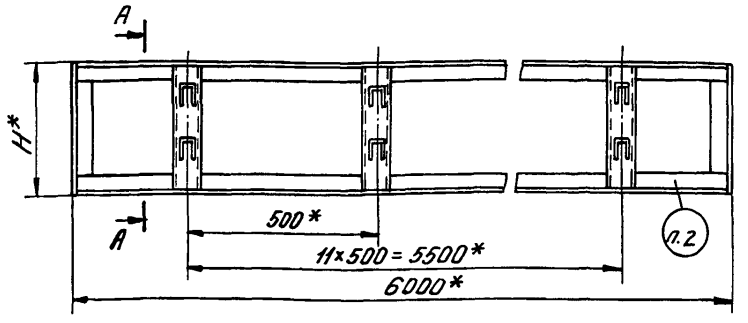

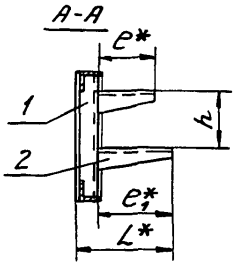

Условное наименование	Размеры, мм					Масса, кг	Поз. 1 Рама ТК4-3561-82	Поз. 2 Полка ТУ36.1496-75		
							Количество			
							1	—		
							Условное наименование			
МД1-1	205	206	160		100	32,8	РМ-1	К1160	Количество	24
МД1-2	295		250			37,6		К1161		
МД1-3	395		350			42,8		К1162		
МД1-4	495	306	450		150	50,1	РМ-5	К1163		
МД1-5	295	206	160	—	100	35,2	РМ-1	К1160		12
			—	250				К1161		
МД1-6	395		160	—		38,8		К1160		
			—	350				К1162		
МД1-7	495	306	160	—		39,7	РМ-7	К1160		
			—	450				К1163		
МД1-8	295	206	250	—		35,2	РМ-1	К1161		
			—	160				К1160		
МД1-9	395		250	—		41,2		К1161		
			—	350				К1162		
МД1-10	495	306	250	—		45,3	РМ-5	К1161		
			—	450				К1163		
МД1-11	395	206	350	—		41,2	РМ-1	К1162		
			—	160				К1161		

Пример условного обозначения моста двухрядного МД1-1:
Мост двухрядный МД1-1 ТК4-3562-82

1.* Размеры для справок.
2. Маркировать условное обозначение и товарный знак завода — изготовителя.

					Взамен	ТК4-3562-82		
					Группа			
Изм	Лист	№ докум.	Подп.	Дата	Мост двухрядный МД1	Литера	Масса	Масштаб
Разраб.		Павлова		02.82			См. табл.	—
Провер.		Кузнецова		02.82				
ГИП		Шумова		02.82		Лист 1	Листов 2	
Нач.отд.		Пронин		02.82	ГМА Рег. № ТМ4-411	4		
Н.контр.		Крупник		02.82				
Утв.		Антонов		02.82	Срок введения 01.12.82г			

Копировал Формат А3

Продолжение

Условное наименование	Размеры, мм					Масса, кг	Поз. 1 Рама ТК4-3561-22	Поз. 2 Полка ТУ36.1496-75		
	L^*	H^*	e^*	e_1^*	h		Количество			
							1	—		
							Условное наименование			
МД1-12	395	206	350	—	100	41,2	РМ-1	К1162	Количество	12
			—	250				К1161		
МД1-13	495	306	350	—		48,9	РМ-5	К1162		
			—	450				К1163		
МД1-14			450	—	150	42,9		К1163		
			—	160				К1160		
МД1-15			450	—		45,3		К1163		
			—	250				К1161		
МД1-16			450	—		48,9		К1163		
			—	350				К1162		
МД1-17	305	412	160	—	300	55,9	РМ-13	К1160		
			—	250				К1161		
МД1-18	405		160	—		59,5		К1160		
			—	350				К1162		
МД1-19	305		250			58,3		К1161		24
МД1-20	405		250	—		61,9		К1161		12
			—	350				К1162		
МД1-21			350	—		61,9		К1162		
			—	250				К1161		
МД1-22			350			65,5		К1162		24
МД1-23	505	510	350	—		69,5	РМ-9	К1162		12
			—	450				К1163		
МД1-24		412	450	—		63,1	РМ-13	К1163		
			—	250				К1161		
МД1-25		510	450			70,7	РМ-9	К1163		24

Инв. № подл.	Подп. и дата	Взам. инв. №	Инв. № дубл.	Подп. и дата
219-5	5.01.83			

Изм	Лист	№ докум	Подп	Дата	ТК4-3562-82	Лист 2

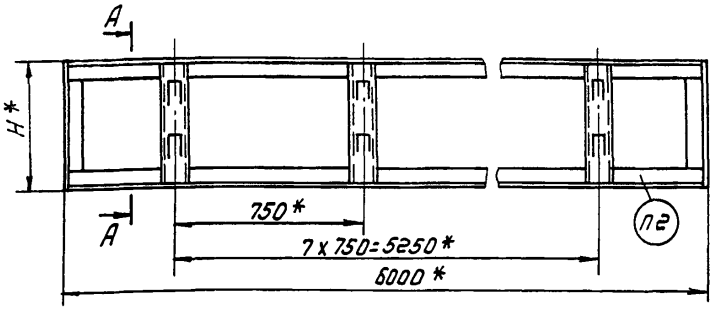

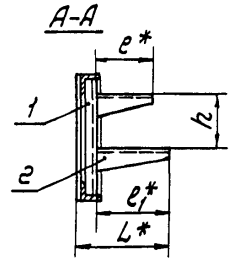

Условное наименование	Размеры, мм L*	H*	e*	e1*	h	Масса, кг	поз 1 Рама ТК4-3561-82 количество 1 Условное наименование	поз 2 полка ТУ36 1496-75 количество — Условное наименование	
МД2-1	205	206	160		100	29,8	РМ-2	К1160	16
МД2-2	295		250			33		К1161	
МД2-3	395		350			37,8		К1162	
МД2-4	495	306	450		150	41,5	РМ-6	К1163	
МД2-5	295	206	160	—	100	31,4	РМ-2	К1160	8
			—	250				К1161	
МД2-6	395		160	—		33,8		К1160	
			—	350				К1162	
МД2-7	495	306	160	—		36,7	РМ-6	К1160	
			—	450				К1163	
МД2-8	295	206	250	—		31,4	РМ-2	К1161	
			—	160				К1160	
МД2-9	395		250	—		35,4		К1161	
			—	350				К1162	
МД2-10	495	306	250	—		38,3	РМ-6	К1161	
			—	450				К1163	
МД2-11	395	206	350	—		34,6	РМ-2	К1163	
			—	160				К1160	

Пример условного обозначения моста двухрадного МД2-1: Мост двухрадный МД2-1 ТК4-3563-82

1* Размеры для справок

2 Маркировать условное обозначение и товарный знак завода-изготовителя

						Взамен	ТК4-3563-82	
						Группа		
Изм	Лист	№ докум	Подп	Дата	Мост двухрадный МД2	Литера	Масса	Масштаб
Разраб		Павлова		02.82			см табл	—
Провер		Кузнецова		02.82		Лист 1	Листов 2	
ГИП		Шумова		02.82				
Начотд		Пронин		02.82	ГМА Рег № ТМ4-411		4	
Н.контр		Крупник		02.82				
Утв		Антонов		02.82	Срок введения 01.12.82			

Продолжение

Условное наименование	Размеры, мм					Масса, кг	Поз.1 Рама ТК4-3561-82	Поз.2 Полка ТУ36.1496-75	Количество	
	L^*	H^*	e^*	e_1^*	L		Количество 1	Количество —	Количество	
							Условное наименование			
МД2-12	395	206	350	—	100	35,4	РМ-2	К1162	8	
			—	250				К1161		
МД2-13	395	306	350	—		40,7	РМ-6	К1162		
			—	450				К1163		
МД2-14	495		450	—	150	36,7		К1163		
			—	160				К1160		
МД2-15			450	—		38,3		К1163		
			—	250				К1161		
МД2-16			450	—		40,7		К1163		
			—	350				К1162		
МД2-17	305	412	160	—	300	50,6	РМ-14	К1160		
			—	250				К1161		
МД2-18	405		160	—		53		К1160		
			—	350				К1162		
МД2-19	305		250			52,2		К1161		16
МД2-20	405		250	—		54,6		К1161	8	
			—	350				К1162		
МД2-21			350	—		54,6		К1162		
			—	250				К1161		
МД2-22			350			57		К1162		16
МД2-23	505	510	350	—		59,9	РМ-10	К1162	8	
			—	450				К1163		
МД2-24		412	450	—		55,4	РМ-14	К1163		
			—	250				К1161		
МД2-25		510	450			60,7	РМ-10	К1163		16

Инв. № подл.	Подп. и дата	Взам. инв. №	Инв. № дубл.	Подп. и дата
219-6	5.01.83			

Изм	Лист	№ докум	Подпись	Дата

ТК4-3563-82

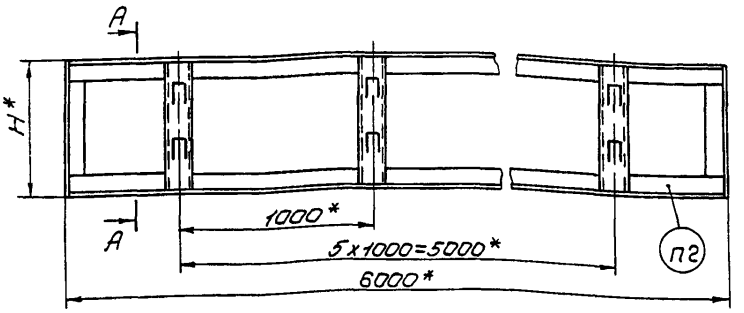

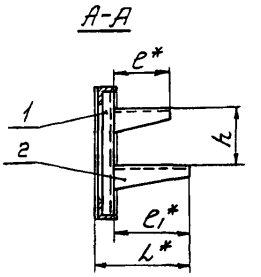

Пример условного обозначения моста двухрядного МДЗ-1

Мост двухрядный МДЗ-1 ТК4-3564-82

Условное наименование	Размеры, мм					Масса, кг	Поз 1 Рама ТК4-3561-82	Поз 2 Полка ТУ36 1496-75	Количество
	L*	H*	e*	e1*	h		Количество 1	Количество —	
							Условное наименование		
МДЗ-1	205	206	160		100	28,3	РМ-3	К1160	12
МДЗ-2	295		250			30,7		К1161	
МДЗ-3	395		350			34,3		К1162	
МДЗ-4	495	306	450		150	37,3	РМ-7	К1163	
МДЗ-5	295	206	160	—	100	29,5	РМ-3	К1160	6
			—	250				К1161	
МДЗ-6	395		160	—		31,3		К1160	
			—	350				К1162	
МДЗ-7	495	306	160	—		33,7	РМ-7	К1160	
			—	450				К1163	
МДЗ-8	295	206	250	—		29,5	РМ-3	К1161	
			—	160				К1160	
МДЗ-9	395		250	—		32,5		К1161	
			—	350				К1162	
МДЗ-10	495	306	250	—		35,9	РМ-7	К1161	
			—	450				К1163	
МДЗ-11	395	206	350	—		31,3	РМ-3	К1162	
			—	160				К1160	

1* Размеры для справок

2 Маркировать условное обозначение и товарный знак завода-изготовителя

Изм	Лист	№ докум.	Подп	Дата	Взамен	ТК4-3564-82
Разраб		Павлова		02 82	Группа	
Провер		Кузнецова		02 82	Мост двухрядный МДЗ	Литера / Масса / Масштаб: см табл —
ГИП		Шумова		02 82		
Нач отд		Пронин		02 82	ГМА Рег № ТМ4-411	Лист 1 / Листов 2
Н контр.		Крупник		02 82	Срок введения 01 12 82	4
Утв.		Антонов		02 82		

Продолжение

Условное наименование	Размеры, мм					Масса, кг	Поз 1 Рама ТК4-3561-82	Поз 2 Полка ТУ36.1496-75	Количество
	L^*	H^*	l^*	l_1^*	h		Количество 1	Количество —	
							Условное наименование		
МДЗ-12	395	206	350	—	100	32,5	РМ-3	К1162	6
			—	250				К1161	
МДЗ-13	495	306	350	—		36,7	РМ-7	К1162	
			—	450				К1163	
МДЗ-14			450	—	150	33,7		К1163	
			—	160				К1160	
МДЗ-15			450	—		34,9		К1163	
			—	250				К1161	
МДЗ-16			450	—		36,7		К1163	
			—	350				К1162	
МДЗ-17	305	412	160	—	300	48	РМ-15	К1160	
			—	250				К1161	
МДЗ-18	405		160	—		49,8		К1160	
			—	350				К1162	
МДЗ-19	305		250			49,2		К1161	12
МДЗ-20	405		250	—		51		К1161	6
			—	350				К1162	
МДЗ-21			350	—		51		К1162	
			—	250				К1161	
МДЗ-22			350			52,8		К1162	12
МДЗ-23	505	510	350	—		55,1	РМ-11	К1162	6
			—	450				К1163	
МДЗ-24		412	450	—		51,6	РМ-15	К1163	
			—	250				К1161	
МДЗ-25		510	450			55,7	РМ-11	К1163	12

Количество

Инв № подл	Подп и дата	Взам инв №	Инв № дубл	Подп и дата
219-7	5 01 83			

Изм	Лист	N докум	Подп	Дата	ТК4-3564-82	Лист 2

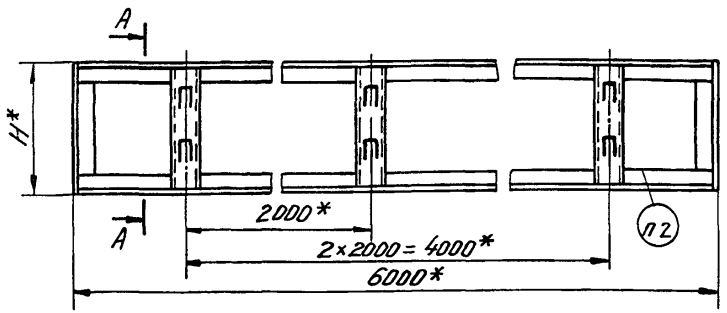

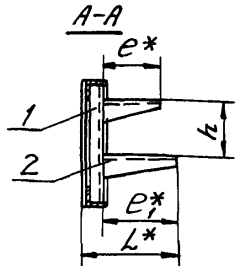

Условное наименование	Размеры, мм L*	H*	e*	e1*	h	Масса, кг	Поз.1 Рама ТК4-3561-82	Поз 2 Полка ГУ36 1496 75	Количество
							1	—	
							условное наименование		
МД4-1	205	206	160		100	26	РМ-4	К1160	6
МД4-2	295		250			27,2		К1161	
МД4-3	395		350			29		К1162	
МД4-4	495	306	450		150	30,8	РМ-8	К1163	
МД4-5	295	206	160	—	100	26,6	РМ-4	К1160	3
			—	250				К1161	
МД4-6	395		160	—		26,7		К1160	
			—	350				К1162	
МД4-7	495	306	160	—		29	РМ-8	К1160	
			—	450				К1163	
МД4-8	295	206	250	—		26,6	РМ-4	К1161	
			—	160				К1160	
МД4-9	395		250	—		28,1		К1161	
			—	350				К1162	
МД4-10	495	306	250	—		29,6	РМ-8	К1161	
			—	450				К1163	
МД4-11	395	206	350	—		27,5	РМ-4	К1162	
			—	160				К1160	

Количество

Пример условного обозначения моста двухрядного МД4-1

Мост двухрядный МД4-1 ТК4-3565-82

1.* Размеры для справок

2. Маркировать условное обозначение и товарный знак завода-изготовителя

| | | | | | | |

Продолжение

Условное наименование	Размеры, мм L^*	H^*	e^*	e_1^*	h	Масса, кг	Поз. 1 Рама ТК4-3561-82	Поз. 2 Полка ТУ36.1496-75	Количество	
							Количество 1	—		
							Условное наименование			
МД4-12	395	206	350	—	100	27,5	РМ-4	К1162	Количество	3
			—	250				К1161		
МД4-13	495	306	350	—		30,5	РМ-8	К1162		
			—	450				К1163		
МД4-14			450	—	150	29		К1163		
			—	160				К1160		
МД4-15			450	—		29,6		К1163		
			—	250				К1161		
МД4-16			450	—		30,5		К1163		
			—	350				К1162		
МД4-17	305	412	160	—	300	44	РМ-16	К1160		
			—	250				К1161		
МД4-18	405		160	—		44,9		К1160		
			—	350				К1162		
МД4-19	305		250			44,6		К1161		6
МД4-20	405		250	—		45,5		К1161		3
			—	350				К1162		
МД4-21			350	—		45,5		К1162		
			—	250				К1161		
МД4-22			350			46,4		К1162		6
МД4-23	505	510	350	—		48	РМ-12	К1162		3
			—	450				К1163		
МД4-24		412	450	—		45,8	РМ-16	К1163		
			—	250				К1161		
МД4-25		510	450			48,3	РМ-12	К1163		6

Инв. № подл.	Подп. и дата	Взам. инв. №	Инв. № дубл.	Подп. и дата
919-8	5.01.83			

Изм	Кол	№ докум	Подп	Дата	ТК4-3565-82	Лист 2

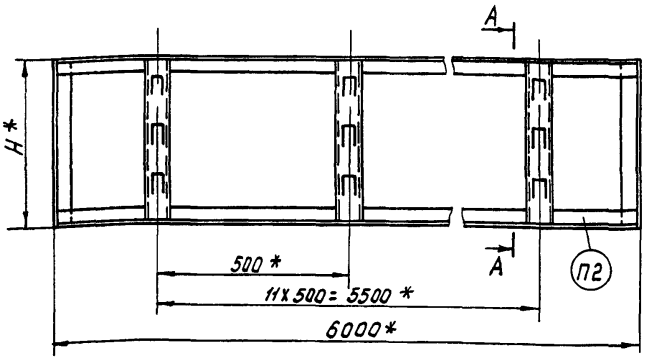

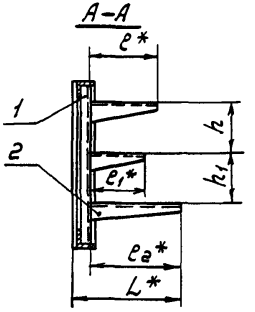

Условное наименование	Размеры, мм L*	H*	ℓ*	ℓ1*	ℓ2*	h	h1	Масса, кг	Поз 1 Рама ТК4-3561-82 Условное наименование	Поз 2 Полка ТУ36 1496-75 Условное наименование	Количество
МТ1-1	205	306	160			100		38,1	РМ-5	К1160	36
МТ1-2	295		250					45,3		К1161	
МТ1-3	395		350					56,1		К1162	
МТ1-4	505	510	450			150		80,3	РМ-9	К1163	
МТ1-5	295	306	160	—	—	100		42,9	РМ 5	К1160	12
			—	250						К1161	24
МТ1-6	395		160	—	—			48,1		К1160	12
			—	350						К1162	24
МТ1-7	505	412	160	—	—	100	150	70,3	РМ 13	К1160	12
			—	450						К1163	24
МТ1-8	295	306	250		—	100		42,9	РМ-5	К1161	24
			—	—	160					К1160	12
МТ1-9	395		250	—	—			52,5		К1161	12
			—	350						К1162	24

Пример условного обозначения моста трехрадного МТ1-1

Мост трехрадный МТ1-1 ТК4-3566-82

1 Размеры для справок*

2 Маркировать условное обозначение и товарный знак завода-изготовителя

					Взамен	ТК4-3566-82	
					Группа		
Изм.	Лист	№докум.	Подпись	Дата	Мост трехрадный МТ1	Литера	Масса / Масштаб
Разраб.		Павлова		02.82			см. табл. / —
Провер.		Кузнецова		02.82		Лист 1	Листов 2
ГИП		Шумова		02.82			
Нач. отд.		Пронин		02.82	ГМА рег. № тм4-411		
Н. контр.		Крупник		02.82	Срок введения 01.12.82г.	4	

Продолжение

Условное наименование	Размеры, мм L*	H*	e*	e1*	e2*	h	h1	Масса, кг	Поз.1 Рама ТК4-3561-82	Поз.2 Полка ТУ36.1496-75	количество	
											1	—
											Условное наименование	
МТ1-10	505	412	250	—	—	100	150	72,7	РМ-13	К 1161		12
			—	450						К 1163		
МТ1-11	395	306	350		—	100		54,9	РМ-5	К 1162		24
			—	—	160					К 1160		12
МТ1-12			350		—			52,5		К 1162		24
			—	—	250					К 1161		12
МТ1-13	505	412	450		—	150		70,3	РМ-13	К 1163		24
			—	—	160					К 1160		12
МТ1-14			450		—			72,7		К 1163		24
			—	—	250					К 1161		12
МТ1-15	305	510	160	—	—	300	100	63,5	РМ-9	К 1160		12
			—	250						К 1161		24
МТ1-16	505	612	160	—	—			71,3	РМ-17	К 1160		12
			—	250	—					К 1161		
			—	—	450					К 1163		
МТ1-17	405	510	160	—	—			62,3	РМ-9	К 1160		12
			—	350						К 1162		24
МТ1-18	305		250					65,9		К 1161		36
МТ1-19	505	612	250		—			73,7	РМ-17	К 1161		24
			—	—	450					К 1163		
МТ1-20	405		250	—	—			76,1		К 1161		12
			—	350						К 1162		24
МТ1-21	505		250	—	—		150	73,7		К 1161		12
			—	450	—					К 1163		
			—	—	250					К 1161		
МТ1-22	405	510	350		—		100	73,1	РМ-9	К 1162		24
			—	—	250					К 1161		12
МТ1-23	505	612	450				150	83,3	РМ-17	К 1163		36

Количество

Инв. № подл. | Подп. и дата | Взам. инв. № | Инв. № дубл. | Подп. и дата
219-9
5.01.83

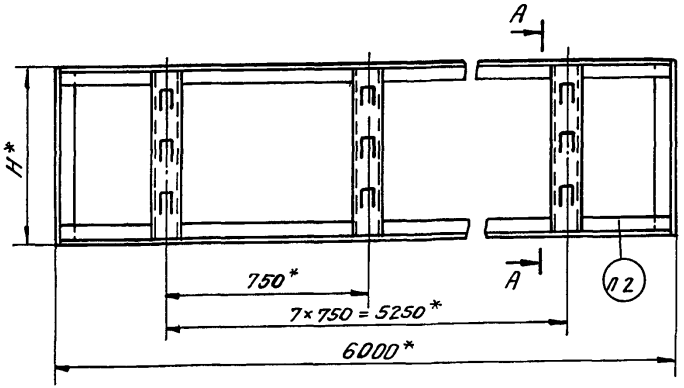

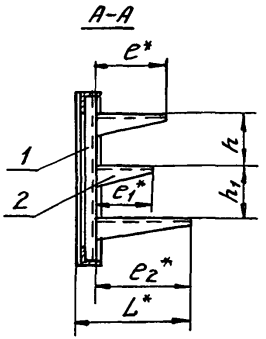

Пример условного обозначения моста трехрядного МТ2-1

Мост трехрядный МТ2-1 ТК4-3567-82.

Условное наименование	Размеры, мм							Масса, кг	Поз 1 Рама ТК4-3561-82	Поз 2 Полка ТУ36 1496-75	Количество
	L^*	H^*	e^*	e_1^*	e_2^*	h	h_1		Количество 1	—	
									Условное наименование		
МТ2-1	205	306	160			100		33,5	РМ-6	К1160	24
МТ2-2	295		250					38,3		К1161	
МТ2-3	395		350					46,5		К1162	
МТ2-4	505	510	450			150		67,1	РМ-10	К1163	
МТ2-5	295	306	160	—	—	100		36,7	РМ-6	К1160	8
			—	250						К1161	16
МТ2-6	395		160	—	—			41,5		К1160	8
			—	350						К1162	16
МТ2-7	505	412	160	—	—	100	150	60,2	РМ-14	К1160	8
			—	450						К1163	16
МТ2-8	295	306	250		—	100		41,5	РМ-6	К1162	16
			—	—	160					К1160	8
МТ2-9	395		250	—	—			43,1		К1161	8
			—	350						К1162	16

Количество

1* Размеры для справок

2 Маркировать условное обозначение и товарный знак завода-изготовителя

Изм	Лист	№ докум	Подп	Дата	Взамен	ТК4-3567-82		
					Группа			
Разраб		Павлова		02.82	Мост трехрядный МТ2	Литера	Масса	Масштаб
Провер		Кузнецова		02.82			см. табл	—
ГИП		Шумова				Лист 1	Листов 2	
Нач отд		Пронин			ГМА Рее № ТМ4-411	4		
Н.контр		Крупник		02.82				
Утв		Антонов			Срок введения 01.12.82			

Продолжение

Условное наименование	Размеры, мм L*	H*	e*	e1*	e2*	h	h1	Масса кг	Поз. 1 Рама ТК4-3561-82	Поз. 2 Полка ТУ36. 1496-75	Количество
										Количество	1
										Условное наименование	
МТ2-10	505	412	250	—	—	100	150	61,8	РМ-14	К1161	8
			—	450						К1163	16
МТ2-11	395	306	350	—		100		41,5	РМ-6	К1162	
			—	—	160					К1160	8
МТ2-12			350	—				43,1		К1162	16
			—	—	250					К1161	8
МТ2-13	505	412	450	—		150		60,2	РМ-14	К1163	16
			—	—	160					К1160	8
МТ2-14			450	—				61,8		К1163	16
			—	—	250					К1161	8
МТ2-15	305	510	160	—	—	300	100	55,9	РМ-10	К1160	8
			—	250						К1161	16
МТ2-16	505	612	160	—	—			61,4	РМ-18	К1160	
			—	250	—					К1161	
			—	—	450					К1163	8
МТ2-17	405	510	160	—	—			60,7	РМ-10	К1160	
			—	350						К1162	16
МТ2-18	305		250					57,5		К1161	24
МТ2-19	505	612	250	—				63	РМ-18	К1161	16
			—	—	450					К1163	8
МТ2-20	405		250	—	—			64,6		К1161	
			—	350						К1162	16
МТ2-21	505		250	—	—		150	67,8		К1161	
			—	450	—					К1163	8
			—	—	250					К1161	
МТ2-22	405	510	350	—			100	62,3	РМ-10	К1162	16
			—	—	250					К1161	8
МТ2-23	505	612	450				150	69,4	РМ-18	К1163	24

Количество

Инв.№ подл. | Подп. и дата | Взам. инв.№ | Инв.№ дубл. | Подп. и дата

5.01.83.

№19-10

Изм. Лист № докум. Подп. Дата

ТК4-3567-82

Лист 2

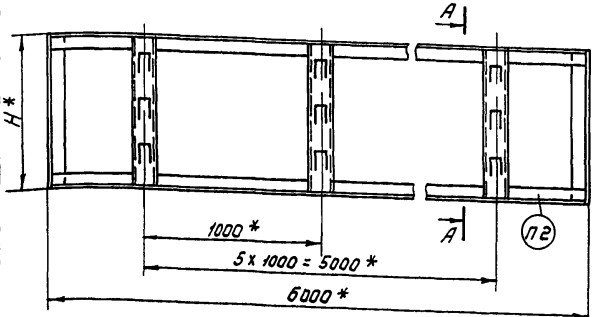

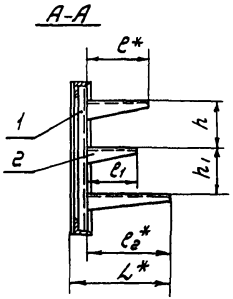

Условное наименование	Размеры, мм							Масса, кг	Поз 1 Рама ТК4-3561 82	Поз 2 Полка ТУ36 1496-75	Количество
	L*	H*	ℓ*	ℓ1*	ℓ2*	h	h1		Количество	—	
									Условное наименование		
МТЗ-1	205	306	160			100		31,3	РМ-7	К1160	18
МТЗ-2	295		250					34,9		К1161	
МТЗ-3	395		350					40,3		К1162	
МТЗ-4	505	510	450			150		60,5	РМ-11	К1163	
МТЗ-5	295	306	160	—	—	100		33,7	РМ-7	К1160	6
			—	250						К1161	12
МТЗ-6	395		160	—	—			37,3		К1160	6
			—	350						К1162	12
МТЗ-7	505	412	160	—	—	100	150	65,2	РМ-15	К1160	6
			—	450						К1163	12
МТЗ-8	295	306	250		—	100		33,7	РМ-7	К1161	12
			—	—	160					К1160	6
МТЗ-9	395		250	—	—			38,5		К1161	
			—	350						К1162	12

Количество

Пример условного обозначения моста трехрадного МТЗ-1

Мост трехрадный МТЗ-1 ТК4-3569

1* Размеры для справок

2 Маркировать условное обозначение и товарный знак завода-изготовителя

					Взамен	ТК4-3569-82	
					Группа		
Изм	Лист	№ докум	Подп	Дата	Мост трехрадный МТЗ	Литера	Масса см	Масштаб —
Разраб		Павлова		07.82				
Провер		Кузнецова		07.82				
ГИП		Шумова		07.82		Лист 1	Листов 2	
Нач отд		Пронин		07.82	ГМА рег № ТМ4-411	4		
Н контр		Крупник		07.82				
Утв		Кантонов		07.82	Срок введения 01.12.82г.			

Продолжение

Условное наименование	Размеры, мм							Масса, кг	Поз 1 Рама ТК4-3561-82	Поз 2 Полка ТУ36 1496-75	Количество
	L^*	H^*	e^*	e_1^*	e_2^*	h	h_1		1	—	
									Условное наименование		
МТЗ-10	505	412	250	—	—	100	150	56,4	РМ-15	К 1161	6
			—	450						К 1163	12
МТЗ-11	395	306	350		—	100		37,3	РМ-7	К 1162	
			—	—	160					К 1160	6
МТЗ-12			350		—			38,5		К 1162	12
			—	—	250					К 1161	6
МТЗ 13	505	412	450		—	150		55,2	РМ 15	К 1163	12
			—	—	160					К 1160	6
МТЗ-14			450		—			56,4		К 1163	12
			—	—	250					К 1161	6
МТЗ-15	305	510	160	—	—	300	100	52,1	РМ-11	К 1160	6
			—	250						К 1161	12
МТЗ-16	505	612	160	—	—			56,4	РМ-19	К 1160	6
			—	250	—					К 1161	
			—	—	450					К 1163	
МТЗ-17	405	510	160	—	—			55,7	РМ-11	К 1160	
			—	350						К 1162	12
МТЗ-18	305		250					53,3		К 1161	18
МТЗ 19	505	612	250		—			57,6	РМ-19	К 1161	12
			—	—	450					К 1163	6
МТЗ-20	405		250	—	—			58,8		К 1161	
			—	350						К 1162	12
МТЗ-21	505		250	—	—		150	57,6		К 1161	6
			—	450	—					К 1163	
			—	—	250					К 1161	
МТЗ-22	405	510	350		—		100	56,9	РМ-11	К 1162	12
			—	—	250					К 1161	6
МТЗ-23	505	612	450				150	62,4	РМ-19	К 1163	18

Количество

Изм.	Лист	№ докум.	Подп.	Дата	ТК4-3569-82	Лист 2

Подп. и дата | Взам. инв. № | Инв. № дубл. | Подп. и дата

5 01 83

219 11

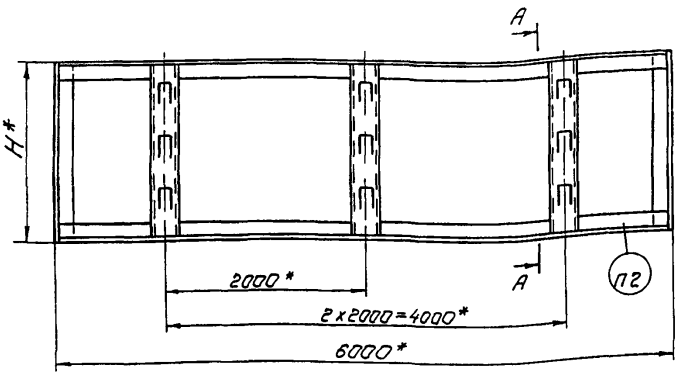

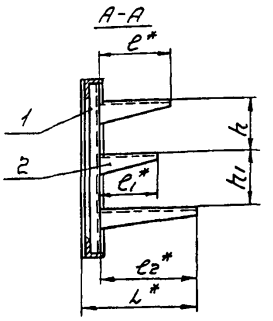

Условное наименование	Размеры, мм L*	H*	e*	e1*	e2*	h	h1	Масса, кг	Поз.1 рама ТК4-3561-82	Поз.2 Полка ТУ36 14496-75	Количество
									1	—	
									Условное наименование		
МТ4-1	295	306	160			100		27,8	Рм-8	К1160	3
МТ4-2	295		250					29,6		К1161	6
МТ4-3	405		350					32,3		К1162	9
МТ4-4	505	510	450			150		50,7	Рм-12	К1163	9
МТ4-5	295	306	160	—	—	100		29	Рм-8	К1160	3
			—	250						К1161	6
МТ4-6	395		160	—	—			30,8		К1160	3
			—	350						К1162	6
МТ4-7	505	412	160	—	—	100	150	47,7	Рм-16	К1160	3
			—	450						К1163	6
МТ4-8	295	306	250		—	100		29	Рм-8	К1161	6
			—	—	160					К1160	3
МТ4-9	395		250	—	—			31,4		К1161	6
			—	350						К1162	

Пример условного обозначения моста трехрядного МТ4-1.
Мост трехрядный МТ4-1 ТК4-3570-82

1* Размеры для справок

2 Маркировать условное обозначение и товарный знак завода-изготовителя

| | | | | | | | | |

Продолжение

Условное наименование	Размеры, мм							Масса, кг	Поз 1 Рама ТК4-3561-82	Поз 2 Полка ТУ36 1496-75	Количество
	L^*	H^*	e^*	e_1^*	e_2^*	h	h_1		Количество 1	Количество —	Количество
МТ4-10	505	412	250	—	—	100	150	48,2	РМ-16	К1161	3
			—	450						К1163	6
МТ4-11	395	306	350		—	100		30,8	РМ-8	К1162	
			—	—	160					К1160	3
МТ4-12			350		—			31,4		К1162	6
			—	—	250					К1161	3
МТ4-13	505	412	450		—	150		47,6	РМ-16	К1163	6
			—	—	160					К1160	3
МТ4-14			450		—			48,2		К1163	6
			—	—	250					К1161	3
МТ4-15	305	510	160	—	—	300	100	46,5	РМ-12	К1160	
			—	250						К1161	6
МТ4-16	505	612	160	—	—			49	РМ-20	К1160	3
			—	250	—					К1161	
			—	—	450					К1163	
МТ4-17	405	510	160	—	—			48,3	РМ-12	К1160	
			—	350						К1162	6
МТ4-18	305		250					47,1		К1161	9
МТ4-19	505	612	250		—			49,6	РМ-20	К1161	6
			—	—	450					К1163	3
МТ4-20	395		250	—	—			50,2		К1161	
			—	350						К1162	6
МТ4-21	505		250	—	—		150	49,6		К1161	3
			—	450	—					К1163	
			—	—	250					К1161	
МТ4-22	405	510	350		—		100	48,9	РМ-12	К1162	6
			—	—	250					К1161	3
МТ4-23	505	612	450				150	52	РМ-20	К1163	9

Инв. № подл.	Подп. и дата	Взам. инв. №	Инв. № дубл.	Подп. и дата
219-12	5.01.83			

Изм	Лист	№ докум	Подп	Дата	ТК4-3570-82	2

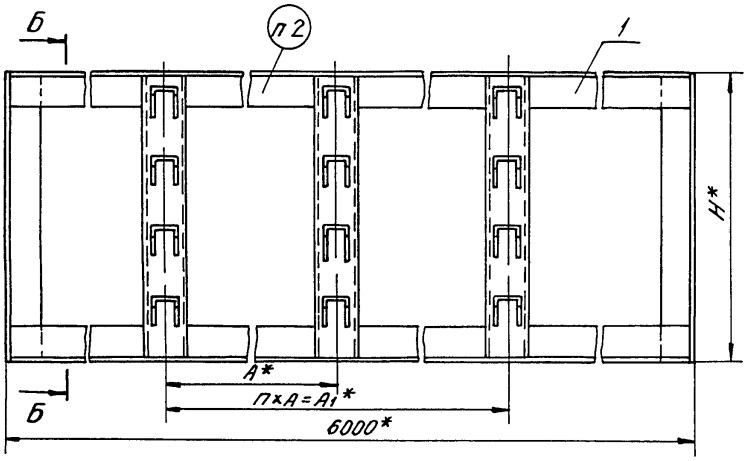

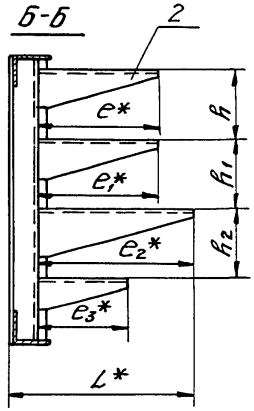

Пример условного обозначения моста четырехрядного М41-1

Мост четырехрядный М41-1 ТК4-3571-82

1* Размеры для справок

2 Маркировать обозначение и товарный знак завода – изготовителя

					Взамен	ТК4-3571-82		
					Группа			
Изм	Лист	№ докум	Подп	Дата	Мост четырехрядный М4	Лит	Масса	Масштаб
Разраб		Сучкова	Сучкова	02.82			См табл	—
Пров		Кузнецова		02.82				
ГИП		Шумова		02.82		Лист 1	Листов 2	
Нач отд		Пронин			ГМА Рег № ТМ4-411	4		
Н.контр		Крупник		02.82	Срок введения 01.12.82г			
Утв		Антонов						

Условное наименование	Размеры, мм											Кол шагов	Масса, кг	Поз 1 Рама ТК4-3561-82	Поз. 2 Полка ТУ36 1496-75	
	A^*	A_1^*	L^*	e^*	e_1^*	e_2^*	e_3^*	H^*	h	h_1	h_2	n		Количество 1	—	
														Условное наименование		
М41-1	500	5500	205	160	160	160	160	412	100	100	100	11	58,3	РМ-13	К 1160	48
М41-2			295	250	250	250	250						67,9		К 1161	
М41-3			395	350	350	350	350						82,3		К 1162	
М41-4			495	450	450	450	450	612	150	150	150		92,9	РМ-17	К 1163	
М41-5			395	250	250	—	—		200	100	100		80,9		К 1161	24
				—	—	350	350								К 1162	
М41-6			495	350	350	—	—				150		83,3		К 1162	
				—	—	450									К 1163	12
						—	160								К 1160	
М41-7			395	250	250	—	—		300		100		80,9		К 1161	24
				—	—	350	350								К 1162	
М41-8				350	350	—	—						78,5		К 1162	
				—	—	250									К 1161	12
						—	160								К 1160	
М42-1	750	5250	205	160	160	160	160	412	100	100	100	7	55,2	РМ-14	К 1160	32
М42-2			295	250	250	250	250						58,6		К 1161	
М42-3			395	350	350	350	350						68,2		К 1162	
М42-4			495	450	450	450	450	612	150	150	150		75,8	РМ-18	К 1163	
М42-5			395	250	250	—	—		200	100	100		67,8		К 1161	16
				—	—	350	350								К 1162	
М42-6			495	350	350	—	—				150		69,4		К 1162	
				—	—	450									К 1163	8
						—	160								К 1160	
М42-7			395	250	250	—	—		300		100		67,8		К 1161	16
				—	—	350	350								К 1162	
М42-8				350	350	—	—						66,2		К 1162	
				—	—	250									К 1161	8
						—	160								К 1160	

Количество

Инв № подл.	Подп. и дата	Взам. инв №	Инв № дубл.	Подп. и дата
219-13	5.01.83			

Изм	Лист	№ докум	Подп	Дата

ТК4-3571-82

Лист 2

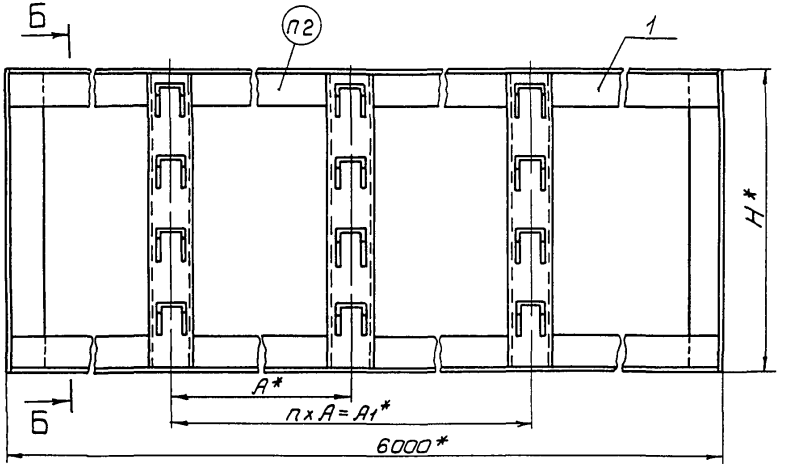

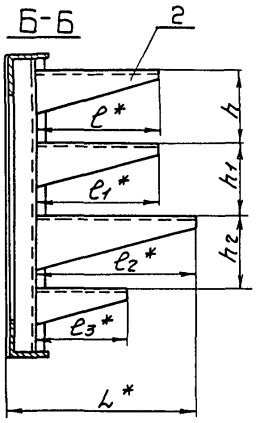

Пример условного обозначения моста четырехрядного МЧ3-1

Мост четырехрядный МЧ3-1 ТК4-3572-82

1 Размеры для справок*

2 Маркировать обозначение и товарный знак завода - изготовителя

						Взамен	ТК4-3572-82	
						Группа		
Изм.	Лист	№ докум.	Подп.	Дата	Мост четырехрядный МЧ	Лит	Масса	Масштаб
Разраб.		Сучкова		08.82			см табл	-
Пров.		Кузнецова		08.82				
ГИП		Шутова		08.82		Лист 1	Листов 2	
Нач.отд.		Пронин		08.82	ГПИ рег. № тмн-411			
Н.контр.		Крупник		08.82		4		
Утв.		Антонов		08.82	Срок введения 01 12 82			

Условное наименование	Размеры, мм											Кол шагов n	Масса, кг	Поз 1 Рама ТК4-3561-82	Поз 2 Полка ТУ36 1496-75	Количество
	A^*	A_1^*	L^*	ℓ^*	ℓ_1^*	ℓ_2^*	ℓ_3^*	H^*	h	h_1	h_2			1	—	
														Условное наименование		
МЧ3-1	1000	5000	200	160	160	160	160	412	100	100	100	5	49,2	РМ-15	К1160	24
МЧ3-2			290	250	250	250	250						54,0		К1161	
МЧ3-3			390	350	350	350	350						61,2		К1162	
МЧ3-4			490	450	450	450	450	612	150	150	150		67,2	РМ-19	К1163	
МЧ3-5			390	250	250	—	—		200	100	100		61,2		К1161	12
				—	—	350	350								К1162	
МЧ3-6			490	350	350	—	—				150		62,4		К1162	
				—	—	450									К1163	6
						—	160								К1160	
МЧ3-7			390	250	250		—		300		100		61,2		К1161	12
				—	—	350	350								К1162	
МЧ3-8				350	350	—	—						60,0		К1162	
				—	—	250									К1161	6
						—	160								К1160	
МЧ4-1	2000	4000	200	160	160	160	160	412	100	100	100	2	44,6	РМ-16	К1160	12
МЧ4-2			290	250	250	250	250						47,0		К1161	
МЧ4-3			390	350	350	350	350						50,6		К1162	
МЧ4-4			490	450	450	450	450	612	150	150	150		54,4	РМ-20	К1163	
МЧ4-5			390	250	250	—	—		200	100	100		51,4		К1161	6
				—	—	350	350								К1162	
МЧ4-6			490	350	350	—	—				150		52,0		К1162	
				—	—	450									К1163	3
						—	160								К1160	
МЧ4-7			390	250	250		—		300		100		51,4		К1161	6
				—	—	350	350								К1162	
МЧ4-8				350	350	—	—						50,8		К1162	
				—	—	250									К1161	3
						—	160								К1160	

Количество

Изм	Лист	№ докум	Подп	Дата	ТК4-3572-82	Лист 2

Инв. № подл. 219-14 | Подп и дата 5.01.83 | Взам инв. № | Инв № дубл. | Подп и дата

Государственный ордена Трудового Красного Знамени проектный институт "Проектмонтажавтоматика"

ТИПОВЫЕ ЧЕРТЕЖИ

УТВЕРЖДАЮ
Главный инженер
_____ П.А.Минаев
"23" 10 1982г.

МОСТЫ КАБЕЛЬНЫЕ

Технические требования
ТК4-3081-82

Главный инженер _____ Ю.Ф.Антонов

Начальник отдела _____ Н.Н.Пронин

1982

Инв.№ подл. 919-15 | Подп. и дата 5.01.83 | Взам.инв.№ 61-1 | Инв.№ дубл. | Подп. и дата

Форма Ф2.105(11)

Настоящие технические требования распространяются на мосты кабельные, предназначенные для прокладки электрических и трубных проводок систем автоматизации в производственных помещениях и наружных установках, где не требуется защиты проводок от механических повреждений.

I. ТЕХНИЧЕСКИЕ ТРЕБОВАНИЯ

I.I. Общие требования

I.I.I. Мосты кабельные должны соответствовать настоящим техническим требованиям и требованиям типовых чертежей.

I.2. Основные параметры и размеры

I.2.I. Габаритные размеры мостов кабельных должны соответствовать типовым чертежам.

I.2.2. Неуказанные предельные отклонения размеров $\pm\frac{ЭТI4}{2}$ (СТ СЭВ I77-75 и СТ СЭВ I44-75).

I.2.3. В конструкции мостов использованы кабельные полки и стойки по ТУ 36.I496-75.

I.3. Требования к качеству

I.3.I. Материалы, применяемые для изготовления кабельных мостов, должны соответствовать действующим стандартам или техническим условиям и иметь сертификаты заводов-поставщиков.

I.3.2. На поверхности деталей не должно быть заусенцев и рисок, выводящих размеры деталей за пределы допускаемых отклонений, а также трещин.

Изм.	Лист	№ докум.	Подп.	Дата	Взамен ТК4-308I-70ТУ	ТК4-308I-82
1	Все	4 10.104	[signature]	11 82	Группа	
Разраб.		Кузнецова	[signature]	10 82	Мосты кабельные Технические требования	Лит. 1 / Лист 2 / Листов 5
Пров.		Кузнецова	[signature]	10 82		
ГИП		Шумова	[signature]	10 82		
Н.контр.		Крупник	[signature]	10 82		
Утв.		Антонов	[signature]	10 82		4

Инв. № подл. 219-15 | Подп. и дата 5.01.83 | Взам. инв. № 61-1 | Инв. № дубл. | Подп. и дата

I.3.3. Плоскости обреза деталей должны быть перпендикулярны к оси изделия, допускаемое отклонение не должно превышать 0,5 мм.

I.3.4. Перед сваркой свариваемые поверхности деталей должны быть очищены от грязи, краски, ржавчины и т.п. до металлического блеска.

I.3.5. Сварные швы не должны иметь подрезов, прожогов и трещин как по шву, так и по основному металлу. На швах и околошовных зонах не должно быть наплывов, брызг металла, шлака, окалины, остатков флюса.

После сварки швы должны быть зачищены.

I.3.6. Допустимое искривление мостов не должно превышать 4 мм на I м длины.

I.3.7. Лакокрасочное покрытие кабельных мостов должно соответствовать УI классу, группе условий эксплуатации Ж по ГОСТ 9.032-74.

I.3.8. Лакокрасочное покрытие кабельных мостов, предназначенных для эксплуатации в тропических условиях, должно соответствовать У классу, группе условий эксплуатации ОЖ по ГОСТ 9.032-74.

I.3.9. Лакокрасочное покрытие кабельных мостов, предназначенных для эксплуатации во взрыво- и пожароопасных помещениях должно соответствовать требованиям РМ4-II8-72.

I.3.I0. Допускается, по согласованию с заказчиком, поставлять мосты кабельные неокрашенными, но с обязательным покрытием грунтовкой ГФ-02I ТУ6.I0.I642-77.

I.3.II. Покупные изделия, применяемые для укомплектования мостов, должны соответствовать чертежам, техническим условиям или стандартам, по которым производится их поставка.

I.4. Маркировка

I.4.I. На каждом кабельном мосту должна быть нанесена маркировка. Место и содержание маркировки определяется чертежом типовой конструкции.

В случае, если в чертежах типовых конструкций на изделие не указано место маркировки, допускается маркировку наносить на бирку, прикрепляемую к изделию.

I.4.2. Маркировку производить прямым шрифтом. Способ нанесения маркировки и размер шрифта выбирается изготовителем кабельных мостов.

I.5. Упаковка

I.5.I. Упаковка кабельных мостов должна гарантировать сохранность их при перевозке всеми видами транспорта.

2. МЕТОДЫ КОНТРОЛЯ

2.I. Проверку на соответствие требованиям п.I.3.I производить по сертификатам заводов-поставщиков.

2.2. Проверку на соответствие требованиям пп. I,2.I, I.2.2, I.3.2, I.3.3, I.3.4, I.3.5, I.3.6, I.3.7, I.3.8. I.3.9 и I.3.IO производить путем обмера деталей и сличения их с типовыми чертежами. Обмер деталей производить специальным универсальным измерительным инструментом, обеспечивающим измерение в требуемых пределах точности. Проверку шероховатости и покрытия производить сравнением с образцовым изделием.

3. ТРАНСПОРТИРОВАНИЕ И ХРАНЕНИЕ

3.I. Условия транспортирования кабельных мостов, в части воздействия климатических факторов, должны соответствовать группе 8(ОЖ3) по ГОСТ I5I50-69.

3.2. Условия хранения кабельных мостов должны соответствовать группе 5 (ОЖ4) по ГОСТ I5I50-69.

4. ГАРАНТИИ ИЗГОТОВИТЕЛЯ

4.I. Изготовитель гарантирует соответствие мостов настоящим требованиям и требованиям типовых чертежей.

gost.e-ecolog.ru