МИНМОНТАЖСПЕЦСТРОЙ
ГЛАВМОНТАЖАВТОМАТИКА

ТИПОВЫЕ КОНСТРУКЦИИ

ОТРАСЛЕВЫЕ НОРМАЛИ

ИЗДЕЛИЯ И ДЕТАЛИ ЭЛЕКТРИЧЕСКИХ ПРОВОДОК И РАЗНЫЕ ИЗДЕЛИЯ ДЛЯ ЩИТОВ

Сборник 2

gost.e-ecolog.ru

1981

Изделия и детали электрических проводок и разные изделия щитов	Лист 1	Листов 2

1

СОДЕРЖАНИЕ

Обозначение чертежа	Наименование чертежа	№ листа сборника
ОН4-230-64	Детали для оконцевания стальных труб электропроводок. Гайки заземляющие.	3
ТК4-245-7I	Муфта МС.	~~4~~
ТК4-395-7I	Ввод гибкий ВГ.	9
(4) ~~ОН4-247-64~~	~~Бирка маркировочная.~~	~~10~~ (4)
(4) ~~ОН4-25I-64~~	~~Зажим коммутационный нормальный.~~	~~12~~
(4) ~~ОН4-252-64~~	~~Зажим коммутационный с перемычкой.~~	~~18~~
(4) ~~ОН4-253-64~~	~~Зажим коммутационный с подгоночной катушкой.~~	~~21~~
(4) ~~ОН4-254-64~~	~~Колодка маркировочная.~~	~~27~~
(4) ~~ОН4-255-65~~	~~Рейка зажимов.~~	~~30~~
(4) ~~ОН4-256-64~~	~~Наконечники кабельные кольцевые, закрепляемые обжатием.~~	~~31~~
(4) ~~ОН4-3I4-65~~	~~Оконцеватель шайбовый.~~	~~32~~
ОН4-3I6-65	Шайба-звездочка.	~~33~~ 11
ОН4-347-65 (4)	Рамки для надписей.	~~34~~ 12
ТК4-348-~~68~~ 75	Оконцеватель проводов.	~~38~~ 16
ОН4-350-65	Втулки для оконцевания труб полуразъемные.	~~39~~ 17
(4) ~~ОН-80335-60~~	~~Наконечник для проводов сечением I мм² и менее.~~	~~40~~
ОН-80400-59	Сальники привертные пластмассовые для электрических кабелей. Тип С.	~~41~~ 18
ОН-80430-59	Сальники привертные пластмассовые для электрических кабелей. Тип С. Корпус.	~~44~~ 21
ОН-8043I-59	Сальники привертные пластмассовые для электрических кабелей. Тип С. Гайка нажимная.	~~45~~ 22
ОН-80432-59	Сальники привертные пластмассовые для электрических кабелей. Тип С. Упорное кольцо.	~~46~~ 23
ОН-80433-59	Сальники ~~привертные пластмассовые~~ для электрических кабелей. Типы СКПрв и С. Уплотняющее кольцо.	~~47~~ 24 (4)

Инв. № подлинника	Подпись и дата	Взам. инв. №	Инв. № дубл.	Подп. и дата
1-32	5.10-73	1-1		

Изделия и детали электрических проводок
и разные изделия щитов

Лист 2

2

СОДЕРЖАНИЕ

Обозначение чертежа	Наименование чертежа	№ листа сборника
ОН-80434-59	Сальники привертные пластмассовые для элетрических кабелей. Тип С.	4
	Прокладка.	~~48~~ 25
~~ОН-80310-59~~	~~Футорки для электрофитингов. Тип Ф.~~	~~49~~
~~ОН-80317-59~~	~~Патрубки для электросварных труб. Тип ПП.~~	~~50~~
~~ОН-80318-59~~	~~Оконцеватели изоляционные. Тип ОИ.~~	~~51~~
~~ОН-80321-59~~	~~Манжетки маркировочные. Тип ММ.~~	~~52~~
~~ОН-80333-59~~	~~Предохранители трубчатые. Тип Пт.~~	~~53~~
ОН-85162-59	Замки для щитов и пультов.	~~54~~ 26
ОН-85163-59	Ручки для дверей щитов и пультов.	~~55~~ 27
ОН-85170-59	Ручки для дверей щитов и пультов.	4
	Шпилька.	~~56~~ 28
ТК4-392-70	Проводник заземляющий с одним наконечником.	~~57~~ 29
ТК4-393-71	Проводник заземляющий с двумя наконечниками.	~~58~~ 30
ТК4-394-70	Наконечник 4-6.	~~59~~ 31
ТК4-385-76	Патрубок ПВ 2	~~60~~ 32
ТК4-3513-81	Сгон с гильзой ГС	~~62~~ 34 3 4

Инв. № подлинника 1-32 | Подпись и дата 5 10-73 Сиз | Взам. инв. № | Инв. № дубл. | Подп. и дата

Госмонтажспецстрой СССР Главмонтажавтоматика Москва	Отраслевая нормаль Детали для оконцевания стальных труб электропроводок Гайки заземляющие	ОН4-230-64 Взамен ОН-80312 59 Лист 1 Листов 1

Нормаль является ограничением МН 1395-60 3

∽ остальное

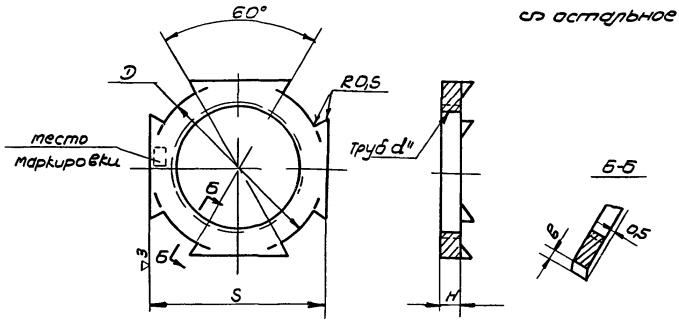

Шифр (условный проход мм)	Резьба трубная цилиндр d	S=D	H	в	Вес 100шт кг	Применяемость
		мм				
15	1/2"	27	3	1,5	0,5	
20	3/4"	32		2,5	0,75	
25	1"	41	4	3,5	1,60	
40	1 1/2"	60	5	4,5	3,90	
50	2"	70		5,5	5,50	

Пример условного обозначения заземляющей гайки для трубс условным проходом 20мм

Гайка заземляющая 20 МН 1395-60

1 Материал сталь марки Ст 3 - по ГОСТ 380-60
2 Цинковое покрытие - по ГОСТ 3003-58, группа С
3 Отклонения свободных размеров - по 7му классу точности ОСТ 1010
4 Резьба - по ГОСТ 6357-52 Допуски на резьбу - по 3-му классу точности ГОСТ 6357-52
5 Острые кромки скруглить. 6 Маркировать шифр и товарный знак.

Внесена ПКВ-12	Утверждена 19.IV.1965г	Срок введения

Зам. Подпись Дата
Инв. № подл. 2
Гл спец Дмитриев Надежкина Подпись Дата
Конструк Фамилия Должность

ТК4-245-71

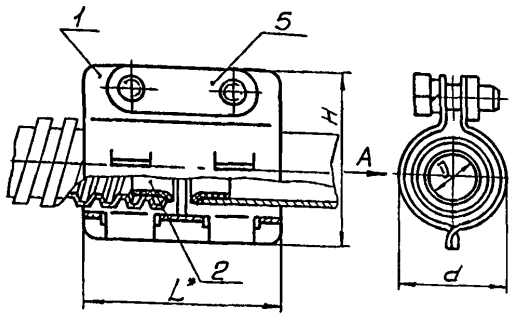

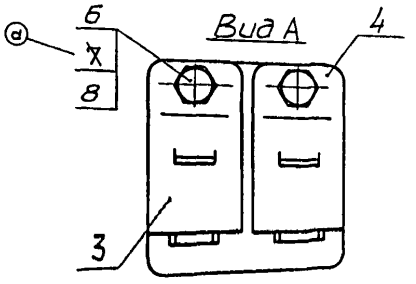

Шифр	Условный проход, Ду: Металлорукава	Условный проход, Ду: трубы	Размеры, мм: D	Размеры, мм: d	Размеры, мм: L*	Размеры, мм: H*	Масса, кг	Применяемость	Поз 1 Корпус	Поз 2 Втулка	Поз 3 Скоба	Поз 4 Скоба	Поз 5 Планка	Поз 6 Болт ГОСТ 7798 70	~~Поз 7 Гайка ГОСТ 5916-70~~	Поз 8 Шайба пружинная ГОСТ 6402 61
									Количество							
									1	2	—	1	1	2	~~2~~	2
									Обозначение							
МС 1	18	15	13	25	50	46	0 10		МС 1/1	МС 1/2	МС 1/3		МС 1/5	М6×18 46 01	~~М6 5 01~~	6Л65Г
МС-2	22 18	20	16	31		52	0 11		МС 2/1	МС 2/2	МС 2/3	2	—			
МС 3		25	23	41	60	66	0 13		МС 3/1	МС 3/2	МС 3/3	1	МС 3/4	МС 3/5		
МС 4	38	40	36	52	100	80	0 16		МС 4/1	МС 4/2	МС 4/3	1	МС 4/4	МС 4/5		

Пример условного обозначения муфты для соединения металлорукава и трубы с Ду 15

Муфта МС-1 ТК4-245-71

* Размеры для справок

Изм	Лист	№ докум	Подп	Дата
1		4 10 31		30.9.71
а		4 10-4		
Разраб.		Скок		21.11.71
Пров		Кузнецова		1.9.71
Рук груп		Кузнецова		21.9.71
ГИП		Шумова		22.9.71
Н контр.		Крупник		11.11.71
Утв		Малинкин		

Взамен ТК4 245 68

Группа

ТК4-245-71

Муфта МС

Лит	Масса	Масштаб
	См табл	—

Лист 1 Листов 5

ГМА Рег № ТК-IV-132

Срок введения 15 ноября 1971

Главмонтаж-автоматика

Инв № подл | Подп и дата | Взам инв № | Инв № дубл | Подп и дата

Орган | Должн | Фамил | Подп и дата

Поз 1 Корпус

Рис 1

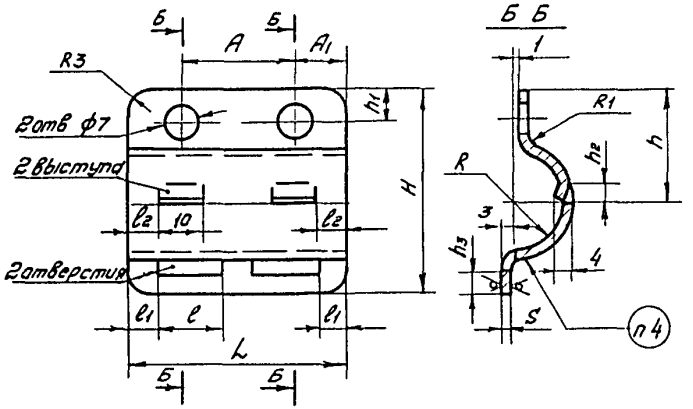

Рис 3
Остальное см рис 1

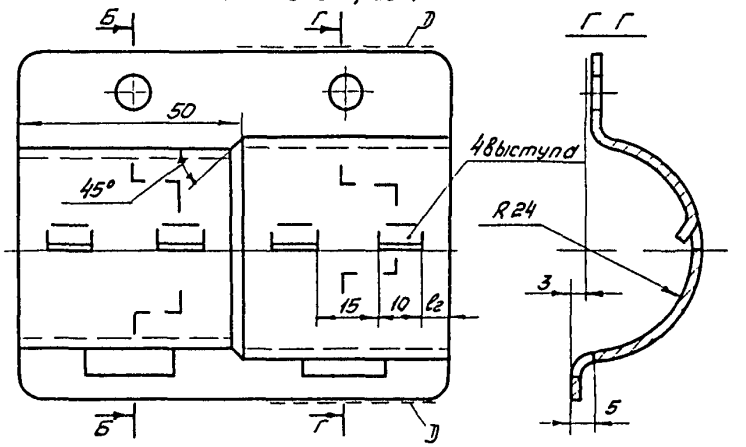

Рис 2
Остальное см рис 1

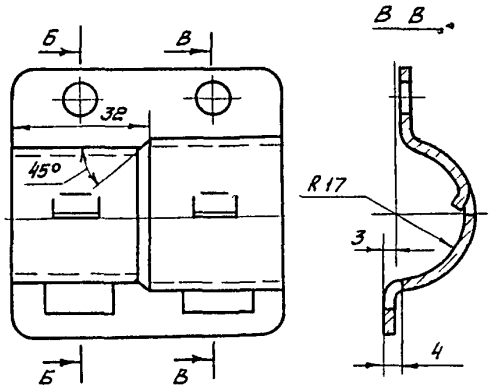

Размеры в мм

Шифр	Рис	A	A1	L	l	l1	l2	H	h	h1	h2	h3	R	R1	S	Масса кг
МС 1/1	1	26	12	50	12	6	7	46	26	6	4	5	11	15	15	0,033
МС 2/1								52	29			4	14			0,038
МС 3/1	2	30	16	62	16	7	9,5	63	35			5	16			0,052
МС 4/1	3	50	25	100	20	15	7	80	45	9	6	6	22	2	2	0,065

1 Материал Лист $\frac{\text{BS ГОСТ 19904 74}}{\text{4 Г Н 10кп ГОСТ 16523 70}}$

2 Покрытие Ц 9 Хр

3 Предельные отклонения размеров отверстий по А7 валов по В7 остальных - по СМ8

4 Маркировать шифр муфты и товарный знак завода изготовителя

5 По поверхности D допускается местная утяжка

Изм	Лист	№ докум	Подп	Дата	ТК4-245-71	Лист 2
1	Зам 1	4 10 31	[illegible]	19.8.75		

Поз 2 Втулка

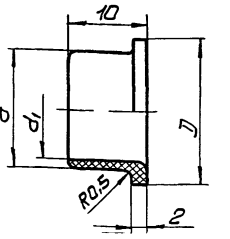

Шифр	Размеры, мм			Масса, кг
	D	d	d_1	
МС-1/2	19	15	13	0,0006
МС-2/2	21	18	16	0,0007
МС-3/2	30	25	23	0,001
МС-4/2	42	38	36	0,002

Пример условного обозначения втулки для муфты МС-1

Втулка МС-1/2 ТК4-245-71

Материал Полиэтилен 210 сорт 1 ГОСТ 16338-70

Изм	Лист	№ докум	Подп	Дата	ТК4 - 245 - 71	Лист 3

Инв № подл | Подп и дата | Взам инв № | Инв № дубл | Подп и дата

Сб 2

7

Поз 3 и 4 Скоба

▽4 (▽)

Рис 1

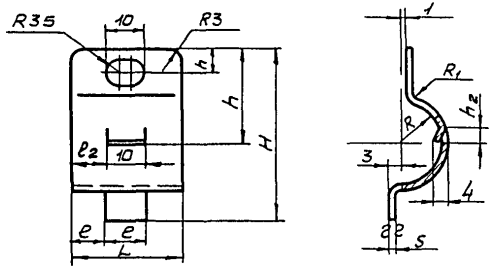

Рис 2
остальное см рис 1

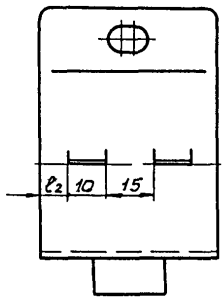

Размеры в мм

Шифр	Рис	L	ℓ	ℓ_1	ℓ_2	H	h	h_1	h_2	R	R_1	S	Масса кг
МС 1/3	1	24	11	6 5	7	46	26	6	4	11	15	15	0 017
МС 2/3						52	29			14			0 019
МС 3/3		29	15	7 5	9 5	63	35			16			0 025
МС 3/4										17			
МС 4/3	2	49	19	15,5	7	80	45	9	6	22	2	2	0,031
МС 4/4										24			

Пример условного обозначения скобы для муфты МС 1
Скоба МС 1/3 ТК4-245 71

1 Материал - лист BS ГОСТ 3680 57
4 категории III Н10КП ГОСТ 16523 70

2 Покрытие Ц 9хр

3 Предельные отклонения размеров охватывающих - по A_7, охватываемых - по B_7, прочих $\pm \frac{1}{2}$ допуска 8 кл

Изм	Лист	N докум	Подп	Дата	ТК4 - 245 - 71	Лист 4
1		4 10 31	[illegible]	[illegible]		

Инв № подл	Подп и дата	Взам инв №	Инв N дубл	Подп и дата
83-1-39	9 12 71			

Поз 5 Планка

▽3 (▽)

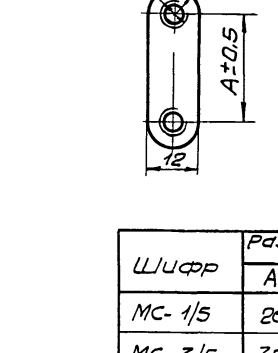

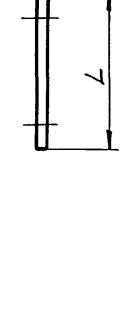

Шифр	Размеры, мм		Масса, кг
	A	L	
МС-1/5	26	38	0,01
МС-3/5	30	42	0,011
МС-4/5	50	62	0,02

Пример условного обозначения планки для муфты МС-1

Планка МС-1/5 ТК4-245-71

1 Материал Лист 4 категории В30 ГОСТ 3680-57 / III Н10кп ГОСТ 16523-70

2 Покрытие Ц 9хр

3 Предельные отклонения размеров охватываемых – по В7, прочих $\pm\frac{1}{2}$ допуска 8кл

4 Резьба по ГОСТ 9150-59, допуски на резьбу по ГОСТ 9253-59

Изм	Лист	№ докум	Подп	Дата

ТК4 – 245 – 71

Лист 5

Инв № подл | Подп и дата | Взам инв № | Инв № дубл | Подп и дата

83-1-35 9.12.71

ТК4-395-71

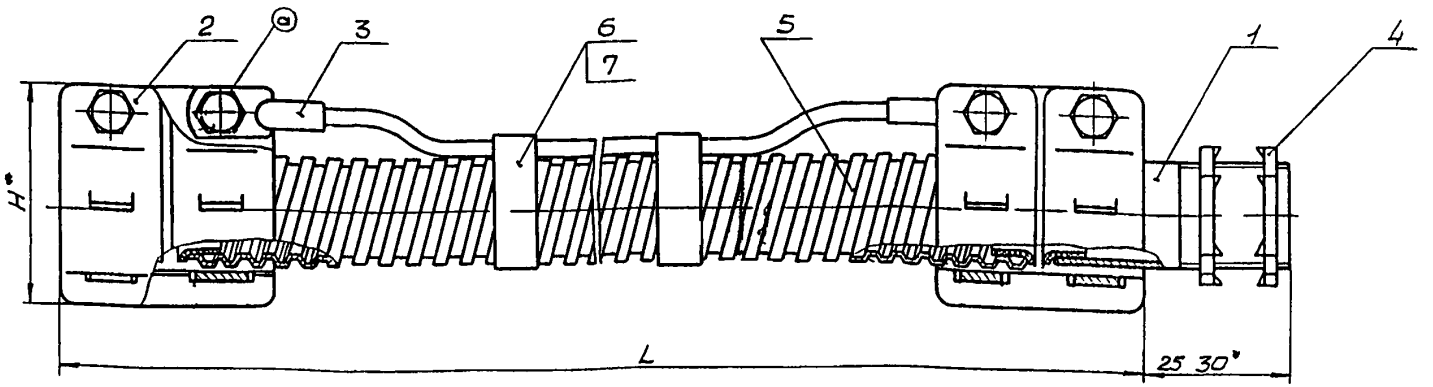

Шифр	Условн проход, Ду: Металлорукава	Условн проход, Ду: Трубы	Размеры мм: L	Размеры мм: H*	Масса кг	Применяемость	Поз 1 Патрубок	Поз 2 Муфта ТК4 245 71	Поз 3 Проводник ТК4 393 71	Поз 4 Гайка заземляющая ОН4 230 64	Поз 5 Металлорукав не герметичный ТУ22 2173 71		Поз 6 Лента полихлорвиниловая перфорированная ТУ36 1110-71	Поз 7 Кнопка ТУ36 1110 71
							Количество							
							1	2	1	2	1		2	2
							Обозначение							
ВГ-1	18	15	600	46	052		ВГ-1/1	МС	П-550	15	РЗЦ Х 18	Е540		Е-100	
ВГ-2										—					
ВГ-3			800		063				П-750	15		Е740			
ВГ-4										—					
ВГ-5	22	20	600	52	06		ВГ-5/1	МС 2	П-550	20	РЗЦ Х 22	Е540		Е-120	К 227
ВГ-6										—					
ВГ-7			800		071				П-750	20		Е740	К226		
ВГ-8										—					
ВГ 9	25		600	66	0,88		ВГ-9/1	МС 3	П 550	25	РЗЦ Х 25	Е530		Е 130	
ВГ-10			800		106				П-750			Е730			
ВГ 11			600		0,88		ВГ-11/1		П 550	—		Е530			
ВГ 12			800		106				П 750			Е730			
ВГ-13	38	40	600	79	122		ВГ-13/1	МС 4	П-550	40	РЗЦ Х 38	Е540		Е 180	
ВГ-14			800		146				П-750			Е740			

Пример условного обозначения ввода гибкого для трубы Ду15, L=600мм

Ввод гибкии ВГ-1 ТК4-395 71

* Размеры для справок

Изм	Лист	№ докум	Подп	Дата
		~~4 10 31~~		
1		4 10 31		
а		4 10 4		
Разраб		Скок		21/IX 71
Пров		Кузнецова		21 9 71
Рук груп		Кузнецова		21 9 71
ГИП		Шумова		22 9 71
Н.контр		Крупник		21 09 71
Утв		Малинкин		

Взамен

Группа

ТК4-395-71

Ввод гибкии ВГ

Лит	Масса	Масштаб
	См табл	М11

Лист 1 Листов 2

ГМА Рег № ТК-IV 132

Срок введения 15 ноября 1971

Главмонтаж автоматика

Формат 12

Копировал

Согласовано

Орган | Должн | Фамил | Подп и дата

СБ-2

Инв № подл | Подп и дата | Взам инв № | Инв № дубл | Подп и дата

1-34

Инв № подл 82-2 | 9.12.71

Поз 1 Патрубок

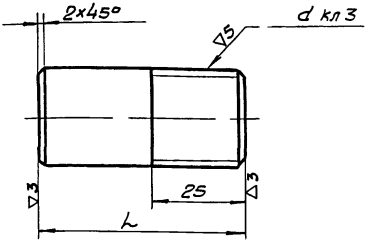

Шифр	Dy	d	L, мм	Масса, кг
ВГ-1/1	15	Труб 1/2	55	0,07
ВГ-5/1	20	Труб 3/4"		0,09
ВГ-9/1	25	Труб 1"		0,13
ВГ-11/1		М33х1,5		
ВГ-~~7~~ 13/1 (1)	40	Труб ~~1/2~~ 1"	75	0,27

Пример условного обозначения патрубка для гибкого ввода ВГ-1

Патрубок ВГ-1/1 ТК4-395-71

1 Материал Труба Dy ГОСТ 3262-62

2 Покрытие Ц9хр

3 Неуказанные предельные отклонения размеров ± 1/2 допуска 8кл

Изм	Лист	№ докум	Подп	Дата	ТК4-395-71	Лист 2
1		4 10 31	[signature]	08.70		

Инв № подл | Подп и дата | Взам инв № | Инв № дубл | Подп и дата

82-4 | 9 12 71, 01

Минмонтажспецстрой СССР Главмонтажавтоматика Москва	ОТРАСЛЕВАЯ НОРМАЛЬ	ОН4-316-65
	Шайба - звездочка	Взамен ОН-80334-59
		Лист 1 Листов 1

Настоящая нормаль распространяется на шайбу-звездочку, предназначенную для присоединения проводов сечением до 4 мм² к контактным зажимам электрических приборов и аппаратов 1133

▽4 остальное

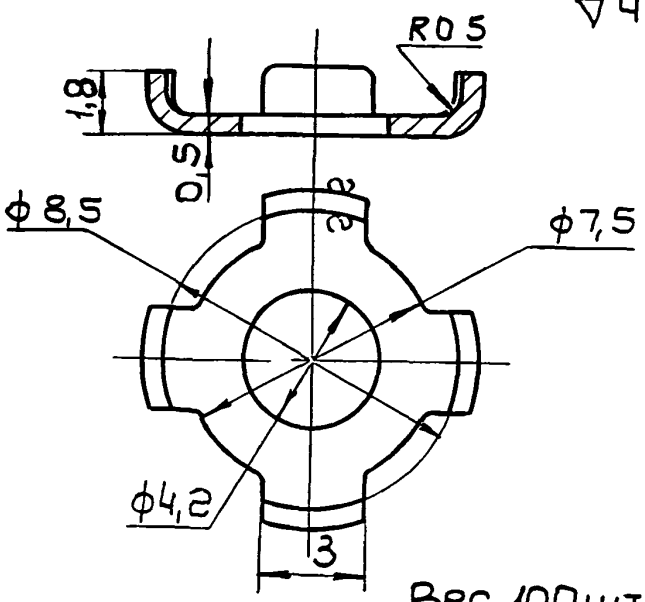

Вес 100 шт - 0,025 кг

Условное обозначение шайбы-звездочки

Шайба - звездочка Ш3 ОН4-316-65

1 Материал Лист Л62М 0,5 ГОСТ 931-52
2 Предельные отклонения размеров охватывающих - по А7, охватываемых - по В7, прочих ± 1/2 (А7 = В7) ОСТ 1010
3 Острые кромки притупить
4 Покрытие - Н 12 ГОСТ 9791-61

Внесена ПКБ-12	Утверждена Главмонтажавтоматикой 30/XII 1965 г Рег. № ОН 1-28	Срок введения 1 01 66 г

Минмонтаж-спецстрой СССР Главмонтаж автоматика Москва	Отраслевая нормаль	ОН434769
	Рамки для надписей	Взамен ОН-85161-59
		Лист 1 / Листов 4

34
12

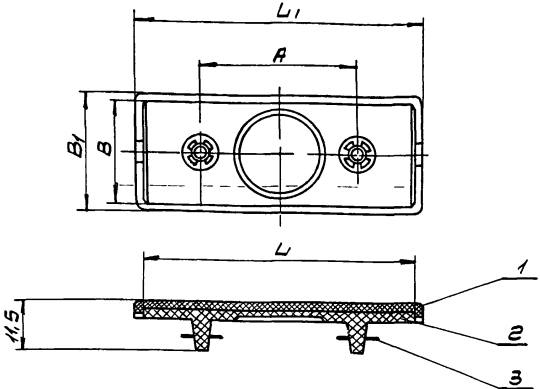

Черт 1

Таблица 1

Обозначения рамок	L	B	L_1	B_1	A	Вес 100шт, кг	Применяемость	Дет 1 Крышка	Дет 2 Основание	Дет 3 Шайба
	мм							Количество		
								1	1	2
								Обозначение деталей		
30x15	30	15	33	18	16	0,25		30x15/1	30x15/2	30x15/3
55x15	55		58		38	0,48		55x15/1	55x15/2	
66x26	66	26	70	29		1,04		66x26/1	66x26/2	

Пример условного обозначения рамки для надписей с размером площади для надписи 30x15 (LxB)

Рамка для надписей 30x15 ОНЧ-347-65

Вместо шайб (поз 3) крепление рамок можно производить путем расплющивания горячим инструментом ножек основания рамки

Внесена ПКБ-12	Утверждена Главмонтаж автоматикой 30 XII 1965г Рег N ОН IV-28	Срок введения 1 I 1966 г

Подпись | Должность | Глинж СОЗ,а | Дата | Подпись | Фамилия | Должность | Нач отд | Малинкин | Дата | Подпись | Фамилия | Должность | Рук груп | Столяревская | Корзова | Конструк | Должность | Инв подлинн | Подпись | Подп

Рамки для надписей

ОН4 34765

Лист 2 | Листов 4

~~35~~ 13

Деталь 1 Основание

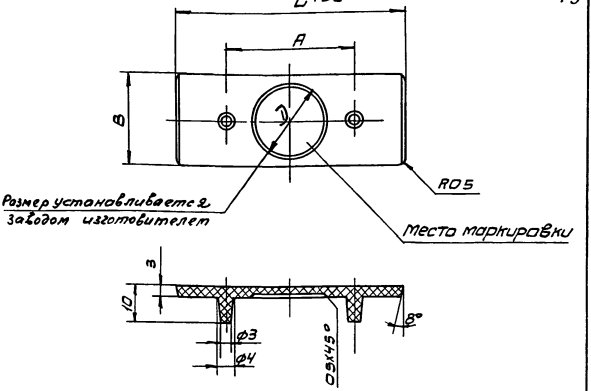

Черт 2 Таблица 2

Обозначения оснований	L	B	A	Вес 100шт кг
	мм			
30×15/2	30,5	15	16	0,11
55×15/2	55,5		38	0,22
66×26/2	66,5	26		0,48

Пример условного обозначения основания рамки с размером площади для надписи 30×15 (L×B)

Основание 30×15/2 ОН4-347 65

1 Материал Полиэтилен 1 марки ПЭ-150 по ВТУ МХП 4136-55

2 Предельные отклонения размеров, не ограниченных допусками, — охватываемых — по В7 прочих ±1/2 (А7В7) ОСТ 1010

3 Маркировать товарный знак

1—13—27/-63

36
14

Деталь 2 Крышка

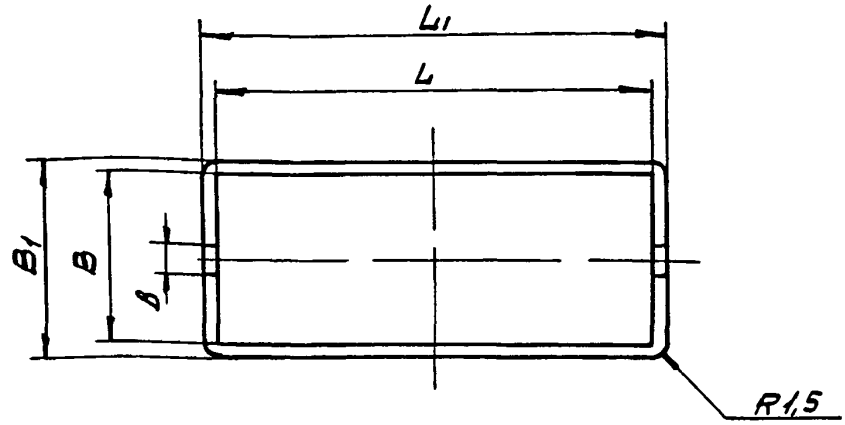

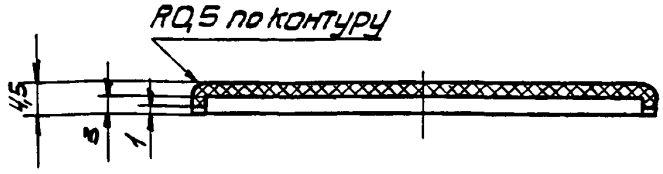

черт 3

Таблица 3

Обозначение крышек	L (доп. откл. по A5)	B (доп. откл. по A5)	L_1	B_1	e	Вес 100 шт, кг
	мм					
30×15/1	30	15	33	18	4	0,13
55×15/1	55		58			0,25
66×26/1	66	26	70	29	5	0,55

Пример условного обозначения крышки для рамки с размером площади для надписи 30×15 (L×B)

Крышка 30×15/1 ОН4-347-65

1 Материал Полистирол прозрачный ГОСТ 9440-60

2 Предельные отклонения размеров, не ограниченных допусками, – охватывающих – по A_7, охватываемых – по B_7, прочих – $\pm \frac{1}{2}(A_7 \cdot B_7)$ ОСТ 1010

1-13—27/III-69г

Рамки для надписей	ОН4-347-65	
	Лист 4	Листов 4

~~37~~ 15

Деталь 3 Шайба

∾ остальное

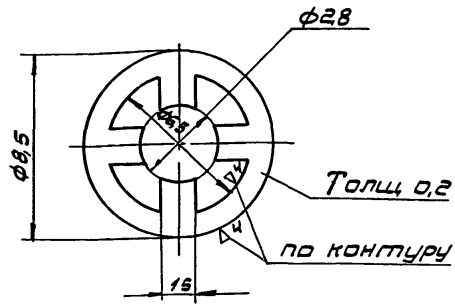

Вес 100шт - 0,004кг

Черт 4

Условное обозначение шайбы

Шайба 30х15/3 ОН4-347-65

1 Материал - лента 2П-0,2х9 ГОСТ2614-65

2 Предельные отклонения размеров охватывающих - по A_7, охватываемых - по B_7, ОСТ 1010

ТК4-348-75

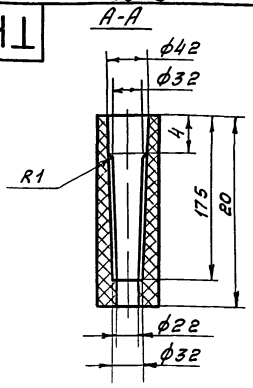

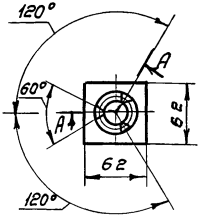

Условное обозначение оконцевателя проводов

Оконцеватель ОП ТК4-348-75

1 Материал Полистирол марки „А" ГОСТ 9440-60

2 Напряжение переменного тока до 380В частотой до 400 Гц и постоянного тока до 440В при силе тока до 10А

3 Номинальное сечение проводника от 0,5 до 2,5 мм²

4 Предельные отклонения размеров отверстий - по А7, валов - по В7, остальных - по СМ8

5 Предельные отклонения угловых размеров - по 10 степени точности ГОСТ 8908-58.

					Взамен ТК4 348-68	ТК4-348-75
2		4 10 149			Группа	
1	Зам 1	4-10 30			Оконцеватель проводов	Литера / Масса 0,0008 / Масштаб 25 1
Изм	Лист	№ докум	Подп	Дата		
Разраб		Николаева				
Провер		Кузнецова		19/VIII 75		
ГИП		Шумова		19/VIII 75		Лист / Листов 1
Нач отд		Пронин			ГМА Рег № ТК IV-241	4
Н контр		Крупник		08 75	Срок введения 20 10 75	
Утв.		Янтонов		07 75		

Инв № подл. 1-33 | Подп и дата 28/10-75 | Взам инв № 1-14 | Инв № дубл | Подп и дата | СОЗ | Гл инженер | Васильев | 2 сентября 1975 г

Формат 11

сб 2 37

39 17 (1)

Минмонтаж-спецстрой СССР Главмонтаж-автоматика Москва	Отраслевая нормаль	ОН 4350-65
	Втулки для оконцевания труб полуразъемные	ОН 80313 59 ОН 80314 59
		Лист 1 / Листов 1

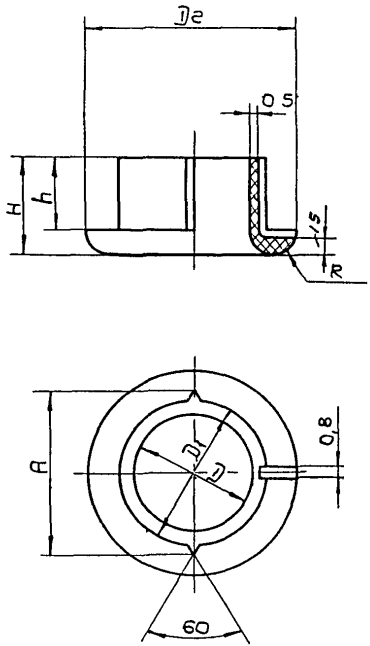

Обозначения втулок	Условный проход трубы	A	D	D1	D2	H	h	R	Вес 100шт кг	Применяемость
	мм									
15	15	17	11	14	22	12	10	27	0,10	
20	20	22,5	16	19,5	28	12,5		31	0,20	
25	25	28,5	21,5	25,5	34	15,5	13	33	0,261	
40	40	43	34	39	49	23,5	20	38	1,00	
50	50	55	45	51	61	29,5	26	40	1,60	

Пример условного обозначения втулки полуразъемной для труб с условным проходом 15 мм

Втулка 15 ОН 4 350 65

1 Материал полиэтилен низкой плотности (высокого давления) марки П2035 Т по МРТУ6 05 889 65 или полиэтилен марки ПЭ 50 по ВТУ МХП 4138 55

2 Предельные отклонения размеров охватывающих - по А7 охватываемых по В7, прочих - + 1/2 (А7 В7) ОСТ 1010

3 Маркировать обозначение и товарный знак

Внесена ПКБ 12	Утверждена ЗМА 30 XII 1965 г. Лег. N ОН IX 28	Срок введения 1 1966 г.

Согласовано

Должность	Подпись	Гл. инж. СОЗ а	h/h
Гл. спец	Дмитриев	Ноч отд	Малинкин
Рук груп	Сапаревская	Гл. инж	Осокин
Констр	Корзова		
Должность	Фамилия	Подпись	Дата

Взам инв. N подлин

Инв N подл 1-15

Дата | Подп

МС РСФСР ГЛАВПРОЕКТМОНТАЖ-АВТОМАТИКА ПКБ-12	ОТРАСЛЕВАЯ НОРМАЛЬ Сальники привертные пластмассовые для электрических кабелей тип С	ОН-80400-59 ВЗАМЕН СБОРНИК IV ЛИСТ 1 ЛИСТОВ 5

~~41~~ 18

Пример маркировки



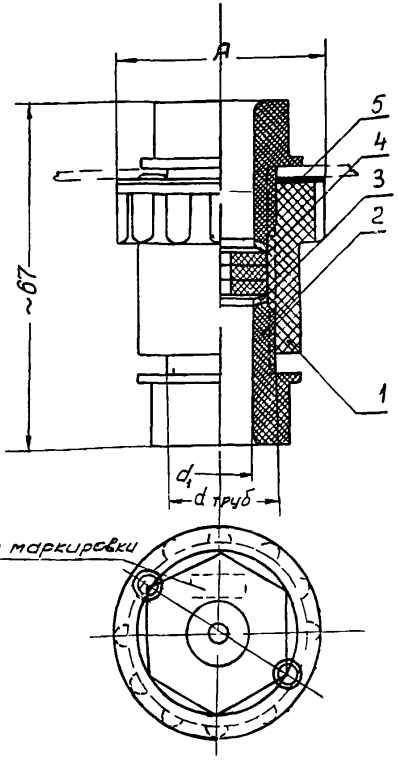

Пример условного обозначения сальника с проходным отверстием нажимных гаек 16мм с шайбой 13×24 мм
Сальник С16-13×24 ОН-80400-59

Разработана ПКБ-12	Утверждена 25/II-1960г	Срок введения 1/VII-1960г

Взамен инв № подл.

Инв № подл.

1-17.

Дата 27/IV-69 Подпись

Пр. инженер Шипетин Яновский Левиков Фамилия

Гл. спецчаг. Конструкт. Должность

Нач. МЭО Колесников Кузьмин Фамилия

Нач. констр. отдела Должность

Подпись Дата

Сальники привертные пласттассовые для электрических кабелей Тип С	ОН-80400-59	
	лист 2	листов 3

~~42~~ 19

Таблица размеров

Тип	d труб	Размеры в мм					Пределы наружных диаметров кабелей	Вес, кг
		A	d_1	под ключ дет 2	Упорное кольцо дет 3	уплотняющ кольцо дет 4		
С12	1/2	42	12	27	8×18	4×19	6-10	0,05
					11×18	8×19		
С16	3/4	48	16	27	13×24	8×24	10-14	0,072
					15×24	12×24		
С22	1'	54	22	36	16×30	12×30	14-20	0,082
					21×30	18×30		
С28	1 1/4"	63	28	41	22×38	18×39	20-26	
					27×38	24×39		
С32	1 1/2"	69	32	46	28×44	24×45	26-30	0,17
					31×44	28×45		
С40	2	81	40	55	32×55	28×57	30-38	
					39×55	36×57		

1

Тип	d труб	Размеры, мм					Пределы наружных диаметров кабелей	Вес, кг
		A	d_1	под ключ дет 2	Упорное кольцо дет 3	Уплотняющ кольцо дет 4		
С12	1/2"	42	12	27	11×18	7×18	6-10	0,05
С16	3/4"	48	16	27	15×24	11×22	10-14	0,072
С22	1"	54	22	36	21×31	16×28	14-20	0,082
С28	1 1/4"	63	28	41	27×38	22×36	20-26	—
С32	1 1/2"	69	32	46	31×44	27×43	26-30	0,17
С40	2"	81	40	55	39×55	32×53	30-38	—

1-17 — 27/III-69

Спецификация

№ п/п	1		2			3			4			5	
Наименование	Корпус		Гайка нажимная			Упорное кольцо			Уплотняющее кольцо			Прокладка	
Количество	1		2			2			1 — 34			1	
Материал	Пресспорошок К 18 2 ГОСТ 5689 51		Пресспорошок К 18 2 ГОСТ 5689 51			Ст О ГОСТ 380 57			Резина мягкая ГОСТ 7338 - 55			Картон НК Лес 8171/126	
№ нормали или ГОСТ	ОН 80430-59		ОН-80431-59			ОН-80432-59			ОН-80433 59			ОН-80434-59	
Тип изделия	Обознач	Вес, кг	Обознач	Вес, кг 1 шт	Вес, кг Общ	Обознач	Вес, кг 1 шт	Вес, кг Общ	Обознач	Вес, кг 1 шт	Вес, кг Общ	Обознач	Вес, кг
С 12	ОН 80430 1	0,022	ОН 80431 1	0 0115	0 023	~~ОН-80432-1~~ ОН 80432 2	0,0011	0,0022	~~ОН-80433-1~~ ОН 80433 2	0,0005	0 0015	ОН 80434 1	0,001
С 16	ОН 80430 2	0 037	ОН 80431 2	0 014	0 028	~~ОН-80432-3~~ (1) ОН 80432 4	0,002	0 004	~~ОН-80433-3~~ (1) ОН 80433 4	0 0006	0 0018	ОН 80434 2	0,0016
С 22	ОН 80430 3	0 037	ОН 80431 3	0 0165	0 033	~~ОН-80432-5~~ ОН 80432 6	0 0035	0 007	~~ОН-80433-5~~ ОН 80433 6	0,001	0 003	ОН 80434 3	0 0017
С 28	ОН 80430 4		ОН 80431 4			~~ОН-80432-7~~ ОН 80432 8			~~ОН-80433-7~~ ОН 80433 8			ОН 80434 4	
С 32	ОН 80430 5	0,050	ОН 80431 5	0 0375	0 075	~~ОН-80432-9~~ (1) ОН 80432 10	0,017	0,034	~~ОН-80433-9~~ (1) ОН 80433 10	0,003	0 009	ОН 80434 5	0,002
С 40	ОН 80430 6		ОН 80431 6			~~ОН-80432-11~~ ОН 80432 12			~~ОН-80433-11~~ ОН 80433 12			ОН 80434 6	

Сальники привертные пластмассовые для электрических кабелей Тип С

ОН-80400-59 Лист 3 Листов 3

43 20 ○

МС РСФСР ГЛАВПРОЕКТМОНТАЖ-АВТОМАТИКА ПКБ-12	ОТРАСЛЕВАЯ НОРМАЛЬ Сальники привертные пластмассовые для электрических кабелей Тип 5 Корпус	ОН-80430-59 ВЗАМЕН СБОРНИК IV ЛИСТ 1 ЛИСТОВ 1

44/21

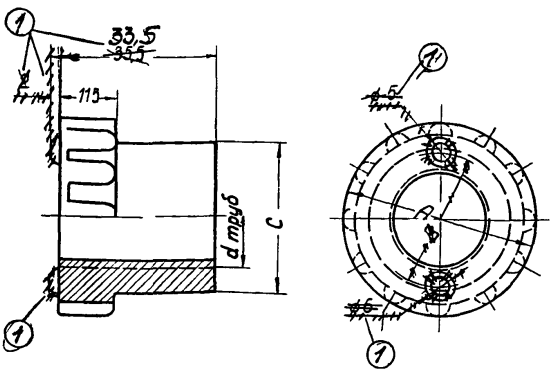

Обозначение	Размеры мм A	B	C	d труб	Вес кг
ОН-80430-1	42	~~32~~	32	1/2" труб	0022
ОН-80430-2	48	~~36~~	38	3/4" труб	0037
ОН-80430-3	54	~~44~~	44	1" труб	0037
ОН-80430-4	63	~~53~~	53	1 1/4" труб	
ОН-80430-5	69	~~59~~	59	1 1/2" труб	0,050
ОН-80430-6	81	~~77~~	71	2 труб	

1 Допуски на размеры по 7-му классу точности ОСТ 1010
2 Допуски на резьбы по 2-му классу точности
3 Материал – пресспорошок К-18-2 ГОСТ 5689-51
4 Облой зачистить

Гл инженер	Осокин		
Нач М30	Колесников		
Нач констр отдела	Кузьмин		
Должность	Фамилия	Подпись	Дата
Шипетин	Яновский		
Гл специал	Левиков		
Должность	Фамилия	Подпись	Дата
Начотдела ПРТМ	Гл специал	Конструктор	

Взамен инв.№ подл

Инв.№ подл

1-18

Дата | Подпись

Разработана ПКБ-12	Утверждена 25/II-1960г	Срок введения 1/VII-1960г

МС РСФСР ГЛАВПРОЕКТ МОНТАЖ-АВТОМАТИКА ПКБ-12	ОТРАСЛЕВАЯ НОРМАЛЬ Сальники привертные пластмассовые для электрических кабелей Тип С Гайка нажимная	ОН-80431-59 ВЗАМЕН СБОРНИК IV ЛИСТ 1 ЛИСТОВ 1

45
22

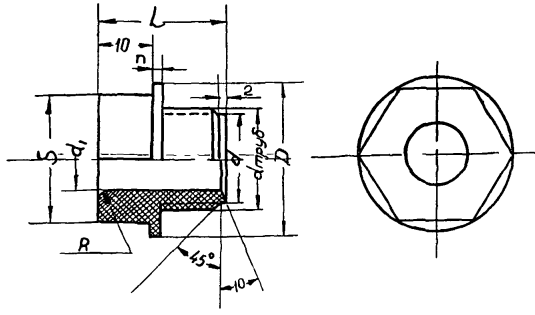

Обозначение	d труб	Размеры мм							Вес кг
		d	d	D	L	n	R	S	
ОН-80431-1	1/2'	18	12	32	27	2	15	27	0.0115
ОН 80431-2	3/4"	24	16	32	27	2	2	27	0.014
ОН-80431-3	1'	29	22	44	27	2	3	36	0.0165
ОН-80431-4	1 1/4'	38	28	52	27	3	3	41	
ОН-80431-5	1 1/2"	44	32	58	27	3	3	46	0.0375
ОН-80431-6	2"	56	40	70	27	4	4	55	

1 Допуски на размеры по 7му классу точности ОСТ 1010
2 Допуски на резьбу по 2му классу точности
3 Материал — пресспорошок К 18-2 ГОСТ 5689-51
4 Облои зачистить

Гл специал	Яновский		Нач МЭО	Колесников		18 кл
Конструкт	Левиков		Нач конструктор отдела	Кузьмин		
Должность	Фамилия	Подпись	Должность	Фамилия	Подпись	Дата

Взамен
Инв № подл

Инв № подл

1-19

Дата | Подпись

Разработана ПКБ-12	Утверждена 25/II-1960г	Срок введения 1/VII-1960г

МС РСФСР
ГЛАВПРОЕКТМОНТАЖ АВТОМАТИКА
ПКБ-12

ОТРАСЛЕВАЯ НОРМАЛЬ

ОН-80432-59

Сальники привертные пластмассовые для электрических кабелей Тип С[2]
Упорное кольцо

ВЗАМЕН

СБОРНИК IV

ЛИСТ 1 | ЛИСТОВ 1

46
23

▽3 остальное

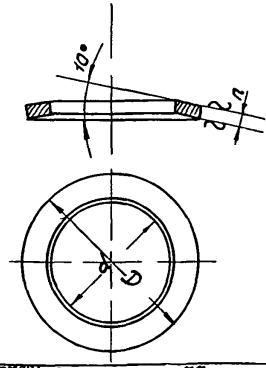

	Обозначение	Проход отверстия сальника	Размеры мм D	d	n	Вес 100 шт. в кг
1	~~ОН-80432-1~~	12	~~18~~	~~8~~	~~1,5~~	0,11
	ОН-80432 2		18	11	1,5	
	~~ОН-80432-3~~	16	~~24~~	~~13~~	~~1,5~~	0,2
	ОН-80432-4		24	15	1,5	
	~~ОН-80432-5~~	22	~~30~~	~~16~~	~~1,5~~	0,35
	ОН-80432-6		30	21	1,5	
1	~~ОН-80432-7~~	28	~~38~~	~~22~~	~~2~~	
	ОН-80432-8		38	27	2	
	~~ОН-80432-9~~	32	~~44~~	~~28~~	~~2~~	1,7
	ОН-80432-10		44	31	2	
	~~ОН-80432-11~~	40	~~55~~	~~32~~	~~2~~	
	ОН 80432-12		55	39	2	

1 Материал-ст 0 ГОСТ 380-57
2 Допуски на свободные размеры по 7му классу точности ОСТ 1010
3 Цинковать 9÷12 мк

Нач МЭО Колесников 8 XII
Нач констр отдела Кузьмин
Ст специал Янковский
Конструкт Левиков
Инв № подл
Подпись
Дата
Фамилия
Должность
Копировал Лебз 23 XI 59
Взам инв №
Подпись и дата
Инв № подл
20

Разработана ПКБ-12
Утверждена 25/II-1960г
Срок введения 1/VII-1960г

МС РСФСР ГЛАВПРОЕКТМОНТАЖ АВТОМАТИКА ПКБ-12	ОТРАСЛЕВАЯ НОРМАЛЬ Сальники для электрических кабелей Типы СКП$_{1}$ и С Уплотняющее кольцо	ОН-80433-59 ВЗАМЕН СБОРНИК IV ЛИСТ 1 ЛИСТОВ 1

47
24

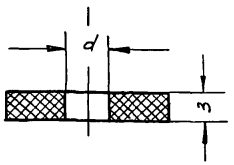

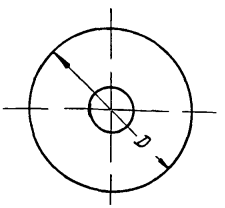

Обозначение	Размеры мм D	d	Вес 100 шт в кг
ОН-80433-1	19	4 1	0,05
ОН-80433-2	19	8	
ОН 80433-3	24	8 1	0,06
ОН-80433-4	24	12 1	
ОН-80433-5	30	12 1	0 1
ОН-80433-6	30	18 1	
ОН-80433-7	39	18 1	
ОН 80433-8	39	24 2	
ОН-80433-9	45	24 2	0,3
ОН-80433-10	45	28 2	
ОН-80433 11	57	28 2	
ОН-80433 12	57	36 2	

1 Материал - резина маслобензостойкая мягкая по ГОСТ 7338-55

Обозначение	Размеры, мм D	d	Вес 100 шт в кг
ОН-80433 2	18	7	0,05
ОН-80433-4	22	11	0,06
ОН-80433-6	28	16	0,1
ОН 80433-8	36	22	0,2
ОН-80433 10	43	27	0,3
ОН 80433 12	53	32	0,4

Разработана ПКБ-12	Утверждена 25/II-1960г	Срок введения 1/VII-1960г

ГИПРОМЕЗ	Яновский	Главный спец.	
Инв. № подл.	Инв. № дубл.	Взам. инв. №	
16/XII 59	Левиков	Конструктор	
18.XII	Колесников	Нач. МЭО	
18.XII	Кузьмин	Нач. конструкторского отдела	
18.XII	Гуськов	ПРТМ	
Дата	Подпись	Фамилия	Должность
1-21			
9/I-60			

46
сб.2

МС РСФСР ГЛАВПРОЕКТМОНТАЖ АВТОМАТИКА ПКБ-12	ОТРАСЛЕВАЯ НОРМАЛЬ Сальники привертные пластмассовые для электрических кабелей Тип С Прокладка	ОН-80434-59 ВЗАМЕН СБОРНИК IV ЛИСТ 1 ЛИСТОВ 1

~~48~~
25

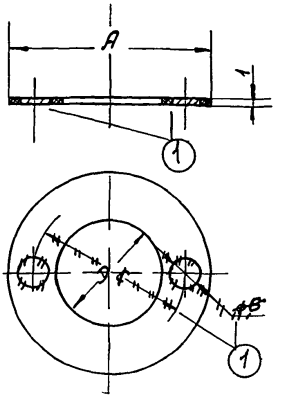

Обозначение	Размеры мм			Вес 100 шт в кг
	A	D	~~C~~	
ОН-80434 -1	42	22	~~32~~	0,1
ОН-80434 -2	48	28	~~38~~	0,16
ОН-80434 -3	54	34	~~44~~ 1	0,17
ОН-80434 -4	63	42,5	~~53~~	
ОН-80434 -5	69	~~50~~ 48	~~59~~	0,2
ОН-80434 -6	81	60,5	~~71~~	

1 Материал – картон ГОСТ 7950-56
2 Допуски по 7ту классу точности ОСТ 1010

Нач отдела ПРТМ	Шипетин		6/I 60	Гл инженер	Осокин		
Гл специал	Яновский		7/XII 59	Нач МЭО	Колесников		18.XII
Конструкт	Левиков		3/XII 59	Нач констр отдела	Кузьмин		28/XII 59
Должность	Фамилия	Подпись	Дата	Должность	Фамилия	Подпись	Дата

Взамен инв № подл.

Инв № подл

1-22

Дата	Подпись
27/IV 60	

Разработана ПКБ-12	Утверждена 25/II-1960г	Срок введения 1/VII-1960г

МС РСФСР ГЛАВПРОЕКТМОНТАЖ-АВТОМАТИКА ПКБ-12	ОТРАСЛЕВАЯ НОРМАЛЬ Замки для щитов и пультов	ОН-85162-59 ВЗАМЕН СБОРНИК IV ЛИСТ 1 ЛИСТОВ 1

~~54~~ 26

Разрез по ББ

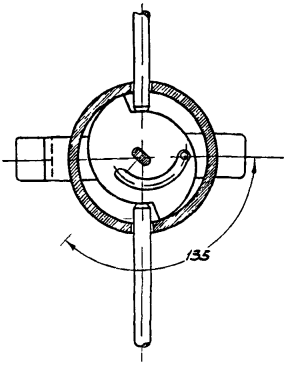

Разрез по ВВ

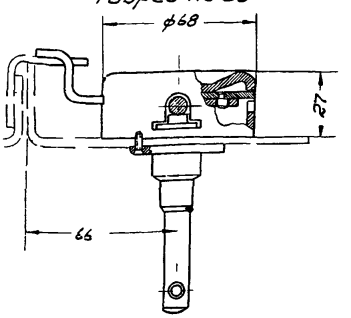

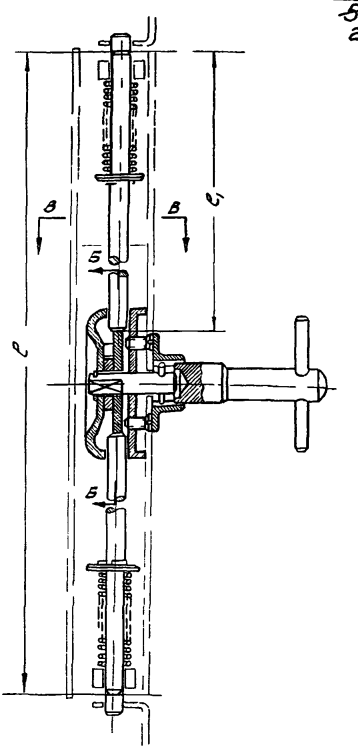

Обозначение	Вид щита	Размеры в мм: Высота двери по ГОСТ 3244-56	l	l_1
ОН 85162 1	щиты шкафные пакетные	1950	1946	951
ОН 85162-2	щиты шкафные малогабаритные	524	520	238
ОН 85162 3	- -	474	470	213
ОН-85162 4	- -	774	770	363
ОН-85162 5	- -	914	910	433
ОН 85162 6	пульты	452	448	202
ОН-85162 7	- -	700	696	326

Пример обозначения замка для щита с высотой двери 474 мм
Замок ОН-85162 3

Замки изготовлять по чертежам и техническим условиям ПТП треста, Севзапмонтаж автоматика'

Разработана ПКБ-12	Утверждена 25/II-1960г	Срок введения 1/VII-1960г

Нач отдела ПРТМ — Ш. Петин
Гл спец. — Яновский
Конструктор — Левиков
Должность — Фамилия — Подпись

Гл инженер — Нач МЭО — Нач конструктор отдела — Кузьмин — Фамилия
Должность — Дата

Исп. — Колесников — Кузьмин — Подпись — Дата

Взамен инв. № подл.

Инв. № подл.

1-28

Дата — Под ис.

МС РСФСР ГЛАВПРОЕКТМОНТАЖ АВТОМАТИКА ПКБ-12	ОТРАСЛЕВАЯ НОРМАЛЬ Ручки для дверей щитов и пультов	ОН-85163-59 ВЗАМЕН СБОРНИК IV ЛИСТ 1 ЛИСТОВ 1

~~55~~
27

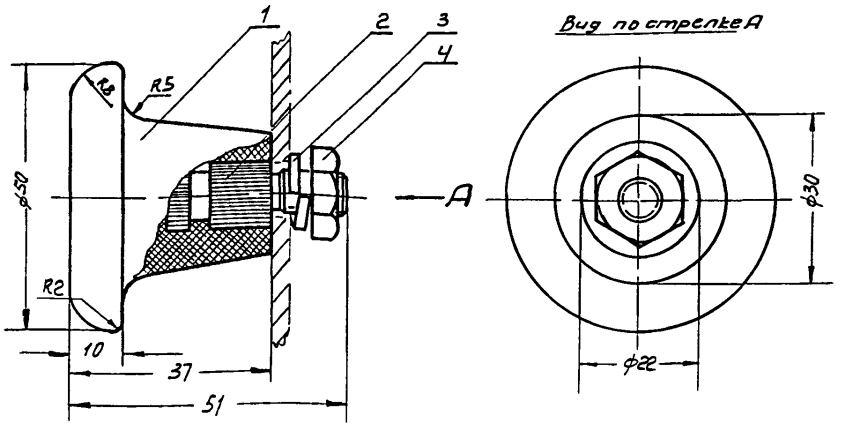

N N п/п	Наименование	Кол	Материал	Вес кг 1шт	Вес кг Общ	N чертежа нормали или стандарта	Примеч
1	Корпус ручки	1	пресспорошок К-18-2 ГОСТ 5689-51	0044	0044	ОН-85163 59	–
2	Шпилька	1	круг 12 ГОСТ 2590-57 ст 3 ГОСТ 380 57	0025	0025	ОН-85170-59	–
3	Шайба пружинная 8	1	сталь	0 0016	0 0016	ГОСТ 6402 52	готовое изделие
4	Гайка М8	1	сталь	0 0056	0 0056	ГОСТ 5916 51	готовое изделие

Условное обозначение ручки для дверей щитов
Ручка ОН-85163-59

1 Шайбу (дет 3) и гайку (дет 4) цинковать 10±2 мк

Разработана ПКБ-12	Утверждена 25/II-1960г	Срок введения 1/VII-1960г

Инв № подл. 1-29

МС РСФСР ГЛАВПРОЕКТМОНТАЖ АВТОМАТИКА ПКБ-12	ОТРАСЛЕВАЯ НОРМАЛЬ Ручки для дверей щитов и пультов Шпилька	ОН-85170-59 ВЗАМЕН СБОРНИК IV ЛИСТ 1 ЛИСТОВ 1

▽4 кругом

56
28

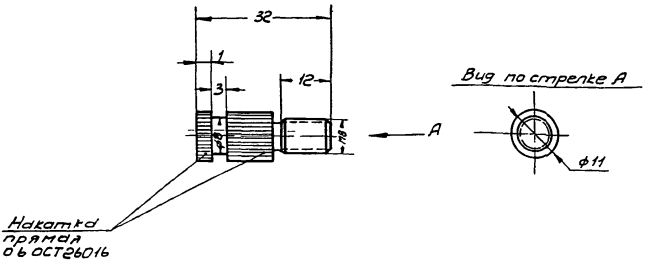

1 Материал – круг $\frac{12\ ГОСТ\ 2590-57}{ст3\ ГОСТ\ 380\ 57}$

2 Допуски на размеры по 7му классу точности
3 Допуски на резьбы по 3му классу точности
4 Фаски проточка по ГОСТ 8234 56
5 Вес – 0025 кг

Гл инженер	Осокин	Колесников	Кузьмин	Фамилия	Подпись
Нач МЭО	Нач констр отдела	Должность			
Шипет Н	Яновский	Левиков	Фамилия	Подпись	Дата
Гл специал	Конструкт	Должность			

Нач отд ПРТМ

Взамен инв № подл

Инв № подл

1-29

Дата	Подпись
27/I-65	

Разработана	Утверждена	Срок введения
ПКБ-12	25/II 1960г	1/VII-1960г

ТК4-392-70

Предназначен для заземления брони или экрана кабеля

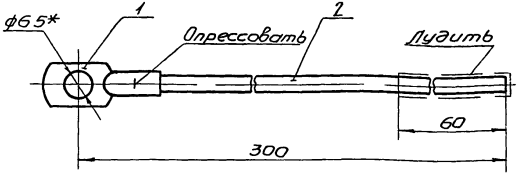

Обозначение	Поз 1 Наконечник ТК4 394-70	Поз 2 Провод ГОСТ ~~6323-62~~ 20685-75 (1)
	количество	
	1	1
	Обозначения деталей	
П-1	4-6	МГБ 49х039 ~~ПГВ 1х6~~ (1) Длина 290 мм

Условное обозначение проводника заземляющего

Проводник П-1 ТК4-392 70

1* Размер для справок

~~2 Изоляцию с провода поз 2 снять~~ (1)

Изм.	Лист	№ докум.	Подп.	Дата
2		4 10 149		
1		4 10 64	[illegible]	11 10 71
Разраб		Веслова	[illegible]	23.02.71
Пров.		Кузнецова	[illegible]	23.02.71
Рук гр		Кузнецова	[illegible]	23.02.71
ГИП		Шутова	[illegible]	23.02.71
Н.контр		Крупник	[illegible]	23.02.71
Утв		Малинкин	[illegible]	

Взамен

Группа

ТК4-392-70

Проводник заземляющий с одним наконечником

Лит	Масса	Масштаб
	0017	11

Лист | Листов 1

ГМА Рег № ТК VIII-124

Срок введения 26/IV 71

Главмонтаж-автоматика

Инв. № подл. 1-31 | Подп. и дата 20/V 71 | Взам. инв. № | Инв. № дубл. | Подп. и дата

Организац. | Должность | Фамилия | Подп. и дата

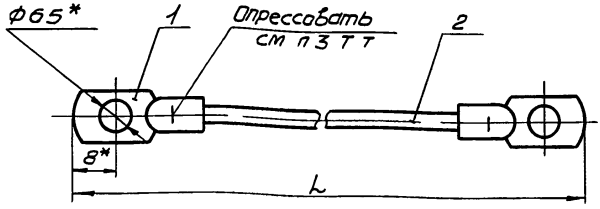

Шифр	L мм	Масса кг	Применяемость	Поз 1 наконечник ТК4-394-70	Поз 2 Провод ГОСТ 22685-75	
				Количество		
				2	1	
				Обозначение		
П-500	500	0,05	4-6		МГБ 49х0,39 ℓ=460 мм	②
П-550	550	0,06			МГБ 49х0,39 ℓ=510 мм	②
П-700	700	0,07			МГБ 49х0,39 ℓ=660 мм	②
П-750	750	0,08			МГБ 49х0,39 ℓ=710 мм	②
П-350	350	0,03			МГБ 49х0,39 ℓ=260 мм	③

Пример условного обозначения проводника длиной 500мм

Проводник П-500 ТК4-393-71

1* Размеры для справок

② ~~2 Изоляцию с провода поз 2 снять~~

3 Заделку наконечников произвести в соответствии с ГОСТ 7386-70

Изм	Лист	№ докум.	Подп.	Дата
3		4 10 68		
2		4 10 64	В.Ц.	31.10.78
1		4 10-19		
Разраб		Мельникова		2.1.78
Пров		Кузнецова		2.1.78
Рук. гр.		Кузнецова		2.1.78
ГИП		Шумова		2.1.78
Н.контр.		Крупник		31.01.78
Утв.		Малинкин		

Взамен

Группа

ТК4-393-71

Проводник П заземляющий с двумя наконечниками

Лит.	Масса	Масштаб
	см. табл.	1:1
Лист	Листов 1	

ГМА Рег № ТК-IV-132

Срок введения 15 ноября 1971 г.

Главмонтажавтоматика

Копировал

Формат А4

Инв. № подл. 84-1-16 | Подп. и дата 9.12.78 | Взам. инв. № | Инв. № дубл. | Подп. и дата | Справ. № 52 | Подп. и дата

ТК4-394-70

59
31

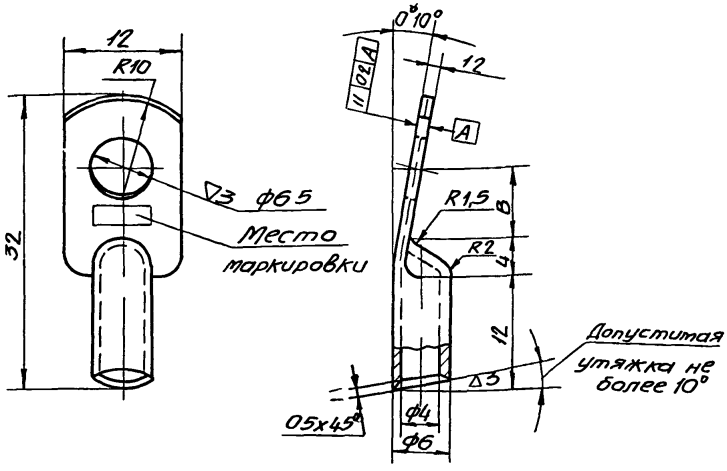

Условное обозначение наконечника с внутренним диаметром трубчатой части 4 мм под контактный зажим диаметром 6мм

Наконечник 4-6

1 Материал" Труба медная М6х1 М2 ГОСТ 617 64
2 Неуказанные предельные отклонения размеров охватывающих – по А7 охватываемых – по В7 прочих $\pm\frac{1}{2}$ допуска 8 кл
3 Маркировать 4-6" и товарный знак завода – изготовителя
4 Основные размеры и технические требования по ГОСТ 7386 70

					Взамен	ТК4-394-70		
					Группа			
1		4 10 149			Наконечник 4-6	Лит	Масса	Масштаб
Изм	Лист	№ докум	Подп	Дата			00045	2 1
Разраб		Николаева		23.02.71				
Пров		Кузнецова		23.02.71				
Рук гр		Кузнецова		23.02.71		Лист	Листов 1	
ГИП		Шумова		23.02.71	ГМА Рег № ТК VIII-124	Главмонтаж-автоматика		
Н.контр		Крупник			Срок введения 26/IV-71			
Утв		Малинкин						

Организ | Должность | Фамилия | Подп и дата

Взам.инв.№ | Инв.№ дубл | Подп и дата

Инв.№ подл | Подп и дата

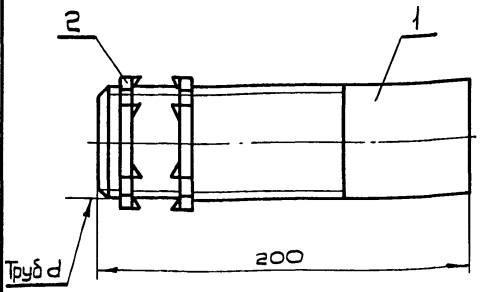

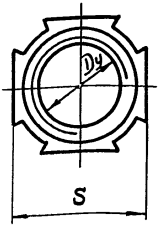

Условное наименование	Dy	d	S, мм	Масса, кг	Поз.1 Труба	Поз 2 Гайка установочная заземляющая ТУ36-1447-70
					количество	
					1	2
					условное наименование	
ПВ-32	32	1 1/4"	50	0,59	ПВ-32/1	К483
ПВ-50	50	2"	70	0,87	ПВ-50/1	К485
ПВ-20	20	3/4"	32	0,29	ПВ-20/1	К481
ПВ-25	25	1"	41	0,38	ПВ-25/1	К482
ПВ-40	40	1 1/2"	57	0,76	ПВ-40/1	К484

Пример условного обозначения патрубка с Dy 20:

Патрубок ПВ-20 ТК4-385-76

1. Размеры для справок
2. Технические требования - по ТУ36-1447-70

					Взамен	ТК4-385-76		
					Группа			
1	Все	4.10.79	Сучкова	10.84	Патрубок ПВ	Лит	Масса	Масштаб
Изм	Лист	№докум	Подп	Дата			Ст табл.	—
Разраб		Сучкова	Сучкова	11.12.76				
Рук гр		Кузнецова	[illegible]	20.12.76				
ГИП		Шумова	[illegible]	20.12.76		Лист 1	Листов 2	
Начотд.		Пронин	[illegible]		ГМА Рег № TMIV-266	4		
Н контр		Крупник	[illegible]	12.76				
Утв.		Антонов	[illegible]	12.76	Срок введения 15.02.77			

Инв. № подл. 1-37 | Подп. и дата 13/07 77 | Взам инв. № | Инв. № дубл. | Подп. и дата | Организ | Должн | Фамилия | Подп. и дата

Формат 11

Rz80

Поз 1 Труба

Рис 1

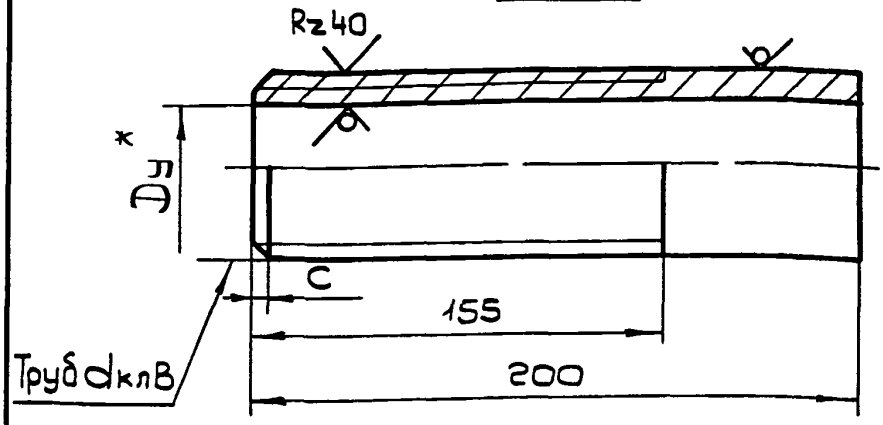

Рис 2

Остальное—см рис 1

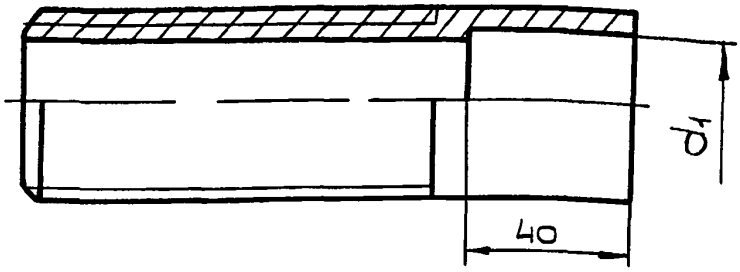

Условное наименование	Рис	Размеры мм			d	Материал ГОСТ 3262 62	Масса, кг
		Dy*	d_1	c			
ПВ 32/1	1	32	–	2,5	1 1/4"	Труба Л32	0 61
ПВ-50/1		50			2"	Труба Л50	0 97
ПВ-20/1	2	20	22 5	2	3/4"	Труба Л20	0,33
ПВ-25/1		25	28	2,5	1"	Труба Л25	0 47
ПВ 40/1		40	48		1 1/2"	Труба Л40	0,76

1* Размеры для справок

2 Неуказанные предельные отклонения размеров отверстий - по A_7, валов по B_7, остальных - с M_8

3 Покрытие Хим Окс прм

Инв № подл	Подп и дата	Взам инв №	Инв № дубл	Подп и дата
1-37	15/07			

Изм	Лист	№ докум	Подп	Дата	ТК4-385-76	Лист 2

Рис 1

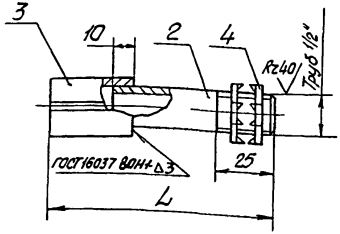

Рис 2

Остальное - см рис 1

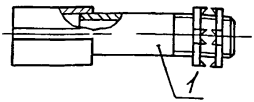

Условное наименование	Рис	Условный проход DУ	L, мм	Масса кг	Поз 1 Патрубок вводной ТУ36 1447 77	Поз 2 Труба 15х2,5 ГОСТ3262 75	Поз 3 Гильза ТУ36 1141 76	Поз 4 Гайка заземляющая ТУ36 1447 77
					количество			
					1		1	2
					условное наименование			
ГС 1	1	15	95	0 13	—	ℓ=55	15	К480
ГС-2	2	20		0 14	У476	—	20	—
ГС 3		25		0 2	У477		25	
ГС 4		40	108	0 4	У478		40	
ГС 5		50	130	0,6	У479		50	

Пример условного обозначения сгона с гильзой ГС 2

Сгон с гильзой ГС-2 ТК4-3513-81

1 Сгон с гильзой предназначен для ввода защитных труб в короба и коробки

2 Остальные технические требования по ТК4-570-81

					Взамен	ТК4-3513-81		
					Группа			
1					Сгон с гильзой ГС	Лит	Масса	Масштаб
Изм							см табл	—
Разраб	Павлова		01 81			Лист	Листов 1	
Провер	Кузнецова		01 81					
ГИП	Шутова		01 81					
Начотд	Пронин		01 81		ГМА Рег № ТК IV 369	4		
Н.контр	Крупник		01 81					
Утв	Антонов		01 81		Срок введения 1 05 82			

Копировал Селиванова

Формат 11

gost.e-ecolog.ru