МОНТАЖНЫЕ ЧЕРТЕЖИ

ПРИБОРЫ ДЛЯ ИЗМЕРЕНИЯ И РЕГУЛИРОВАНИЯ ТЕМПЕРАТУРЫ

Часть 2

УСТАНОВКА НА ПЛАСТМАССОВЫХ ТРУБПОРОВОДАХ

СТМ 4-1-93 ч. 2

ГПКИ «Проектмонтажавтоматика»

1993

gost.e-ecolog.ru

МОНТАЖНЫЕ ЧЕРТЕЖИ

УТВЕРЖДАЮ
Генеральный директор
ассоциации "Монтажавтоматика"
М.Б. Полищук

ПРИБОРЫ ДЛЯ ИЗМЕРЕНИЯ И РЕГУЛИРОВАНИЯ ТЕМПЕРАТУРЫ

Часть 2

УСТАНОВКА НА ПЛАСТМАССОВЫХ ТРУБОПРОВОДАХ

СТМ4-I-93 ч.2

Рег.№ 13-93

Дата введения 01.01.94

Главный инженер Н.А. Рыжов

Начальник отдела А.М. Гуров

© ГПКИ "Проектмонтажавтоматика"

1993

Инв.№ подл.	Подп. и дата	Взам.инв. №	Инв.№ дубл.	Подп. и дата
437-1	20.07.93			

Ф2.105(А4)

Копировал

Формат А4

Обозначение	Наименование
ТМ4-2115-93	Термопреобразователи Установка на пластмассовом трубопроводе Дн≥63
ТМ4-2117-93	Термометр стеклянный технический в защитной оправе. Установка на пластмассовом трубопроводе Дн63, 110
ТМ4-2118-93	Термометр стеклянный технический в защитной оправе. Установка на пластмассовом трубопроводе Дн25, 32
ТМ4-2119-93	Термометр стеклянный технический в защитной оправе. Установка на пластмассовом трубопроводе Дн40, 50

Ф2.108-5(А4)

Инв. № подл. | Подп. и дата | Взам. инв. № | Инв. № дубл. | Подп. и дата

Изм.	Лист	№ докум.	Подп.	Дата
Разраб.		Митякова		22.04.93
Пров.		Крупнова		22.04.93
Н. контр.		Бурякова		30.04.93
Утв.		Гуров		30.04.93

СТМ4-I-93 ч.2

Приборы для измерения и регулирования температуры
Часть 2. Установка на пластмассовых трубопроводах

Лит.	Лист	Листов
	2	5

Копировал

Формат А4

Общие указания

Настоящий сборник содержит чертежи установки приборов для измерения и регулирования температуры на пластмассовых трубопроводах. Номенклатура приборов для измерения и регулирования температуры, монтаж которых предусмотрен данным сборником, принята по картотеке серийных приборов по состоянию на I.03.93г и приведена в прилагаемом перечне приборов.
По перечню, зная выбранный тип устанавливаемого прибора, можно определить номера установочного чертежа и закладной конструкции.

В установочных чертежах приведены таблицы зависимости монтажных длин приборов от диаметров пластмассовых трубопроводов.

Материал трубопровода ПНД среднего типа С по ГОСТ I8599-83, Дн 25, 32, 40, 50, 63, II0, I60, 225мм. Ру0,6МПа, температура-30 +50°С

Материал трубопровода можно заменить на ПВД, ПП эквивалентного типоразмера.

Чертежи, включённые в сборник, предназначены для применения проектными организациями при разработке рабочей документации систем автоматизации технологических процессов и инженерного оборудования.

Перечень приборов

Тип прибора	Наименование прибора	Обозначение установки прибора
ТУДЗ-8МI ТДЗ-5МI	Устройство терморегулирующее	ТМ4-2116-93
ТКП-160СгВЗТ4	Термометр манометрический показывающий конденсационный, сигнализирующий, взрывозащищённый	
ТГП-160СгВЗТ4	Термометр манометрический показывающий газовый, сигнализирующий, взрывозащищённый	
ТКП-160Сг УХЛ	Термометр манометрический, конденсационный, показывающий, сигнализирующий	
ТКП-100 ТКП-100Сг ТКП-100Зк ТКП-ЗСг ТГП-100Зк ТГП-100Сг	Термометр показывающий сигнализирующий	
ТГП-100Зк-МI ТКП-100Зк-МI	Термометр манометрический показывающий	
ТГС-711 ТГС-712 ТГ2С-711 ТГ2С-712 ТГ-711Р ТГ-712Р	Термометр манометрический самопишущий газовый	

Инв.№ подл. | Подп. и дата | Взам.инв.№ | Инв.№ дубл. | Подп. и дата

Изм. | Лист | № докум. | Подп. | Дата

СТМ-I-93 чб2

Лист 4

Копировал

Формат А4

Тип прибора	Наименование прибора	Обозначение установки прибора
ТСМ-1088	Термопреобразователь сопротивления медный	ТМ-2116-93
ТСМУ-0288	Термопреобразователь сопротивления с унифицированным токовым выходным сигналом	
Т21ВМ-1-03	Датчик реле температуры	
ГЗТД73	Преобразователь температуры пневматический с силовой компенсацией	
ТПП ТП	Термометр стеклянный технический в защитной оправе	ТМ-2117-93 ТМ-2118-93 ТМ-2119-93
ТПУ ТУ		ТМ-2117-93 ТМ-2119-93

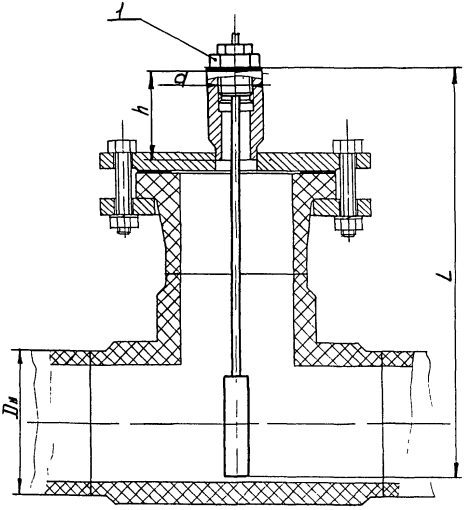

Пример условного обозначения установки термометра манометрическоео ТГП-16СгВЗТ4 с резьбой М33×2 L=200мм на пластмассовом трубопроводе Dн63

Термометр манометрический ТГП-16СгВЗТ4 ТМ4-2116-93 Установка 10

1. Размеры для справок.
2. Давление среды Ру до 0,6МПа.
3. Установку и монтаж приборов производить в соответствии со СНиП3 05 07-85, инструкцией по монтажу и эксплуатации прибора и техническими требованиями на монтаж.

					Взамен	ТМ4-2116-93		
					Группа			
Изм	Лист	№ докум	Подп	Дата	Термопреобразователи Установка на пластмассовом трубопроводе Дн 63	Литера	Масса	Масштаб
Разраб		Митякова		6.04.93			—	—
Пров.		Крупнова		8.06.93		Лист 1	Листов 2	
Гл. спец		Чудинов		21.06.93	Рег N			
Н. конт		Бурякова		6.07.93	Срок введения			
Утв		Гуров		30.06.93				

Инв № подл | Подпись и дата | Взамен инв. № | Инв № дубл | Подпись и дата

4.7-2 | 20.07.93

Условное наименование	Закладная конструкция		Температура °С	Размеры, мм				Поз. 1 Термопреобразователи	
	Обозначение	Условное наименование		d	Dн	L	h	Количество 1	Условное наименование
1	3К4-333.00-93	1	0+50	М20×1,5	110	247	55	ТДЭ-5М1	ТУ25-7323.0001-88
2						251		ТУДЭ-8М1	
3		2			225	491			
4		3	-30+50		63	200		ТСМ-1088 ТУ25-7363.032-89	
5								ТСМУ-0288 ТУ25-7363.061-90	
6		4	+5+35	М24×1				Т21ВМ-1-03 ТУ25-7301.007-86	
7		5	-25+50	М27×2				ТКП-16СгВЗТЧ ТУ25.0210.028-86	
8			-25+35					ТКП-100Сг; ТКП-100Эк ТУ25-7310.0070-87	
9			-25+50					ТКП-160Сг УХЛ ТУ25-02.091870-81	
10		6	0+50	М33×2				ТГП-100Эк-М1; ТКП-100Эк-М1; ТКП-3Сг; ТКП-100 ТУ25-7310.0070-87 ТГП-16СгВЗТЧ ТУ25.0210.028-86 ТГС-711; ТГС-712; ТГ2С-711; ТГ2С-712; ТГ-711Р; ТГ-712Р; ТУ25-7310.031-86	
11		7			110	250		ТГП-100Эк; ТГП-100Сг ТУ25-7310.0070-87 ТГП-16СгВЗТЧ ТУ25.0210.028-86 ТГС-711; ТГС-712; ТГ2С-711; ТГ2С-712; ТГ-711Р; ТГ-712Р; ТУ25-7310.031-86	
12		8			160	400	100	ТГП-16СгВЗТЧ ТУ25 0210.028-86 ТГС-711; ТГС-712; ТГ2С-711; ТГ2С-712; ТГ-711Р; ТГ-712Р ТУ25-7310 031-86	
13						415			
14		9			225	500		13ТД73 ТУ25-7310.032-86	

Рис. 1

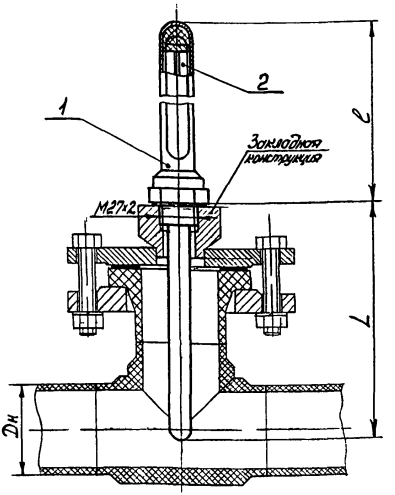

Рис 2

Остальное-см рис. 1

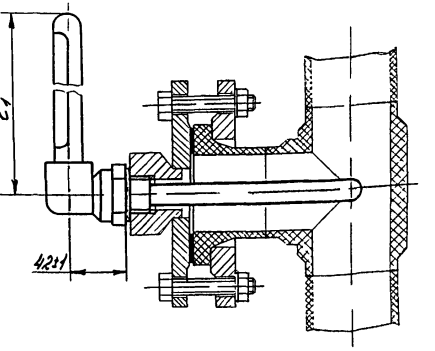

1. Размеры для справок.

2 Давление среды Ру до 0,6 МПа, температура от −30 до 50°С

3 Установку и монтаж прибора производить в соответствии со СНиП3 05 07-85, инструкцией по монтажу и эксплуатации прибора и техническими требованиями на монтаж

Пример условного обозначения установки термометра ТТП в защитной оправе 2П на пластмассовом трубопроводе Дн 63:

Термометр ТТП в защитной оправе 2П ТМ4-2117-93 Установка 1

					Взамен	ТМ4-2117-93		
					Группа			
Изм	Лист	№докум	Подп	Дата	Термометр стеклянный технический в защитной оправе	Лит	Масса	Масштаб
Разраб.		Митякова		6.06.93			–	–
Пров.		Крупнова		8.06.93	Установка на пластмассовом трубопроводе Дн63,110	Лист 1	Листов 2	
Гл. спец.		Чудинов		11.06.93	Рег. N			
Н. контр.		Бирякова		10.06.93				
Утв.		Гуров		30.06.93	Срок введения			

Инв. № подл.	Подп. и дата	Взам. инв. №	Инв. № дубл.	Подп. и дата
4137-3	20.07.95			

Условное наименование	Рис	Закладная конструкция		Размеры, мм			Поз 1 Оправа ОСТ25 1281-87	Поз 2 Термометр	
								ТУ25-2022 0006-89	ТУ25-2021 010 89
		Обозначение	Условное наименование	Dн	L	l	Количество		
							1	1	1
							Условное наименование		
1	1	3К4-334.00-93	1	63	160	215	2П 215 160 50	ТТЖП	ТТП
2						285	2П 285 160 50		
3	2					215	2У 215 160 50	ТТЖУ	ТТУ
4						285	2У 285 160 50		
5	1		2	110	250	215	2П 215 250 50	ТТЖП	ТТП
6						285	2П 285 250 50		
7	2					215	2У 215 250 50	ТТЖУ	ТТУ
8						285	2У 285 250 50		

Изм	Лист	N докум	Подп	Дата	ТМ4-2117-93	Лист 2

Инв. N подл. 437-3 | Подпись и дата 20.07.93 | Взамен инв. | Инв. N дубл. | Подпись и дата

Рис. 1

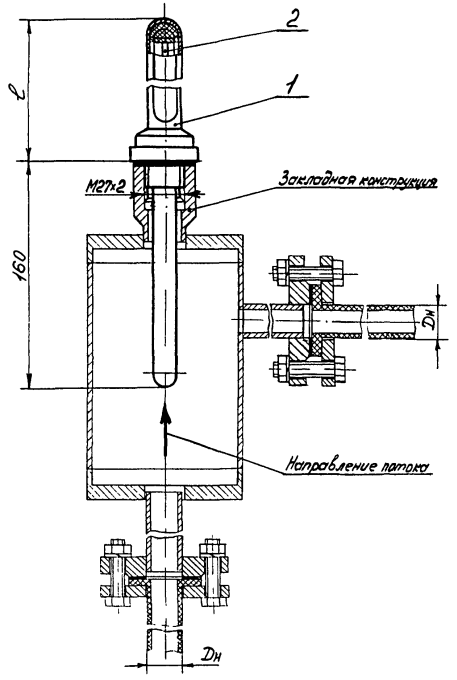

Пример условного обозначения установки термометра ТТП в защитной оправе 2П на пластмассовом трубопроводе Dн 25:

Термометр ТТП в защитной оправе 2П ТМ4-2118-93 Установка 1.

1 Размеры для справок.

2. Давление среды Ру до 0,6 МПа, температура от -30 до 50°С.

3. Установку и монтаж прибора производить в соответствии со СНи П3.05.07-85, инструкцией по монтажу и эксплуатации прибора и техническими требованиями на монтаж.

					Взамен	ТМ4-2118-93
					Группа	
Изм	Лист	№ докум	Подп.	Дата	Термометр стеклянный технический в защитной оправе	Лит / Масса / Масштаб
Разраб.		Митякова	[signature]	6.06.93	Установка на пластмассовом трубопроводе Dн 25,32	– / –
Пров.		Крупнова	[signature]	8.06.93		Лист 1 / Листов 3
Гл. спец.		Чудинов	[signature]	31.06.93	Рег №	
Н. контр.		Бурякова	[signature]	02.93		
Утв		Гуров	[signature]	30.06.93	Срок введения	

Рис. 2

Остальное-см рис 1

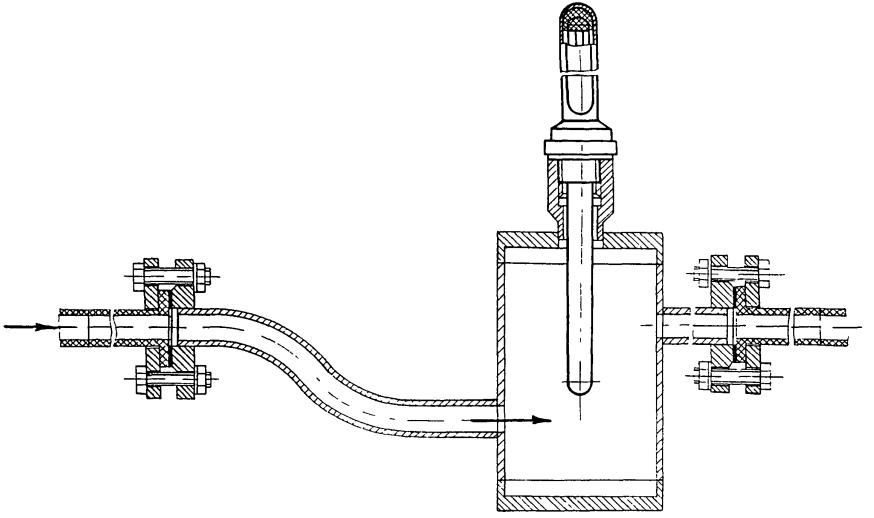

Изм	Лист	№ докум	Подп	Дата	ТМ4-2118-93	Лист 2

Инв № подл 437-4 | Подп и дата 20.07.97 | Взам инв № | Инв № дубл | Подп и дата

Условное наименование	Рис.	Закладная конструкция		Размеры, мм	
		Обозначение	Условное наименование	Дн	e
1	1	ЗК4-335.00-93	1	25	215
2			2	32	285
3	2		3	25	215
4			4	32	285

Продолжение

Условное наименование	Поз. 1 Оправа ОСТ25 1281-87	Поз. 2 Термометр	
		ТУ25-2022.0006-89	ТУ25-2021.010-89
	Количество		
	1	1	1
	Условное наименование		
1	2П 215.160.50	ТТЖП	ТТП
2	2П 285.160.50		
3	2П 215.160.50		
4	2П 285.160.50		

Инв. № подл.	Подпись и дата	Взамен инв.	Инв. № дубл.	Подпись и дата
4377-4	20.07.95			

Изм	Лист	№ докум	Подп.	Дата	ТМ4-2118-93	Лист 3

Копировал

Формат А4

Рис 1

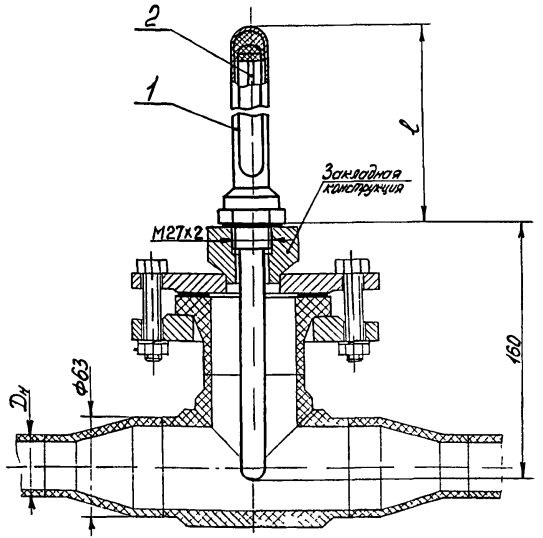

Рис 2
Остальное - см рис. 1

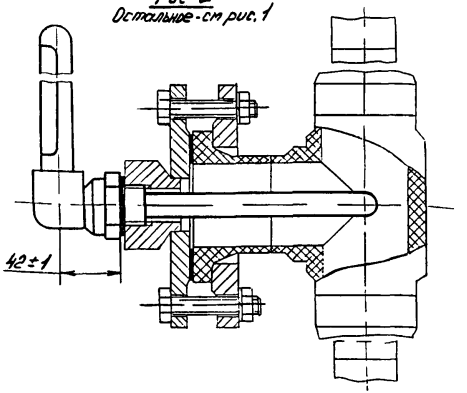

1 Размеры для справок.

2 Давление среды Ру до 0,6 МПа, температура от -30 до 50°С

3 Установку и монтаж прибора производить в соответствии со СНиП3 05 07-85, инструкцией по монтажу и эксплуатации прибора и техническими требованиями на монтаж.

Пример условного обозначения установки термометра ТТП в защитной оправе 2П на пластмассовом трубопроводе Дн 40:

Термометр ТТП в защитной оправе 2П ТМ4-2119-93 Установка 1

					Взамен	ТМ4-2119-93		
					Группа			
Изм	Лист	№ докум	Подп.	Дата	Термометр стеклянный технический в защитной оправе	Лит	Масса	Масштаб
Разраб		Митякова		6.06.93			–	–
Пров		Крупнова		8.06.93	Установка на пластмассовом трубопроводе Дн 40,50	Лист 1	Листов 2	
Гл спец.		Чудинов		11.06.93	Рег N			
Н контр.		Бурякова		6.07.93				
Утв		Гуров		30.06.93	Срок введения			

Инв № подл	Подп и дата	Взам инв №	Инв № дубл	Подп и дата
437-5	20.07.97			

Условное наименование	Рис.	Закладная конструкция		Размеры, мм		Поз.1 Оправа ОСТ 25 1281-87
		Обозначение	Условное наименование	Dн	e	Количество 1 Условное наименование
1	1	3К4-336.00-93	1	40	215	2П 215 160 50
2			2	50	285	2П 285 160 50
3	2		1	40	215	2У 215 160 50
4			2	50	285	2У 285 160 50

Продолжение

Условное наименование	Поз.2 Термометр ТУ25-2022.0006-89 Количество 1 Условное наименование ТТЖП	Поз.2 Термометр ТУ25-2021.010-89 Количество 1 Условное наименование ТТП
1	ТТЖП	ТТП
2		
3	ТТЖУ	ТТУ
4		

gost.e-ecolog.ru