СТРОИТЕЛЬНОЕ ЗАДАНИЕ

ПРИБОРЫ ДЛЯ ИЗМЕРЕНИЯ И РЕГУЛИРОВАНИЯ РАСХОДА. УСТАНОВКА НА ТРУБОПРОВОДЕ

СЗК 4-3-90

Часть III

Щелевые и электромагнитные расходомеры

МИНМОНТАЖСПЕЦСТРОЙ СССР
НПО "МОНТАЖАВТОМАТИКА"

1990

gost.e-ecolog.ru

СТРОИТЕЛЬНОЕ ЗАДАНИЕ

УТВЕРЖДАЮ
Главный инженер
..... Комаров Д.В.
".11"..X... 1990 год

ПРИБОРЫ ДЛЯ ИЗМЕРЕНИЯ И РЕГУЛИРОВАНИЯ РАСХОДА. УСТАНОВКА НА ТРУБОПРОВОДЕ

Сборник СЗК4-3-90

Часть III

Щелевые и электромагнитные расходомеры

Заместитель директора М.А. Чудинов

Начальник отдела А.М. Гуров

Начальник отдела М.И. Байтемиров 21.09.90

1990

Инв.№ подл.	Подп. и дата	Взам.инв. №	Инв.№ дубл.	Подп. и дата
256-1				

Копировал Формат А4

Обозначение	Наименование
ЗК4-253.00-90	Первичный преобразователь преобразователя расхода щелевого ПРЩ.Установка на трубопроводе.
ЗК4-253.I0-90	Колено К
ЗК4-253.20-90	Отвод О
ЗК4-253.30-90	Патрубок П
ЗК4-253.40-90	Стойка С
ЗК4-253.50-90	Тройник Т
ЗК4-253.5I-90	Патрубок П
ЗК4-253.52-90	Труба Т
ЗК4-253.60-90	Тройник Т
ЗК4-253.70-90	Патрубок П
ЗК4-254.00-90	Первичный преобразователь преобразователя расхода измерительного электромагнитного ИР-6I. Установка на горизонтальном трубопроводе.
ЗК4-254.I0-90	Патрубок П
ЗК4-254.20-90	Патрубок П
ЗК4-254.30-90	Патрубок П
ЗК4-254.40-90	Тройник Т
ЗК4-254.4I-90	Переход П
ЗК4-254.42-90	Патрубок П
ЗК4-255.00-90	Первичный преобразователь преобразователя расхода измерительного электромагнитного ИР-6I. Установка на вертикальном трубопроводе.
ЗК4-255.I0-90	Патрубок П
ЗК4-255.20-90	Тройник Т
ЗК4-255.2I-90	Патрубок П
ЗК4-255.30-90	Тройник Т

Подп. и дата | Инв.№ дубл. | Взам.инв. № | Подп. и дата 22.10.90 | Инв.№ подл. 296-1

Изм	Лист	№ докум.	Подп.	Дата
Разраб.		Крупнова		09 90
Пров.		Кузнецова		09 90
Н.контр.		Крюкова		05 10 90
Утв.				

СЗК4-3-90 ч.3

Приборы для измерения и регулирования расхода
Установка на трубопроводе
Ведомость документов

Лит.	Лист	Листов
	2	3

4

Копировал

Формат А4

Обозначение	Наименование прибора	Обозначение чертежа установки прибора
5В2.320.017 5В2.320.017-01 ... 5В2.320.017-053	Первичный преобразователь преобразователя расхода щелевого ПРЩ	ЗК4-253.00-90
ПРИМ-10П... ПРИМ-80П ПРИМ-10Э... ПРИМ-80Э ПРИМ-10Ф... ПРИМ-80Ф ПР-100П ПР-150П ПР-200П ПР-100Э ПР-150Э ПР-200Э ПР-100Ф ПР-150Ф ПР-200Ф	Первичный преобразователь преобразователя расхода измерительного электромагнитного ИР-61	ЗК4-254.00-90 ЗК4-255.00-90

Рис. 1

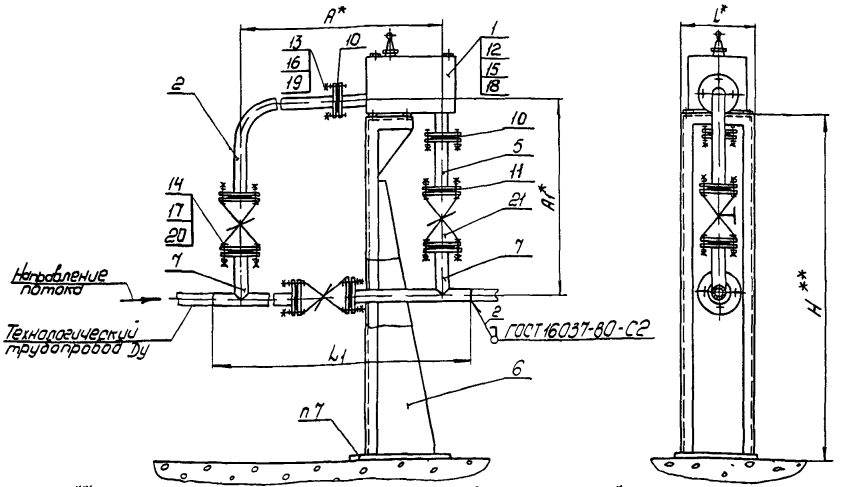

5** Размеры определяются при проектировании

6. Условное обозначение поз 13, 16, 19 уточнить по прибору

7 Установку и монтаж прибора производить в соответствии со СН и ПЗ 05 05-85

8 Крепление производить в соответствии с РТМ 366-87

9 Материал поз 11,12-выбирается в зависимости от среды

Пример условного обозначения установки первичного преобразователя преобразователя расхода щелевого ПРЩ на трубопроводе Ду32:

Первичный преобразователь ЗК4 253 00-90 Установка 1

1* Размеры для справок

2 Измеряемая среда-агрессивная жидкость, давление атм

3 При наличии в измеряемой среде воздуха или паров применять установки 13–22

4 Конструкция бака определяется при проектировании.

				Взамен	ЗК4-253 00-90
				Группа	
Изм.	Лист	№ докум.	Подп.	Дата	Первичный преобразователь преобразователя расхода щелевого ПРЩ
Разраб.		Бахтеярова		02 90	Установка на трубопроводе
Пров.		Крупнова		08 90	
Вед. инж.		Кузнецова		09 90	
Нач. отд.		Гуров		09 90	
Н. контр.		Крюкова		16 10 90	НПО МА Рег №
Утв.		Чудинов		10 10	Срок введения

Лист	Масса	Масштаб
	См. табл.	1 10

4

Инв. № подл. 296-2 | Подп. и дата 2.11.90 | Взам. инв. № | Инв. № дубл. | Подп. и дата

Ф2301(А3)

Рис. 2
Остальное - см рис 1

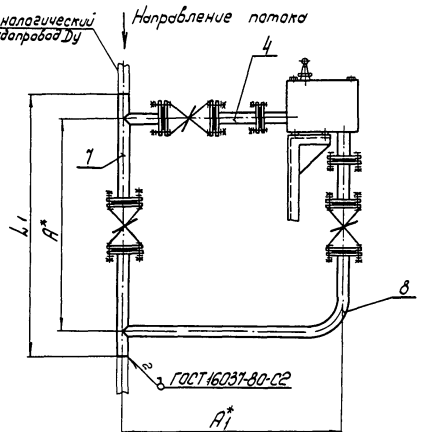

Рис 3
Остальное - см. рис. 1

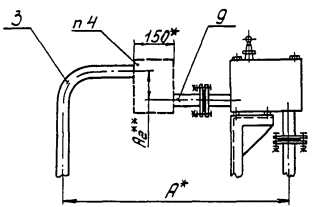

Рис.4
Остальное - см. рис. 2

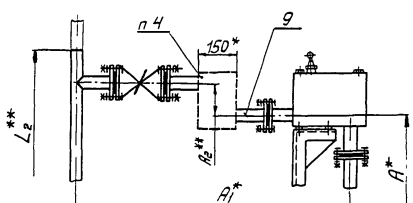

Изм.	Лист	№ докум.	Подп.	Дата	3К4-253.00-90	Лист 2

Копировал

Формат А3

Условное наименование	Рис	Ду, мм	Размеры, мм				Масса, кг	Поз 1 Первичный преобразователь преобразователя расхода щелевого ПРЩ 5В2 833 011 ТУ	Поз 2 Колено 3К4-253.10-90	Поз 3 Отвод 3К4-253.20-90	Поз 4 Патрубок 3К4-253.30-90	Поз 5 Патрубок 3К4-253.30-90	Поз 6 Стойка 3К4-253.40-90	Поз 7 Тройник 3К4-253.50-90
			A	A_1	L	L_1		Количество						
								1	1	1	1	1	1	—
								Условное наименование						
1	1	32	744	720	204	944		5В2 320 017, -01, -18, -19, -36; -37	К-1	—	—	П-3	С-1	Т-1
2								-05, -06, -23, -24, -41, -42	К-2			П-4		Т-2
3		50	996	942	264	1214		-02, -03, -04, -20, -21, -22, -38, -39, 40	К-3			П-7	С-2	Т-7
4								-07, -08, -09, -25, -26, -27, -43, -44, -45,	К-4			П-8		Т-8
5		150	1644	1914	342	1964		-10, -11, -12, -13, -28, -29, -30, -31, -46, -47, -48, -49	К-5			П-11	С-3	Т-13
6								-14, -15, -16, -17, -32, -33, -34, -35, -50, -51, -52, -53	К-6			П-12		Т-14
7	2	32	860	710	204	1060		5В2 320 017, -01, -18, -19, -36, -37	—	—	П-1	П-3	С-1	Т-1
8								-05, -06, -23, -24, -41, -42			П-2	П-4		Т-2
9		50	1169	908	264	1387		-02, -03, -04, -20, -21, -22, -38, -39, 40			П-5	П-7	С-2	Т-7
10								-07, -08, -09, -25, -26, -27, -43, -44, -45			П-6	П-8		Т-8
11		150	2274	1338	342	2594		-10, -11, -12, -13, -28, -29, -30, -31, -46, -47, -48, -49			П-9	П-11	С-3	Т-13

Количество 2

Количество 1

Инв № подл 296-2 | Подп и дата 22.10.80 | Взам инв № | Инв № дубл | Подп и дата

Изм | Лист | № докум | Подп | Дата

3К4-253 00-90

Лист 3

Копировал

Формат А3

.02 108-56(А3)

Продолжение

Условное наименование	Поз. 8 Тройник 3К4-253.60-90	Поз. 9 Патрубок 3К4-253-70-90	Поз. 10 Прокладка ГОСТ 15180-86	Поз. 11 Прокладка ГОСТ 15180-86	Поз. 12 Болт ГОСТ 7798-70	Поз. 13 Болт ГОСТ 7798-70	Поз. 14 Болт ГОСТ 7798-70	Поз. 15 Гайка ГОСТ 5915-70	Поз. 16 Гайка ГОСТ 5915-70	Поз. 17 Гайка ГОСТ 5915-70	Поз. 18 Шайба ГОСТ 11371-78	Поз. 19 Шайба ГОСТ 11371-78	Поз. 20 Шайба ГОСТ 11371-78	Поз. 21 Клапан проходной сильфонный ТУ26-07-365-85
	Количество													
	1	—	2	6	4	—	—	4	—	—	4	—	—	3
	Условное наименование													
1	—	—	А-32-1	А-32-16	п.5	М12-8д х 60.48.016	М16-8д х 70.48.016	п.5	М12-7Н.04.016	М16-7Н.04.016	п.5	12.01.016	16.01.016	У26530 (26нж7п) Ду32
2														
3			А-50-1	А-50-16										У26530 (26нж7п) Ду50
4														
5			А-150-1	А-150-16		М16-8д х 70.48.016	М20-8д х 70.48.016		М16-7Н.04.016	М20-7Н.04.016		16.01.016	20.01.016	У26530 (26нж7п) Ду150
6														
7	Т-1	—	А-32-1	А-32-16	п.5	М12-8д х 60.48.016	М16-8д х 70.48.016	п.5	М12-7Н.04.016	М16-7Н.04.016	п.5	12.01.016	16.01.016	У26530 (26нж7п) Ду32
8	Т-2													
9	Т-5		А-50-1	А-50-16										У26530 (26нж7п) Ду50
10	Т-6													
11	Т-9		А-150-1	А-150-16		М16-8д х 70.48.016	М20-8д х 70.48.016		М16-7Н.04.016	М20-7Н.04.016		16.01.016	20.01.016	У26530 (26нж7п) Ду150

Количество

Изм.	Лист	№ докум.	Подп.	Дата	3К4-253.00-90	Лист 4

Копировал

Формат А3

Продолжение

Условное наименование	Рис	Dy, мм	Размеры мм A	A_1	L	L_1	Масса, кг	Поз 1 Первичный преобразователь преобразователя расхода щелевого ПРЩ 5В2 833 011 ТУ	Поз 2 Колено 3К4-253 10-90	Поз 3 Отвод 3К4-253 20-90	Поз 4 Патрубок 3К4-253 30-90	Поз 5 Патрубок 3К4-253 30-90	Поз 6 Стойка 3К4-253 40-90	Поз 7 Тройник 3К4-253 50-90	
								Количество							
								1	1	1	1	1	1	—	
								Условное наименование							
12	2	150	2274	1338	342	2594		5В2 320 017-14, -15, -16, -17, -32, -34, -35, -50, -51, -52, -53	—	—	П-10	П-12	С-3	Т-14	1
13	3	32	1000	720	204	1200		5В2 320 017, -01, -18, -19, -36, -37	—	О-1	—	П-3	С-1	Т-3	2
14								-05, -06, -23, -24, -41, -42		О-2		П-4		Т-4	
15		50	1256	942	264	1474		-02, -03, 04, -20, -21, -22, -38, -39, -40		О-3		П-7	С-2	Т-9	
16								-07, -08, -09, -25, -26, -27, -43, -44, -45		О-4		П-8		Т-10	
17		150	1919	1914	342	2239		-10, -11, -12, -13, -28, -29, -30, -31, -46, -47, -48, -49		О-5		П-11	С-3	Т-15	
18								-14, -15, -16, -17, -32, -33, -34, -35, -50, -51, -52, -53		О-6		П-12		Т-16	
19	4	32	860	978	204	—		5В2 320 017, -01, -18, -19, -36, -37	—	—	—	П-3	С-1	Т-5	1
20								-05, -06, -23, -24, -41, -42				П-4		Т-6	
21		50	1163	1150	264	—		-02, -03, 04, -20, -21, -22, -38, -39, -40				П-7	С-2	Т-11	
22								-07, -08, -09, -25, -26, -27, -43, -44, -45				П-8		Т-12	

Количество

Изм | Лист | № докум | Подп | Дата

3К4-253 00-90

Лист 5

Копировал

Формат А3

Инв № подл | Подп и дата | Взам инв № | Инв № дубл | Подп и дата

296-2 | 22.10.90

.02 '03-56(А3)

Продолжение

Условное наименование	Поз 8 Тройник ЗК4-25360-90	Поз 9 Патрубок ЗК4-25370-90	Поз 10 Прокладка ГОСТ 15180-86	Поз 11	Поз 12	Поз 13 Болт ГОСТ 7798-70		Поз. 14	Поз 15 Гайка ГОСТ 5915-70	Поз 16	Поз 17	Поз 18 Шайба ГОСТ 11371-78	Поз 19	Поз 20	Поз. 21 Клапан проходной сильфонный ТУ26-07-365-85
	Количество														
	1	—	2	6	4	—		—	4	—	—	4.	—	—	3
	Условное наименование														
12	Т-10	—	А-150-1	А-150-16	п.5	М16-8g×70.48.016	16	М20-8g×70.48.016	48	п.5	М16-7Н.04.016	16	48	п.5	16.01.016	16	20.01.016	48	У26530 (26нж7п) Ду 150
13	—	П-1	А-32-1	А-32-16	п.5	М12-8g×60.48.016	8	М16-8g×70.48.016	24	п 5	М12-7Н.04.016	8	24	п. 5	12.01.016	8	16.01.016	24	У26530 (26нж7п) Ду32
14		П-2																	
15		П-3	А-50-1	А-50-16	п 5						М16-7Н.04.016								У26530 (26нж7п) Ду50
16		П-4																	
17		П-5	А-150-1	А-150-16		М16-8g×70.48.016	16	М20-8g×70.48.016	48		М16-7Н.04.016	16	48		16.01.016	16	20.01.016	48	У26530 (26нж7п) Ду150
18		П-6									М20-7Н.04.016								
19	Т-3	П-1	А-32-1	А-32-16	п.5	М12-8g×60.48.016	8	М16-8g×70.48.016	24	п 5	М12-7Н.04.016	8	24	п.5	12.01.016	8	16.01.016	24	У26530 (26нж7п) Ду32
20	Т-4	П-2																	
21	Т-7	П-3	А-50-1	А-50-16							М16-7Н.04.016								У26530 (26нж7п) Ду50
22	Т-8	П-4																	

Количество: 1 — 12, 13, 14, 15, 16, 17, 18; 2 — 19, 20, 21, 22

Продолжение

Условное наименование	Рис	Ду, мм	Размеры, мм A	A_1	L	L_1	Масса, кг	Поз 1 Первичный преобразователь преобразователя расхода щелевого ПРЩ 582 833 0117У	Поз 2 Колено 3К4-253 10-90	Поз 3 Отвод 3К4-253 20-90	Поз 4 Патрубок 3К4-253 30-90	Поз 5 Патрубок	Поз 6 Стойка 3К4-253 40-90	Поз 7 Тройник 3К4-253 50-90
								Количество						
								1	1	1	1	1	1	—
								Условное наименование						
23	4	150	2274	1592	342	2594		5В2 320 017-10; -11, -12, -13, -28, -29, -30, -31, -46, -47, -48, -49	—	—	—	П-11	С-3	Т-17
24								-14, -15, -16, -17, -32, -33, -34, -35, -50, -51, -52, -53				П-12		Т-18

Продолжение

Условное наименование	Поз 8 Тройник 3К4-253 60-90	Поз 9 Патрубок 3К4-253 70-90	Поз 10 Прокладка ГОСТ 15180-86	Поз 11	Поз. 12 Болт ГОСТ 7798-70	Поз 13	Поз 14	Поз 15 Гайка ГОСТ 5915-70	Поз 16	Поз 17	Поз 18 Шайба ГОСТ 11371-78	Поз 19	Поз 20	Поз 21 Клапан проходной сильфонный ТУ26-07-365-85
	Количество													
	1	—	2	6	4	—	—	4	—	—	4	—	—	3
	Условное наименование													
23	Т-11	П-5	Количество 2	А-150 1	А-150-16	п 5	М16-6g×70.48.046 Количество 16		М20-6g×70.48.046 Количество 48		п 5	М16-7Н.09.046 Количество 16	М20-7Н.04.046 Количество 48	п 5	16.01.046 Количество 16	20.01.046 Количество 48	У26530 (26нж 7п) Ду 150
24	Т-12	П-6															

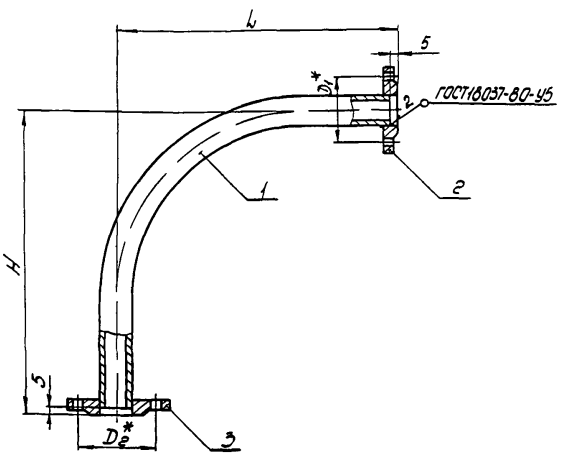

Таблица 1

Условное наименование	Размеры, мм					Масса, кг	Поз 1 колено	Поз 2 фланец ГОСТ12820-80
	Dy	H	L	D1*	De*			Количество 1
								Условное наименование
К-1	32	396	462	90	100	3,5	К-1/1	1-32-1 12Х18Н10Т
К-2							К-2/1	1-32-1 08Х22Н6МДТ
К-3	50	554	614	110	125	9,1	К-3/1	1-50-1 12Х18Н10Т
К-4							К-4/1	1-50-1 08Х22Н6МДТ
К-5	150	1210	1166	225	240	33,2	К-5/1	1-150-1 12Х18Н10Т
К-6							К-6/1	1-150-1 08Х22Н6МДТ

Продолжение табл 1

Условное наименование	Поз 3 фланец ГОСТ 12820-80
	Количество 1
	Условное наименование
К-1	1-32-16 12Х18Н10Т
К-2	1-32-16 08Х22Н6МДТ
К-3	1-50-16 12Х18Н10Т
К-4	1-50-16 08Х22Н6МДТ
К-5	1-150-16 12Х18Н10Т
К-6	1-150-16 08Х22Н6МДТ

Пример условного обозначения колена К-1
Колено К-1 ЗК4-253 10-90

1* Размеры для справок
2 Остальные технические требования по ТК4-570-81

						Взамен	ЗК4-253 10-90
						Группа	
Изм.	Лист	№ док.	Подп.	Дата	Колено К	Литер	Масса	Масштаб
Разраб.		Бакеркробы		02.90				
Пров.		Крупнова		08.90		Стадия	Лист	Листов
Вед. инж.		Кузнецова		09.90			1	2
Нач. отд.		Гуров		09.90	НПО "Гипрогазспецмонтаж" рег. №			
Н. контр.		Крюкова		09.90			4	
Утв.		Гудимов		10.90	Срок введения			

Инв. № подл. | Подп. и дата | Взам. инв. № | Инв. № дубл. | Подп. и дата

ЗК4-253 (А3)

Поз 1 Колено

Rz60 ✓(✓)

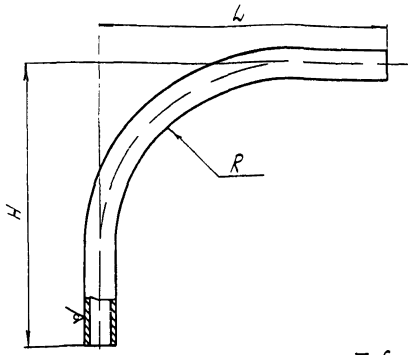

Таблица 2

Условное наименование	Размеры, мм				Масса, кг	Материал
	H	L	R	Lразв		Труба ГОСТ9941-81
К-1/1	391	457	250	695	1,5	38х2,5-12Х18Н10Т
К-2/1						38х2,5-06ХН28МДТ
К-3/1	549	609	360	951	4,0	57х2,5-12Х18Н10Т
К-4/1						57х2,5-06ХН28МДТ
К-5/1	1205	1161	750	1954	23,2	160х3-12Х18Н10Т
К-6/1						160х3-06ХН28МДТ

Инв. № подл. 296-3 | Подп. и дата 22.10.90 | Взам. инв. № | Инв. № дубл. | Подп. и дата

Ф2 106-5а(А4)

Изм.	Лист	№ докум.	Подп.	Дата	3К4-253 10-90	Лист 2

Копировал

Формат А4

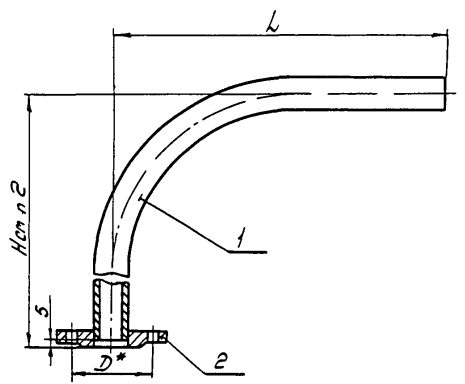

Таблица 1

Условное наименование	Размеры, мм			Поз 1 колено 3К4-253.20-90	Поз 2 Фланец ГОСТ 12820-80
	Dy	L	D	Количество	
				1	1
				Условное наименование	
0-1	32	462	100	0-1/1	1-32-16 12Х18Н10Т
0-2				0-2/1	1-32-16 06ХН28МДТ
0-3	50	614	125	0-3/1	1-50-16 12Х18Н10Т
0-4				0-4/1	1-50-16 06ХН28МДТ
0-5	150	1166	240	0-5/1	1-150-16 12Х18Н10Т
0-6				0-6/1	1-150-16 06ХН28МДТ

Пример условного обозначения отвода 0-1
Отвод 0-1 3К4-253 20-90

1 * Размеры для справок
2 Размер определяется при проектировании
3 Остальные технические требования по ТК4-570-81

				Взамен	3К4-253 20-90		
				Группа			
Изм.	Лист	№ докум.	Подп.	Дата	Отвод 0	Лит	Масса	Масштаб
Разраб.		Бахтеярова		02.90			—	1 4
Пров.		Крупнова		09.90				
Вед инж.		Кузнецова		09.90		Лист 1	Листов 2	
Нач отд.		Гуров		09.90	НПО МА Рег №	4		
Н контр.		Крюкова		05.90				
Утв.		Чудинов		10.90	Срок введения			

Инв № подл. 296-4 | Подп и дата 22.10.90 | Взам инв № | Инв № дубл | Подп и дата

Ф2 301(А3)

R260 √(√)

Поз 1 Колено

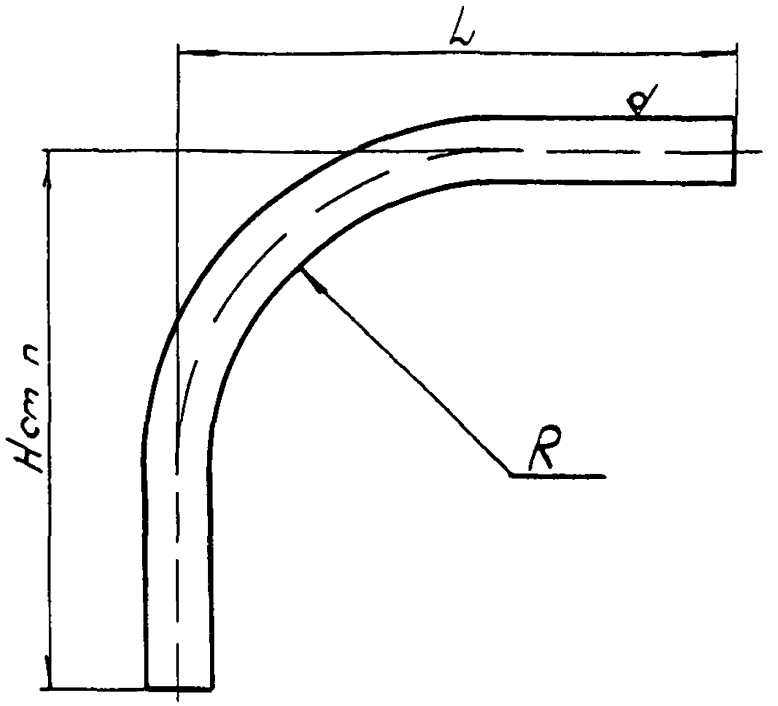

Условное наименование	Размеры, мм		Материал
	L	R	Труба ГОСТ 9941-81
0-1/1	457	250	38х2,5-12Х18Н10Т
0-2/1			38х2,5-06ХН28МДТ
0-3/1	609	360	57х2,5-12Х18Н10Т
0-4/1			57х2,5-06ХН28МДТ
0-5/1	1161	750	160х3-12Х18Н10Т
0-6/1			160х3-06ХН28МДТ

Размер определяется при проектировании

Лист	№ докум	Подп	Дата	3К4-253 20-90	Лист 2

Ф2 106-5а(А4)

296-4 22.10.90

Формат А4

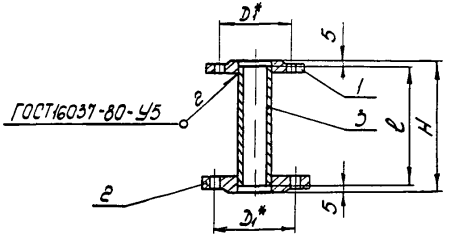

Условное наименование	Размеры, мм					Масса, кг	Поз 1	Поз 2	Поз 3
							Фланец ГОСТ12820-80		Труба ГОСТ9941-81
							Количество		
	Dy	H	D*	D1*	l		1	1	1
							Условное наименование		
П-1	32	134	90	100	124	2,4	1-32-1 12Х18Н10Т	1-32-16 12Х18Н10Т	38Х2,5-12Х18Н10Т
П-2							1-32-1 06ХН28МДТ	1-32-16 06ХН28МДТ	38Х2,5-06ХН28МДТ
П-3		п2			п2	—	1-32-1 12Х18Н10Т	1-32-16 12Х18Н10Т	38Х2,5-12Х18Н10Т
П-4							1-32-1 06ХН28МДТ	1-32-16 06ХН28МДТ	38Х2,5-06ХН28МДТ
П-5	50	138	110	125	128	3,3	1-50-1 12Х18Н10Т	1-50-16 12Х18Н10Т	57Х2,5-12Х18Н10Т
П-6							1-50-1 06ХН28МДТ	1-50-16 06ХН28МДТ	57Х2,5-06ХН28МДТ
П-7		п2			п2	—	1-50-1 12Х18Н10Т	1-50-16 12Х18Н10Т	57Х2,5-12Х18Н10Т
П-8							1-50-1 06ХН28МДТ	1-50-16 06ХН28МДТ	57Х2,5-06ХН28МДТ

Продолжение

Условное наименование	Размеры, мм					Масса, кг	Поз 1	Поз 2	Поз 3
							Фланец ГОСТ12820-80		Труба ГОСТ9941-80
							Количество		
	Dy	H	D*	D1*	l		1	1	1
							Условное наименование		
П-9	150	156	225	240	146	12,0	1-150-1 12Х18Н10Т	1-150-16 12Х18Н10Т	160Х3-12Х18Н10Т
П-10							1-150-1 06ХН28МДТ	1-150-16 06ХН28МДТ	160Х3-06ХН28МДТ
П-11		п2			п2	—	1-150-1 12Х18Н10Т	1-150-16 12Х18Н10Т	160Х3-12Х18Н10Т
П-12							1-150-1 06ХН28МДТ	1-150-16 06ХН28МДТ	160Х3-06ХН28МДТ

Пример условного обозначения патрубка П-1
Патрубок П-1 3К4-253 30-9

1 * Размеры для справок
2 Размер уточнить по прибору
3 Остальные технические требования по ТК4-570-81

Взамен					3К4-253 30-90
Группа					
Изм.	Лист	№ докум.	Подп.	Дата	Патрубок П
Разраб.	Вахтеярова			02.90	Масса / Масштаб
Пров.	Крупнова			08.90	Ст. табл. 1 4
Вед. инж.	Кузнецова			09.90	Лист / Листов 1
Нач. отд.	Гуров			09.90	НПОМА Рег №
Н. контр.	Крюкова			15.10.90	4
Утв.	Чудинов			10.90	Срок введения

Инв. № подл. 296-5 | Подп. и дата 22.10.90 | Взам. инв. № | Инв. № дубл. | Подп. и дата

Ф2 301(А3)

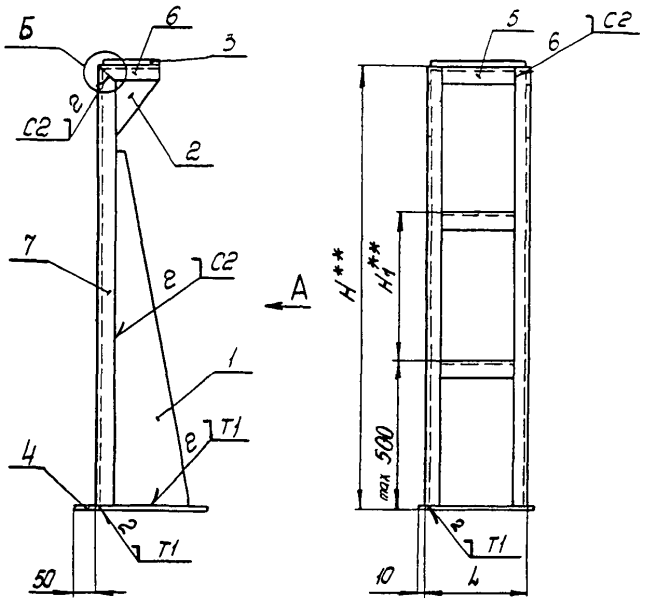

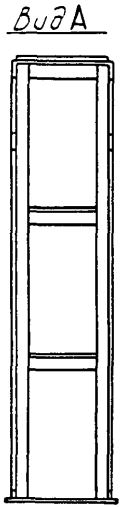

Пример условного обозначения стойки С-1
Стойка С-1 ЗК4-253 40-90

1. Сварные швы по ГОСТ 5264-80
2. **Размеры и количество деталей поз. 5 уточнить по месту
3. Остальные технические требования по ТК4-570-81

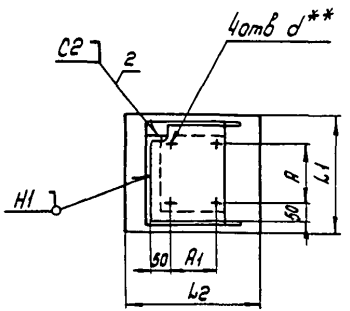

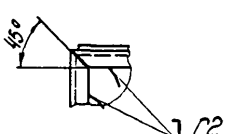

Взамен				ЗК4-253 40-90	
Группа					
Изм.	Лист	№ докум.	Подп.	Дата	Стойка С
Разраб.	Бахтеярова			02.90	
Пров.	Крупнова			08.90	
Вед. инж.	Кузнецова			09.90	
Нач. отд.	Гуров			09.90	НПО МА Рег. №
Н. контр.	Крюкова			05.10.90	
Утв.	Чудинов			10.90	Срок введения

Лит.	Масса	Масштаб
	Ст. табл.	1:10
Лист 1	Листов 4	
4		

Инв. № подл. 296-6 | Подп. и дата | Взам. инв. № | Инв. № дубл. | Подп. и дата

Ф1 301(А3)

Таблица 1

Условное наименование	Размеры, мм					Масса, кг	Поз 1	Поз 2	Поз 3	Поз 4	Поз 5**	Поз 6	Поз 7
							Косынка		Лист 3 ГОСТ 19904-74 / 4-III-Н-Ст 3 ГОСТ 16523-70	Основание Лист ГОСТ 19903-74 / Ст 3 ГОСТ 14637-79	Вставка Уголок 40х40х3 ГОСТ 19771-74 / 4-III-Н-10кп ГОСТ 11474-76	Уголок	
	A	A1	L	L1	L2		Количество						
							2	2	1	1	см п 2	2	2
							Условное наименование						
С-1	164	120	280	300	340	—	С-1/1	С-1/2	260 х 190	300 х 340	L = 200	L = 200	п. 2
С-2	224	170	330	350	440	—	С-2/1	С-2/2	310 х 240	350 х 440	L = 250	L = 250	
С-3	302	226	386	406	640	—	С-3/1	С-3/2	366 х 296	406 х 640	L = 306	L = 306	

Поз 1 Косынка (1 5)

Rz60/(✓)

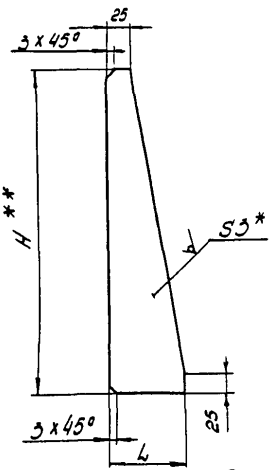

Таблица 2

Условное наименование	L, мм	Масса, кг
С-1/1	200	—
С-2/1	300	
С-3/1	500	

1* Размер для справок

2** Размер определяется по месту

3 Материал Лист $\frac{\text{Б3 ГОСТ-19904-74}}{\text{4-III-Н-10кп ГОСТ 16523-70}}$

Ф2 106-5(А4)

Изм	Лист	№ докум	Подп	Дата	3К4-253 40-90	Лист 3

296-6

Копировал

Формат А4

Rz60 √(√)

Поз 2 Косынка (1 5)

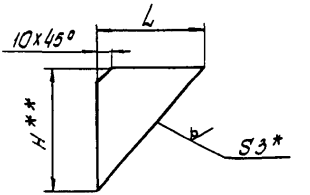

Таблица 3

Условное наименование	L, мм	Масса, кг
С-1/2	160	—
С-2/2	210	—
С-3/2	166	—

1* Размер для справок

2** Размер определяется по месту

3 Материал Лист $\frac{\text{Б3 ГОСТ 19904-74}}{\text{4-III-Н-10кп ГОСТ 16523-70}}$

296-6	Ле 22 10 80				3К4-253 40-90	Лист 4
		Изм	Лист	Докум	Подп	Дата

Копировал Формат А1

Подп. и дата

Инв. № подл.

Взам. инв. №

Инв. № дубл.

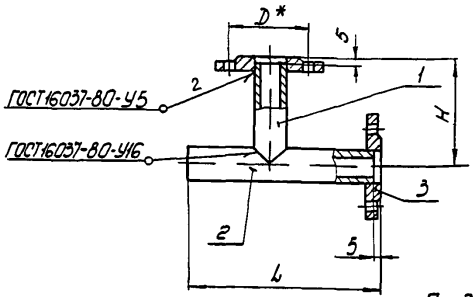

Условное наименование	Размеры, мм Dу	H	L	D*	Масса, кг	Поз 1 Патрубок	Поз 2 Труба	Поз 3 Фланец ГОСТ12820-80
						ЗКЧ-25350-90	ЗКЧ-25350-90	
						Количество		
						1	1	2
						Условное наименование		
Т-7	50	154	490	125	7,0	П-3	Т-7	1-50-16 12Х18Н10Т
Т-8						П-4	Т-8	1-50-16 08Х22Н6МДТ
Т-9			615		8,5	П-3	Т-9	1-50-16 12Х18Н10Т
Т-10						П-4	Т-10	1-50-16 08Х22Н6МДТ
Т-11			п2		—	П-3	Т-11	1-50-16 12Х18Н10Т
Т-12						П-4	Т-12	1-50-16 08Х22Н6МДТ
Т-13	150	220	740	240	30,4	П-5	Т-13	1-150-16 12Х18Н10Т
Т-14						П-6	Т-14	1-150-16 08Х22Н6МДТ
Т-15			877,5		36,6	П-5	Т-15	1-150-16 12Х18Н10Т
Т-16						П-6	Т-16	1-150-16 08Х22Н6МДТ
Т-17			п2		—	П-5	Т-17	1-150-16 12Х18Н10Т
Т-18						П-6	Т-18	1-150-16 08Х22Н6МДТ

Продолжение

Условное наименование	Размеры, мм Dу	H	L	D*	Масса, кг	Поз 1 Патрубок	Поз 2 Труба	Поз 3 Фланец ГОСТ12820-80
						ЗКЧ-25350-90	ЗКЧ-25350-90	
						Количество		
						1	1	2
						Условное наименование		
Т-1	32	140	380	100	4,2	П-1	Т-1	1-32-16 12Х18Н10Т
Т-2						П-2	Т-2	1-32-16 08Х22Н6МДТ
Т-3			508		6,0	П-1	Т-3	1-32-16 12Х18Н10Т
Т-4						П-2	Т-4	1-32-16 08Х22Н6МДТ
Т-5			п2		—	П-1	Т-5	1-32-16 12Х18Н10Т
Т-6						П-2	Т-6	1-32-16 08Х22Н6МДТ

Пример условного обозначения тройника Т-1
Тройник Т-1 ЗКЧ-25350-90

1 * Размер для справок
2 Размеры определяются при проектировании.
3. Остальные технические требования по ТКЧ-570-81

Взамен					ЗКЧ-25350-90
Группа					
Нач.Лаб.	Ф.со ум	Подп	Дата		
Рассл.	Окитерова		02.90	Тройник Т	Лит. Масса Масштаб
Пров.	Крупнова		08.90		Отдел 14
Вед.инж.	Кузнечева		09.90		
Нач.отд	Гуров		09.90	НПОМА Рег №	4
Н.контр.	Крюкова		09.90		
Утв.	Чубинов		10.90	Срок введения	

Инв.№ подл. | Подп. и дата | Взам.инв.№ | Инв.№ дубл. | Подп. и дата

ФЗ 301(АЗ)

Rz60 √(√)

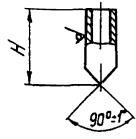

Условное наименование	H, мм	Масса, кг	Материал
			Труба ГОСТ9941-81
П-1	135	0,3	38х2,5-12х18Н10Т
П-2			38х2,5-06ХН28МДТ
П-3	149	0,5	57х2,5-12х18Н10Т
П-4			57х2,5-06ХН28МДТ
П-5	215	2,0	160х3-12х18Н10Т
П-6			160х3-06ХН28МДТ

Пример условного обозначения патрубка П-1
Патрубок П-1 ЗК4-253 51-90

Технические требования по ТК4-570-81

Изм	Лист	№ докум.	Подп.	Дата				
Разраб.		Болтенкова		02.90	Взамен	ЗК4-253 51-90		
Пров		Крупнова		02.90	Группа			
Вед инж		Кузнецова		02.90	Патрубок П	Лит	Масса	Масштаб
Нач отд		Гуров		02.90			См табл.	1 4
Н контр.		Крюкова		05.90	НПОМА Рег №	Лист	Листов 1	
Утв		Чудинов		10.90	Срок введения	4		

Копировал Формат А4

Инв № подл. 296-8 | Подп. и дата | Взам инв. № | Инв № дубл | Подп. и дата

Ф2 301(А4)

Ф2 301(А4)

Rz60 (√)

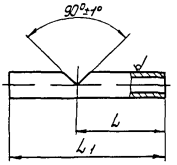

Условное наименование	L, мм	L1, мм	Масса, кг	Материал
				Труба ГОСТ9941-81
Т-1	275	375	0,8	38х2,5-12Х18Н10Т
Т-2				38х2,5-06ХН28МДТ
Т-3	403	503	1,1	38х2,5-12Х18Н10Т
Т-4				38х2,5-06ХН28МДТ
Т-5	п.1	п.1	—	38х2,5-12Х18Н10Т
Т-6				38х2,5-06ХН28МДТ
Т-7	376	485	1,7	57х2,5-12Х18Н10Т
Т-8				57х2,5-06ХН28МДТ
Т-9	501	610	2,1	57х2,5-12Х18Н10Т
Т-10				57х2,5-06ХН28МДТ
Т-11	п.1	п.1	—	57х2,5-12Х18Н10Т
Т-12				57х2,5-06ХН28МДТ

Продолжение

Условное наименование	L, мм	L1, мм	Масса, кг	Материал
				Труба ГОСТ9941-81
Т-13	575	735	7,2	160х3-12Х18Н10Т
Т-14				160х3-06ХН28МДТ
Т-15	712,5	872,5	9,5	160х3-12Х18Н10Т
Т-16				160х3-06ХН28МДТ
Т-17	п.1	п.1	—	160х3-12Х18Н10Т
Т-18				160х3-06ХН28МДТ

Пример условного обозначения трубы Т-1,
Труба Т-1 ЗК4-253 52-90

1 Размер определяется при проектировании
2 Остальные технические требования по ТК4-570-81

					Взамен	ЗК4-253 52-90
					Группа	
Изм.	Лист	№ докум.	Подп.	Дата	Труба Т	Лит. / Масса / Масштаб
Разраб.		Вахтеярова		02.90		Сп.лист 1 4
Пров.		Крупнова		02.90		
Вед.инж.		Кузнецова		09.90		Лист 1 Листов 1
Нач.отд.		Гуров		09.90	НПО МА Рег №	4
Н.контр.		Крюкова		05.90		
Утв.		Чудинов		10.90	Срок введения	

Инв № подл. 296-9 | Подп. и дата | Взам. инв. № | Инв № дубл. | Подп. и дата

Ф1301(А3)

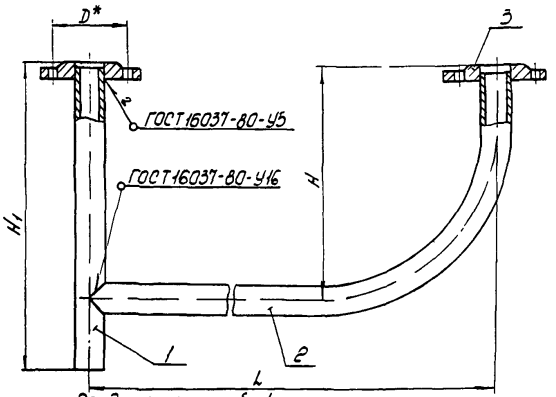

Таблица 1

Условное наименование	Размеры, мм					Масса, кг	Поз 1 Труба	Поз 2 Колено
	Dy	H	H_1	L	D*		Количество 1	Количество 1
							Условное наименование	
Т-1	32	396	496	740	100	6,0	Т-1/1	Т-1/2
Т-2							Т-2/1	Т-2/2
Т-3				978		6,2	Т-1/1	Т-3/2
Т-4							Т-2/1	Т-4/2
Т-5	50	554	663	908	125	12,2	Т-5/1	Т-5/2
Т-6							Т-6/1	Т-6/2
Т-7				1150		12,6	Т-5/1	Т-7/2
Т-8							Т-6/1	Т-8/2
Т-9	150	1210	1370	1338	240	51,8	Т-9/1	Т-9/2
Т-10							Т-10/1	Т-10/2
Т-11				1592		54,3	Т-9/1	Т-11/2
Т-12							Т-10/1	Т-12/2

Продолжение табл 1

Условное наименование	Поз. 3 Фланец ГОСТ12820-80
	Количество 2
	Условное наименование
Т-1	1-32-16 12Х18Н10Т
Т-2	1-32-16 06ХН28МДТ
Т-3	1-32-16 12Х18Н10Т
Т-4	1-32-16 06ХН28МДТ
Т-5	1-50-16 12Х18Н10Т
Т-6	1-50-16 06ХН28МДТ
Т-7	1-50-16 12Х18Н10Т
Т-8	1-50-16 06ХН28МДТ
Т-9	1-150-16 12Х18Н10Т
Т-10	1-150-16 06ХН28МДТ
Т-11	1-150-16 12Х18Н10Т
Т-12	1-150-16 06ХН28МДТ

Пример условного обозначения тройника Т-1:
Тройник Т-1 ЗК4-253.60-90

1 * Размеры для справок.
2 Остальные технические требования по ТК4-570-81

Взамен					ЗК4-253 60-90
Группа					
Изм.	Лист	№ до изм.	Подп.	Дата	Тройник Т
Разраб.		Батеярова		06.90	
Пров.		Крупнова		08.90	
Вед инж.		Кузнецова		09.90	
Нач отд		Гуров		03.90	НПО МА Рег №
Нач.отд.		Крюкова		03.90	
Утв.		Чудинов		10.90	Срок введения

Масса: Сп.табл. Масштаб: 1:4
Лист 1 Листов 3
4

Копировал

Формат А3

Инв.№ подл. 296-10 | Подп. и дата 22.10.90 | Взам.инв. № | Инв.№ дубл. | Подп. и дата

Ф1201(А3)

Поз 1 Труба

Rz60 √(√)

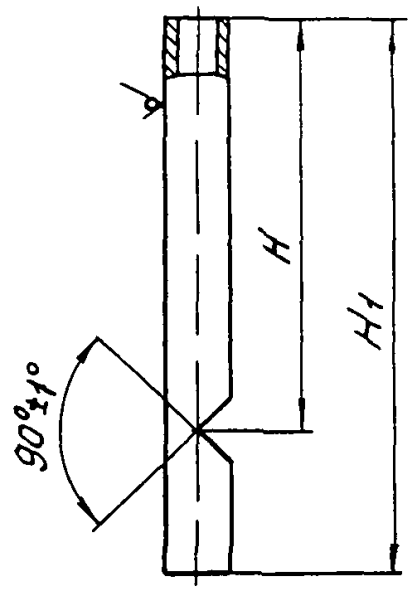

Таблица 2

Условное наименование	H, мм	H1, мм	Масса, кг	Материал
				Труба ГОСТ 9941-81
Т-1/1	391	491	1,1	38х2,5-12х18Н10Т
Т-2/1				38х2,5-06хН28МДТ
Т-6/1	549	658	3,9	57х2,5-12х18Н10Т
Т-7/1				57х2,5-06хН28МДТ
Т-9/1	1205	1365	12,7	160х3-12х18Н10Т
Т-10/1				160х3-06хН28МДТ

Изм	Лист	№ докум	Подп	Дата	3К4-253 60-90	Лист 2

Копировал

Формат А4

Rz60 √(√)

Поз 2 Колено

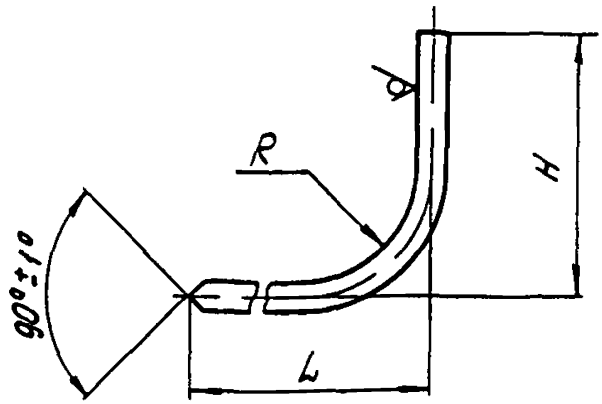

Таблица 3

Условное наименование	Размеры, мм				Масса, кг	Материал
	H	L_1	R	$L_{разв}$		Труба ГОСТ9941-81
Т-1/2	391	740	250	1018	2,2	38х2,5-12Х18Н10Т
Т-2/2						38х2,5-06ХН28МДТ
Т-3/2		978		1116	2,4	38х2,5-12Х18Н10Т
Т-4/2						38х2,5-06ХН28МДТ
Т-5/2	549	908	360	1293	4,3	57х2,5-12Х18Н10Т
Т-6/2						57х2,5-06ХН28МДТ
Т-7/2		1150		1410	4,7	57х2,5-12Х18Н10Т
Т-8/2						57х2,5-06ХН28МДТ
Т-9/2	1205	1338	750	2189	25,5	160х3-12Х18Н10Т
Т-10/2						160х3-06ХН28МДТ
Т-11/2		1592		2409	28,0	160х3-12Х18Н10Т
Т-12/2						160х3-06ХН28МДТ

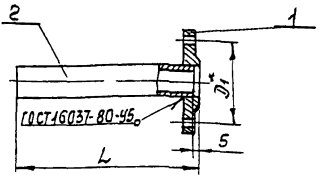

Условное наименование	Размеры, мм			Масса, кг	Поз 1 Фланец ГОСТ12820-80	Поз 2 Труба ГОСТ9941-80
					количество	
	Dy*	D1*	L		1	1
					Условное наименование	
П-1	32	90	116	1,0	1-32-1 12Х18Н10Т	38х2,5 L=111 12Х18Н10Т
П-2					1-32-1 06ХН28МДТ	38х2,5 L=111 06ХН28МДТ
П-3	50	110	120	1,3	1-50-1 12Х18Н10Т	57х2,5 L=115 12Х18Н10Т
П-4					1-50-1 06ХН28МДТ	57х2,5 L=115 06ХН28МДТ
П-5	150	225	135	5,1	1-150-1 12Х18Н10Т	160х3 L=130 12Х18Н10Т
П-6					1-150-1 06ХН28МДТ	160х3 L=130 06ХН28МДТ

Пример условного обозначения патрубка П-1:
Патрубок П-1 ЗКЧ-253.70-90

1* Размеры для справок

2 Остальные технические требования по ТКЧ-570-81

					Взамен	ЗКЧ-253.70-90		
					Группа			
Изм	Лист	№ докум.	Подп	Дата	Патрубок П	Лит	Масса	Масштаб
Разраб.		Бахтеярова		02.90			См табл	1 4
Пров.		Крупнова		09.90				
рук.гр		Кузнецова		09.90		Лист	Листов 1	
Нач.отд		Гуров		09.90	НПО МА Рег.N	4		
Н.контр.		Крюкова		15.10.90	Срок введения			
Утв		Чудинов		10.90				

Копировал

Формат А4

Инв № подл 2.06-11 | Подп и дата 22.10.90 | Взам.инв. № | Инв.№ дубл. | Подп. и дата

Ф2 301(А4)

Рис 1

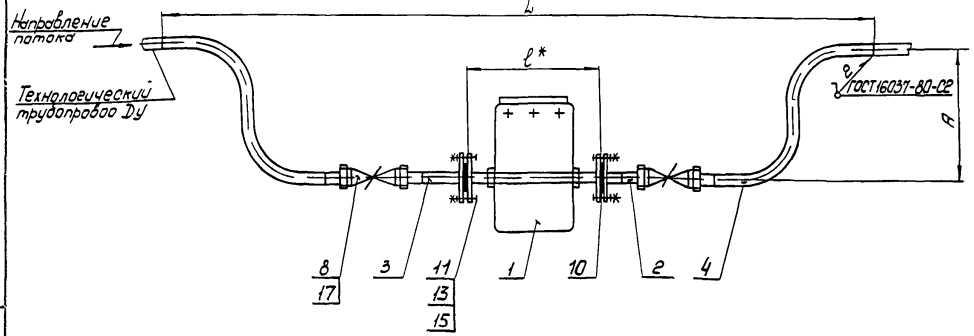

Пример условного обозначения установки первичного преобразователя преобразователя расхода ИР-61 на горизонтальном трубопроводе Ду10
Первичный преобразователь ПРИМ-10П
Установка 1 ЗК4-254 00-90

1 * Размер для справок

2 Измеряемая среда-невзрывоопасная, жидкая с удельной электрической проводимостью от 10^{-3} до 10^{5} $^{1}/_{м}$, Ру 2,5 МПа, температурой от -40° до +150°

3 Установку и монтаж прибора производить в соответствии со СН и ПЗ 05 05-85 и инструкцией по эксплуатации

4 Материал поз 8,9 - выбирается в зависимости от среды

Взамен				ЗК4-254 00-90	
Группа					
Изм.	Лист	№ докум.	Подп.	Дата	Первичный преобразователь преобразователя расхода измерительного электромагнитного ИР-61 установка на горизонтальном трубопроводе
Разраб.		Бахтеярова		09.90	
Пров.		Крупнова		08.90	
Вед. инж.		Кузнецова		09.90	
Нач. отд.		Пиров		09.90	
Н. контр.		Крюкова		09.90	НПОМА Рег №
Утв.		Чудинов		09.90	Срок введения

Лист	Масса	Масштаб
	Ст.табл.	1 5

Листов 4

4

Инв № подл.	Подп. и дата	Взам. инв №	Инв № дубл.	Подп. и дата
2-96-12	22.10.90			

Ф2 301 (А3)

Рис 2

Остальное - см рис 1

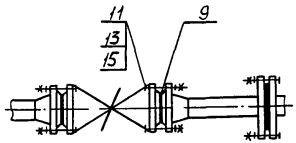

Рис 3

Остальное - см. рис. 1

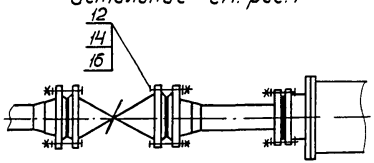

Рис 4

Остальное - см. рис. 1

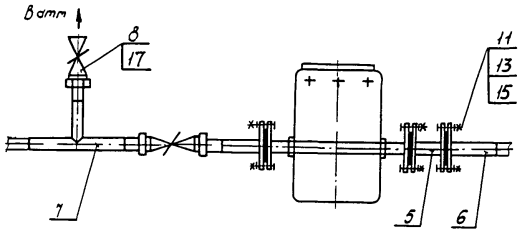

Рис 5

Остальное - см. рис1

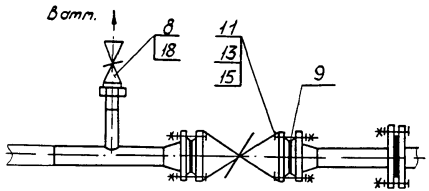

Рис 6

Остальное - см. рис1,4,5

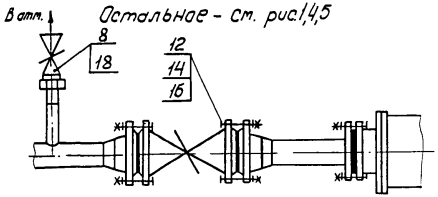

Условное наименование	Рис.	Ду, мм	Размеры, мм A	L	l*	Масса, кг	Поз. Первичный преобразователь преобразователя расхода измерительного электромагнитного ИР-61 ТУ25-0277 002-86	Поз 2 Патрубок 3К4-254 10-90	Поз 3 Патрубок 3К4-254 20-90	Поз 4 Патрубок 3К4-254 30-90	Поз 5 Патрубок 3К4-254 40-90	Поз 6 Патрубок 3К4-254 40-90	Поз 7 Тройник 3К4-254 40-90	Поз 8 Прокладка Ст 4	Поз 9 Прокладка ГОСТ 15180-86	Поз 10 Прокладка ГОСТ 15180-86
							Количество									
							1	1	1	2	1	1	1	—	—	—
							Условное наименование									
1	1	10	229	1340	250		ПРИМ-10П, ПРИМ-10Э, ПРИМ-10ф	П-1	П-2	П-1	—	—	—	8х17х4	4	—	-	А-10-25	2
2		15	293	1514			ПРИМ-15П; ПРИМ-15Э, ПРИМ-15ф	П-3	П-4	П-2				12х24х4				А-15-25	
3	2	25	491	2094	250		ПРИМ-25П, ПРИМ-25Э; ПРИМ-25ф	П-5	П-6	П-3	—	—	—	—	-	Г-25-25	4	А-25-25	2
4		50	638	3156	530		ПРИМ-50П, ПРИМ-50Э, ПРИМ-50ф	П-7	П-8	П-4						Г-50-25		А-50-25	
5		100	1308	5176	360		ПР-100П; ПР-100Э, ПР-100ф	П-9	П-10	П-5						Г-100-25		А-100-25	
6		150	1980	7816	400		ПР-150П, ПР-150Э; ПР-150ф	П-11	П-12	П-6						Г-150-25		А-150-25	
7		200	2660	10289	475		ПР-200П; ПР-200Э; ПР-200ф	П-13	П-14	П-7						Г-200-25		А-200-25	
8	3	80	979	4612	530		ПРИМ-80ф	П-15	П-16	П-8	—	—	—	—	-	Г-100-25	4	А-80-10	2
9							ПРИМ-80П; ПРИМ-80Э	П-17	П-18							Г-100-10		А-80-25	
10	4	10	—	875	250		ПРИМ-10П; ПРИМ-10Э; ПРИМ-10ф	—	П-2	—	П-1	П-10	Т-1	8х17х4	3	—	-	А-10-25	3
11		15		902			ПРИМ-15П, ПРИМ-15Э, ПРИМ-15ф		П-4		П-2	П-11	Т-2	12х24х4				А-15-25	
12	5	25	—	1040	250		ПРИМ-25П; ПРИМ-25Э; ПРИМ-25ф	—	П-6	—	П-3	П-12	Т-3	8х17х4	1	Г-25-25	2	А-25-25	3
13		50		1659	530		ПРИМ-50П, ПРИМ-50Э; ПРИМ-50ф		П-8		П-4	П-13	Т-4			Г-50-25		А-50-25	
14		100		2096	360		ПР-100П, ПР-100Э; ПР-100ф		П-10		П-7	П-16	Т-5			Г-100-25		А-100-25	
15		150		2742	400		ПР-150П; ПР-150Э, ПР-150ф		П-12		П-8	П-17	Т-6			Г-150-25		А-150-25	
16		200		3422	475		ПР-200П; ПР-200Э; ПР-200ф		П-14		П-9	П-18	Т-7			Г-200-25		А-200-25	
17	6	80	—	2190	530		ПРИМ-80ф		П-16	—	П-5	П-14	Т-8	8х17х4	1	Г-100-25	2	А-80-10	3
18							ПРИМ-80П; ПРИМ-80Э		П-18		П-6	П-15						А-80-25	

Изм. | Лист | № докум. | Подп. | Дата

Копировал

3К4-254.00-90

Лист 3

Формат А3

Инв.№ подл. 296-12 | Подп. и дата 27.10.90 | Взам.инв. № | Инв.№ дубл. | Подп. и дата

.02 108-56(А3)

Продолжение

Условное наименование	Поз 11		Поз 12		Поз 13		Поз 14		Поз 15		Поз 16		Поз 17		Поз. 18	
	Болт ГОСТ 7798-70				Гайка ГОСТ 5915-70				Шайба ГОСТ 11371-78				клапан		клапан К322004 15с9бк ТУ26-07-1161-77	
	—				—				—				—		—	
	Условное обозначение				Условное обозначение				Условное обозначение				Условное обозначение			
1	М12-8g х 60.48.016	8	—	—	М12-7Н.04.016	8	—	—	12.01.016	8	—	—	К322004 15с9бк Ду 10 ТУ26-07-1161-77	2	—	
2													К322004 15с9бк Ду 15 ТУ26-07-1161-77			
3	М12-8g х 60.48.016	8	—	—	М12-7Н.04.016	8	—	—	12.01.016	8	—	—	СКВ2012 14нж 20л3 Ду25 ТУ26-07-022-76	2	—	
4	М16-8g х 80.48.016	24			М16-7Н.04.016	24			16.01.016	24			У26362 15нж 40л1 Ду50 ТУ26-07-110-74			
5	М20-8g х 80.48.016	48			М20-7Н.04.016	48			20.01.016	48			У26362 15нж 40л1 Ду100 ТУ26-07-110-74			
6	М24-8g х 90.48.016	32			М24-8g.04.016	32			24.01.016	32			У26362 15нж 40л1 Ду 150 ТУ26-07-110-74			
7													ПГ22012 14нж 20л3 Ду200 ТУ26-07-022-76			
8	М16-8g х 80.48.016	16	М20-8g х 80.48.016	32	М16-7Н.04.016	16	М20-7Н.04.016	32	16.01.016	16	20.01.016	32	У26362 15нж 40л1 Ду100 ТУ26-07-110-74	2	—	
9																
10	М12-8g х 60.48.016	12	—	—	М12-7Н.04.016	12	—	—	12.01.016	12	—	—	К322004 15с9бк Ду 10 ТУ26-07-1161-77	2	—	
11													К322004 15с9бк Ду 15 ТУ26-07-1161-77			
12	М12-8g х 60.48.016	20	—	—	М12-7Н.04.016	20	—	—	12.01.016	20	—	—	СКВ2012 14нж 20л3 Ду25 ТУ26-07-022-76	1	Ду 10	
13	М16-8g х 80.48.016				М16-7Н.04.016				16.01.016				У26362 15нж 40л1 Ду50 ТУ26-07-110-74			
14	М20-8g х 80.48.016	40			М20-7Н.04.016	40			20.01.016	40			У26362 15нж 40л1 Ду100 ТУ26-07-110-74			
15	М24-8g х 90.48.016				М24-8g.04.016				М24.01.016				У26362 15нж 40л1 Ду150 ТУ26-07-110-74			
16		60				60				60			ПГ22012 14нж 20л3 Ду200 ТУ26-07-022-76			
17	М16-8g х 80.48.016	12	М20-8g х 80.48.016	16	М16-7Н.04.016	12	М20-7Н.04.016	16	16.01.016	12	20.01.016	16	У26362 15нж 40л1 Ду100 ТУ26-07-110-74	1	Ду 10	
18																

Рис 1

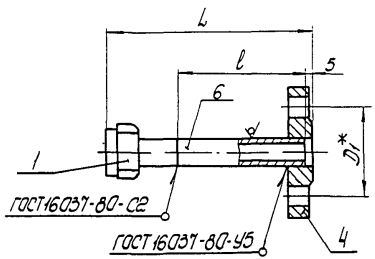

Рис 3 (1 10)
Остальное - см рис 1

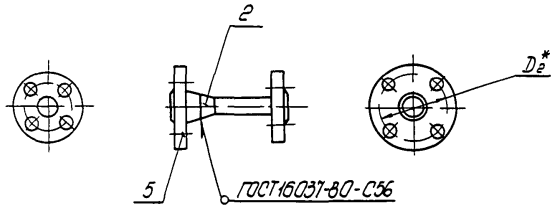

Рис 2
Остальное - см рис 1
М1 5

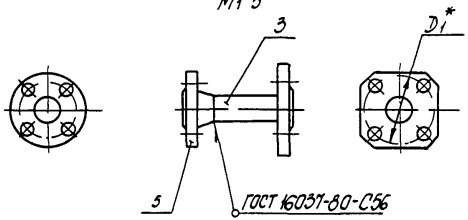

Пример условного обозначения патрубка П-1
Патрубок П-1 ЗК4-254 10-90

1 * Размеры для справок
2 Остальные технические требования по ТК4-570-81

				Взамен	ЗК4-254 10-90	
				Группа		
Изм.	Лист	№ докум.	Подп.	Дата	Патрубок П	Лит. / Масса / Масштаб
Разраб.		Бахтеярова		04.90		Ст табл. 1 2
Пров.		Крупнова		08.90		
Вед инж.		Кузнецова		09.90		Лист 1 Листов 3
Нач отд		Гуров		09.90	НПО МА Рег №	4
Н контр		Крюкова		05.10.90		
Утв		Чудинов		09.90	Срок введения	

Инв № подл. | Подп. и дата | Взам инв № | Инв № дубл. | Подп. и дата

Ф2301(А3)

Таблица 1

Условное наименование	Рис.	Размеры, мм					Масса, кг	Поз.1 Соединитель 3К4-25240-90	Поз.2 Переход 3К4-25441-90	Поз.3 Труба	Поз.4 Фланец ГОСТ12820-80	Поз.5 12Х18Н10Т ГОСТ12821-80	Поз.6 Труба 12Х18Н10Т ГОСТ 9941-81
		Dy	L	l	D_1*	D_2*		Количество					
								1	1	1	1	1	1
								Условное наименование					
П-1	1	10	116	41	60	—	0,9	С-1	—	—	1-10-25	—	14х2,5
П-2			136	61									
П-3		15	111	36	65		1,4	С-2			1-15-25		18х2,5
П-4			141	66									
П-5	2	25	131	—	85	—	2,6	—	—	П-5/3	1-25-25	Квадратный 8-25-25 ряд 2	—
П-6			181				2,7			П-6/3			
П-7		50	222		125		6,1			П-7/3	1-50-25	8-50-25	
П-8			322				6,5			П-8/3			
П-9		100	383		190		16,9			П-9/3	1-100-25	8-100-25	
П-10			583				18,7			П-10/3			
П-11		150	541		250		28,7			П-11/3	1-150-25	8-150-25	
П-12			841				32,9			П-12/3			
П-13		200	703		310		43,7			П-13/3	1-200-25	8-200-25 ряд 2	
П-14			1103				52,2			П-14/3			
П-15	3	80	401	305	160	190	11,0	—	П	—	1-80-10	8-100-2,5	89х3,5
П-16			561	465			12,5						
П-17			401	305			12,2				1-80-25		
П-18			561	465			13,7						

Rz60 √(√)

Поз 3 Труба

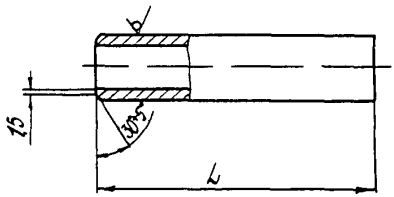

Таблица 2

Условное наименование	L, мм	Масса, кг	Материал
			Труба 12Х18Н10Т ГОСТ 9941-81
П-5/3	88	0,2	32 х 2,5
П-6/3	138	0,3	
П-7/3	169	0,6	57 х 3
П-8/3	269	1,0	
П-9/3	317	2,7	108 х 3,5
П-10/3	517	4,5	
П-11/3	465	6,1	160 х 3,5
П-12/3	765	10,3	
П-13/3	620	13,2	220 х 4
П-14/3	1020	21,7	

Инв. № подл. | 298-13 | Подп. и дата | Взам. инв. №

Ф2 106-5л(А4)

Изм.	Лист	№ докум.	Подп.	Дата	3К4-254 10-90	Лист 3

Копировал Формат А4

Рис 1

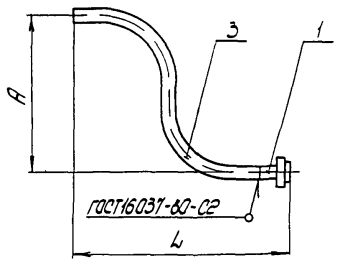

Рис 2
Остальное -см рис 1

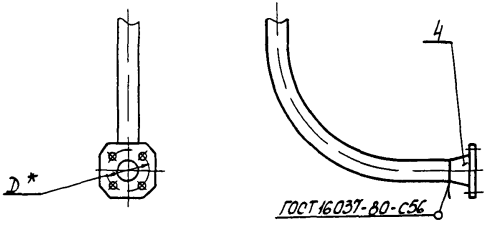

Рис 3 (1 20)
Остальное - см рис 1

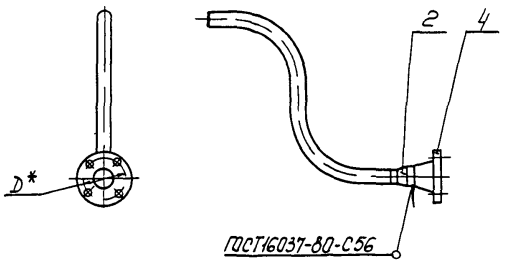

Пример условного обозначения патрубка П-1
Патрубок П-1 ЗК4-254 20-90

1 * Размер для справок
2 Остальные технические требования по ТК4-570-81

				Взамен	ЗК4-254 20-90	
				Группа		
Изм.	Лист	№ докум.	Подп.	Дата	Патрубок П	Масса / Масштаб
Разраб.		Батмеярова		04 90		Ст.табл. 1 5
Пров.		Крупнова		08 90		
Вед инж.		Кузнецова		09 90		Лист 1 / Листов 3
Нач отд		Гуров		09 90	НПОМА Рег №	4
Н.контр.		Крюкова		05 10 90		
Утв		Чудинов		04 90	Срок введения	

Инв № подл. 236-14 | Подп и дата | Взам инв № | Инв № дубл. | Подп и дата

Ф4 201(А3)

Инв. № подл.	Подп. и дата	Взам. инв. №	Инв. № дубл.	Подп. и дата
296-14	[illegible]			

Таблица 1

Условное наименование	Рис	Размеры, мм				Масса, кг	Поз 1 Соединитель 3К4-252 40-90	Поз 2 Переход 3К4-254 41-90	Поз 3 Труба	Поз 4 Фланец 12Х18Н10Т ГОСТ 12821-80
							Количество			
		Dy	L	A	D		1	1	1	1
							Условное наименование			
П-1	1	10	324	229	—	1,4	С-1	—	П-1/3	—
П-2		15	398	293		1,6	С-2		П-2/3	
П-3	2	25	600	491	85	2,8	—	—	П-3/3	Квадратный 9-25 25, ряд 2
П-4		50	805	638	125	7,1			П-4/3	8-50-25
П-5		100	1569	1308	190	27,5			П-5/3	8-100-25
П-6		150	2531	1980	250	60,5			П-6/3	8-150-25
П-7		200	3398	2660	310	119,2			П-7/3	8-200-25, ряд 2
П-8	3	80	1204	979	190	18,3	—	П	П-8/3	8-100-25

Изм. | Лист | № докум. | Подп. | Дата

Копировал

3К4-254 20-90

Лист 2

Формат А4

Rz 60 (√)

Поз 3 Труба

Рис 1

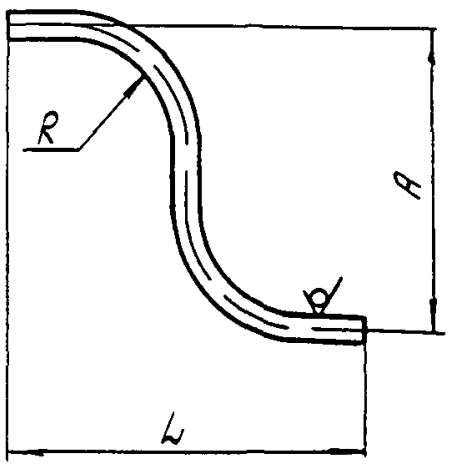

Рис 2 (1 2)

Остальное - см рис 1

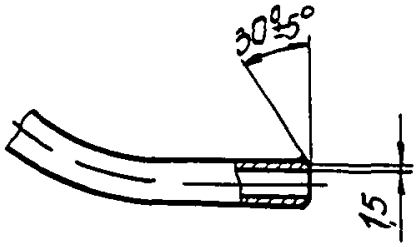

Таблица 2

Условное наименование	Рис	Размеры, мм				Масса, кг	Материал
		A	L	R	Lразв		Труба 12Х18Н10Т ГОСТ9941-81
П-1/3	1	229	274	85	424	0,3	14 х 2,5
П-2/3		293	348	110	539	0,5	18 х 2,5
П-8/3		979	1113	360	1782	11,4	89 х 3
П-3/3	2	491	562	200	873	1,6	32 х 2,5
П-4/3		638	757	230	1174	4,7	57 х 3
П-5/3		1508	1508	500	2340	21,0	108 х 3,5
П-6/3		1980	2460	750	3566	48,0	160 х 3,5
П-7/3		2660	3320	1000	4805	102,0	220 х 4

Рис. 2

Остальное - см рис 1

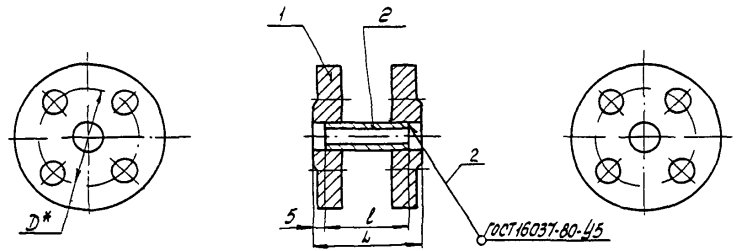

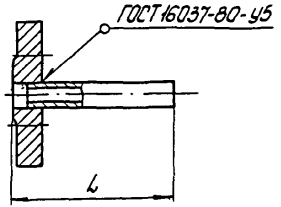

Условное наименование	Рис	Размеры, мм Ду	L	D*	l	Масса, кг	Поз.1 фланец 12Х18Н10Т ГОСТ 12820-80 — Условное наименование	Поз.2 Труба 12Х18Н10Т ГОСТ 9941-81 Количество 1 — наименование
П-1	1	10	62	60	52	1,3	1-10-25	14х2,5
П-2		15	77	65	67	1,5	1-15-25	18х2,5
П-3		25	111	85	101	2,6	1-25-25	32х2,5
П-4		50	198	125	188	6,2	1-50-25	57х3
П-5		80	292	160	282	10,5	1-80-10	89х3
П-6							1-80-25	
П-7		100	356	190	346	14,8	1-100-25	108х3,5
П-8		150	510	250	500	26,7	1-150-25	160х3,5
П-9		200	664	310	654	40,5	1-200-25	220х4
П-10	2	10	94	60	89	0,7	1-10-25	14х2,5
П-11		15		65		0,8	1-15-25	18х2,5
П-12		25	98	85	93	1,3	1-25-25	32х2,5
П-13		50	104	125	99	3,5	1-50-25	57х3
П-14		80	106	160	101	6,5	1-80-10	89х3
П-15							1-80-25	
П-16		100	108	190	103	8,8	1-100-25	108х3,5
П-17		150	110	250	105	16,7	1-150-25	160х3,5
П-18		200	112	310	107	26,7	1-200-25	220х4

Пример условного обозначения патрубка П-1

Патрубок П-1

1 * Размер для справок

2 Остальные технические требования по ТК4-570-81

Взамен		3К4-254 30-90	
Группа			
Разраб.	Болтовской		Стадия 1:2
Пров.	Прилипко	Патрубок П	
Вед.инж.	Мурзичева		
Нач.отд	Гуров		
Н.контр.	Прилипко	НПОМА Рег №	4
Утв.	Чубинов	Срок введения	

Инв.№ подл. | Подп. и дата | Взам.инв. № | Инв.№ дубл. | Подп. и дата

Рис 1

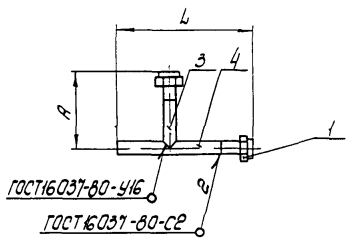

Рис 2

Остальное - см рис 1

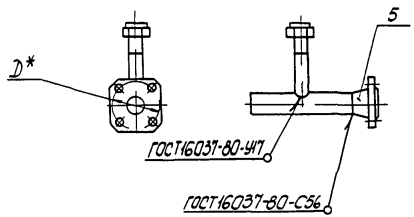

Рис 3 (1 10)

Остальное - см рис 1

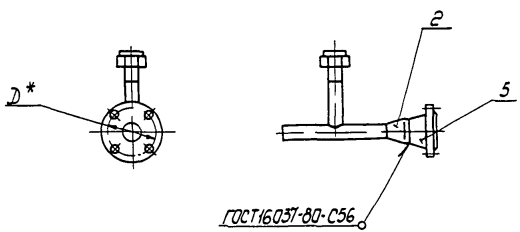

Пример условного обозначения тройника Т-1
Тройник Т-1 ЗК4-254 40-90

1 * Размер для справок

2 Остальные технические требования по ТК4-570-81

				Взамен	ЗК4-254 40-90	
				Группа		
Изм	Лист	№ докум	Подп	Дата	Тройник Т	Масса / Масштаб
Разраб		Бахтеярова		04 90		Ст табл 1 5
Пров		Крупнова		08 90		Лист 1 Листов 3
Вед инж		Кузнецова		09 90		
Нач отд		Гуров		09 90	НПО МА Рег №	4
Н контр		Крюкова		05 90		
Утв		Чудинов		09 90	Срок введения	

Инв № подл | Подп и дата | Взам инв № | Инв № дубл | Подп и дата

Ф1301(А3)

Таблица 1

Условное наименование	Рис.	Размеры, мм				Масса, кг	Поз 1 Соединитель 3К4-252 40-90		Поз 2 Переход 3К4-254 41-90	Поз 3 Патрубок 3К4-254 42-90	Поз 4 Труба	Поз 5 Фланец 12х18Н10Т ГОСТ 12821-9
		Dy	A	L	D*		Количество					
		—					1		1	1	1	1
							Условное наименование					
Т-1	1	10	140	244	—	0,75	С-1	2	—	П-1	Т-1/4	—
Т-2		15		248		1,5	С-2			П-2	Т-2/4	
Т-3	2	25	134	230	85	1,64	С-1	1	—	П-3	Т-3/4	Квадратную 8-25-25 ряд 2
Т-4		50	158	265	125	4,0					Т-4/4	8-50-25
Т-5		100	196	329	190	9,0					Т-5/4	8-100-25
Т-6		150	231	391	250	17,5					Т-6/4	8-150-25
Т-7		200	268	458	310	26,3					Т-7/4	8-200-25, ряд 2
Т-8	3	80	216	341	190	15,5		1	П		Т-8/4	8-100-25

Поз. 4 Труба (1 2)

Rz60 (V)

Рис 1

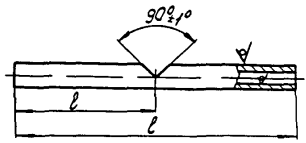

Рис 2

Остальное - см рис 1

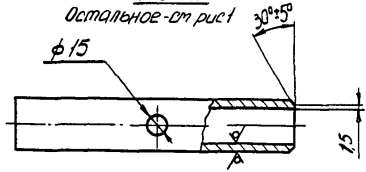

Таблица 2

Условное наименование	Рис	L, мм	l, мм	Масса, кг	Материал: Труба 12Х18Н10Т ГОСТ 9941-81
Т-1/4	1	174	90	0,1	14 х 2,5
Т-2/4		178		0,2	18 х 2,5
Т-8/4		250	125	1,8	89 х 3,5
Т-3/4	2	192	96	0,34	32 х 2,5
Т-4/4		217	108	1,0	57 х 3
Т-5/4		268	134	2,3	108 х 3,5
Т-6/4		320	160	4,5	160 х 3,5
Т-7/4		380	190	9,0	220 х 4

02 105-5(1.4)

Инв. № подл. | Подп. и дата | Взам. инв. № | Инв. № дубл. | Подп. и дата

Изм. | Лист | № докум. | Подп. | Дата

ЗК4-25440-90

Лист 3

Копировал

Формат А4

Rz40 √(√)

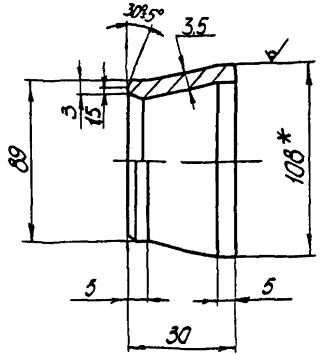

Условное обозначение перехода П
Переход П 3К4-25441-90

1 *Размер для справок

2 Материал круг $\frac{\text{ф108-Б ГОСТ2590-88}}{\text{12х18Н10Т-Б ГОСТ5949-75}}$

3 Технические требования по ТК4-570-81

Изм	Лист	№ докум.	Подп	Дата	Взамен	3К4-25441-90
Разраб.		Балтейрова		04.90	Группа	
Пров		Крупнова		04.90	Переход П	Лит / Масса 1,1 / Масштаб 1:2
Вед инж.		Кузнецова		04.90		
Нач отд		Гуров		03.90	НПОМА Рег №	Лист / Листов 1
Н контр.		Крюкова		05.90	Срок введения	4
Утв		Чудинов		10.90		

Копировал

Формат А4

Инв № подл | Подп и дата | Взам инв № | Инв № дубл | Подп и дата

Ф2 301(А4)

Инв № подл 296-17 | Подп и дата 27.10.90

Ткачь 15.05.87

Rz60 √(√)

Рис 1

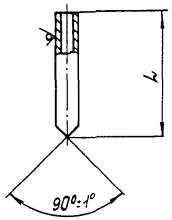

Рис 2

Остальное - см рис.1



Условное наименование	Рис	L, мм	Масса, кг	Материал Труба 12Х18Н10Т ГОСТ 9941-81
П-1	1	90	0,05	14 х 2,5
П-2			0,1	18 х 2,5
П-3	2	90	0,05	14 х 2,5
П-4	3	96	0,17	32 х 2,5
П-5		110	0,5	57 х 3
П-6		125	0,9	89 х 3
П-7		135	1,2	108 х 3,5
П-8		160	2,3	160 х 3,5
П-9		190	4,5	220 х 4

Рис. 3

Остальное - см. рис.1

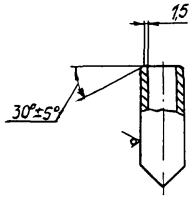

Пример условного обозначения патрубка П:
Патрубок П-1 ЗК4-254.42-90.

Технические требования по ТК4-570-81.

Изм.	Лист	№ докум.	Подп.	Дата	Взамен
Разраб.	Бахтеярова			07.90	Группа
Пров.	Крупнова			08.90	Патрубок П
Вед. инж.	Кузнецова			08.90	
Нач. отд.	Гуров			09.90	НПОМА Рег №
Н. контр.	Крюкова			09.90	Срок введения
Утв.	Чудинов			09.90	

Лит. | Масса | Масштаб
Ст. табл. | 1:2
Лист | Листов 1
4

Копировал

Инв. № подл. 296-18 | Подп. и дата 22.10.90 | Взам. инв. № | Инв. № дубл. | Подп. и дата

Ф3 201(А3)

Рис 1

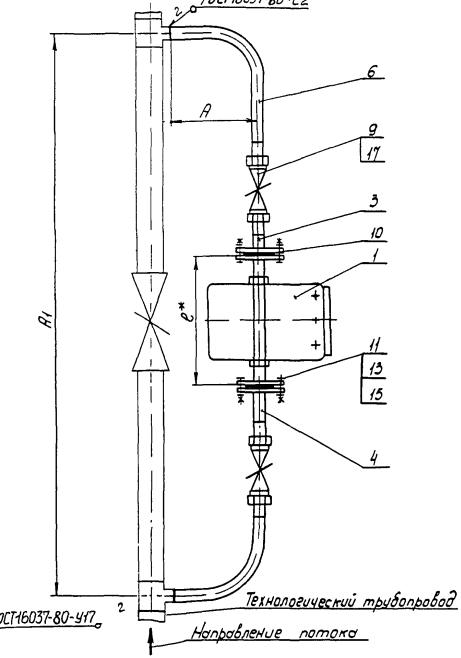

Пример условного обозначения установки первичного преобразователя преобразователя расхода ИР-61 на вертикальном трубопроводе Ду10

Первичный преобразователь ПРИМ-10П
Установка 1 ЗК4-255 00-90

1 *Размеры для справок

2 Измеряемая среды - невзрывоопасная, жидкая с удельной электрической проводимостью от 10^{-3} до 10^{9} g/m, Ру 2,5 МПа, температурой от -40° до +150°

3 Установку и монтаж прибора производить в соответствии со СНиП3 05 05-85 и инструкцией по эксплуатации

4 Материал поз 9, 10 - выбирается в зависимости от среды

				Взамен	ЗК4-255 00-90
				Группа	
Изм	Лист	№ док	Подп	Дата	Первичный преобразователь преобразователя расхода измерительного электромагнитного ИР-61 установка на вертикальном трубопроводе
Разраб	Бахтеярова			04.90	Ст табл 1 5
Пров	Крупнова			08.90	
Вед инж	Кузнецова			09.90	
Нач отд	Гуров			09.90	НПОМА Рег №
Н.контр	Крюкова			05.90	4
Утв	Чудинов			09.90	Срок введения

Рис. 2
Остальное - см. рис. 1

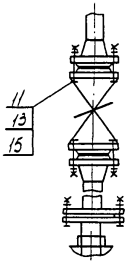

Рис. 3
Остальное - см. рис. 1

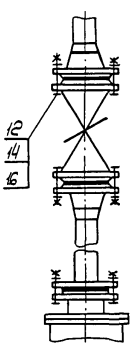

Рис. 4
Остальное - см. рис. 1

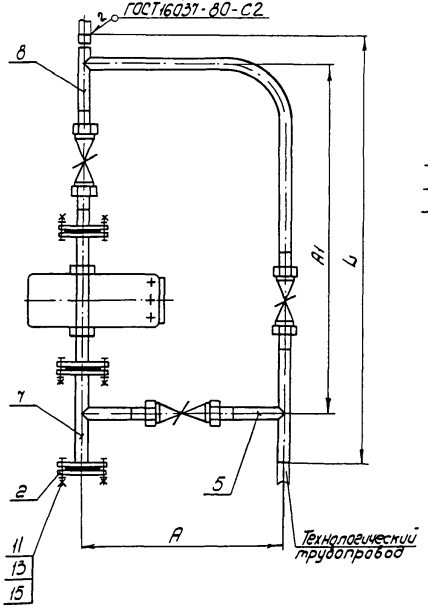

Рис. 5 (1:10)
Остальное - см. рис. 1,4

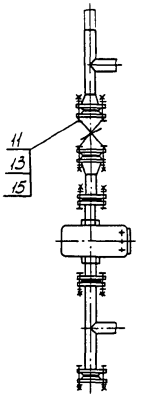

Рис 6 (1:10)
Остальное - см. рис. 1,4

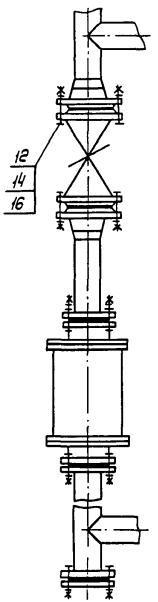

Изм.	Лист	№ докум.	Подп.	Дата	3К4-255.00-90	Лист 2

Копировал

Формат А3

Таблица 1

Условное наименование	Рис.	Dy, мм	Размеры, мм A	A_1	L	ℓ^*	Масса, кг	Поз 1 Первичный преобразователь преобразователя расхода измерительного электромагнитного ИР-61 ТУ25-0277.002-86	Поз 2 Заглушка	Поз 3 Патрубок 3К4-254.10-90	Поз 4 Патрубок 3К4-254.10-90	Поз 5 Тройник 3К4-254.40-90	Поз 6 Патрубок 3К4-255.10-90	Поз 7 Тройник 3К4-255.20-90	Поз 8 Тройник 3К4-255.30-90
								количество							
								1	1	1	1	1	2	1	1
								условное наименование							
1	1	10	200	1072	—	250		ПРИМ-10П; ПРИМ-10Э, ПРИМ-10ф	—	П-1	П-2	—	П-1	—	—
2		15	210	1138				ПРИМ-15П; ПРИМ-15Э, ПРИМ-15ф		П-3	П-4		П-2		
3	2	25	300	1570	—	250		ПРИМ-25П, ПРИМ-25Э, ПРИМ-25ф	—	П-5	П-6	—	П-3	—	—
4		50	410	2406		530		ПРИМ-50П, ПРИМ-50Э; ПРИМ-50ф		П-7	П-8		П-4		
5		100	810	3684		360		ПР-100П; ПР-100Э, ПР-100ф		П-9	П-10		П-5		
6		150	1230	5200		400		ПР-150П, ПР-150Э, ПР-150ф		П-11	П-12		П-6		
7		200	1660	6753		475		ПР-200П; ПР-200Э, ПР-200ф		П-13	П-14		П-7		
8	3	80	620	3480	—	530		ПРИМ-80ф	—	П-15	П-16		П-8	—	—
9								ПРИМ-80П; ПРИМ-80Э		П-17	П-18				
10	4	10	383	666	840	250		ПРИМ-10П; ПРИМ-10Э; ПРИМ-10ф	10/2	П-1	—	Т-1	—	Т-1	Т-1
11		15	386	691	869			ПРИМ-15П; ПРИМ-15Э; ПРИМ-15ф	11/2	П-3		Т-2		Т-2	Т-2
12	5	25	432	836	1028	250		ПРИМ-25П; ПРИМ-25Э; ПРИМ-25ф	12/2	П-5	—	Т-3	—	Т-3	Т-3
13		50	550	1447	1663	530		ПРИМ-50П; ПРИМ-50Э; ПРИМ-50ф	13/2	П-7		Т-4		Т-4	Т-4
14		100	810	1875	2143	360		ПР-100П; ПР-100Э; ПР-100ф	14/2	П-9		Т-5		Т-5	Т-5
15		150	1230	2514	2834	400		ПР-150П, ПР-150Э, ПР-150ф	15/2	П-11		Т-6		Т-6	Т-6
16		200	1660	3188	3568	475		ПР-200П; ПР-200Э; ПР-200ф	16/2	П-13		Т-7		Т-7	Т-7
17	6	80	786	1971	2221	530		ПРИМ-80ф	17/2	П-15		Т-8	—	Т-8	Т-8
18								ПРИМ-80П, ПРИМ-80Э	18/2	П-17				Т-9	

Изм.	Лист	№ докум.	Подп.	Дата	3К4-255.00-90	Лист 3

Копировал

Формат А3

Инв. № подл. 286-19 | Подп. и дата | Взам. инв. № | Инв. № дубл. | Подп. и дата

02 108-56(А3)

Продолжение табл.1

Условное наимено-вание	Поз. 9 Прокладка —	Поз. 10 Прокладка ГОСТ 15180-86	Поз. 11 Болт ГОСТ 7798-70	Поз. 12 Болт ГОСТ 7798-70	Поз. 13 Гайка ГОСТ 5915-70	Поз. 14 Гайка ГОСТ 5915-70	Поз. 15 Шайба ГОСТ 11371-78	Поз. 16 Шайба ГОСТ 11371-78	Поз. 17 Клапан
	Количество								
	Условное наименование								
1	8х17х4	А-10-25	М12-8g х 60.48.016	—	М12-7Н.04.016	—	12.01.016	—	К322004 15с98пк Ду10 ТУ26-07-1161-77
2	12х24х4	А-15-25							К322004 15с98пк Ду15 ТУ26-07-1161-77
3	—	Г-25-25	А-25-25	М12-8g х 60.48.016	М12-7Н.04.016	—	12.01.016	—	СА22012 14нж 20нЗ Ду25 ТУ26-07-220-76
4		Г-50-25	А-50-25	М16-8g х 80.48.016	М16-7Н.04.016		16.01.016		У26362 15нж 40п.1 Ду50 ТУ26-07-110-74
5		Г-100-25	А-100-25	М20-8g х 80.48.016	М20-7Н.04.016		20.01.016		У26362 15нж 40п1 Ду100 ТУ26-07-110-74
6		Г-150-25	А-150-25	М24-8g х 90.48.016	М24-7Н.04.016		24.01.016		У26362 15нж 40п1 Ду150 ТУ26-07-110-74
7		Г-200-25	А-200-25						ЛТ22012 14нж 20нЗ Ду200 ТУ26-07-022-76
8	—	Г-100-25	А-80-10	М16-8g х 80.48.016	М20-8g х 80.48.016	М16-7Н.04.016	М20-7Н.04.016	16.01.016	20.01.016 У26362 15нж 40п1 Ду100 ТУ26-07-110-74
9			А-80-25						
10	8х17х4	А-10-25	М12-8g х 60.48.016	—	М12-7Н.04.016	—	12.01.016	—	К322004 15с98пк Ду10 ТУ26-07-1161-77
11	12х24х4	А-15-25							К322004 15с98пк Ду15 ТУ26-07-1161-77
12	—	Г-25-25	А-25-25	М12-8g х 60.48.016	М12-7Н.04.016	—	12.01.016	—	СА22012 14нж 20нЗ Ду25 ТУ26-07-220-76
13		Г-50-25	А-50-25	М16-8g х 80.48.016	М16-7Н.04.016		16.01.016		У26362 15нж 40п1 Ду50 ТУ26-07-110-74
14		Г-100-25	А-100-25	М20-8g х 80.48.016	М20-7Н.04.016		20.01.016		У26362 15нж 40п1 Ду100 ТУ26-07-110-74
15		Г-150-25	А-150-25	М24-8g х 90.48.016	М24-7Н.04.016		24.01.016		У26362 15нж 40п1 Ду150 ТУ26-07-110-74
16		Г-200-25	А-200-25						ЛТ22012 14нж 20нЗ Ду200 ТУ26-07-022-76
17	—	Г-100-25	А-80-10	М16-8g х 80.48.016	М20-8g х 80.48.016	М16-7Н.04.016	М20-7Н.04.016	16.01.016	20.01.016 У26362 15нж 40п1 Ду100 ТУ26-07-110-74
18			А-80-25						

Rz 40 √(√)

Поз 2 Заглушка

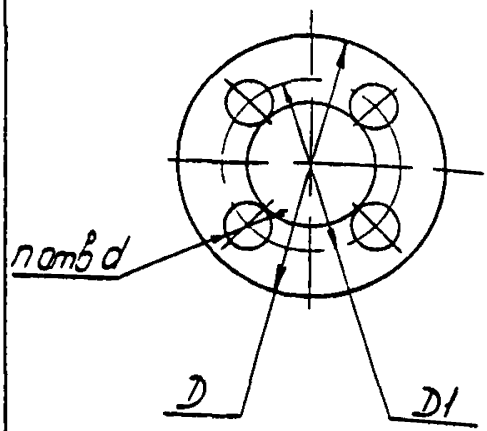

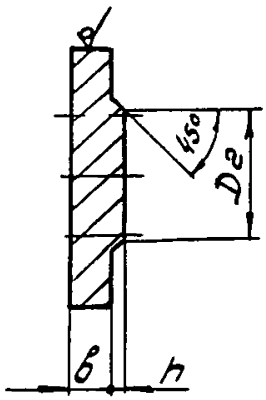

Таблица 2

Условное наименование	Размеры, мм							Масса, кг	Материал
	D	D1	D2	d	в	h	n		12Х18Н10Т-б ГОСТ 5949 75
10/2	90	60	42	14	14	2	4	0,7	Круг 90-В ГОСТ 2590-88
11/2	95	65	47					0,8	Круг 95-В ГОСТ 2590-88
12/2	115	85	68		16	3		1,1	Круг 115-В ГОСТ 2590-88
13/2	160	125	102	18	21			3,3	Круг 160-В ГОСТ 2590-88
14/2	230	190	158	22	25		8	10,0	Полоса 25 х 230 ГОСТ 103-76
15/2	300	250	212	26	27			21,0	Полоса 27 х 300 ГОСТ 103-76
16/2	360	310	278		29		12	27,7	Полоса 29 х 360 ГОСТ 103-76
17/2	195	160	133	18	17		4	3,9	Круг 195-В ГОСТ 2590-88
18/2					23		8	5,3	

Технические требования по ТК4-570-81

Изм	Лист	№ докум	Подп	Дата	3К4-255 00-90	Лист 5

Копировал

Формат А4

Ф2 106-5₁(А4)

Инв № подл 296-19 | Подп и дата | Взам инв № | Инв № дубл | Подп и дата

Рис 1

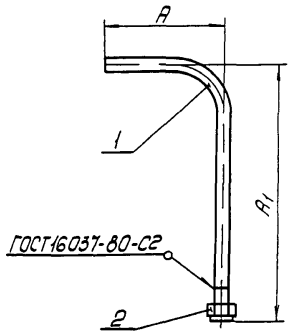

Рис 2
Остальное - см рис 1

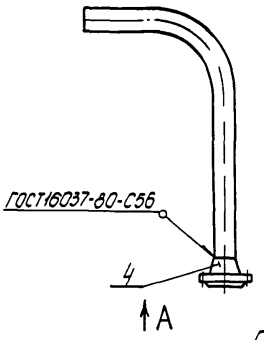

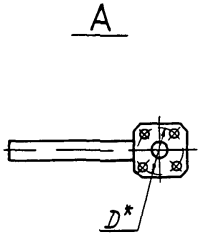

Рис 3
Остальное - см рис 1

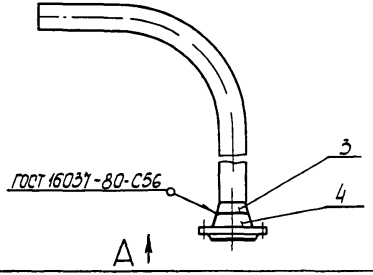

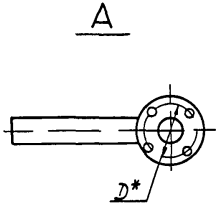

Пример условного обозначения патрубка П-1
Патрубок П-1 ЗК4-255 10-90

1* Размер для справок
2 Остальные технические требования по ТК4-570-81

Взамен				ЗК4-255 10-90	
Группа					
Изм.	Лист	№ докум.	Подп.	Дата	Патрубок П
Разраб.	Бахтеярова			04.90	
Пров.	Крупнова			08.90	
Вед инж.	Кузнецова			09.90	
Нач отд	Туров			09.90	НПО МА Рег №
Н контр	Крюкова			05.10.90	Срок введения
Утв	Чудинов			08.90	

Масса | Масштаб
Ст табл | 1 5
Лист 1 | Листов 3
4

Инв № подл. | Подп. и дата | Взам. инв. № | Инв № дубл. | Подп. и дата
256-20 | 22.10.90

Таблица 1

Условное наименование	Рис	Размеры, мм				Масса, кг
		Dy	A	A_1	D*	
П-1	1	10	200	220	—	0,4
П-2		15	210	250		0,9
П-3	2	25	300	338	85	2,2
П-4		50	410	428	125	5,8
П-5		100	810	821	190	16,7
П-6		150	1230	1221	250	40,0
П-7		200	1660	1628	310	80,0
П-8	3	80	620	636	190	15,6

Продолжение табл 1

Условное наименование	Поз. 1 Колено	Поз. 2 Соединитель 3К4-252 40-90	Поз 3 Переход 3К4-254 41-90	Поз. 4 Фланец 12Х18Н10Т ГОСТ12821-80
	Количество			
	1	1	1	1
	Условное наименование			
П-1	П-1/1	С-1	—	—
П-2	П-2/1	С-2		
П-3	П-3/1	—	—	Квадратный 8-25-25, ряд 2
П-4	П-4/1			8-50-25
П-5	П-5/1			8-100-25
П-6	П-6/1			8-150-25
П-7	П-7/1			8-200-25, ряд 2
П-8	П-8/1	—	П	8-100-25

Инв. № подл. 281-20 | Подп. и дата 22.10.90

Изм.	Лист	№ докум.	Подп.	Дата	3К4-255 10-90	Лист 2

Копировал

Формат А4

Rz60 √(√)

Поз 1 Колено
Рис 1

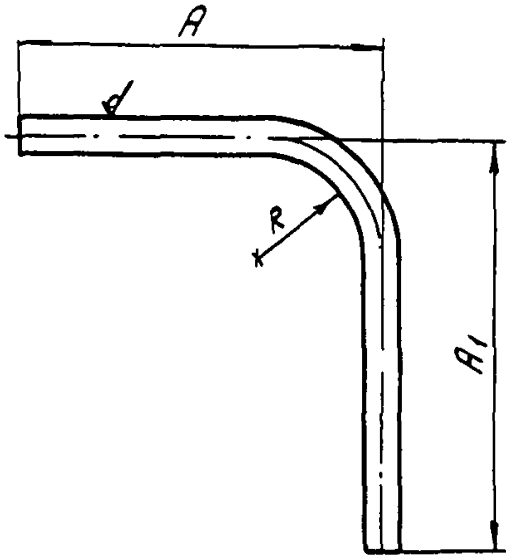

Рис 2
Остальное - см рис 1

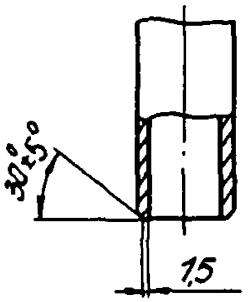

Таблица 2

Условное наименование	Рис	Размеры, мм				Масса, кг	Материал
		A	A1	R	Lразв.		Труба 12Х18Н10Т ГОСТ9941-81
П-1/1	1	200	150	85	310	0,2	14 х 2,5
П-2/1		210	180	110	357	0,3	18 х 2,5
П-8/1		620	545	360	1111	7,1	89 х 3
П-3/1	2	300	300	200	539	1,0	32 х 2,5
П-4/1		410	380	230	752	3,0	57 х 3
П-5/1		810	760	500	1310	10,2	108 х 3
П-6/1		1230	1150	750	2183	25,4	160 х 3
П-7/1		1660	1550	1000	2953	63,0	220 х 4

Рис.1

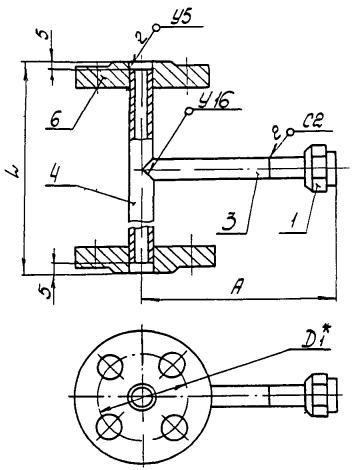

Рис 2 (1 5)
Остальное - ст. рис 1

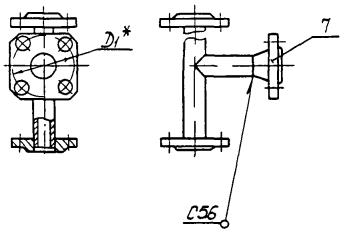

Рис.3 (1 10)
Остальное - ст. рис 1

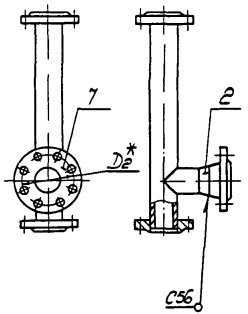

Пример условного обозначения тройника Т-1:
Тройник Т-1 ЗК4-255.20-90

1.* Размеры для справок.
2 Сварные швы по ГОСТ16037-80
3. Остальные технические требования по ТК4-570-81.

				Взамен	ЗК4-255.20-90	
				Группа		
Изм.	Лист	№ докум.	Подп.	Дата	Тройник Т	Лит. / Масса / Масштаб
Разраб.		Бахтеярова		04.90		Ст. табл. 1:2
Пров.		Крюкова		02.90		Лист 1 / Листов 2
Вед.инж.		Кузнецова		02.90		
Нач.отд.		Гуров		03.90	НПОМА Рег №	4
Н.контр.		Крюкова		03.90		
Утв.		Чудинов		04.90	Срок введения	

Инв.№ подл. 296-21 | Подп. и дата 22.10.90 | Взам.инв. № | Инв.№ дубл. | Подп. и дата

Ф2 301(А3)

Условное наименование	Рис.	Размеры, мм					Масса, кг	Поз. 1 Соединитель	Поз. 2 Переход	Поз. 3 Патрубок	Поз. 4 Патрубок	Поз. 6 Фланец 12Х18Н10Т	Поз. 7
		Dy	A	L	D_1*	D_2*		3К4-252.40-90	3К4-254.60-90	3К4-254.41-90	3К4-255.21-90	ГОСТ 12820-80	ГОСТ 12821-80
		Количество						1	1	1	1	2	1
		Условное наименование											
Т-1	1	10	160	168	60	—	1,6	С-1	—	П-1	П-1	1-10-25	—
Т-2		15		195	65		2,2	С-2		П-2	П-4	1-15-25	
Т-3	2	25	134	256	85		4,2			П-4	П-5	1-25-25	Квадратный 8-25-25, ряд 2
Т-4		50	158	435	125		10,6			П-5	П-6	1-50-25	8-50-25
Т-5		100	196	744	190	—	63,7	—	—	П-6	П-9	1-100-25	8-100-25
Т-6		150	231	1050	250		45,2			П-7	П-10	1-150-25	8-150-25
Т-7		200	268	1364	310		76,7			П-8	П-11	1-200-25	8-200-25, ряд 2
Т-8	3	80	216	621	160	190	21,0	—	П	П-3	П-8	1-80-10	8-100-25
Т-9												1-80-25	

Rz60 V(V)

Рис 1

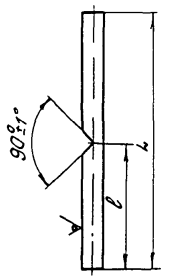

Рис 2

Остальное - см рис 1

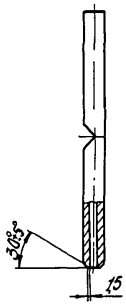

Условное наименование	Рис	L, мм	l, мм	Масса, кг	Материал: Труба 12Х18Н10Т ГОСТ 9941-81
П-1	1	158	90	0,1	14х3
П-2		174			
П-3		178		0,17	18х3
П-4		185			
П-5		246	96	0,44	32х2,5
П-6		425	127	1,7	57х3
П-7		250	125	1,6	89х3
П-8		611	146	3,9	
П-9		734	157	44,4	108х3
П-10		1040	185	11,6	160х3
П-11		1354	217	28,7	220х4
П-12	2	192	96	0,36	32х2,5
П-13		217	108	0,9	57х3
П-14		268	134	2,0	108х3
П-15		320	160	3,5	160х3
П-16		380	190	8,0	220х4

Пример условного обозначения патрубка П-1

Патрубок П-1 ЗК4-255 21-90

Технические требования по ТК4-570-81

						Взятен	ЗК4-255 21-90
						Группа	
Изм.	Лист	№ док.	Подп.	Дата			
Разраб.		Бакетерофет		09.90	Патрубок П	Стадия	Масса	Масштаб
Пров.		Крупнова		09.90		Р		1:2
Нач. отд.		Кузнецова		09.90		Лист	Листов	
Нач. сект.		Перов		09.90	НПОМА Рег №	4		
Н. контр.		Прокофьев		10.90				
Утв.		Чичинов		09.90	Срок Введения			

Инв. № подл. | Подп. и дата | Взам. инв. № | Инв. № дубл. | Подп. и дата

ФЗ 501(ЛО) 22.12.10-90

118-22

Сч.

Рис 1

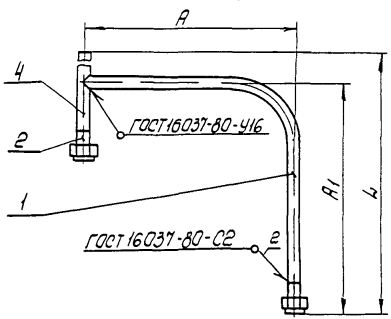

Рис 2
Остальное - см рис 1

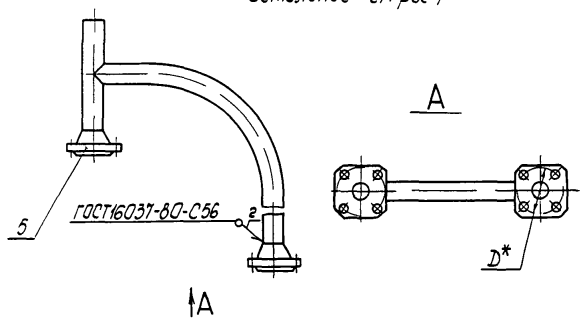

Рис 3 (1 10)
Остальное - см рис 1

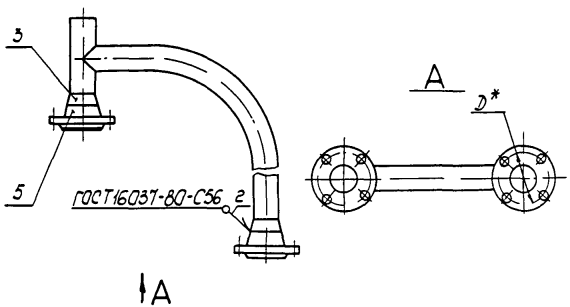

Пример условного обозначения тройника Т-1
Тройник Т-1 3К4-255 30-90

1. * Размер для справок
2 Остальные технические требования по ТК4-570-81

				Взамен	3К4-255 30-90
				Группа	
Изм	Лист	№ докум	Подп	Дата	Тройник Т
Разраб.	Бахтеярова			04 90	
Пров	Крупнова			08 90	
Вед инж	Кузнецова			09 90	
Нач отд	Гуров			09 90	НПО МА Рег №
Н.контр	Крюкова			05 90	
Утв	Чудинов			09 90	Срок введения

Лит.	Масса	Масштаб
	Ст табл	1 5
Лист 1	Листов 3	
4		

Копировал

Формат А3

Инв № подл | Подп и дата | Взам инв № | Инв № дубл | Подп и дата

Ф2 301(А3)

Таблица 1

Условное наимено-вание	Рис	Размеры, мм					Масса, кг	Поз 1 колено
		Dy	A	A_1	L	D*		Количество 1
								Условное наименование
Т-1	1	10	383	449	533	—	1,2	Т-1/1
Т-2		15	386	467	555		2,0	Т-2/1
Т-3	2	25	432	540	636	85	4,2	Т-3/1
Т-4		50	550	1062	1170	125	9,3	Т-4/1
Т-5		100	810	1332	1466	190	29,0	Т-5/1
Т-6		150	1230	1805	1965	250	46,0	Т-6/1
Т-7		200	1660	2324	2514	310	115	Т-7/1
Т-8	3	80	786	1405	1530	190	20,0	Т-8/1

Продолжение табл. 1

Условное наимено-вание	Поз 2 Соединитель 3К4-252 40-90	Поз 3 Переход 3К4-254 40-90	Поз 4 Патрубок 3К4-255 21-90	Поз 5 Фланец 12Х18Н10Т ГОСТ 12821-80
	Количество			
	2	2	1	2
	Условное наименование			
Т-1	С-1	—	П-2	—
Т-2	С-2		П-3	
Т-3	—	—	П-12	квадратный 8-25-25 рад 2
Т-4			П-13	8-50-25
Т-5			П-14	8-100-25
Т-6			П-15	8-150-25
Т-7			П-16	8-200-25 рад 2
Т-8	—	П	П-7	8-100-25

Rz60 √(√)

Поз 1 Колено
Рис 1

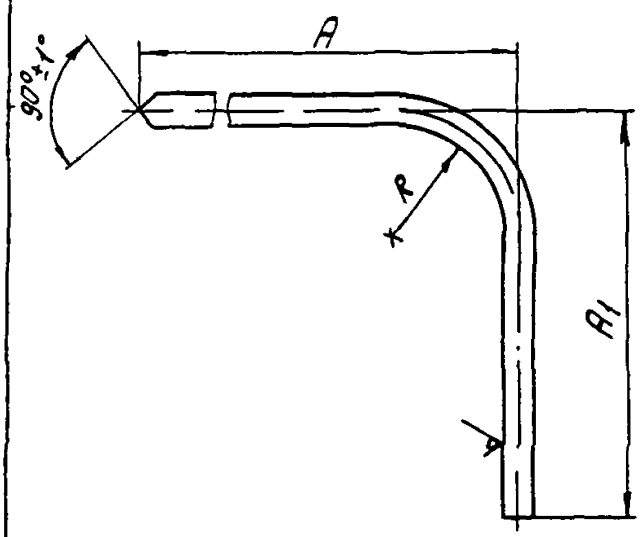

Рис 2 (15)
Остальное- см рис. 1

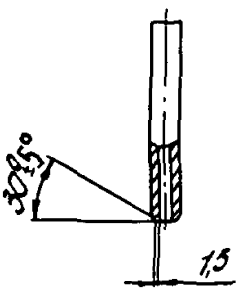

Таблица 2

Условное наимено-вание	Рис	Размеры, мм				Масса, кг	Материал
		A	A1	R	L разв		Труба 12Х18Н10Т ГОСТ 9941-81
Т-1/1	1	383	374	85	718	0,47	14х2,5
Т-2/1		386	397	110	734	0,63	18х2,5
Т-8/1		786	1314	360	1926	1,26	89х3
Т-3/1	2	432	502	200	837	1,44	32х2,5
Т-4/1		550	1014	230	1443	5,6	57х3
Т-5/1		810	1271	500	1849	14,0	108х3
Т-6/1		1230	1734	750	2607	30,0	160х3
Т-7/1		1660	2246	1000	3429	72,4	220х4

gost.e-ecolog.ru