МОНТАЖНЫЕ ЧЕРТЕЖИ

ПРИБОРЫ ИЗМЕРИТЕЛЬНЫЕ И ПРЕОБРАЗОВАТЕЛИ ДАВЛЕНИЯ И ПЕРЕПАДА ДАВЛЕНИЯ ОДИНОЧНАЯ УСТАНОВКА НА ПОЛУ ИЛИ СТЕНЕ

Часть I

ПРИБОРЫ ДАВЛЕНИЯ

СТМ4-7-94 ч.I

© ГПКИ "Проектмонтажавтоматика"

1994

gost.e-ecolog.ru

МОНТАЖНЫЕ ЧЕРТЕЖИ

УТВЕРЖДАЮ
Генеральный директор
ассоциации "Монтажавтоматика"
М.Б.Полищук

ПРИБОРЫ ИЗМЕРИТЕЛЬНЫЕ И ПРЕОБРАЗОВАТЕЛИ ДАВЛЕНИЯ И ПЕРЕПАДА ДАВЛЕНИЯ ОДИНОЧНАЯ УСТАНОВКА НА ПОЛУ ИЛИ СТЕНЕ

Часть I

ПРИБОРЫ ДАВЛЕНИЯ

СТМ4-7-94 ч.I

Рег.№ 1-95

Дата введения 01.03.95

Главный инженер Н.А.Рыжов

Начальник отдела В.С.Клечкин

© ГПКИ "Проектмонтажавтоматика"

1994

ФЕ-405(А4)

Инв.№ подл.	Подп. и дата	Взам.инв. №	Инв.№ дубл.	Подп. и дата
455-1	15.05.95			

Копировал

Формат А4

Обозначение	Наименование	Подвод импульсных труб
ТМ4-7-I-94	Манометр,мановакуумметр,вакуумметр самопишущий однозаписной Установка на полу или стене	Снизу
ТМ4-7-2-94	Манометр,вакуумметр,мановакуумметр самопишущий однозаписной Установка на полу или стене	Сверху
ТМ4-7-3-94	Манометр,мановакуумметр,вакуумметр самопишущий двухзаписной Установка на полу или стене	Снизу
ТМ4-7-4-94	Манометр,вакуумметр,мановакуумметр самопишущий двухзаписной Установка на полу или стене	Сверху
ТМ4-7-5-94	Манометр,вакуумметр,мановакуумметр самопишущий Установка на полу или стене	Снизу
ТМ4-7-6-94	Манометр,вакуумметр,мановакуумметр самопишущий Установка на полу или стене	Сверху
ТМ4-7-7-94	Манометр,мановакуумметр,вакуумметр показывающий ВЭ-I6рб Установка на полу	Снизу
ТМ4-7-8-94	Манометр,мановакуумметр,вакуумметр показывающий ВЭ-I6рб Установка на полу	Сверху
ТМ4-7-9-94	Манометр,мановакуумметр,вакуумметр показывающий ВЭ-I6рб Установка на стене	Снизу
ТМ4-7-I0-94	Манометр,мановакуумметр,вакуумметр показывающий ВЭ I6рб Установка на стене	Сверху
ТМ4-7-II-94	Манометр,вакуумметр,мановакуумметр показывающий Установка на полу	Снизу
ТМ4-7-I2-94	Манометр,вакуумметр,мановакуумметр показывающий Установка на полу	Сверху

Ф2.108-5(А4)

Инв.№ подл. | Подп. и дата | Взам.инв.№ | Инв.№ дубл. | Подп. и дата

Изм.	Лист	№ докум.	Подп.	Дата
Разраб.		Сучкова		11.94
Пров.		Чудинов		12.94
Н.контр.		Дурякова		12.94
Утв.				

СТМ4-7-94 ч.I

Приборы измерительные и преобразователи давления и перепада давления. Одиночная установка на полу или стене
Часть I. Приборы давления
Ведомость документов

Лит.	Лист	Листов
	2	19

Копировал

Формат А4

Обозначение	Наименование	Подвод импульсных труб
ТМ4-7-I3-94	Манометр,вакуумметр,мановакуумметр показывающий Установка на стене	Снизу
ТМ4-7-I4-94	Манометр,вакуумметр,мановакуумметр показывающий Установка на стене	Сверху
ТМ4-7-I5-94	Манометр, вакуумметр,мановакуумметр показывающий Установка на полу	Снизу
ТМ4-7-I6-94	Манометр,вакуумметр,мановакуумметр показывающий Установка на полу	Сверху
ТМ4-7-I7-94	Манометр,вакуумметр,мановакуумметр показывающий Установка на стене	Снизу
ТМ4-7-I8-94	Манометр,вакуумметр,мановакуумметр показывающий Установка на стене	Сверху
ТМ4-7-I9-94	Манометр,вакуумметр,мановакуумметр показывающий $P_y \leq$ I6МПа Установка на стене	Снизу Сверху
ТМ4-7-20-94	Манометр показывающий, $P_y >$ I6 МПа Установка на стене	Снизу Сверху
ТМ4-7-2I-94	Датчик-реле ДН,ДТ,ДПН Установка на полу	Снизу Сверху
ТМ4-7-22-94	Датчик-реле ДН,ДТ,ДПН Установка на стене	Снизу Сверху
ТМ4-7-23-94	Датчик-реле ДН,ДТ,ДД Установка на полу	Снизу Сверху
ТМ4-7-24-94	Датчик-реле ДН,ДТ,ДД Установка на стене	Снизу Сверху
ТМ4-7-25-94	Преобразователь давления разрежения $P_y \leq$ I6 МПа Установка на полу	Снизу
ТМ4-7-26-94	Преобразователь давления разрежения $P_y \leq$ I6 МПа Установка на полу	Сверху
ТМ4-7-27-94	Преобразователь давления разрежения $P_y \leq$ I6МПа Установка на стене	Снизу
ТМ4-7-28-94	Преобразователь давления разрежения $P_y \leq$ I6МПа Установка на стене	Сверху
ТМ4-7-29-94	Преобразователь давления $P_y >$ I6 МПа Установка на полу или стене	Снизу

Ф2 I08-03(А4)

Инв № подл | Подп и дата | Взам инв № | Инв № дубл | Подп и дата

Изм	Лист	№ докум	Подп	Дата	СТМ4-7-94 ч I	Лист 3

Копировал Формат А4

Обозначение	Наименование	Подвод импульсных труб
ТМ4-7-30-94	Мановакуумметр двухтрубный МВ Установка на стене	Сверху Снизу
ТМ4-7-31-94	Тягонапоромер жидкостный ТНЖ-Н Установка на стене	-
ТМ4-7-32-94	Тягомер, напоромер, тягонапоромер мембранный показывающий Установка на стене	Сверху Снизу
ТМ4-7-33-94	Тягомер, напоромер, тягонапоромер мембранный показывающий Установка на стене	Сверху Снизу
ТМ4-7-34-94	Тягомер, напоромер, тягонапоромер мембранный показывающий Установка на стене с уравнительным вентилем	Сверху Снизу
ТМ4-7-35-94	Тягомер дифференциальный жидкостный ТДЖ. Установка на полу	Сверху Снизу
ТМ4-7-36-94	Тягомер дифференциальный жидкостный ТДЖ Установка на стене	Сверху Снизу
ТМ4-7-37-94	Манометр, вакуумметр, мановакуумметр показывающий $P_y \leq 16$МПа Установка на полу	Снизу
ТМ4-7-38-94	Датчик-реле давления Установка на полу или стене	Сверху Снизу
ТК4-7-1-94	Расширитель Р	
ТК4-7-2-94	Футорка	
ТК4-7-3-94	Скоба СК-I	
ТК4-7-4-94	Труба импульсная ТР-МI4хI,5 Чертеж доработки	

Ф2 108-5а(А4)

Инв. № подл. | Подп. и дата | Взам. инв. № | Инв. № дубл. | Подп. и дата

ОБЩИЕ УКАЗАНИЯ

Настоящий сборник содержит типовые монтажные чертежи установки и обвязки приборов измерения давления, разрежения и вакуумма на полу или стене.

В сборнике представлены исполнения монтажных чертежей с применением трубных проводок из углеродистых и нержавеющих сталей на условное давление до 40 МПа. Чертежи расчитаны на применение при проектировании и монтаже систем автоматизации объектов согласно области действия СНиП 3.05.07.

Монтажные чертежи выполнены для приборов по номенклатурам заводов изготовителей России и стран СНГ по состоянию на I.I2.94г. Обвязка и установка приборов выполнена в соответствии с РМ4-23-93 "Схемы трубных проводок для измерения давления, расхода и уровня. Правила построения."

Таблица I "Перечень приборов" предназначена для выбора обозначения типового монтажного чертежа. Ключами выбора являются: тип прибора, место установки (на полу или стене), направление подвода импульсных труб (сверху или снизу).

Например. Требуется установить прибор вакуумметр ВМП-I6О-Кс на стене, подвод импульсной трубы снизу. В первой колонке находим искомый прибор ВМП-I6О-Кс, следуя по строке вправо находим обозначение типового монтажного чертежа ТМ4-7-I9-94.

При необходимости подключения к приборам электрических проводок через соединительные коробки (при наличии штепсельных разъемов установка коробок обязательна) следует для установки коробок применять чертеж 1М4-4I6-84. Пользуясь настоящими чертежами достаточно записать на схеме соединений внешних проводок условное обозначение соед..ительной коробки и обозначение типового чертежа (см. РМ4-6-92, ч.3).

Для установки манометров, дифманометров и вакуумметров на полу или стене массой до 2 кг. рекомендуется, как правило, применять приборы с радиальным штуцером без фланца (см. чертеж ТМ4-7-I9-94). Этот способ крепления обеспечивает более простук эксплуатацик прибора (съем, установка, отстройка от бликов), рекомендуется также применять и при необходимости заказа приборов с фланцами (или при наличии таких приборов у заказчика).

При применении импульсных линий с другими диаметрами труб (кроме указанных в данном сборнике), следует сохранять чертеж обвязки, но дополнительно предусматривать в схеме соединений (или подключений), а также в спецификации оборудования СО(СОI) переход-

ное соединение.Рекомендации по применению типовых чертежей приведены в ИМ14-5I-94 в.2. Монтаж приборов для измерения и регулирования давления производить в соответствии с типовым технологическим процессом ТТП4.0I200.2IIIOO.

В дальнейшем будет выпущен сборник СТМ4-7-95 часть 2 на установку и обвязку приборов измерения перепада давления. С выходом первой и второй частей сборника будут аннулированы сборники 34 35.

Инв.N подл.	Подп.и дата	Взам.инв.N	Инв.N дубликата	Подп.и дата
455-1	1505.95			

Изм. Лист № докум. Подп. Дата

СТМ4-7-94 ч.I

ПЕРЕЧЕНЬ ПРИБОРОВ

Таблица I

Тип прибора	Наименование прибора	Завод изготовитель	Обозначение монтажного чертежа для места установки прибора и направл подвода труб			
			на полу		на стене	
			снизу	сверху	снизу	сверху
ВМП-160-Кс	Вакуумметр	ТМЗ			ТМ4-7-19-94	ТМ4-7-19-94
ВПЗ-У	Вакуумметр	ТМЗ	ТМ4-7-11-94	ТМ4-7-12-94	ТМ4-7-13-94	ТМ4-7-14-94
	Безфланцевая уст.				ТМ4-7-19-94	ТМ4-7-19-94
ВП4-У	Вакуумметр	ТМЗ	ТМ4-7-11-94	ТМ4-7-12-94	ТМ4-7-13-94	ТМ4-7-14-94
	Безфланцевая уст.				ТМ4-7-19-94	ТМ4-7-19-94
ВС-П1	Преобразователь разрежения	МЗМ	ТМ4-7-25-94	ТМ4-7-26-94	ТМ4-7-27-94	ТМ4-7-28-94
ВТ-711р	Вакуумметр самопишущий	КЗТ	ТМ4-7-5-94	ТМ4-7-6-94	ТМ4-7-5-94	ТМ4-7-6-94
ВТ-712р	Вакуумметр самопишущий	КЗТ	ТМ4-7-5-94	ТМ4-7-6-94	ТМ4-7-5-94	ТМ4-7-6-94
ВТ2С-711	Вакуумметр самопишущий двухзаписной	КЗТ	ТМ4-7-3-94	ТМ4-7-4-94	ТМ4-7-3-94	ТМ4-7-4-94
ВТ2С-712	Вакуумметр самопишущий двухзаписной	КЗТ	ТМ4-7-3-94	ТМ4-7-4-94	ТМ4-7-3-94	ТМ4-7-4-94
ВТП-СД-100-Ом2	Вакуумметр	ТМЗ	ТМ4-7-11-94	ТМ4-7-12-94	ТМ4-7-13-94	ТМ4-7-14-94
	Безфланцевая уст.				ТМ4-7-19-94	ТМ4-7-19-94

Инв.N подл.	Подп.и дата	Взам.инв N	Инв.N дубликата	Подп.и дата
455-1	15.05.95			

Изм. Лист № докум. Подп. Дата

Продолжение табл.I

Тип прибора	Наименование прибора	Завод изготовитель	Обозначение монтажного чертежа для места установки прибора и направления подвода труб			
			на полу		на стене	
			снизу	сверху	снизу	сверху
ВТС-711	Вакуумметр самопишущий однозаписной	КЗТ	ТМ4-7-1-94	ТМ4-7-2-94	ТМ4-7-1-94	ТМ4-7-2-94
ВТС-712	Вакуумметр самопишущий однозаписной	КЗТ	ТМ4-7-1-94	ТМ4-7-2-94	ТМ4-7-1-94	ТМ4-7-2-94
ВЭ-16рб	Манометр,мановакуумметр,вакуумметр	ТМЗ	ТМ4-7-7-94	ТМ4-7-8-94	ТМ4-7-9-94	ТМ4-7-10-94
Д21ВМ	Датчик реле давления	Орлэкс	ТМ4-7-38-94	ТМ4-7-38-94	ТМ4-7-38-94	ТМ4-7-38-94
Д231ВМ	Датчик реле давления	Орлэкс	ТМ4-7-38-94	ТМ4-7-38-94	ТМ4-7-38-94	ТМ4-7-38-94
ДА2005Сг	Мановакуумметр Безфланцевая уст.	ТМЗ	ТМ4-7-11-94	ТМ4-7-12-94	ТМ4-7-13-94 ТМ4-7-19-94	ТМ4-7-14-94 ТМ4-7-19-94
ДА2010Сг	Мановакуумметр Безфланцевая уст.	ТМЗ	ТМ4-7-11-94	ТМ4-7-12-94	ТМ4-7-13-94 ТМ4-7-19-94	ТМ4-7-14-94 ТМ4-7-19-94
ДВ2005Сг	Вакуумметр Безфланцевая уст.	ТМЗ	ТМ4-7-11-94	ТМ4-7-12-94	ТМ4-7-13-94 ТМ4-7-19-94	ТМ4-7-14-94 ТМ4-7-19-94
ДВ2010Сг	Вакуумметр Безфланцевая уст.	ТМЗ	ТМ4-7-11-94	ТМ4-7-12-94	ТМ4-7-13-94 ТМ4-7-19-94	ТМ4-7-14-94 ТМ4-7-19-94
ДД-0,25	Датчик-реле	УЗТ	ТМ4-7-23-94	ТМ4-7-23-94	ТМ4-7-24-94	ТМ4-7-24-94

Инв. N подл	Подп. и дата	Взам. инв. N	Инв. N дубликата	Подп. и дата
455-1	15.05.95			

Изм. Лист № докум. Подп. Дата

СТМ4-7-94 ч.I

Продолжение табл. I

Тип прибора	Наименование прибора	Завод изготовитель	Обозначение монтажного чертежа для места установки прибора и направления подвода труб			
			на полу		на стене	
			снизу	сверху	снизу	сверху
ДД-1,6	Датчик-реле	УЗТ	ТМ4-7-23-94	ТМ4-7-23-94	ТМ4-7-24-94	ТМ4-7-24-94
ДЕМ102	Датчик реле давления	Орлэкс	ТМ4-7-38-94	ТМ4-7-38-94	ТМ4-7-38-94	ТМ4-7-38-94
ДЕМ105	Датчик реле давления	Орлэкс	ТМ4-7-38-94	ТМ4-7-38-94	ТМ4-7-38-94	ТМ4-7-38-94
ДЕМ202	Датчик реле давления	Орлэкс	ТМ4-7-38-94	ТМ4-7-38-94	ТМ4-7-38-94	ТМ4-7-38-94
ДЕМ301	Датчик реле давления сдвоенный	Орлэкс	ТМ4-7-38-94	ТМ4-7-38-94	ТМ4-7-38-94	ТМ4-7-38-94
ДМ2005Сг	Манометр	ТМЗ	ТМ4-7-11-94	ТМ4-7-12-94	ТМ4-7-13-94	ТМ4-7-14-94
	Безфланцевая уст.				ТМ4-7-19-94	ТМ4-7-19-94
	То-же при Ру>20 МПа				ТМ4-7-20-94	ТМ4-7-20-94
ДМ2010Сг	Манометр	ТМЗ	ТМ4-7-11-94	ТМ4-7-12-94	ТМ4-7-13-94	ТМ4-7-14-94
	Безфланцевая уст.				ТМ4-7-19-94	ТМ4-7-19-94
	То-же при Ру>20МПа				ТМ4-7-20-94	ТМ4-7-20-94
ДН-2,5	Датчик-реле	УЗТ	ТМ4-7-21-94	ТМ4-7-21-94	ТМ4-7-22-94	ТМ4-7-22-94
ДН-40	Датчик-реле	УЗТ	ТМ4-7-23-94	ТМ4-7-23-94	ТМ4-7-24-94	ТМ4-7-24-94
ДНМП-100-М1	Дифманометр-напоромер	МЗМ			ТМ4-7-33-94	ТМ4-7-33-94
ДНМП-100-М1	Установка с клапаном				ТМ4-7-34-94	ТМ4-7-34-94
ДПН-2,5	Датчик-реле	УЗТ	ТМ4-7-21-94	ТМ4-7-21-94	ТМ4-7-22-94	ТМ4-7-22-94

Инв N подл	Подп и дата	Взам инв N	Инв N дубликата	Подп и дата
455 1	5.05.95			

Изм | Лист | № докум | Подп | Дата

Продолжение табл I

Тип прибора	Наименование прибора	Завод изготовитель	Обозначение монтажного чертежа для места установки прибора и направления годвода труб			
			на полу		на стене	
			снизу	сверху	снизу	сверху
ДТ 2 5	Датчик реле	УЗТ	ТМ4 7 21 94	ТМ4 7 21 94	ТМ4 7 22 94	ТМ4 7 22 94
ДТ 40	Датчик реле	УЗТ	ТМ4 7 23 94	ТМ4 7 23 94	ТМ4 7 24 94	ТМ4 7 24 94
ДТНМП 100 М1	Дифманометр тягонапо ромер Установка с клап	МЗМ			ТМ4 7 33 94 ТМ4 7 34 94	ТМ4 7 33 94 ТМ4 7 34 94
ТмМП 100 М1	Дифманометр тягомер Установка с клапаном	МЗМ			ТМ4 7 33 94 ТМ4 7 34 94	ТМ4 7 33 94 ТМ4 7 34 94
КРС 2	Датчик реле давления	Орлэкс	ТМ4 7 37 94	ТМ4 7 37 94	ТМ4 7 19 94	ТМ4 7 19 94
	То же при Ру>20МПа				ТМ4 7 20 94	ТМ4 7 20 94
КРТ 1	Преобразователь давления	Орлэкс	ТМ4 7 37 94	ТМ4 7 37 94	ТМ4 7 19 94	ТМ4 7 19 94
	То же при Ру>20МПа				ТМ4 7 20 94	ТМ4 7 20 94
КРТ 2	Преобразователь давления	Орлэкс	ТМ4 7 37 94	ТМ4 7 37 94	ТМ4 7 19 94	ТМ4 7 19 94
	То же при Ру>20МПа				ТМ4 7 20 94	ТМ4 7 20 94
КРТ 8	Преобразователь давления цифровои	Орлэкс	ТМ4 7 37 94	ТМ4 7 37 94	ТМ4 7 19 94	ТМ4 7 19 94
	То же при Ру>20МПа				ТМ4 7 20 94	ТМ4 7 20 94

Инв. N подл.	Подп. и дата	Взам. инв. N	Инв. N дубликата	Подп. и дата
455-1	15.05.95			

Изм. Лист № докум. Подп. Дата

СПМ4-7-94 ч. I

II Лист

Продолжение табл. I

Тип прибора	Наименование прибора	Завод изготовитель	Обозначение монтажного чертежа для места установки прибора и направления подвода труб			
			на полу		на стене	
			снизу	сверху	снизу	сверху
КРТ-ЕХ	Преобразователь давления искробезопасный	Орлэкс	ТМ4-7-37-94	ТМ4-7-37-94	ТМ4-7-19-94	ТМ4-7-19-94
	То же при Ру>20МПа				ТМ4-7-20-94	ТМ4-7-20-94
КРТ-МР	Преобразователь давления	Орлэкс	ТМ4-7-37-94	ТМ4-7-37-94	ТМ4-7-19-94	ТМ4-7-19-94
	То же при Ру>20МПа				ТМ4-7-20-94	ТМ4-7-20-94
КРТ-НТ	Преобразователь давления высокотемпературный	Орлэкс	ТМ4-7-37-94	ТМ4-7-37-94	ТМ4-7-19-94	ТМ4-7-19-94
	То же при Ру>20МПа				ТМ4-7-20-94	ТМ4-7-20-94
МАС-П1	Преобразователь абсолютного давления	МЗМ	ТМ4-7-25-94	ТМ4-7-26-94	ТМ4-7-27-94	ТМ4-7-28-94
МАС-П2	Преобразователь абсолютного давления	МЗМ	ТМ4-7-25-94	ТМ4-7-26-94	ТМ4-7-27-94	ТМ4-7-28-94
МВП4-У	Мановакуумметр	ТМЗ	ТМ4-7-11-94	ТМ4-7-12-94	ТМ4-7-13-94	ТМ4-7-14-94
	Безфланцевая уст.				ТМ4-7-19-94	ТМ4-7-19-94

Инв. N подл.	Подп. и дата	Взам. инв. N	Инв. N дубликата	Подп. и дата
455-1	15.05.95			

Изм. Лист № докум. Подп. Дата

СТМ4-7-94 ч. I

Лист 12

Продолжение табл. I

Тип прибора	Наименование прибора	Завод изготовитель	Обозначение монтажного чертежа для места установки прибора и направления подвода труб			
			на полу		на стене	
			снизу	сверху	снизу	сверху
МВС-П1	Преобразователь избыточного давления, разрежения	МЗМ	ТМ4-7-25-94	ТМ4-7-26-94	ТМ4-7-27-94	ТМ4-7-28-94
МВС-П2	Преобразователь избыточного давления, разрежения	МЗМ	ТМ4-7-25-94	ТМ4-7-26-94	ТМ4-7-27-94	ТМ4-7-28-94
МВТ-711р	Мановакуумметр самопишущий	КЗТ	ТМ4-7-5-94	ТМ4-7-6-94	ТМ4-7-5-94	ТМ4-7-6-94
МВТ-712р	Мановакуумметр самопишущий	КЗТ	ТМ4-7-5-94	ТМ4-7-6-94	ТМ4-7-5-94	ТМ4-7-6-94
МВТ2С-711	Мановакуумметр самопишущий двухзаписной	КЗТ	ТМ4-7-3-94	ТМ4-7-4-94	ТМ4-7-3-94	ТМ4-7-4-94
МВТ2С-712	Мановакуумметр самопишущий двухзаписной	КЗТ	ТМ4-7-3-94	ТМ4-7-4-94	ТМ4-7-3-94	ТМ4-7-4-94
МВТП-СД-100-Ом2	Мановакуумметр Безфланцевая уст.	ТМЗ	ТМ4-7-11-94	ТМ4-7-12-94	ТМ4-7-13-94 ТМ4-7-19-94	ТМ4-7-14-94 ТМ4-7-20-94
МВТС-711	Мановакуумметр самопишущий однозаписной	КЗТ	ТМ4-7-1-94	ТМ4-7-2-94	ТМ4-7-1-94	ТМ4-7-2-94

Инв N подл.	Подп и дата	Взам. инв. N	Инв. N дубликата	Подп. и дата
455-1	1505 95			

Изм. Лист № докум. Подп. Дата

Продолжение табл. I

Тип прибора	Наименование прибора	Завод изготовитель	Обозначение монтажного чертежа для места установки прибора и направления подвода труб			
			на полу		на стене	
			снизу	сверху	снизу	сверху
МВТС-712	Манометр самопишущий однозаписной	КЗТ	ТМ4-7-1-94	ТМ4-7-2-94	ТМ4-7-1-94	ТМ4-7-2-94
МКУ мод 1071	Вакуумметр Безфланцевая уст.	МЗМ	ТМ4-7-11-94	ТМ4-7-12-94	ТМ4-7-13-94 ТМ4-7-19-94	ТМ4-7-14-94 ТМ4-7-19-94
МКУ мод 1071,**1072**	Мановакуумметр Безфланцевая уст.	МЗМ	ТМ4-7-11-94	ТМ4-7-12-94	ТМ4-7-13-94 ТМ4-7-19-94	ТМ4-7-14-94 ТМ4-7-19-94
МКУ мод.1071,**172**	Манометр Безфланцевая уст. То-же при Ру>20 МПа	МЗМ	ТМ4-7-11-94	ТМ4-7-12-94	ТМ4-7-13-94 ТМ4-7-19-94 ТМ4-7-20-94	ТМ4-7-14-94 ТМ4-7-19-94 ТМ4-7-20-94
ММП-160-Кс	Манометр При Ру>16МПа	ТМЗ			ТМ4-7-19-94 ТМ4-7-20-94	ТМ4-7-19-94 ТМ4-7-20-94
МП-П2,П3	Преобразователь избыточного давления	МЗМ	ТМ4-7-25-94	ТМ4-7-26-94	ТМ4-7-27-94	ТМ4-7-28-94
МП-П3	Преобразователь избыточного давления	МЗМ	ТМ4-7-29-94	ТМ4-7-29-94	ТМ4-7-29-94	ТМ4-7-29-94
МПЗ-У	Манометр Безфланцевая уст. То-же при Ру>20 МПа	ТМЗ	ТМ4-7-11-94	ТМ4-7-12-94	ТМ4-7-13-94 ТМ4-7-19-94 ТМ4-7-20-94	ТМ4-7-14-94 ТМ4-7-19-94 ТМ4-7-20-94

Инв. N подл.	Подп и дата	Взам инв N	Инв N дубликата	Подп и дата
455-1	15.05.95	—		

Изм. Лист № докум. Подп. Дата

Продолжение табл. I

Тип прибора	Наименование прибора	Завод изготовитель	Обозначение монтажного чертежа для места установки прибора и направления подвода труб			
			на полу		на стене	
			снизу	сверху	снизу	сверху
МП3А-У	Манометр	ТМЗ	ТМ4-7-11-94	ТМ4-7-12-94	ТМ4-7-13-94	ТМ4-7-14-94
	Безфланцевая уст.				ТМ4-7-19-94	ТМ4-7-19-94
	То-же при Ру>20МПа				ТМ4-7-20-94	ТМ4-7-20-94
МП4-У	Манометр	ТМЗ	ТМ4-7-11-94	ТМ4-7-12-94	ТМ4-7-13-94	ТМ4-7-14-94
	Безфланцевая уст.				ТМ4-7-19-94	ТМ4-7-19-94
	То-же при Ру>20 МПа				ТМ4-7-20-94	ТМ4-7-20-94
МС-П1,П2	Преобразователь избыточного давления	МЗМ	ТМ4-7-25-94	ТМ4-7-26-94	ТМ4-7-27-94	ТМ4-7-28-94
МС-П12	Преобразователь с нулевым значением вне диапазона измерения	МЗМ	ТМ4-7-25-94	ТМ4-7-26-94	ТМ4-7-27-94	ТМ4-7-28-94
МС-П13	Преобразователь с нулевым значением вне диапазона измерения	МЗМ	ТМ4-7-25-94	ТМ4-7-26-94	ТМ4-7-27-94	ТМ4-7-28-94
МС-П15	Преобразователь с нулевым значением вне диапазона измерения	МЗМ	ТМ4-7-25-94	ТМ4-7-26-94	ТМ4-7-27-94	ТМ4-7-28-94
МС-П17	Преобразователь с ну-	МЗМ	ТМ4-7-25-94	ТМ4-7-26-94	ТМ4-7-27-94	ТМ4-7-28-94

Инв N подл.	Подп. и дата	Взам. инв N	Инв. N дубликата	Подп. и дата
455-1	15.05.95			

Изм. Лист № докум. Подп. Дата

Продолжение табл. I

Тип прибора	Наименование прибора	Завод изготовитель	Обозначение монтажного чертежа для места установки прибора и направления подвода труб			
			на полу		на стене	
			снизу	сверху	снизу	сверху
	левым значением вне диапазона измерения					
МС-П18	Преобразователь с нулевым значением вне диапазона измерения	МЗМ	ТМ4-7-25-94	ТМ4-7-26-94	ТМ4-7-27-94	ТМ4-7-28-94
МС-П19	Преобразователь с нулевым значением вне диапазона измерения	МЗМ	ТМ4-7-29-94	ТМ4-7-29-94	ТМ4-7-29-94	ТМ4-7-29-94
МТ-711р	Манометр самопишущий	КЗТ	ТМ4-7-5-94	ТМ4-7-6-94	ТМ4-7-5-94	ТМ4-7-6-94
МТ-712р	Манометр самопишущий	КЗТ	ТМ4-7-5-94	ТМ4-7-6-94	ТМ4-7-5-94	ТМ4-7-6-94
МТ100р Мод.11032	Датчик давления	МЗМ	ТМ4-7-25-94	ТМ4-7-26-94	ТМ4-7-27-94	ТМ4-7-28-94
МТ100р Мод.11035	Датчик давления	МЗМ	ТМ4-7-25-94	ТМ4-7-26-94	ТМ4-7-27-94	ТМ4-7-28-94
МТ100р Мод.14023	Датчик давления	МЗМ	ТМ4-7-25-94	ТМ4-7-26-94	ТМ4-7-27-94	ТМ4-7-28-94
МТ100р Мод.14026	Датчик давления	МЗМ	ТМ4-7-25-94	ТМ4-7-26-94	ТМ4-7-27-94	ТМ4-7-28-94
МТ2С-711	Манометр самопишущий двухзаписной	КЗТ	ТМ4-7-3-94	ТМ4-7-4-94	ТМ4-7-3-94	ТМ4-7-4-94
МТ2С-712	Манометр самопишущий двухзаписной	КЗТ	ТМ4-7-3-94	ТМ4-7-4-94	ТМ4-7-3-94	ТМ4-7-4-94

Инв.N подл.	Подп. и дата	Взам. инв.N	Инв.N дубликата	Подп. и дата
455-1	15.05.95			

Изм. Лист № докум. Подп. Дата

СТМ4-7-94 ч. I

Продолжение табл. I

Тип прибора	Наименование прибора	Завод изготовитель	Обозначение монтажного чертежа для места установки прибора и направления подвода труб			
			на полу		на стене	
			снизу	сверху	снизу	сверху
МТИ мод.1216,1218	Мановакуумметр	МЗМ			ТМ4-7-19-94	ТМ4-7-19-94
МТИ мод.1216,1218,	Манометр	МЗМ			ТМ4-7-19-94	ТМ4-7-19-94
	При Ру>20 МПа				ТМ4-7-20-94	ТМ4-7-20-94
МТИ мод.1218	Вакуумметр	МЗМ			ТМ4-7-19-94	ТМ4-7-19-94
МТИ мод.1232,1246,	Манометр	МЗМ			ТМ4-7-19-94	ТМ4-7-19-94
	При Ру>20 МПа				ТМ4-7-20-94	ТМ4-7-20-94
МТИ мод.1511,1512	Манометр	МЗМ			ТМ4-7-19-94	ТМ4-7-19-94
	При Ру>20МПа				ТМ4-7-20-94	ТМ4-7-20-94
МТК мод.1058	Вакуумметр	МЗМ			ТМ4-7-19-94	ТМ4-7-19-94
МТК мод.1058,1054	Мановакуумметр	МЗМ			ТМ4-7-19-94	ТМ4-7-19-94
МТК мод.1058,1054,	Манометр	МЗМ			ТМ4-7-19-94	ТМ4-7-19-94
	При Ру>20 МПа				ТМ4-7-20-94	ТМ4-7-20-94
МТК мод.1059	Вакуумметр	МЗМ	ТМ4-7-15-94	ТМ4-7-16-94	ТМ4-7-17-94	ТМ4-7-18-94
МТК мод.1059,1060	Мановакуумметр	МЗМ	ТМ4-7-15-94	ТМ4-7-16-94	ТМ4-7-17-94	ТМ4-7-18-94
МТК мод.1059,1060,	Манометр	МЗМ	ТМ4-7-15-94	ТМ4-7-16-94	ТМ4-7-17-94	ТМ4-7-18-94
МТК мод.1076	Манометр	МЗМ			ТМ4-7-19-94	ТМ4-7-19-94
	При Ру>20 МПа				ТМ4-7-20-94	ТМ4-7-20-94
МТК мод.1079	Манометр	МЗМ	ТМ4-7-15-94	ТМ4-7-16-94	ТМ4-7-17-94	ТМ4-7-18-94

Инв N подл	Подп и дата	Взам инв N	Инв N дубликата	Подп и дата
455-1	15.05.95			

Изм. Лист № докум. Подп. Дата

Продолжение табл. I

Тип прибора	Наименование прибора	Завод изготовитель	Обозначение монтажного чертежа для места установки прибора и направления подвода труб			
			на полу		на стене	
			снизу	сверху	снизу	сверху
МТП-1М	Манометр	КЗТ			ТМ4-7-19-94	ТМ4-7-20-94
	При Ру>20 МПа				ТМ4-7-20-94	ТМ4-7-20-94
МТП-2М	Манометр	КЗТ	ТМ4-7-15-94	ТМ4-7-16-94	ТМ4-7-17-94	ТМ4-7-18-94
МТП-СД-100-Ом2	Манометр	ТМЗ	ТМ4 7-11-94	ТМ4-7-12-94	ТМ4-7-13-94	ТМ4-7-14-94
	Безфланцевая уст				ТМ4-7-19-94	ТМ4-7-19-94
	То-же при Ру>20 МПа				ТМ4-7-20-94	ТМ4-7-20-94
МТС-711	Манометр самопишущий однозаписной	КЗТ	ТМ4-7-1-94	ТМ4-7-2-94	ТМ4-7-1-94	ТМ4-7 2-94
МТС-712	Манометр самопишущии однозаписной	КЗТ	ТМ4-7-1-94	ТМ4-7 2-94	ТМ4-7-1-94	ТМ4-7 2-94
НМП-100-М1	Напоромер	МЗМ			ТМ4-7-33-94	ТМ4-7-33-94
	Установка с клапаном				ТМ4-7-34-94	ТМ4 7-34-94
НМП-52М1	Напоромер мембранный показывающий	МЗМ			ТМ4 7-32-94	ТМ4 7-32 94
НС-П1,П2,П3	Преобразователь избыточного давления	МЗМ	ТМ4-7-25-94	ТМ4 7-26-94	ТМ4 7-27-94	ТМ4-7 28 94
ТДЖ	Тягонапоромер дифференциальный жидкостный	ГЗС	ТМ4 7-35-94	ТМ4-7-35-94	ТМ4-7 36-94	ТМ4-7-36-94

Инв N подл	Подп. и дата	Взам инв N	Инв. N дубликата	Подп и дата
455-1	15.05.95			

Изм. | Лист | № докум. | Подп. | Дата

Продолжение табл I

Тип прибора	Наименование прибора	Завод изготовитель	Обозначение монтажного чертежа для места установки прибора и направления подвода труб			
			на полу		на стене	
			снизу	сверху	снизу	сверху
ТНЖ-Н	Тягонапоромер жидкостный	ГЗС			ТМ4-7-31-94	ТМ4-7-31-94
ТНМП-100-М1	Тягонапоромер	МЗМ			ТМ4-7-33-94	ТМ4-7-33-94
	Установка с клапаном				ТМ4-7-34-94	ТМ4-7-34-94
ТНМП-52М2	Тягонапоромер мембранный показывающий	МЗМ			ТМ4-7-32-94	ТМ4-7-32-94
ТНС-П1	Преобразователь избыточного давления, разрежения	МЗМ	ТМ4-7-25-94	ТМ4-7-26-94	ТМ4-7-27-94	ТМ4-7-28-94
ТНС-П2	Преобразователь избыточного давления, разрежения	МЗМ	ТМ4-7-25-94	ТМ4-7-26-94	ТМ4-7-27-94	ТМ4-7-28-94
ТНС-П3	Преобразователь избыточного давления, разрежения	МЗМ	ТМ4-7-25-94	ТМ4-7-26-94	ТМ4-7-27-94	ТМ4-7-28-94
ТС-П1, П2, П3	Преобразователь разрежения	МЗМ	ТМ4-7-25-94	ТМ4-7-26-94	ТМ4-7-27-94	ТМ4-7-28-94

Инв N подл	Подп и дата	Взам инв N	Инв N дубликата	Подп и дата
955-1	15.05.95	—		

Изм. Лист № докум. Подп. Дата

СТМ4-7-94 ч. I

Продолжение табл. I

Тип прибора	Наименование прибора	Завод изготовитель	Обозначение монтажного чертежа для места установки прибора и направления подвода труб			
			на полу		на стене	
			снизу	сверху	снизу	сверху
ТмМП-100-М1	Тягомер	МЗМ			ТМ4-7-33-94	ТМ4-7-33-94
	Установка с клапаном				ТМ4-7-34-94	ТМ4-7-34-94
ТмМП-52М	Тягомер мембранный показывающий	МЗМ			ТМ4-7-32-94	ТМ4-7-32-94

Примечание Обозначения заводов-изготовителеи

ГЗС-Голынковский завод "Стеклоприбор" 216740, п Голынки Руднянского р-на Смоленской обл,тел 4-71-41,
КЗТ-Казанское ПО "Теплоконтроль,420125,г Казань,ул Фрезерная 1,тел 37-75-37,
КПО-Клинское ПО "Химлаборприбор",141600,Клин Моск обл , ул Папавина 3,тел 539-74-86,
ЛОХ-Лохвицкий приборостроительный завод,315801,г Червонозаводское,Лохвицкого р-на,Полтавской обл ,
МЗМ-Акционерное общество"Манометр",107120,Москва,ул Новая Сыромятническая,5\7,тел 227-52-09,
Орлэкс-АО"Орлэкс",302000,Орел,ул Ломоносова,6,тел 4-75-06,4-93-67,4-97-00,
СПЗ-Саранский приборостроительный завод,430030,г Саранск,Мордовия ул Васенко 9,тел 9-95-79,
ТМЗ-АО"Манотомь",634061,Томск,Комсомольскии проспект 62,тел 21-19-42,21-24-36,26-08-38,
УЗТ-Улан-Уденский завод "Теплоприбор",670045,г Улан-Уде,ул Трактовая 1,тел 2-68-72,2-61-30

Продолжение

Условное наименование	Поз 21 Арматура	Поз. 22 Клапан ТУ26-07-1476-89	Поз. 23 Прокладка ТУ36-1103-83
	Количество		
	1	1	1
	Условное наименование		
1	Кран трехходовой 11Б18бк Ду15 ТУ26-07-1061-73	—	ПМ7х1В УХЛ2
2			
3			
4			
5	Клапан ОБ22 044.015.08 ТУ26-07-1476-89		
6			
7			
8			
9	Кран трехходовой 11Б18бк Ду15 ТУ26-07-1061-73	ОБ22.044.015.08	
10			
11			
12			
13	Клапан ОБ22 044.015.08 ТУ26-07-1476-89		
14			
15			
16			
17	Кран трехходовой 11Б18бк Ду15 ТУ26-07-1061-73	—	
18			
19			
20			

Инв.№ подл. 455-2 | Подп. и дата 15.05.95 | Взам. инв. | Инв.№ дубл. | Подп. и дата

Изм.	Лист	№ докум.	Подп.	Дата	ТМ4-7-1-94	Лист 5

Копировал

Формат А4

Условное наименование	Рис	Ру, МПа	Измеряемая среда неагрессивная	Поз.1 Манометр, мановакуумметр, вакуумметр самопишущий однозаписной	Поз 2 Расширитель ТК4-7-1-94	Поз 3 Труба 14х2 ГОСТ 8734-75 / Д20 ГОСТ 8733-87	Поз 4	Поз 5 Стойка ТК4-550 83	Поз 6 Болт ГОСТ 7798-70	Поз 7	Поз.8 Гайка ГОСТ 5915-70
				Количество							
				1	1	1	1	1	–	4	–
				Условное наименование							
1	1	до 16,0	Газ, пар, жидкость без выделения газа	МТС-711, МТС-712	–	–	–	СП-2	М6-6g×20 46.019	М8-6g×20.46.019	М6-6Н 5.019
2		-0,1 до 2,4		МВТС-711, МВТС-712							
3	2	до 16,0		МТС-711, МТС-712				–			
4		-0,1 до 2,4		МВТС 711, МВТС-712							
5	3	до 16,0		МТС-711, МТС-712				СП-2			
6		-0,1 до 2,4		МВТС-711, МВТС-712							
7	4	до 16,0		МТС-711, МТС-712				–			
8		-0,1 до 2,4		МВТС-711, МВТС 712							
9	5	до 16,0	Жидкость с выделением газов	МТС-711 МТС 712	Р-1	L = 500мм	L = 2000мм	СП-2			
10		-0,1 до 2,4		МВТС 711, МВТС-712							
11	6	до 16,0		МТС-711, МТС-712				–			
12		-0,1 до 2,4		МВТС-711, МВТС-712							
13	7	до 16,0		МТС-711 МТС-712				СП-2			
14		-0,1 до 2,4		МВТС-711 МВТС-712							
15	8	до 16,0		МТС-711 МТС-712				–			
16		-0,1 до 2,4		МВТС-711 МВТС-712							
17	1	-0,1 до 0	Газ	ВТС-711 ВТС-712	–	–	–	СП-2			
18	2							–			
19	3							СП-2			
20	4							–			

Количество: М6-6g×20 46.019 — 4; М8-6g×20.46.019 — 5; М6-6Н 5.019 — 4

Изм	Лист	№ докум	Подп	Дата	ТМ4-7-1-94	Лист 3

Копировал

Формат А2

Инв. № подл. | Подп. и дата | Взам. инв. № | Инв. № дубл. | Подп. и дата

455-2 15.05.95

Продолжение

Условное наименование	Поз 9 Гайка ГОСТ 5915-70	Поз 10 Шайба ГОСТ 6402-70	Поз 11 Шайба ГОСТ 6402-70	Поз 12 Шайба ГОСТ 11371-78	Поз 13 Шайба ГОСТ 11371-78	Поз 14 Соединение ТУ36 22.21.00.019-91	Поз 15 Соединение ТУ36 22.21.00.019-91	Поз 16 Кронштейн ТУ36-2588-84	Поз 17 Рамка ТУ36 1130-85	Поз 18 Подставка ТУ36-1227-84	Поз 19 Скоба ТУ36 22.19.06-001-87	Поз 20 Скоба ТУ36 22.19.06-001-87
Количество	4	4	4	—	4	—	1	1	1	1	1	1
Условное наименование												
1	М8-6Н.5 019	6.65Г 029	8 65Г 029	6.01 019	8 01 019	СВ14-М20 У1	—	—	РПМ55×15 У3	ППК-1 УХЛ3	—	—
2												
3								КП-59				
4												
5								—				
6												
7								КП-59				
8												
9							СН14-М20У1	—			СО14 У2	СО34 7 У2
10												
11								КП-59				
12												
13								—				
14												
15								КП-59				
16												
17							—	—			—	—
18								КП-59				
19								—				
20								КП-59				

Количество: 4, 5, 4

Количество: 1, -, 1, -, 1

Изм	Лист	№ докум.	Подп.	Дата

Копировал

ТМ4-7-1-94

Лист 4

Формат А3

Инв. № подл. 4456-2 | Подп. и дата 15.05.95 | Взам. инв. № | Инв. № дубл. | Подп. и дата

Рис 1

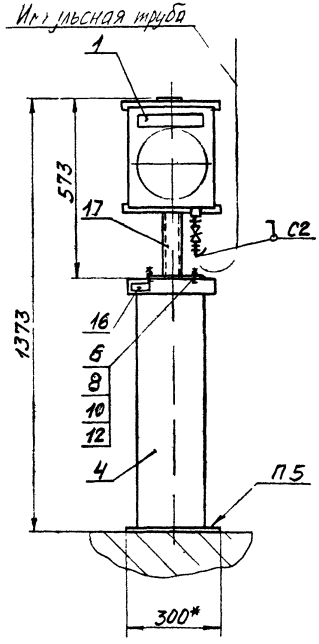

Рис 2

Остальное - см рис 1

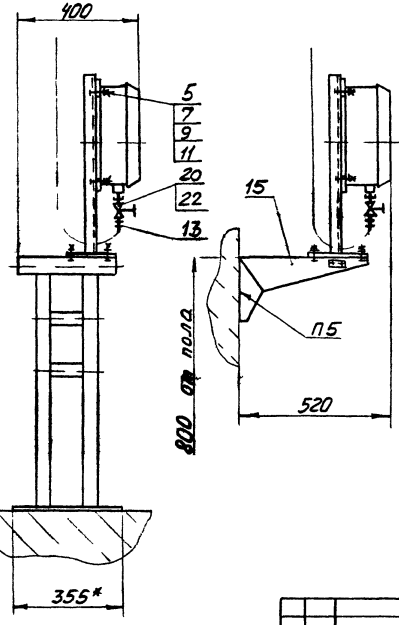

Пример условного обозначения установки и обвязки манометра МТС 711 на полу

Манометр МТС-711 ТМ4-7-2-94
Установка 1

1 *Размеры для справок
2 Измеряемая среда см табл
3 Сварные швы по ГОСТ 16037-80
4 Установку и монтаж прибора произвести в соответствии со СНиП 3.05.07-85 и инструкцией по эксплуатации
5 Крепление производить в соответствии с РТМ 36 6 87 и по черт ТМ13-18 92 - крепление стойки СП-1 и по черт ТМ13-1-92 крепление кронштейна КП-58
6 Длину трубки для дет поз 3 уточнить при монтаже

Взамен ТМ4 362 83						ТМ4-7-2-94	
Группа							
Изм. Лист.	№ докум.	Подп.	Дата	Манометр, вакуумметр мановакуумметр самопишущий однозапись. Установка на полу или стене		Лит.	Масса	Масштаб
Разраб.	Сучкова		11.94				-	1:10
Пров.	Чудинов		11.94					
Т. контр.	Чудинов		11.94			Лист 1	Листов 5	
Н. контр.	Бурякова			Рег. №				
Утв.	Гурьев			Срок введения				

Копировал

Формат А3

Инв. № подл. | Подпись и дата | Взам. инв. №

Рис 3

Остальное - см рис.1

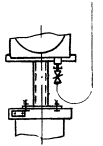

Рис 4

Остальное - см.рис 1,2

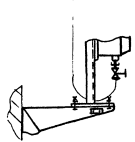

Рис 5

Остальное - см.рис.1

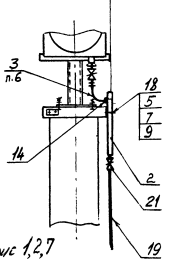

Рис.6

Остальное - см.рис.1,2,5

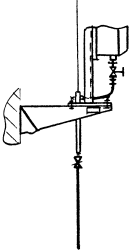

Рис.7

Остальное - см. рис. 1,5

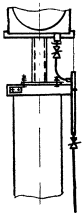

Рис 8

Остальное - см рис 1,2,7

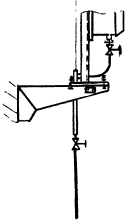

Инв.№подл. | Подп. и дата | Взам.инв.№ | Инв.№дубл. | Подп. и дата

ТМ4-7-2-94

Изм. | Кол.уч. | Лист | №док. | Подп. | Дата

Копировал

Лист 2

Формат А3

Условное наименование	Рис	Ру, МПа	Измеряемая среда	Поз 1 Манометр вакуумметр мановакуумметр самопишущий однозаписной	Поз 2 Расширитель ТКЧ 7-1-94	Поз 3 Труба 14х2 ГОСТ 8734 75 / Д20 ГОСТ 8733 87	Поз 4 Стойка ТКЧ 550 83	Поз 5 Болт ГОСТ 7798-70	Поз 6	Поз 7 Гайка ГОСТ 5915 70	Поз 8
				Количество							
				1	1	1	1	–	4	–	4
				Условное наименование							
1	1	до 16	Газ, пар, жидкость без выделения осадка	МТС-711, МТС 712	—	—	СП-1	М6-6g х 20 46.019	М8-6g х 20 46 019	М6-6Н 5.019	М8 6Н 5 019
2		-0,1 до 2,4		МВТС 711, МВТС 712							
3	2	до 16		МТС 711, МТС-712			—				
4		-0,1 до 2,4		МВТС 711, МВТС 712							
5	3	до 16		МТС 711, МТС-712			СП 1				
6		-0,1 до 2,4		МВТС 711, МВТС-712							
7	4	до 16		МТС 711, МТС-712			—				
8		-0,1 до 2,4		МВТС-711, МВТС 712							
9	5	до 16	Загрязненная жидкость с выделением осадка. Газ с выделением жидкости	МТС-711, МТС-712	Р-1	L=500мм	СП-1				
10		-0,1 до 2,4		МВТС 711, МВТС-712							
11	6	до 16		МТС 711, МТС 712			—				
12		-0,1 до 2,4		МВТС 711, МВТС-712							
13	7	до 16		МТС 711, МТС 712			СП-1				
14		-0,1 до 2,4		МВТС 711, МВТС-712							
15	8	до 16		МТС-711, МТС 712			—				
16		-0,1 до 2,4		МВТС-711, МВТС 712							
17	1	-0,1 до 0	Газ	ВТС-711 ВТС-712	—	—	СП-1				
18	2						—				
19	3						СП-1				
20	4						—				

Количество: М6-6g х 20 46.019 — 4; М8-6g х 20 46 019 — 5; М6-6Н 5.019 — 4; М8 6Н 5 019 — 5

Изм	Лист	№ докум	Подп	Дата	ТМ4-7-2-94	Лист 3

Копировал

Формат А3

Инв № подл. 4556-3 | Подп и дата | Взам инв № | Инв № дубл | Подп и дата

Продолжение

Условное наименование	Поз 9	Поз 10	Поз 11	Поз 12	Поз 13	Поз 14	Поз 15	Поз 16	Поз 17	Поз 18
	Шайба				Соединение		Кронштейн	Рамка	Подставка	Скоба
	ГОСТ 6402-70		ГОСТ 11371-78		ТУ36 22 21 00 019-91		ТУ36-2528-84	ТУ36 1130 85	ТУ36 1227-84	ТУ36 22 19 06-101 87
	Количество									
	4	4	–	4	–	1	1	1	1	1
	Условное наименование									
1	6.65Г.029	8.65Г.029	6.01.019	8.01.019	СВ14-М20У1	1 –	–	РПМ55х15 У3	ППК-1 УХЛ3	–
2							КП-58			
3							–			
4							КП-58			
5						1 –	–			С034 7 У2
6							КП-58			
7							–			
8							КП-58			
9						1 –	–			
10							КП-58			
11							–			
12							КП-58			
13							–			
14							КП-58			
15							–			
16							КП-58			
17						1 –	–			–
18							КП-58			
19							–			
20							КП-58			

Количество: 4 (строки 1–8), 5 (строки 9–16), 4 (строки 17–20)

Инв. № подл. | Подпись и дата | Взам. инв. №

ТМ4-7-2-94

Изм. | Лист | № докум. | Подп. | Дата

Копировал

Лист 4

Формат А3

Продолжение

Условное наименование	Поз 19 Труба 14х2 ГОСТ 8734-75 / Д20 ГОСТ 8733-87	Поз 20 Арматура	Поз 21 Клапан ТУ26-07-1476-89	Поз 22 Прокладка ТУ36-1103.83
	Количество			
	1	1	1	1
	Условное наименование			
1	—	Кран трехходовой 11Б18бк Ду15 ТУ26-07-1061-73	—	
2				
3				
4				
5		Клапан ОБ22.044.015.08 ТУ26-07-1476-89		
6				
7				
8				ПМ7х18 ЭХЛ2
9	L=250мм	Кран трехходовой 11Б18бк Ду15 ТУ26-07-1061-73	ОБ22 044 015 08	
10				
11				
12				
13		Клапан ОБ22.044 015.08 ТУ26-07-1476-89		
14				
15				
16				
17	—	Кран трехходовой 11Б18бк Ду15 ТУ26-07-1061-73	—	
18				
19				
20				

Инв.№ подл. | Подп. и дата | Взам. инв.№ | Инв.№ дубл. | Подп. и дата

ИУБ-3 | 15.05.95

Изм.	Лист	№ докум.	Подп.	Дата	ТМ4-7-2-94	Лист 5

Контровал

Формат 1-1

Рис 1

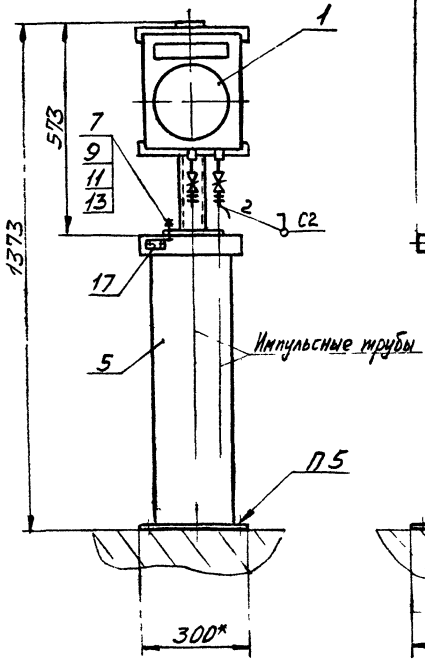

Рис 2

Остальное - см рис 1

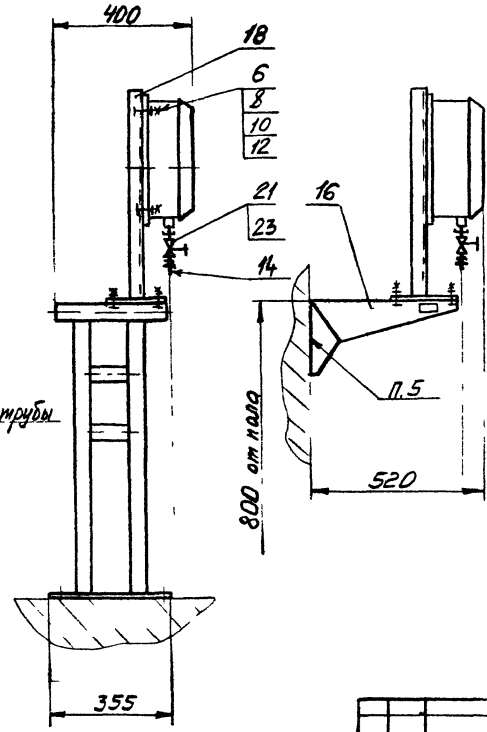

Пример условного обозначения установки и обвязки манометра МТ2С-711 на полу.

Манометр МТ2С-711 ТМ4-7-3-94

Установка 1

1 *Размеры для справок

2 Измеряемая среда - см табл

3 Сварные швы по ГОСТ 16037-80

4 Установку и монтаж прибора производить в соответствии со СНиПЗ 05 07-85 и инструкцией по эксплуатации

5 Крепление производить в соответствии с РТМ36 6-87 и по черт ТМ13-18-92 - крепление стойки СП-2 и по черт ТМ13-1-92 - крепление кронштейна КП-59

6 Длину труб поз 3 и 4 уточнить при монтаже

					Взамен ТМ4 365-83	ТМ4-7-3-94		
					Группа			
Изм	Лист	№ докум	Подп	Дата	Манометр, мановакуумметр вакуумметр самопишущий, двухзаписной	Лит	Масса	Масштаб
Разраб		Сучкова	Сучкова	1.11.94			–	1:10
Пров		Чудинов	[signature]	1.12.94	Установка на полу или стене	Лист 1	Листов 5	
Гл.спец.		Чудинов	[signature]	1.12.94	Рег №			
Н.контр.		Бурякова	[signature]		Срок введения			
Утв		Гурко	[signature]					

Инв № подл | Подп и дата | Взам инв № | Инв № дубл | Подп и дата

455 4 | 15 05 95 | [signature]

Копировал

Формат А3

Рис 3

Остальное - см рис.1

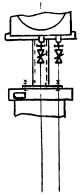

Рис 4

Остальное - см рис. 1,2

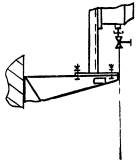

Рис.5

Остальное - см рис 1

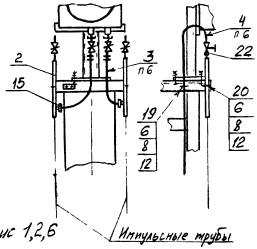

Рис.6

Остальное - см рис 1,2

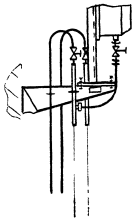

Рис.7

Остальное - см. рис. 1,3,5

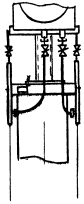

Рис.8

Остальное - см. рис 1,2,6

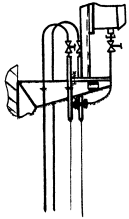

Изм.	Лист	№ докум.	Подп.	Дата	ТМ 4-7-3-94	Лист 2

Копировал

Формат А3

Инв. № подл. | Подп. и дата | Взам. инв. № | Инв. № дубл. | Подп. и дата
455-4 | 15.05.94

Рис.1

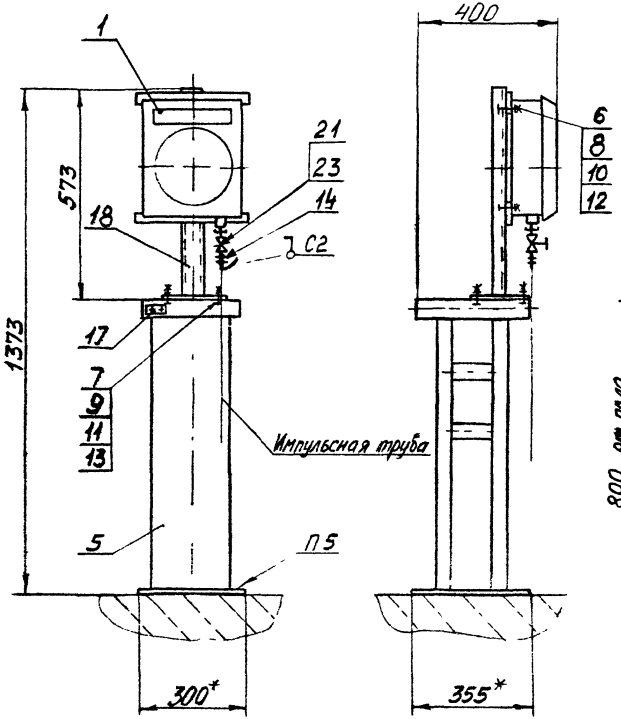

Рис 2

Остальное - см рис 1

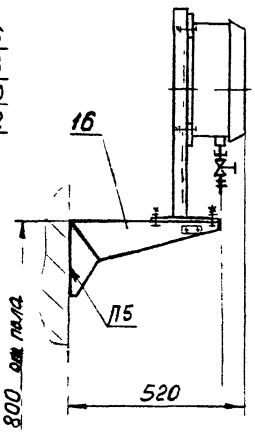

Пример условного обозначения установки и обвязки манометра МТС-711 на полу:

Манометр МТС-711 ТМ4-7-1-94
Установка 1

1 Размеры для справок
2. Измеряемая среда - см табл.
3 Сварные швы по ГОСТ 16037-80
4 Установку и монтаж прибора производить в соответствии со СНиП3 0507-85 и инструкцией по эксплуатации
5 Крепление производить в соответствии с РТМ 36 6-87 и по черт ТМ13-18-92 - крепление стойки СП-2 и по черт ТМ13-1-92 - крепление кронштейна КП-59

6 Длину труб для дет поз 3 и 4 уточнить при монтаже

					Взамен ТМ4-363-89	ТМ4-7-1-94		
					Группа			
Изм	Лист	№ докум	Подп	Дата	Манометр мановакуумметр вакуумметр самопишущий однозаписной	Лиц	Масса	Масштаб
Разраб		Сучкова		1.11.94			-	1:10
Пров		Чудинов		1.12.94	Установка на полу или стене	Лист 1	Листов 5	
Гл спец		Чудинов		1.12.94	Рег №			
Н контр		Бурякова			Срок введения			
Утв		Гуров						

Инв № подл 405-2 | Подп и дата | Взам инв № | Инв № дубл | Подп и дата

Копировал

Формат А3

Рис 3

Остальное - см рис 1

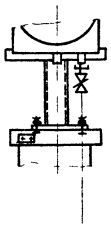

Рис 4

Остальное - см рис 1,2

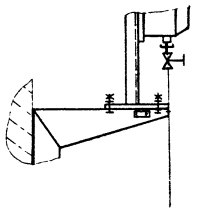

Рис 5

Остальное - см рис 1

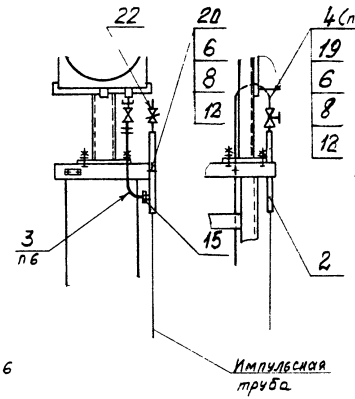

Рис 6

Остальное - см рис 1

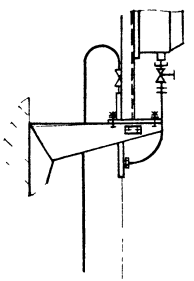

Рис 7

Остальное - см рис 1,3,5

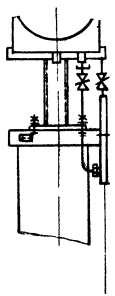

Рис 8

Остальное - см рис 1,2 6

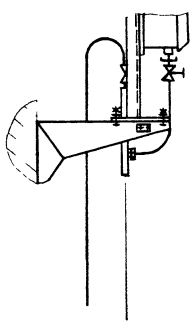

Инв. № подл. | Подп. и дата | Взам. инв. № | Инв. № дубл. | Подп. и дата

495-2

Изм.	Кол. уч.	Лист	№ докум.	Подп.	Дата	ТМ4-7-1-94	Лист 2

Формат А3

Условное наименование	Рис	Ру, МПа	Измеряемая среда неагрессивная	Поз 1 Манометр, мановакуумметр, вакуумметр самолишущий двухзаписной	Поз 2 Расширитель ТК4-7-1-94	Поз 3 Труба 14х2 ГОСТ 8734-75 / Д20 ГОСТ 8733-87	Поз 4	Поз 5 Стойка ТК4 550 83	Поз 6 Болт ГОСТ 7798-70	Поз 7	Поз 8 Гайка ГОСТ 5915 70
				Количество							
				1	2	2	2	1	–	4	–
				Условное наименование							
1	1	до 16	Газ, пар, жидкость без выделения газов	МТ2С-711, МТ2С-712	–	–	–	СП-2	М6-6g х 20 46 019 Количество 4	М8-6g х 20 46 019	М6 6Н 5.019 Количество 4
2		-0,1 до 2,4		МВТ2С-711, МВТ2С 712							
3	2	до 16		МТ2С-711, МТ2С-712				–			
4		-0,1 до 2,4		МВТ2С-711, МВТ2С-712							
5	3	до 16		МТ2С 711, МТ2С-712				СП 2			
6		-0,1 до 2,4		МВТ2С-711, МВТ2С-712							
7	4	до 16		МТ2С-711, МТ2С-712				–			
8		-0,1 до 2,4		МВТ2С-711, МВТ2С 712							
9	5	до 16	Жидкость с выделением газов	МТ2С-711 МТ2С 712	Р-1	L=500мм	L=2000мм	СП-2	М6-6g х 20 46 019 Количество 6	М8-6g х 20 46 019	М6 6Н 5.019 Количество 6
10		-0,1 до 2,4		МВТ2С-711 МТ2С 712							
11	6	до 16		МТ2С-711, МТ2С-712				–			
12		-0,1 до 2,4		МВТ2С-711, МВТ2С-712							
13	7	до 16		МТ2С-711 МТ2С 712				СП-2			
14		-0,1 до 2,4		МВТ2С-711 МВТ2С 712							
15	8	до 16		МТ2С-711 МТ2С-712				–			
16		-0,1 до 2,4		МВТ2С-711 МВТ2С-712							
17	1	-0,1 до 0	Газ	ВТ2С 711 ВТ2С 712	–	–	–	СП-2	М6-6g х 20 46 019 Количество 4	М8-6g х 20 46 019	М6 6Н 5.019 Количество 4
18	2							–			
19	3							СП-2			
20	4							–			

Инв. № подл. 455-11 | Подп. и дата 15.05.95 | Взам. инв. № | Инв. № дубл. | Подп. и дата

ТМ4-7-3-94

Лист 3

Копировал

Формат А3

Продолжение

Условное наименование	Поз 9 Гайка ГОСТ 5915-70	Поз 10 Шайба ГОСТ 6402-70	Поз 11 Шайба ГОСТ 6402-70	Поз 12 Шайба ГОСТ 11371-78	Поз 13 Шайба ГОСТ 11371-78	Поз 14 Соединение ТУ36 22 21 00 019-91	Поз 15 Соединение ТУ36 22 21 00 019-91	Поз 16 Кронштейн ТУ36-2588-84	Поз 17 Рамка ТУ36 1130 85	Поз 18 Подставка ТУ36-1227-84	Поз 19 Скоба ТУ36 22 19 05 001-87	Поз 20 Скоба ТУ36 22 19 05 001-87
Количество	4	4	4	–	4	2	2	1	1	1	2	2
Условное наименование	М8-6Н 05 019	6 65Г 029	8 65Г 029	6.01 019	8 01 019	СВ14-М20У1	СН14-М20У1	–	РПМ55х15 У3	ППК 1 УХЛ3	СО14 У2	СО34 7 У2
1								–				
2												
3							2					
4								КП-59				
5					4			–			–	–
6							–					
7								КП-59				
8												
9								–				
10							2					
11								КП-59				
12					6							
13								–				
14												
15							–	КП-59				
16												
17								–				
18								КП-59			–	–
19					4		2	–				
20								КП-59				

Изм. | Лист | № докум. | Подп. | Дата

ТМ4-7-3-94

Лист 4

Копировал

Формат А3

Инв. № подл. | Подп. и дата | Взам. инв. № | Инв. № дубл. | Подп. и дата

455-4 | 15.05.95

Продолжение

Условное наименование	Поз 21 Арматура	Поз 22 Клапан ТУ26-07-1476-89	Поз 23 Прокладка ТУ36-1103-83
	Количество		
	2	2	2
	Условное наименование		
1	Кран трехходовой 11Б18бк Ду15 ТУ26-07-1061-73	—	
2			
3			
4			
5	Клапан 0Б22 044 015.08 ТУ26-07-1476-89		
6			
7			
8			ПМ7х18 УХЛ2
9	Кран трехходовой 11Б18бк Ду15 ТУ26-07-1061-73	0Б22 044.015.08	
10			
11			
12			
13	Клапан 0Б22 044.015 08 ТУ26-07-1476-89		
14			
15			
16			
17	Кран трехходовой 11Б18бк Ду15 ТУ26-07-1061-73	—	
18			
19			
20			

Инв.№ подл. | Подп. и дата | Взам. инв.№ | Инв.№ дубл. | Подпись и дата

Рис. 1

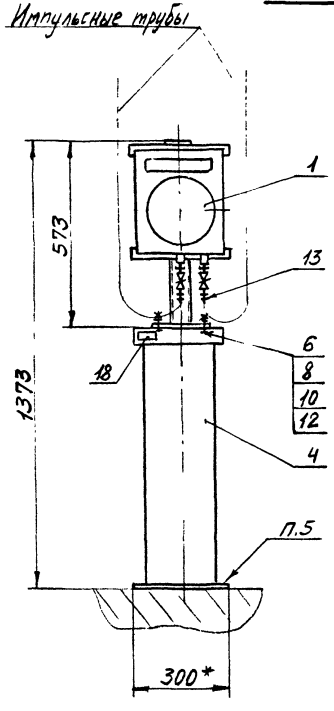

Рис 2

Остальное - см рис 1

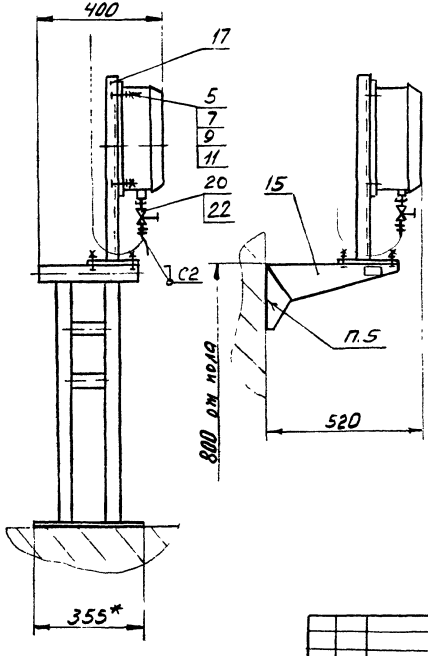

Пример условного обозначения установки и обвязки манометра МТ2С-711 на полу:

Манометр МТ2С-711 ТМ4-7-4-94
Установка 1.

1. *Размеры для справок
2. Измеряемая среда - см табл.
3. Сварные швы по ГОСТ 16037-80
4. Установку и монтаж прибора производить в соответствии со СНиП3.05.07-85 и инструкцией по эксплуатации.
5. Крепление производить в соответствии с РТМ36-6-87 и по черт ТМ13-18-92 - крепление стойки СП-1, по черт ТМ13-1-92 - крепление кронштейна КП-58

					Взамен ТМ4-364-83	ТМ4-7-4-94		
					Группа			
Изм	Лист	№ докум.	Подп	Дата	Манометр, вакуумметр, мановакуумметр самопишущий двухзаписной	Лит	Масса	Масштаб
Разраб		Сучкова		1.11.94			-	1:10
Пров.		Чудинов			Установка на полу или стене	Лист 1	Листов 5	
Гл. спец.		Чудинов		1.12.94	Рег. №			
Н. контр.		Бураков		16.01.95				
Утв		Гурев			Срок введения			

Копировал

Формат А3

Инв. № подл.	Подп. и дата	Взам. инв. №	Инв. № дубл.	Подп. и дата
455-5	16.06.95			

Рис 3

Остальное - см рис 1

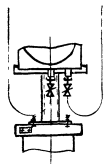

Рис 4

Остальное - см рис 1,2

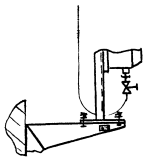

Рис 5

Остальное - см рис 1

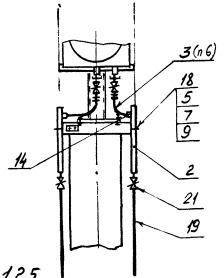

Рис 6

Остальное - см рис. 1,2,5

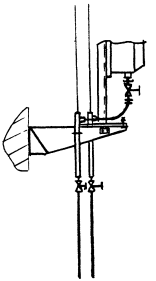

Рис 7

Остальное - см рис. 1,5

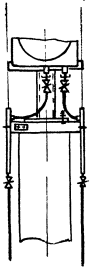

Рис. 8

Остальное - см. рис. 1,2,5

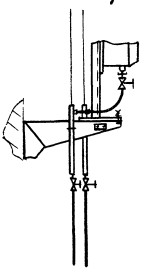

Изм	Лист	№ докум	Подп	Дата	ТМ4-7-4-94	Лист 2

Ксиировал

Формат А4

Инв № подл. 455-5 | Подп и дата 15.05.95 | Взам инв № | Инв № дубл | Подп и дата

Условное наименование	Рис	$P_у$, МПа	Измеряемая среда	Поз 1 Манометр вакуумметр мановакуумметр самопишущий двухзаписной	Поз 2 Расширитель ТК4-7-1-94	Поз 3 Труба 14×2 ГОСТ 8734-75 / Д20 ГОСТ 8733-87	Поз 4 Стойка ТК4-550-83	Поз 5 Болт ГОСТ 7798-70	Поз 6	Поз 7 Гайка ГОСТ 5915-70	Поз 8
				Количество							
				1	2	2	1	–	4	–	4
				Условное наименование							
1	1	до 16	Газ, пар, жидкость без выделения осадка	МТ2С-711, М2С-712	–	–	СП-1	М6-6g×20 46 019	М8-6g×20 46 019	М6-6Н 5 019	М8-6Н 5 019
2		-0,1 до 2,4		МВТ2С-711, МВТ2С-712							
3	2	до 16		МТ2С-711, МТ2С 712			–				
4		-0,1 до 2,4		МВТ2С-711, МВТ2С 712							
5	3	до 16		МТ2С-711 МТ2С 712			СП 1				
6		-0,1 до 2,4		МВТ2С 711, МВТ2С-712							
7	4	до 16		МТ2С-711, МТ2С-712			–				
8		-0,1 до 2,4		МВТ2С-711 МВТ2С 712							
9	5	до 16	Загрязненная жидкость с выделением осадка Газ с выделением жидкости	МТ2С-711 МТ2С-712	Р-1	L=500мм	СП-1				
10		-0,1 до 2,4		МВТ2С-711, МВТ2С-712							
11	6	до 16		МТ2С-711 МТ2С 712			–				
12		-0,1 до 2,4		МВТ2С-711, МВТ2С 712							
13	7	до 16		МТ2С 711 МТ2С 712			СП-1				
14		-0,1 до 2,4		МВТ2С 711, МВТ2С 712							
15	8	до 16		МТ2С-711, МТ2С 712			–				
16		-0,1 до 2,4		МВТ2С-711, МВТ2С 712							
17	1	-0,1 до 0	Газ	ВТ2С-711 ВТ2С-712	–	–	СП-1				
18	2						–				
19	3						СП-1				
20	4						–				

Количество: М6-6g×20 46 019 — 4; М8-6g×20 46 019 — 6; М6-6Н 5 019 — 6; М8-6Н 5 019 — 4

Инв. № подл.	Подп. и дата	Взам. инв. №	Инв. № дубл.	Подп. и дата
405-5	15.05.95			

ТМ4-7-4-94

Лист 3

Копировал

Формат А3

Продолжение

Условное наименование	Поз 9	Поз 10	Поз 11	Поз 12	Поз 13	Поз 14	Поз 15	Поз 16	Поз 17	Поз. 18
	Шайба				Соединение		Кронштейн	Рамка	Подставка	Скоба
	ГОСТ 6402-70		ГОСТ 11371-78		ТУ36 22 21 00 019-91		ТУ36-2528-84	ТУ36 1130-85	ТУ36-1227 84	ТУ36 22 19 06-001-87
	Количество									
	4	4	–	4	–	2	1	1	1	2
	Условное наименование									
1	6.65Г 029	8 65Г.029	6 01 019	8 01 019	СВ14-М20У1	–	–	РПМ55×15У3	ППК-1 УХЛ3	–
2										
3						2	КП-58			
4										
5						–	–			
6										
7							КП-58			
8										
9						2	–			СО34 7У2
10										
11							КП-58			
12										
13						–	–			
14										
15							КП-58			
16										
17						2	–			–
18							КП-58			
19							–			
20							КП-58			

Количество

Изм	Лист	№ докум	Подп	Дата	ТМ 4-7-4-94	Лист 4

Копировал

Формат А3

Инв № подл | Подп и дата | Взам инв № | Инв № дубл | Подп и дата

455-5 | 15.05.95

Продолжение

Условное наименование	Поз 19 Труба 14×2 ГОСТ 8734-75 / Д20 ГОСТ 8733-87	Поз 20 Арматура	Поз 21 Клапан ТУ26-07-1476-89	Поз 22 Прокладка ТУ36 1103-83
	Количество			
	2	2	2	2
	Условное наименование			
1	—	Кран трехходовой 11Б18бк Ду15 ТУ26-07-1061-73	—	ПМ 7×18 УХЛ2
2				
3				
4				
5		Клапан 0622 044 015 08 ТУ26-07-1476-89		
6				
7				
8				
9	L=250мм	Кран трехходовой 11Б18бк Ду15 ТУ26-07-1061-73	0622 044 015 08	
10				
11				
12				
13		Клапан 0622 044 015.08 ТУ26-07-1476-89		
14				
15				
16				
17	—	Кран трехходовой 11Б18бк Ду15 ТУ26-07-1061-73	—	
18				
19				
20				

Инв. № подл. | Подп. и дата | Взам. инв. №

1155-5

Изм. Лист № докум. Подп. Дата

ТМ4-7-4-94

Лит. 5

Копировал

Формат А-1

Рис 1

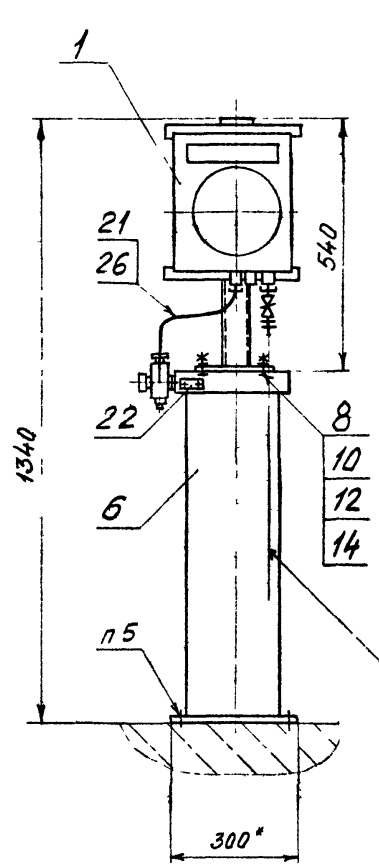

Рис 2

Остальное - см рис 1

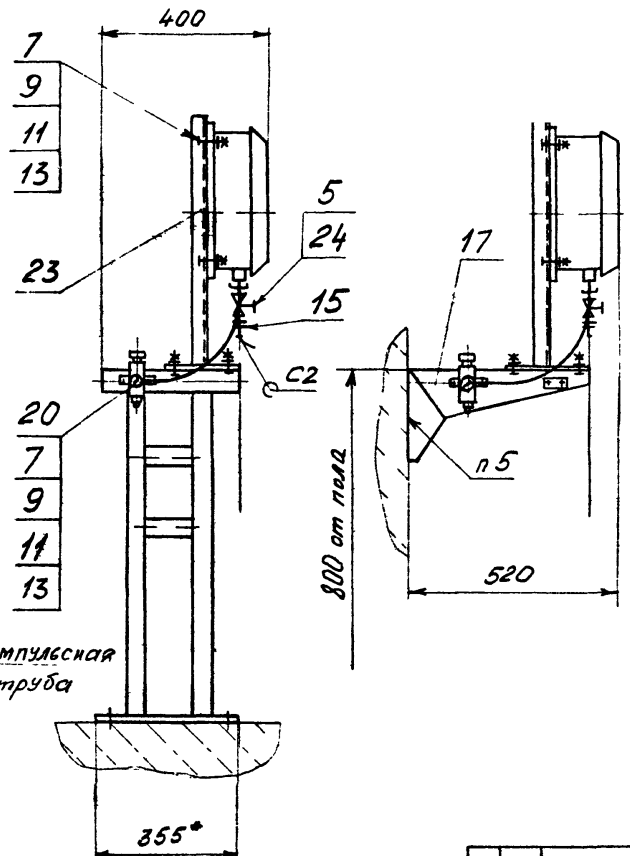

Пример условного обозначения установки и обвязки манометра МТ-711Р на полу:
Манометр МТ-711Р ТМ4-7-5-94
Установка 1

1* Размеры для справок
2 Измеряемая среда - см табл
3. Сварной шов по ГОСТ 16037-80
4 Установку и монтаж прибора производить в соответствии со СНиП 3.05.07-85 и инструкцией по эксплуатации прибора
5 Крепление производить в соответствии с РТМ36 6-87 и по черт ТМ1-18-92 крепление стойки СП-1, по черт ТМ13-1-92 крепление кронштейна КП-5В
6 Длину трубы для дет поз 3 уточнить при монтаже

					Взамен ТМ4-381-83	ТМ4-7-5-94		
					Группа			
Изм	Лист	№ докум	Подп	Дата	Манометр, вакуумметр мановакуумметр самопишущий	Лит	Масса	Масштаб
Разраб		Сучкова		11.93			-	1:10
Пров		Чудинов		11.93	Установка на полу или стене	Лист 1	Листов 5	
Гл.спец.		Чудинов		11.93				
Н.контр.		Бурякова		11.93	Рее №			
Утв		Гуров			Срок введения			

Инв. № подл. 4955-6 | Подп. и дата 15.03.95 | Взам. инв. № | Инв. № дубл. | Подп. и дата

Формат А4

Рис. 3

Остальное - см. рис. 1

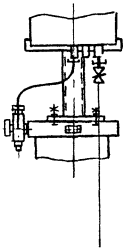

Рис. 4

Остальное - см рис 1;2

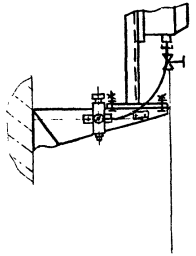

Рис 5

Остальное - см рис 1

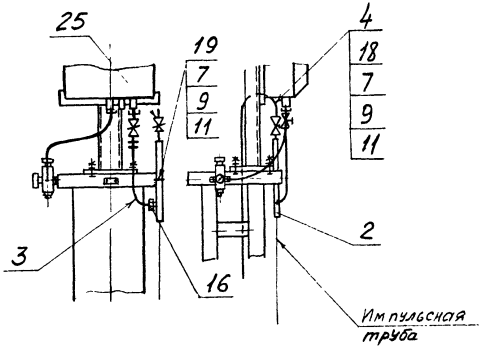

Рис 7

Остальное - см рис 1,3,5

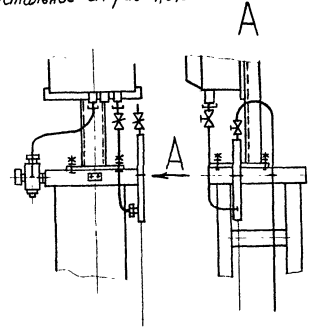

Рис 8

Остальное - см рис. 1,2,6

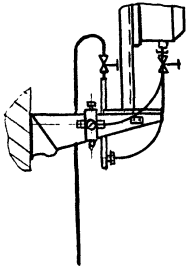

Рис. 6

Остальное - см рис 1

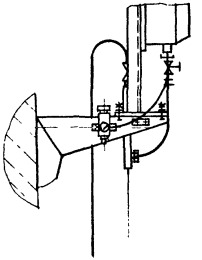

Инв. № подл.	Подп. и дата	Взам. инв. №	Инв. № дубл.	Подп. и дата
465-6	15.05.95			

Изм	Лист	№ докум	Подп	Дата	ТМ4-7-5-94	Лист 2

Формат А3

Условное наименование	Рис	Ру МПа	Измеряемая среда неагрессивная	Поз 1 Манометр, вакуумметр, мановакуумметр самопишущий	Поз 2 Расширитель ТК4-7-1-94	Поз 3 Труба 14х2 ГОСТ 8734-75 / Д20 ГОСТ 8733-87	Поз 4	Поз 5 Прокладка ТУ36-1103-83	Поз 6 Стойка ТК4 550 83	Поз 7 Болт ГОСТ 7798-70	Поз 8
				Количество							
				1	1	1	1	1	1	–	4
				условное наименование							
1	1	до 16,0	Газ, пар, жидкость без выделения газа	МТ-711Р, МТ-712Р	–	–	–	ПМ7х18 УКЛ2	СП-1	М6-6д х 20.46 019 (Количество 4)	М8-6д х 20 46.019 (Количество 6)
2		-0,1 до 2,4		МВТ-711Р, МВТ-712Р							
3	2	до 16,0		МТ-711Р МТ-712Р					–		
4		-0,1 до 2,4		МВТ-711Р, МВТ-712Р							
5	3	до 16,0		МТ-711Р МТ-712Р					СП-1		
6		-0,1 до 2,4		МВТ-711Р, МВТ-712Р							
7	4	до 16,0		МТ-711Р МТ-712Р					–		
8		-0,1 до 2,4		МВТ-711Р, МВТ-712Р							
9	5	до 16,0	Жидкость с выделением газов	МТ-711Р, МТ-712Р	Р-1	L=500мм	L=2000мм		СП-1		
10		-0,1 до 2,4		МВТ-711Р, МВТ-712Р							
11	6	до 16,0		МТ-711Р, МТ-712Р					–		
12		-0,1 до 2,4		МВТ-711Р, МВТ-712Р							
13	7	до 16,0		МТ-711Р, МТ-712Р					СП-1		
14		-0,1 до 2,4		МВТ-711Р, МВТ-712Р							
15	8	до 16,0		МТ-711Р МТ-712Р					–		
16		-0,1 до 2,4		МВТ-711Р, МВТ-712Р							
17	1	-0,1 до 0	Газ	ВТ-711Р ВТ-712Р	–	–	–		СП-1		
18	2								–		
19	3								СП-1		
20	4								–		

Инв № подл	Подп и дата	Взам инв №	Инв № дубл	Подп и дата
455-6	15.05.95			

Изм	Лист	№ докум	Подп	Дата	ТМ4-7-5-94	Лист 3

Формат А3

Продолжение

Условное наименование	Поз 9	Поз 10	Поз 11	Поз 12	Поз 13	Поз 14	Поз 15	Поз 16	Поз 17	Поз 18	Поз 19	Поз 20	Поз 21
	Гайка ГОСТ 5915-70		Шайба ГОСТ 6402-70		Шайба ГОСТ 11371-78		Соединение ТУ 36 22 21 00 018-91		Кронштейн ТУ 36-2588-84	Скоба ТУ 36 22 19 06 001-87		Редуктор давления с фильтром УГ 502 1898 75	Наконечник ТУ № 1121 84
Количество	—	4	4	4	—	4	—	1	1	1	1	1	1
Условное наименование													
1									—				
2								1					
3									КП-58				
4													
5									—				
6								—		—	—		
7									КП-58				
8		Количество 6				Количество 8	СВ14-М20У1	Количество -				РДФ-3-2	Н-843
9									—				
10								1					
11									КП-58				
12													
13									—				
14								СН14-М20У1		С014У2	С034У2		
15													
16								-	КП-58				
17									—				
18		Количество 6				Количество 8		1	КП-58				
19									—	—	—		
20								-	КП-58				

Инв. № подл. 455-6 | Подп. и дата 15.05.95 | Взам. инв. № | Инв. № дубл. | Подп. и дата

Изм	Лист	№ докум.	Подп.	Дата

ТМ 4-7-5-94

Лист 4

Формат А3

Продолжение

Условное наименование	Поз 22 Рамка ТУ36 1130-85	Поз 23 Подставка ТУ36 1227-84	Поз. 24 Арматура	Поз 25 Клапан ТУ26-07-1476-89	Поз 26 Трубка ТУ6-19-272-85
Количество	1	1	1	1	1
	Условное наименование				
1			Кран трехходовой 11Б18бк Ду15 ТУ26-07-1061-73	—	
2					
3					
4					
5			Клапан ОБ22.044.015.08 ТУ26-07-1476-89		
6					
7					
8	АПМ55×15 У3	ППК-1 УХЛ3			ПВД 8,0×1,6 L=400мм
9			Кран трехходовой 11Б18бк Ду15 ТУ26-07-1061-73		
10					
11					
12					
13			Клапан ОБ22 044 015.08 ТУ26-07-1476-89	ОБ22 044 015.08	
14					
15					
16					
17			Кран трехходовой 11Б18бк Ду15 ТУ26-07-1061-73	—	
18					
19					
20					

Инв. № подл. | Подп. и дата | Взам. инв. № | Инв. № дубл. | Подп. и дата

Изм.	Лист	№ докум.	Подп.	Дата

ТМ4-7-5-94

Лист 5

Формат А4

Рис. 1

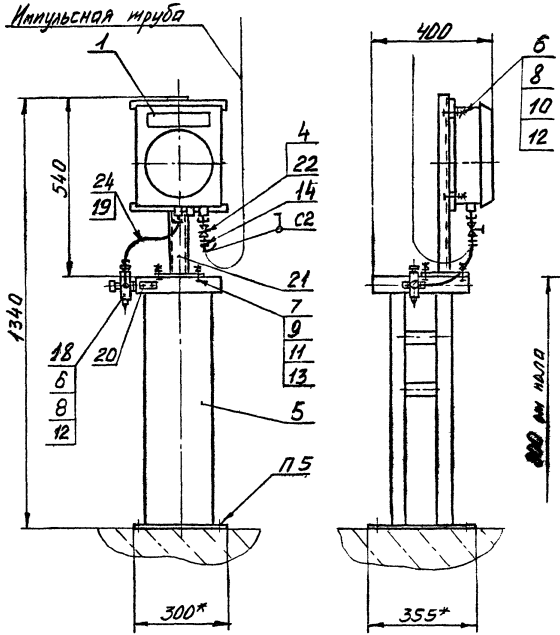

Рис. 2

Остальное - см рис. 1

Пример условного обозначения установки и обвязки манометра МТ-711Р на полу:

Манометр МТ-711Р ТМ4-7-6-94
Установка 1

1.*Размеры для справок
2. Измеряемая среда - см табл
3. Сварные швы по ГОСТ 16037-80
4. Установку и монтаж прибора производить в соответствии со СНиП 3.05.07-85 и инструкцией по эксплуатации
5 Крепление производить в соответствии с РТМ 36 6-87 и по черт ТМ13-18-92 - крепление стойки СП-1, по черт ТМ13-1-92 крепление кронштейна КП-58

6 Длину трубы для дет поз 3 уточнить при монтаже

					Взамен ТМ4-380-83	ТМ4-7-6-94		
					Группа			
Изм	Лист	№ докум.	Подп.	Дата	Манометр, вакуумметр, мановакуумметр самопишущий	Лит	Масса	Масштаб
Разраб		Сучкова		1.11.94			–	1:10
Пров.		Чудинов		1.11.94	Установка на полу или стене	Лист 1	Листов 5	
Гл. спец.		Чудинов		1.12.94	Рег. №			
Н. контр.		Бурякова		16.12.94				
Утв.		Гуров			Срок введения			

Копировал

Формат А3

Инв. № подл. | Подп. и дата | Взам. инв. № | Инв. № дубл. | Подп. и дата

Рис.3

Остальное - см рис 1

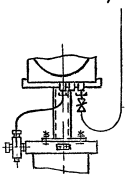

Рис.4

Остальное - см рис 1,2

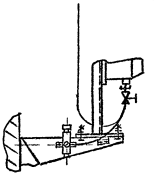

Рис.5

Остальное - см рис 1

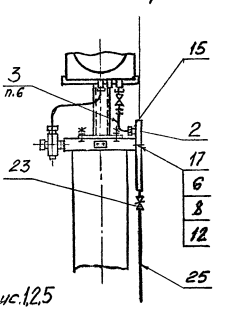

Рис.6

Остальное - см рис. 1,2,5

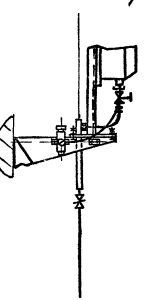

Рис.7

Остальное - см. рис 1,5

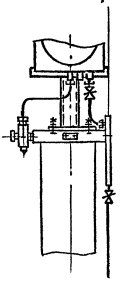

Рис.8

Остальное - см. рис. 1,2,5

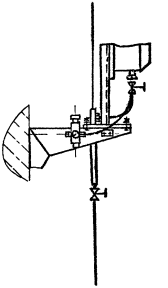

Изм	Лист	№ докум.	Подп.	Дат	ТМ4-7-6-94	Лист 2

Копировал

Формат А3

Условное наименование	Рис	Ру, МПа	Измеряемая среда неагрессивная	Поз 1 Манометр, вакуумметр, мановакуумметр самопишущий	Поз 2 Расширитель ТКЧ-7-1-94	Поз 3 Труба 14х2 ГОСТ 8734-75 / Д 20 ГОСТ 8733-87	Поз 4 Прокладка ТУ36-1103-83	Поз 5 Стойка ТКЧ-550-83	Поз 6 Болт ГОСТ 7798-70	Поз 7 Болт ГОСТ 7798-70	Поз 8 Гайка ГОСТ 5915-70
				Количество							
				1	1	1	1	1	–	4	–
				Условное наименование							
1	1	до 16,0	Газ, пар, жидкость без выделения осадка	МТ-711Р, МТ-712Р	–	–	ПМ 7×18 УХЛ2	сп-1	М6-6g×20 46.019	М8-6g×20.46.019	М6-6Н.5.019
2		-0,1 до 2,4		МВТ-711Р, МВТ-712Р							
3	2	до 16,0		МТ-711Р, МТ-712Р				–			
4		-0,1 до 2,4		МВТ-711Р, МВТ-712Р							
5	3	до 16,0		МТ-711Р, МТ-712Р				сп-1			
6		-0,1 до 2,4		МВТ-711Р, МВТ-712Р							
7	4	до 16,0		МТ-711Р, МТ-712Р				–			
8		-0,1 до 2,4		МВТ-711Р, МВТ-712Р							
9	5	до 16,0	Загрязненная жидкость с выделением осадка. Газ с выделением жидкости	МТ-711Р, МТ-712Р	Р-1	L=500мм		сп-1			
10		-0,1 до 2,4		МВТ-711Р, МВТ-712Р							
11	6	до 16,0		МТ-711Р, МТ-712Р				–			
12		-0,1 до 2,4		МВТ-711Р, МВТ-712Р							
13	7	до 16,0		МТ-711Р, МТ-712Р				сп-1			
14		-0,1 до 2,4		МВТ-711Р, МВТ-712Р							
15	8	до 16,0		МТ-711Р, МТ-712Р				–			
16		-0,1 до 2,4		МВТ-711Р, МВТ-712Р							
17	1	-0,1 до 0	Газ	ВТ-711Р ВТ-712Р	–	–		сп-1			
18	2							–			
19	3							сп-1			
20	4							–			

Количество: М6-6g×20 46.019 — 6; М8-6g×20.46.019 — 7; М6-6Н.5.019 — 6

Инв. № подл. 455-4 | Подп. и дата 15.05.95 | Взам. инв. № | Инв. № дубл. | Подп. и дата

Изм	Лист	№ докум	Подп	Дата	ТМ4-7-6-94	Лист 3

формат А3

Продолжение

Условное наименование	Поз 9 Гайка ГОСТ 5915-70	Поз 10 Шайба ГОСТ 6402-70	Поз 11 Шайба ГОСТ 6402-70	Поз 12 Шайба ГОСТ 11371-78	Поз 13 Шайба ГОСТ 11371-78	Поз 14 Соединение ТУ36 22 21 00 019-91	Поз 15 Соединение ТУ36 22 21 00 019-91	Поз 16 Кронштейн ТУ36-2588-84	Поз 17 Скоба ТУ36.22.19.06.001-87	Поз 18 Редуктор давления с фильтром ТУ25 02 1898-75	Поз 19 Наконечник ТУ36 1121-84	Поз.20 Рамка ТУ36.1130-85
	Количество											
	4	4	4	–	4	–	1	1	1	1	1	1
	Условное наименование											
1	М8-6Н 5019	6.65Г029	8 65Г029	6 01.019	8.01 019	СВ14-М20 У1	–	–	–	РДФ-3-2	Н-8У3	РПМ55×15 У3
2												
3								КП-58				
4												
5								–				
6												
7								КП-58				
8												
9						СН14-М20 У1		–	СОЗ47У2			
10												
11								КП-58				
12												
13								–				
14												
15								КП-58				
16												
17						–	–	–	–			
18								КП-58				
19								–				
20								КП-58				

Количество: 6, 7, 6

Количество: 1, –, 1, –, 1

Изм	Лист	№ докум	Подп	Дата	ТМ4-7-6-94	Лист 4

Инв № подл | Подп и дата | Взам инв № | Инв № дубл | Подп и дата

4-6-4 | 15.05.95

Формат А3

Продолжение

Условное наименование	Поз 21 Подставка ТУ36 1227-84	Поз 22 Арматура	Поз 23 Клапан ТУ26 07-1476-89	Поз 24 Трубка ТУ6-19-272 85	Поз 25 Труба
	Количество				
	1	1	1	1	1
	Условное наименование				
1	ППК-1 УХЛ3	Кран трехходовой 11Б18бк Ду15 ТУ26 07 1061 73	–	ПВД 8 0×1 6 L-400мм	–
2					
3					
4					
5		Клапан ОБ22 044015 08 ТУ26-07 1476-89			
6					
7					
8					
9		Кран трехходовой 11Б18бк Ду15 ТУ26 07-1061 73	Клапан ОБ 22 044 015 08		Труба 14×2 ГОСТ 8734-75 / Д20 ГОСТ 8733-87 L=250мм
10					
11					
12					
13		Клапан ОБ22 044 015 08 ТУ26-07 1476 89			
14					
15					
16					
17		Кран трехходовой 11Б18бк Ду15 ТУ26 07 1061 73	–		–
18					
19					
20					

Инв № подл	Подп и дата	Взам инв №	Инв № дубл	Подп и дата
455-4	15.05.95			

Изм	Лист	№ докум	Подп	Дата	ТМ4-7-6-94	Лист 5

формат А4

Рис 1

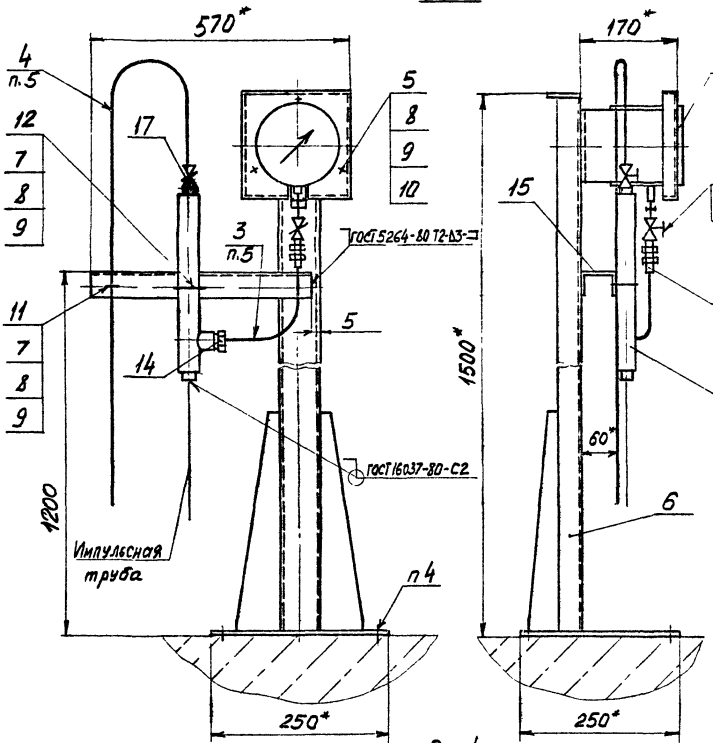

Рис 2

Остальное-см рис 1

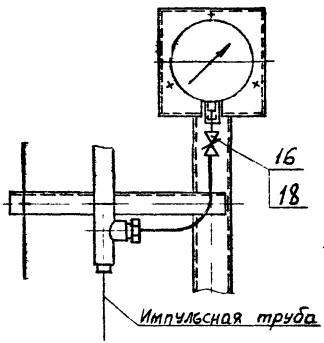

Рис 3

Остальное-см рис 1

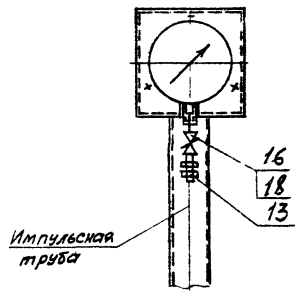

Пример условного обозначения установки и обвязки манометра ВЭ-16рб на полу по рис. 1:
Манометр ВЭ-16рб ТМ4-7-7-94 Установка 1

1* Размеры для справок
2. Измеряемая среда - см табл. 1
3. Установку и монтаж прибора производить в соответствии со СНиП 3.05.07-85 и инструкцией по эксплуатации
4 Крепление производить в соответствии с РТМ36.6-87 и по черт ТМ13-19-92
5. Длину трубы для дет поз 3 и 4 уточнить при монтаже

Рис 4

Остальное-см рис 1

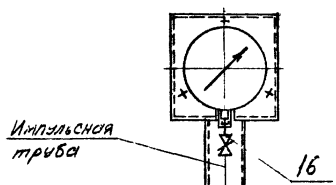

					Взамен ТМ4-319-83	ТМ4-7-7-94	
					Группа		
Изм	Лист	№ докум	Подп	Дата	Манометр, мановакуумметр, вакуумметр показывающий ВЭ-16рб Установка на полу	Лит	Масса / Масштаб
Разраб		Сучкова		11.94			– / –
Пров		Чудинов		11.94		Лист 1	Листов 2
Гл спец		Чудинов		11.94	Рее №		
Н контр		Бурякова		11.94			
Утв		Гуров			Срок введения		

Инв № подл. | Подп. и дата | Взам. инв. № | Инв. № дубл. | Подп. и дата
4193-8 | 25.05.94

формат А3

Таблица 1

Условное наименование	Рис	Измеряемая среда неагрессивная	Поз.1 Манометр, мановакуумметр, вакуумметр	Поз.2 Расширитель ТК4-7-1-94	Поз.3 Труба 14х2 ГОСТ 8734-75 / Д20 ГОСТ 8733-87	Поз 4	Поз 5 Втулка ТК4-3503-81	Поз 6 Стойка ТК4-3544-81	Поз 7 Болт ГОСТ 7798-70	Поз 8 Гайка ГОСТ 5915-70	Поз 9 Шайба ГОСТ 11371-78	Поз.10 Шпилька ГОСТ 22042-76
			Количество									
			1	1	1	1	3	1	–	–	–	3
			Условное наименование									
1	1	Жидкость с выделением газов	ВЭ-16рб	Р-1	L=500мм	L=2000мм	В-2	СП-18	М6-6д×20.46.019	М6-6Н.5.019	6.01.019	М6-6д×85.46.019
2	2								Количество 2	Количество 5	Количество 5	
3	3	Газ, пар, жидкость без выделения газов		–	–	–						
4	4								–	3	3	

Продолжение табл. 1

Условное наименование	Поз.11 Скоба ТУ36.22.19.06-001-87	Поз.12	Поз 13 Соединение ТУ36.22.21.00.019-91	Поз 14	Поз 15 Швеллер перфорированный ТУ36.22.21.00.021-91	Поз 16 Арматура	Поз 17 Клапан ТУ26-07-1476-89	Поз 18 Прокладка ТУ36-1103-83
	Количество							
	1	1	–	1	1	1	1	1
	Условное наименование							
1	СО14 У2	СО34 У2	СВ14-М20У1	СН14-М20У1	ШП60×35 L=450мм	Кран трехходовой 11Б18бк Ду15 ТУ26-07-1061-73	ОБ22.044.015.08	ПМ7×18 УХЛ2
2						Клапан ОБ22.044.015.08 ТУ26-07-1476-89		
3	–	–		–	–	Кран трехходовой 11Б18бк Ду15 ТУ26-07-1061-73	–	
4						Клапан ОБ22.044.015.08 ТУ26.07-1476-89		

Количество 1 / – / 1 / –

Таблица 2

Наименование прибора	Условное обозначение	Верхний предел измерений Ру, МПа
Манометр	ВЭ-16рб	До 16,0
Мановакуумметр		До 2,4
Вакуумметр		1,0

Инв № подл 455-8 | Подп и дата 15.05.95 | Взам инв № | Инв № дубл | Подп и дата

Изм	Лист	№ докум.	Подп	Дата	ТМ4-7-7-94	Лист 2

формат А3

Рис 1

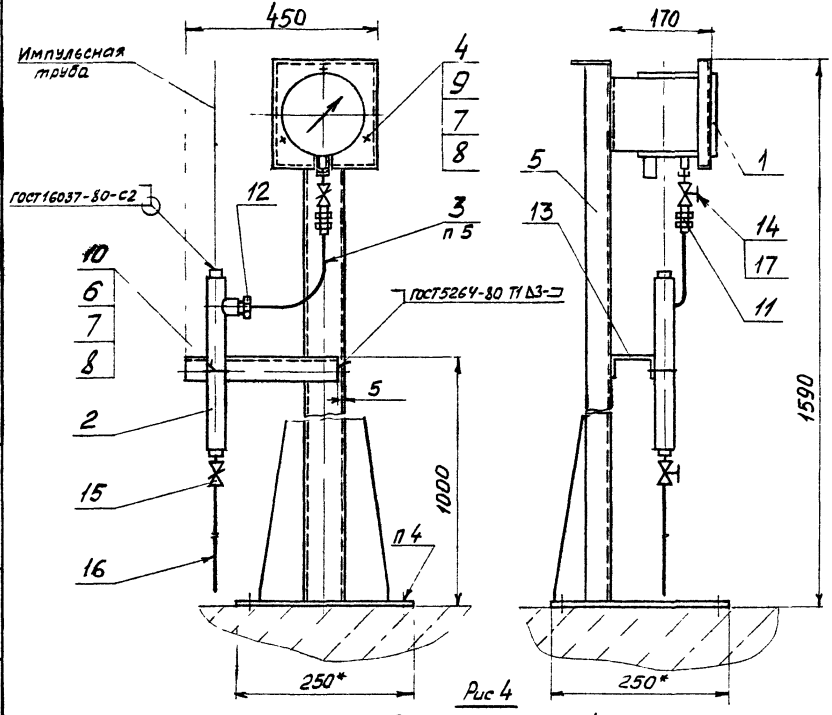

Рис 2

Остальное-см рис 1

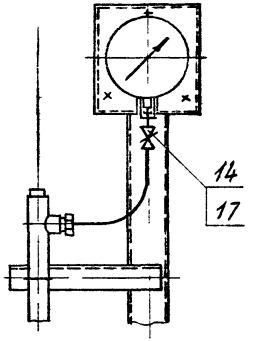

Рис 3

Остальное-см рис 1

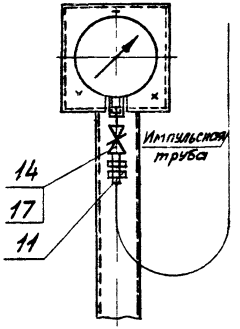

Пример условного обозначения установки и обвязки манометра ВЭ-16рб на полу по рис 1
Манометр ВЭ-16рб ТМ4-7-8-94 Установка 1

1* Размеры для справок

2 Измеряемая среда - см табл 1

3 Установку и монтаж прибора производить в соответствии со СНиП 3 05 07-85 и инструкцией по эксплуатации

4 Крепление производить в соответствии с РТМ 36 6-87 и по черт ТМ13-19-92

5 Длину трубы для дет поз 3 уточнить при монтаже

Рис 4

Остальное-см рис 1

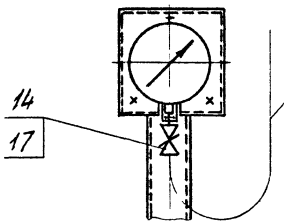

					Взамен	ТМ4-7-8-94		
					Группа			
Изм	Лист	№ докум	Подп	Дата	Манометр, мановакуумметр вакуумметр показывающие ВЭ-16рб Установка на полу	Лит	Масса	Масштаб
Разраб		Сучкова		1.1994			-	-
Пров		Чудинов		1.1994		Лист 1	Листов 2	
Гл специ		Чудинов		1.1994				
Н контр		Бурякова		1.1994	Рег №			
Утв		Гуров			Срок введения			

Формат А3

Инв № подл | Подп и дата | Взам инв № | Инв № дубл | Подп и дата

Таблица 1

Условное наименование	Рис	Измеряемая среда неагрессивная	Поз 1 Манометр мановакуумметр вакуумметр	Поз.2 Расширитель ТК4-7-1-94	Поз 3 Труба 14×2 ГОСТ 8733-75 / Д20 ГОСТ 8733-87	Поз 4 Втулка ТК4-3503-81	Поз 5 Стойка ТК4-3544-81	Поз 6 Болт ГОСТ 7798-70	Поз 7 Гайка ГОСТ 5915-70	Поз 8 Шайба ГОСТ 11371-78	Поз 9 Шпилька ГОСТ 22042-76
			Количество								
			1	1	1	3	1	1	—	—	3
			Условное наименование								
1	1	Загрязненная жидкость с выделением осадка	ВЭ-16рб	Р-1	L=500мм	В-2	СП-18	М6-6q×20 46 019	М6-6Н.5.019 (количество 4)	6.01 019 (количество 4)	М6-6q×85 46.019
2	2	Газ с выделением жидкости									
3	3	Газ, пар, жидкость без выделения осадка		—	—			—	М6-6Н.5.019 (количество 3)	6.01 019 (количество 3)	
4	4										

Продолжение табл 1

Условное наименование	Поз.10 Скоба ТУ36 22 19 06-001-87	Поз 11 Соединение ТУ36 22 21.00.019-91	Поз 12	Поз 13 Швеллер перфорированный ТУ36 22 21 00.021-91	Поз 14 Арматура	Поз 15 Клапан ТУ26-07-1476-89	Поз 16 Труба 14×2 ГОСТ 8734-75 / В20 ГОСТ 8733-87	Поз.17 Прокладка ТУ36 1103-83
	Количество							
	1	—	1	1	1	1	1	1
	Условное наименование							
1	СО34 У2	СВ14-М20У1 (количество 1)	СН14-М20У1	ШП 60×35 L=350мм	Кран трехходовой 11Б 18бк Ду 15 ТУ26-07-1061-73	ОБ22.044.015 08	L=500мм	ПМ7×18УХЛ2
2		СВ14-М20У1 (количество -)			Клапан ОБ22 044 015 08 ТУ26-07-1476-89			
3	—	СВ14-М20У1 (количество 1)	—	—	Кран трехходовой 11Б 18бк Ду 15 ТУ26-07-1061-73	—	—	
4		СВ14-М20У1 (количество -)			Клапан ОБ22 044.015 08 ТУ26-07-1476-89			

Таблица 2

Наименование прибора	Условное обозначение	Верхний предел измерений Ру, МПа
Манометр	ВЭ-16рб	До 16,0
Мановакуумметр		До 2,4
Вакуумметр		1,0

Изм	Лист	№ докум	Подп	Дата	ТМ4-7-8-94	Лист 2

Копировал

Формат А3

Инв № подл. 455-9 | Подп и дата 15.05.95 | Взам. инв. № | Инв № дубл | Подп. и дата

Рис 1

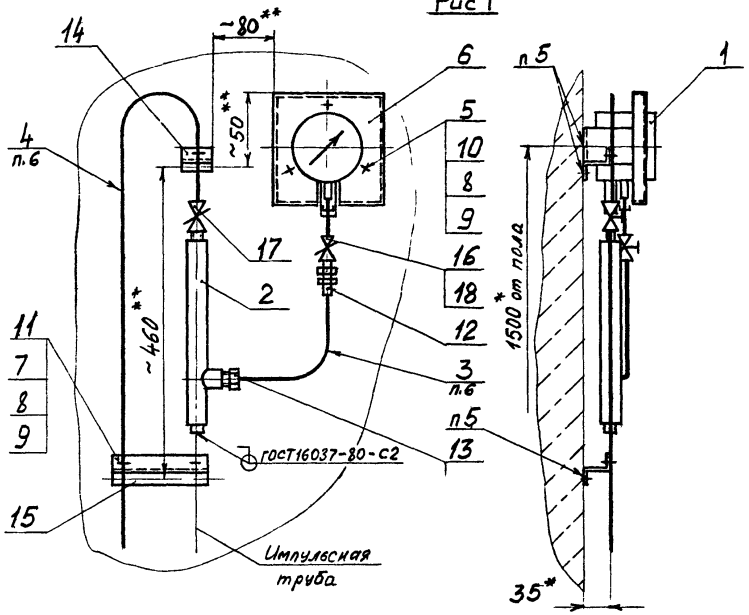

Рис 2

Остальное - см рис 1

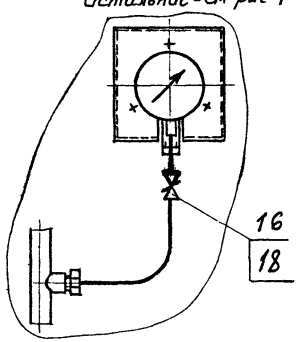

Рис 3

Остальное - см рис 1

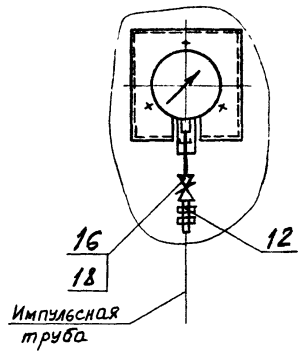

Рис 4

Остальное - см рис 1

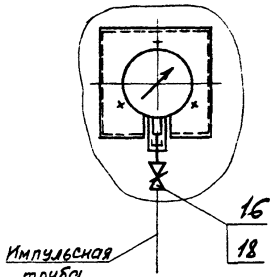

Пример условного обозначения установки и обвязки манометра ВЭ-16Рб на стене по рис. 1:

Манометр ВЭ-16Рб ТМ4-7-9-94 Установка 1

1.* Размеры для справок

2.** Окончательные размеры уточнить при монтаже

3. Измеряемая среда - см. табл 1

4 Установку и монтаж прибора производить в соответствии со СНиП 3.05.07-85 и инструкцией по эксплуатации

5 Крепление производить в соответствии с РТМ36 6-87 и по черт ТМ13-3-92

6 Длину трубы для дет поз 3 и 4 уточнить при монтаже

					Взамен ТМ4-104-83	ТМ4-7-9-94		
					Группа			
Изм	Лист	№ докум	Подп	Дата	Манометр, мановакуумметр, вакуумметр показывающие ВЭ-16Рб	Лит	Масса	Масштаб
Разраб		Сучкова	Сучкова	1.11.94			–	1:5
Пров		Чудинов	[signature]	1.12.94	Установка на стене	Лист 1	Листов 2	
Гл спец		Чудинов	[signature]	1.12.94	Рее №			
Н контр		Бурякова	[signature]	1.12.94				
Утв		Гуров	[signature]		Срок введения			

Инв № подл 455-10 | Подп и дата 15.05.95 | Взам инв № | Инв № дубл | Подп и дата

формат А3

Таблица 1

Условное наименование	Рис.	Измеряемая среда неагрессивная	Поз 1 Манометр, мановакуумметр, вакуумметр	Поз 2 Расширитель ТКЧ-7-1-94	Поз 3 Труба 14×2 ГОСТ 8734-75 / Д 20 ГОСТ 8733-87	Поз 4	Поз 5 Втулка ТКЧ-3503-81	Поз 6 Кронштейн ТКЧ-3507-81	Поз 7 Болт ГОСТ 7798-70	Поз 8 Гайка ГОСТ 5915-70	Поз 9 Шайба ГОСТ 11371-78	Поз 10 Шпилька ГОСТ 22042-76
			Количество									
			1	1	1	1	3	1	–	–	–	3
			Условное наименование									
1	1	Жидкость с выделением газов	ВЭ-16рб	Р-1	L=500мм	L=2000мм	В-2	КП-4	М6-6д×20.46.019	Количество 3	М6-6Н.5 019	Количество 6
2	2											
3	3	Газ, пар, жидкость без выделения газов		–	–	–				1	6.01.019	Количество 6
4	4									3		3

Продолжение табл 1

Условное наименование	Поз.11 Скоба ТУ36 22 19 06-001 87	Поз 12 Соединение ТУ36 22 21 00 019-91	Поз 13	Поз 14 Профиль Z-образный перфорированный ТУ36 22 21 00 021-91	Поз 15	Поз 16 Арматура	Поз 17 Клапан ТУ26-07-1476-89	Поз 18 Прокладка ТУ36-1103-83
	Количество							
	3	–	1	1	1	1	1	1
	Условное наименование							
1	СО14 У2	СВ14-М20 У1	Количество 1	СН14-М20 У1	ZП25×25 У1 L=60мм	ZП25×25 У1 L=170мм	Кран трехходовой 11Б18бк Ду 15 ТУ26-07-1061-73	ОБ22.044 015 08	ПМ7×18 УХЛ2
2			–				Клапан ОБ22 044 015 08 ТУ26-07-1476-89		
3	–		1	–	–	–	Кран трехходовой 11Б18бк Ду 15 ТУ26-07-1061-73	–	
4			–				Клапан ОБ22 044 015 08 ТУ26-07-1476-89		

Таблица 2

Наименование прибора	Условное обозначение	Верхний предел измерений Ру, МПа
Манометр	ВЭ-16рб	До 16,0
Мановакуумметр		До 2,4
Вакуумметр		1,0

Изм	Лист	№ докум	Подп	Дата	ТМ4-7-9-94	Лист 2

Инв № подл 455-10 | Подп и дата 15.05.95 | Взам инв № | Инв № дубл | Подп и дата

формат А3

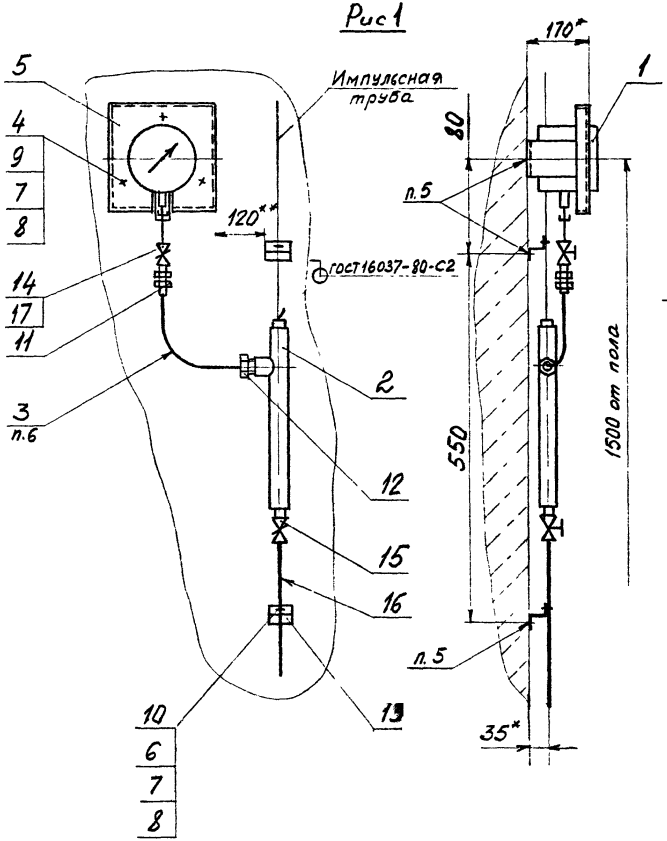

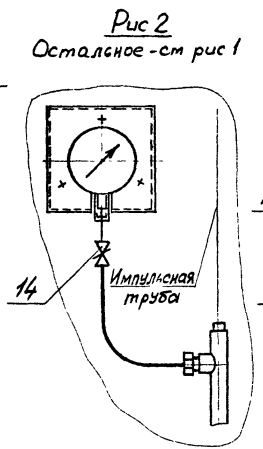

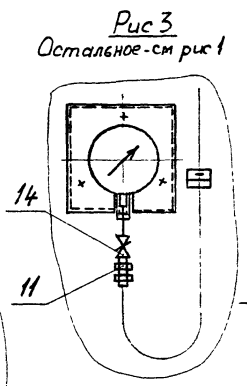

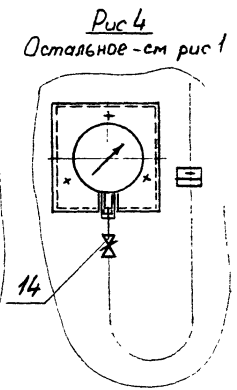

Пример условного обозначения установки и обвязки манометра ВЭ-16рб на стене по рис. 1:

Манометр ВЭ-16рб ТМ4-7-10-94 Установка 1

1.* Размеры для справок.

2.** Окончательный размер уточнить при монтаже

3. Измеряемая среда - см табл. 1

4 Установку и монтаж прибора производить в соответствии со СНиП 3.05.07-85 и инструкцией по эксплуатации.

5. Крепление производить в соответствии с РТМ 36.6-87. и по черт ТМ13-3-94

6. Длину трубы для дет. поз. 3 уточнить при монтаже.

					Взамен	ТМ4-7-10-94		
					Группа			
Изм	Лист	№ докум	Подп	Дата	Манометр, мановакуумметр, вакуумметр показывающие ВЭ-16рб Установка на стене	Лит	Масса	Масштаб
Разраб		Сучкова		1.11.94			-	-
Пров		Чудинов		1.12.94		Лист 1	Листов 2	
Гл спец		Чудинов		1.12.94	Рег. №			
Н контр		Бурякова		5.12.95				
Утв		Гуров			Срок введения			

Инв № подл	Подп и дата	Взам инв №	Инв № дубл	Подп. и дата
455-11	15.05.95			

формат А3

Таблица 1

Условное наименование	Рис	Измеряемая среда неагрессивная	Поз 1 Манометр, мановакуумметр, вакуумметр	Поз 2 Расширитель ТК4-7-1-94	Поз 3 Труба 14х2 ГОСТ 8734-75 / Д20 ГОСТ 8733-87	Поз. 4 Втулка ТК4-3503-81	Поз 5 Кронштейн ТК4-3507-81	Поз 6 Болт ГОСТ 7798-70	Поз 7 Гайка ГОСТ 5915-70	Поз 8 Шайба ГОСТ 11371-78	Поз 9 Шпилька ГОСТ 22042-76
			Количество								
			1	1	1	3	1	—	—	—	3
			условное наименование								
1	1	Загрязненная жидкость с выделением осадка	ВЭ-16рб	Р-1	L=500мм	В-2	КП-4	М6-6д×20 46.019 (Количество 2)	М6-6Н 5.019 (Количество 5)	6.01 019 (Количество 5)	М6-6д×85 46.019
2	2	Газ с выделением жидкости									
3	3	Газ, пар, жидкость без выделения осадка		—	—						
4	4										

Продолжение табл 1

Условное наименование	Поз 10 Скоба ТУ36 22 19 06-001-87	Поз 11 Соединение ТУ36 22 21 00 019-91	Поз 12	Поз 13 Профиль Z-образный перфорированный ТУ36.22 21 00 021-91	Поз 14 Арматура	Поз 15 Клапан ТУ26-07-1476-89	Поз 16 Труба 14х2 ГОСТ 8734-75 / В20 ГОСТ 8733-87	Поз 17 Прокладка ТУ36-1103-83
	Количество							
	2	—	1	2	1	1	1	1
	условное наименование							
1	СО14 У2	СВ14-М20У1 (Количество 1)	СН14-М20У1	ZП25×25 У1 L=60мм	Кран трехходовой 11Б18бк Ду15 ТУ26-07-1061-73	ОБ22 044 015 08	L=1000мм	ПМ7×18 УХЛ2
2					Клапан ОБ22 044 015.08 ТУ26-07-1476-89			
3	—		—	—	Кран трехходовой 11Б18бк Ду15 ТУ26-07-1061-73	—	—	
4					Клапан ОБ22 044 015.08 ТУ26-07-1476-89			

Таблица 2

Наименование прибора	Условное обозначение	Верхний предел измерений Ру, МПа
Манометр	ВЭ-16рб	До 16,0
Мановакуумметр		До 2,4
Вакуумметр		1,0

Изм	Лист	№ докум	Подп	Дата	ТМ4-7-10-94	Лист 2

Инв № подл. 455-11 | Подп. и дата 15.05.95 | Взам. инв. № | Инв № дубл | Подп. и дата

Формат А3

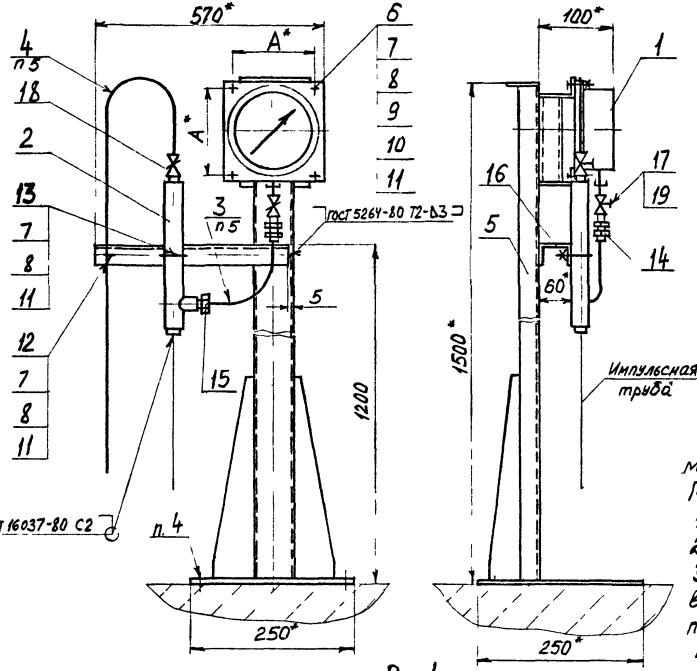

Рис 1

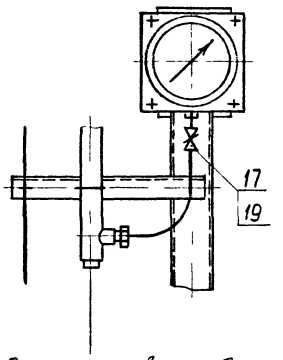

Рис 2

Остальное - см рис 1

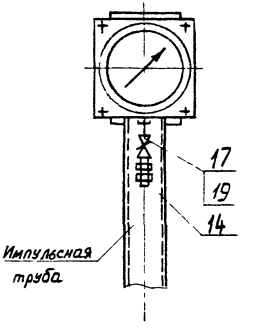

Рис 3

Остальное - см рис 1

Пример условного обозначения установки и обвязки манометра МП3-У на полу по рис 1.

Манометр МП3-У ТМ4-7-11-94 Установка 1

1 * Размеры для справок

2 Измеряемая среда - см табл 2

3 Установку и монтаж прибора производить в соответствии со СНиП 3 05 07-85 и инструкцией по эксплуатации

4 Крепление производить в соответствии с РТМ 36 6-87 и по черт ТМ13-19-92

5 Длину трубы для дет поз 3 и 4 уточнить при монтаже

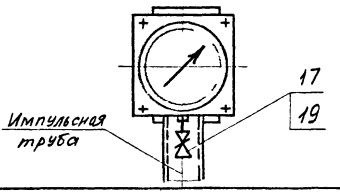

Рис 4

Остальное - см рис 1

					Взамен	ТМ4-7-11-94		
					Группа			
Изм	Лист	№ докум	Подп	Дата	Манометр, вакуумметр, мановакуумметр, показывающий Установка на полу	Лит	Масса	Масштаб
Разраб		Сучкова	Сучкова	1.11.94			-	-
Пров		Чудинов	[illegible]	1.12.94		Лист 1	Листов 3	
Гл спец		Чудинов	[illegible]	1.12.94	Рег №			
Н контр		Бураковa	[illegible]	10.11.94				
Утв		Гуров	[illegible]		Срок введения			

Инв № подл 453 12 | Подп и дата 15.05.94 | Взам инв № | Инв № дубл | Подп и дата

формат А3

Таблица 1

Наименование	Условное обозначение	Верхний предел измерений Ру	
		МПа	кПа
Манометр	МП3-У МП4-У МП3А-У	до 16	—
	ДМ2005Сг	от 0 до 160	
	ДМ2010Сг		от 0 до 600
	МТП-СД-100-0м2	от 0 до 60	—
	МКУ Мод. 1071	от 0 до 1	
	Мод. 1072	от 0 до 16	
Мановакуумметр	МВП3-У МВП4-У МВП3А-У	от -0,1 до 2,4	
	ДА2005Сг		
	ДА2010Сг		от -100 до 500
	МВТП-СД-100-0м2		—
	МКУ Мод. 1071	от -0,1 до 0,9	
	Мод. 1072	от -0,1 до 2,4	
Вакуумметр	ВП3-У	0,6	
	ВП4-У	1,0	
	ДВ2005Сг	от -0,1 до 0	
	ДВ2010Сг	—	от -100 до 0
	ВТП-СД-100-0м2	от -0,1 до 0	
	МКУ Мод. 1071	—	

Инв. № подл. 455-12 | Подп. и дата 15.05.95 | Взам. инв. № | Инв. № дубл. | Подп. и дата

Изм	Лист	№ докум.	Подп.	Дата

ТМ 4-7-11-94

Лист 2

Копировал

Формат А4

Таблица 2

Условное наименование	Рис	А, мм	Измеряемая среда неагрессивная	Поз 1 Манометр мановакуумметр вакуумметр	Поз 2 Расширитель ТК4-7-1-94	Поз 3 Труба 14х2 ГОСТ 8734-75 / Д 20 ГОСТ 8733-87	Поз 4	Поз 5 Стойка ТК4-3495-81	Поз 6 Винт ГОСТ 14491-81	Поз 7 Болт ГОСТ 7798-70	Поз 8 Гайка ГОСТ 5915-70	Поз 9 Гайка ГОСТ 5916-70
				количество								
				1	1	1	1	1	—	—	—	—
				условное наименование								
1	1	80	Жидкость с выделением газов	МП3-У, МП4-У, МП3А-У ДМ2005Сг, ДМ2010Сг МТП-СД-100-0м2 МКУ Мод 1071, 1072 МВП3-У, МВП4-У, МВП3А-У	Р-1	L=500мм	L=2000мм	СП-5	ВМ5-6g×20.46.019	М6-6g×20.46.019	М6-6Н.5.019	М5-6Н.05.019
2		128						СП-3				
3	2	80						СП-5				
4		128						СП-3				
5	3	80	Газ, пар жидкость без выделения газов	ДА2005Сг, ДА2010Сг, МВТП-СД-100-0м2, ВП3-У, ВП4-У, ДВ2005Сг, ДВ2010Сг ВТП-СД-100-0м2	—	—	—	СП-5				
6		128						СП-3				
7	4	80						СП-5				
8		128						СП-3				

Продолжение табл 2

Условное наименование	Поз 10 Шайба ГОСТ 11371-78	Поз 11	Поз 12 Скоба ТУ36 22 19 06-001-87	Поз 13	Поз 14 Соединение ТУ36 22 21 00 019-91	Поз 15	Поз 16 Швеллер перфорированный ТУ36 22 21 00 021-91	Поз 17 Арматура	Поз 18 Клапан ТУ26-07-1476-89	Поз 19 Прокладка ТУ36-1103-83
	—	—	1	1	—	1	1	1	1	1
	условное наименование									
1	5.01.019	6.01.019	С014 У2	С034 У2	СВ14-М2041	СН14-М2041	ШП60×35 L=450мм	Кран трехходовой 11Б18БК Ду 15 ТУ26-07-1061-93	ОБ22 044 015 08	ПМ7×18 УХЛ2
2								Клапан ОБ22-044 015 08 ТУ26-07-1476-89		
3										
4										
5								Кран трехходовой 11Б18БК Ду 15 ТУ26-07-1061-93	—	
6										
7			—	—		—	—	Клапан ОБ22 044 015 08 ТУ26-07-1476-89		
8										

Инв. № подл. | Подп. и дата | Взам. инв. № | Инв. № дубл. | Подп. и дата

4155-12

Изм.	Лист	№ докум.	Подп.	Дата	ТМ4-7-11-94	Лист 3

Копировал

Формат А3

Рис 1

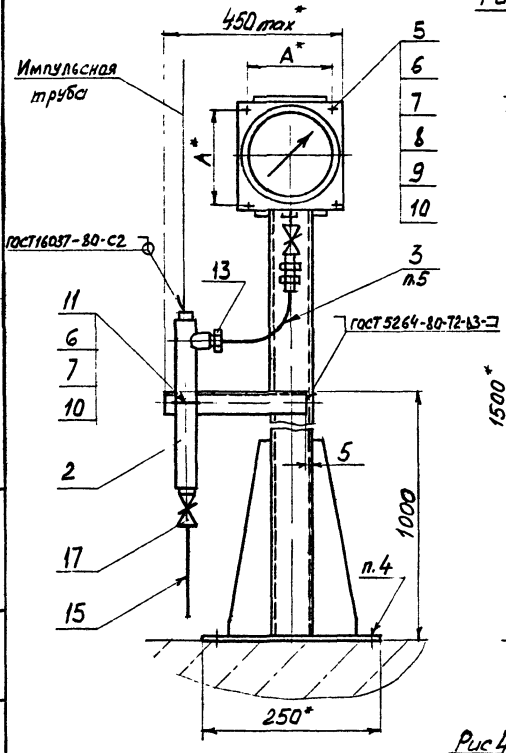

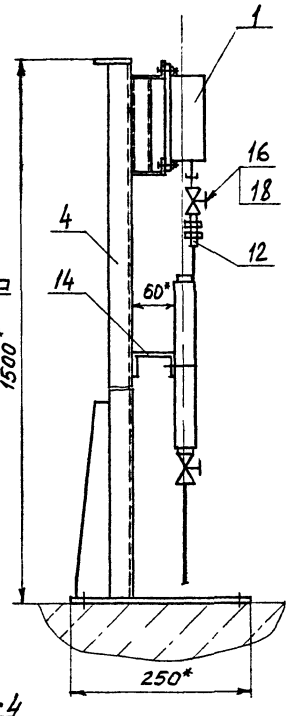

Рис 2

Остальное - см рис 1

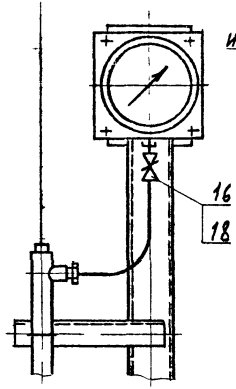

Рис 3

Остальное - см рис 1

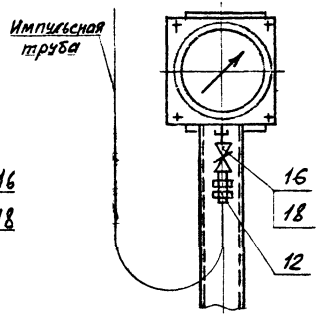

Пример условного обозначения установки и обвязки манометра МП3-У на полу по рис 1:

Манометр МП3-У ТМ4-7-12-94 Установка 1

1* Размеры для справок

2 Измеряемая среда - см табл 2.

3 Установку и монтаж прибора производить в соответствии со СНиП 3.05.07-85 и инструкцией по эксплуатации

4. Крепление производить в соответствии с РТМ 36.6-87 и по черт. ТМ13-19-92.

5. Длину трубы для дет. поз 3 уточнить при монтаже

Рис 4

Остальное - см рис 1

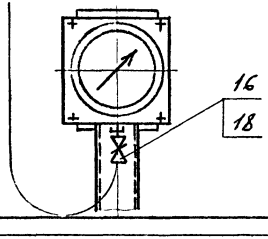

					Взамен	ТМ4-7-12-94		
					Группа			
Изм	Лист	№ докум	Подп	Дата	Манометр, вакуумметр, мановакуумметр показывающий. Установка на полу	Лит	Масса	Масштаб
Разраб		Сучкова		11.89г			-	-
Пров		Чудинов		11.89г		Лист 1	Листов 3	
Гл спец		Чудинов		11.89г				
Н контр		Буракова		11.89г	Рег №			
Утв		Гуров			Срок введения			

Инв № подл. | Подп и дата | Взам инв № | Инв № дубл | Подп и дата

АКС-13 1.903.5-2.85

формат А3

Таблица 1

Наименование	Условное обозначение	Верхний предел измерений P_y МПа	кПа
Манометр	МП3-У МП4-У МП3А-У	до 16	—
	ДМ2005Сг	от 0 до 160	
	ДМ2010Сг		от 0 до 600
	МТП-СД-100-0м2	от 0 до 60	
	МКУ Мод. 1071	от 0 до 1	
	Мод. 1072	от 0 до 16	—
Мановакуумметр	МВП3-У МВП4-У МВП3А-У	от -0,1 до 2,4	
	ДА2005Сг		
	ДА2010Сг		от -100 до 600
	МВТП-СД-100-0м2		
	МКУ Мод. 1071	от -0,1 до 0,9	
	Мод. 1072	от -0,1 до 2,4	—
Вакуумметр	ВП3-У	0,6	
	ВП4-У	1,0	
	ДВ2005Сг	от -0,1 до 0	
	ДВ2010Сг	—	
	ВТП-СД-100-0м2	от -0,1 до 0	от -100 до 0
	МКУ Мод. 1071	—	

Инв. № подл. | Подп. и дата | Взам. инв. № | Инв. № дубл. | Подп. и дата

ТМ4-7-12-94

Изм. Лист № докум. Подп. Дата

Копировал

Лист 2

Формат А4

Таблица 2

Условное наименование	Рис	А, мм	Измеряемая среда	Поз 1 Манометр мановакуумметр вакуумметр	Поз 2 Расширитель	Поз 3 Труба	Поз 4 Стойка	Поз 5 Винт	Поз 6 Болт	Поз 7 Гайка	Поз 8 Гайка
			неагрессивная								
			Количество	1	1	1	1	—	—	—	—
			Условное наименование								
1	1	80	Загрязненная жидкость с выделением осадка. Газ с выделением жидкости	МП3-У, МП4-У, МП3А-У, ДМ2005Сг, ДМ2010Сг, МТП-СД-100-Ом2, МКУ Мод 1071, 1072, МВП3-У, МВП4-У, МВП3А-У	Р-1	L=500мм	СП-5	ВМ5-6g×20.46.019	М6-6g×20.46.019	М6-6Н.5.019	М5-6Н.05.019
2		128					СП-3				
3	2	80					СП-5				
4		128					СП-3				
5	3	80	Газ, пар жидкость без выделения осадка	ДА2005Сг, ДА2010Сг, МВТП-СД-100-Ом2, ВП3-У, ВП4-У, ДВ2005Сг, ДВ2010Сг ВТП-СД-100-Ом2	—	—	СП-5				
6		128					СП-3				
7	4	80					СП-5				
8		128					СП-3				

Продолжение табл 2

Условное наименование	Поз 9 Шайба ГОСТ 11371-78	Поз 10	Поз 11 Скоба ТУ36 22 19 06-001-87	Поз 12 Соединение ТУ36 22.21 00 049-91	Поз 13	Поз 14 Швеллер перфорированный	Поз 15 Труба 14х2 ГОСТ 8734-75 Д20 ГОСТ 8733-87	Поз 16 Арматура	Поз 17 Клапан ТУ26-07-1476-89	Поз 18 Прокладка ТУ36-1103-83
	—	—	1	—	1	1	1	1	1	1
						Условное наименование				
1	5.01.019	6.01.019	С03442	СВ14-М20У1	СН14-М20У1	Ш160×35 L=350мм	L=500мм	Кран трехходовой 11Б18ВК Ду15 ТУ26-07-1061-73	ОБ22.044.015.08	ПМ7×18 УХЛ2
2								Клапан ОБ22.044.015 08 ТУ26-07-1476-89		
3										
4										
5			—	—	—	—	—	Кран трехходовой 11Б18ВК Ду15 ТУ26-07-1061-73	—	
6										
7								Клапан ОБ22 044 015 08 ТУ26-07-1476-89		
8										

Инв. № подл. 4135-13 | Подп. и дата | Взам. инв. № | Инв. № дубл. | Подп. и дата

Изм. Лист № докум. Подп. Дата

Копировал

ТМ4-7-12-94

Лист 3

Формат А3

Рис.1

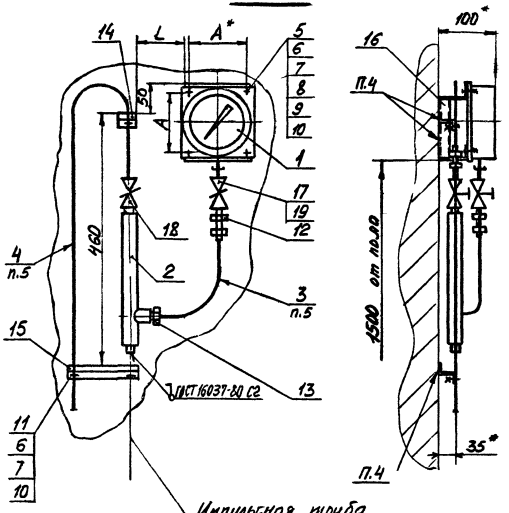

Пример условного обозначения установки и обвязки манометра МП3-У на схеме:

Манометр МП3-У ТМ4-7-13-94
Установка 1.

1. *Размеры для справок
2. Измеряемая среда - см. табл. 2
3. Установку и монтаж прибора производить в соответствии со СНиП 3.05.07-85 и инструкцией по эксплуатации.
4. Крепление производить в соответствии с РТМ 36 6-87. и по черт ТМ 13-9-92
5. Длину трубы для вет. поз 3 и 4 уточнить при монтаже.

					Взамен ТМ4-322-86	ТМ4-7-13-94		
					Группа			
Изм.	Лист	№ докум.	Подп.	Дата	Манометр, мановакуумметр, вакуумметр показывающий	Лит.	Масса	Масшт.
Разраб.		Сучкова		11.94			-	1:5
Пров.		Чудинов		11.94				
Гл. спец.		Чудинов		11.94	Установка на стене	Лист 1	Листов 4	
Н. контр.		Бударева		11.94				
Утв.		Горев		11.94	Рег. №			
					Срок введения			

Копировал

Формат А3

Рис.2

Остальное-см.рис.1

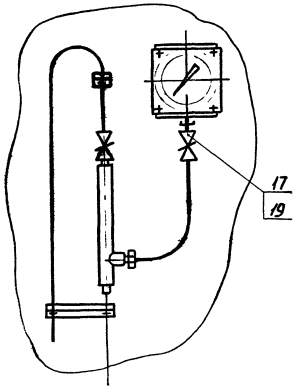

Рис.3

Остальное-см рис.1

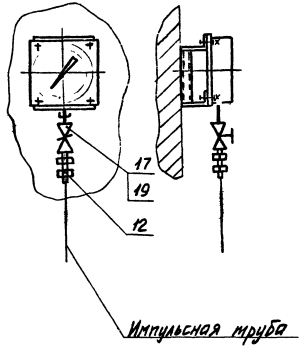

Рис.4

Остальное-см. рис.1,3

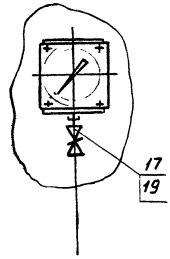

Инв.№ подл.	Подп. и дата	Взам. инв.№	Инв.№ дубл.	Подп. и дата
455-11	15.05.94			

					ТМ4-7-13-94	Лист 2
И. М.	Лист	Ндокум	Подп	Дата		
Конкрева Л						Формат А3

Таблица 1

Наименование	Условное обозначение	Верхний предел измерений Ру	
		МПа	кПа
Манометр	МП3-У МП4-У МП3А-У	до 16	—
	ДМ 2005Сг	от 0 до 160	от 0 до 600
	ДМ 2010Сг		
	МТП-СД-100-Ом2	от 0 до 60	—
	МКУ Мод 1071	от 0 до 1	
	Мод. 1072	от 0 до 16	
Мановакуумметр	МВП3-У МВП4-У МВП3А-У	от -0,1 до 2,4	от -100 до 500
	ДА 2005Сг		
	ДА 2010Сг		
	МВТП-СД-100-Ом2		—
	МКУ Мод 1071	от -0,1 до 0,9	
	Мод 1072	от -0,1 до 2,4	
Вакуумметр	ВП3-У	0,6	от -100 до 0
	ВП4-У	1,0	
	ДВ 2005Сг	от -0,1 до 0	
	ДВ 2010Сг	—	
	ВТП-СД-100-Ом2	от -0,1 до 0	
	МКУ Мод 1071	—	

Инв. № подл. | Подп. и дата | Взам. инв. № | Инв. № дубл. | Подп. и дата

ТМ4-7-13-94

Изм. Лист № докум. Подп. Дата

Копировал

Лист 3

Формат А4

Таблица 2

Условное наименование	Рис	Размеры, мм A	Размеры, мм L	Измеряемая среда неагрессивная	Поз 1 Манометр, мановакуумметр, вакуумметр	Поз 2 Расширитель ТК4-7-1-94	Поз 3 Труба 14×2 ГОСТ 8734-75 / Д20 ГОСТ 8733-87	Поз 4	Поз 5 Винт ГОСТ 1491-81	Поз 6 Болт ГОСТ 7798-70	Поз 7 Гайка ГОСТ 5915-70	Поз 8 Гайка ГОСТ 5916-70	Поз 9 Шайба ГОСТ 11371-78
					Количество								
					1	1	1	1	–	–	–	–	–
					Условное наименование								
1	1	80	190	Жидкость с выделением газов	МП3-У, МП4-У, МП3А-У, ДМ2005Ст, ДМ2010Ст, МТП-СД-100-0м2, МКУ Мод 1071, 1072, МВП3-У, МВП4-У, МВП3А-У, ДА2005Ст, ДА2010Ст, МВТП-СД-100-0м2, ВП3-У, ВП4-У, ДВ2005Ст, ДВ2010Ст, ВТП-СД-100-0м2	Р-1	L=500мм	L=2000мм	ВМ5-6д×20 46 019 (Количество) 4	М6-6д×20.46.019 (Количество) –	М6-6Н 5.019 (Количество) 3	М5-6Н.05.019 (Количество) 4	5 01 019 (Количество) 4
2		128	140							7	7	–	–
3	2	80	190							–	3	4	4
4		128	140							7	7	–	–
5	3	80	190	Газ, пар, жидкость без выделения газов		—	—	—		–	3	4	4
6		128	140							7	7	–	–
7	4	80	190							–	3	4	4
8		128	140							7	7	–	–

Продолжение табл.2

Условное наименование	Поз 10 Шайба ГОСТ 11371-78	Поз 11 Скоба ТУ36 22.19 06-001-87	Поз 12 Соединение ТУ36 22 21.00 019-91	Поз 13	Поз 14 Профиль Z-образный перфорированный ТУ36.22.21 00 021-91	Поз 15	Поз 16 Кронштейн ТУ36-2588-84	Поз 17 Арматура	Поз 18 Клапан ТУ26-07-1476-89	Поз 19 Прокладка ТУ36-1103-83
	Количество									
	–	3	–	1	1	1	1	1	1	1
	Условное наименование									
1	601.019 (Количество) 3	СО 14-У2	СВ14-М20У1 (Количество) 1	СН14-М20У1	ZП25×25У1 L=60мм	ZП25×25У1 L=170мм	КУ-3 У2	Кран трехходовой 11Б18бк Dy15 ТУ26-07-1061-73	ОБ22 044 015 08	ПМ7×18 УХЛ2
2	7						КУ-1 У2			
3	3		–				КУ-3 У2	Клапан ОБ22.044 015 08 ТУ26-07-1476-89		
4	7						КУ-1 У2			
5	3	–		–	–	–	КУ-3 У2	Кран трехходовой 11Б18бк Dy15 ТУ26-07-1061-73	–	
6	7		1				КУ-1 У2			
7	3		–				КУ-3 У2	Клапан ОБ22 044.015 08 ТУ26-07-1476-89		
8	7						КУ-1 У2			

Подп и дата | Инв № дубл | Взам инв № | Подп и дата | Инв № подл 455-14 15 05 95

Изм	Лист	№ докум.	Подп	Дата	ТМ4-7-13-94	Лист 4

формат А3

Рис 1

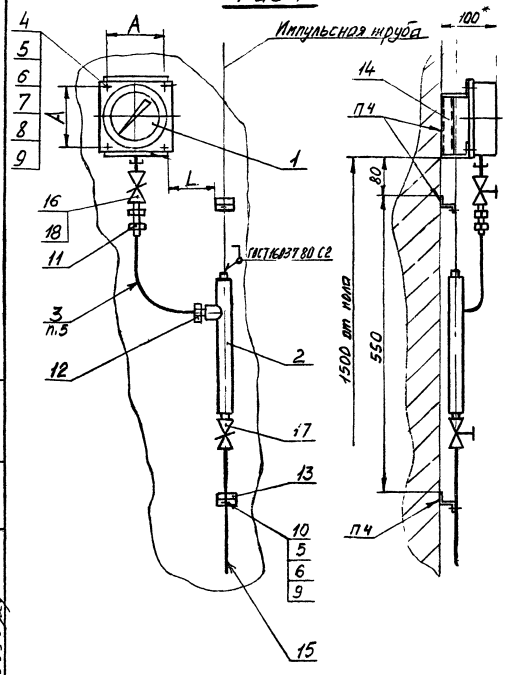

Пример условного обозначения установки и обвязки манометра МПЗ-У на стене.

Манометр МПЗ-У ТМ4-7-14-94
Установка 1

1* Размеры для справок

2 Измеряемая среда - см табл 2

3 Установку и монтаж прибора производить в соответствии со СНиПЗ 05 07-85 и инструкцией по эксплуатации

4 Крепление производить в соответствии с РТМ36 6-87 и по черт ТМ13-9-92

5. Длину трубы для дет поз 3 уточнить при монтаже

				Взамен	ТМ4-7-14-94		
				Группа			
Изм	Лист	№ докум	Подп	Дата	Манометр, вакуумметр, мановакуумметр показывающий	Лит	Масса	Масштаб
Разраб		Сучкова		1.12.94			-	1:5
Пров		Чудинов		1.12.94	Установка на стене	Лист 1	Листов 4	
Гл спец		Чудинов		1.12.94	Рег №			
Н контр		Бурякова		1.01.95	Срок введения			
Утв.		Туров						

Копировал

Формат А3

Инв № подл	Подп и дата	Взам инв №	Инв № дубл	Подп и дата
4155-15	15.05.95			

Рис 2

Остальное - см. рис. 1

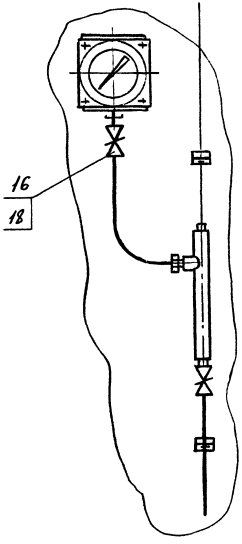

Рис 3

Остальное - см рис 1

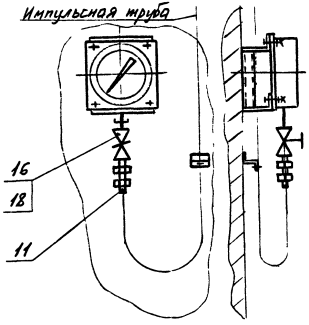

Рис 4

Остальное - см рис 1,3

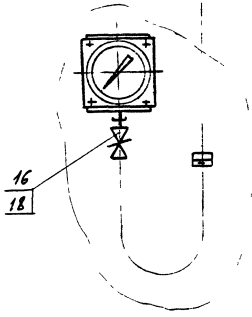

Инв.№ подл. | Подпись и дата | Взам.инв.№ | Инв.№ дубл. | Подпись и дата

Изм.	Кол.уч.	Лист	№док.	Подп.	Дата

ТМ4-7-14-94

Лист 2

Копировал

Формат А3

Таблица 1

Наименование	Условное обозначение	Верхний предел измерений Ру	
		МПа	кПа
Манометр	МП3-У МП4-У МП3А-У	до 16	—
	ДМ2005Сг	от 0 до 160	
	ДМ2010Сг		от 0 до 600
	МТП-СД-100-Ом2	от 0 до 60	—
	МКУ Мод 1071	от 0 до 1	
	Мод 1072	от 0 до 16	
Мановакуумметр	МВП3-У МВП4-У МВП3А-У	от -0,1 до 2,4	
	ДА2005Сг		
	ДА2010Сг		от -100 до 500
	МВТП-СД-100-Ом2		
	МКУ Мод.1071	от -0,1 до 0,9	—
	Мод 1072	от -0,1 до 2,4	
Вакуумметр	ВП3-У	0,6	
	ВП4-У	1,0	
	ДВ2005Сг	от -0,1 до 0	
	ДВ2010Сг	—	
	ВТП-СД-100-Ом2	от -0,1 до 0	от -100 до 0
	МКУ Мод 1071	—	

Инв. № подл. | Подп. и дата | Взам. инв. № | Инв. № дубл. | Подп. и дата

Таблица 2

Условное наименование	Рис.	Размеры, мм A	Размеры, мм L	Измеряемая среда неагрессивная	Поз.1 Манометр, мановакуумметр, вакуумметр	Поз.2 Расширитель ТК4-7-1-94	Поз.3 Труба 14×2 ГОСТ 8734-75 / Д20 ГОСТ 8733-87	Поз 4 Винт ГОСТ 1491-81	Поз 5 Болт ГОСТ 7798-70	Поз.6 Гайка ГОСТ 5915-70	Поз.7 Гайка ГОСТ 5916-70	Поз 8 Шайба ГОСТ 11371-78
					Количество							
					1	1	1	-	-	-	-	-
					Условное наименование							
1	1	80	190	Загрязненная жидкость с выделением осадка Газ с выделением жидкости	МП3-У, МП4-У, МП3А-У, DM2005Cr, DM2010Cr, МТП-СД-100-0м2, МКУ Мод.1071, 1072, МВП3-У, МВП4-У, МВП3А-У, DA2005Cr, DA2010Cr, МВТП-СД-100-0м2, ВП3-У, ВП4-У, DB2005Cr, DB2010Cr ВТП-СД-100-0м2,	Р-1	L=500мм	ВМ5-6g×20.46.019 Количество 4	М6-6g×20.46.019 Количество 2	М6-6Н.5.019 Количество 2	М5-6Н.05.019 Количество 4	5.01.019 Количество 4
2		128	140					-	6	6	-	-
3	2	80	190					4	2	2	4	4
4		128	140					-	6	6	-	-
5	3	80	190	Газ, пар, жидкость без выделения осадка		—	—	4	1	1	4	4
6		128	140					-	5	5	-	-
7	4	80	190					4	1	1	4	4
8		128	140					-	5	5	-	-

Продолжение табл.2

Условное наименование	Поз 9 Шайба ГОСТ 11371-78	Поз.10 Скоба ТУ36.22.19.06-001-87	Поз 11 Соединение ТУ36.22.21.00.019-91	Поз 12 Соединение ТУ36.22.21.00.019-91	Поз 13 Профиль Z-образный перфорированный ТУ36.22.21.00.021-91	Поз.14 Кронштейн ТУ36-2588-84	Поз.15 Труба 14×2 ГОСТ 8734-75 / Д20 ГОСТ 8733-87	Поз.16 Арматура	Поз 17 Клапан ТУ26-07-1476-89	Поз 18 Прокладка ТУ36-1103-83
	Количество									
	-	-	-	1	-	1	1	1	1	1
	Условное наименование									
1	6 01 019 Количество 2	СО14-У2 Количество 2	СВ14-М20У1 Количество 1	СН14-М20У1	ZП25×25 У1 L=60мм Количество 2	КУ-3 У2	L=1000мм	Кран трёхходовой 11Б18бк Ду 15 ТУ26-07-1061-73	ОБ22.044.015.08	ПМ 7×18 УКЛ2
2	6					КУ-1 У2				
3	2		-			КУ-3 У2		Клапан ОБ22.044.015.08 ТУ26-07-1476-89		
4	6					КУ-1 У2				
5	1	1	1	-	1	КУ-3 У2	—	Кран трёхходовой 11Б18бк Ду15 ТУ26-07-1061-73	-	
6	5					КУ-1 У2				
7	1		-			КУ-3 У2		Клапан ОБ22.044.015.08 ТУ26-07-1476-89		
8	5					КУ-1 У2				

Подп. и дата | Инв. № дубл. | Взам. инв. № | Подп. и дата | Инв. № подл. 455-15 15.05.95

Изм	Лист	№ докум	Подп.	Дата	ТМ4-7-14-94	Лист 4

формат А3

Рис 1

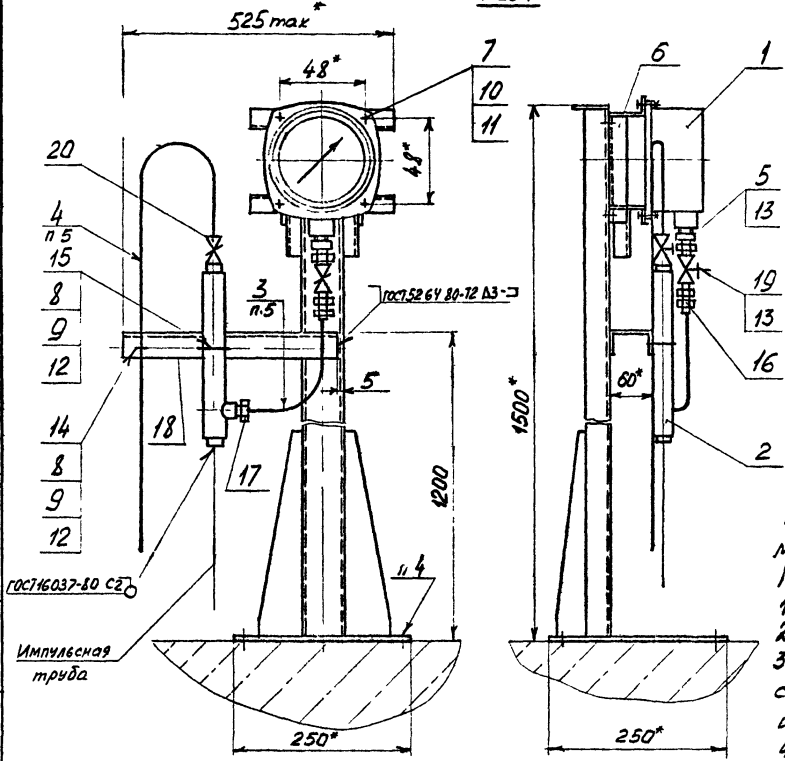

Рис 2

Остальное - см рис 1

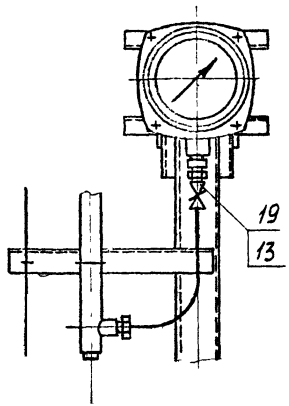

Рис 3

Остальное - см. рис. 1

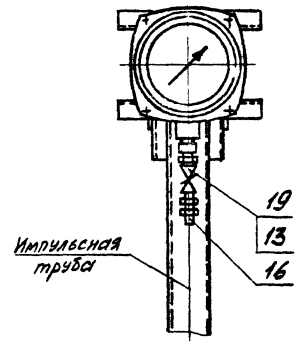

Пример условного обозначения установки и обвязки манометра МТП-2М на полу по рис. 1:

Манометр МТП-2М ТМ4-7-15-94 Установка 1

1.* Размеры для справок

2. Измеряемая среда - см. табл 2.

3. Установку и монтаж приборы производить в соответствии со СНиП 3.05.07-85 и инструкцией по эксплуатации

4 Крепление производить в соответствии с РТМ36 6-87 и по черт ТМ13-19-92

5 Длину трубы для дет поз 3 и 4 уточнить при монтаже

					Взамен	ТМ4-7-15-94		
					Группа			
Изм	Лист	№ докум	Подп	Дата	Манометр, вакуумметр мановакуумметр показывающий Установка на полу	Лит	Масса	Масштаб
Разраб		Сучкова		4.11.94			-	-
Пров		Чудинов		11.12.94		Лист 1	Листов 3	
Гл спец		Чудинов		11.12.94				
Н контр		Бурлакова		12.12.94	Рег №			
Утв		Гуров			Срок введения			

Инв № подл | Подп и дата | Взам инв № | Инв № дубл | Подп и дата

Формат А4

Рис 4

Остальное-см рис 1

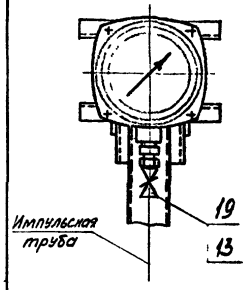

Таблица 1

Наименование	Условное наименование		верхний предел измерений, Ру кПа	МПа
Манометр	МТП-2М		—	от 0,1 до 2,5
	МТК	Мод 1059	от 100 до 400	—
		1060	600	от 1 до 6
		1079	—	10,16
Мановакуумметр		1059	от 60 до 300	—
		1060	500	от 0,9 до 2,4
Вакуумметр		1059	100	—

Таблица 2

Условное наименование	Рис	Измеряемая среда неагрессивная	Поз 1	
			Манометр	Манометр мановакуумметр вакуумметр
			Количество	
			1	1
			Условное наименование	
1	1	Жидкость с выделением газов	МТП-2М	—
2			—	МТК
3	2		МТП-2М	—
4			—	МТК
5	3	Газ, пар, жидкость без выделения газов	МТП-2М	—
6			—	МТК
7	4		МТП-2М	—
8			—	МТК

Продолжение табл 2

Условное наименование	Поз.2 Расширитель ТК4-7-1-94	Поз 3 Труба 14×2 ГОСТ 8734-75 / Д 20 ГОСТ 8733-87	Поз.4	Поз 5 Футорка ТК4-7-2-94	Поз 6 Стойка ТК4-3495-81	Поз 7 Винт ГОСТ 1491-81	Поз 8 Болт ГОСТ 7798-70	Поз 9 Гайка ГОСТ 5915-70	Поз.10 Гайка ГОСТ 5916-70
	Количество					—	—	—	—
	1	1		1	1	—	—	—	—
	Условное наименование								
1	Р-1	L = 500мм	L = 2000мм	М12×М20	СП-5 У2	ВМ4-6g×20 46 019 Количество 4	ВМ5-6g×20 46 019 Количество 4	М6-6g×20 46 019 Количество 2	М6-6Н 5 019 Количество 2
2				G½×М20	СП-3 У2				
3				М12×М20	СП-5 У2				
4				G½×М20	СП-3 У2				
5	—	—		М12×М20	СП-5 У2				
6				G½×М20	СП-3 У2				
7				М12×М20	СП-5 У2				
8				G½×М20	СП-3 У2				

Поз.	Условное наименование	Количество	М4-6Н 05 019 Количество	М5-6Н 05 019 Количество
1		—	4	3
2		—	4	3
3		3	4	3
4		3	4	3
5		3	4	3
6		3	4	3
7		3	4	3
8		3	4	3

Инв. № подл. | Подп. и дата | Взам. инв. № | Инв. № дубл. | Подп. и дата

УСС-16 | 5.905-9.94.ВК

Изм. Кол. уч. Лист № док. Подп. Дата

ТМ4-7-15-94

Лист 2

Формат А3

Продолжение табл. 2

Условное наименование	Поз 11 Шайба ГОСТ 11371-78	Поз 11 Шайба специальная ТУ36.22.21.00 021-91	Поз.12 Шайба ГОСТ 11371-78	Поз 13 Прокладка ТУ36.1103-83	Поз 14 Скоба ТУ36.22 19 06-001-87	Поз 15 Скоба ТУ36.22 19 06-001-87	Поз 16 Соединение ТУ36 22 21 00 019-91	Поз 17 Соединение ТУ36 22 21 00 019-91	Поз.18 Швеллер перфорированный ТУ.36.22.21.00.021-91
Количество	—	—	—	1	1	1	—	1	1
Условное наименование									
1	4.01.019 (Количество 4)	ШС 5 (Количество —)	6.01.019 (Количество 2)	ПМ6×10	СО14 У2	СО34 У2	СВ14-М20 У1 (Количество 1)	СН14-М20 У1	ШП60×35 L=450мм
2	—	3		ПМ7×18					
3	4	—		ПМ6×10					
4	—	3		ПМ7×18				—	
5	4	—		ПМ6×10	—	—		1	—
6	—	3		ПМ7×18					
7	4	—		ПМ6×10				—	
8	—	3		ПМ7×18					

Продолжение табл. 2

Условное наименование	Поз.19 Арматура	Поз.20 Клапан ТУ26-07-1476-89
Количество	1	
Условное наименование		
1	Кран трехходовой 11Б18бк Ду15 ТУ26-07-1061-73	ОБ22.044.015 08
2		
3	Клапан ОБ22.044.015.08 ТУ26-07-1476-89	
4		
5	Кран трехходовой 11Б18бк Ду15 ТУ26-07-1061-73	—
6		
7	Клапан ОБ22.044.015 08 ТУ26-07-1476-89	
8		

Подп и дата | Инв.№ дубл. | Взам.инв.№ | Подп и дата 15.05.95 | Инв № подл. 455-16

Изм	Лист	№ докум	Подп	Дата	ТМ4-7-15-94	Лист 3

Формат А3

Рис 1

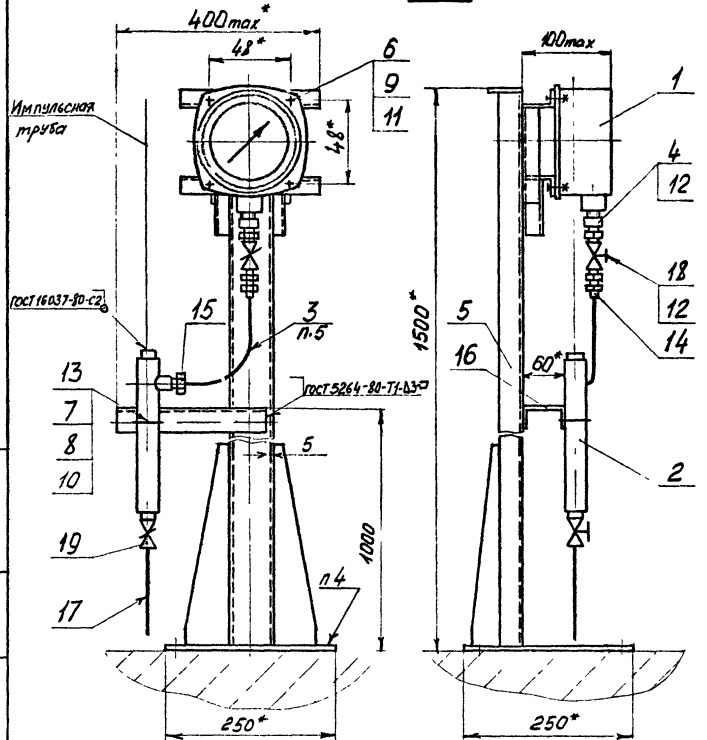

Рис 2

Остальное - см рис 1

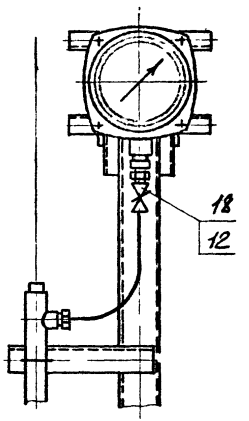

Рис 3

Остальное - см рис 1

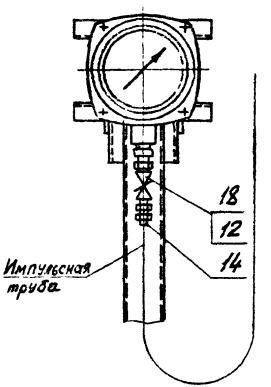

Пример условного обозначения установки и обвязки манометра МТП-2М на полу по рис 1:

Манометр МТП-2М. ТМ4-7-16-94. Установка 1

1* Размеры для справок

2. Измеряемая среда - см табл 2

3 Установку и монтаж прибора производить в соответствии со СНиП 3.05.07-85 и инструкцией по эксплуатации

4. Крепление производить в соответствии с РТМ 36.6-87 и по черт ТМ13-19-92

5 Длину трубы для дет поз 3 уточнить при монтаже

					Васмен	ТМ4-7-16-94	
					Группа		
					Манометр, вакуумметр, мановакуумметр показывающий. Установка на полу	Лит	Масса	Масштаб
ГИП	Лист	№ докум	Подп	Дата			-	-
Разраб		Сучкова	Сучкова	1.12.94				
Пров		Чудинов		1.12.94		Лист 1	Листов 3
Гл спец		Чудинов		1.12.94			
Н контр		Бурякова		1.12.94	Рег №		
Утв		Гуров			Срок введения		

Инв № подл | Подп и дата | Взам инв № | Инв № дубл | Подп и дата

Формат А3

Рис 4
Остальное - см рис 1

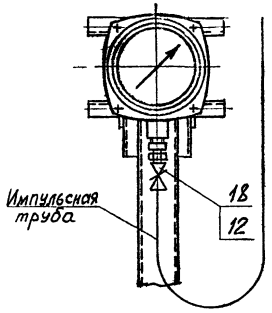

Таблица 1

Наименование	Условное наименование		Верхний предел измерений, Ру	
			кПа	МПа
Манометр	МТП-2М		—	от 0,1 до 2,5
	МТК	Мод 1059	от 100 до 400	—
		1060	600	от 1 до 6
		1079	—	10,16
Мановакуумметр		1059	от 60 до 300	—
		1060	500	от 0,9 до 2,4
Вакуумметр		1059	100	—

Таблица 2

Условное наименование	Рис.	Измеряемая среда неагрессивная	Поз 1 Манометр	Поз 1 Манометр мановакуумметр вакуумметр	Поз 2 Расширитель ТК4-7-1-94	Поз 3 Труба 14х2 ГОСТ 8734-75 / Д 20 ГОСТ 8733-87	Поз 4 Футорка ТК4-7-2-94	Поз 5 Стойка ТК4-3495-81	Поз 6 Винт ГОСТ 1491-81		Поз 7 Болт ГОСТ 7798-70	
			Количество									
			1	1	1	1	1	1	—	—	—	
			Условное наименование									
1	1	Загрязненная жидкость с выделением осадка газ с выделением жидкости	МТП-2М	—	Р-1	L = 500мм	М12×М20	СП-5 У2	ВМ4-6q×20 46 019	4	М6-6Н 5 019	1
2			—	МТК			G½×М20	СП-3 У2		—		
3	2		МТП-2М	—			М12×М20	СП-5 У2		4		
4			—	МТК			G½×М20	СП-3 У2		—		
5	3	Газ, пар, жидкость без выделения осадка	МТП-2М	—	—	—	М12×М20	СП-5 У2	ВМ5-6q×20 46 019	4		—
6			—	МТК			G½×М20	СП-3 У2		—		
7	4		МТП-2М	—			М12×М20	СП-5 У2		4		
8			—	МТК			G½×М20	СП-3 У2		—		

Инв № подл 455-14 | Подп и дата 15.05.95 | Взам инв № | Инв № дубл | Подп и дата

Изм	Лист	№ докум	Подп	Дата	ТМ4-7-16-94	Лист 2

Формат А3

Продолжение табл 2

Условное наименование	Поз.8 Гайка ГОСТ 5915-70	Поз 9 Гайка ГОСТ 5916-70		Поз 10 Шайба ГОСТ 11371-78	Поз 10 Шайба специальная ТУ36 22.21 00 021-91	Поз 11 Шайба ГОСТ 11371-78	Поз 12 Прокладка ТУ36 1103-83	Поз. 13 Скоба ТУ36 22 19 06-001-87	Поз 14 Соединение ТУ36 22 21 00 019-91	Поз 15
Количество	—	—	—	—	—	—	2	1	—	1
Условное наименование										
1	М6-6Н 5 019	М4-6Н.05.019	М5-6Н 05 019	4 01 019	ШС5	6 01.019	ПМ6×10	СО34 У2	СВ14-М20У1	СН14-М20 У1
2							ПМ7×18			
3							ПМ6×10			
4							ПМ7×18			
5							ПМ6×10	—		—
6							ПМ7×18			
7							ПМ6×10			
8							ПМ7×18			

Продолжение табл 2

Условное наименование	Поз 16 Швеллер перфорированный ТУ36 22 21 00 021-91	Поз.17 Труба 14×2 ГОСТ 8734-75 / В20 ГОСТ 8733-87	Поз 18 Арматура	Поз 19 Клапан ТУ26-07-1476-89
Количество	—	1	1	1
Условное наименование				
1	ШП60×35 L=325мм	L=500мм	Кран трехходовой 11Б18 бк Ду15 ТУ26-07-1061-73	ОБ22.044 015 08
2				
3			Клапан ОБ22.044 015 08 ТУ26-07-1476-89	
4				
5	—	—	Кран трехходовой 11Б18 бк Ду15 ТУ26-07-1061-73	—
6				
7			Клапан ОБ22.044 015 08 ТУ26-07-1476-89	
8				

Инв № подл 455-14 | Подп и дата 15 05 95 | Взам инв № | Инв № дубл | Подп и дата

Изм	Лист	№ докум	Подп	Дата	ТМ4-7-16-94	Лист 3

Формат А3

Рис 1

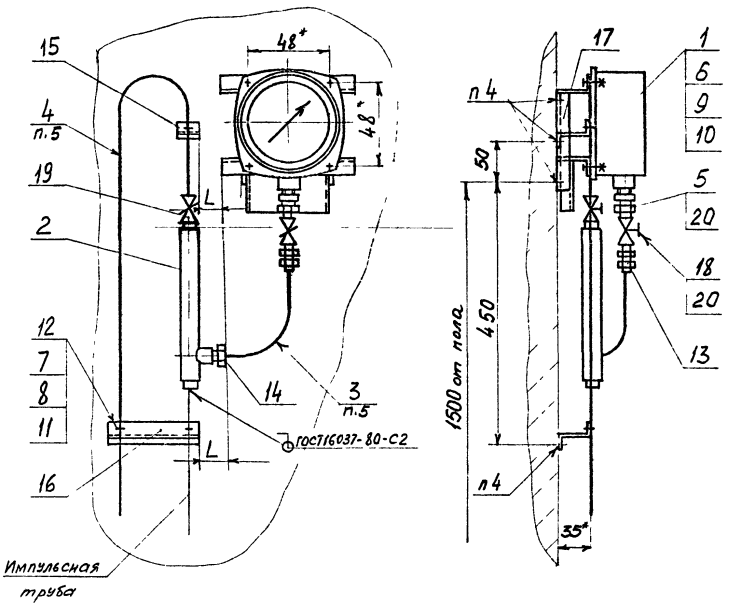

Таблица 1

Наименование	Условное наименование		Верхний предел измерений, Ру	
			кПа	МПа
Манометр	МТП-2М		–	от 0,1 до 2,5
	МТК	Мод 1059	от 100 до 400	–
		1060	600	от 1 до 6
		1079	–	10, 16
Мановакуумметр		1059	от 60 до 300	–
		1060	500	от 0,9 до 2,4
Вакуумметр		1059	100	–

Пример условного обозначения установки и обвязки манометра МТП-2М на стене по рис.1.
Манометр МТП-2М ТМ4-7-17-94 Установка 1

1* Размеры для справок
2 Измеряемая среда - см табл 2
3. Установку и монтаж прибора производить в соответствии со СНиП 3 05 07-85 и инструкцией по эксплуатации
4. Крепление производить в соответствии с РТМ 36.6-87 и по черт ТМ13-9-92 - крепление кронштейна КУ
5. Длину трубы для дет поз 3 и 4 уточнить при монтаже

Изм	Лист	№ докум	Подп	Дата	Взамен	ТМ4-7-17-94		
					Группа			
Разраб		Сучкова	[signature]	1.12.94	Манометр, вакуумметр, мановакуумметр показывающий Установка на стене	Лит	Масса	Масштаб
Пров		Чудинов	[signature]	1.12.94			–	–
Гл спец		Чудинов	[signature]	1.12.94		Лист 1	Листов 3	
Н контр		Бурякова	[signature]	1.12.94	Рее №			
Утв		Гуров	[signature]		Срок введения			

Инв № подл	Подп и дата	Взам инв №	Инв № дубл	Подп и дата
455-18	15.05.95			

Формат А2

Рис 2

Остальное-см рис 1

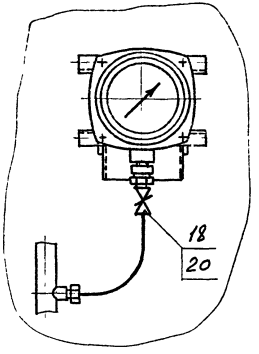

Таблица 2

Условное наименование	Рис	Измеряемая среда неагрессивная	L, мм	Поз 1 Манометр	Поз 1 Манометр мановакуумметр вакуумметр	Поз 2 Расширитель ТК4-7-1-94	Поз 3 Труба 14×2 ГОСТ 8734-75 / Д20 ГОСТ 8733-87	Поз 4 Труба 14×2 ГОСТ 8734-75 / Д20 ГОСТ 8733-87	Поз 5 Футорка ТК4-7-2-94
				количество					
				1	1	1	1	1	1
				условное наименование					
1	1	Жидкость с выделением газов	190	МТП-2М	—	Р-1	L=500мм	L=2000мм	М12×М20
2			140	—	МТК				G½×М20
3	2		190	МТП-2М	—				М12×М20
4			140	—	МТК				G½×М20
5	3	Газ, пар, жидкость без выделения газов	190	МТП-2М	—	—	—	—	М12×М20
6			140	—	МТК				G½×М20
7	4		190	МТП-2М	—				М12×М20
8			140	—	МТК				G½×М20

Рис 3

Остальное-см рис 1

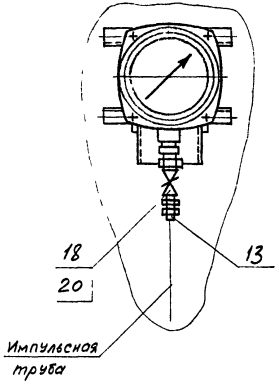

Рис 4

Остальное-см рис 1

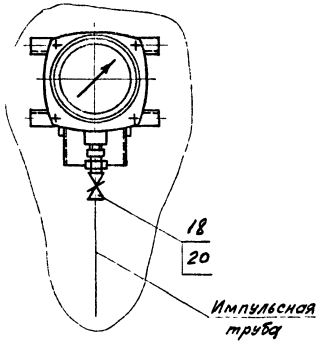

Продолжение табл 2

Условное наименование	Поз 6 Винт ГОСТ 1491-81					Поз 7 Болт ГОСТ 7798-70			Поз 8 Гайка ГОСТ 5915-70			Поз 9 Гайка ГОСТ 5916-70					
	количество					количество			количество			количество					
	—					—			—			—					
	условное наименование																
1	ВМ4-6g×20 46.019	Количество	4	ВМ5-6g×20 46 019	Количество	—	М6-6g×20 46 019	Количество	3	М6-6Н 5 019	Количество	3	М4-6Н 05 019	Количество	4	М5-6Н 05 019	Количество	—
2			—			3									—			3
3			4			—									4			—
4			—			3									—			3
5			4			—									4			—
6			—			3									—			3
7			4			—									4			—
8			—			3									—			3

Изм	Лист	№ докум	Подп	Дата	ТМ4-7-17-94	Лист 2

формат А3

Инв № подл	Подп и дата	Взам инв №	Инв № дубл	Подп и дата
455-18	15.05.95			

Продолжение табл 2

Условное наименование	Поз 10 Шайба ГОСТ11371-78	Поз 10 Шайба специальная ТУ36 22 21.00.21-91	Поз 11 Шайба ГОСТ11371-78	Поз 12 Скоба ТУ36 22 19.06-001-87	Поз 13 Соединение ТУ36 22 21.00.019-91	Поз.14	Поз.15 Профиль Z-образный перфорированный ТУ36.22 21 00 021-91	Поз.16	Поз 17 Кронштейн ТУ36-2588-84
Количество	—	—	—	—	—	1	—	—	1
Условное наименование									
1	4.01 019 (количество 4)	ШС-5 (количество -)	6.01.019 (количество 3)	СВ14-М20У1 (количество 2)	СВ14-М20У1 (количество 1)	СН14-М20У1	ZП25×25У1 L=60мм (количество 1)	ZП25×25У1 L=170мм (количество 1)	КУ-3 У2
2	-	3	-						КУ-1 У2
3	4	-	3			-			КУ-3 У2
4	-	3	-						КУ-1 У2
5	4	-	-						КУ-3 У2
6	-	3	-			1			КУ-1 У2
7	4	-	-				-	-	КУ-3 У2
8	-	3				-			КУ-1 У2

Продолжение табл. 2

Условное наименование	Поз.18 Арматура	Поз.19 Клапан ТУ26-07-1476-89	Поз 20 Прокладка ТУ36 1103-83
Количество	1	1	2
Условное наименование			
1	Кран трехходовой 11Б18 бк Ду15 ТУ26-07-1061-73	0622 044 015 08	ПМ6×10
2			ПМ7×18
3	Клапан 0622 044 015 08 ТУ26-07-1476-89		ПМ6×10
4			ПМ7×18
5	Кран трехходовой 11Б18 бк Ду15 ТУ26-07-1061-73	—	ПМ6×10
6			ПМ7×18
7	Клапан 0622.044 015 08 ТУ26-07-1476-89		ПМ6×10
8			ПМ7×18

Инв № подл. 455-18 | Подп. и дата 15.05.95 | Взам инв № | Инв № дубл | Подп и дата

Изм	Лист	№ докум	Подп	Дата	ТМ4-7-17-94	Лист 3

Копировал

Формат А3

Рис 2

Остальное - см рис 1

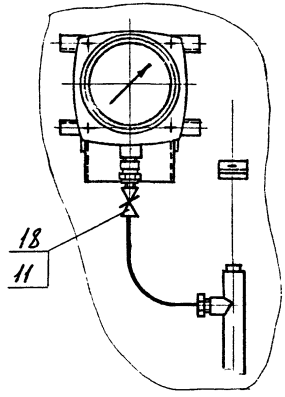

Рис 3

Остальное - см рис. 1

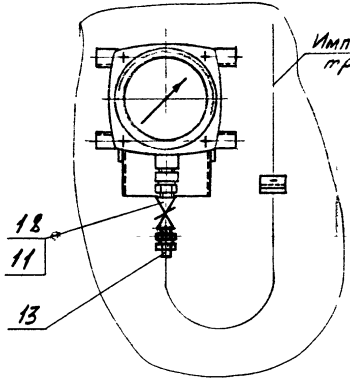

Рис. 4

Остальное - см рис 1, 3

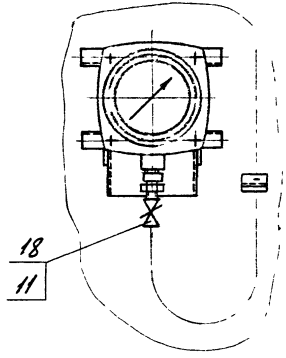

Таблица 2

Условное наименование	Рис	Измеряемая среда, неагрессивная	L, мм	Поз 1 Манометр	Поз 1 Манометр, мановакуумметр, вакуумметр	Поз 2 Расширитель ТКЧ-7-1-94	Поз 3 Труба 14х2 ГОСТ 8734-75 / Д 20 ГОСТ 8733-87	Поз 4 Футорка ТКЧ-7-2-94	Поз 5 Винт ГОСТ 1491-81	Кол.	Поз 6 Болт ГОСТ 7798-70	Кол.	Поз 7 Гайка ГОСТ 5915-70	Кол.
				1	1	1	1	1	–		–		–	
				Условное наименование										
1	1	Загрязненная жидкость с выделением осадка	190	МТП-2М	–	Р-1	L=500мм	М12 х М20	ВМ4-6g х20 Ч6.019	4	ВМ5-6g х20 Ч6.019	3	М6-6g х20 Ч6 019	2	М6-6Н 5 019	2
2			140	–	МТК			G 1/2 х М20		–		–		–		–
3	2	Газ с выделением жидкости	190	МТП-2М	–			М12 х М20		4		3		2		
4			140	–	МТК			G 1/2 х М20		–		–		–		
5	3	Газ, пар, жидкость без выделения осадка	190	МТП-2М	–	–	–	М12 х М20		4		3		1		1
6			140	–	МТК			G 1/2 х М20		–		–		–		
7	4		190	МТП-2М	–			М12 х М20		4		3				
8			140	–	МТК			G 1/2 х М20		–		–				

Инв № подл. | Подп и дата | Взам инв № | Инв № дубл. | Подп и дата

УССК-88 | УССК-88 | | |

Изм	Лист	№ докум	Подп	Дата	ТМ4-7-18-94	Лист 2

Копировал

Формат А3

Рис 1

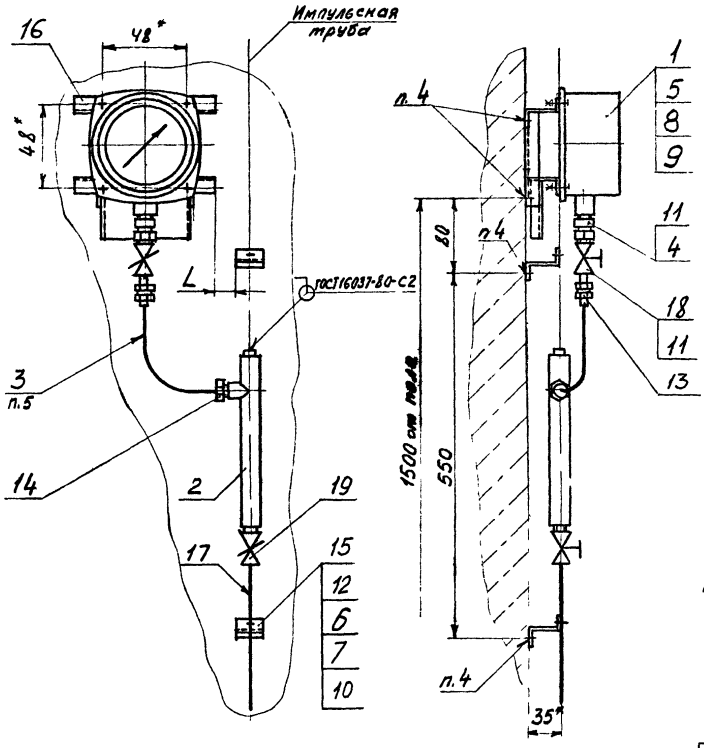

Таблица 1

Наименование	Условное обозначение		Верхний предел измерений, Ру	
			кПа	МПа
Манометр	МТП-2М		—	от 0,1 до 2,5
	МТК	Мод 1059	от 100 до 400	—
		1060	600	от 1 до 6
		1079	—	10;16
Мановакуумметр		1059	от 60 до 300	—
		1060	500	от 0,9 до 2,4
Вакуумметр		1059	100	—

Пример условного обозначения установки и обвязки манометра МТП-2М на стене по рис 1:
Манометр МТП-2М ТМ4-7-18-94
Установка 1

1* Размеры для справок
2. Измеряемая среда - см табл 2
3 Установку и монтаж прибора производить в соответствии со СНиП 3.05.07-85 и инструкцией по эксплуатации.
4 Крепление производить в соответствии с РТМ 36.6-87 и по черт ТМ13-9-92 - крепление кронштейна КУ
5 Длину трубы для дет поз. 3 уточнить при монтаже

Изм	Лист	№ докум	Подп	Дата	Взамен	ТМ4-7-18-94		
					Группа			
Разраб		Сучкова	Сучкова	1.11.94	Манометр, вакуумметр мановакуумметр показывающий Установка на стене	Лит	Масса	Масштаб
Пров		Чудинов	[signature]	1.12.94			-	-
Гл спец		Чудинов	[signature]	1.12.94		Лист 1	Листов 3	
Н контр		Бурякова	[signature]	16.01.94	Рег №			
Утв		Гуров	[signature]		Срок введения			

Инв № подл | Подп и дата | Взам инв № | Инв № дубл | Подп. и дата

455-19 | 15.05.95

формат А3

Продолжение табл 2

Условное наименование	Поз 8 Гайка ГОСТ 5916-70		Поз 9 Шайба ГОСТ 11371-78	Поз 9 Шайба специальная ТУ36 22.21 00.021-91	Поз 10 Шайба ГОСТ 11371-78	Поз 11 Прокладка ТУ36 1103-83	Поз 12 Скоба ТУ36 22.19 06-001-87	Поз 13 Соединение ТУ36.22 21 00.019-91	Поз 14 Соединение ТУ36.22 21 00.019-91	Поз 15 Профиль Z-образный перфорированный ТУ36 22 21 00 021-91
Количество	—	—	—	—	—	2	—	—	1	—
Условное наименование	М4-6Н 05 019	М5-6Н 05 019	4 01 019	ШС 5	6 01 019	ПМ 6×10	СО14 У2	СВ14-М20У1	СН14-М20У1	ZП25×25 У1 L=60мм
1	Количество 4	Количество —	Количество 4	Количество —	Количество 2	ПМ 7×18	Количество 2	Количество 1	Количество 1	Количество 2
2	—	3	—	3		ПМ 6×10				
3	4	—	4	—		ПМ 7×18			—	
4	—	3	—	3		ПМ 6×10				
5	4	—	4	—	1	ПМ 7×18			—	
6	—	3	—	3		ПМ 6×10				
7	4	—	4	—		ПМ 7×18			—	
8	—	3	—	3						

Продолжение табл 2

Условное наименование	Поз 16 Кронштейн ТУ36-2588-84	Поз 17 Труба 14×2 ГОСТ 8734-75 / В20 ГОСТ 8733-87	Поз 18 Арматура	Поз 19 Клапан ТУ26-07-1476-89
Количество	1	1	1	1
Условное наименование	КУ-3 У2	L=1000мм	Кран трехходовой 11Б18бк Ду 15 ТУ26-07-1061-73	ОБ22 044 015 08
1	КУ-3 У2		Клапан ОБ22 044 015 08 ТУ26-07-1476-89	
2	КУ-1 У2			
3	КУ-3 У2			
4	КУ-1 У2			
5	КУ-3 У2	—	Кран трехходовой 11Б18бк Ду 15 ТУ26-07-1061-73	—
6	КУ-1 У2			
7	КУ-3 У2		Клапан ОБ22 044 015 08 ТУ26-07-1476-89	
8	КУ-1 У2			

Инв № подл 455-19 | Подп. и дата 15.05.95 | Взам инв № | Инв № дубл | Подп. и дата

Изм	Лист	№ докум	Подп	Дата	ТМ4-7-18-94	Лист 3

Формат А3

Рис 1

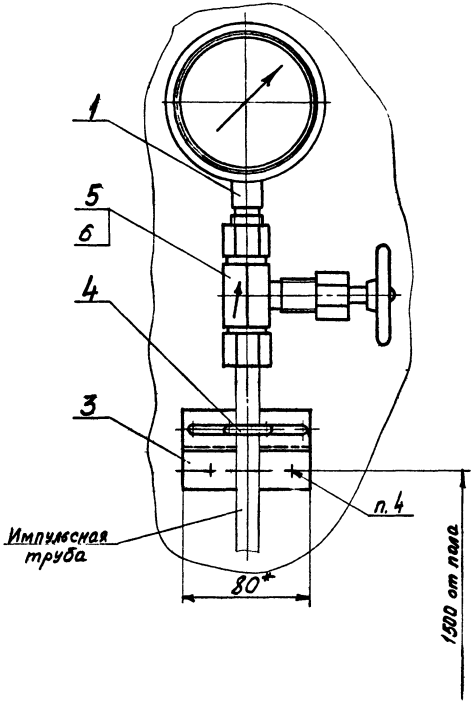

Рис 2
Остальное - см рис 1

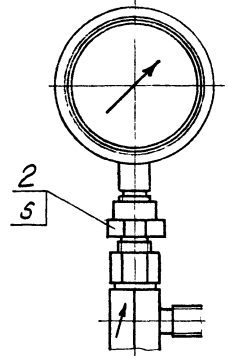

Пример условного обозначения установки и обвязки манометра МТИ с радиальным штуцером М20×1,5 по рис. 1:

Манометр МТИ ТМ4-7-19-94 Установка 1

1.* Размеры для справок
2. Измеряемая среда - газ, пар, жидкость
3 Установку и монтаж прибора производить в соответствии со СНиП 3.05.07-85 и инструкцией по эксплуатации
4 Крепление производить в соответствии с РТМ 36.6-87.

					Взамен	ТМ4-7-19-94		
					Группа			
Изм	Лист	№ докум	Подп	Дата	Манометр, вакуумметр, мановакуумметр показывающий $P_y \leq 16$ МПа Установка на стене	Лит	Масса	Масштаб
Разраб		Сучкова	Сучкова	1.11.94			-	1:2
Пров		Чудинов	[illegible]	1.12.94		Лист 1	Листов 3	
Гл спец		Чудинов	[illegible]	1.12.94	Рег №			
Н контр.		Бурякова	[illegible]	6.01.95				
Утв		Гуров	[illegible]		Срок введения			

Инв № подл	Подп и дата	Взам инв №	Инв № дубл	Подп. и дата
455-20	15.05.95			

формат А3

Таблица 1

Наименование	Условное обозначение	Верхний предел измерений Ру	
		кПа	МПа
Манометр	МТИ Мод 1216	600	от 1 до 2,5
	1218	от 60 до 400	—
	1232	—	до 16
	1246		от 4 до 10
	1511	от 250 до 600	от 1 до 6
	1512	—	до 16
	МП3-У МП4-У	от 60 до 600	от 1 до 16
	МП3А-У	от 100 до 600	
	ДМ2005Сг	—	от 0 до 16
	МТП-СД-100-Ом2		
	ММП-160-Кс		от 0,1 до 2,5
	МПТ-1М		0,06
	МТК Мод. 1058	от 100 до 400	—
	1054	600	от 1 до 6
	1076	—	10; 16
Мановакуумметр	МТИ Мод 1216	от -100 до 500	от -0,1 до 2,4
	1218	от -100 до 300	—
	МВП3-У МВП4-У МВП3А-У	от 60 до 500	от 0,9 до 2,4
	ДА2005Сг	—	от -0,1 до 2,4
	МВТП-СД-100-Ом2		
	МВМП-160-Кс		от 0,06 до 2,4
	МТК Мод 1058	от 60 до 300	—
	1054	500	от 0,9 до 2,4

Продолжение табл 1

Наименование	Условное обозначение	Верхний предел измерений Ру	
		кПа	МПа
Вакуумметр	МТИ Мод 1218	-60, -100	—
	ВП3-У ВП4-У		
	ДВ2005Сг	—	от -0,1 до 0
	ВТП-СД-100-Ом2		
	ВМП-160-Кс		-0,1
	МТК Мод. 1058	100	—

Инв. № подл. | Подп. и дата | Взам. инв. № | Инв. № дубл. | Подп. и дата

Таблица 2

Условное наименование	Рис.	Поз 1 Манометр, мановакуумметр, вакуумметр	Поз 2 Футорка ТК4-7-2-94	Поз 3 Скоба ТК4-7-3-94	Поз 3 Профиль Z-образный перфорированный ТУ36.22.21.00.021-91	Поз.4 Хомут ТУ36-1107-80	Поз 5 Клапан запорный ТУ26-07-1476-89	Поз 6 Прокладка ТУ36-1103-83	Количество
		Количество							
		1	1	1	1	1	1	1	
		Условное наименование							
1	1	МП3-У, МТИ МП4-У МП3А-У МВП3-У МВП4-У МВП3А-У ВП3-У ВП4-У МТП-СД-100-0м2 ММП-160-Кс ВМП-160-Кс МВМП-160-Кс МТК	—	—	ZП25×25У1	Х15У1	ОБ22.044.015.08	ПМ7×18УХЛ2	1
2		ДМ 2005Cr ДВ 2005Cr ДА 2005Cr		СК-1	—				
3	2	МТП-1М	М12×М20	—	ZП25×25У1				2
4		МТК	G½×М20						

Изм	Лист	№ докум	Подп.	Дата	ТМ4-7-19-94	Лист 3

Копировал

Формат А3

Инв. № подл.	Подп. и дата	Взам. инв. №	Инв. № дубл.	Подп. и дата
455-20	15.05.95			

Рис 1

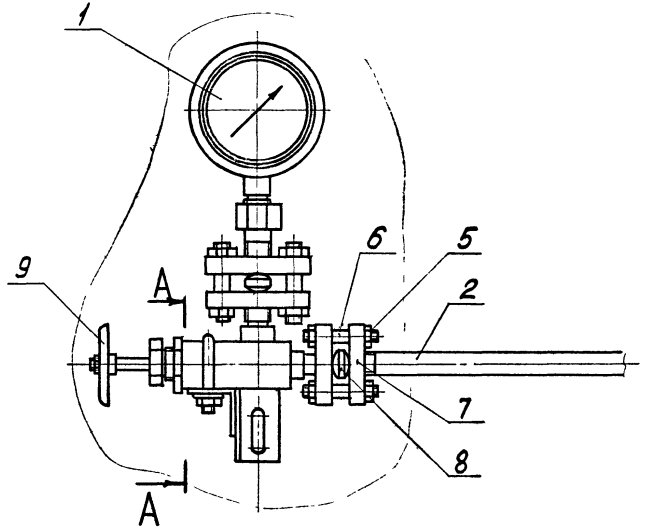

A-A

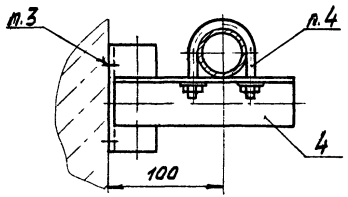

Рис 2

Остальное - см рис 1

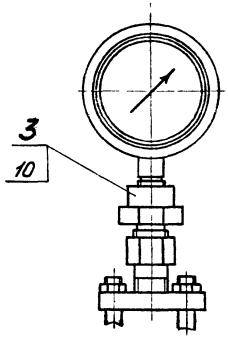

Пример условного обозначения установки и обвязки манометра МТИ с радиальным штуцером М20×1,5 по рис. 1:

Манометр МТИ ТМ4-7-20-94 Установка 1

1. Измеряемая среда - газ, пар, жидкость
2. Установку и монтаж прибора производить в соответствии со СНиП 3.05.07-85 и инструкцией по эксплуатации
3. Крепление производить в соответствии с РТМ 36.6-87 и по черт ТМ4-2050-91
4. Хомут заказывается по ТУ 36-1107-80, а типоразмер определяется размером диаметра корпуса клапана 15лс96нж3

						Взамен	ТМ4-7-20-94	
						Группа		
Изм	Лист	№ докум	Подп	Дата	Манометр показывающий Ру>16 МПа	Лит	Масса	Масштаб
Разраб		Сучкова		11.94			-	1:2
Пров		Чудинов		11.94	Установка на стене	Лист 1	Листов 2	
Гл спец.		Чудинов		11.94	Рег. №			
Н.контр		Бурякова		11.94				
Утв		Гуров			Срок введения			

Инв. № подл. | Подп. и дата | Взам. инв. № | Инв. № дубл. | Подп. и дата

формат А3

Условное наименование	Рис	Верхний предел измерений Ру, МПа	Поз 1 Манометр	Поз 2 Труба импульсная ТК4-7-4-94	Поз 3 Футорка ТК4-7	Поз 4 Кронштейн ТК4-3675-91	Поз 5 Гайка ГОСТ 10495-80	Поз 6 Шпилька ГОСТ 10494-80
			Количество					
			1	1	1	1	3	3
			Условное наименование					
1	1	25, 40	МТИ Мод 1232, 1512 МП3-У МП4-У ДМ2005Сг МТП-СД-100-0м2 МТК мод 1076	ТР-М14×1,5	—	К-3	М16 30Х	АМ16×90 40Х
2	2		МТК мод 1076		G½×М20-Н			

Продолжение

Условное наименование	Поз 7 Фланец ГОСТ 9399-81	Поз 8 Линза уплотнительная ГОСТ 10493-81	Поз 9 Клапан угловой с запорным устройством для манометра ТУ26-04-1220-81	Поз 10 Прокладка ТУ36-1103-83
	Количество			
	1	1	1	1
	Условное наименование			
1	М14×1,5-30Х	Ж-1-6-20×3 МВФ	СМ23157-003 03 (15лс 96нж3 Ду 3мм)	—
2				ПМ7×18УХЛ2

Изм	Лист	№ докум	Подп	Дата	ТМ4-7-20-94	Лист 2

Копировал

Формат А3

Инв № подл	Подп и дата	Взам инв №	Инв № дубл	Подп. и дата
455-21	15.05.95			

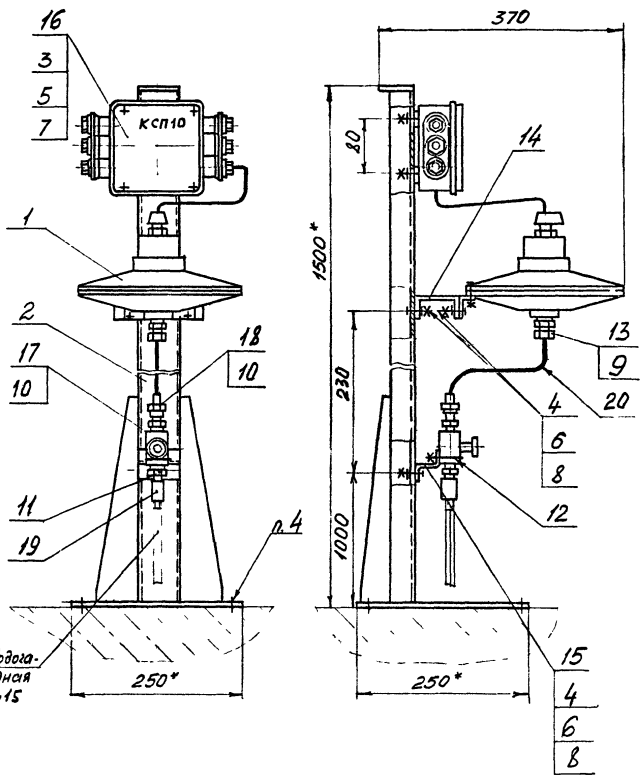

Пример условного обозначения установки датчика-реле напора ДН-2.5 на полу:

Датчик-реле ДН-2.5. ТМ4-7-21-94. Установка 1

1.* Размеры для справок.

2 При подводе импульсных труб снизу измеряемая среда-газ (сухой и влажный) или жидкость без выделения газа При необходимости подвода жидкости с выделением газа применить обвязку с установкой газосборника по ТМ14-6-93 При подводе импульсных труб сверху измеряемая среда-газ сухой без выделения жидкости или жидкость без выделения осадков. При необходимости для влажного газа и загрязненной жидкости применить обвязку по ТМ14-7-93.

3 Установку и монтаж прибора производить в соответствии со СНиП 3.05.07-85 и инструкцией по эксплуатации

4 Крепление производить в соответствии с РТМ 36.6-87 и черт ТМ13-19-92

Взамен ТМ4-306-83

Группа

ТМ4-7-21-94

Разраб	Сучкова			11.94
Пров	Чудинов			11.94
Гл.спец	Чудинов			11.94
Н.контр	Бурлакова			
Утв	Гуров			

Датчик-реле ДН, ДТ, ДПН
Установка на полу

Лит	Масса	Масштаб
	-	1.5
Лист 1	Листов 2	

рег N-

Срок введения

Копировал

Формат А3

Инв.№ подл. | Подп. и дата | Взам. инв.№ | Инв.№ дубл. | Подп. и дата

Условное наименование	Пределы уставок кПа (кгс/м²)	Поз 1 Датчик-реле	Поз 2 Стойка ТКУ-35 ТВ 81	Поз 3 Винт ГОСТ 17475-80	Поз 4 Болт ГОСТ 7798-70	Поз 5 Гайка ГОСТ 5915-70	Поз 6	Поз 7 Шайба ГОСТ 11378-78	Поз 8	Поз 9 Прокладка ТУ 36.1103-83	Поз 10
		Количество									
		1	1	2	4	2	4	2	4	1	2
		Условное наименование									
1	0,04...2,5 (4...250)	ДН-2,5	СП-24	М6-6g×25 46.019	М8-6g×20 46.019	М6-6Н.5.019	М8-6Н.5.019	6.01.019	8.01.019	ПП6×10 УХЛ2	ПП7×18 УХЛ2
	0,04...2,5 (4...250)	ДТ-2,5									
	0,1...2,5 (10...250)	ДПН-2,5									

Продолжение

Условное наименование	Поз 11 Штуцер ТУ 36-1104-82	Поз 12 Хомут ТУ 36 1107-80	Поз 13 Соединение ТУ 36 22 21 00.019-91	Поз 14 Швеллер перфорированный ТУ 36 22 21 021-91	Поз 15 Профиль Z-обр перфорированный	Поз 16 Коробка ТУ 36 22 22 00 030-91	Поз 17 Кран трехходовой ТУ 26-07-1061-84	Поз 18 Соединение ТУ 36-1104-82
	Количество							
	1	1	1	1		1	1	1
	Условное наименование							
1	черт 9183 00 01	Х2 5У1	СПН 10×М12 У3	ШП 60×35 У1 L = 120мм	ZП 45×25 У1 L = 60мм	КСП-10 УХЛ2	11Б 18бк Ду 15	НСВ 14×М20 УХЛ4

Продолжение

Условное наименование	Поз. 19 Муфта ГОСТ 8966-75	Поз 20 Труба 14×2 ГОСТ 8734-75 / Д 20 ГОСТ 8733-87
	Количество	
	1	1
	Условное наименование	
1	15	L = 250мм

Инв. № подл. | Подп. и дата | Взам. инв. № | Инв. № дубл. | Подп. и дата

Изм. Лист № докум. Подп. Дата

ТМ4-7-21-94

Лист 2

Копировал

Формат А3

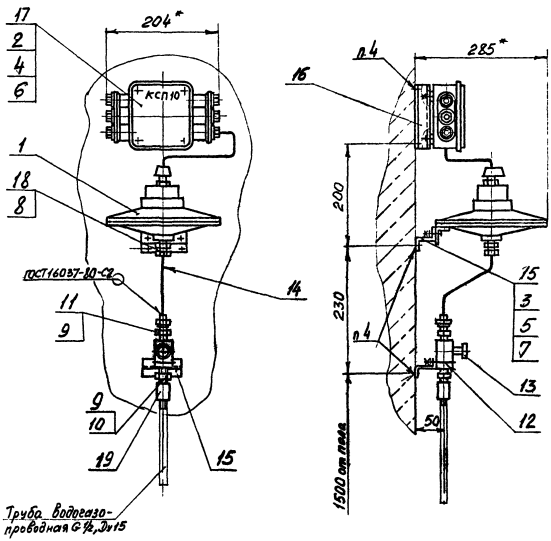

Пример условного обозначения установки датчика-реле напора ДН-2,5 на стене:
Датчик-реле ДН-2,5 ТМ4-7-22-94 Установка 1

1* Размеры для справок

2 При подводе импульсных труб снизу измеряемая среда - газ (сухой и влажный) или жидкость без выделения газа При необходимости подвода жидкости с выделением газа применить обвязку с установкой газосборника по ТМ14-6-93 При подводе импульсных труб сверху измеряемая среда - газ сухой без выделения жидкости или жидкость без выделения осадков При необходимости для влажного газа и загрязненной жидкости применить обвязку по ТМ14-5-93

3. Установку и монтаж прибора производить в соответствии со СНиП 3.05.07-85 и инструкцией по эксплуатации.

4 Крепление производить в соответствии с РТМ 36.6-87 и по черт ТМ13-9-92

					Взамен ТМ4-307 83	ТМ4-7-22-94		
					Группа			
Изм.	Лит.	№ докум.	Подп.	Дата	Датчик-реле ДН, ДТ, ДПН Установка на стене	Лит.	Масса	Масштаб
Разраб.		Сучкова		1.11.94			-	1:5
Пров.		Чудинов		1.12.94		Лист 1	Листов 2	
Гл. спец.		Чудинов		1.12.94	Рег. №			
Н. контр.		Буряков		1.12.94				
Утв.		Гуров			Срок введения			

Копировал

Формат А3

Инв. № подл.	Подп. и дата	Взам. инв. №	Инв. № дубл.	Подп. и дата
4155-23	15.05.95			

Условное наименование	Пределы уставок кПа (кгс/м²)	Поз 1 Датчик-реле	Поз 2 Винт ГОСТ 17475-80	Поз 3 Болт ГОСТ 7798-70	Поз 4	Поз 5 Гайка ГОСТ 5915-70	Поз 6	Поз 7 Шайба ГОСТ 11371-78	Поз 8	Поз 9 Прокладка ТУ36-1103-83
		Количество								
		1	2	3	2	3	2	3	1	2
		Условное наименование								
1	0,04 2,5 (4 250)	ДН-2,5	ВМ6-6g×25.46.019	М8-6g×20.46.019	М6-6Н 4.019	М8-6Н 4.019	6.01.019	8.01.019	ПП6×10 УХЛ2	ПП7×18 УХЛ2
	0,04...2,5 (4...250)	ДТ-2,5								
	0,1...2,5 (10...250)	ДПН-2,5								

Продолжение

Условное наименование	Поз 10 Штуцер ТУ36-1104-80	Поз 11 Соединение	Поз 12 Хомут ТУ36-1107-80	Поз 13 Кран-трехходовой ТУ26-07-1061-84	Поз 14 Труба 10×1 ГОСТ 8734-75 / Д20 ГОСТ 8733-87	Поз 15 Профиль Z-образный ТУ36 22 21 00 021-91	Поз 16	Поз 17 Коробка ТУ36 22 22 00 030-91
	Количество							
	1	1	1	1	1	2	1	1
	Условное наименование							
1	Черт 9183 00.01	НСВ14×М20 УХЛ4	Х25 У1	11Б18БК Ду15	L = 250мм	ZП45×25У1 L=100мм	ZП45×25У1 L=140мм	КСП-10 УХЛ2

Продолжение

Условное наименование	Поз 18 Соединение ТУ36.22 21 00 019-91	Поз 19 Муфта ГОСТ 8966-75
	Количество	
	1	1
	Условное наименование	
1	СПН 10×М12 У3	15

Инв.№ подл. | Подп. и дата | Взам.инв.№ | Инв.№ дубл. | Подп. и дата

Изм.	Кол.уч.	Лист	№ док.	Подп.	Дата

ТМ4-7-22-94

Лист 2

Копировал

Формат А3

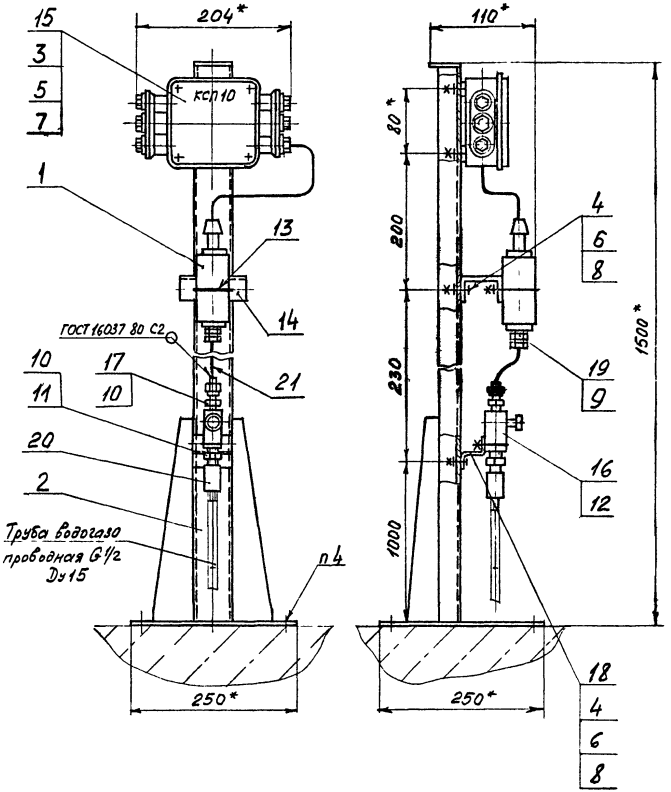

Пример условного обозначения установки датчика-реле напора ДН-40 на полу:
Датчик-реле ДН-40 ТМ4-7-23-94 Установка 1

1* Размеры для справок

2 При подводе импульсных труб снизу измеряемая среда-газ (сухой и влажный) или жидкость без выделения газа При необходимости подвода жидкости с выделением газа применить обвязку с установкой газосборника по ТМ14-6-93 При подводе импульсных труб сверху измеряемая среда - газ сухой без выделения жидкости или жидкость без выделения осадков При необходимости для влажного газа и загрязненной жидкости применить обвязку по ТМ14-7-93

3 Установку и монтаж прибора производить в соответствии со СНиП 3.05.07-85 и инструкцией по эксплуатации

4 Крепление производить в соответствии с РТМ 36 6-87. и по черт ТМ13-19-92

					Взамен	ТМ4-7-23-94		
					Группа			
Изм	Лист	№ докум	Подп	Дата	Датчик-реле ДН, ДТ Д.Д. Установка на полу	Лит	Масса	Масштаб
Разраб		Сучкова		11.94			-	1:5
Пров		Чудинов		11.94		Лист 1	Листов 2	
Гл.спец.		Чудинов		11.94	Рег. №			
Н.контр.		Бурякова		12.94				
Утв.		Гуров			Срок введения			

Копировал

Формат А3

Инв. № подл. | Подп. и дата | Взам. инв. № | Инв. № дубл. | Подп. и дата

Условное наименование	Пределы уставок	Поз. 1 Датчик-реле	Поз. 2 Стойка ТК4-3542-81	Поз. 3 Винт ГОСТ 17475-80	Поз. 4 Болт ГОСТ 7798-70	Поз 5 Гайка ГОСТ 5915-70	Поз. 6	Поз 7 Шайба ГОСТ 11371-78	Поз 8	Поз 9 Прокладка ТУ36.1103-83	Поз 10
		Количество									
		1	1	2	1	2	1	2	1	1	2
		Условное наименование									
1	0,4...40кПа (40...4000кгс/м²)	ДН-40	СП-24	ВМ6-6g×25.46.019	М8-6g×20.46.019	М6-6Н.5.019	М8-6Н.5.019	6.01.019	8.01.019	ПП6×10×12	ПП7×18.Ж.12
		ДТ-40									
	0,2...1,6МПа (2...16 кгс/см²)	ДД-1.6									
	0...0,25МПа (0...2,5кгс/см²)	ДД-0,25									

Продолжение

Условное наименование	Поз 11 Штуцер ТУ36-1104-82	Поз 12 Хомут ТУ36.1107-80	Поз 13 Хомут ТУ36.1107-80	Поз.14 Швеллер перфорированный ТУ36.22.21.00.021-91	Поз.15 Коробка ТУ36.22.22.00.030-91	Поз 16 Кран трехходовой ТУ26-07-1061-84У	Поз 17 Соединение ТУ36-1104-82	Поз 18 Профиль Z-обр перфорированный ТУ36.22.21.021-91	Поз 19 Соединение ТУ36.22.21.00.019-91
	Количество								
	1	1	1	1	1	1	1	1	1
	Условное наименование								
1	черт.9183.00.01	Х25У1	Х50У1	ШП60×35У1 L=100мм	КСП-10 УХЛ2	11Б18бк Ду15	НСВ14×М20 УХЛ4	ZП45×25У1 L=60мм	СПН10×М12 У3

Продолжение

Условное наименование	Поз.20 Муфта ГОСТ 8966-75	Поз 21 Труба 14×2 ГОСТ 8734-75 Д20 ГОСТ 8733-87
	Количество	
	1	1
	Условное наименование	
1	15	L=150мм

Инв.№ подл. | Подп. и дата | Взам. инв.№ | Инв.№ дубл. | Подп. и дата

ТМ4-7-23-94

Изм. Лист № докум. Подп. Дата

Копировал

Формат А3

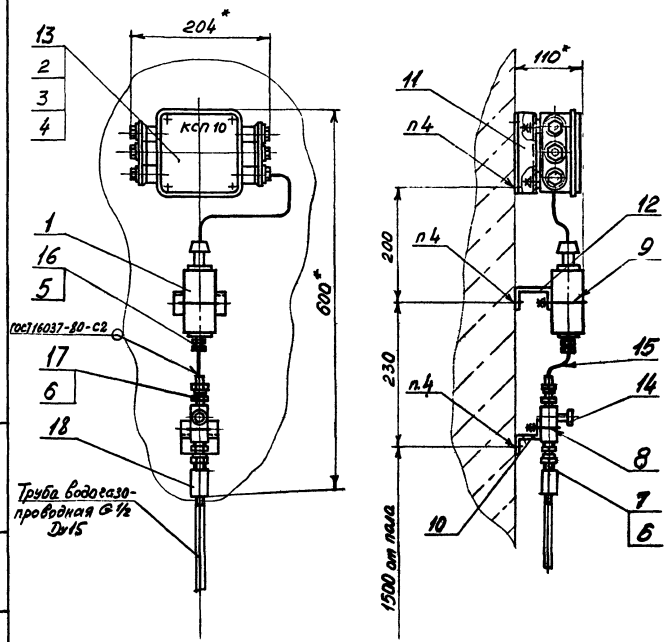

Пример условного обозначения установки датчика -реле напора ДН-40 на стене:

Датчик-реле ДН-40 ТМ4-7-24-94 Установка 1

1 Размеры для справок.*

2. При подводе импульсных труб снизу измеряемая среда - газ (сухой и влажный) или жидкость без выделения газа. При необходимости подвода жидкости с выделением газа применять обвязку установкой газосборника по ТМ4-6-93. При подводе импульсных труб сверху измеряемая среда - газ сухой без выделения жидкости или жидкость без выделения осадков. При необходимости для влажного газа и загрязненной жидкости применять обвязку по ТМ14-5-93.

3. Установку и монтаж производить в соответствии со СНиП 3.05.07-85 и инструкцией по эксплуатации.

4. Крепление производить в соответствии с РТМ 36.6-87. и по черт ТМ13-9-92

						Взамен	ТМ4-7-24-94	
						Группа		
Изм.	Лист	№ докум.	Подп.	Дата	Датчик-реле ДН, ДТ, ДД Установка на стене		Лит	Масса	Масштаб
Разраб.		Сучкова		4.11.94				-	1:5
Пров.		Чудинов		12.94			Лист 1	Листов 2	
Гл. спец.		Чудинов		12.94		Рег. №			
Н. контр.		Бурякова		12.94		Срок введения			
Утв.		Гуров							

Копировал

Формат А3

Инв. № подл.	Подп. и дата	Взам. инв. №	Инв. № дубл.	Подп. и дата
955-25	15.05.95			

Условное наименование	Пределы уставок	Поз.1 Датчик-реле	Поз.2 Винт ГОСТ 17475-80	Поз.3 Гайка ГОСТ 5915-70	Поз 4 Шайба ГОСТ 11371-78	Поз 5 Прокладка ТУ36-1103-83	Поз 6	Поз.7 Штуцер ТУ36-1104-82	Поз.8 Хомут ТУ36-1107-80	Поз.9	Поз.10 Профиль Z-образный ТУ36.22.21.00.021-91	Поз.11
		Количество										
		1	2	2	2	1	2	1	1	1	1	1
		Условное наименование										
1	0,4...40 кПа (40...4000 кгс/м²)	ДН-40	ВМ6-6д×25.46.019	М6-6д.05.019	6.01.019	ПП6×10 УХЛ2	ПП7×18 УХЛ2	черт.9183.00.01	Х25У1	Х50У1	ZП45×25У1	ZП45×25У1
	0,2...1,6 МПа (2...16 кгс/см²)	ДТ-40										
	0...0,25 МПа (0...2,5 кгс/см²)	ДД-1,6									L=60мм	L=140мм
		ДД-0,25										

Продолжение

Условное наименование	Поз 12 Швеллер перфорированный ТУ36.22.21.00.021-91	Поз 13 Коробка ТУ36.22.22.00.030-91	Поз.14 Кран трехходовой ТУ26-07-1061-84	Поз.15 Труба 10×1 ГОСТ 8734-75 / Д20 ГОСТ 8733-87	Поз.16 Соединение ТУ36.22.21.00.019-91	Поз.17 Соединение ТУ36-1104-82	Поз.18 Муфта ГОСТ 8966-75
	Количество						
	1	1	1	1	1	1	1
	Условное наименование						
1	ШП60×35 У1 L=100мм	КСП-10 УХЛ2	11Б18бк Ду15	L=150мм	СПН10×М12 У3	НСВ 14×М20 УХЛ4	15

Инв № подл	Подп и дата	Взам инв №	Инв № дубл	Подп и дата
455-25	15.05.95			

Изм	Лист	№ докум	Подп	Дата	ТМ4-7-24-94	Лист 2

Копировал

формат А3

Рис 1

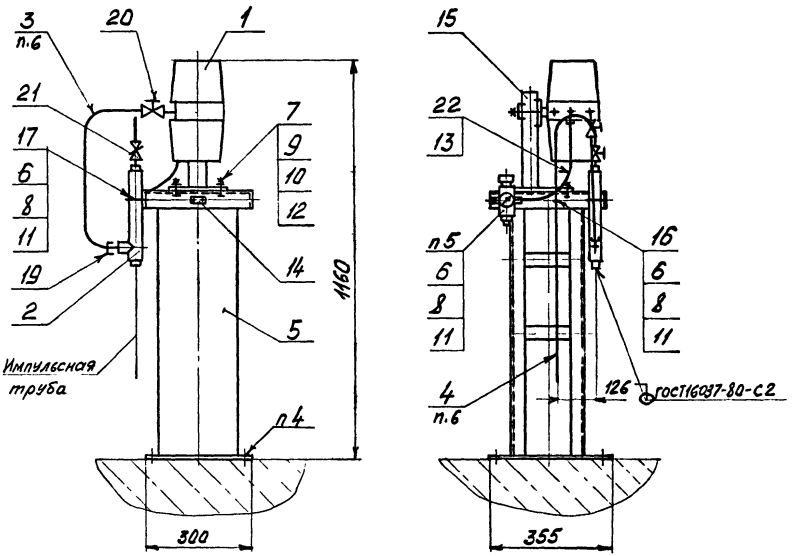

Пример условного обозначения установки и обвязки преобразователя давления НС-П на полу по рис 1:
Преобразователь НС-П ТМ4-7-25-94
Установка 1

1 Размеры для справок
2 Измеряемая среда - см табл 1
3 Установку и монтаж производить в соответствии со СНиП 3.05.07-85 и инструкцией по эксплуатации.
4 Крепление производить в соответствии с РТМ 36-87 и по черт ТМ13-18-92
5. Редуктор давления с фильтром РДФ-3-2 поставляется в комплекте с прибором.
6. Длину трубы для дет поз 3 и 4 уточните при монтаже

						Взамен	ТМ4-7-25-94		
						Группа			
Изм	Лист	№ докум	Подп	Дата	Преобразователь давления, разрежения Ру ≤ 16 МПа Установка на полу		Лит	Масса	Масштаб
Разраб		Сучкова		1.11.94				–	1:10
Пров		Чудинов		1.12.94			Лист 1	Листов 4	
Гл спец		Чудинов		1.12.94		Рег №			
Н контр		Буракова		1.12.94					
Утв		Гуров				Срок введения			

Формат А3

Инв № подл | Подп и дата | Взам инв № | Инв № дубл | Подп и дата
15 26 | 15.05.95

Рис.2
Остальное - см. рис.1

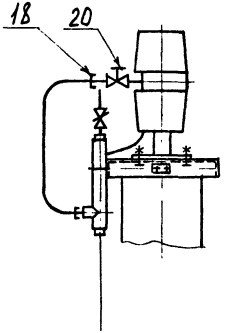

Рис.3
Остальное - см. рис.1

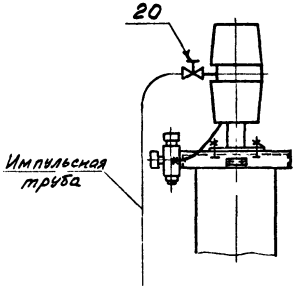

Рис 4
Остальное - см. рис 1

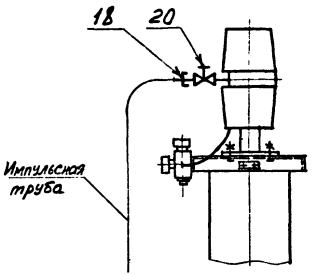

Таблица 1

Условное наименование	Рис	Измеряемая среда	Поз.1 Преобразователь давления и разрежения	Поз.1 Датчик давления	Поз.2 Расширитель ТК4-7-1-94	Поз.3 Труба 14×2 ГОСТ 8734-75 / Д 20 ГОСТ 8733-87	Поз.4	Поз.5 Стойка ТК4-550-83	Поз.6 Болт ГОСТ 7798-70	Поз.7
			Количество							
			1	1	1	1	1	1	—	4
			Условное наименование							
1	1	Жидкость с выделением газов	МАС-П, МВС-П МС-П, ТС-П МП-П, НС-П ВС-П, ТНС-П	—		L=700мм	L=2000мм	СП-1	М6-6g×20.46.019	М8-6g×20.46.019
2	2									
3	3	Газ, пар, жидкость без выделения газов			—	—	—			
4	4									
5	1	Жидкость с выделением газов	—	МТ100Р МТ100R		L=700мм	L=2000мм			
6	2									
7	3	Газ, пар, жидкость без выделения газов			—	—	—			
8	4									

Количество: М6-6g×20.46.019 — 4; М8-6g×20.46.019 — 2

Инв № подл. 455-26 | Подп и дата 15.05.95 | Взам инв № | Инв № дубл | Подп и дата

Изм	Лист	№ докум	Подп	Дата	ТМ4-7-25-94	Лист 2

Формат А3

Продолжение табл 1

Условное наименование	Поз 8 Гайка ГОСТ5915-70	Поз 9	Поз 10 Шайба ГОСТ 6402-70	Поз 11 Шайба ГОСТ 11371-78	Поз 12	Поз 13 Наконечник ТУ36-1121-84	Поз 14 Рамка ТУ36-1130-85	Поз 15 Подставка ТУ36-1227-84	Поз 16 Скоба ТУ36 22 19 06-001-87	Поз 17 Скоба ТУ36 22 19 06-001-87
	—	4	4	—	4	1	1	1	1	1
1	М6-6Н 6 019	4	М8-6Н 5 019	8.65Г 029	6 01 019	8 01 019	Н-8 У3	РПМ55х15У3	ГСП УХЛ3	СО14 У2	СО34 У2
2										
3		1			4					—	—
4										
5		2			1		—			СО14 У2	СО34 У2
6					2					
7		1								—	—
8					1					

Продолжение табл 1

Условное наименование	Поз 18 Соединение ТУ36 22 21 00 019-91	Поз. 19	Поз 20 Арматура	Поз 21 Клапан ТУ26-07-1476-89	Поз 22 Трубка ТУ6-19-272-85
	—	1	1	1	1
1	СВ14-М20У3	—	СН14-М20У3	0Б22 044 015 08	ПВД 8,0х1,6 L=500 мм
2		1	Клапан 0Б22 044 015 08 ТУ26-07-1476-89 Кран трехходовой 11Б18бк Ду15 ТУ26 07-1061-73		
3		—	Клапан 0Б22 044 015 08 ТУ26-07-1476 89	—	
4		1	Кран трехходовой 11Б18бк Ду15 ТУ26-07-1061-73		
5		—	СН14-М20У3 Клапан 0Б22 044 015 08 ТУ26-07-1476-89	0Б22 044 015 08	—
6		1	Кран трехходовой 11Б18бк Ду15 ТУ26-07-1061-73		
7		—	—	Клапан 0Б22 044 015 08 ТУ26-07-1476-89	—
8		1		Кран трехходовой 11Б18бк Ду15 ТУ26-07-1061-73	

Количество

Условное наименование

Инв.№ подл. | Подп. и дата | Взам.инв.№ | Инв.№ дубл. | Подп. и дата

ТМ4-7-25-94

Изм. Лист № докум. Подп. Дата

Лист 3

Формат А3

Таблица 2

Наименование	Условное обозначение	Верхний предел измерений Ру	
		кПа	МПа
Преобразователь избыточного давления	МС-П1 П2 П3	от 0,4 до 2,5 от 2,5 до 10	—
		от 10 до 40	0,06
	МС-П1 П2	—	от 0,04 до 0,4 от 0,6 до 2,5
	МП-П2 П3		от 4 до 10 16
Преобразователь разрежения	ТС-П1 П2 П3	от 0,4 до 1,6 от 2,5 до 6 от 6 до 40	—
	ВС-П1	—	от 0,04 до 0,1
Преобразователь избыточного давления разрежения	ТНС-П1 П2 П3	от 0,2 до 0,8 от 1,25 до 5 от 5 до 20	—
	МВС-П1 П2	—	от 0,06 до 0,3 от 0,5 до 2,4
Преобразователь абсолютного давления	МАС-П1 П2 П3	—	от 0,04 до 0,4 от 0,6 до 2,5 от 0,01 до 0,06
Преобразователь с нулевым значением вне диапазона измерений	МС-П12 П13 П15 П17 П18	—	от 0,25 до 0,4 0,6; 1 1,6; 2,5 4; 6 10; 16
Датчик давления	МТ100Р или МТ100В Мод 14032	—	до 4,0
	14035		до 16
	14023	до 63	—
	14026	—	до 0,25

Инв. № подл. | Подп. и дата | Взам. инв. № | Инв. № дубл. | Подп. и дата

Изм. Лист № докум. Подп. Дата

ТМ4-7-25-94

Лист 4

Формат А4

Рис 1

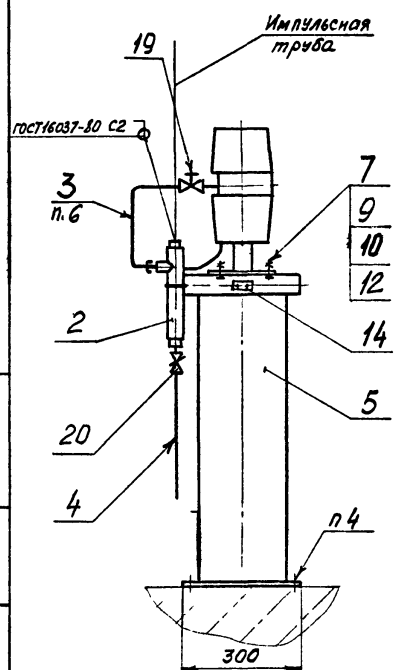

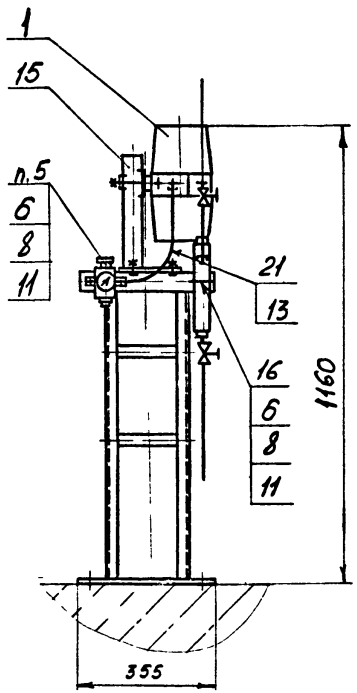

Пример условного обозначения установки и обвязки преобразователя давления НС-П по рис 1:
Преобразователь НС-П ТМ4-7-26-94
Установка 1

1 Размеры для справок
2 Измеряемая среда - см табл 1
3 Установку и монтаж производить в соответствии со СНиП 3.05.07-85 и инструкцией по эксплуатации
4 Крепление производить в соответствии с РТМ 36 6-87 и по черт ТМ13-18-92
5 Редуктор давления с фильтром РДФ-3-2 поставляется в комплекте с прибором
6 Длину трубы для дет поз 3 уточнить при монтаже

					Взамен	ТМ4-7-26-94		
					Группа			
Изм	Лист	№ докум	Подп	Дата	Преобразователь давления разрежения Ру ≤ 16 МПа Установка на полу	Лит	Масса	Масштаб
Разраб		Сучкова		11.94			-	1:10
Пров		Чудинов		12.94		Лист 1	Листов 4	
Гл спец		Чудинов		12.94				
Н контр		Бурякова		12.94	Рег №			
Утв		Гуров			Срок введения			

Инв № подл | Подп и дата | Взам инв № | Инв № дубл | Подп и дата

Формат А3

Рис 2
Остальное - см рис 1

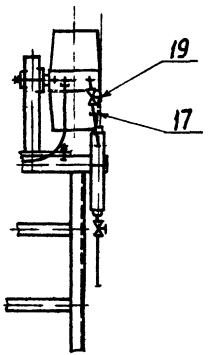

Рис 3
Остальное - см рис 1

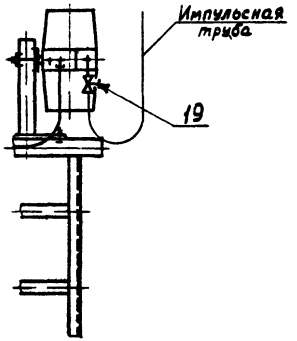

Рис 4
Остальное - см рис 1,3

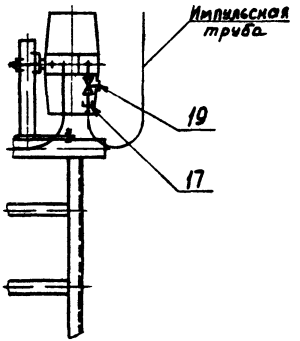

Инв № подл	Подп и дата	Взам инв №	Инв № дубл	Подп и дата
455-24	15.05.95			

Изм	Лист	№ докум	Подп	Дата	ТМ4-7-26-94	Лист 2

формат А3

Таблица 1

Условное наименование	Рис	Измеряемая среда	Поз 1 Преобразователь давления и разрежения	Поз 1 Датчик давления	Поз 2 Расширитель ТК4-7-1-94	Поз 3 Труба 14×2 ГОСТ 8734-75 / В20 ГОСТ 8733-87	Поз 4 Труба	Поз 5 Стойка ТК4-550-83	Поз 6 Болт ГОСТ 7798-70	Поз 7 Болт ГОСТ 7798-70
			Количество							
			1	1	1	1	1	1	—	4
			Условное наименование							
1	1	Загрязненная жидкость с выделением осадка Газ с выделением жидкости	МАС-П, МВС-П, МС-П, ТС-П, МП-П, НС-П, ВС-П, ТНС-П	—	Р-1	L = 500мм	L=500мм	СП-1	М6-6q×20 46 019	М8-6q×20 46 019
2	2									
3	3	Газ, пар, жидкость без выделения осадка			—	—	—			
4	4									
5	1	Загрязненная жидкость с выделением осадка Газ с выделением жидкости	—	МТ100Р МТ100R	Р-1	L = 500мм	L=500мм			
6	2									
7	3	Газ, пар, жидкость без выделения осадка			—	—	—			
8	4									

Продолжение табл 1

Условное наименование	Поз 8 Гайка ГОСТ 5915-70	Поз 9 Гайка ГОСТ 5915-70	Поз 10 Шайба ГОСТ 6402-70	Поз 11 Шайба ГОСТ 11371-78	Поз 12 Шайба ГОСТ 11371-78	Поз 13 Наконечник ТУ36-1121-84	Поз 14 Рамка ТУ36-1130-85	Поз 15 Подставка ТУ36-1227-84	Поз 16 Скоба ТУ36 22 19 06-001-87
	Количество								
	—	4	4	—	4	1	1	1	1
	Условное наименование								
1	М6-6Н.5 019	М8-6Н 5 019	8 65Г 029	6 01 019	8 01 019	Н-8 У3	РПМ55×15У3	ГСП УХЛ3	СО34 У2
2									
3									—
4									
5						—			СО34 У2
6									
7									—
8									

Количество: 3, -, 1, -

Количество: 3, -, 1, -

Инв № дубл 455-24 | Подп и дата 15 05 95 | Взам инв № | Инв № дубл | Подп. и дата

Изм	Лист	№ докум	Подп	Дата	ТМ4-7-26-94	Лист 3

Копировал

Формат А3

Продолжение табл. 1

Условное наименование	Поз 19 Соединение ТУ36 22 21 00 019-91	Поз 20	Поз 21 Труба 14х2 ГОСТ 8734-75 / В20 ГОСТ 8733-87
	Количество		
	—	1	1
	Условное наименование		
1	СВ14-М20Ц3	1	СН14-М20Ц3
2		-	
3		1	—
4		-	
5		1	СН14-М20Ц3
6		-	
7		1	—
8		-	

Продолжение табл 1

Условное наименование	Поз 22 Арматура	Поз 23 Клапан ТУ26-07-1476-89	Поз. 24 Трубка ТУ6-19-272-85
	Количество		
	1	1	1
	Условное наименование		
1	Кран трехходовой 11618 бк Ду15 ТУ26-07-1067-73	0622 044 015 08	ПВД 8,0×1,6 L=400мм
2	Клапан 0622 044 015 08 ТУ26-07-1476-89		
3	Кран трехходовой 11618 бк Ду15 ТУ26-07-1067-73	—	
4	Клапан 0622 044 015 08 ТУ26-07-1476-89		
5	Кран трехходовой 11618 бк Ду15 ТУ26-07-1067-73	0622 044 015 08	—
6	Клапан 0622 044 015 08 ТУ26-07-1476-89		
7	Кран трехходовой 11618 бк Ду15 ТУ26-07-1067-73	—	
8	Клапан 0622 044 015 08 ТУ26-07-1476-89		

Таблица 2

Наименование	Условное обозначение	Верхний предел измерений Ру кПа	Верхний предел измерений Ру МПа
Преобразователь избыточного давления	НС-П1 П2	от 0,4 до 2,5 от 2,5 до 10	—
	П3	от 10 до 40	0,06
	МС-П1 П2	—	от 0,04 до 0,4 от 0,6 до 2,5
	МП-П2 П3		от 4 до 10 16
Преобразователь разрежения	ТС-П1 П2 П3	от 0,4 до 1,6 от 2,5 до 6 от 6 до 40	—
	ВС-П1	—	от 0,04 до 0,1
Преобразователь избыточного давления разрежения	ТНС-П1 П2 П3	от 0,2 до 0,8 от 1,25 до 5 от 5 до 20	—
	МВС-П1 П2	—	от 0,06 до 0,3 от 0,5 до 2,4
Преобразователь абсолютного давления	МАС-П1 П2 П3	—	от 0,04 до 0,4 от 0,6 до 2,5 от 0,01 до 0,06
Преобразователь с нулевым значением вне диапазона измерений	МС-П12 П13 П15 П17 П18	—	от 0,25 до 0,4 0,6 ; 1 1,6 ; 2,5 4 ; 6 10 , 16
Датчик давления	МТ100Р или МТ100R Мод 11032	—	до 4,0
	11035		до 16
	14023	до 63	—
	14026	—	до 0,25

Инв. № подл. | Подп. и дата | Взам. инв. № | Инв. № дубл. | Подп. и дата

1.Г5-2.14 ТМ4-7-26-94

Изм. Лист № докум. Подп. Дата

ТМ4-7-26-94

Копировал

Лист 4

Формат А3

Рис. 1

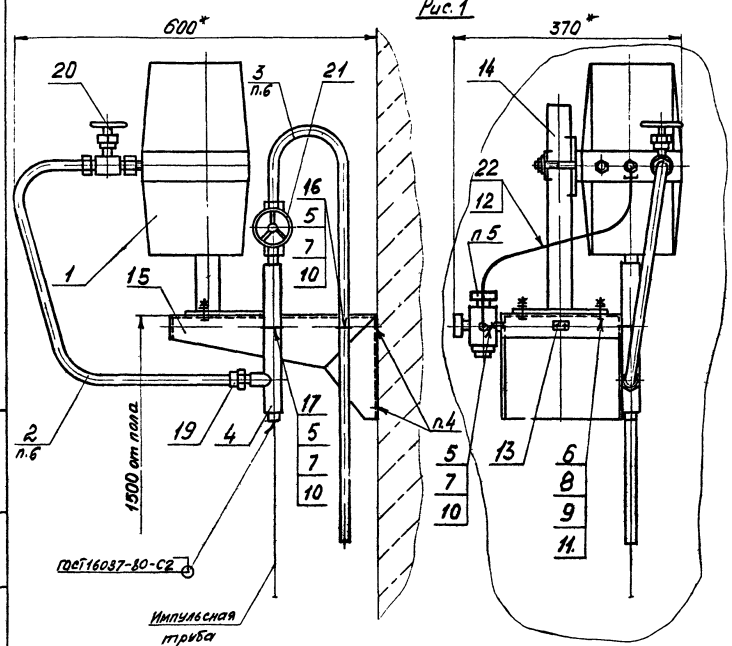

Пример условного обозначения установки и обвязки преобразователя давления НС-П на стене по рис 1
Преобразователь НС-П
ТМ4-7-27-94 Установка 1

1.* Размеры для справок
2. Измеряемая среда - см табл 1
3 Установку и монтаж производить в соответствии со СНиП 3.05.07-85 и инструкцией по эксплуатации.
4. Крепление производить в соответствии с РТМ36.6-87 и по черт ТМ13-1-92
5. Редуктор давления с фильтром РДФ-3-2 поставляется в комплекте с прибором
6 Длину трубы для дет поз 2 и 3 уточнить при монтаже

					Взамен	ТМ4-7-27-94		
					Группа			
Изм	Лист	№ докум	Подп	Дата	Преобразователь давления разрежения $P_y \leq 16$ МПа Установка на стене	Лит	Масса	Масштаб
Разраб		Сучкова	Сучкова	1.11.94			-	1:5
Пров		Чудинов	[illegible]	1.11.94		Лист 1	Листов 4	
Гл спец		Чудинов	[illegible]	1.11.94	Рег №			
Н контр		Бурякова	[illegible]	1.11.94				
Утв		Гуров	[illegible]		Срок введения			

Инв № подл | Подп и дата | Взам инв № | Инв № дубл | Подп и дата
455-28 | 15.05.95 | [illegible]

Формат А3

Рис 2
Остальное - см рис 1

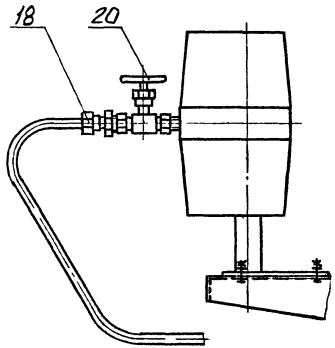

Рис.3
Остальное - см рис. 1

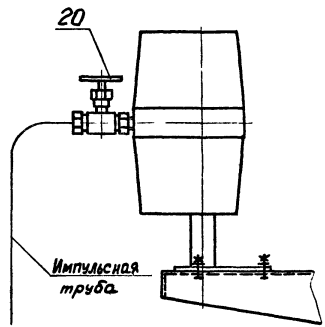

Рис 4
Остальное - см рис 1

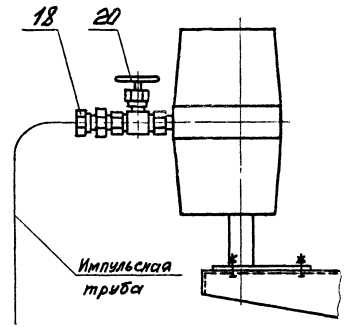

Таблица 1

Условное наименование	Рис	Измеряемая среда	Поз 1 Преобразователь давления и разрежения	Поз 1 Датчик давления	Поз.2 Труба 14×2 ГОСТ 8734-75 / Д20 ГОСТ 8733-87	Поз.3	Поз 4 Расширитель ТК4-7-1-94	Поз 5 Болт ГОСТ 7798-70	Поз 6
			Количество						
			1	1	1	1	1	—	4
			Условное наименование						
1	1	Жидкость с выделением газов	МАС-П, МВС-П МС-П, ТС-П МП-П, НС-П ВС-П, ТНС-П	—	L = 800мм	L = 2000мм	Р-1	М6-6q×20 46 019	М8-6q×20 46.019
2	2								
3	3	Газ, пар, жидкость без выделения газов			—	—	—		
4	4								
5	1	Жидкость с выделением газов	—	МТ 100Р МТ 100R	L = 800мм	L = 2000мм	Р-1		
6	2								
7	3	Газ, пар, жидкость без выделения газов			—	—	—		
8	4								

Количество: 4, –, 2, –

Инв № подл 185-28 | Подп и дата 15.05.95 | Взам инв № | Инв № дубл | Подп и дата

Изм	Лист	№ докум	Подп	Дата	ТМ4-7-27-94	Лист 2

формат А3

Продолжение табл.1

Условное наименование	Поз 7 Гайка ГОСТ5915-70	Поз 8	Поз 9 Шайба ГОСТ6402-70	Поз 10 Шайба ГОСТ 11371-78	Поз 11	Поз 12 Наконечник ТУ36-1121-84	Поз 13 Рамка ТУ36-1130-85	Поз 14 Подставка ТУ36-1227-84	Поз 15 Кронштейн ТУ36-1228-84
	Количество	4	4	—	4	1	1	1	1
	условное наименование								
1	М6-6Н.5.019	4	М8-6Н.5.019	8.65Г.029	6.01.019	4	8.01.019	Н-8УЗ	РПМ55×15УЗ	ГСП УХЛ3	КП-58 УХЛ3
2		1				2			
3		2				1			
4		1							
5								—	
6									
7									
8									

Продолжение табл.1

Условное наименование	Поз 16 Скоба ТУ36 22 19 06-001-87	Поз 17	Поз 18 Соединение ТУ36.22 21 00 019-91		Поз 19	Поз 20 Арматура	Поз 21 Клапан ТУ26-07-1476-89	Поз 22 Трубка ТУ6-19-272-85
	Количество	1	1	—	1	1	1	1
	условное наименование							
1	С014 У2	С034 У2	СН14-М20У3	—	СН14-М20У3	Клапан 0622 044 015 08 ТУ26-07-1476-89	0622.044 015 08	ПВД 8,0×1,6 L=500мм
2				1		Кран трехходовой 11Б.18ВК Ду15 ТУ26-07-1061-73		
3	—	—		—	—	Клапан 0622 044 015 08 ТУ26-07-1476-89	—	
4				1		Кран трехходовой 11Б.18ВК Ду15 ТУ26-07-1061-73		
5	С014 У2	С034 У2		—	СН14-М20У3	Клапан 0622 044 015 08 ТУ26-07-1061-73	0622 044 015 08	—
6				1		Кран трехходовой 11Б.18ВК Ду15 ТУ26-07-1061-73		
7	—	—		—	—	Клапан 0622 044 015 08 ТУ26-07-1061-73	—	
8				1		Кран трехходовой 11Б.18ВК Ду15 ТУ26-07-1061-73		

Инв.№ подл. | Подп. и дата | Взам. инв.№ | Инв.№ дубл. | Подп. и дата

Изм. Лист. №докум. Подп. Дата

ТМ4-7-27-94

Лист 3

Формат А3

Таблица 2

Наименование	Условное обозначение	Верхний предел измерений Ру	
		кПа	МПа
Преобразователь избыточного давления	НС-П1 П2 П3	от 0,4 до 2,5 от 2,5 до 10	—
		от 10 до 40	0,06
	МС-П1 П2	—	от 0,04 до 0,4 от 0,6 до 2,5
	МП-П2 П3		от 4 до 10 16
Преобразователь разрежения	ТС-П1 П2 П3	от 0,4 до 1,6 от 2,5 до 6 от 6 до 40	—
	ВС-П1	—	от 0,04 до 0,1
Преобразователь избыточного давления разрежения	ТНС-П1 П2 П3	от 0,2 до 0,8 от 1,25 до 5 от 5 до 20	—
	МВС-П1 П2	—	от 0,06 до 0,3 от 0,5 до 2,4
Преобразователь абсолютного давления	МАС-П1 П2 П3		от 0,04 до 0,4 от 0,6 до 2,5 от 0,01 до 0,06
Преобразователь с нулевым значением вне диапазона измерений	МС-П12 П13 П15 П17 П18		от 0,25 до 0,4 0,6; 1 1,6; 2,5 4; 6 10; 16
Датчик давления	МТ100Р или МТ100R Мод. 11032 11035	—	до 4,0 до 16
	14023	до 63	—
	14026	—	до 0,25

Подп. и дата | Взам. инв. № | Инв. № дубл. | Подп. и дата | Инв. № дубл. 455-78 | 15.05.95

Изм	Лист	№ докум	Подп	Дата

ТМ4-7-27-94

Лист 4

Формат А4

Рис 1

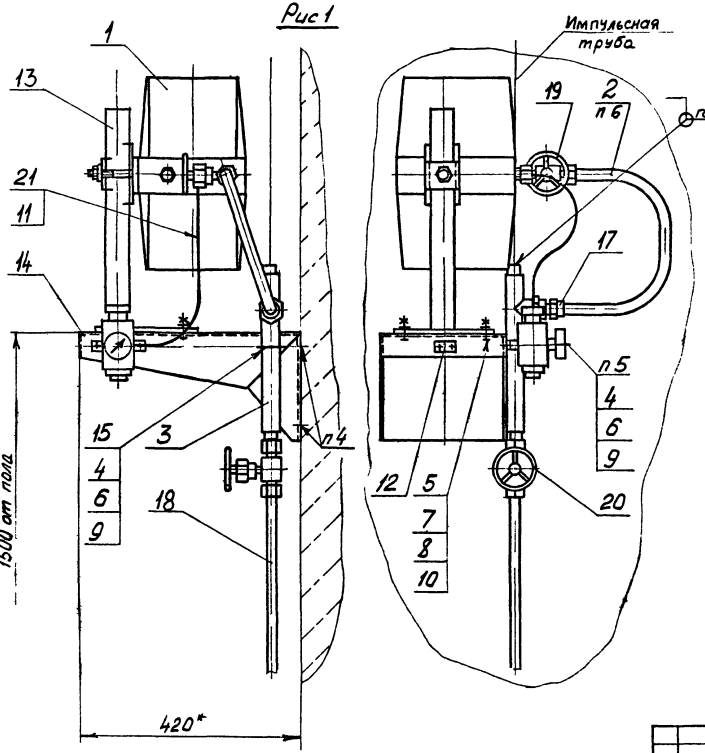

Пример условного обозначения установки и обвязки преобразователя давления НС-П на стене по рис 1:
Преобразователь НС-П ТМ4-7-28-94
Установка 1

1* Размеры для справок
2 Измеряемая среда - см табл 1
3. Установку и монтаж производить в соответствии со СНиП 3 05 07-85 и инструкцией по эксплуатации
4 Крепление производить в соответствии с РТМ 36 6-87 и по черт ТМ13-1-92
5 Редуктор давления с фильтром РДФ 3-2 поставляется в комплекте с прибором
6 Длину трубы для дет поз 2 уточнить при монтаже

					Взамен	ТМ4-7-28-94	
					Группа		
Изм	Лист	N докум	Подп	Дата	Преобразователь давления, разрежения Ру ≤ 16 МПа	Лит	Масса	Масштаб
Разраб		Сучкова		11.94			–	1:5
Пров		Чудинов		11.94	Установка на стене	Лист 1	Листов 4	
Гл спец		Чудинов		11.94	Рег N			
Н контр		Бурякова		11.94				
Утв		Гуров			Срок введения			

Инв N подл | Подп и дата | Взам инв N | Инв N дубл | Подп и дата

формат А3

Рис 2

Остальное - см рис 1

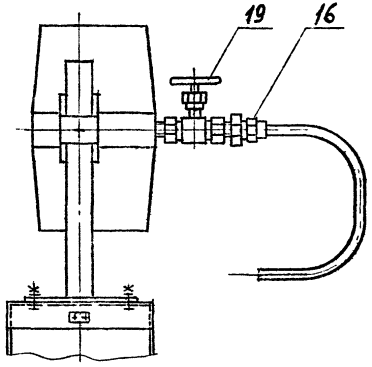

Рис 3

Остальное - см рис 1

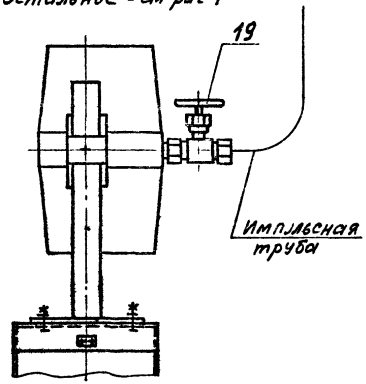

Рис 4

Остальное - см рис 1

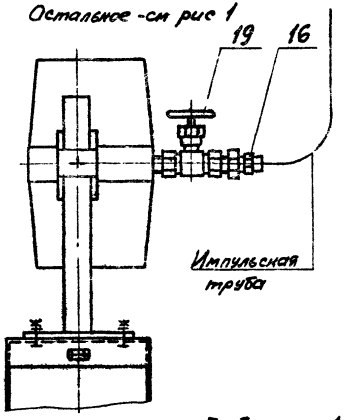

Таблица 1

Условное наименование	Рис	Измеряемая среда	Поз 1 Преобразователь давления и разрежения	Поз 1 Датчик давления	Поз 2 Труба 14×2 ГОСТ 8734-75 / Д20 ГОСТ 8733-87	Поз 3 Расширитель ТК4-7-1-94	Поз 4 Болт ГОСТ 7798-70	Поз 5	Поз 6 Гайка ГОСТ 5915-70	Поз 7
			Количество							
			1	1	1	1	—	4	—	4
			Условное наименование							
1	1	Загрязненная жидкость с выделением осадка Газ с выделением жидкости	МАС-П, МВС-П МС-П, ТС-П МП-П; НС-П ВС-П, ТНС-П	—	L = 500мм	Р-1	М6-6q×20 46 019	Количество 3	М8-6q×20 46 019	М6-6Н.5.019 Количество 3
2	2									
3	3	Газ, пар, жидкость без выделения осадка			—	—		-		-
4	4									
5	5	Загрязненная жидкость с выделением осадка Газ с выделением жидкости	—	МТ100Р МТ100R	L = 500мм	Р-1		3		3
6	6									
7	7	Газ, пар, жидкость без выделения осадка			—	—		-		-
8	8									

Подп и дата | Инв № дубл | Взам инв № | Подп и дата 15.05.95 | Инв № подл 455-29

Изм	Лист	№ докум	Подп	Дата	ТМ4-7-28-94	Лист 2

Формат А3

Продолжение табл 1

Условное наименование	Поз 8 Шайба ГОСТ 6402-70	Поз 9 Шайба ГОСТ 11371-78	Поз 10	Поз 11 Наконечник ТУ36-1121-84	Поз 12 Рамка ТУ36-1130-85	Поз 13 Подставка ТУ36-1227-84	Поз 14 Кронштейн ТУ36-1228-84	Поз 15 Скоба ТУ36.22 19 06-001-87
	Количество							
	4	—	4	1	1	1	1	1
	Условное наименование							
1	8 65Г.029	6.01 019	Количество 3	Н-8 УЗ	РПМ55×15 УЗ	ГСП УХЛ3	КП-58 УХЛ3	С034 У2
2			1					—
3			3	—				С034 У2
4			3					
5			1					—
6								
7								
8								

Продолжение табл 1

Условное наименование	Поз 16 Соединение ТУ36.22.21 00 019-91	Поз 17	Поз 18 Труба 14х20 ГОСТ 8734-75 В20 ГОСТ 8733-87	Поз 19 Арматура	Поз 20 Клапан ТУ26-07-1476-89	Поз 21 Трубка ТУ6-19-272-85
	Количество					
	—	1	1	1	1	1
	Условное наименование					
1	СВ14-М20 УЗ	Количество -	СН14-М20 УЗ	L=500мм	Клапан ОБ22.044.015.08 ТУ26-07-1476-89	ОБ22.044.015.08	ПВД 8,0×1,6 L=500мм
2		1			Кран трехходовой 11Б18бк Ду15 ТУ26-07-1061-73		
3		-	—	—	Клапан ОБ22.044.015.08 ТУ26-07-1476-89	—	
4		1			Кран трехходовой 11Б18бк Ду15 ТУ26-07-1061-73		
5		-	СН14-М20 УЗ	L=500мм	Клапан ОБ22.044.015.08 ТУ26-07-1476-89	ОБ22.044.015.08	—
6		1			Кран трехходовой 11Б18бк Ду15 ТУ26-07-1061-73		
7		-	—	—	Клапан ОБ22.044.015.08 ТУ26-07-1476-89	—	
8		1			Кран трехходовой 11Б18бк Ду15 ТУ26-07-1061-73		

Инв.№ подл. | Подп. и дата | Взам. инв.№ | Инв.№ дубл. | Подп. и дата

Изм.	Лист	№докум.	Подп.	Дата

ТМ4-7-28-94

Лист 3

Формат А3

Таблица 2

Наименование	Условное обозначение	Верхний предел измерений Ру	
		кПа	МПа
Преобразователь избыточного давления	МС-П1	от 0,4 до 2,5	—
	П2	от 2,5 до 10	
	П3	от 10 до 40	0,06
	МС-П1	—	от 0,04 до 0,4
	П2		от 0,6 до 2,5
	МП-П2		от 4 до 10
	П3		16
Преобразователь разрежения	ТС-П1	от 0,4 до 1,6	—
	П2	от 2,5 до 6	
	П3	от 6 до 40	
	ВС-П1	—	от 0,04 до 0,1
Преобразователь избыточного давления разрежения	ТНС-П1	от 0,2 до 0,8	—
	П2	от 1,25 до 5	
	П3	от 5 до 20	
	МВС-П1	—	от 0,06 до 0,3
	П2		от 0,5 до 2,4
Преобразователь абсолютного давления	МАС-П1	—	от 0,04 до 0,4
	П2		от 0,6 до 2,5
	П3		от 0,01 до 0,06
Преобразователь с нулевым значением вне диапазона измерений	МС-П12	—	от 0,25 до 0,4
	П13		0,6, 1
	П15		1,6; 2,5
	П17		4,6
	П18		10,16
Датчик давления	МТ100Р или МТ100R Мод 11032	—	до 4,0
	11035	до 63	до 16
	14023	—	до 0,25
	14026		

Инв. № подл. | Подп. и дата | Взам. инв. № | Инв. № дубл. | Подп. и дата

Изм.	Лист	№ докум.	Подп.	Дата	ТМ4-7-28-94	Лист 4

Формат А4

Рис. 1

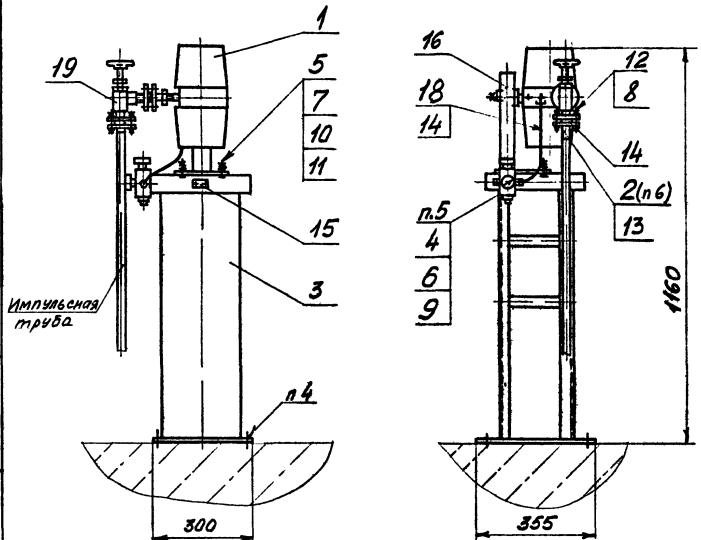

Таблица 1

Наименование	Условное обозначение	Верхний предел измерений $P_у$, МПа
Преобразователь избыточного давления	МП-П3	25, 40
Преобразователь с нулевым значением вне диапазона измерений	МС-П19	

Пример условного обозначения установки и обвязки преобразователя избыточного давления МП-П3 на полу по рис. 1:
Преобразователь МП-П3 ТМ4-7-29-94
Установка 1

1. Размеры для справок.
2. Измеряемая среда - см. табл. 2
3. Установку и монтаж производить в соответствии со СНиП 3.05.07-85 и инструкцией по эксплуатации
4 Крепление производить в соотьетствии с РТМ36.6-87. и по черт ТМ13-18-92
5. Редуктор давления с фильтром РДФ-3-2 поставляется в комплекте с прибором.
6. Поз 2-труба импульсная с концом, обработанным под линзовое уплотнение

					Взамен	ТМ4-7-29-94		
					Группа			
Изм	Лист	№ докум	Подп	Дата	Преобразователь давления $P_у > 16$ МПа Установка на полу или стене	Лит	Масса	Масштаб
Разраб		Сучкова		1.11.94			-	1:10
Пров		Чудинов		1.12.94		Лист 1	Листов 2	
Гл спец		Чудинов		1.12.94	рее №			
Н контр.		Бурякова						
Утв		Гуров			Срок введения			

Инв № подл	Подп и дата	Взам инв №	Инв № дубл	Подп и дата
455-30	15.05.95			

формат А3

Рис 2

Остальное - см рис 1

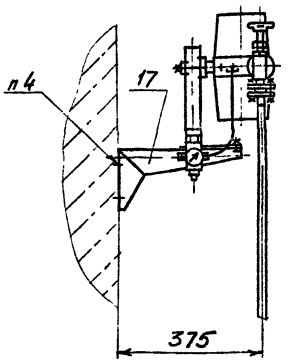

Таблица 2

Условное наименование	Рис.	Измеряемая среда	Поз.1 Преобразователь давления	Поз 2 Труба импульсная ТК4-7-4-94	Поз 3 Стойка ТК4-550-83	Поз 4 Болт ГОСТ 7798-70	Поз 5
			Количество				
			1	1	1	2	4
			Условное наименование				
1	1	Газ, пар жидкость	МП-П3 МС-П19	Тр-М14х1,5	СП-1	М6-6g х 20.46.019	М8-6g х 20.46.019
2	2				—		

Продолжение табл. 2

Условное наименование	Поз 6 Гайка ГОСТ5915-70	Поз.7 Гайка ГОСТ5915-70	Поз.8 Гайка ГОСТ10495-80	Поз 9 Шайба ГОСТ 11371-78	Поз 10 Шайба ГОСТ 11371-78	Поз 11 Шайба ГОСТ 6402-70	Поз 12 Шпилька ГОСТ 10494-80
	Количество						
	2	4	3	2	4	4	3
	Условное наименование						
1							
2	М6-6Н 5.019	М8-6Н 5.019	М16.30Х	6.01.019	8.01.019	8.65Г.029	АМ16х90.40Х

Продолжение табл 2

Условное наименование	Поз.13 Фланец ГОСТ-9399-81	Поз.14 Линза уплотнительная ГОСТ10493-81	Поз 15 Рамка ТУ36-1130-85	Поз.16 Подставка 736-1227-84	Поз 17 Кронштейн ТУ36-1228-84	Поз 18 Трубка ТУ6-19-272-85	Поз 19 Клапан угловой с запорным устройством для манометра ТУ26-04-1220-81
	Количество						
	1	1	1	1	1	1	1
	Условное наименование						
1	М14х1,5-30Х	Ж-1-6-20Х3 МВФ	РПМ55х15 У3	ГСП УХЛ3	—	ПВД 8,0х1,6 L=400мм	СТ 23157-003 03 (15лс 96нж3 Ду 3мм)
2					КП-58 УХЛ3		

Инв № подл. | Подп. и дата | Взам. инв. № | Инв. № дубл. | Подп. и дата

ЦБС-30 | КСОС-88-ТМ4

Изм	Лист	№ докум.	Подп.	Дата	ТМ4-7-29-94	Лист 2

Копировал

Формат А3

Рис 1

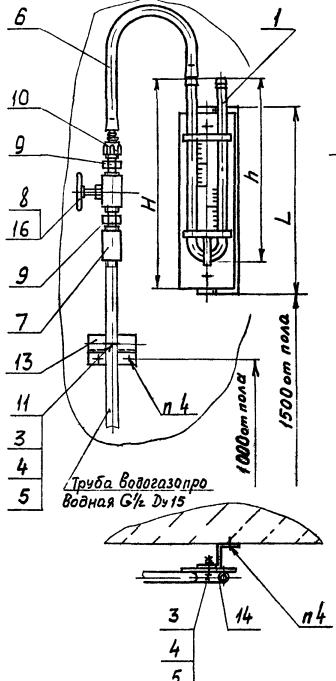

Рис 2

Остальное - см рис 1

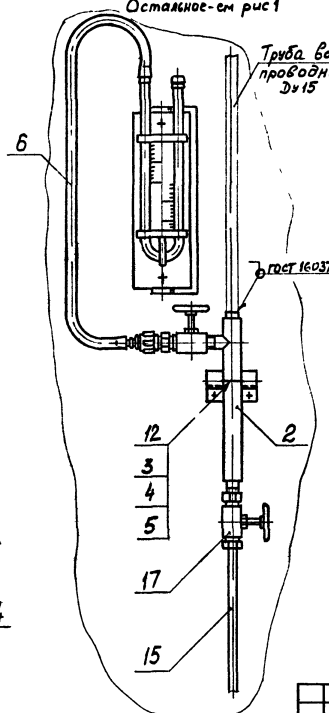

Пример условного обозначения установки и обвязки мановакуумметра двухтрубного МВ с пределом измерения 1000 Па на стене по рис 1:

Мановакуумметр МВ-100 ТМ4-7-30-94

Установка 1

1 Размеры для справок

2 Измеряемая среда - по рис 1 сухой и влажный газ при подводе импульсных труб снизу, сухой газ при подводе труб сверху

3 Установку и монтаж прибора производить в соответствии со СНиП 3.05.07-87 и инструкцией по эксплуатации

4 Крепление производить в соответствии с РТМ 36 6-87

5 L_1 - длина трубки резиновой присоединительной. Определяется при монтаже

						Взамен ТМ4-317-83	ТМ4-7-30-94	
						Группа		
Изм	Лист	№ докум	Подп	Дата	Мановакуумметр двухтрубный МВ		Лит	Масса	Масштаб
Разраб		Сухова		11.94				-	1:5
Пров		Чудинов		11.94	Установка на стене		Лист 1	Листов 2	
Т. контр		Чудинов		11.94	Рев №				
Н. контр		Бурлакова		11.94					
Утв		Гуров			Срок введения				

Инв. № подл. | Подп. и дата | Взам. инв. № | Инв. № дубл. | Подп. и дата

ТМ4-7-30-94

формат А3

Условное наименование	Рис.	Предел измерения, Па	Размеры, мм			Поз.1 Манвакуумметр	Поз.2 Расширитель	Поз.3 Болт ГОСТ 7798-70	Поз.4 Гайка ГОСТ 5915-70	Поз.5 Шайба ГОСТ 11371-78	Поз.6 Трубка резиновая ГОСТ 3399-76	Поз.7 Муфта ГОСТ 8966-75	Поз.8 Прокладка 7У36-1103-83
			H	h	L	Количество							
						1	1	3	3	3	1	1	-
						Условное наименование							
1	1	От 0 до 1000	255	230	280	МВ-1000	—	М6-6g×20.46.019	116-6Н 5.019	6.01.019	$d_{вн}$ = 8 мм L_1 (См.п.5)	15	ПМ 7×13 УХЛ2 Количество 2
2		От 0 до 2500	415	390	440	МВ-2500							
3		От 0 до 6000	785	760	800	МВ-6000							
4	2	От 0 до 1000	255	230	280	МВ-1000	Р-1					—	
5		От 0 до 2500	415	390	440	МВ-2500							
6		От 0 до 6000	785	760	800	МВ-6000							

Продолжение

Условное наименование	Поз 9 Штуцер 7У36-1104-82		Поз.10 Наконечник 7У36-1129-83	Поз 11	Поз.12 Скоба 7У36.22.19.06-001-87	Поз 13	Поз 14 Профиль Z-образный перфорированный 7У36.28.21.00 021-91	Поз.15 Труба 14×2 ГОСТ 8734-75 Д20 ГОСТ 8733-87	Поз.16 Кран трехходовой 7У26-07-1061-73	Поз.17 Клапан 7У26-07-1476-89
	—		1	1	1	1	1	1	1	
	Условное наименование									
1	черт 9183 00.01	Количество 2	НП-6½ У3	С022 У2	—	ZП25×25 У1	ZП25×25 У1 L = 80мм	—	11Б18Бк Ду 15	—
2						L = 280мм				
3						L = 440мм				
4						L = 800мм				
5		1		—	С034 У2	L = 280мм		L = 500мм		0822.044.015.08
6						L = 440мм				
						L = 800мм				

Инв.№ подл. | Подп. и дата | Взам. инв.№ | Инв.№ дубл. | Подп. и дата

1.КЭ-31 | 1.КЭ 05-85 ТМ

Изм.	Лист	№ докум.	Подп.	Дата	ТМ4-7-30-94	Лист 2

Формат А3

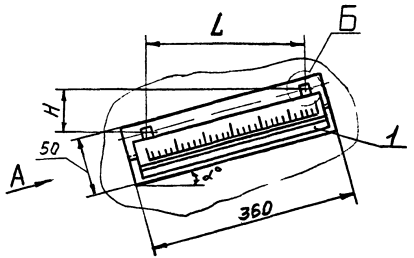

Таблица 1

Условное наименование	Поз 1 Тягонапоромер жидкостный	Поз 2 Винт ГОСТ 1491-80	Поз 3 Гайка ГОСТ 5916-70	Поз 4 Шайба ГОСТ 6958-78	Поз 5 Профиль Z-образный ТУ36 22 21 00 021-91
	Количество				
	1	2	4	4	1
	Условное наименование				
1	ТНЖ-Н	ВМ5-6д×35.46 019	М5-6Н 05 019	5 01 019	ZП25×25 L=360мм

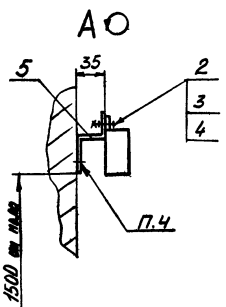

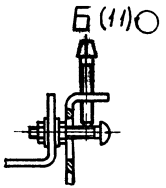

Условное обозначение установки тягонапоромера ТНЖ-Н на стене:

Тягонапоромер ТНЖ-Н. ТМ4-7-31-94
Установка 1.

1 Размеры для справок.
2. Измеряемая среда - газ, воздух
3 Установку и монтаж прибора производить в соответствии со СНиПЗ 05.07-85 и инструкцией по эксплуатации
4 Крепление производить в соответствии с РТМ36 6-87

Таблица 2

Предел измерения, Па	Угол наклона α°	Размеры, мм	
		L	H
0-250	5	308	36
0-400	9	307	54
0-630	15	303	82
0-1000	23	292	127
0 1600	39	255	205

					Взамен ТМ4 316 83	ТМ4-7-31-94		
					Группа			
И.м.	Лист	№ докум	Подп	Дата	Тягонапоромер жидкостный ТНЖ-Н Установка на стене	Лит	Масса	Масштаб
Разраб		Сучкова		1.11.94			-	1:5
Пров.		Чудинов		1.12.94		Лист	Листов 1	
Гл. спец.		Чудинов		1.12.94	Рег №			
Н контр		Бурякова		1.12.94	Срок введения			
Утв		Гуров						

Копировал

Формат А2

Инв № подл	Подп и дата	Взам инв №	Инв № дубл	Подп и дата
465-32	15.05.95			

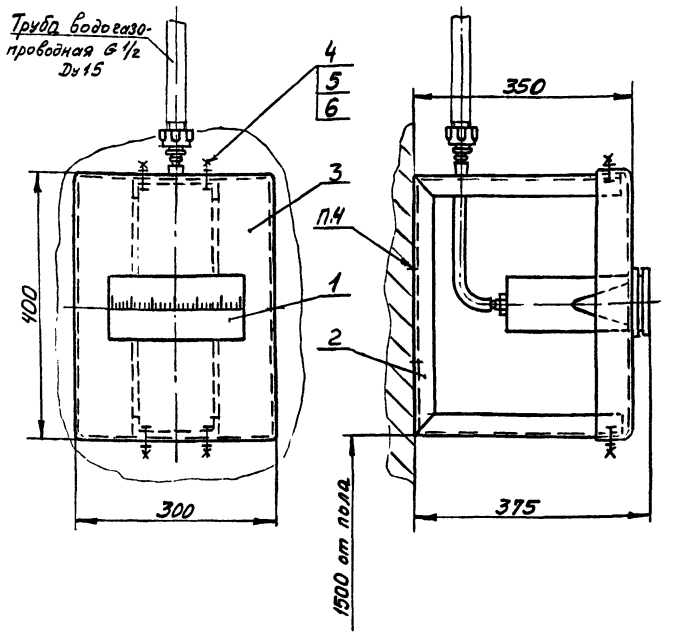

Условное наименование	Поз.1 Тягомер, напоромер, тягонапоромер мембранные показывающие	Поз.2 Кронштейн ТК4-3514-81	Поз.3 Панель ТК4-3538-81
	Количество		
	1	1	1
	Условное наименование		
1	ТмМП-52М НМП-52М1 ТНМП-52М2	КМЩП-1	ПП-14

Пример условного обозначения установки тягомера ТмМП-52М на стене:

Тягомер ТмМП-52М ТМ4-7-32-94 Установка 1.

1. Размеры для справок.
2. Измеряемая среда - сухой или влажный газ при подводе импульсных труб снизу, влажный газ при подводе труб сверху. Верхний предел измерения – 1600 кгс/м².
3. Установку и монтаж прибора производить в соответствии со СНиП 3.05.07-85 и инструкцией по эксплуатации.
4. Крепление производить в соответствии с РТМ 36.6-87. и по черт ТМ13-8-92.

Продолжение

Условное наименование	Поз 4 Болт ГОСТ 7798-70	Поз 5 Гайка ГОСТ 5915-70	Поз 6 Шайба ГОСТ 11371-78	Поз 7 Трубка резиновая ГОСТ 3399-76	Поз. 8 Наконечник ТУ36-1129-83
	Количество				
	4	4	4	1	1
	Условное наименование				
1	М8-6gх80.46.019	М8-6Н.5.019	8.01.019	$d_{Bн}$ = 4мм L = 300мм	НП-G 1/2 У3

Взам.инв.№ | Подп. и дата | Инв.№ подл. | Изм. Кол.уч. Лист № докум. Подп. Дата

Взам.инв.№ ТМ4-300-83				ТМ4-7-32-94	
Группа					
Изм. Лист № докум. Подп. Дата				Тягомер, напоромер, тягонапоромер мембранный показывающий Установка на стене	Лит. Масса Масштаб
Разраб.	Сучкова		1.11.93		- 1:5
Пров.	Чудинов		1.11.93		Лист Листов 1
Т.контр.	Чудинов		1.11.93		
Н.контр.	Буряков		1.11.93	Рег.№	
Утв.	Гуров		1.11.93	Срок введения	

Копировал

Формат А3

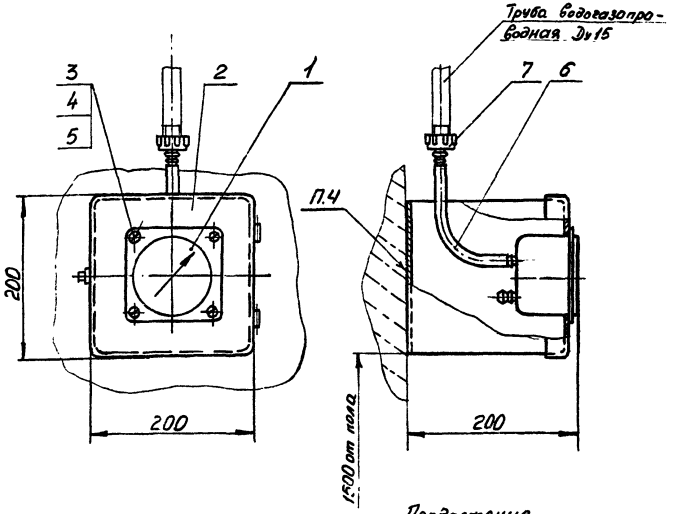

Условное наименование	Поз. 1 Тягомер, напоромер, тягонапоромер мембранные показывающие	Поз 2 Кронштейн ТК4-3540-81	Поз. 3 Винт ГОСТ 1491-80
	Количество		
	1	1	4
	Условное наименование		
1	ТмМП-100М1, НМП-100М1; ДТмМП-100М1; ДНМП-100М1; ТНМП-100М1, ДТНМП-100М1	КП-30	В.М5-8g×32.46.019

Условное обозначение установки и обвязки тягомера ТмМП-100М1 на стене:

Тягомер ТмМП-100М1. ТМ4-7-33-94 Установка 1.

1. Размеры для справок.
2. Измеряемая среда - сухой или влажный газ при подводе импульсных труб снизу, влажный газ при подводе сверху
Верхний предел измерения - 1600 кгс/м²
3. Установку и монтаж прибора производить в соответствии со СНиП3.05.07-85 и инструкцией по эксплуатации.
4. Крепление производить в соответствии с РТМ36.6-87. и по черт. ТМ13-4-92.

Продолжение

Условное наименование	Поз. 4 Гайка ГОСТ5916-70	Поз. 5 Шайба ГОСТ11371-78	Поз. 6 Трубка резиновая ГОСТ3399-76	Поз. 7 Наконечник ТУ36-1129-83
	Количество			
	4	4	1	1
	Условное наименование			
1	М5-6Н.5.019	5.01 019	Ав.=4 мм L=200 мм	НП-G½ У3

					Взамен ТМ4-302-83	ТМ4-7-33-94		
					Группа			
Изм.	Лист	№ докум.	Подп.	Дата	Тягомер, напоромер, тягонапоромер мембранный показывающий Установка на стене	Лит	Масса	Масштаб
Разраб.		Сучкова		1.11.94			-	1:4
Пров.		Чудинов		1.12.94		Лист	Листов 1	
Гл. спец.		Чудинов		1.12.94	Рег №			
Н. контр.		Бурякова						
Утв.		Гурсб			Срок введения			

Копировал

Формат А3

455-94 15.05.95

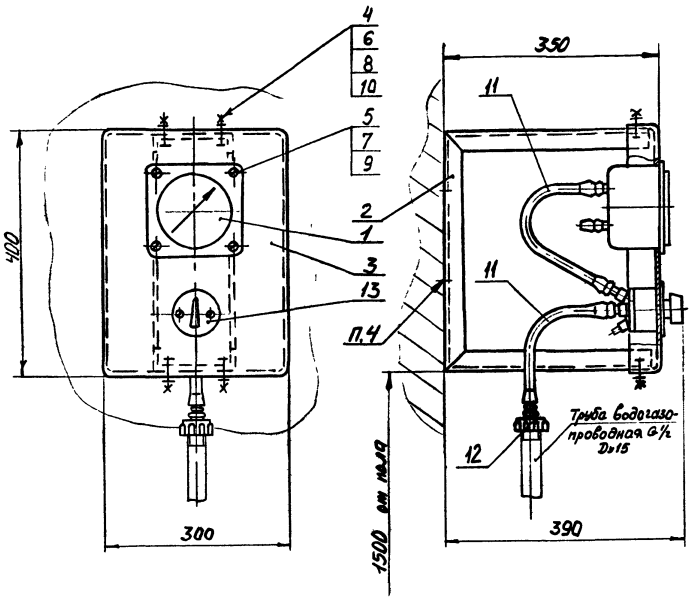

Пример условного обозначения установки тягомера ТмМП-100М1с вентилем ВУ-4:

Тягомер ТмМП-100М1 ТМ4-7-34-94 Установка 1.

1. Размеры для справок
2. Измеряемая среда – сухой или влажный газ при подводе импульсных труб снизу, влажный газ при подводе труб сверху.
Верхний предел измерения – 1600 кгс/м²
3. Установку и монтаж прибора производить в соответствии со СНиП 3.05.07-85 и инструкцией по эксплуатации.
4. Крепление производить в соответствии с РТМ 36 6-87. и по черт. ТМ13-8-92

					Взамен ТМ4-303-83	ТМ4-7-34-94			
					Группа				
Изм.	Лист	№докум.	Подп.	Дата	Тягомер, напоромер, тягонапоромер мембранные показывающие Установка на стене с уравнительным вентилем		Лит.	Масса	Масш.
Разраб.		Сучкова		1.94				-	1:4
Пров.		Чудинов		1.94			Лист 1	Листов 1	
Т.контр.		Чудинов		1.94					
Н.контр.		Бурлакин		1.94	Рег №				
Утв.		Гуров			Срок введения -				

Копировал

Формат А4

Инв.№ подл. | Подп. и дата | Взам. инв.№ | Инв.№ дубл. | Подп. и дата

Условное наименование	Поз.1 Тягомер, напоромер, тягонапоромер мембранные показывающие	Поз.2 Кронштейн ТКЧ 3514-81	Поз 3 Панель ТКЧ-3577-83	Поз.4 Болт ГОСТ 7798-70	Поз.5 Винт ГОСТ 1491-80	Поз 6 Гайка ГОСТ 5915-70	Поз 7 Гайка ГОСТ 5916-70	Поз 8 Шайба ГОСТ 6402-70	Поз 9 Шайба ГОСТ 11371-78	Поз 10 Шайба
	Количество									
	1	1	1	4	4	4	4	4	4	4
	Условное наименование									
1	ТмМП-100М1 ДТмМП-100М1 НМП-100М1 ДНМП-100М1 ТНМП-100М1 ДТНМП-100М1	КМЩП-1	ПП-15	М8-6g×20.46.019	ВМ5-6g×32 46 019	М8 6Н 5.019	М5 6Н 05 019	8.65Г.029	5.01 019	801 019
2										

Продолжение

Условное наименование	Поз 11 Трубка резиновая ГОСТ 3399-76	Поз 12 Наконечник ТУ36.1129-83	Поз 13 Вентиль уравнительный ТУ25-02-1730-74
	Количество		
	2	1	1
	Условное наименование		
1	$d_{вн}$ = 4 мм L = 200 мм	НП-G 1/2 У3	ВУ-4
2			ВУ-6

Изм	Лист	№ докум	Подп	Дата	ТМ4-7-34-94	Лист 2

Копировал

Формат А3

Инв № подл	Подп и дата	Взам инв №	Инв № дубл	Подп и дата
455-35	15.05.94			

Рис 1

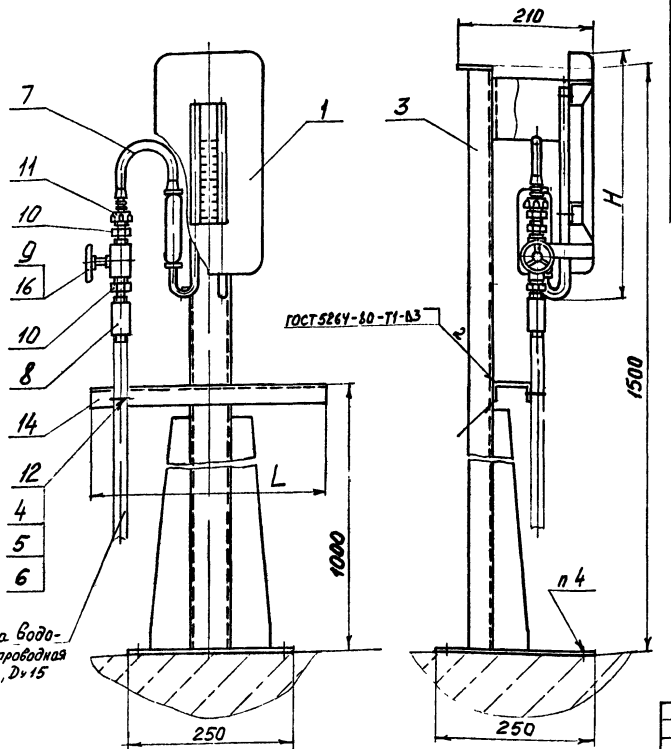

Примечание По рис 1 измеряемая среда сухой и влажный газ при подводе импульсных труб снизу, сухой газ при подводе труб сверху. По рис. 2 измеряемая среда влажный газ при подводе труб сверху.

Таблица 1

Тягонапоромер	Предел измерения, Па	H, мм
ТДЖ 1×1600 ТДЖ 2×1600 ТДЖ 3×1600 ТДЖ 4×1600 ТДЖ 6×1600	1600	372
ТДЖ 1×2500 ТДЖ 2×2500 ТДЖ 3×2500 ТДЖ 4×2500 ТДЖ 6×2500	2500	451

Продолжение табл 1

Тягонапоромер	Предел измерения, Па	H, мм
ТДЖ 1×4000 ТДЖ 2×4000 ТДЖ 3×4000 ТДЖ 4×4000 ТДЖ 6×4000	4000	582
ТДЖ 1×6300 ТДЖ 2×6300 ТДЖ 3×6300 ТДЖ 4×6300 ТДЖ 6×6300	6300	783

Пример условного обозначения установки и обвязки тягонапоромера ТДЖ-1 на полу, на стойке СП-13 по рис 1:
Тягонапоромер ТДЖ-1 ТМ4-7-35-94. Установка 1

1 Размеры для справок

2 Измеряемая среда - неагрессивный к стали газ

3 Установку и монтаж прибора производить в соответствии со СНиП 3.05.07-85 и инструкцией по эксплуатации

4 Крепление производить в соответствии с РТМ 36 6-87 и черт ТМ13-19-92

5 L - длина швеллера. Определяется количеством закрепляемых труб, которое равно количеству трубок тягонапоромера

6. L_1 - длина трубки резиновой присоединительной Определяется при монтаже.

Взамен ТМ4-312-83

ТМ4-7-35-94

Группа

Изм	Лист	№ докум	Подп	Дата	Тягонапоромер дифференциальный жидкостный ТДЖ Установка на полу
Разраб		Сучкова		12.94	
Пров		Чудинов		12.94	
Гл спец		Чудинов		12.94	
Н контр		Бурякова		12.94	
Утв		Гуров		12.94	

Лит	Масса	Масштаб
	-	1:5

Лист 1 Листов 3

Рег №

Срок введения

Формат А3

Инв № подл | Подп и дата | Взам инв № | Инв № дубл | Подп и дата

Рис 2
Остальное-см рис. 1

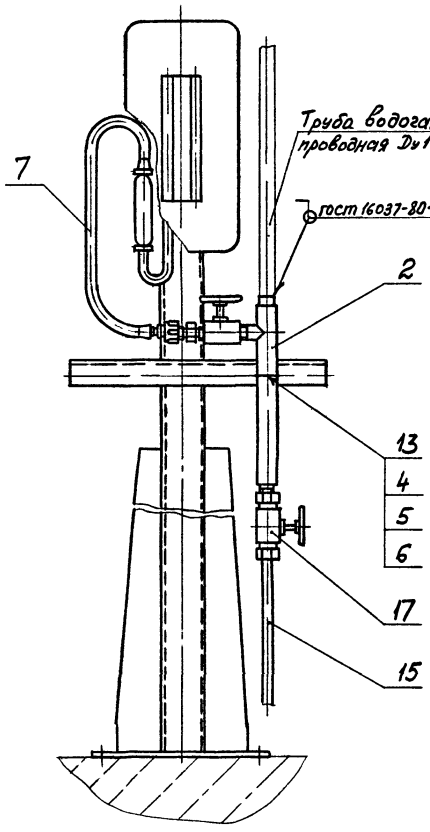

Таблица 2

Условное наименование	Рис.	Поз.1 Тягонапоромер	Поз 2 Расширитель ТКЧ-7-1-94	Поз 3 Стойка ТКЧ-3543-81	Поз 4 Болт ГОСТ 7798-70	Поз 5 Гайка ГОСТ 5915-70	Поз 6 Шайба ГОСТ 11371-78
		Количество					
		1	1	1	1	1	1
		Условное наименование					
1	1	ТДЖ-1 ТДЖ-2	—	СП-13	М6-6g×20 46 019	М6-6Н.5 019	6 01 019
2		ТДЖ-3 ТДЖ-4		СП-15			
3		ТДЖ-6		СП-17			
4	2	ТДЖ-1 ТДЖ-2	Р-1	СП-13			
5		ТДЖ 3 ТДЖ-4		СП-15			
6		ТДЖ-6		СП-17			

Продолжение табл 2

Условное наименование	Поз 7 Трубка резиновая ГОСТ 3399-76	Поз 8 Муфта ГОСТ 8966-75	Поз 9 Прокладка ТУ36-1103-83	Поз 10 Штуцер ТУ36-1104-82	Поз 11 Наконечник ТУ36-1129-83	Поз 12 Скоба ТУ36 22 19 06-001-87	Поз 13
	Количество						
	2	1	–	–	1	1	1
	Условное наименование						
1	$d_{вн}$=6мм L_1(см.п 6)	15	ПМ7×18 УХЛ2	Количество 2	черт 9183 00 01	Количество 2	НП-G½ У3	СО-22 У2	—
2									
3									
4		—		1		1		—	СО-34 У2
5									
6									

Изм	Лист	№ докум	Подп	Дата	ТМ4-7-35-94	Лист 2

Инв № подл 455-36 | Подп и дата 15 05 95 | Взам инв № | Инв № дубл | Подп и дата

Формат А3

Продолжение табл.2

Условное наименование	Поз. 14	Поз 15	Поз. 16
	Швеллер перфорированный ТУ3С.22.29.00.021-91	Труба 14х2 ГОСТ 8734-75 Д 20 ГОСТ 8733-87	Кран трехходовой ТУ26-07-1061-73
	Количество		
	1	1	1
	Условное наименование		
1			
2		—	
3	ШП 60х35		
4	L мм (см п.5)	L = 500 мм	11Б18бк Ду 15
5			
6			

Продолжение табл.2

Условное наименование	Поз 17
	Клапан ТУ26-07-1476-89
	Количество
	1
	Условное наименование
1	—
2	
3	
4	ОБ22.044.015.08
5	
6	

Инв. № подл. | Подп. и дата | Взам. инв. № | Инв. № дубл. | Подп. и дата

Изм	Лист	№ докум.	Подп.	Дата

ТМ4-7-35-94

Лист 3

Формат А4

Рис 1

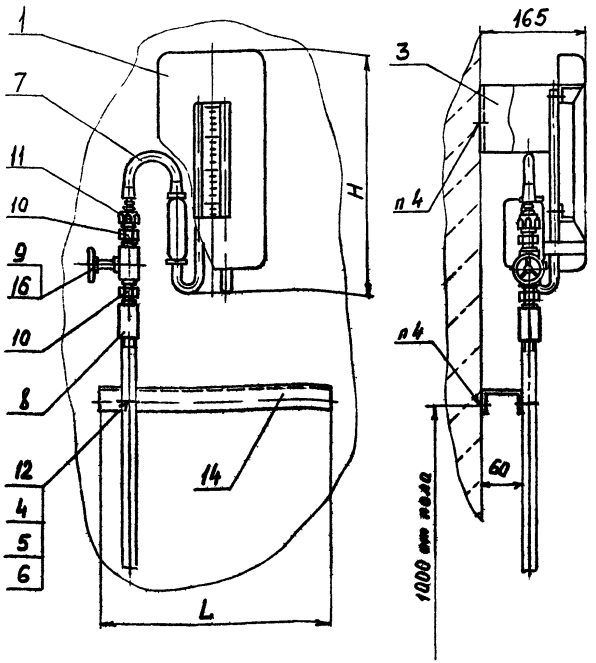

Таблица 1

Тягонапоромер	Предел измерения Па	H, мм
ТДЖ1×1600 ТДЖ2×1600 ТДЖ3×1600 ТДЖ4×1600 ТДЖ6×1600	1600	372
ТДЖ1×2500 ТДЖ2×2500 ТДЖ3×2500 ТДЖ4×2500 ТДЖ6×2500	2500	451

Продолжение табл 1

Тягонапоромер	Предел измерения Па	H, мм
ТДЖ1×4000 ТДЖ2×4000 ТДЖ3×4000 ТДЖ4×4000 ТДЖ6×4000	4000	582
ТДЖ1×6300 ТДЖ2×6300 ТДЖ3×6300 ТДЖ4×6300 ТДЖ6×6300	6300	783

Пример условного обозначения установки и обвязки тягонапоромера ТДЖ2 на стене на на скобе С-16 по рис 1

Тягонапоромер ТДЖ-2 ТМ4-7-36-94 Установка 1

1 Размеры для справок

2 Измеряемая среда - неагрессивный к стали газ

3. Установку и монтаж прибора производить в соответствии со СНиП 3 05 07-87 и инструкцией по эксплуатации

4. Крепление производить в соответствии с РТМ36 6-87

5 L - длина швеллера Определяется количеством трубок тягонапоромера, закрепляемых на швеллере

6. L_1 - длина трубки резиновой присоединительной Определяется при монтаже

Примечание По рис 1 измеряемая среда сухой и влажный газ при подводе импульсных труб снизу, сухой газ при подводе труб сверху По рис 2 измеряемая среда влажный газ при подводе труб сверху.

Изм	Лист	№ докум	Подп	Дата
Разраб		Сучкова	Сучкова	1.12.94
Пров		Чудинов	[signature]	1.12.94
Гл спец		Чудинов	[signature]	1.12.94
Н контр		Бурякова	[signature]	
Утв		Гуров	[signature]	

Взамен ТМУ 313-83

Группа

ТМ4-7-36-94

Тягонапоромер дифференциальный жидкостный ТДЖ Установка на стене

Лит	Масса	Масштаб
	-	1:5

Лист 1 Листов 3

Рег №

Срок введения

формат А3

Инв № подл	Подп и дата	Взам инв №	Инв № дубл	Подп и дата
455-34	15.05.95			

Рис.2

Остальное - см. рис.1

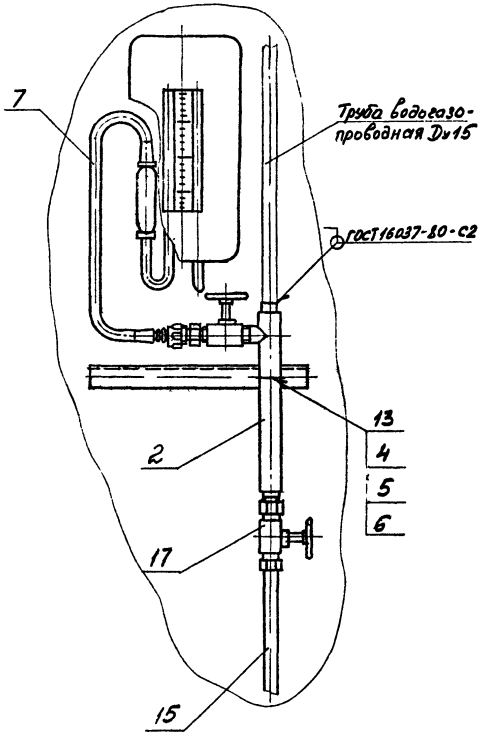

Таблица 2

Условное наименование	Рис.	Поз.1 Тягонапоромер	Поз.2 Расширитель ТКЧ-7-1-94	Поз 3 Скоба ТКЧ-3491-79	Поз.4 Болт ГОСТ 7798-70	Поз 5 Гайка ГОСТ 5915-70	Поз 6 Шайба ГОСТ 11371-78
		Количество					
		1	1	1	1	1	1
		Условное наименование					
1	1	ТДЖ-1 ТДЖ-2	-	С-16	М6-6g×20.46.019	М6-6Н.5.019	6.01.019
2	1	ТДЖ-3 ТДЖ-4	-	С-17	М6-6g×20.46.019	М6-6Н.5.019	6.01.019
3	1	ТДЖ-6	-	С-18	М6-6g×20.46.019	М6-6Н.5.019	6.01.019
4	2	ТДЖ-1 ТДЖ-2	Р-1	С-16	М6-6g×20.46.019	М6-6Н.5.019	6.01.019
5	2	ТДЖ-3 ТДЖ-4	Р-1	С-17	М6-6g×20.46.019	М6-6Н.5.019	6.01.019
6	2	ТДЖ-6	Р-1	С-18	М6-6g×20.46.019	М6-6Н.5.019	6.01.019

Продолжение табл. 2

Условное наименование	Поз.7 Трубка резиновая ГОСТ 3399-76	Поз.8 Муфта ГОСТ 8966-75	Поз 9 Прокладка ТУ36-1103-83	Поз 10 Штуцер ТУ36-1104-82	Поз 11 Наконечник ТУ36-1129-85	Поз 12 Скоба	Поз 13
						Ту36.22.19.06-001-87	
	Количество						
	2	1	-	-	1	1	1
	Условное наименование						
1	dвн = 6мм L1 (см п.6)	15	ПМ7×18 УХЛ2 Количество 2	Чрт.9183.00.01 Количество 2	НП-0½ У3	С022 У2	-
2	dвн = 6мм L1 (см п.6)	15	ПМ7×18 УХЛ2 Количество 2	Чрт.9183.00.01 Количество 2	НП-0½ У3	С022 У2	-
3	dвн = 6мм L1 (см п.6)	15	ПМ7×18 УХЛ2 Количество 2	Чрт.9183.00.01 Количество 2	НП-0½ У3	С022 У2	-
4	dвн = 6мм L1 (см п.6)	-	ПМ7×18 УХЛ2 Количество 1	Чрт.9183.00.01 Количество 1	НП-0½ У3	-	С034 У2
5	dвн = 6мм L1 (см п.6)	-	ПМ7×18 УХЛ2 Количество 1	Чрт.9183.00.01 Количество 1	НП-0½ У3	-	С034 У2
6	dвн = 6мм L1 (см п.6)	-	ПМ7×18 УХЛ2 Количество 1	Чрт.9183.00.01 Количество 1	НП-0½ У3	-	С034 У2

Инв. № подл. | Подп. и дата | Взам. инв. № | Инв. № дубл. | Подп. и дата

ИЗС-3.94 ИЗС.253-94.ОВ4

Изм.	Лист	№ докум.	Подп.	Дата	ТМ4-7-36-94	Лист 2

Формат А3

Продолжение табл 2

Условное наименование	Поз 14 Швеллер перфорированный ТУ36 22 21 00 021-91	Поз 15 Труба 14х2 ГОСТ 8734-75 Д20 ГОСТ 8733-87	Поз 16 Кран трехходовой ТУ26-07-1061-73
Количество	1	1	1
Условное наименование			
1	ШП 60×35 L мм (См п 5)	—	11Б18бк Ду15
2			
3			
4		L=500мм	
5			
6			

Продолжение табл 2

Условное наименование	Поз 17 Клапан ТУ26-07-1476-89
Количество	1
Условное наименование	
1	—
2	
3	
4	0822.044.015.08
5	
6	

Инв. № подл. | Подп. и дата | Взам. инв. № | Инв. № дубл. | Подп. и дата

Изм.	Лист	№ докум.	Подп.	Дата	ТМ4-7-36-94	Лист 3

Формат А4

Рис 1

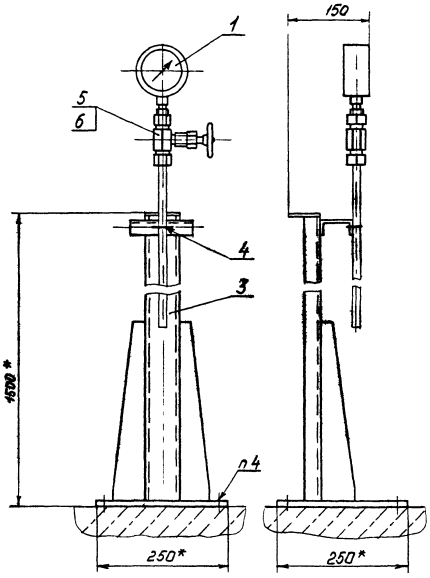

Рис 2

Остальное-см рис 1

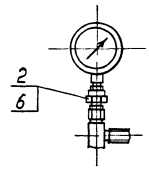

Пример условного обозначения установки и обвязки манометра МТИ с радиальным штуцером М20×15 на полу по рис.1:

Манометр МТИ ТМ4-7-19-94 Установка 1

1* Размеры для справок

2 Измеряемая среда-газ, пар, жидкость

3 Установку и монтаж прибора производить в соответствии са СНиП3 05 07-85 и инструкцией по эксплуатации

4 Крепление производить в соответствии с РТМ36 6-87и по черт ТМ13-19-92

					Взамен	ТМ4-7-37-94		
					Группа			
Изм	Лист	№ докум	Подп	Дата	Манометр, вакуумметр, мановакуумметр показывающий Ру≤16Па Установка на полу	Лит	Масса	Масштаб
Разраб.		Бурцева		1.12.94			—	1 5
Пров.		Чудинов		1.12.94		Лист 1	Листов 2	
Гл спец		Чудинов		16.02.95	Рег №			
Н.контр.		Бурякова		1.12.94				
Утв		Гуров			Срок введения			

Формат А3

Инв № подл	Подп и дата	Взам инв №	Инв № дубл	Подп и дата
465 38	15 09 95			

Таблица 1

Наименование	Условное обозначение	Верхний предел измерений Ру, кПа	Верхний предел измерений Ру, МПа
Манометр	МТИ Мод. 1216	600	от 1 до 2,5
	1218	от 60 до 400	—
	1232	—	до 16
	1246		от 4 до 10
	1511		от 1 до 10
	1512	—	до 16
	МП3-У, МП4-У	от 60 до 600	от 1 до 16
	МП3А-У	от 100 до 600	
	ДМ 2005Сг	—	от 0 до 16
	МТП-СД-100-Ом2		
	ММП-160-Кс		от 0,1 до 2,5
	МПТ-1М		0,06
	МТК Мод. 1058, 1054, 1076	от 100 до 400, 600, —	—, от 1 до 6, 10, 16
Мановакуумметр	МТИ Мод 1216	от −100 до 500	от −0,1 до 2,4
	1218	от −100 до 300	—
	МВП3-У, МВП4-У, МВП3А-У	от 60 до 500	от 0,9 до 2,4
	ДА 2005Сг	—	от −0,1 до 2,4
	МВТП-СД-100-Ом2		
	МВМП-160-Кс		от 0,06 до 2,4
	МТК Мод 1058	от 60 до 300	—
	1054	500	от 0,9 до 2,4

Продолжение табл 1

Наименование	Условное обозначение	Верхний предел измерений Ру, кПа	Верхний предел измерений Ру, МПа
Вакуумметр	МТИ Мод 1218	−60, −100	—
	ВП3-У, ВП4-У		
	ДВ 2005Сг	—	от −0,1 до 0
	ВТП-СД-100-Ом2		
	ВМП-160-Кс		−0,1
	МТК Мод 1058	100	—

Таблица 2

Условное наименование	Рис.	Поз 1 Манометр, мановакуумметр	Поз 2 Футорка ТК4-7-2-94	Поз 3 Стойка ТК4-34.90-81	Поз 4 Хомут ТУ36-1107-80	Поз 5 Клапан запорный ТУ26-07-1476-89	Поз 6 Прокладка ТУ36-1103-83
		Количество					
		1	1	1	1	1	1
		Условное наименование					
1	1	МП3-У, МТИ, МП4-У, МП3А-У, МВП3-У, МВП4-У, МВП3А-У, ВП3-У, ВП4-У, МТП-СД-100-Ом2, ММП-160-Кс, ВМП-160-Кс, МВМП-160-Ко, МТК	—	СП-23	Х15 У1	0622 044 015 08	ПМ7х18 ЧХ.А2
2		ДМ 2005Сг, ДВ 2005Сг, ДА 2005Сг					
3	2	МТП-1М	М12 × М20				
4		МТК	G 1/2 × М20				

Инв. № подл. | Подп. и дата | Взам. инв. № | Инв. № дубл. | Подп. и дата

4.903-38 ТМ 05.95 Альб

Изм. Лист № докум. Подп. Дата

ТМ4-7-37-94

Лист 2

Формат А3

Рис 1

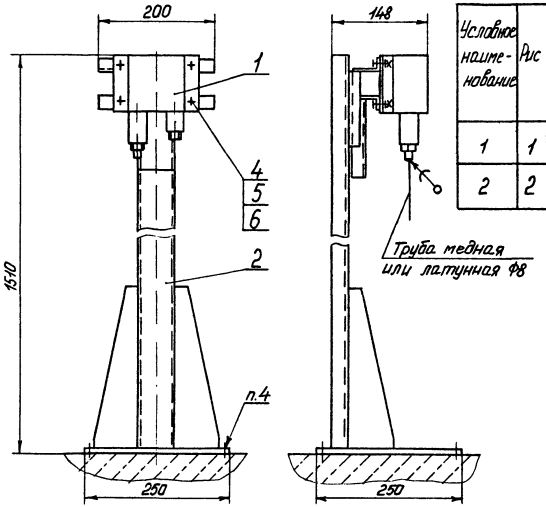

Условное наименование	Рис	Поз 1 Датчик-реле давления	Поз 2 Стойка	Поз.3 Кронштейн	Поз 4 Болт	Поз 5 Гайка	Поз 6 Шайба
			ТК4-3495-81	ТУ36-2588-84	ГОСТ 7798-70	ГОСТ 5927-70	ГОСТ 11371-78
		Количество					
		1	1	1	4	4	4
		Условное наименование					
1	1	См.п.5	СП-3	—	М6-6g×16.46 019	М6-6Н 5 019	6.01 019
2	2		—	КУ-1			

Пример условного обозначения установки датчика-реле давления ДЕМ-102 на полу по рис 1:

Датчик-реле ДЕМ-102 ТМ4-7-38-94

Установка 1

1. Размеры для справок

2 Измеряемая среда-хладоны, воздух, вода, масла и другие среды с вязкостью не более 0,8 Па·с (8 Пз)

3. Монтаж производить в соответствии с СНиП 3.05.07-85 и инструкцией по эксплуатации приборов

4. Крепление производить в соответствии с РТМ366-87 и по черт ТМ13-19-92-крепление стойки СП-3 и по черт. ТМ13-9-92-крепление кронштейна КУ-1

5. Тип прибора выбирать по табл. 1 „Общие указания"

Рис. 2

Остальное-см рис. 1

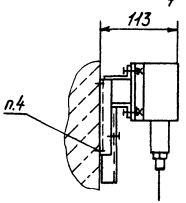

Изм	Лист	№ докум	Подп	Дата	Взамен	ТМ4-7-38-94		
					Группа			
Разраб.		Бурцева	[signature]	1.12.94	Датчик-реле давления	Лит	Масса	Масштаб
Пров.		Чудинов	[signature]	1.12.94	Установка на полу или стене		—	1:5
Гл спец.		Чудинов	[signature]	1.12.94	Рег. №	Лист	Листов 1	
Н контр.		Бурякова	[signature]	[illegible]				
Утв		Гуров	[signature]		Срок введения			

Инв. № подл	Подп и дата	Взам инв №	Инв. № дубл	Подп. и дата
455-39	15.05.94			

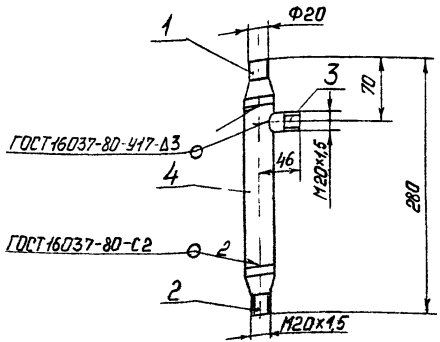

Условное наименование	Поз.1	Поз.2	Поз.3	Поз.4
	Штуцер		Патрубок	Труба
	Количество			
	1	1	1	1
	Условное наименование			
Р-1	1/1	1/2	1/3	1/4
Р-2	2/1	2/2	2/3	2/4

Условное обозначение расширителя Р-1
Расширитель Р-1 ТК4-7-1-94

1 Размеры для справок
2 Условное давление Ру до 20МПа.
3 Остальные технические требования по ТК4-570-81

Взамен ТК4-3558-83
Группа

ТК4-7-1-94

Изм.	Лист	№ докум.	Подп.	Дата
Разраб.		Бурцева		1.12.94
Пров.		Чудинов		1.12.94
Гл. спец.		Чудинов		1.12.94
Н. контр.		Бурякова		1.12.94
Утв.		Гуров		

Расширитель Р

Лит.	Масса	Масштаб
	0,72	1:4
Лист 1	Листов 4	

Рег. №
Срок введения

Инв. № подл. | Подп. и дата | Взам. инв. № | Инв. № дубл. | Подп. и дата

Формат А4

Поз 1 и 2 Штуцер (1:1)

12,5 V(V)

Рис. 1

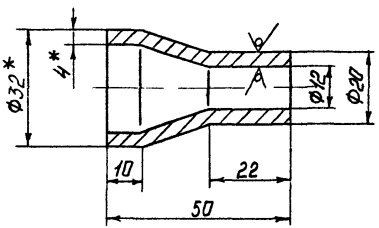

Рис. 2

Остальное - см рис. 1

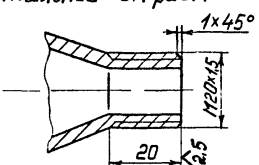

Условное наименование	Поз	Рис	Материал	Масса, кг
1/1	1	1	Труба 32×4 ГОСТ 8734-75 / Д20 ГОСТ 8733-87	0,08
1/2	2	2		
2/1	1	1	Труба 32×4 ГОСТ 8734-75 / В15ХМ ГОСТ 8733-87	
2/2	2	2		

1.* Размеры для справок

2 Остальные технические требования по ТК4-570-81

Инв. № подл. 455-40 | Подп. и дата 15.05.95 | Взам. инв. № | Инв. № дубл. | Подп. и дата

Изм.	Лист	№ докум.	Подп.	Дата	ТК4-7-1-94	Лист 2

Формат А4

12,5 V(V)

Поз 3 Патрубок (2 1)

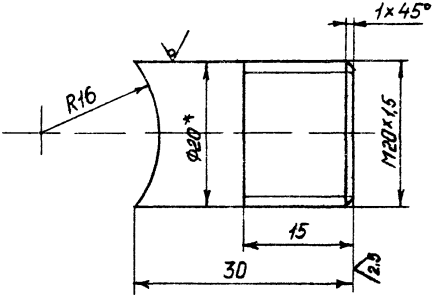

Условное наименование	Материал
1/3	Труба $\frac{20\times5\ ГОСТ\ 8734-75}{Д20\ ГОСТ\ 8733-87}$
2/3	Труба $\frac{20\times5\ ГОСТ\ 8734-75}{В15ХМ\ ГОСТ\ 8733-87}$

1* Размер для справок

2 Масса – 0,05 кг

3 Остальные технические требования по ТК4-570-81

Инв. № подл. | Подп. и дата | Взам. инв. № | Инв. № дубл. | Подп. и дата

455-40 | 15.03.95

Изм.	Лист	№ докум.	Подп.	Дата	ТК4-7-1-94	Лист 3

Формат А4

Поз.4 Труба (1:1)

12,5 V(V)

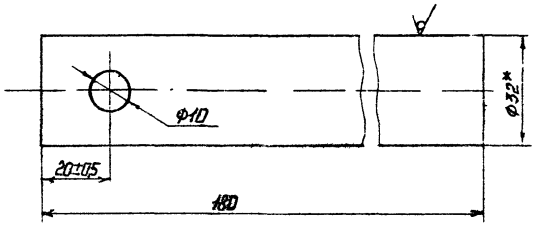

Условное наименование	Материал
1/4	Труба 32х4 ГОСТ 8734-75 / Д20 ГОСТ 8733-87
2/4	Труба 32х4 ГОСТ 8734-75 / В15ХМ ГОСТ 8733-87

1.* Размер для справок.

2. Масса - 0,5кг

3. Остальные технические требования по ТК4-570-81

Инв.№ подл.	Подп. и дата	Взам.инв.№	Инв.№ дубл.	Подп. и дата
465-40	15.05.95			

Изм.	Лист	№ докум	Подп	Дата	ТК4-7-1-94	Лист 4

Формат А4

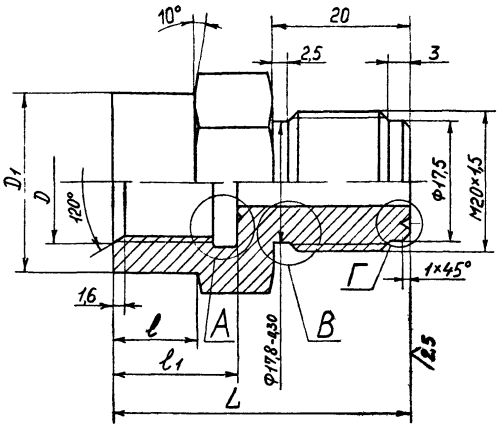

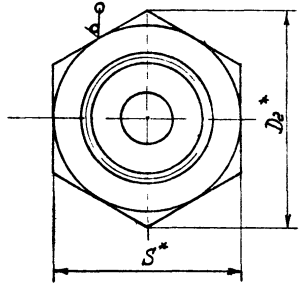

Г(5 1)

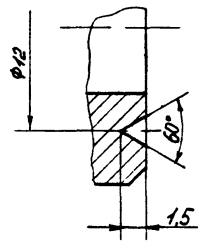

12,5 √(√)

Пример условного обозначения футорки с резьбой М12 и М20×1,5

Футорка М12×М20 ТК4-7-2-94

А(5 1)

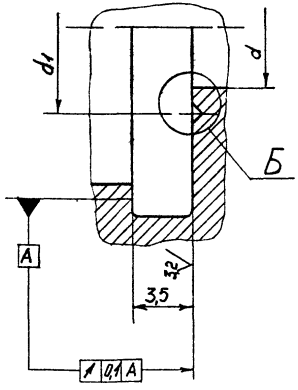

Б(5 1)

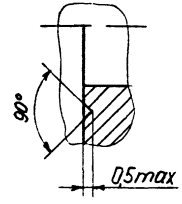

В(5 1)

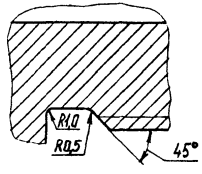

1* Размеры для справок

2 Н14, h14, $\pm\frac{JT14}{2}$

3 Покрытие - Ц9 хр желтое, для деталей из стали 45

4 Размеры и допуски указаны до нанесения покрытия

5 Остальные технические требования по ТУ36 22 21 00 019-91

					Взамен	ТК4-7-2-94		
					Группа			
Изм.	Лист	№ докум	Подп	Дата	Футорка	Лит	Масса	Масштаб
Разраб		Бурцева		1.12.94			См табл	2 1
Пров		Чудинов		1.12.94		Лист 1	Листов 2	
Гл спец		Чудинов		1.12.94				
Н контр.		Бурякова		16.01.95	Рег №			
Утв		Гуров			Срок введения			

Копировал

Формат А3

Инв № подл	Подп и дата	Взам инв №	Инв № дубл	Подп и дата
455-41	15.05.95			

Условное наименование	Размеры в мм								
	D	D_1	D_2	ℓ	ℓ_1	d	d_1	S	L
M12×M20	M12×1,5	16,2	27,7	10	10	6	7,5	24	40
G 1/2 × M20	G 1/2	26	31,2	12	18	7	10	27	43
G 1/2 × M20-H									

Продолжение

Условное наименование	Материал	Масса, кг
M12×M20	Шестигранник $\frac{24\text{-}h12\ ГОСТ\ 8560\text{-}78}{45\text{-}В\text{-}Т\ ГОСТ\ 1051\text{-}73}$	0,09
G 1/2 × M20	Шестигранник $\frac{27\text{-}h12\ ГОСТ\ 8560\text{-}78}{45\text{-}В\text{-}Т\ ГОСТ\ 1051\text{-}73}$	0,12
G 1/2 × M20-H	Шестигранник $\frac{27\text{-}В\ ГОСТ\ 2879\text{-}88}{12Х18Н10Т\ ГОСТ\ 5949\text{-}75}$	

Инв. № подл. | Подп. и дата | Взам. инв. № | Инв. № дубл. | Подп. и дата

Ц65-41 | 15.05.95

Изм. | Лист | № докум. | Подп. | Дата

ТК4-7-2-94

Лист 2

Копировал

Формат А4

12,5 √(V)

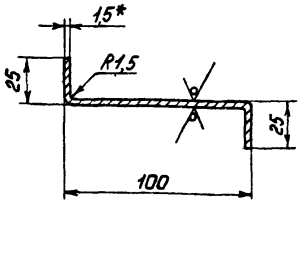

Условное обозначение скобы СК-1

Скоба СК-1 ТК4-7-3-94

1.* Размер для справок

2 Материал – лист х/к $\frac{Б1,5\ ГОСТ\ 19904-90}{К270В-4-III\ ГОСТ\ 16523-89}$

3 Остальные технические требования по ТК4-570-81

					Взамен	ТК4-7-3-94			
					Группа				
Изм.	Лист	№ докум.	Подп.	Дата	Скоба СК-1		Лит.	Масса	Масштаб
Разраб.		Бурцева		7.11.94				0,02	1:2
Пров.		Чудинов		7.12.94			Лист	Листов 1	
Гл. спец.		Чудинов		7.12.94	Рег. №				
Н. контр.		Бурякова		7.12.94					
Утв.		Гуров			Срок введения				

Формат А4

Инв. № подл. 455-42 | Подп. и дата 7.12.94 | Взам. инв. № | Инв. № дубл. | Подп. и дата

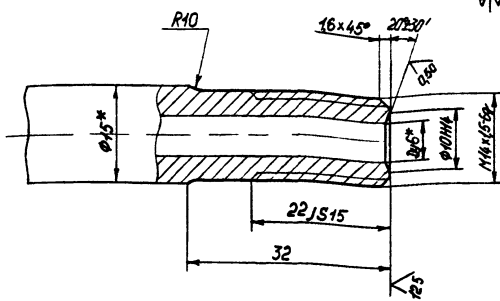

Условное обозначение трубы импульсной 15×4,5 с обработанным концом под резьбу М14×1,5

Труба ТР-М14×1,5 ТК4-7-4-94

1* Размеры для справок

2 Материал-труба бесшовная 1,5×4,5 Ду6 ТУ14-3-251-74

3 Конец трубы доработан по ГОСТ 9400-81

					Взамен	ТК4-7-4-94		
					Группа			
Изм	Лист	№ докум	Подп	Дата	Труба импульсная Чертеж доработки	Лит	Масса	Масштаб
Разраб		Бурцево		1.11.94			–	21
Пров		Чудинов		1.12.94		Лист	Листов 1	
Гл спец		Чудинов		1.12.94	Рег №			
Н контр		Бурякова						
Утв		Гуров			Срок введения			

Инв № подл 455-43 | Подп и дата 15.05.95 | Взам инв № | Инв № дубл | Подп и дата

Копировал

Формат А4

Продолжение табл.2

Условное наименование	Поз 14 Швеллер перфорированный ТУ3С 22 24 00 021-91	Поз 15 Труба 14×2 ГОСТ 8734-75 / Д 20 ГОСТ 8733-87	Поз 16 Кран трехходовой ТУ26-07-1061-73
	Количество		
	1	1	1
	Условное наименование		
1	ШП 60×35 L мм (см п 5)	—	11Б18бк Ду 15
2			
3			
4		L = 500 мм	
5			
6			

Продолжение табл2

Условное наименование	Поз 17 Клапан ТУ26-07-1476-89
	Количество
	1
	Условное наименование
1	—
2	
3	
4	0Б22 0Ч4 015 08
5	
6	

Подп и дата | Инв № дубл | Взам инв № | Подп и дата 15.05.95

gost.e-ecolog.ru

Инв № 455-3

Изм	Лист	№ докум	Подп	Дата	ТМ4-7-35-94	Лист 3

Формат А4