МОНТАЖНЫЕ ЧЕРТЕЖИ

ПРИБОРЫ ДЛЯ ИЗМЕРЕНИЯ И РЕГУЛИРОВАНИЯ ТЕМПЕРАТУРЫ. УСТАНОВКА НА СТЕНЕ И ПОЛУ

ЧАСТЬ 2

СТМ4-5-92

© ГПКИ " Проектмонтажавтоматика "
1992

gost.e-ecolog.ru

МОНТАЖНЫЕ ЧЕРТЕЖИ

УТВЕРЖДАЮ
Зам.Генерального директора
ассоциации " Монтажавтоматика"
М.Б. Полищук

ПРИБОРЫ ДЛЯ ИЗМЕРЕНИЯ И РЕГУЛИРОВАНИЯ ТЕМПЕРАТУРЫ. УСТАНОВКА НА СТЕНЕ И ПОЛУ

ЧАСТЬ 2

СТМ4-5-92

Рег.№ 57-92

Дата введения 01.08.92

Главный инженер Н.А. Рыков

Начальник отдела А.М. Гуров

© ГПКИ " Проектмонтажавтоматика "
1992

Копировал

Формат А4

Обозначение	Наименование
ТМ4-2052-92	Датчик-реле температуры электронный Т419-МI Установка на стене
ТМ4-2053-92	Датчик-реле температуры камерный биметаллический ДТКБ Установка на стене
ТМ4-2054-92	Термометр манометрический показывающий Установка на стене
ТМ4-2055-92	Регулятор температуры ТРЭ I04 Установка на стене
ТМ4-2056-92	Регулятор температуры ТРЭ I04 Установка на стене
ТМ4-2057-92	Выпрямитель сетевой СВ-4М Установка на стене
ТМ4-2058-92	Преобразователь температуры пневматический I3ТД73 Установка на стене
ТМ4-2059-92	Устройство терморегулирующее дилатометрическое электрическое Установка на стене
ТК4-3694-92	Скоба С-I35
ТК4-3695-92	Скоба С-I36

Изм.	Лист	№ докум.	Подп.	Дата	СТМ4-5-92 ч.2	Лит.	Лист	Листов
Разраб.		Таранова		01.01.92	Приборы для измерения и регулирования температуры. Установка на стене и полу.			
Пров.		Крупнова		03.03.92				
Н.контр.		Крюкова		20.05.92	Ведомость документов			
Утв.								

Копировал Формат А4

ОБЩИЕ УКАЗАНИЯ

Настоящий сборник содержит чертежи установки манометрических термометров, датчиков-реле, регуляторов, преобразователей температуры и выпрямителей сетевых на новых экономичных металлоконструкциях, выполненных из облегченных перфорированных профилей. Номенклатура приборов для измерения и регулирования температуры, монтаж которых предусмотрен данным сборником, принята по картотеке серийных приборов по состоянию на I.0I.92г. и приведена в прилагаемом перечне приборов.

Чертежи, включенные в сборник, предназначены для применения проектными организациями при разработке рабочей документации систем автоматизации технологических процессов и инженерного оборудования, а также при монтаже приборов и средств автоматизации без разработки деталировочных чертежей и без включения их в состав рабочей документации.

Инв. № подл.	Подп. и дата	Взам. инв. №	Инв. № дубл.	Подп. и дата
91-1	10.02.92			

Ф2.10-5а(А4)

Изм.	Лист	№ докум.	Подп.	Дата	СТМ-5-92 ч.2	Лист 3

Копировал

Формат А4

Перечень приборов

Тип прибора	Наименование прибора	Обозначение чертежа установки прибора
Т4I9-МI	Датчик-реле температуры электронный	ТМ4-2052-92
ДТКБ	Датчик-реле температуры камерный биметаллический	ТМ4-2053-92
ТТП-I00, ТКП-I00	Термометр манометрический показывающий	ТМ4-2054-92
ТРЭ I04	Регулятор температуры	ТМ4-2055-92 ТМ4-2056-92
СВ-4М	Выпрямитель сетевой	ТМ4-2057-92
I3ТД73	Преобразователь температуры пневматический	ТМ4-2058-92
ТУДЭ МI ТДО МI	Устройство терморегулирующее дилатометрическое электрическое	ТМ4-2059-92

Инв.№ подл. | Подп. и дата | Взам.инв.№ | Инв.№ дубл. | Подп. и дата

Ф2.I08-5а(А4)

Изм. | Лист | № докум. | Подп. | Дата

СТМ4-5-92 ч.2

Лист 4

Копировал

Формат А4

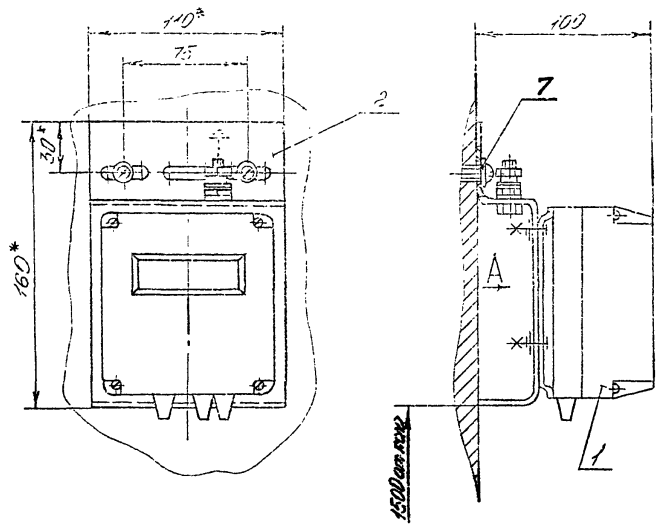

Б-Б (1:1)

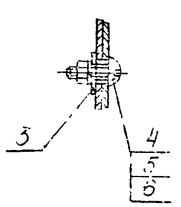

А (1:1)

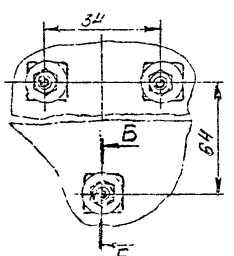

Условное обозначение установки датчика-реле температуры электронного ТИ9-М1 на стене
Датчик-реле температуры электронный ТИ9-М1
ТМ4-2052-92. Установка 1.

Условное наименование	Поз. 1 Датчик-реле температуры электронный ТУ25 7701.60-90	Поз. 2 Кронштейн универсальный ТК4-1604-31	Поз. 3 Шайба Ш.3.019 ГОСТ 19904-90 Ш.3.03.05 ГОСТ 6958-78
	Количество		
	2	2	3
	Условное наименование		
1	ТИ9-М1	КУ90х90-1	4,3х18

Продолжение

Условное наименование	Поз. 4 Винт ГОСТ 17473-80	Поз. 5 Гайка ГОСТ 5915-70	Поз. 6 Шайба ГОСТ 6402-70	Поз. 7 Дюбель ТУ36-941-79
	Количество			
	3	3	3	2
	Условное наименование			
1	В.М4-6gх16.45.019	М4-6Н.05.019	4.65Г.029	У656 У3

1. *Размеры для справок.
2. Установку и монтаж прибора производить в соответствии со СНиП 3.05.37-85 и инструкцией по эксплуатации.
3. Монтаж зануления (защитного заземления) выполняется по технологической инструкции ТИ4.25088.17000.

							Взамен		ТМ4-2052-92	
							Группа			
Инв.№ подл.	Подп. и дата	Взам.инв.№	Инв.№ дубл.	Подп. и дата			Датчик-реле температуры электронный ТИ9-М1 Установка на стене		Лит.	Масса	Масштаб
					Разраб.	Куприянова				—	1:2
					Пров.	Кравцев			Лист	Листов 1	
					Н.контр.	Кравцев			Рег. №		
					Утв.	Гусев			Срок введения		

Копировал

Формат А4

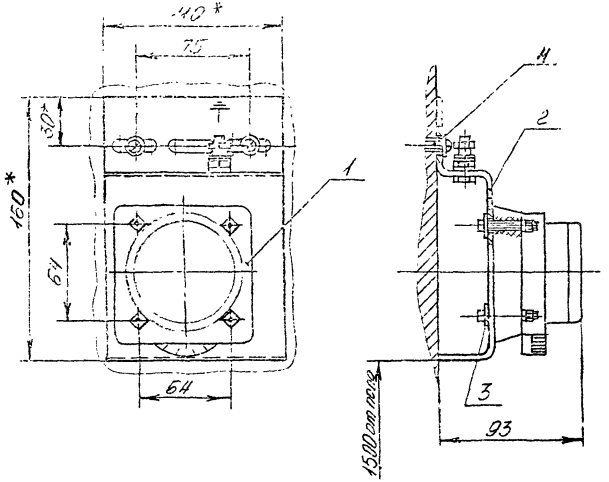

Условное наименование	Поз. 1 Датчик-реле температуры камерный биметаллический ТУ25-02-888-75	Поз. 2 Кронштейн универсальный ТК4-1004-91	Поз. 3 Шайба Лист 4/К БГ,ОГОСТ 19904-90 ДК3608-3-ШГОСТ16523-89
	Количество		
	1	1	4
	Условное наименование		
1	ДТКБ	КУ90х90-1	3,2х18

Продолжение

Условное наименование	Поз. 4 Дюбель ТУ 36-941-79
	Количество
	2
	Условное наименование
1	Ц656 У3

1. *Размеры для справок.
2. Установку и монтаж прибора производить в соответствии со СНиПЗ.05.07-85 и инструкцией по эксплуатации.
3. Монтаж зануления (защитного заземления) выполняется по технологической инструкции ТИ4.25088.1.1000.

Условное обозначение установки датчика-реле температуры камерного биметаллического ДТКБ на стене:
Датчик-реле температуры камерный биметаллический ДТКБ ТМ4-2053-92. Установка 1.

					Взамен	ТМ4-2053-92		
					Группа			
Изм.	Лист	№ докум.	Подп.	Дата	Датчик-реле температуры камерный биметаллический ДТКБ Установка на стене	Лит.	Масса	Масштаб
Разраб.		Кононова		02.05.92			—	1:2
Пров.		Крупнова		04.05.92		Лист		Листов 1
Нач.сект.		Чудинов		03.92	Рег. №			
Н.контр.		Кононова		28.05.92				
Утв.		Пыров		27.05.92	Срок введения			

Копировал

Формат А3

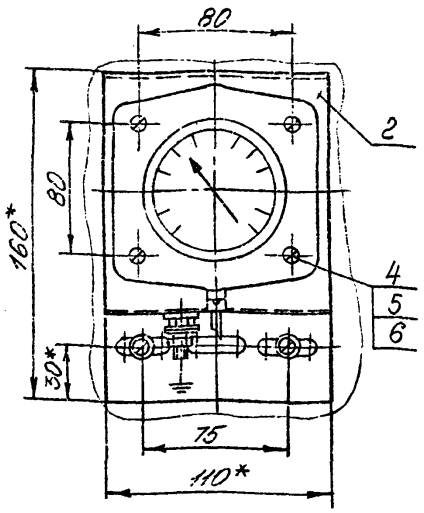

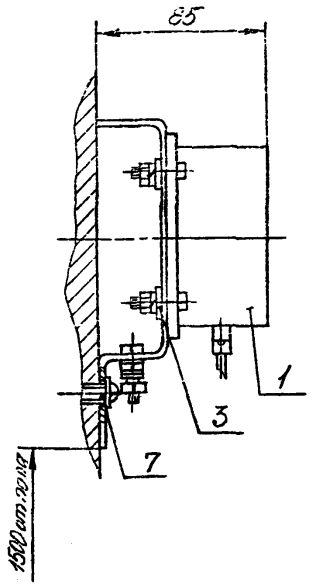

Условное наименование	Поз. 1 Термометр манометрический показывающий ТУ23-7310.0010-87	Поз. 2 Кронштейн Универсальный ТМ4-1004-91	Поз. 3 Шайба К.6.01 ГОСТ 10924-90 Ист К ОК 360.3-5-30 ГОСТ 6523-82
	Количество		
	1	1	4
	Условное наименование		
1	ТГП-100, ТКП-100	КУ90×90-1	5,3×18

Продолжение

Условное наименование	Поз. 4 Винт ГОСТ 1491-80	Поз. 5 Гайка ГОСТ 5916-70	Поз. 6 Шайба ГОСТ 6402-70	Поз. 7 Дюбель ТУ36-341-79
	Количество			
	4	4	4	2
	Условное наименование			
1	В.М5-6g×20.46.05	М5-6Н.05.019	5.65Г.029	У656 У3

1. *Размеры для справок.
2. Установку и монтаж прибора производить в соответствии со СНиП 3.05.07-85 и инструкцией по эксплуатации.
3. Монтаж зануления (защитного заземления) выполняется по технологической инструкции ТМ4.25088.17000.

Условное обозначение установки термометра манометрического показывающего ТГП-100 на стене:
Термометр манометрический показывающий ТПГ-100 ТМ4-2054-91. Установка 1.

Инв.№подл.	Подп. и дата	Взам.инв.№			Вариант Группа	ТМ4-2054-92	
			Изм.	Лист	Подп.	Дата	Термометр манометрический показывающий Установка на стене
			Разраб.	Тарасова		19.05.92	Лит. — Масса — Масштаб 1:2
			Пров.	Краснова		19.05.92	Лист Листов 1
			Нач.сект.	Чудинов		3.92	Рег.№
			Н.контр.	Крылов		20.05.92	
			Утв.	Гуров		27.05.92	Срок введения

Копировал

Формат А3

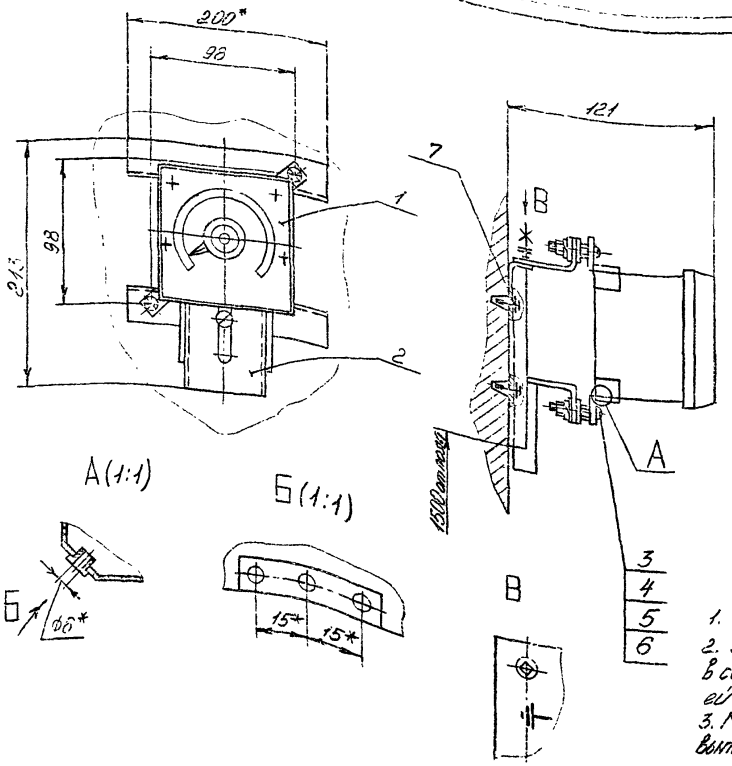

Условное наименование	Поз. 1 Регулятор температуры ТУ25-7301.0049-88	Поз. 2 Кронштейн ТУ36-2583-84	Поз. 3 Винт ГОСТ17475-80
	Количество		
	1	1	2
	Условное наименование		
1	ТРЭ 104	КУ-1У2	В.44-Вд25.46.019

Продолжение

Условное наименование	Поз. 4 Гайка ГОСТ5916-70	Поз 5 Шайба ГОСТ6958-78	Поз 6 Шайба ГОСТ6402-70	Поз. 7 Дюбель ТУ36-941-79
	Количество			
	4	4	2	2
	Условное наименование			
1	М4-6Н.05.019	4.01.019	4.65Г.029	У656 У3

1. *Размеры для справок
2. Установку и монтаж прибора производить в соответствии со СНиП3.05.07-85 и инструкцией по эксплуатации.
3. Монтаж зануления (защитного заземления) выполняется по технологической инструкции ТМ4.25028.17000.

Условное обозначение установки регулятора температуры ТРЭ 104 на стене:
Регулятор температуры ТРЭ 104
ТМ4-2055-92. Установка 1.

					Взамен	ТМ4-2055-92		
					Группа			
Изм.	Лист	Нодокум	Подп.	Дата	Регулятор температуры ТРЭ 104	Лит	Масса	Масштаб
Разраб.		Тарасова		19.02.92			-	1:2
Пров.		Крупнова		04.05.92	Установка на стене	Лист	Листов 1	
Нач.сект.		Чудинов		03.92	Рег. №			
Н.контр.		Крюкова		28.05.92				
Утв.		Гуров		27.05.92	Срок введения			

Копировал

Формат А3

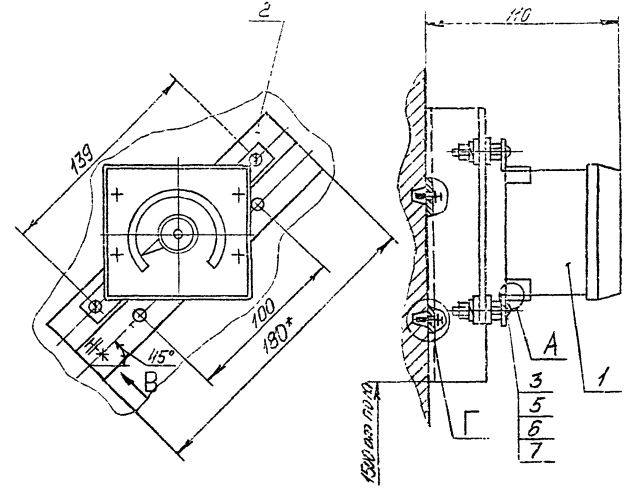

А(1:1)

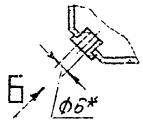

Б(1:1)

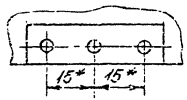

В(1:1)

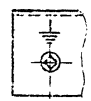

Г(1:1)

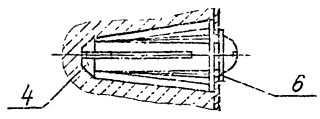

Условное наименование	Поз. 1 Регулятор температуры ТРЭ-720.1.6Н3-28	Поз. 2 Скоба ТК4-3834-92	Поз 3 Винт ГОСТ 17473-80	Поз 4 Анкер ТУ35-941-79
	Количество			
	1	1	3	2
	Условное наименование			
1	ТРЭ 104	С-135	2.М4-6g.125.46.019	У656 У5

Продолжение

Условное наименование	Поз. 5 Гайка ГОСТ 5916-70	Поз. 6 Шайба ГОСТ 6958-78	Поз. 7 Шайба ГОСТ 9402-70
	Количество		
	4	6	2
	Условное наименование		
1	М4-6Н.05.019	4.01.019	4.65Г.029

Условное обозначение установки регулятора температуры ТРЭ-104 на стене:
Регулятор температуры ТРЭ 104
ТМ4-2056-92. Установка 1.

1. * Размеры для справок
2. Установку и монтаж прибора производить в соответствии со СНиП 3.05.07-85 и инструкцией по эксплуатации.
3. Монтаж зануления (защитного заземления) выполняется по технологической инструкции ТИ.25088.17000.

| | | |

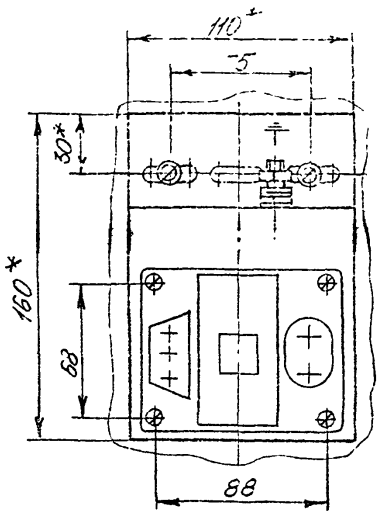

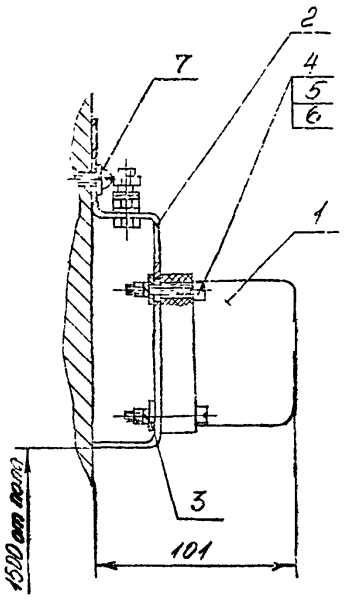

Условное наименование	Поз. 1 Выпрямитель сетевой ТУ25.0255.001-85	Поз. 2 Кронштейн универсальный ТК4-1004-31	Поз. 3 Шайба Х1 Б1.0 ГОСТ 13490-90 / К ОК3608-5-Т ГОСТ 6523-79
	Количество		
	1	1	4
	Условное наименование		
1	СВ-4М	КУ50х50-1	4,3х18

Продолжение

Условное наименование	Поз. 4 Винт ГОСТ 1491-80	Поз. 5 Гайка ГОСТ 5916-70	Поз. 6 Шайба ГОСТ 6402-70	Поз. 7 Дюбель ТУ36-941-79
	Количество			
	4	4	4	2
	Условное наименование			
1	В.М4-6g х 25.46.019	М4-6Н.05.019	4.65Г.029	У65Е У3

1. *Размеры для справок
2. Установку и монтаж прибора производить в соответствии со СНиП 3.05.07-85 и инструкцией по эксплуатации.
3. Монтаж зануления (защитного заземления) выполняется по технологической инструкции ТИ.25088.17000.

Условное обозначение установки выпрямителя сетевого СВ-4М на стене:
Выпрямитель сетевой СВ-4М ТМ4-2057-92
Установка 1.

					Взамен	ТМ4-2057-92	
					Группа		
Изм.	Лист	№ докум.	Подп.	Дата	Выпрямитель сетевой СВ-4М Установка на стене	Лит.	Масса	Масштаб
Разраб.		Гусланова		03.92			—	1:2
Пров.		Круглова		03.92		Лист	Листов 1
Нач.сект.		Чубинская		03.92	Рег. №		
Н.контр.		Карлова		28.05.92			
Утв.		Гурова		27.05.92	Срок введения		

Копировал

Формат А3

Инв. № подл. | Подп. и дата | Взам. инв. № | Инв. № дубл. | Подп. и дата
ЭО1-7 | 12.06.92

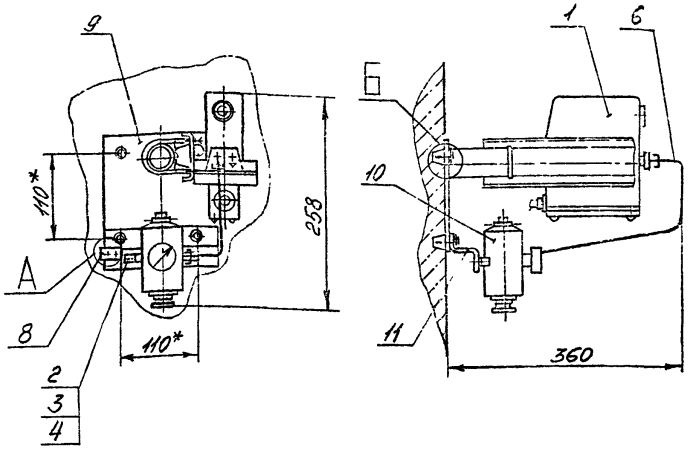

А(1:2)

Деталь поз.8 не показана

Б(1:1)

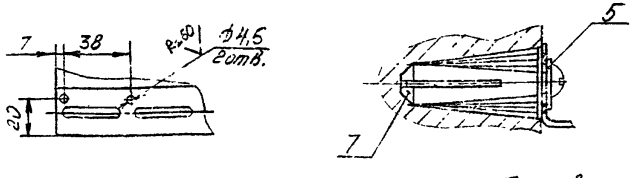

Условное наименование	Поз. 1 Преобразователь температуры пневматический ТУ25-7310.032-86	Поз. 2 Болт ГОСТ 7798-70	Поз. 3 Гайка ГОСТ 5916-70	Поз. 4 Шайба ГОСТ 11371-78	Поз. 5 Шайба ГОСТ 6958-78
	Количество				
	1	2	2	2	4
	Условное наименование				
1	13ТД 75	М6-6g×16.46.019	М6-6Н.05.019	6.01.019	6.01.019

Продолжение

Условное наименование	Поз. 6 Труба МZ-М-8×1 ГОСТ 617-90	Поз. 7 Дюбель ТУ36-941-79	Поз. 8 Рамка для надписей ТУ36-1150-85	Поз. 9 Подставка ТУ36-1227-84
	Количество			
	1	4	1	1
	Условное наименование			
1	L=450	У656 У3	РЛМ55×15У3	ГСП УХЛ3

Продолжение

Условное наименование	Поз. 10 Редуктор давления с фильтром ТУ25.02.1898-75	Поз. 11 Профиль ZП25×25 ТУ36.22.21.00.021-91
	Количество	
	1	1
	Условное наименование	
1	РДФ-3-1	L=160

1. *Размеры для справок.
2. Установку и монтаж прибора производить в соответствии со СНиП3.05.07-85 и инструкцией по эксплуатации.

Условное обозначение установки преобразователя температуры пневматического 13ТД 73 на стене:
Преобразователь температуры пневматический 13ТД73 ТМ4-2058-92. Установка 1

					Взамен	ТМ4-2058-92		
					Группа			
Изм.	Лист	Недокум.	Подп.	Дата	Преобразователь температуры пневматический 13ТД73 Установка на стене	Лит.	Масса	Масштаб
Разраб.		Тарасова		16.08.92			–	1:5
Пров.		Крупнова		21.05.92		Лист	Листов 1	
Гл.спец.		Чудинов		21.05.92	Рег. №			
Н.контр.		Крюкова		28.05.92				
Утв.		Гурев		21.05.92	Срок введения			

Копировал

Формат А3

Инв. № подл. 391-1 | Подп. и дата 10.06.92 | Взам. инв. № | Инв. № дубл. | Подп. и дата

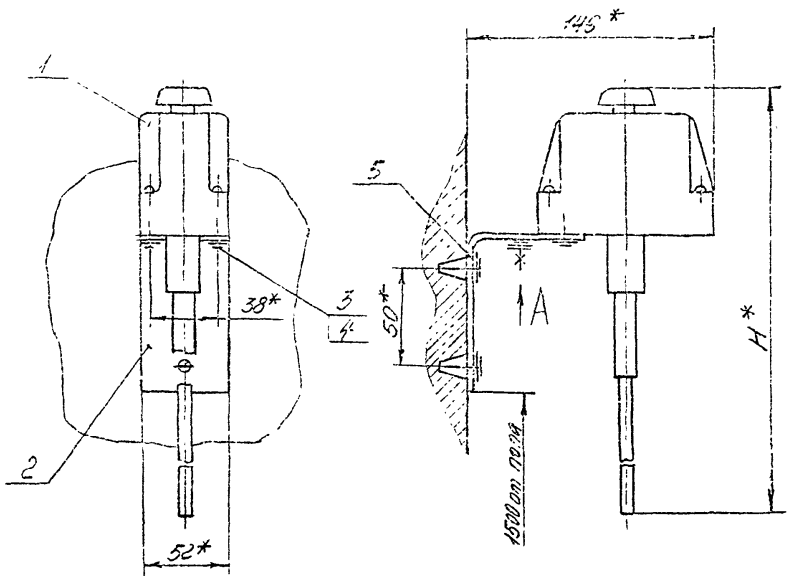

А(1:1)

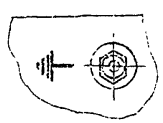

Условное наименование	Кол. на 1 м	Поз. 1 Устройство термоэлектрическое измерительное автоматическое ТУ25-7523.0001-89	Поз. 2 Скоба ТК4-365-92
		Количество	
		Условное наименование	
1	331		
2	505	ТУДЭ М1, ТДЭ М1	С-136

Продолжение

Условное наименование	Поз. 3 Винт ГОСТ 1491-80	Поз. 4 Шайба ГОСТ 6402-70	Поз. 5 Дюбель ТУ36-941-79
	Количество		
	2		2
	Условное наименование		
1	8.15-6gЛ0.15.019	5.65Г.029	У656 У3
2			

1. *Размеры для справок.
2. Установку и монтаж прибора производить в соответствии со СНиП 3.05.07-85 и инструкцией по эксплуатации.
3. Монтаж заземления (защитного заземления) выполняется по технологической инструкции ТИ.25088.17000.

Пример условного обозначения установки устройства термоэлектрического автоматического ТУДЭМ1 на стене: Устройство термоэлектрическое автоматическое ТУДЭМ1 ТМИ-2059-92. Установка 1

						Взамен	ТМИ-2059-92		
						Группа			
Изм.	Кол.уч.	№ докум.	Подп.	Дата		Устройство термоэлектрическое автоматическое электрическое	Лит.	Масса	Масштаб
Разраб.	Гордейко			26.11.92				—	1:2
Пров.	Фролова			15.12.92					
						Установка на стене	Лист 1	Листов 1	
Гл.инж.	Чуднов			22.12.92					
Н.контр.	Кудрова			28.12.92		Инв. №			
Утв.	Гуров			27.12.92		Срок введения			
Копировал							Формат А3		

391-9

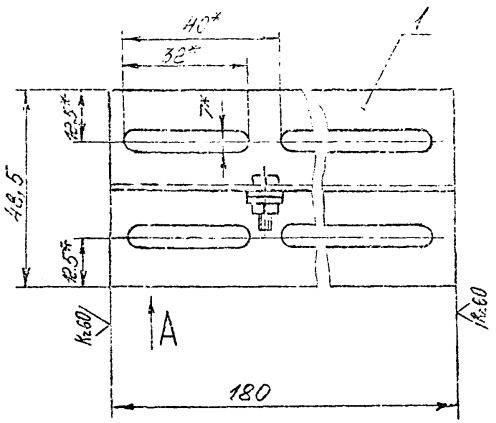

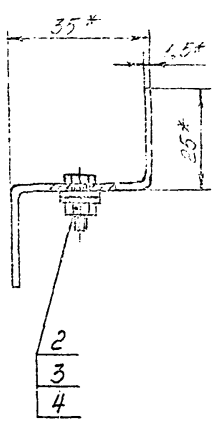

Условное наименование	Поз. 1 Профиль ТУ30.20.21.00.021-91	Поз. 2 Болт ГОСТ 7798-70	Поз. 3 Гайка ГОСТ 5915-70	Поз. 4 Шайба ГОСТ 11371-78
	Количество			
	1	1	1	2
	Условное наименование			
С-135	ZП25×25У1	М6-6у×16.46.019	16-6Н.5.019	6.01.019

1. * Размеры для справок.
2. Остальные технические требования по ТК4-570-81.

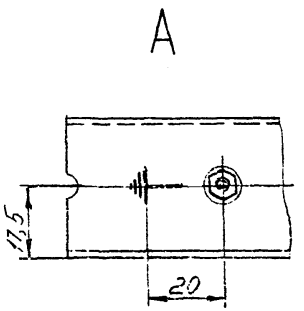

Условное обозначение скобы С-135:
Скоба С-135 ТК4-3694-92

					Взамен	ТК4-3694-92		
					Группа			
Изм.	Лист	№ докум.	Подп.	Дата	Скоба С-135	Лит.	Масса	Масштаб
Разраб.		Таранова		6.08.92			0,12	1:1
Пров.		Крупнова		19.05.92		Лист	Листов 1	
Гл.спец.		Чудинов		22.05.92	Рег. N			
Н.контр.		Конокова		28.03.92				
Утв.		Гуров		27.05.92	Срок введения			

Копировал

Формат А3

Инв. № подл. 391-10 | Подп. и дата 10.06.92 | Взам. инв. № | Инв. № дубл. | Подп. и дата

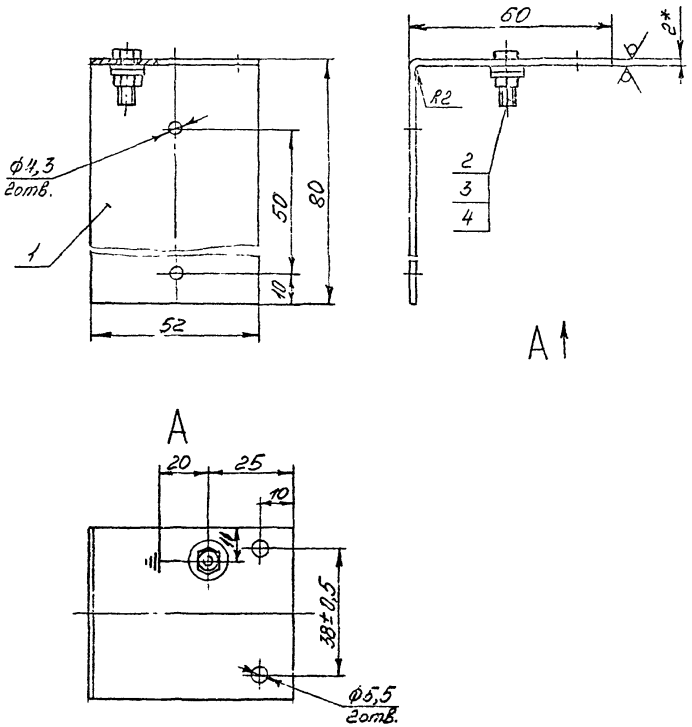

Условное наименование	Поз. 1	Поз. 2	Поз. 3
	Лист 1 Б2,0 ГОСТ 19904-90 / К 270В-4-II ГОСТ 15523-81	Болт ГОСТ 7798-70	Гайка ГОСТ 5915-70
	количество		
	1	1	1
	условное наименование		
С-136	138×52	М6×6д×16.Н6.019	М6-6Н.5.019

Продолжение

Условное наименование	Поз. 4
	Шайба ГОСТ 11371-78
	количество
	2
	условное наименование
С-136	6.01.019

1. *Размер для справок.
2. Остальные технические требования по ТК4-570-81.

Условное обозначение скобы С-136
Скоба С-136 ТК4-3695-92

					Взамен	ТК4-3695-92
					Группа	
Изм.	Лист	Недокум.	Подп.	Дата	Скоба С-136	Лит. / Масса 0,08 / Масштаб 1:1
Разраб.		Тарановa		6.01.92		
Пров.		Крупнова		9.1.92		Лист / Листов 1
Гл. спец.		Чудинов		20.01.92	Рег. N	
Н. контр.		Крюкова		28.01.92	Срок введения	
Утв.		Гуров		27.05.92		

Копировал ГПКИ ПМА 3-76-950 отв. 29.06.92 ПМ А3

Инв. № подл. 391-11 | Подп. и дата 10.06.92 | Взам. инв. № | Инв. № дубл. | Подп. и дата

gost.e-ecolog.ru