Монтажные чертежи

ПРИБОРЫ ИЗМЕРИТЕЛЬНЫЕ И ПРЕОБРАЗОВАТЕЛИ ДАВЛЕНИЯ И ПЕРЕПАДА ДАВЛЕНИЯ

Одиночная установка на полу или стене

Часть 2
Приборы перепада давления

СТМ4-7-96 ч. 2

ГПКИ Проектмонтажавтоматика

1996

gost.e-ecolog.ru

Монтажные чертежи

Утверждаю
Генеральный директор
АО Монтажавтоматика
Мусаелянц Э.Д.

Приборы измерительные и преобразователи давления и перепада давления

Одиночная установка на полу или стене

Часть 2

Приборы перепада давления

СТМ4-7-96 ч.2

Рег.№ 07-96

Дата введения 01.01.97

Главный инженер Рыжов Н.А.

Начальник отдела Клечкин В.С.

© ГПКИ Проектмонтажавтоматика

1996

Обозначение	Наименование	Подвод импульсных труб
ТМ4-7-39-96	Датчик реле-разности давления Установка на полу или стене	Снизу или сверху
ТМ4-7-40-96	Дифманометр мембранный Установка на полу или стене	Снизу
ТМ4-7-41-96	Дифманометр мембранный Установка на полу или стене	Сверху
ТМ4-7-42-96	Первичный прибор ДМ Установка на полу или стене	Снизу
ТМ4-7-43-96	Первичный прибор ДМ Установка на полу или стене	Сверху
ТМ4-7-44-96	Манометр дифференциальный мембранный Установка на полу или стене	Снизу
ТМ4-7-45-96	Манометр дифференциальный мембранный. Установка на полу или стене	Сверху
ТМ4-7-46-96	Дифманометр мембранный показывающий. Установка на полу или стене	Снизу или сверху
ТМ4-7-47-96	Датчик-реле перепада,напора Установка на полу или стене	Снизу или сверху Снизу
ТМ4-7-48-96	Преобразователь пневматический разности давлений ДПП-1 Установка на полу или стене	Снизу или сверху
ТМ4-7-49-96	Манометр дифференциальный сильфонный ЛСП,ДСС Установка на полу или стене	Снизу
ТМ4-7-50-96	Манометр дифференциальный сильфонный ЛСП,ДСС Установка на полу или стене	Сверху

Обозначение	Наименование	Подвод импульсных труб
ТМ4-7-51-96	Преобразователь измерительный разности давлений Сапфир-22 с установленным вентильным блоком и ниппелямию Установка на полу или стене	Снизу
ТМ4-7-52-96	Преобразователь измерительный разности давлений Сапфир-22 с установленным вентильным блоком и ниппелямию Установка на полу или стене	Сверху
ТМ4-7-53-96	Сниженный гидростатический водоуказательный прибор. Установка на металлоконструкциях.	Сверху
ТМ4-7-54-96	Тягонапоромер дифференциальный жидкостный ТДЖ. Установка на полу	Сверху или снизу
ТМ4-7-55-96	Тягонапоромер дифференциальный жидкостный ТДЖ. Установка на стене	Сверху или снизу
ТМ4-7-56-96	Установка преобразователя (дактчика) перепада давления без комплектного клапанного блока	Сверху или снизу
ТМ4-7-57-96	Установка сигнализаторов перепада давления ПД-Ст (преобразователей)	Сверху или снизу

Подп. и дата | Инв. N дубл | Взамен инв. N | Подп. и дата | Инв. N подл.

Изм	Лист	N докум.	Подп.	Дата
Разраб.		Чудинов		
Пров.		Гуров		
Н.контр.		Бурякова		
Утв.				

СТМ4-7-96 ч.2

Приборы измерительные и преобразователи давления и перепада давления Одиночная установка на полу или стене Часть 2
Приборы перепада давления
Ведомость документов

Лит	Лист	Листов
	2	16

Норма-СА

Копировал

Формат А3

Общие указания

Настоящая часть сборника содержит типовые монтажные чертежи установки и обвязки приборов измерения перепада давления (разности давления, расхода, уровня) на полу и на стене

Монтажные чертежи выполнены для приборов по номенклатурам заводов-изготовителей России и стран СНГ по состоянию на 1 01 1996 г

Сборник построен таким образом, что позволяет пользоваться при проектировании информацией, представленной в табличной форме, а графическую часть использовать в качестве справочного материала

Таблица 1 общей части предназначена для нахождения обозначения монтажного чертежа и обозначения условного исполнения установки

Ключами поиска являются тип прибора, место его установки (на полу или стене), направление подвода импульсных труб (сверху или снизу) , вид и характеристика измеряемой среды

Для приборов, которые выполнены таким образом, что блок вентилей выполнен несъемным, либо его съем затруднен, предусмотрены варианты установки с дополнительными запорными вентилями перед прибором

В таблице 2 приведены монтажные зоны установки прибора

На Рис 1 приведены обозначения размеров монтажных зон

Рис 1

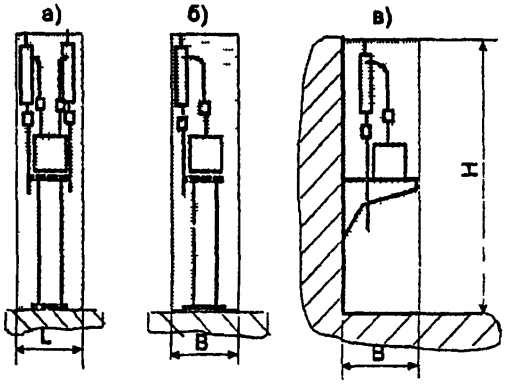

а установка прибора на полу вид спереди
б установка прибора на пол, вид сбоку
в установка прибора на стене, вид сбоку

В таблице 3 приведены материалы и изделия, которые следует указывать в заказных спецификациях чертежа Узлы и детали приведены в сборнике СТК4-9 96 ч 2

При применении импульсных линий с диаметрами, отличными от указанных в настоящем сборнике, рекомендуется сохранять чертеж обвязки, но дополнительно предусматривать в схеме соединений, а также в спецификации СО (СО1) переходное соединение Для коррозионно-активной измеряемой среды или внешней среды следует заменить сортамент труб, соединений и запорной арматуры Рекомендации по выбору и расчету трубопроводов, трубных соединений и арматуры приведены в РМ14-12-92 "Проектирование трубных и электрических проводок Трубные проводки на давление выше 10 МПа Крепление конструкций к строительным основаниям производить по СТМ4-9-91 ч 1,2

Рекомендации по применению типовых чертежей приведены в сборнике ИМ14-51-94

С вводом настоящего сборника анулируется сборник 34

Обозначения заводов изготовителей приборов приведенные в графе "Изготовитель" таблицы 1
1 АО "Орлэкс" 302000 Орел ул Ломоносова 8, тел 4 75-06 4-93 67,
2 Ивано Франковское ПО Промприбор 248000, Украина г Ивано Франковск ул Академика Сахарова 23 тел 2-57 98 телетайп 292115 РЕЛЕ факс 2 24 56
3 АО Манометр 107120 Москва ул Новая Сыромятническая 5 \7 тел 227 52 09
4 Казанское ПО "Теплоконтроль ,420125,г Казань,Татарстан, ул Фрезерная, 1,тел 37 75 37,
5 Саранский приборостроительный завод,430030,Саранск, Мордовия, ул Васенко, 9, тел 9 95 79,
6 Улан Удэнский завод "Теплоприбор ,670045,Улан Удэ,ул Трактовая,д 1, тел 2 68 72 2 61 30
7 Производственное объединение Теплоприбор 390011 Рязань ул Куйбышевское шоссе, тел 44 02 49 44 96 80 телетайп 136118
8 Завод Красный Котельщик 347928 г Таганрог 28 Ростовской обл
9 Голынковский завод Стеклоприбор 216740,п Голынки Руднянского района Смоленской обл тел 4 71 41
10 ПО Метран 454084 г Челябинск ул проспект Победы, д 168, тел 13 70 40

Подп и дата | Инв.N дубл | Взам инв № | Подп и дата | Инв № подл

Таблица 1

Обозначение прибора	Изготовитель	Обозначение монтажного чертежа \ условное обозначение установки															
		Установка на полу								Установка на стене							
		Направление подвода труб															
		Снизу				Сверху				Снизу				Сверху			
		Измеряемая среда															
		Газ, жидкость без включ. газа		Жидкость с выделением газа		Газ сухой, жидкость чистая		Газ с конденсатом жидкость с осадком		Газ, жидкость без включ. газа		Жидкость с выделением газа		Газ сухой, жидкость чистая		Газ с конденсатом жидкость с осадком	
			Уст. с доп вентилями		Уст. с доп. вентилями		Уст. с доп. вентилями		Уст. с дополнит вентилями		Уст. с доп. вент		Уст. с доп. вентилями		Уст. с доп. вентилями		Уст. с дополнит вентилями
Д231ВМ	1	ТМ4-7-39-96				ТМ4-7-39-96				ТМ4-7-39-96				ТМ4-7-39-96			
		1	-	1	-	1	-	1	-	2	-	2	-	2	-	2	-
ДЕМ202	1	ТМ4-7-39-96				ТМ4-7-39-96				ТМ4-7-39-96				ТМ4-7-39-96			
		1	-	1	-	1	-	1	-	2	-	2	-	2	-	2	-
ДК03702	2	ТМ4-7-40-96				ТМ4-7-41-96				ТМ4-7-40-96				ТМ4-7-41-96			
		3	7	-	-	5	13	1	9	4	8	2	6	7	15	3	11
ДМ, ДД	3	ТМ4-7-42-96				ТМ4-7-43-96				ТМ4-7-42-96				ТМ4-7-43-96			
		3	-	1	-	3	-	1	-	4	-	2	-	4	-	2	-
ДМ3583М	2	ТМ4-7-44-96				ТМ4-7-45-96				ТМ4-7-44-96				ТМ4-7-45-96			
		3	-	1	-	3	-	1	-	4	-	2	-	4	-	2	-
ДМЭ-МИ, ДМЭУ-МИ ДМЭР-МИ	4	ТМ4-7-40-96				ТМ4-7-41-96				ТМ4-7-40-96				ТМ4-7-41-96			
		3	7	1	5	6	14	2	10	4	8	2	6	8	16	4	12
ДНМП-100М1 ДТММП-100М1 ДТНМП-100М1	5	ТМ4-7-46-96				ТМ4-7-46-96				ТМ4-7-46-96				ТМ4-7-46-96			
		-	-	-	-	-	-	-	-	1	2	-	-	1	2	-	-
ДПН-2,5	6	ТМ4-7-47-96				ТМ4-7-47-96				ТМ4-7-47-96				ТМ4-7-47-96			
		1	-	3	-	5	-	7	-	2	-	4	-	6	-	8	-
ДПП-1 ДПП-2	7	ТМ4-7-48-96				ТМ4-7-48-96				ТМ4-7-43-96				ТМ4-7-48-96			
		3	-	5	-	3	-	1	-	4	-	6	-	4	-	2	-
ДСП-160-М1 ДСП-4Ст-М1 ДСС	4	ТМ4-7-49-96				ТМ4-7-49-96		ТМ4-7-50-96		ТМ4-7-49-96				ТМ4-7-49-96		ТМ4-7-50-96	
		3	7	1	5	3	7	1	3	4	8	2	6	4	8	2	4
Метран-4Б-ДД с кл.бл.	10	ТМ4-7-51-96				ТМ4-7-51-96		ТМ4-7-52-96		ТМ4-7-51-96				ТМ4-7-51-96		ТМ4-7-52-96	
		3	-	1	-	3	1	1	-	4	-	2	-	4	-	2	-
Метран-43--ДД с кл.бл Метран-43Ф--ДД с кл.бл	10	ТМ4-7-51-96				ТМ4-7-51-96		ТМ4-7-52-96		ТМ4-7-51-96				ТМ4-7-51-96		ТМ4-7-52-96	
		3	-	1	-	3	1	1	-	4	-	2	-	4	-	2	-

Взам. инв. N | Подп. и дата | Инв. N дубл. | Подп. и дата | Инв. N подл.

Изм. Лист | N°докум. | Подп. | Дата

СТМ4-7-96 ч.2

Лист 4

Формат А3

Продолжение таблицы 1

Обозначение прибора	Изготовитель	Обозначение монтажного чертежа \ условное обозначение установки															
		Установка на полу								Установка на стене							
		Направление подвода труб															
		Снизу				Сверху				Снизу				Сверху			
		Измеряемая среда															
		Газ, жидкость без включ. газа		Жидкость с выделением газа		Газ сухой, жидкость чистая		Газ с конденсатом жидкость с осадком		Газ, жидкость без включ. газа		Жидкость с выделением газа		Газ сухой, жидкость чистая		Газ с конденсатом жидкость с осадком	
			Уст. с доп. вентилями		Уст. с доп. вентилями		Уст. с доп. вентилями		Уст. с дополнит. вентилями		Уст. с доп. вент		Уст. с доп. вентилями		Уст. с доп. вентилями		Уст. с дополнит. вентилями
Метран-44--ДД	10	ТМ4-7-56-96				ТМ4-7-56-96		ТМ4-7-56-96		ТМ4-7-56-96				ТМ4-7-56-96		ТМ4-7-56-96	
		4	-	6	-	4		5	-	1	-	3	-	1	-	2	-
Метран-1151	10	ТМ4-7-56-96				ТМ4-7-56-96				ТМ4-7-56-96				ТМ4-7-56-96		ТМ4-7-56-96	
		4	-	6	-	4		5	-	1	-	3	-	1	-	2	-
ПД-Ст ППД-11(12)	4	ТМ4-7-57-96				ТМ4-7-57-96				ТМ4-7-57-96				ТМ4-7-57-96			
		1		2		1		3		4		5		4		6	
ПД-Ст ППД-21(22)	4	ТМ4-7-57-96				ТМ4-7-57-96				ТМ4-7-57-96				ТМ4-7-57-96			
		7	-	8	-	7		9	-	10	-	11	-	10	-	12	-
ПД-Ст ППД-31(31Т)	4	ТМ4-7-57-96				ТМ4-7-57-96				ТМ4-7-57-96				ТМ4-7-57-96			
		13	-	14	-	13		15	-	16	-	17	-	16	-	18	-
Сапфир-22--Ех-М-ДД с клап. блок	3	ТМ4-7-51-96				ТМ4-7-51-96		ТМ4-7-52-96		ТМ4-7-51-96				ТМ4-7-51-96		ТМ4-7-52-96	
		3	-	1	-	3	1	1	-	4	-	2	-	4	-	2	-
Сапфир-22М--ДД с кл. бл	3	ТМ4-7-51-96				ТМ4-7-51-96		ТМ4-7-52-96		ТМ4-7-51-96				ТМ4-7-51-96		ТМ4-7-52-96	
		3	-	1	-	3	1	1	-	4	-	2	-	4	-	2	-
Сапфир-МТ с клап блок	3	ТМ4-7-51-96				ТМ4-7-51-96		ТМ4-7-52-96		ТМ4-7-51-96				ТМ4-7-51-96		ТМ4-7-52-96	
		3	-	1	-	3	1	1	-	4	-	2	-	4	-	2	-
Т-230	8	ТМ4-7-53-96				ТМ4-7-53-96				ТМ4-7-53-96				ТМ4-7-53-96			
		-	-	-	-	-	-	-	-	-	-	-	-	1	-	-	-
Т-30-6	8	ТМ4-7-53-96				ТМ4-7-53-96				ТМ4-7-53-96				ТМ4-7-53-96			
		-	-	-	-	-	-	-	-	-	-	-	-	1	-	-	-
ТДЖ-1, ТДЖ-2	9	ТМ4-7-54-96				ТМ4-7-54-96				ТМ4-7-55-96				ТМ4-7-55-96			
		1	-	-	-	1	-	4	-	1	-	-	-	1	-	4	-
ТДЖ-3, ТДЖ-4		2	-	-	-	2	-	5	-	2	-	-	-	2	-	5	-
ТДЖ-5		3	-	-	-	3	-	6	-	3	-	-	-	3	-	6	-

Инв. N подл. | Подп. и дата | Взам. инв. N | Инв. N дубл. | Подп. и дата

Таблица 2

Обозначение прибора	Размеры зоны	Монтажная зона установки прибора мм															
		Установка на полу								Установка на стене							
		Направление подвода труб															
		Снизу				Сверху				Снизу				Сверху			
		Измеряемая среда															
		Газ, жидкость без включ. газа		Жидкость с выделением газа		Газ сухой, жидкость чистая		Газ с конденсатом жидкость с осадком		Газ, жидкость без включ газа		Жидкость с выделением газа		Газ сухой, жидкость чистая		Газ с конденсатом жидкость с осадком	
			Уст с доп вентилями		Уст с доп. вентилями		Уст с доп вентилями		Уст с дополнит вентилями		Уст.с доп вент		Уст.с доп. ьентилями		Уст с доп. вентилями		Уст с дополнит вентилями
Д231ВМ	L	250	-	250	-	250	-	250	-	250	-	250	-	250	-	250	-
ДЕМ202	B	250	-	250	-	250	-	250	-	170	-	170	-	170	-	170	-
	H	1500	-	1500	-	1500	-	1500	-	1500	-	1500	-	1500	-	1500	-
ДК03702	L	400	300	-	-	300	300	400	400	300	300	-	-	300	300	400	400
	B	400	400	-	-	400	400	400	400	450	450	-	-	450	450	450	450
	H	1300	1500	-	-	1300	1500	1600	1800	1300	1500	-	-	1300	1500	1600	1800
ДМ, ДД	L	600	-	600	-	600	-	600	-	600	-	600	-	600	-	600	-
	B	600	-	600	-	600	-	600	-	600	-	600	-	600	-	600	-
	H	1100	-	1900	-	1300	-	1600	-	1100	-	1900	-	1300	-	1600	-
ДМ3583М	L	300	-	400	-	300	-	400	-	300	-	400	-	300	-	400	-
	B	400	-	400	-	400	-	400	-	450	-	450	-	450	-	450	-
	H	1100	-	1200	-	1100	-	1400	-	1100	-	1200	-	1100	-	1400	-
ДМЭ-МИ	L	400	300	-	-	300	300	400	400	300	300	-	-	300	300	400	400
ДМЭУ-МИ	B	400	400	-	-	400	400	400	400	450	450	-	-	450	450	450	450
ДМЭР-МИ	H	1300	1500	-	-	1300	1500	1600	1800	1300	1500	-	-	1300	1500	1600	1800
ДТМП-100М1	L	-	-	-	-	-	-	-	-	200	200	-	-	200	200	-	-
ДТММП-100М1	B	-	-	-	-	-	-	-	-	200	200	-	-	200	200	-	-
ДТНМП-100М1	H	-	-	-	-	-	-	-	-	1700	1800	-	-	1700	1800	-	-
ДПН-2,5	L	300	-	300	-	300	-	300	-	300	-	300	-	300	-	300	-
	B	400	-	400	-	400	-	400	-	400	-	400	-	400	-	400	-
	H	1500	-	1500	-	1500	-	1500	-	1500	-	1500	-	1500	-	1500	-
ДПП-1-1	L	500	-	500	-	500	-	500	-	500	-	500	-	500	-	500	-
	B	450	-	450	-	450	-	450	-	600	-	600	-	600	-	600	-
	H	1300	-	1800	-	1300	-	1600	-	1300	-	1800	-	1300	-	1600	-
ДПП-1-2	L	500	-	500	-	500	-	500	-	500	-	500	-	500	-	500	-
ДПП-2	B	350	-	400	-	350	-	400	-	550	-	550	-	550	-	550	-
	H	1300	-	1800	-	1300	-	1600	-	1300	-	1800	-	1800	-	1800	-

Подп. и дата | Инв. N дубл. | Взамен инв. N | Подп. и дата | Инв. N подл.

Продолжение таблицы 2

Обозначение прибора	Тип подвода	Монтажная зона установки прибора мм															
		Установка на полу								Установка на стене							
		Направление подвода труб															
		Снизу				Сверху				Снизу				Сверху			
		Измеряемая среда															
		Газ, жидкость без включ. газа		Жидкость с выделением газа		Газ сухой, жидкость чистая		Газ с конденсатом жидкость с осадком		Газ, жидкость без включ газа		Жидкость с выделением газа		Газ сухой, жидкость чистая		Газ с конденсатом жидкость с осадком	
			Уст. с доп вентилями		Уст. с доп. вентилями		Уст. с доп. вентилями		Уст. с дополнит вентилями		Уст. с доп. вент		Уст. с доп. вентилями		Уст. с доп. вентилями		Уст. с дополнит бентилями
ДСП-160-М1	L	350	350	350	350	350	350	350	350	350	350	350	350	350	350	350	350
ДСП-4Ст-М1	B	400	400	400	400	400	400	400	400	500	500	500	500	500	500	500	500
ДСС	H	1600	1800	2200	2400	1600	1800	1800	2000	1600	1800	2200	2400	1600	1800	1800	2000
Метран-43-ДД, Метран-43Ф-ДД, Метран-45-ДД с кл.бл.	L	180	-	300	-	180	-	300	-	180	-	300	-	400	-	400	-
	B	200	-	200	-	200	-	200	-	200	-	200	-	200	-	200	-
	H	1350	-	1700	-	1350	-	1700	-	1350	-	1700	-	1350	-	1700	-
Метран-44-ДД Метран-1151	L	120	-	250	-	120	-	250	-	120	-	250	-	120	-	250	-
	B	250	-	250	-	250	-	250	-	250	-	250	-	250	-	250	-
	H	1350	-	1700	-	1350	-	1700	-	1350	-	1700	-	1350	-	1700	-
ПД-Ст (ППД-11) (ППД-12)		300	-	400	-	300	-	400	-	300	-	400	-	300	-	400	-
	B	220	-	220	-	220	-	220	-	220	-	220	-	220	-	220	-
	H	1350	-	1350	-	1350	-	1350	-	1350	-	1350	-	1350	-	1350	-
ПД-Ст (ППД-21) (ППД-22)	L	550	-	600	-	550	-	600	-	550	-	600	-	550	-	600	-
	B	230	-	230	-	230	-	230	-	230	-	230	-	230	-	230	-
	H	1000	-	1500	-	1000	-	1500	-	1000	-	1500	-	1000	-	1500	-
ПД-Ст (ППД-31) (ППД-31Т)	L	225	-	300	-	225	-	300	-	225	-	300	-	225	-	300	-
	B	430	-	430	-	430	-	430	-	300	-	300	-	300	-	300	-
	H	1350	-	1500	-	1350	-	1500	-	1350	-	1500	-	1350	-	1500	-
Сапфир-МТ Сапфир-22--М-ДД,	L	400	-	400	-	400	-	400	-	400	-	400	-	400	-	400	-
	B	400	-	400	-	400	-	400	-	500	-	500	-	500	-	500	-
	H	1350	-	1700	-	1350	-	1700	-	1350	-	1700	-	1350	-	1700	-
Сапфир-22--Ех-М-ДД	L	400	-	400	-	400	-	400	-	400	-	400	-	400	-	400	-
	B	400	-	400	-	400	-	400	-	500	-	500	-	500	-	500	-
	H	1350	-	1700	-	1350	-	1700	-	1350	-	1700	-	1350	-	1700	-
Т-230 Т-30-6	L	-	-	-	-	-	-	-	-	-	-	-	-	200	-	-	-
	B	-	-	-	-	-	-	-	-	-	-	-	-	600	-	-	-
	H	-	-	-	-	-	-	-	-	-	-	-	-	2000	-	-	-

Инв.N подл. | Подп. и дата | Взамен инв.N | Инв.N дубл. | Подп. и дата

Изм	Лист	N°докум.	Подп	Дата	СТМ4-7-98 ч.2	Лист 7

Формат А3

Продолжение таблицы 2

Обозначение прибора	Размеры зоны	Монтажная зона установки прибора мм													
		Установка на полу								Установка на стене					
		Направление подвода труб													
		Снизу				Сверху				Снизу				Сверху			
		Измеряемая среда													
		Газ, жидкость без включ газа		Жидкость с выделением газа		Газ сухой, жидкость чистая		Газ с конденсатом жидкость с осадком		Газ, жидкость без включ. газа		Жидкость с выделением газа		Газ сухой, жидкость чистая		Газ с конденсатсм жидкость с осадком	
			Уст с доп вентилями		Уст с доп вентилями		Уст с доп вентилями		Уст с дополнит вентилями		Уст с доп вент		Уст с доп вентилями		Уст.с доп вентилями		Уст.с дополнит вентилями
ТДЖ-1 ТДЖ-2	L	300	-	-	-	300	-	300	-	300	-	-	-	300	-	300	-
	B	250	-	-	-	250	-	250	-	250	-	-	-	250	-	250	-
	H	1700	-	-	-	1700	-	1700	-	1700	-	-	-	1700	-	1700	-
ТДЖ-3 ТДЖ-4	L	400	-	-	-	400	-	400	-	400	-	-	-	400	-	400	-
	B	250	-	-	-	250	-	250	-	250	-	-	-	250	-	250	-
	H	1700	-	-	-	1700	-	1700	-	1700	-	-	-	1700	-	1700	-
ТДЖ-6	L	600	-	-	-	600	-	600	-	600	-	-	-	600	-	600	-
	B	250	-	-	-	250	-	250	-	250	-	-	-	250	-	250	-
	H	1700	-	-	-	1700	-	1700	-	1700	-	-	-	1700	-	1700	-

Инв.N подл. | Подп. и дата | Взамен инв.N | Инв.N дубл. | Подп. и дата

Таблица 3

Номер поз.	Обозначение монтажного чертежа	Спец. сбор.	Металлоконструкции																
		Условное значение	Стойка СП4-1550-1-81 Масса 17кг	Стойка СП4-3915-1-81 Масса 8кг	Стойка СП4-13513-1-81 Масса 7кг	Стойка СП4-15243-1-81 Масса 7кг	Стойка СП4-13543-1-81 Масса 7кг	Стойка СП4-13543-1-81 Масса 10кг	Стойка СП4-13542-1-81 Масса 7кг	Кронштейн КУ-1.2598 ТУ36.-84 Масса 1кг	Кронштейн КС-2540-1-81 ТК4-13540-1-81 Масса 3кг	Кронштейн КС 58 ТУ36.1228-84 Масса 4кг	Рама Р20х4440-1-81 ТК41001-1-81 Масса 7кг	Рама Р20х4440-1-81 ТК41001-1-81 Масса 8кг	Подставка ОСП ТУ36.1227-84	Швеллер 50х32 ГОСТ 8240-72	Профиль 45х45х2,5 ГОСТ 8278-83	Распорка 6-ТВ ТК4-7-1-96	Распорка 6-ТВ ТК4-7-1-96
			Количество																
1	ТМ4-7-39-96	1		1												0,3			
2		2		-						1						0,3			
3	ТМ4-7-40-96	1	1									-							2
4		2	-									1							2
5		3	1									-							-
6		4	-									1							-
7		5	1									-							2
8		6	-									1							2
9		7	1									-							-
10		8	-									1							-
11	ТМ4-7-41-96	1	1									-							2
12		2	1									-							2
13		3	-									1							2
14		4	-									1							2
15		5	1									-							-
16		6	1									-							-
17		7	-									1							-
18		8	-									1							-
19		9	1									-							2
20		10	1									-							2
21		11	-									1							2
22		12	-									1							2
23		13	1									-							-
24		14	1									-							-
25		15	-									1							-
26		16	-									1							-
27	ТМ4-7-42-96	1	1									-				0,2			2
28		2	-									1				0,2			2
29		3	1									-				0,2			-
30		4	-									1				0,2			-

Инв.N подл. | Подп. и дата | Взамен инв.N | Инв.N дубл. | Подп. и дата

Изм	Лист	N°докум.	Подп	Дата	СПМ4-7-96 ч.2	Лист 9

Формат А3

Продолжение таблицы 3

Номер по пор.	Запорная арматура, ед				Соединения трубопроводов, ед						Трубы, п м							
	Клапан 11Б13бк Ду15 -07- -1286177	Клапан 11Б6к11 Ду20 -07- -1113-78	Клапан 15С54нж Ко11 Ду25 -07- -1276-88	Клапан 44с12 ок1 Ду32 -07- -1276-88	Соединение СВ271 -219 ОСТ36 211 -91	Соединение СВ1130 -219 ОСТ36 211 -91	Соединение СВ1430 -219 ОСТ36 211 -91	Соединение СВ1730 -219 ОСТ36 211 -91	Соединение СВ1930 -219 ОСТ36 211 -91	Соединение СВ2130 -219 ОСТ36 211 -91	Труба 15х2,8 ГОСТ3262- -75	Труба М2-М-8х1 ГОСТ617- -72	Труба 10х1ГОСТ8734 Д20ГОСТ8733	Труба 14х2ГОСТ8734 Д20ГОСТ8733	Труба 14х3ГОСТ8734 Д20ГОСТ8733	Труба 16х3ГОСТ8734 Д20ГОСТ8733	Трубка ПВД 8х1,6 ТУ6-19-272- -85	Коробка КСП-10 ТУ36.22.22. 00 030-91
	Количество																	
1				2	2							0,4						
2				2	2							0,4						
3			2					2							3,6			
4			2					2							3,6			
5			-					-							-			
6			-					-							-			
7			4					2							7,2			
8			4					2							7,2			
9			2					-							0,1			
10			2					-							0,1			
11			2					2						2,1	-			
12			2					2						1,5	0,7			
13			2					2						2,1	-			
14			2					2						1,5	0,7			
15			-					-						-	-			
16			-					-						-	-			
17			-					-						-	-			
18			-					-						-	-			
19			4					2						2,1	0,2			
20			4					2						1,5	0,8			
21			4					2						2,1	0,2			
22			4					2						1,5	0,8			
23			2					-						-	0,2			
24			2					-						-	0,2			
25			2					-						-	0,2			
26			2					-						-	0,2			
27			5					2		2				3,4	1,9			
28			5					2		2				3,4	1,9			
29			3					-		2				-	1,3			
30			3					-		2				-	1,3			

Инв.N подл. | Подп. и дата | Взамен инв.N | Инв.N дубл. | Подп. и дата

Изм	Лист	№докум.	Подп.	Дата	СТМ4-7-96 ч.2	Лист 10

Формат А3

Таблица 3

Номер по пор.	Обозначение монтажного чертежа	Условное обозначение уст.	Металлоконструкции: Количество																
			Стойка СП-1 ТК4-550-83 Масса17кг	Стойка СП-3 ТК4-3595-81 Масса 8кг	Стойка СП-13 ТК4-550-83 Масса 7кг	Стойка СП-15 ТК4-3543-81 Масса 7кг	Стойка СП-17 ТК4-3543-81 Масса 7кг	Стойка СП-18 ТК4-3543-81 Масса10кг	Стойка СП-24 ТК4-3542-81 Масса 7кг	Кронштейн КУ-1 ТУ36.2588-84 Масса 1кг	Кронштейн КП-30 ТК4-3540-81 Масса 3кг	Кронштейн КП-58 ТУ36.1228-84 Масса 4кг	Рама Р22444-500х370 ТК41001-91 Маса 7кг	Рама Р22444-500х500 ТК41001-91 Маса 8кг	Подставка ГСП ТУ36.1227-84	Швеллер ШП6 00х35 ТУ36.22 00.021-91 м	Профиль ZП45х25 ТУ36.22 00.021-91 м	Расширитель Р-1 ТК4-7-1-96	Расширитель Р-3 ТК4-7-1-96
31	ТМ4-7-43-96	1	1									-				0,2			2
32		2	-									1				0,2			2
33		3	1									-				0 2			-
34		4	-									1				0,2			-
35	ТМ4-7-44-96	1	1									-					0,3		2
36		2	-									1					0,3		2
37		3	1									-					0,3		-
38		4	-									1					0,3		-
39	ТМ4-7-45-96	1	1									-					0,3		2
40		2	-									1					0,3		2
41		3	1									-					0,3		-
42		4	-									1					0,3		-
43	ТМ4-7-46-96	1									1								
44		2									1								
45	ТМ4-7-47-96	1							1				-	-		0,1	0,1		-
46		2							-				1	-		-	-		-
47		3							1				-	-		0,1	0,1		2
48		4							-				-	1		-	-		2
49		5							1				-	-		0,1	0,1		-
50		6							-				1	-		-	-		-
51		7							1				-	-		0,1	0,1		2
52		8							-				-	1		-	-		2
53	ТМ4-7-48-96	1	1									-			1				2
54		2	-									1			1				2
55		3	1									-			1				-
56		4	-									1			1				-
57		5	1									-			1				2
58		6	-									1			1				2
59	ТМ4-7-49-96	1	1									-			1				2
60		2	-									1			1				2

Подп. и дата | Инв. N дубл | Взамен инв. N | Подп. и дата | Инв. N подл.

Изм Лист	N°докум	Подп	Дата	СТМ4-7-96 ч.2	Лист 11

Формат А3

Продолжение таблицы 3

Номер по пор	Запорная арматура, ед.				Соединения трубопроводов, ед.						Трубы, п м									
	Клапан 15ч80к ДУ200 Ру2,5 -11011-73	Клапан 11ч6к11 ДУ150 Ру16 -11193-78	Клапан 15ч54к ДУ250 Ру2,5 -11476-89	Клапан 00ч22.044 ДУ500 Ру2,5 -11476-89	Соединение СВ80-М20 ТУ36.00.019 -91	Соединение СВ10-М20 ТУ36.00.019 -91	Соединение СВ14-М20 ТУ36.00.019 -91	Соединение СТ30-М20 ТУ36.00.019 -91	Соединение СТ10-М12 ТУ36.00.019 -91	Соединение СТ14 У2 ТУ36.00.019 -91	Труба 15х2,8 ГОСТ3262-75	Труба М2-М-8х1 ГОСТ617-72	Труба 10х1 ГОСТ8734 Д20 ГОСТ8733	Труба 14х2 ГОСТ8734 Д20 ГОСТ8733	Труба 14х3 ГОСТ8734 Д20 ГОСТ8733	Труба 18х3 ГОСТ8734 Д20 ГОСТ8733	Трубка ПВД 8х1,6 ТУ6-19-272-85	Коробка КСП-10 ТУ36.22.22.00.030-91
	Количество																	
31			5					2		2				2	1,9			
32			5					2		2				2	1,9			
33			3					-		2				-	0,4			
34			3					-		2				-	0,4			
35			3					2		2					4,6			
36			3					2		2					4,6			
37			1					-		2					0,4			
38			1					-		2					0,4			
39			2					2						1,5				
40			2					2						1,5				
41			-					-						0,4				
42			-					-						0,4				
43		-																
44		2																
45	2		-			2	-	-	2				0,8	-				1
46	2		-			2	-	-	2				0,8	-				1
47	2		2			4	2	2	2				0,8	4,0				1
48	2		2			4	2	2	2				0,8	4,0				1
49	2		-			2	-	-	2				0,8	-				1
50	2		-			2	-	-	2				0,8	-				1
51	2		2			4	2	2	2				0,8	4,0				1
52	2		2			4	2	2	2				0,8	4,0				1
53			2					2						3,5			0,5	
54			2					2						3,5			0,5	
55			-					-						-			0,5	
56			-					-						-			0,5	
57			2					2						5,1			0,5	
58			2					2						5,1			0,5	
59			2					2						4,7				
60			2					2						4,7				

Подп. и дата | Инв. N дубл. | Взамен инв. N | Подп. и дата | Инв. N подл.

Таблица 3

Номер по пор	Обозначение монтажного чертежа	Условное обозначение уст	Металлоконструкции																
			Стойка СП-1-550-ТК4-83 Масса 17кг	Стойка СП-3995-ТК4-81 Масса 8кг	Стойка СП-13-ТК4-850-83 Масса 7кг	Стойка СП-15-ТК4-3543-81 Масса 7кг	Стойка СП-17-ТК4-3543-81 Масса 7кг	Стойка СП-19-ТК4-3543-81 Масса 10кг	Стойка СП-23-ТК4-3542-81 Масса 7кг	Кронштейн КУ36 2598-84 Масса 1кг	Кронштейн КТ-30-ТК4-3540-81 Масса 3кг	Кронштейн КТ-58 1228-84 Масса 4кг	Рама РД24440-ЕД0Х370-ТК41001-91 Маса 7кг	Рама РД24440-ЕД0Х550-ТК41001-91 Маса 8кг	Подставка ПОД КУ36 1227-84	Швеллер ШП-У-32 ОСт 32 00 021-91 м	Профиль ГП-5х22 ОСТ 32 00 021-91 м	Распорка Р-1 ТК4-7-1-96	Распорка Р-2 ТК4-7-1-96
			Количество																
61	ТМ4-7-49-96	3	1									-			1				-
62		4	-									1			1				-
63		5	1									-			1				2
64		6	-									1			1				2
65		7	1									-			1				-
66		8	-									1			1				-
67	ТМ4-7-50-96	1	1									-			1				2
68		2	-									1			1				2
69		3	1									-			1				2
70		4	-									1			1				2
71	ТМ4-7-51-96	1	1									-			1				2
72		2	-									1			1				2
73		3	1									-			1				-
74		4	-									1			1				-
75	ТМ4-7-52-96	1	1									-			1				2
76		2	-									1			1				2
77	ТМ4-7-53-96	1														1,5			
78		2														1,5			
79	ТМ4-7-54-96	1			1											0,2/0 4		-	
80		2				1										0,6/0,8		-	
81		3					1									1,2		-	
82		4			1											0,2/0,4		2/4	
83		5				1										0,6/0,8		6/8	
84		6					1									1,2		12	
85	ТМ4-7-55-96	1			1											0,2/0,4		-	
86		2				1										0,6/0,8		-	
87		3					1									1,2		-	
88		4			1											0,2/0,4		2/4	
89		5				1										0,6/0,8		6/8	
90		6					1									1,2		12	

Инв N подл | Подп и дата | Взам инв N | Инв N дубл | Подп и дата

Изм	Лист	N°докум	Подп	Дата

СПМ4-7-96 ч.2

Лист 13

Формат А3

Продолжение таблицы 3

Номер по пр	Запорная арматура, ед				Соединения трубопроводов, ед						Трубы, п м								
	Клапан 11Б15бк1 Ду25 Ру=10 61-73	Клапан 11Б6к11 Ду20 Ру=10 78	Клапан 15С51бк Ту26-07-1141-78	Клапан 15С22нж Ту26-07-1147-89	Соединение ОСТ36 50 Ду20 Ру=10 2019-91	Соединение ОСТ36 00 Ду20 Ру=10 2019-91	Соединение ОСТ36 00 Ду20 Ру=10 2019-91	Соединение ОСТ36 00 Ду20 Ру=10 2019-91	Соединение ОСТ36 00 Ду20 Ру=10 2019-91	Соединение ОСТ36 00 Ду20 Ру=10 2019-91	Труба 15х2,8 ГОСТ3262-75	Труба М2-М-8х1 ГОСТ617-72	Труба 10х1 ГОСТ8734 Д20 ГОСТ8733	Труба 14х2 ГОСТ8734 Д20 ГОСТ8733	Труба 14х3 ГОСТ8734 Д20 ГОСТ8733	Труба 16х3 ГОСТ8734 Д20 ГОСТ8733	Трубка ПВД 8х1,6 ТУ3-19-272-85	Коробка КСП-10 ТУ36 22.22 00 030-91
	Количество																		
61			-					-						-				
62			-					-						-				
63			4					2						4,8				
64			4					2						4,8				
65			2					-						0,1				
66			2					-						0,1				
67			2					4						3				
68			2					4						3				
69			4					4						0,1				
70			4					4						0,1				
71			2					2						3,1				
72			2					2						3,1				
73			-					-						-				
74			-					-						-				
75			2					2						2,3				
76			2					2						2,3				
77																6*		
78																6*		
9	2/4	-																
80	6/8	-																
81	12	-																
82	2/4	2/4																
83	6/8	6/8																
84	12	12																
85	2/4	-																
86	6/8	-																
87	12	-																
88	2/4	2/4																
89	6/8	6/8																
90	12	12																

★ -длину труб уточнить при проектировании

Подп и дата | Инв N дубл | Взамен Инв.N | Подп и дата | Инв N подл

Изм	Лист	N докум	Подп	Дата	СТМ-7-96 ч.2	Лист 14

Формат А3

Таблица 3

Номер по порядку	Обозначение монтажного чертежа	Условное обозначение узла	Металлоконструкции																
			Стойка СП-1 ТК4-550-83 Масса 17 кг	Стойка СП-3 ТК4-3995-84 Масса 8 кг	Стойка СП-13 ТК4-155с-83 Масса 7 кг	Стойка СП-15 ТК4-354.3-81 Масса 7 кг	Стойка СП-17 ТК4-3543-84 Масса 7 кг	Стойка СП-18 ТК4-2543-81 Масса 10 кг	Стойка СП-24 ТК4-3542-81 Масса 7 кг	Кронштейн ТУ36 2588-84 Масса 1 кг	Кронштейн КП-5.1-228 ТУ36-84 Масса 4 кг	Ремонтная площадка ТК4-8501-86 Масса 10 кг	Рама Р224440-500х370-ТК4-001-84 Масса 7 кг	Рама Р224440-500х500-ТК4-1001-84 Масса 8 кг	Подставка ПСП ТУ36 1227-84	Швеллер 16П 30х22 ГОСТ 0021-61	Профиль 2П45х22 ГОСТ 0021-61	Распорка 4-7-1-86	Распорка 4-7-1-86
			Количество																
91	ТМ4-7-56-96	1										-	1			-			-
92		2										-	1			-			2
93		3										-	1			-			2
94		4										1	-			0,6			-
95		5										1	-			0,6			2
96		6										1	-			0,6			2
97	ТМ4-7-57-96	1							1				-			0,6			-
98		2							1				-			0,8			2
99		3							1				-			0,8			2
100		4							-				1			-			-
101		5							-				1			-			2
102		6							-				1			-			2
103		7	1										-			-			-
104		8	1										-			-			2
105		9	1										-			-			2
106		10							-		1					-			-
107		11							-		1					-			2
108		12							-		1					-			2
109		13							1				-			-			-
110		14							1				-			0,6			2
111		15							1				-			0,6			2
112		16							-				1			-			-
113		17							-				1			-			2
114		18							-				1			-			2

Инв. N подл. | Подп. и дата | Взамен инв. N | Инв. N дубл. | Подп. и дата

				СТМ4-7-96 ч 2	Лист 15
Изм.	Лист	N докум.	Подп.	Дата	

Формат А3

Продолжение таблицы 3

Номер по пор	Запорная арматура, ед				Соединения трубопроводов, ед						Трубы, п м								
	Клапан 11б16бк ДУ20 Ру16 -10кч1-073	Клапан 11ч6бк11 ДУ15 Ру20 -07- -1153-78	Клапан 15с54бк ИСТ 1м ТУ26-07 -1476-89	Клапан 0052 044 00115 ТУ26-07- -1476-ез	Соединение СВ20-М20 ТУ30 2119 -91	Соединение СВ10-М20 ТУ30 2119 -91	Соединение СВ14-М20 ТУ30 2119 -91	Соединение СН14-М20 ТУ30 2119 -91	Соединение 1СН14-М22 ТК4-7-4- -96	Соединение СТ14 М22 ТУ30 2119 -91	Труба 15х2,8 ГОСТ3262- -75	Труба М2-М-8х1 ГОСТ617- -72	Труба 10х1ГОСТ8734 ДГОСТ8733	Труба 14х2ГОСТ8734 ДГОСТ8733	Труба 14х3ГОСТ8734 ДГОСТ8733	Труба 16х3ГОСТ8734 ДГОСТ8733	Трубка ПВД 8х1,6 ТУ6-19-272- -85	Коробка КСТ-10 ТУ36 22 22 00 030-91
	Количество																		
91			-	2				-						-					
92			2	2				2						2,6					
93			2	2				2						4,0					
94			-	2				-						-					
95			2	2				2						2,6					
96			2	2				2						4,0					
97			3					-	2	1				1					
98			5					2	2	1				3					
99			5					2	2	1				3					
100			3					-	2	1				1					
101			5					2	2	1				3					
102			5					2	2	1				3					
103			3					-	2	1				1					
104			5					2	2	1				4					
105			5					2	2	1				4					
106			3					-	2	1				1					
107			5					2	2	1				4					
108			5					2	2	1				4					
109			3					-	2	1				1					
110			5					2	2	1				4					
111			5					2	2	1				4					
112			3					-	2	1				1					
113			5					2	2	1				4					
114			5					2	2	1				4					

Инв N подл | Подп и дата | Взам инв N | Инв N дубл | Подп и дата

Изм	Лист	N°докум	Подп	Дата	СТМ4-7-96 ч 2	Лист 16

Формат А3

Рис 1

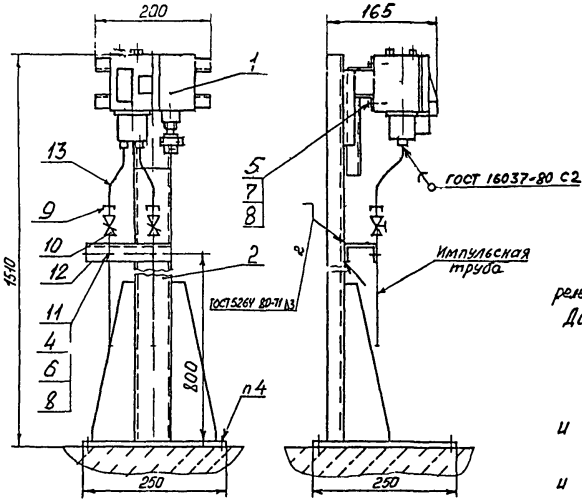

Рис 2

Остальное – см рис 1

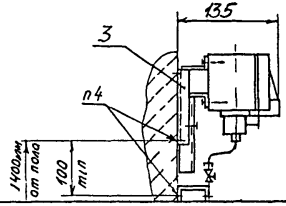

Пример условного обозначения установки датчика реле разности давления ДЕМ-202 на полу по рис 1

Датчик – реле ДЕМ-202 ТМ4-7-39-96

Установка 1

1 Размеры для справок

2 Измеряемая среда - хладоны, воздух, вода, масла и другие среды с вязкостью не более 0,8 Па с (8 Пз)

3 Монтаж производить в соответствии с СНиП 3.05.07-85 и инструкциеи по эксплуатации приборов

4 Крепление производить в соответствии с РТМ36.6-87 и по черт ТМ13-19-92 - крепление стойки СП-3 и по черт ТМ13 9-92 - крепление кронштейна КУ-1 и швеллера

					Взамен	ТМ4-7-39-96		
					Группа			
Изм	Лист	№ докум	Подп	Дата	Датчик-реле разности давления	Лит	Масса	Масштаб
Разраб		Сухово					–	1:5
Пров		Чудинов			Установка на полу или стене	Лист 1	Листов 2	
Гл спец		Чудинов						
Н контр		Бурякова			Рег №			
Утв		Гуров			Срок введения			

Формат А3

Инв № подл | Подп и дата | Взам инв № | Инв № дубл | Подп и дата

Условное наименование	Рис	Поз 1 Датчик реле разности давления	Поз 2 Стойка ТКЧ-3 195-91	Поз 3 Кронштейн ТУ36 2588-84	Поз 4 Болт ГОСТ 7798-70	Поз 5 Винт ГОСТ 17473-80	Поз 6 Гайка ГОСТ 5915-70	Поз 7 Шайба ГОСТ 6402 70	Поз 8 Шайба ГОСТ 11371-78	Поз 9 Соединение ТУ36 22.21 00.019-91
		Количество								
		1	1	1	2	4	2	4	6	2
		Условное наименование								
1	1	Д231 ВМ ДЭМ 202	СП-3	—	М6-6д×16 ЧБ 019	М6-6д×16 ЧБ 019	М6-6Н 5 019	6 65Г 029	6.01 019	СВ8-М20 У1
2	2		—	КУ-1						

Продолжение

Условное наименование	Поз 10 Клапан запорный ТУ26-07-1476-89	Поз 11 Скоба ТУ36 22 019 06-001-87	Поз 12 Швеллер ТУ36.22 21 00.021-91	Поз 13 Труба ГОСТ 617-72
	Количество			
	2	2	1	2
	Условное наименование			
1	ОБ22 044 01508	СО14 У2	ШП 60×35 L = 150мм	Труба М2-М-8×1 L = 200мм
2				

Инв.№ подл	Подп и дата	Взам инв.№	Инв.№ дубл	Подп и дата

Изм	Лист	№ докум	Подп	Дата	ТМ4-7-39-96	Лист 2

Формат А3

Рис 1

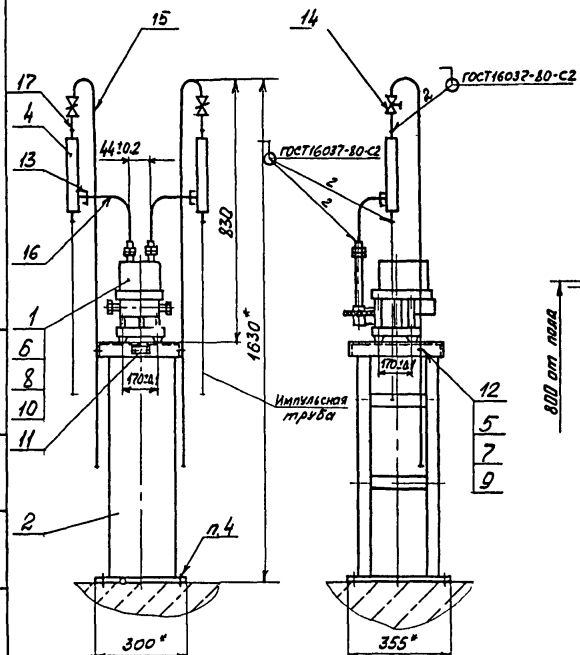

Рис 2

Остальное - см рис 1

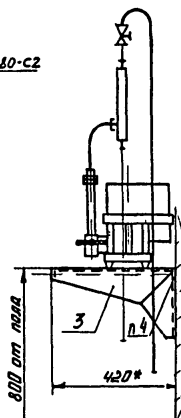

Пример условного обозначения установки дифманометра мембранного электрического ДМЭ-МИ на полу по рис 1

Дифманометр ДМЭ-МИ ТМ4-7-40-96

Установка 1

1* Размеры для справок

2 Измеряемая среда-жидкость с выделением газа по рис 1,2,4 Для сухого газа и жидкости без выделения газа прибор устанавливать без грязесборника, Импульсную трубку присоединять напрямую к прибору по рис 3

Предельно допускаемое рабочее избыточное давление до 25МПа (250кгс/см²)

3 Установку и монтаж прибора производить в соответствии со СНиП3 05 07-85 и инструкцией по эксплуатации прибора.

4 Крепление производить в соответствии с РТМ36 6-87 и черт ТМ13-19-92

4. Длину трубы для дет поз. 15 и 16 уточнить при монтаже Гнуть по месту Радиус гиба Rmin = 4d трубы.

					Взамен	ТМ4-7-40-96		
					Группа			
Изм	Лист	№ докум	Подп	Дата	Дифманометр мембранный электрический	Лит	Масса	Масштаб
Разраб.		Сучкова	Сучкова	23.6.50			-	-
Пров		Чудинов			Установка на полу или стене	Лист 1	Листов 3	
Гл.спец		Чудинов			Рег №			
Н контр		Бурякова			Срок введения			
Утв		Гуров						

Инв № подл | Подп и дата | Взам инв № | Инв № дубл | Подп и дата

Формат А3

Рис 3

Остальное - см рис 1,2

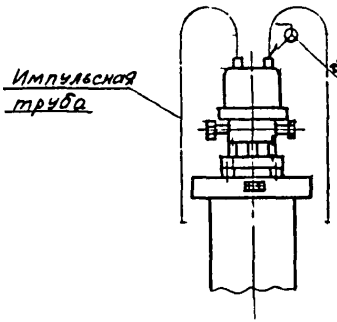

Рис 5

остальное см рис 3



Рис 4

Остальное-см рис 1,2

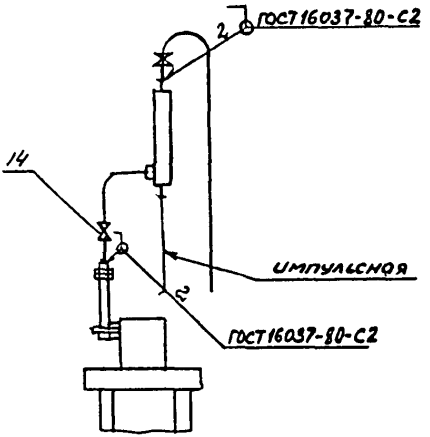

Инв.№ подл. | Подп. и дата | Взам. инв.№ | Инв.№ дубл. | Подп. и дата

Изм.	Лист	N докум.	Подп.	Дата

ТМ4-7-40-96

Лист 2

Формат А4

Условное наименование	Dис	Поз 1 Дифманометр мембранный электрический	Поз 2 Стойка ТК4 75-96	Поз 3 Кронштейн ТУ36 1228 84	Поз 4 Расширитель ТК4-2 1-96	Поз 5 Болт ГОСТ 7798 70	Поз 6	Поз 7 Гайка ГОСТ 5915-70	Поз 8	Поз 9 Шайба ГОСТ 11371-78	Поз 10
		Количество									
		1	1	1	2	2	4	2	4	2	4
		Условное наименование									
1	1	ДМЭ-Ми ДМЭУ Ми ДМЭР-Ми	СП-1	—	Р-3	М6-6g×16 46 019	М8 6g×16 46 019	М6-6Н 5 019	М8-6Н 5019	6 01 019	8 01 019
2	2		—	КП-58							
3	3		СП-1	—	—	—		—		—	
4			—	КП-58							
5	4		СП-1	—	Р-3	М6 6g×16 46 019		М6 6Н 5 019		6 01 019	
6			-	КП 58							
7	5		СП-1	—	—	—		—		—	
8			—	КП-58							

Продолжение

Условное наименование	Поз 11 Рамка ТУ36 1130-85	Поз 12 Скоба ТУ36 22 19 06 001 87	Поз 13 Соединение ТУ36 22 2100 019 91	Поз 14 Клапан запорный ТУ26-07-1426-89		Поз 15 Труба 14×3 ГОСТ 1234 75 / Д20 17 ГОСТ 8733-87		Поз 16	Поз 17	
	Количество									
	1	2	2	—		2		2	—	
	Условное наименование									
1	РПМ55×15 У3	СО14 У2	СН14-М20 У1	15с54бк исп 1м	2	L = 1450мм		L = 300мм	L = 50мм	2
2										
3		—	—		-	—		—		1
4										
5		СО 14 У2	СН14-М20 У1		4	L = 1450мм		L = 300мм		4
6										
7		—	—		2	—		—		2
8										

Инв. № подл. | Подп. и дата | Взам. инв. № | Инв. № дубл. | Подп. и дата

Изм.	Лист	№ докум.	Подп.	Дата	ТМ4-7-40-96	Лист 3

Рис 1

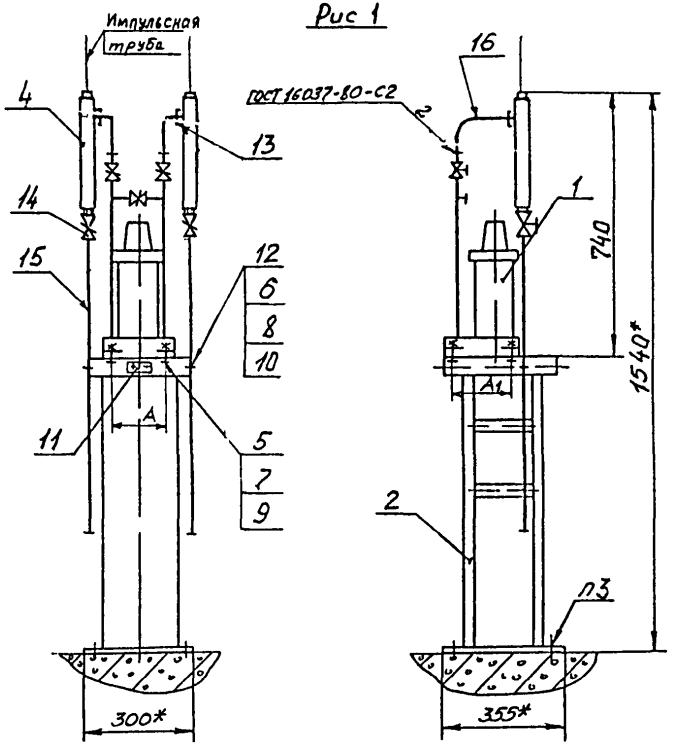

Рис 2

Остальное-см рис 1

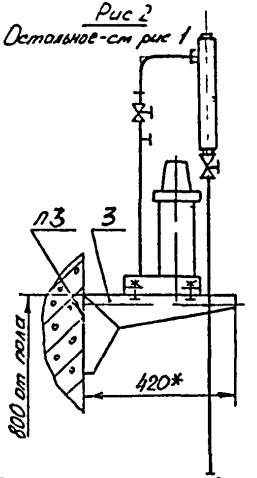

Пример условного обозначения установки дифманометра колокольного ДКО-3702 на полу по рис 1:

Дифманометр ДКО-3702 ТМ4-7-41-96 Установка 1

1* Размеры для справок

2. Установку и монтаж прибора производить в соответствии со СНиП 3.05.07-85 и инструкцией по эксплуатации

3 Крепление производить в соответствии с РТМ 36 6-87 и черт ТМ13-19-92

4. Длину трубы для дет поз 15 и 16 уточнить при монтаже. Дет поз 16 гнуть по месту $R_{min}=4d_{трубы}$

Взамен						ТМ4-7-41-96	
Группа							
Изм	Лист	№ докум	Подп	Дата	Дифманометр	Лит	Масса	Масштаб
Разраб		Сучкова		11.96	Установка на полу или стене		-	-
Пров		Чудинов				Лист 1	Листов 4	
Гл спец		Чудинов						
Н контр		Буракова		11.96	Рег №			
Утв		Гуров			Срок введения			

Инв № подл | Подп и дата | Взам инв № | Инв № дубл | Подп и дата

Формат А3

Рис 3

Остальное-см рис 1 2

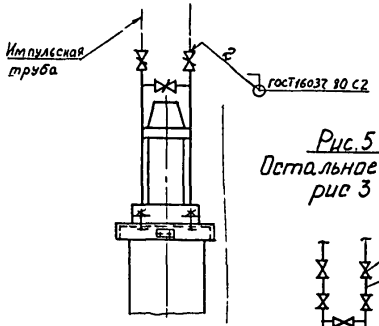

Рис.5

Остальное-см рис 3

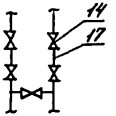

Рис 4

Остальное-см рис 1 2

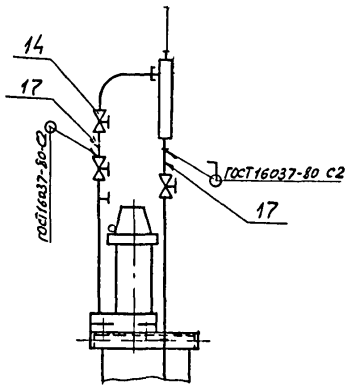

Условное наименование	Рис	Предельно допускаемое рабочее избыточное давление МПа (кгс/см²)	Измеряемая среда	Размеры, мм		Поз 1	
				A	A_1	Дифманометр колокольный	Дифманометр мембранный электрический
						Количество	
						1	1
						Условное наименование	
1	1	0,25 (2,5)	Газ с выделением жидкости	170±0,1	170±0,1	ДКО-3702	—
2		до 25 (250)	Жидкость грязная Газ с выделением жидкости	110±0,2	110±0,2	—	ДМЭ-МИ ДМЭУ-МИ ДМЭР-М
3	2	0,25 (2,5)	Газ с выделением жидкости	170±0,1	170±0,1	ДКО-3702	—
4		до 25 (250)	Жидкость грязная Газ с выделением жидкости	110±0,2	110±0,2	—	ДМЭ-МИ ДМЭУ-МИ ДМЭР-М
5	3,1	0,25 (2,5)	Сухой газ	170±0,1	170±0,1	ДКО-3702	—
6		до 25 (250)	Сухой газ Жидкость чистая	110±0,2	110±0,2	—	ДМЭ-МИ ДМЭУ-МИ ДМЭР-М
7	3,2	0,25 (2,5)	Сухой газ	170±0,1	170±0,1	ДКО-3702	—
8		до 25 (250)	Сухой газ Жидкость чистая	110±0,2	110±0,2	—	ДМЭ-МИ ДМЭУ-МИ ДМЭР-М
9	4,1	0,25 (2,5)	Газ с выделением жидкости	170±0,1	170±0,1	ДКО-3702	—
10		до 25 (250)	Жидкость грязная Газ с выделением жидкости	110±0,2	110±0,2	—	ДМЭ-МИ ДМЭУ-МИ ДМЭР-М
11	4,2	0,25 (2,5)	Газ с выделением жидкости	170±0,1	170±0,1	ДКО-3702	—
12		до 25 (250)	Жидкость грязная Газ с выделением жидкости	110±0,2	110±0,2	—	ДМЭ-МИ ДМЭУ-МИ ДМЭР-М
13	5,1	0,25 (2,5)	Сухой газ	170±0,1	170±0,1	ДКО-3702	—
14		до 25 (250)	Сухой газ Жидкость чистая	110±0,2	110±0,2	—	ДМЭ-МИ ДМЭУ-МИ ДМЭР-М
15	5,2	0,25 (2,5)	Сухой газ	170±0,1	170±0,1	ДКО-3702	—
16		до 25 (250)	Сухой газ Жидкость чистая	110±0,2	110±0,2	—	ДМЭ-МИ ДМЭУ-МИ ДМЭР-М

Инв.№ подл. | Подп. и дата | Взам. инв.№ | Инв.№ дубл. | Подп. и дата

Продолжение

Условное наименование	Поз 2	Поз 3	Поз 4	Поз 5	Поз 6	Поз 7	Поз 8
	Стойка ТК4-7-5-96	Кронштейн ТУ36 1228-87	Расширитель ТК4-7-1-94	Болт ГОСТ 7798 70	Болт ГОСТ 7798 70	Гайка ГОСТ 5915-70	
	Количество						
	1	1	2	2	4	2	4
	Условное наименование						
1	СП-1	—	Р-3	М6-6g×16 Ч6 019	М8 6g×16 Ч6 019	М6-6Н 5 019	М8 6Н 5 019
2							
3	—	КП-58					
4							
5	СП-1	—	—	—		—	
6							
7	—	КП-58	—	—		—	
8							
9	СП-1	—	Р-3	М6 6g×16 Ч6 019		М6-6h 5 019	
10							
11	—	КП-58					
12							
13	СП-1	—	—	—		—	
14							
15	—	КП 58	—	—		—	
16							

Инв. № подл. | Подп. и дата | Взам. инв. № | Инв. № дубл. | Подп. и дата

Изм.	Лист	№ докум.	Подп.	Дата	ТМ4-7-41-96	Лист 3

Формат А3

Продолжение

Условное наименование	Поз 9	Поз 10	Поз 11	Поз 12	Поз 13	Поз 14	Поз 15	Поз 16		Поз. 17	
	Шайбы ГОСТ 11371-78		Рамка ТУ36.1130-85	Скоба ТУ36.22.13.02-001-87	Соединение ТУ36 22 21.00.019-91	Клапан запорный ТУ26-07-1476-89	Труба 14х2 ГОСТ 8734-75 / Д20 ГОСТ 8733-87	Труба 14х3 ГОСТ 8734-75 / Д20 ГОСТ 8733-87			
	Количество										
	2	4	1	2	2	—	2	2		2	—
	Условное наименование										
1	6.01.010	8.01.019	РПМ55х15У3	СО14 У2	СН14-М20 У1	15с54бк исп 1м	2	L=750мм	L=300мм	—	L=50мм
2									—	L=300мм	
3									L=300мм	—	
4									—	L=300мм	
5		—		СО14 У2	—		—	—	—	—	
6											
7	6.01.019			СО14 У2	—		—	—	—	—	
8									—	—	
9	6.01.019	8.01.019	РПМ55х15У3	СО14 У2	СН14-М20У1	—	4	L=750мм	L=300мм	—	
10									—	L=300мм	
11									L=300мм	—	
12									—	L=300мм	
13		—		СО14 У2	—		2	—	—	—	
14											
15	6.01.019			СО14 У2	—		2	—	—	—	
16									—	—	

Количество: 2, 1, 2, 2

Инв.№ подл. | Подп. и дата | Взам. инв.№ | Инв.№ дубл. | Подп. и дата

Изм.	Лист	№ докум.	Подп.	Дата	ТМ4-7-41-96	Лист 4

Формат А3

Рис 1

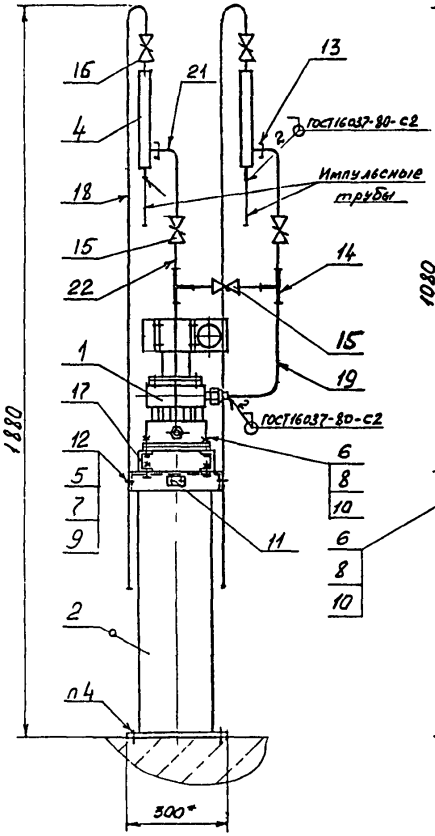

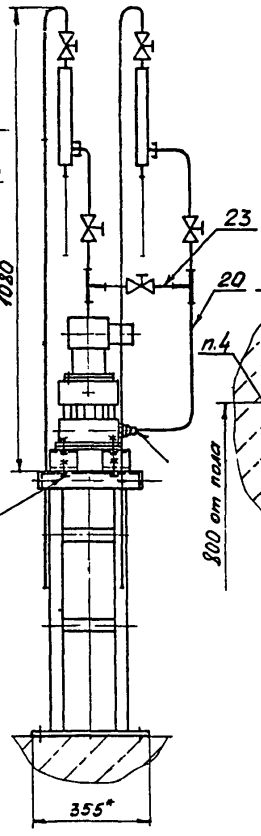

Рис 2
Остальное - см рис. 1

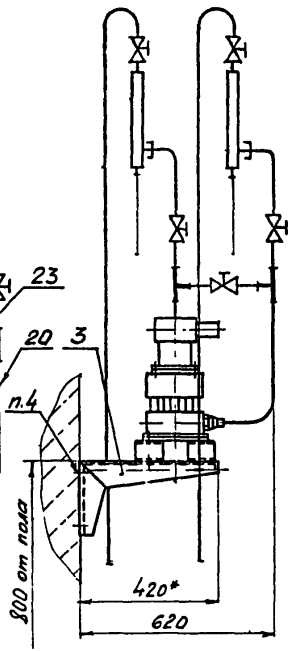

Пример условного обозначения установки первичного прибора ДМ на полу по рис. 1:
Прибор ДМ мод. 23578
ТМ4-7-42-96 Установка 1

1.* Размеры для справок.
2. Измеряемая среда - жидкость с выделением газов, пар по рис. 1,2, газ сухой, жидкость без выделения газов по рис. 3.
Предельно допускаемое рабочее избыточное давление Ру, мПа 25 (250 кгс/см²)
3. Установку и монтаж прибора производить в соответствии со СНиП3.05.07-85 и инструкцией по эксплуатации.
4. Крепление производить в соответствии с РТМ36.6-87 и черт. ТМ13-19-92.
5 Длину труб для дет. поз. с 18 по 23 уточнить при монтаже
Детали поз. ¢ 18 по поз 21 гнуть по месту радиусом равным 4d трубы min.

					Взамен	ТМ4-7-42-96		
					Группа			
Изм	Лист	№ докум	Подп	Дата	Первичный прибор ДМ	Лит	Масса	Масштаб
Разраб		Сучкова					-	-
Пров		Чудинов			Установка на полу или стене	Лист 1	Листов 2	
Гл спец.		Чудинов			Рег №			
Н контр.		Бурякова			Срок введения			
Утв.		Гуров						

Инв № подл | Подп и дата | Взам инв № | Инв № дубл | Подп и дата

Формат А3

Рис 3

Остальное - см рис 1,2

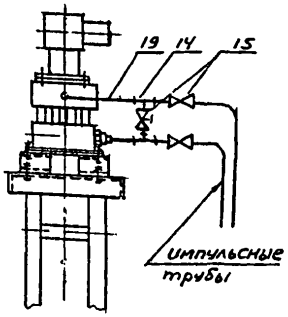

Условное наименование	Рис	Поз 1	Поз 2	Поз 3	Поз 4	Поз 5	Поз 6	Поз 7
		Первичный прибор	Стойка ТКУ-550-83	Кронштейн ТУ36 1228-84	Расширитель ТКУ-7-1-96	Болт ГОСТ 7798-70		Гайка ГОСТ 5915-70
		Количество						
		1	1	1	2	2	8	2
		Условное наименование						
1	1	ДМ Мод 23578 23579	СП-1	—	Р-3	М6-6gх16 Ч6 019	М8 6gх16 Ч6 019	М6-6Н 5.019
2	2		—	КП-58				
3	3		СП-1	—	—	—		—
4	3		—	КП-58	—	—		—

Продолжение

Условное наименование	Поз 8	Поз 9	Поз 10	Поз 11	Поз 12	Поз 13	Поз 14
	Гайка ГОСТ 5915-70	Шайба ГОСТ 11371-78		Рамка ТУ36 1130-85	Скоба ТУ36 22.19.06 001-87	Соединение	Соединение тройниковое ТУ36.22 21.00.019-91
	Количество						
	8	8	8	1	2	2	2
	Условное наименование						
1	М8-6Н 5.019	6 01 019	8.01.019	РПМ 55х15 У3	СО 14 У2	СН 14-М20 У1	СТ 14 У2
2							
3		—			—	—	
4		—			—	—	

Продолжение

Условное наименование	Поз 15	Поз 16	Поз 17	Поз 18	Поз 19	Поз 20	Поз 21	Поз 22	Поз 23
	Клапан запорный ТУ26-07-1476-89		Швеллер перфорированный ТУ36 22 21 00 021-91	Труба 14х2 ГОСТ 8734-75 Д20 ГОСТ 8733-87	Труба 14х3 ГОСТ 8734-75 Д20 ГОСТ 8733-87				
	Количество								
	3	3	4	2	1	1	2	2	2
	Условное наименование								
1	15с54бк исп 1м	15С54бК исп.1М	ШП 60х35 L = 50мм	L = 1700мм	L = 900мм	L = 450мм	L = 300мм	L = 100мм	L = 90мм
2				—					
3		—					—		
4									

Инв. № подл. | Подп. и дата | Взам. инв. № | Инв. № дубл. | Подп. и дата

Изм.	Лист	№ докум.	Подп.	Дата	ТМ4-7-42-96	Лист 2

Формат А3

Рис 1

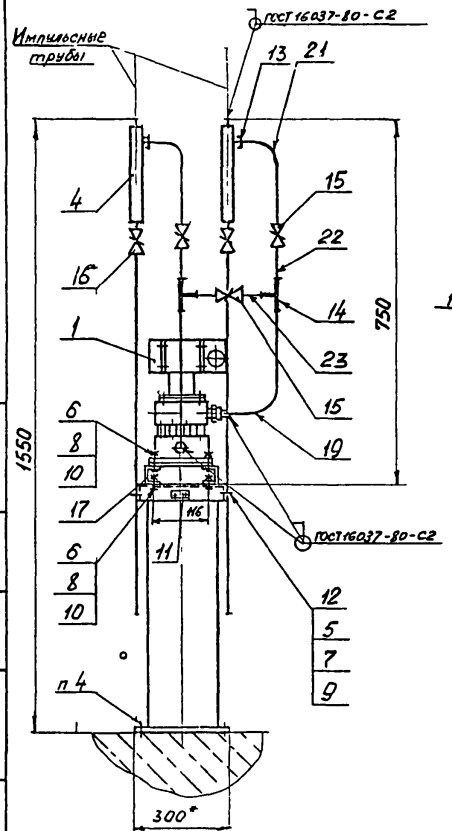

Рис 2

Остальное-см рис 1

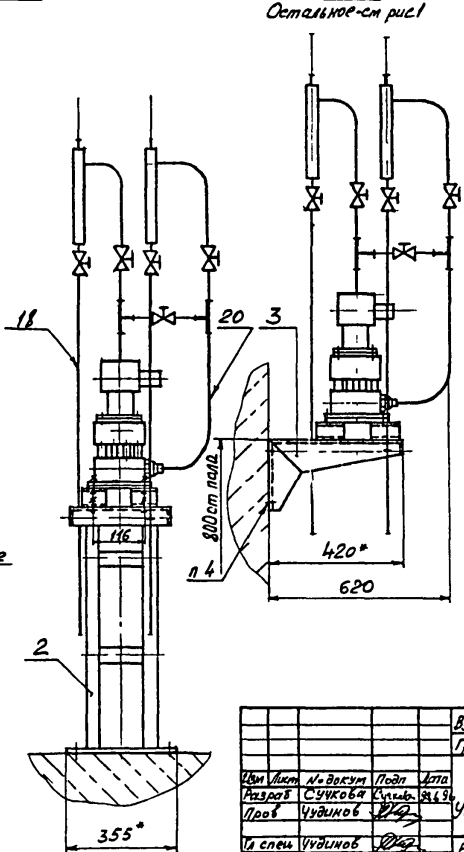

Пример условного обозначения установки первичного прибора ДМ на полу, по рис 1.

Прибор ДМ мод 23578 ТМ4-7-43-96 Установка 1

1* Размеры для справок

2 Измеряемая среда - жидкость с выделением осадка, газ с выделением жидкости по рис 1,2, газ сухой, жидкость без выделения осадка по рис 3

Предельно допускаемое рабочее избыточное давление Ру, МПа - 25 (250 кгс/см²)

3 Установку и монтаж прибора производить в соответствии со СНиП 3.05.07-85 и инструкцией по эксплуатации

4 Крепление производить в соответствии с РТМ 36 6-87 и черт ТМ13-19-92

5 Длину труб для дет поз с 18 по 23 уточнить при монтаже

Трубы поз 19, 20, 21 гнуть по месту, R = 4d трубы min

						Взамен	ТМ4-7-43-96
						Группа	
Изм	Лист	№ докум	Подп	Дата	Первичный прибор ДМ	Лит	Масса	Масштаб
Разраб		Сучкова					-	-
Пров		Чудинов			Установка на полу или стене	Лист 1	Листов 2	
Гл спец		Чудинов						
Н контр		Бурякова			Рег №			
Утв		Гуров			Срок введения			

Инв № подл | Подп и дата | Взам инв № | Инв № дубл | Подп и дата

Формат А3

Рис 3
Остальное - см рис 1,2

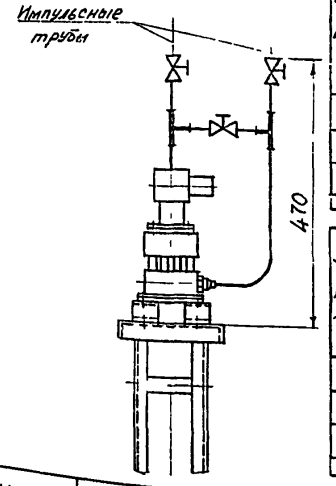

Условное наименование	Рис	Поз 1 Первичный прибор	Поз 2 Стойка ТКЧ 550-83	Поз 3 Кронштейн ТУ36 1228-84	Поз 4 Расширитель ТКЧ 7-1-96	Поз 5 Болт ГОСТ 7798-70	Поз 6 Болт ГОСТ 7798-70	Поз 7 Гайка ГОСТ 5915-70
		Количество						
		1	1	1	2	2	8	2
		Условное наименование						
1	1	ДМ Мод 23578 23579	СП-1	—	Р-3	М6-6д×16 46 019	М8 6д×16 46 019	М6-6Н 5.019
2	2		—	КП-58				
3	3		СП-1	-	—	—		—
4	3		—	КП-58	—	—		—

Продолжение

Условное наименование	Поз 8 Гайка ГОСТ 5915-70	Поз 9 Шайба ГОСТ 11371-78	Поз 10 Шайба ГОСТ 11371-78	Поз 11 Рамка ТУ36.1130-85	Поз 12 Скоба ТУ36 22.19 06 001-87	Поз 13 Соединение ТУ36 22.21 00 019-91	Поз 14 Соединение тройниковое ТУ36 22.21 00 019-91
	Количество						
	8	2	8	1	2	2	2
	Условное наименование						
1	М8-6Н 5 019	6 01 019	8 01 019	РПМ55×15У3	СО14 У2	СН14-М20 У1	СТ14 У1
2							
3		—			—	—	
4		—			—	—	

Продолжение

Условное наименование	Поз 15 Клапан запорный ТУ26-07-1476-89	Поз 16 Клапан запорный ТУ26-07-1476-89	Поз 17 Швеллер перфорированный ТУ36 22 21 00 021-91	Поз 18 Труба 14×2 ГОСТ 8734-75 / Д20 ГОСТ 8733-87	Поз 19 Труба 14×3 ГОСТ 8734-75 / Д20 ГОСТ 8733-87	Поз 20 Труба 14×3 ГОСТ 8734-75 / Д20 ГОСТ 8733-87	Поз 21 Труба 14×3 ГОСТ 8734-75 / Д20 ГОСТ 8733-87	Поз 22 Труба 14×3 ГОСТ 8734-75 / Д20 ГОСТ 8733-87	Поз 23 Труба 14×3 ГОСТ 8734-75 / Д20 ГОСТ 8733-87
	Количество								
	3	2	4	2	1	1	2	2	2
	Условное наименование								
1	15с54бк исп 1м	15С54бк исп 1м	ШП60×35 L=50мм	L=1000мм	L=400мм	L=450мм	L=300мм	L=100мм	L=90мм
2									
3									
4		—		—			—		

Инв № подл | Подп и дата | Взам инв № | Инв № дубл | Подп и дата

ИЗМ	Лист	№ докум	Подп	Дата	ТМ4-7-43-96	Лист 2

формат А3

Рис 1

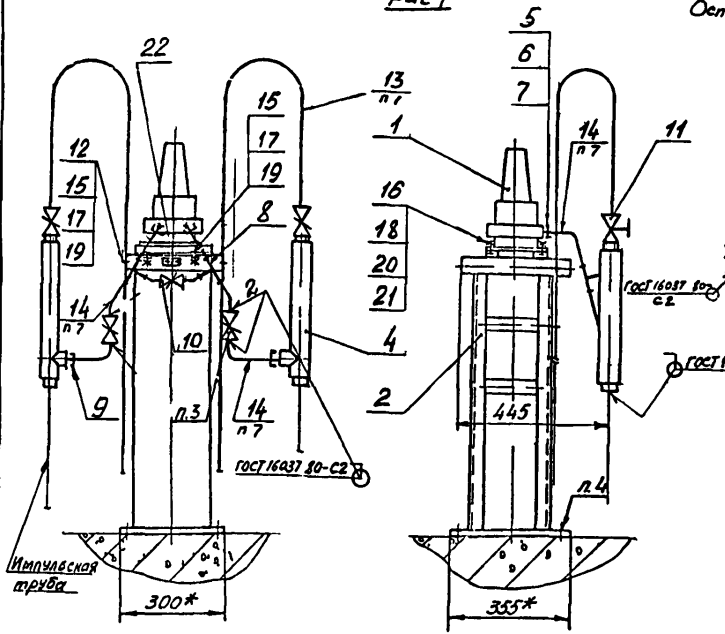

Рис.3
Остальное см рис 1 2

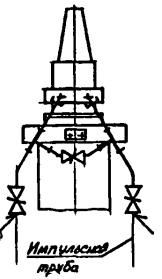

Рис 2
Остальное см рис 1

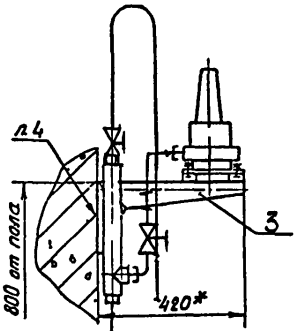

Пример условного обозначения манометра дифференциального мембранного ДМ 3583М на полу по рис 1
Манометр дифференциальный ДМ 3583М
ТМ4 7-44 96 Установка 1

1* Размеры для справок
2 Измеряемая среда - жидкость с выделением газов пар по рис 1 2, газ сухой, жидкость без выделения газов по рис 3 Ру до 16 МПа
3. Вентили поставляются комплектно с прибором
4 Крепление производить в соответствии с РТМ36 6-87 и черт ТМ13-19-92
5 Установку и монтаж прибора производить в соответствии со СНиП 3 05 07-85 и инструкцией по эксплуатации

6 Детали поз 5 6 7 заказывать по рабочей документации 16490 000 ОП
Изготовитель Свердловский опытный завод СОЗ
7 Длину трубы для дет поз 13 и 14 уточнить при монтаже гнуть по месту Rm п 4 d трубы

					Взамен	ТМ4-7-44-96		
					Группа			
Изм	Лист	№ д кум	Подп	Дата	Манометр дифференциальный мембранный	Лит	Масса	Масштаб
Разраб		Сучк ва						-
Пров		Чудин в			Установка на полу или стене	Лист 1	Лист в 2	
Гл спец		Чудин в			Рег N			
Н контр		Буряк ва			Срок вв дения			
Утв		Гур в						

Инв № подл | П дп и дата | Взам инв № | Инв № дубл | П дп и дата

Формат А3

Условное наименование	Рис	Поз 1 Манометр дифференциальный мембранный	Поз 2 Стойка ТК4-7-5-96	Поз 3 Кронштейн ТУ36 1228 84	Поз 4 Расширитель ТК4-7 1-96	Поз 5 Гайка накидная	Поз 6 Кольцо упорное	Поз 7 Кольцо зажимное	Поз 8 Тройник ТУ36 22 21 00 019 91	Поз 9 Соединение ТУ36 22 21 00 019 91	Поз 10 Клапан запорный ТУ26-07 1476-89
		Количество									
		1	1	1	2	2	2	2	2	2	1
		Условное наименование									
1	1	ДМ-3583М	сп-1	—	Р-3	Черт 16490.001 01-10	Черт 16490.001 03-10	16490 001 04-10	СТ 14	СН 14-М20 У1	15с54бк исп 1м
2	2		—	КП 58							
3	3		сп-1	—	—	См п 6	См п 6	См п 6		—	
4	3		—	КП-58	—						

Продолжение

Условное наименование	Поз 11 Клапан ТУ26 07 1476 89	Поз 12 Скоба ТУ36 22 1906-001-87	Поз 13 Труба 14×2 ГОСТ 8734 75 Д20 ГОСТ 8733 87	Поз 14	Поз 15 Болт ГОСТ 7798-70	Поз 16	Поз 17 Гайка ГОСТ 5915-70	Поз 18	Поз 19 Шайба ГОСТ 11371-78	Поз 20
	Количество									
	2	2	2	—	—	4	—	4	—	4
	Условное наименование									
1	15С54бк исп 1м	С014 У2	L=2000мм	L=100мм	М6 6g×16 46.019	М8 6g×16 46.019	М6-6Н 5 019	М8-6Н 5.019	6 01 019	8 01 019
2				Количество 6	Количество 6	Количество 6	Количество 6	Количество 6	Количество 6	
3	—	—	—	4	4	4	4	4	4	
4	—	—	—							

Условное наименование	Поз 21 Профиль Z образный перфорированный ТУ36 22 21 00 021-91	Поз 22 Рамка ТУ36 1130-85
	Количество	
	2	1
	Условное наименование	
1	ZП45×25 L - 160мм	РПМ55×15 У3
2		
3		
4		

Инв № подл | Подп и дата | Взам инв № | Инв № дубл | Подп и дата

Изм	Лист	№ докум	Подп	Дата	ТМ4-7-44-96	Лист 2

формат А3

ГОСТ 16037-80-С2

Рис 1

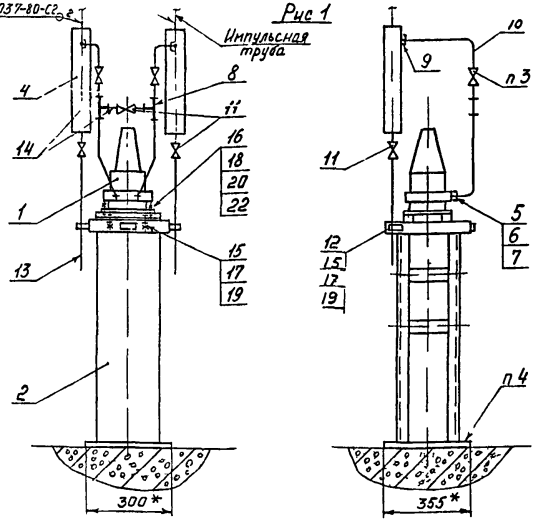

Рис 2

Остальное см рис 1

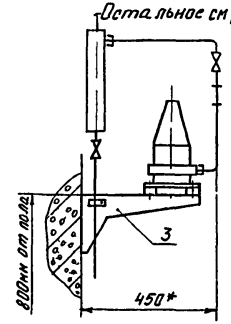

Рис 3

Остальное см рис 1,2

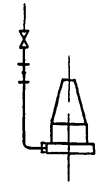

РТМ 36 6-87 и черт ТМ13-19-92

5 Установку и монтаж прибора производить в соответствии со СНиП 3 05 07-85 и инструкцией по эксплуатации

6 Детали поз 5,6,7 заказывать по рабочей документации 16490 000 оп Изготовитель Свердловский опытный завод СОЗ

7 Длину трубы для дет поз 14 уточнить при монтаже 2нуть по месту, R min = 4d трубы

Пример условного обозначения манометра дифференциального мембранного ДМ3583М на полу по рис 1 Манометр дифференциальный ДМ3583М ТМ4-7-45-96 Установка 1

1* Размеры для справок

2. Измеряемая среда-загрязненная жидкость с выделением осадка, газ с выделением жидкости по рис 1,2 Сухой газ, пар, жидкость без выделения осадка по рис 3

3 Вентили поставляются комплектно с прибором

4 Крепление производить в соответствии с РТМ 36 6-87 и черт ТМ13-19-92

					Взамен	ТМ4-7-45-96		
					Группа			
Изм	Лист	№ докум	Подп	Дата	Манометр дифференциальный мембранный	Лит	Масса	Масштаб
Разраб		Сучкова					—	—
Пров		Чудинов				Лист 1	Листов 2	
Т контр		Чудинов			Установка на полу или стене			
Н контр		Бурлакова			Рег №			
Утв		Гурова			Срок введения			

Формат А3

Инв № подл | Подп и дата | Взам инв № | Инв № дубл | Подп и дата

Условное наименование	Рис	Поз 1 Манометр дифференциальный мембранный	Поз 2 Стойка	Поз 3 Кронштейн	Поз 4 Расширитель	Поз 5 Гайка накидная	Поз 6 Кольцо упорное	Поз 7 Кольцо зажимное	Поз 8 Тройник ТУ36 22 21 00 019-91	Поз 9 Соединение ТУ36.22.21 00 019-91	Поз 10 Труба 14х2 ГОСТ 8734-75 / Д20 ГОСТ 8733-87
		1	1		2	2	2	2	2	2	2
1	1	ДМ-3583М	СП-1	–	Р-3	Черт 16490 001 01 10 См п 6	Черт 16490 001 03-10 См п 6	Черт. 16490.001 06--10 См п 6	ст 14	СН14-М20 У1	L = 250 мм
2	2		—	КП-58						–	–
3	3		СП-1	–	–						
4	3		—	КП-58	–						

Продолжение

Условное наименование	Поз 11 Клапан ТУ26-07-1476-89	Поз 12 Скоба ТУ36 22 19 06--001-87	Поз 13 Труба 14х2 ГОСТ 8734-75 / Д20 ГОСТ 8733-87	Поз 14	Поз 15 Болт ГОСТ 7798-70		Поз 16	Поз 17 Гайка ГОСТ 5915-70		Поз 18	Поз 19 Шайба ГОСТ 11371-78		Поз 20	Поз 21 Рамка ТУ36 1130-85
	2	2	2	4	–		4	–		4	–		4	1
1	15С54бк исп1М	С014 У2	L=300мм	L=100мм	М6-6g×16.46.019	Количество 6	М8-6g×16.46.019	М6-6Н.5.019	Количество 6	М8-6Н 5.019	6.01.019	Количество 6	8.01.019	РПМ 55×15 У3
2						4			4			4		
3	–	–	–											
4														

Продолжение

Условное наименование	Поз 22 Профиль Z-образный перфорированный ТУ36 22 21 00 021-91
	Количество 4
1	° ZП 45×25 L = 80мм
2	
3	
4	

Инв.№ подл. | Подп. и дата | Взам. инв.№ | Инв.№ дубл. | Подп. и дата | Инв.№ подл.

Изм.	Лист	№ докум.	Подп.	Дата	ТМ4-7-45-96	Лист 2

Формат А3

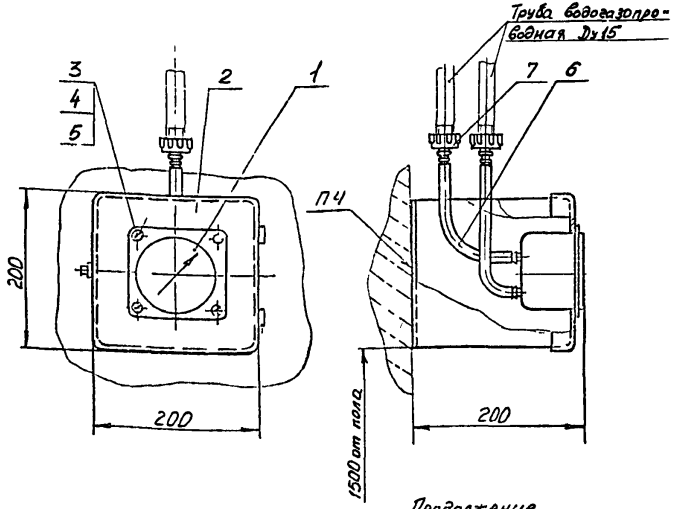

Условное наименование	Поз 1 Дифманометр мембранный показывающий	Поз 2 Кронштейн ТК4-3540-81	Поз 3 Винт ГОСТ 1491-80
	Количество		
	1	1	4
	Условное наименование		
1	ДТмМП-100М1, ДНМП-100М1, ДТНМП 100М1	КП-30	ВМ5-8g×32 46 019
2			

Условное обозначение установки и обвязки дифманометра ДТмМП-100М1 на стене

Дифманометр ДТмМП-100М1 ТМ4-7-46-96 Установка 1.

1 Размеры для справок

2 Измеряемая среда - сухой или влажный газ при подводе импульсных труб снизу, сухой газ при подводе сверху

Верхний предел измерения - 1600 кгс/м²

3 Установку и монтаж прибора производить в соответствии со СНиП3 05.07-85 и инструкцией по эксплуатации

4 Крепление производить в соответствии с РТМ36 6-87 и по черт. ТМ13-4-92

Продолжение

Условное наименование	Поз 4 Гайка ГОСТ 5916 70	Поз 5 Шайба ГОСТ 11371-78	Поз 6 Трубка резиновая ГОСТ 3399-76	Поз 7 Наконечник ТУ36-1129-83	Поз 8 Клапан ТУ26 07-1193-78	Поз 9 Сгон ГОСТ 8965 75
	Количество					
	4	4	2	2	2	2
	Условное наименование					
1	М5 6Н 5 019	5 01 019	Ø4 4мм L=200мм	НП-G½ У3	—	—
2					11Ч6Бк1 Ду15	Сгон15

Изм	Лист	№ докум.	Подп.	Дата	Взамен	ТМ4-7-46-96		
Разраб		Сучкова	Сучкова	1.06.96	Группа			
Пров		Чудинов	[illegible]	15.09.96	Дифманометр мембранный показывающий Установка на стене	Лит	Масса	Масштаб
Гл. спец.		Чудинов	[illegible]				-	14
Н. контр.		Бирюков	[illegible]	1.06.96		Лист	Листов 1	
Утв		Гусев	[illegible]		Рег №			
					Срок введения			

Копировал

Формат А3

Инв № подл. | Подп. и дата | Взам. инв. № | Инв. № дубл. | Подп. и дата

Рис 1

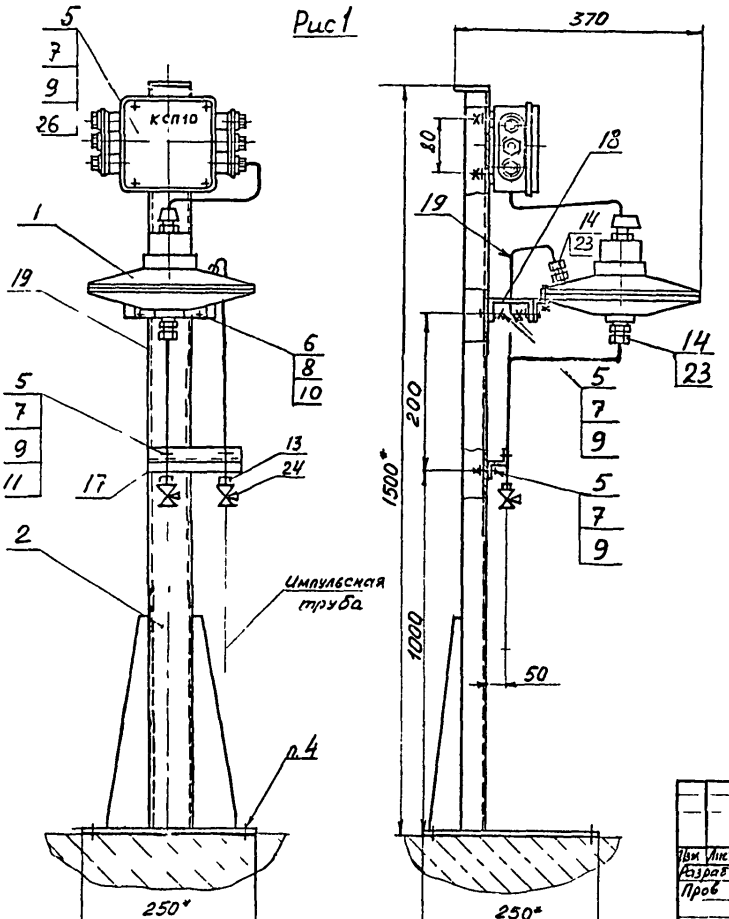

Пример условного обозначения установки датчика-реле перепада напора ДПН-2,5
Датчик-реле ДПН-2,5 ТМ4-7-47-96
Установка 1

1* Размеры для справок

2 Установка по рис 1 для подвода газа или жидкости без выделения газа снизу, установка прибора на полу. По рис 2 - тоже, установка прибора на стене

По рис 3 установка на полу или стене при подводе жидкости с выделением газа

По рис 4 установка прибора на полу или стене при подводе импульсных труб сверху с измерительной средой, содержащей сухой газ, пар или жидкость, не содержащую загрязнений

По рис 5 установка прибора на полу или стене для подводимых сверху импульсных труб, содержащих влажный газ или загрязненную жидкость

4 Крепление производить в соответствии с РТМ 36.6-87 и черт ТМ13-19-92

5 Установку и монтаж прибора производить в соответствии со СНиП 3.05.07-85 и инструкцией по эксплуатации прибора

						Взамен	ТМ4-7-47-96
						Группа	
Изм	Лист	№ докум	Подп	Дата	Датчик-реле перепада напора Установка на полу	Лит	Масса	Масштаб
Разраб		Сучкова						
Пров		Чудинов				Лист 1	Листов 4
Гл спец		Чудинов				Рег №	ГПИ ПМА
Н контр		Бурлакова					
Утв		Гуров				Срок введения	

Инв № подл | Подп и дата | Взам инв № | Инв № дубл | Подп и дата

формат А3

Рис 2

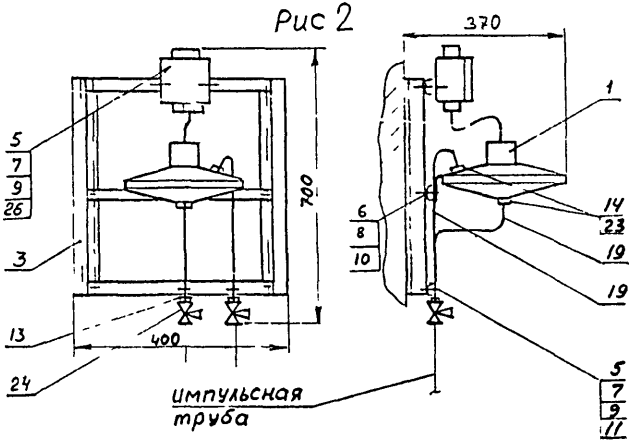

Рис. 3

Остальное см рис.1,2

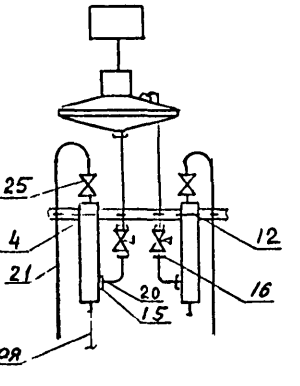

Рис 4

Остальное см. рис 1.2

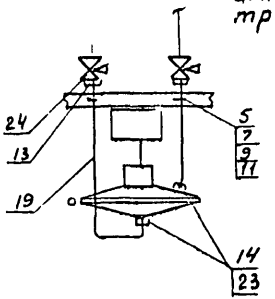

Рис 5

Остальное см рис 1.2

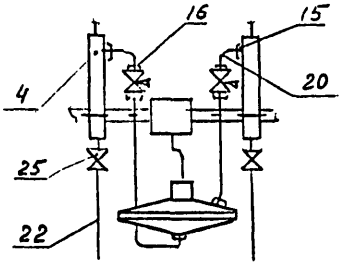

Инв.№ подл | Подп. и дата | Взам. инв.№ | Инв.№ дубл. | Подп. и дата

Изм.	Лист	№ докум.	Подп.	Дата	ТМ4-7-47-96	Лист 2

Таблица

Условное наименование установки	Рис.	Пов. 1 Первичный прибор	Пов. 2 Стойка ТК4-3542-81	Пов. 3 Рама ТК4-1001-91	Пов. 4 Расширитель ТК4-7-1-96	Пов. 5 Болт ГОСТ 7798-70		Пов. 6	Пов. 7 Гайка ГОСТ 7798-70		Пов. 8	Пов. 9 Шайба ГОСТ 7798-70		
		Количество												
		1	1	1	2	-		2	-		2	2		
		Условное наименование				М8-6gх16.46.019	Количество		М8-6Н.5.019	Количество		6.01.019	Количество	
1	1	ДПН-2,5	СП-24	-	-		6	М8-6g х16.46.019		6	М8-6Н.5.019		6	
2	2		-	Р22444-500х370	-		4	М8-6g х16.46.019		4			4	
3	3		СП-24	-	Р-3		10	М8-6g х16.46.019		10			10	
4	3		-	Р22444-500х500	Р-3		8	М8-6g х16.46.019		8			8	
5	4		СП-24	-	-		6	М8-6g х16.46.019		6			6	
6	4			Р22444-500х370	-		4			4			4	
7	5		СП-24	-	Р-3		10			10			10	
8	5		-	Р22444-500х500	Р-3		8			8			8	

Таблица (Продолжение)

Условное наименование установки	Пов. 10 Шайба ГОСТ 7798-70	Пов. 11 Скоба ТУ36.22.19.06-001-87		Пов. 12 Скоба ТУ36.22.19.06.001-87	Пов. 13 Соединение ТУ36.22.21.00.019-91		Пов. 14	Пов. 15	Пов.16	Пов. 17 Профиль ZП45х25 ТУ36.22.21.00.021-91	Пов.18 Швеллер Ш-60	Пов. 19 Труба 10х1 ГОСТ8734-75 Д20 ГОСТ 7833-87
	Количество											
	2	-		2	-		2	2	2	1	1	2
	Условное наименование											
1	8.01.019	СО-10	6	-	СВ10хМ20	2	СПН10хМ12У3	-	-	L=100mm	L=100 mm	L=400 mm
2			4	-		2				-	-	
3			10	СО-34		4		СН14хМ20	СВ14хМ20	L=100mm	L=100 mm	
4			8	СО-34		4				-	-	
5			6	-		2		-	-	L=100mm	L=100 mm	
6			4	-		2				-	-	
7			10	СО-34		4		СН14хМ20	СВ14хМ20	L=100mm	L=100 mm	
8			8	СО-34		4				-	-	

Количество

Количество

Инв.N подл. | Подп. и дата | Взамен инв.N | Инв.N дубл. | Подп. и дата

Изм	Лист	N°докум.	Подп.	Дата	ТМ4-7-47-96	Лист 3

Формат А3

Таблица

Продолжение

Условное наименование установки	Поз. 20 Труба 14х2 ГОСТ8734-75 Д20 ГОСТ 7833-87	Поз. 21 Труба 14х2 ГОСТ8734-75 Д20 ГОСТ 7833-87	Поз. 22 Труба 14х2 ГОСТ8734-75 Д20 ГОСТ 7833-87	Поз.23 Прокладка ТУ36.1103-83	Поз.24 Клапан трехходовой ТУ26-07-1061-73	Поз.25 Клапан ТУ26-07-1476-89	Поз. 26 Коробка ТУ36.22.22.00.030-91
	Количество						
	2	2	2	2	2	2	1
	Условное наименование						
1	-	-	-	ПП6х10	11Б18бк Ду15	-	КСП-10
2							
3	L=250 mm	L=1500 mm	L=500 mm			15С54бк исп.1м	
4							
5	-	-	-			-	
6							
7	L=250 mm	L=1500 mm	L=500 mm			15С54бк исп.1м	
8							

Инв.N подл. | Подп. и дата | Взамен инв.N | Инв.N дубл. | Подп. и дата

Изм	Лист	N°докум.	Подп.	Дата	ТМ4-7-47-96	Лист 4

Формат А3

Рис.1

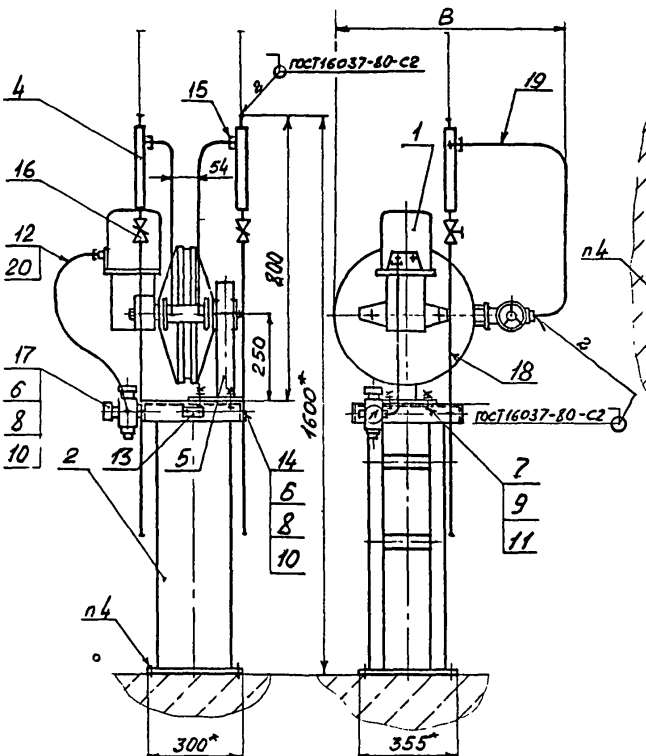

Рис.2
Остальное - см рис 1

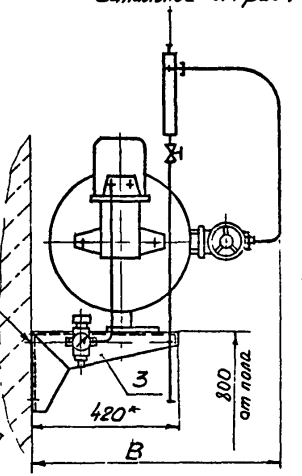

Пример условного обозначения установки преобразователя пневматического разности давлений ДПП-1-1 на полу по рис.1:
Преобразователь ДПП-1-1 ТМ4-7-48-96 Установка 1

1* Размеры для справок.

2. Измеряемая среда - неагрессивный газ с выделением жидкости по рис 1,2, газ сухой по рис.3.

Предельно допускаемое рабочее избыточное давление, МПа:
0,25 - для ДПП-1-1
1,0 - для ДПП-1-2

3. Установку и монтаж прибора производить в соответствии со СНиП 3.05.07-85 и инструкцией по эксплуатации

4. Крепление производить в соответствии с РТМ 36.6-87 и черт. ТМ13-19-92.

5. Длину труб для дет. поз 18 и 19 уточнить при монтаже. Трубы гнуть по месту. Радиус гиба равен 4 $d_{трубы}$ (min.)

					Взамен	ТМ4-7-48-96		
					Группо			
Изм	Лист	№ докум	Подп	Дата	Преобразователь пневматический разности давлений ДПП-1		Лит	Масса	Масштаб
Разраб		Сучков						-	-
Пров.		Чудинов							
Гл.спец.		Чудинов							
Н.контр.		Бурякова			Установка на полу или стене		Лист 1	Листов 3	
Утв.		Гуров			Рег. №				
					Срок введения				

Инв. № подл. | Подп. и дата | Взам. инв. № | Инв. № дубл. | Подп. и дата

Формат А3

Рис 3

Остальное-см рис 1,2

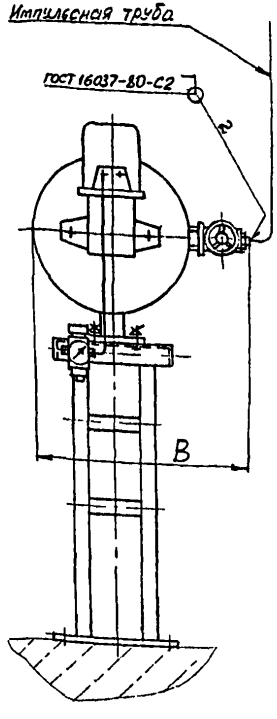

Условное наименование	Рис	В мм	Поз 1 Преобразователь пневматический разности давления	Поз 2 Стойка ТКЧ-7-5 96	Поз 3 Кронштейн ТУ36 1228 84	Поз 4 Расширитель ТКЧ 7-1-96	Поз 5 Подставка ТУ36.1227-84	Поз 6 Болт ГОСТ 7798-70	Поз 7 Болт ГОСТ 7798-70
			Количество						
			1	1	1	2	1	—	4
			Условное наименование						
1	1	450	ДПП-1-1	СП-1	—	Р-3	ГСП УКЛ3	М6 6g×16 46 019 (Количество 4)	М8-6g×16 46 019
		375	ДПП-1-2						
2	2	600	ДПП-1-1	—	КП-58				
		520	ДПП-1-2						
3	3	405	ДПП-1-1	СП-1	—	—			
		345	ДПП-1-2						
4	3	600	ДПП-1-1	—	КП-58	—			
		520	ДПП-1-2						
5	4	450	ДПП-1-1	СП-1	—	Р-3			
		375	ДПП-1-2						
6	4	600	ДПП-1-1	—	КП-58	Р-3			
		520	ДПП-1-2						

Продолжение

Условное наименование	Поз 8 Гайка ГОСТ 5915 70	Поз 9 Гайка ГОСТ 5915 70	Поз 10 Шайба ГОСТ 11371-78	Поз 11 Шайба ГОСТ 11371-78	Поз 12 Наконечник ТУ36 1121 84	Поз 13 Рамка ТУ36 1130-85	Поз 14 Скоба ТУ36 22 21 00 019-91	Поз 15 Соединение ТУ36 22 21 00 019-91
	Количество							
	—	4	—	4	2	1	2	2
	Условное наименование							
1	М6-6Н 5 019 (Количество 4)	М8 6Н 5 019	6 01 019 (Количество 4)	8 01 019	Н-8 У3	РПМ 55×15 У3	СО14 У2	СН14-М20 У1
2								
3							—	—
4								
5							СО14 У2	СН14-М20 У1
6								

Изм.	Лист	№ докум.	Подп.	Дата	ТМ4-7-48-96	Лист 2

Инв. № подл. | Подп. и дата | Взам. инв. № | Инв. № дубл. | Подп. и дата

Ф2 106-56(А3)

Рис. 4

Остальное см Рис 1, 2

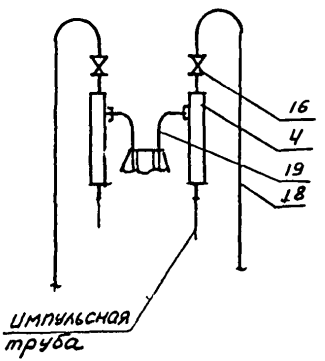

Продолжение

Условное наименование	Поз 16 Клапан запорный ТУ26-07-1476-89	Поз 17 Редуктор давления с фильтром ТУ25.02 1898-75	Поз 18	Поз 19	Поз 20
			Труба 14х2 ГОСТ 8734-75 / Д20 ГОСТ 8733-87		Трубка ТУ6-19 272-85
	Количество				
	2	1	2	2	1
	Условное наименование				
1					
2	15с54бк исп 1м	РДФ-3-1	L = 1000мм	L = 750мм	ПВД 8х1,6 L = 500мм
3	—		—	—	
4	—		—	—	
5	15с54бк исп 1м		L = 1800мм	L = 750мм	
6					

Рис 1

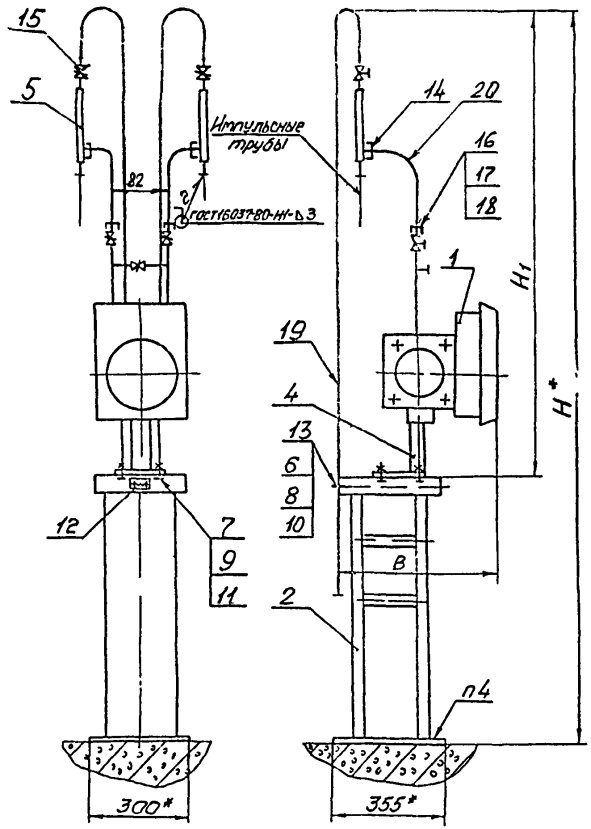

Рис 2

Остальное - см. рис 1

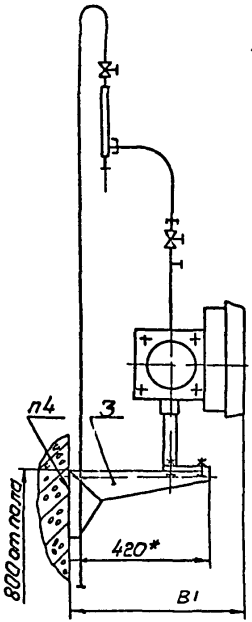

Пример условного обозначения установки с манометра дифференциального сильфонного ДСС на полу по рис 1:

Дифманометр ДСС ТМ4-7-49-96 Установка 1

1* Размеры для справок

2 Измеряемая среда – жидкость с выделением газа по рис 1, 2, 4 газ сухой, жидкость без выделения газа по рис 3

3 Установку и монтаж прибора производить в соответствии со СНиП 3.05.07 и инструкцией по эксплуатации

4 Крепление производить в соответствии с РТМ 36 6.87 и черт ТМ13-19-92

5 Длину трубы для дет поз 19 и 20 уточнить при монтаже снять по месту

6 Детали поз 16, 17, 18 заказывать по рабочей документации 16490 000 ОП 2 Изготовитель Свердловский опытный завод СОЗ

						Взамен	ТМ4-7-49-96		
						Группа			
Изм	Лист	№ докум	Подп	Дата	Манометр дифференциальный сильфонный ДСС, ДСП Установка на полу или стене		Лит	Масса	Масштаб
Разраб		Сучкова						-	-
Пров		Чудинов					Лист 1	Листов 3	
Гл спец		Чудинов							
Н контр		Бураков			Рег №				
Утв		Гуров		1.94	Срок введения				

Инв № подл | Подп и дата | Взам инв № | Инв № дубл | Подп и дата

Формат А3

Рис 3

Остальное - см рис 1,2

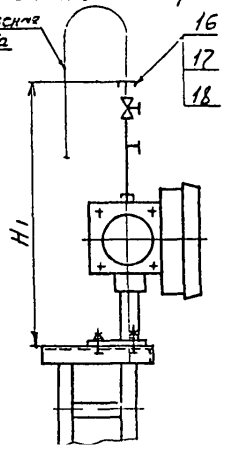

Рис 4

Остальное - см рис 1,2,3

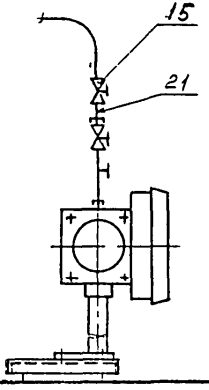

Условное наименование	Рис	Ру МПа	Размеры, мм B	B1	H1	H*	Поз 1 Манометр дифференциальный сильфонный	Поз 2 Стойка ТК4-7-5-96	Поз 3 Кронштейн ТУ36 1228-84	Поз 4 Подставка ТУ36 1227-84	Поз 5 Расширитель ТК4 7 1-96	Поз 6 Болт ГОСТ 7798-70
							Количество					
							1	1	1	1	2	2
							Условное наименование					
1	1	До 25	330	500	1375	2175	ДСП-160М1	СП-1	—	ГСП УХЛ3	Р-3	М6 6g×16 У6 019
			380	550			ДСП-4Сг М1					
			400	575	1355	2155	ДСС					
2	2		330	500	1375	2175	ДСП-160 М1	—	КП-58			
			380	550			ДСП-4Сг-М1					
			400	575	1355	2155	ДСС					
3	3		330	500	770	1600	ДСП 160 М1	СП-1	—		—	—
			380	550			ДСП-4Сг-М1					
			400	575	670	1500	ДСС					
4	3		330	500	770	1600	ДСП-160-М1	—	КП-58		—	—
			380	550			ДСП-4Сг-М1					
			400	575	670	1500	ДСС					
5	4		330	500	1550	2350	ДСП-160-М1	СП-1	—		Д3	М16-6g×16У6А9
			380	550			ДСП-4Сг-М1					
			400	575	1500	2300	ДСС					
6	4		330	500	1550	2350	ДСП-160-М1	-	КП-58		Р-3	М6 6g×16 У6 019
			380	550			ДСП-4Сг-М1					
			400	575	1500	2300	ДСС					
7	4		330	500	950	1750	ДСП-160-М1	СП-1	—		—	—
			380	550			ДСП-4Сг М1					
			400	575	850	1650	ДСС					
8	4		330	500	950	1750	ДСП-160-М1	-	КП-58		—	—
			380	550			ДСП-4Сг-М1					
			400	575	850	1650	ДСС					

Инв.№ подл. | Подп. и дата | Взам.инв.№ | Инв.№ дубл. | Подп. и дата

98.100-56(А3)

Продолжение

Условное наименование	Поз 7	Поз 8	Поз 9	Поз 10	Поз 11	Поз 12	Поз 13	Поз 14
	Болт ГОСТ 7798 70	Гайка ГОСТ 5915 70		Шайба ГОСТ 11371-78		Рамка ТУ36 1130 85	Скоба ТУ36 22 19 06 001-87	Соединение ТУ36.22 21 00 019 91
	Количество							
	4	2	4	2	4	1	2	2
	условное наименование							
1	М8-6g×16 46.019	М6 6h 5 019	М8 6Н 5 019	6 01 019	В 01 019	РПМ55×15У3	С014 У2	СН14 М20У1
2								
3		—		—			—	—
4								
5		М6-6h 5 019		6 01 019			С014 У2	СН14-М20У1
6								
7		—		—			—	—
8								

Продолжение

Условное наименование	Поз 15		Поз 16	Поз 17	Поз 18	Поз 19	Поз 20	Поз 21	
	Клапан ТУ26 07 1476 89		Гайка накидная	Кольцо упорное	Кольцо зажимное	Труба 14×2 ГОСТ 8734 75 / Д20 ГОСТ 8733-87			
	Количество					Количество			
	—		2	2	2	2	2	—	
	условное наименование					условное наименование			
1	15с 54бк исп 1м	Количество 2	Черт 16490 001 01 10	Черт 16490 001 03 10	Черт 16490 001 04 10	L=2000мм	L=300мм	L-50мм	Количество 2
2									
3	—		Ст п 6	Ст п 6	Ст п 6	—	—		—
4	—					—	—		—
5	15С54бк исп1м	4				L=2000мм	L=300мм		4
6	15С54бк исп1м	4				L=2000мм	L=300мм		4
7	15С54бк исп1м	2				—	—		2
8	15С54бк исп1м	2				—	—		2

Изм	Л ст	№ докум.	Подп	Д т

Копировал

ТМ4-7-49-96

Лист 3

Инв.№ подл. | Подп. и дата | Взам.инв.№ | Инв.№ дубл. | Подп. и дата

02-108-36(АЗ)

Рис 1

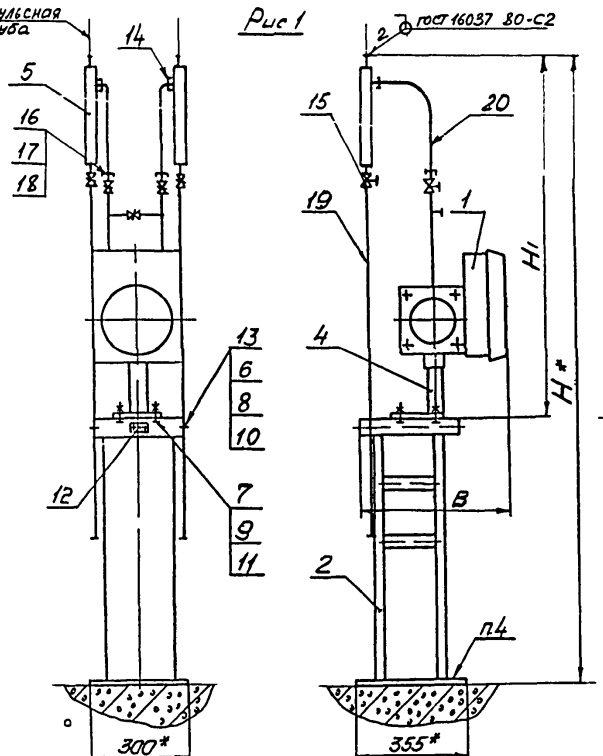

Рис 2

Остальное см рис 1

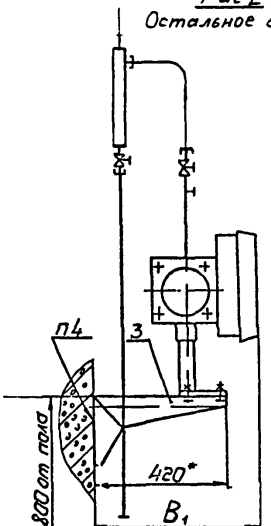

Пример условного обозначения установки манометра дифференциального сильфонного ДСС на полу по рис 1,
Дифманометр ДСС ТМ4-7-50-96 Установка 1

1* Размеры для справок

2 Измеряемая среда - загрязненная жидкость с выделением осадка, газ с выделением жидкости по рис 1,2 газ сухой, жидкость без выделения осадка по рис 3

3 Установку и монтаж прибора производить в соответствии со СНиП 3 05 07-85 и инструкцией по эксплуатации

4 Крепление производить в соответствии с РТМ 36 6-87 и черт ТМ13-19-92

5 Длину трубы для дет поз 19 и 20 уточнить при монтаже Дет поз 20 гнуть по месту

6 Детали поз 16, 17, 18 заказывать по рабочей документации 16490 000 ОП 7 изготовителе Свердловский опытный завод СОЗ

					Взамен	ТМ4-7-50-96		
					Группа			
Изм	Лист	№ докум	Подп	Дата	Манометр дифференциальный сильфонный ДСС, ДСП Установка на полу или стене		Лит	Масса	Масштаб
Разраб		Сучкова						-	-
Пров		Чудинов					Лист 1	Листов 2	
Н контр		Чудинов							
Утв		Бурягин			Рег №				
		Гуров			Срок введения				

Инв № подл | Подп и дата | Взам инв № | Инв № дубл | Подп и дата

Формат А2

Рис 3

Остальное см рис 1, 2

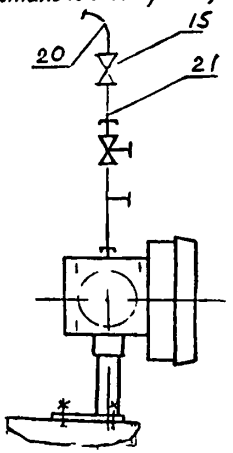

Условное наименование	Рис	Ру, МПа	Размеры, мм B	H_1	H	B_1	Поз 1 Манометр дифференциальный сильфонный	Поз 2 Стойка ТКЧ 7-5 96	Поз 3 Кронштейн ТУ36 1228 84	Поз 4 Подставка ТУ36 1227-84	Поз 5 Расширитель ТКЧ 7-1 96	Поз 6 Болт ГОСТ 7798-70
							Количество					
							1	1	1	1	2	2
							Условное наименование					
1	1	До 25	330	1000	1800		ДСП-160-М1	СП-1	-	ГСП УХЛ3	Р-3	М6 6q×16 46 019
			380				ДСП-4Сг-М1					
			400	700	1500		ДСС					
2	2			1000	1800	500	ДСП-160-М1	-	КП-58			
						550	ДСП-4Сг-М1					
				700	1500	575	ДСС					
3	3		330	1150	1950		ДСП 160-М1	СП-1	-			
			380	1150	1950		ДСП 4Сг-М1					
			400	850	1650		ДСС					
4	3			1150	1950	500	ДСП-160-М1	-	КП-58			
				1150	1950	550	ДСП-4Сг-М1					
				850	1650	575	ДСС					

Продолжение

Условное наименование	Поз 7 Болт ГОСТ 7798-70	Поз 8 Гайка ГОСТ 5915-70	Поз 9	Поз 10 Шайба ГОСТ 11371-78	Поз 11	Поз 12 Рамка ТУ36 1130-85	Поз 13 Скоба ТУ36 22 19 06-001 87	Поз 14 Соединение ТУ36 22 21 00 019-91
	Количество							
	4	2	4	2	4	1	2	2
	Условное наименование							
1 4	М8 6q×16 46 019	М6 6h 5 019	М8 6H 5 019	6.01 019	8 01 019	РПМ55×15 4	СО14 У2	СН14-М20У1

Продолжение

Условное наименование	Поз 15 Клапан ТУ26 07-1476 89		Поз 16 Гайка накидная	Поз 17 Кольцо упорное	Поз 18 Кольцо зажимное	Поз 19 Труба 14×2 ГОСТ 8734-75 / Д20 ГОСТ 8733-87	Поз 20	Поз 21
	Количество							
	-		2	2	2	2	2	2
	Условное наименование							
1	15С54БК исп.1м	Количество 2	Черт 16490 001 01-10	Черт 16490 001 03-10	Черт 16490 001 04-10	L=1000мм	L 460мм	—
2								
3,4		4	См п 6	См п 6	См п 6	—	—	L=50мм

Изм.	Лист	№ докум.	Подп.	Дата

ТМ4-7-50-96

Лист 2

Копировал

Формат А4

Инв. № подл. | Подп. и дата | Взам. инв. № | Инв. № дубл. | Подп. и дата

02 108-56(А3)

Рис 1

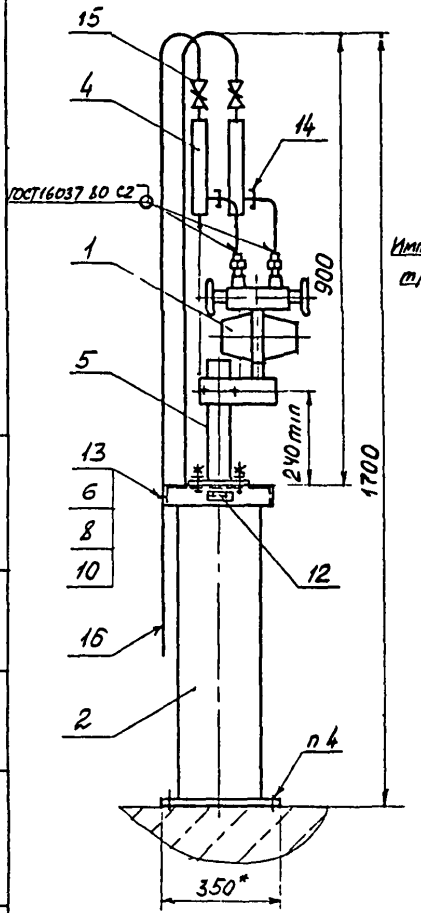

Рис 2

Остальное - см рис 1

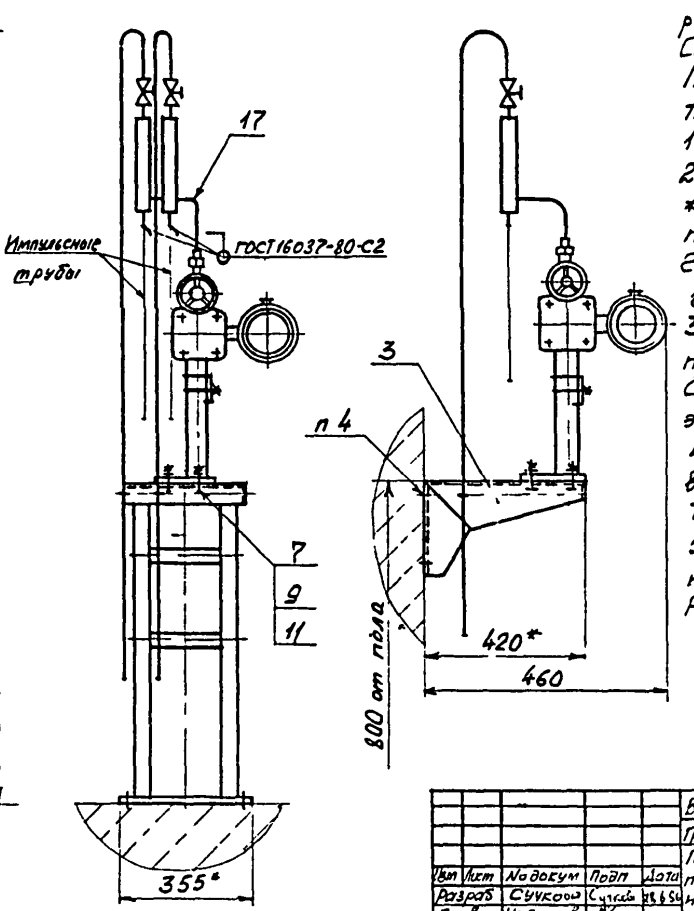

Пример условного обозначения установки преобразователя измерительного разности давлений Сапфир-22М-ДД на полу по рис 1

Преобразователь Сапфир-22М-ДД ТМ4 7-51-96 Установка 1

1* размеры для справок

2 Измеряемая среда жидкость с выделением газа по рис 1,2

Газ сухой, жидкость без выделения газа по рис 3

3 Установку и монтаж прибора производить в соответствии со СНиП 3 05 07-85 и инструкцией по эксплуатации

4 Крепление производить в соответствии с РТМ36 6-87 и черт ТМ13-19-92

5 Длину труб поз 16 и 17 уточнить при монтаже Снуть по месту Радиус гиба равен 4d трубы (min)

					Взамен	ТМ4-7-51-96		
					Группа			
Изм	Лист	Nодокум	Подп	Дата	Преобразователь измерительный разности давлений Сапфир 22 с установленными вентильным блоком и ниппелями Установка на плоской стене	Лит	Масса	Масштаб
Разраб		Сучков					-	-
Пров		Чудинов				Лист 1	Листов 3	
Гл спец		Чудинов						
Н контр		Бурякова			Рег №			
Утв		Гуров			Срок введения			

Инв № подл | Подп и дата | Взам инв № | Инв № дубл | Подп и дата

Формат А2

Рис 3

Остальное см рис 1,2

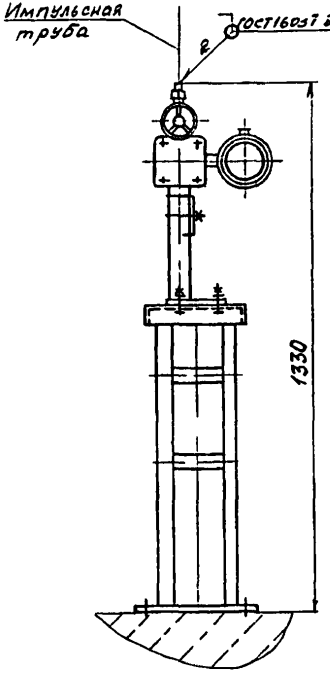

Таблица 1

Условное наименование	Рис	Поз 1 Преобразователь измерительный разности давлений	Поз 2 Стойка ТК4 7-5-96	Поз 3 Кронштейн ТУ36 1228 84	Поз 4 Расширитель ТК4 7-1-96
		Количество			
		1	1	1	2
		Условное наименование			
1	1	Сапфир -22М-ДД	СП-1	-	Р-3
2	2	Сапфир 22 Ех МДД	-	КП-58	
3	3	Сапфир 22ДД Вн	СП-1	-	-
4	3			КП-58	-

Продолжение табл 1

Условное наименование	Поз 5 Подставка ТУ36 1227 84	Поз 6 Болт ГОСТ 7798 70	Поз 7	Поз 8 Гайка ГОСТ 5915-70	Поз 9
	Количество				
	1	2	4	2	2
	Условное наименование				
1	ГСП УХЛ3	М6-6gх16 Ч6 019	М8 6gх16 Ч6 019	М6-6Н 5 019	М8 6Н 5 019
2					
3	- -	—		—	
4		—		—	

Продолжение табл 1

Условное наименование	Поз 10 Шайба ГОСТ 11371-78	Поз 11	Поз 12 Рамка ТУ36 1130 85	Поз 13 Скоба	Поз 14 Соединение ТУ36 22 21 00 019-91
	Количество				
	2	4	1	2	2
	Условное наименование				
1	6 0 019	8 01 019	РПМ 55х15 У3	СО14 У2	СН14-М20 У1
2				—	—
3	—				
4	-			-	—

Таблица 2

Обозначение преобразователя	Модель	Предельно допускаемое рабочее избыточное давление МПа
Сапфир--22М-ДД Сапфир--22Ех-МДД Сапфир--22ДД-Вн	2410	4,0
	2420	4,0, 10
	2430	16 25
	2434	40
	2440	16, 25
	2444	40
	2450	16, 25
	2460	25

Инв N подл | Подп и дата | Взам инв N | Инв N дубл | Подп и дата

Изм Лист N докум Подп Дата

ТМ4-7-51-96

Лист 2

Формат А3

Продолжение табл 1

Условное наименование	Поз 15 Клапан запорный ТУ26 07 1476 89	Поз 16	Поз 17	Поз 18
		Труба 14х2 ГОСТ 8734-75 / Д20 ГОСТ 8733-87		
		Количество		
	—	2	2	—
		Условное наименование		
1	15с54бк исп 1м	L = 1000мм	L = 500мм	L = 50мм
2				
3		—	—	
4		—	—	
Количество	1	2	2	2
	1	1	1	1
	1	1	1	1

Инв. № подл. | Подп. и дата | Взам. инв. № | Инв. № дубл. | Подп. и дата

Изм.	Кол. уч.	№ докум.	Подп.	Дата

ТМ4-7-51-96

Лист 3

Формат А4

Рис 1

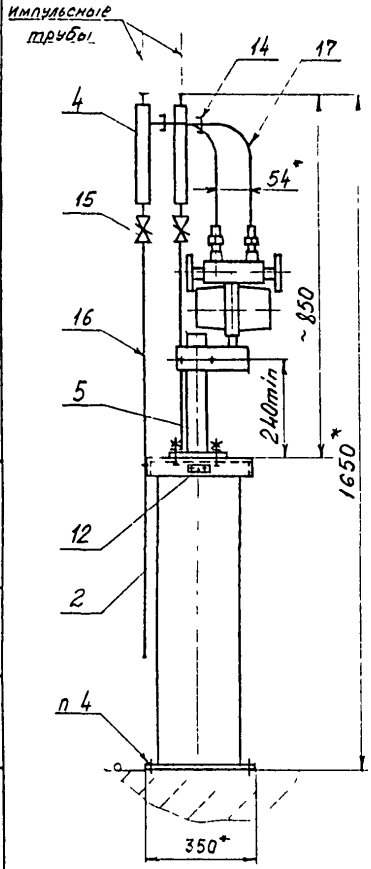

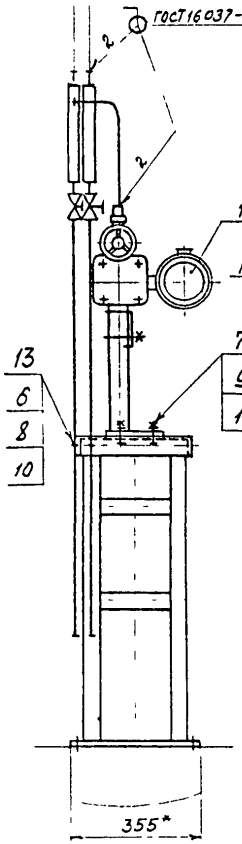

Рис 2

Остальное - см рис 1

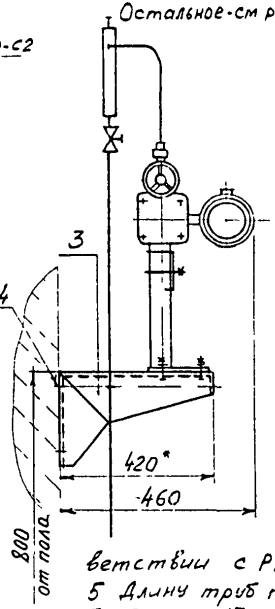

Пример условного обозначения установки преобразователя измерительного разности давлений Сапфир-22М-ДД на полу по рис 1:

Преобразователь Сапфир-22М-ДД ТМ4-7-52-96 Установка 1

1* Размеры для справок

2. Измеряемая среда - загрязненная жидкость с выделением осадка Г03 с выделением жидкости по рис 1 и 2 Газ сухой, жидкость без выделения осадка по рис. 3

3 Установку и монтаж прибора производить в соответствии со СНиП 3.05.07-85 и инструкцией по эксплуатации

4. Крепление производить в соответствии с РТМ 36.6-87 и черт ТМ13-19-92

5 Длину труб поз 16 и 17 уточнить при монтаже Трубу поз 17 гнуть по месту Радиус гиба равен 4 d трубы (min)

					Взамен	ТМ4-7-52-96	
					Группа		
Изм	Лист	№ докум	Подп	Дата	Преобразователь измерительный разности давления Сапфир-22 с установленными вентильным блоком и ниппелями Установка на полу или стене	Лит	Масса	Масштаб
Разраб		Сучкова					-	-
Пров		Чудинов				Лист 1	Листов 2	
Гл спец		Чудинов			Рег №			
Н контр		Бурякова						
Утв		Гуров			Срок введения			

Инв № подл | Подп и дата | Взам инв № | Инв № дубл | Подп и дата | Инв № подл

Формат А3

Таблица 1

Условное наименование	Рис	Поз 1 Преобразователь измерительный разности давлений	Поз 2 Стойка ТК4-7-5-96	Поз 3 Кронштейн ТУ36.1228-84	Поз 4 Расширитель ТК4 7 1 94	Поз 5 Подставка ТУ36 1227 84	Поз 6 Болт ГОСТ 7798 70	Поз 7 Болт ГОСТ 7798 70
		Количество						
		1	1	1	2	1	2	4
		Условное наименование						
1	1	Сапфир 22М ДД	СП-1	–	Р-3	ГСП УКЛ3	М6 6g×16 46 019	М8 6g×16 46 019
2	2	Сапфир-22 Ex-М ДД Сапфир 22ДД Вн	–	КП-58				

Продолжение табл 1

Условное наименование	Поз 8 Гайка ГОСТ 5915-70	Поз 9 Гайка ГОСТ 5915-70	Поз 10 Шайба ГОСТ 11371-78	Поз 11 Шайба ГОСТ 11371-78	Поз 12 Рамка ТУ36 1130 85	Поз 13 Скоба ТУ36 22 21 00 019-91	Поз 14 Соединение ТУ36 22 21 00 019-91	Поз 15 Клапан запорный ТУ26 07 1476 89
	Количество							
	2	4	2	4	1	2	2	2
	Условное наименование							
1	М6 6Н 5 019	М8 6Н 5 019	6 01 019	8 01 019	РПМ55×15 У3	С014 У2	СН14 М20У1	15С54бк исп 1м
2								

Продолжение табл 1

Условное наименование	Поз 16 Труба 14×2 ГОСТ 8734-75 / Д20 ГОСТ 8733-87	Поз 17 Труба 14×2 ГОСТ 8734-75 / Д20 ГОСТ 8733-87
	Количество	
	2	2
	Условное наименование	
1	L - 850 мм	L = 300 мм
2		

Таблица 2

Обозначение преобразователя	Модель	Предельно допускаемое рабочее избыточное давление МПа
Сапфир-22М-ДД Сапфир-22Ex-М ДД Сапфир-22ДД Вн	2410	4,0
	2420	4,0, 10
	2430	16, 25
	2434	40
	2440	16, 25
	2444	40
	2450	16 25
	2460	25

Инв № подл	Подп и дата	Взам инв №	Инв № дубл	Подп и дата

Изм	Лист	№ докум	Подп	Дата	ТМ4-7-52-96	Лист 2

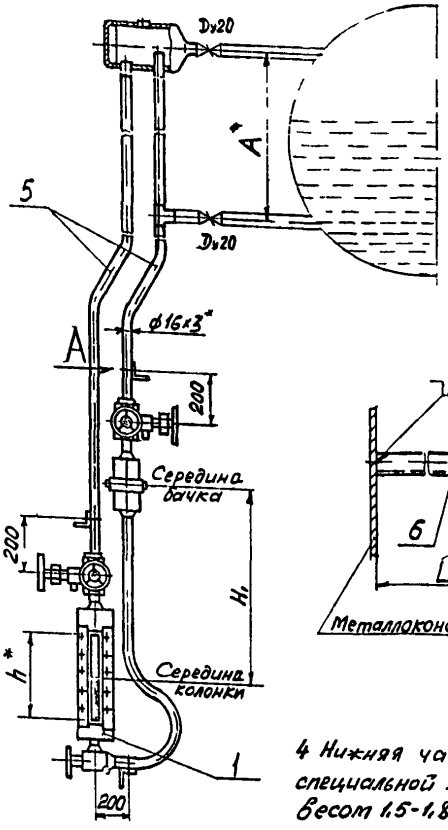

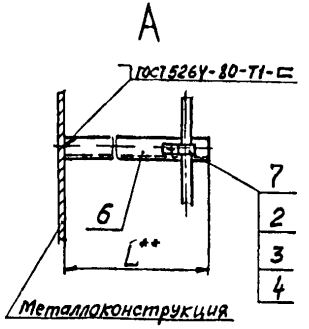

Условное наименование	Ру, кгс/см²	Размеры мм A	H1	h	Поз 1 Сниженный гидростатический водоуказательный прибор	Поз 2 Болт ГОСТ 7798-70	Поз 3 Гайка ГОСТ 5915-70	Поз 4 Шайба ГОСТ 11371-78	Поз 5 Труба Ø16х3 ГОСТ 8734-75 Ø20 ГОСТ 8733-87
					Количество				
					1	Ст.п.3	Ст.п.3	Ст.п.3	2
					Условное наименование				
1	64	600	400	310	Т-30-Б	М6 6g×16 Ц6 019	М6 6Н 5 019	6 01 019	L - определяется проектом
2	120-155	525	515	310	Т-230				

Продолжение

Условное наименование	Поз 6 Уголок перфорированный ТУ36 22 21 00 021-91	Поз 7 Скоба ТУ36 02 19 06-001-87
	Количество	
	Ст.п.3	Ст.п.3
	Условное наименование	
1	L - см п 2	С016 У1
2		

Пример условного обозначения установки нижней части водоуказательного прибора Т-30-Б на металлоконструкциях:
Водоуказательный прибор Т-30-Б ТМ4-7-53-96 Установка 1

1* Размеры для справок

2** L - длина уголка, определяется при монтаже

3 Количество уголков перфорированных, количество деталей крепления зависит от количества мест крепления

4 Нижняя часть прибора заполняется специальной жидкостью с удельным весом 1,5-1,8 г/см³, удельный вес жидкости подбирается в соответствии с рабочим давлением котла

5 Установку и монтаж производить в соответствии с инструкцией по эксплуатации прибора

						Взамен	ТМ4-7-53-96	
						Группа		
Изм.	Кол.уч.	№ докум.	Подп.	Дата	Сниженный гидростатический водоуказательный прибор	Лит	Масса	Масштаб
Разраб		Сучкова		9.59			-	-
Пров		Чудинов		9.59				
Гл.спец.		Чу			Установка на металлоконструкции	Лист	Листов 1	
Н.контр.		Бу			рее №			
Утв.		Гурс			Срок введения			

Формат А3

Инв.№ подл. | Подп. и дата | Взам.инв.№ | Инв.№ дубл. | Подп. и дата

Рис 1

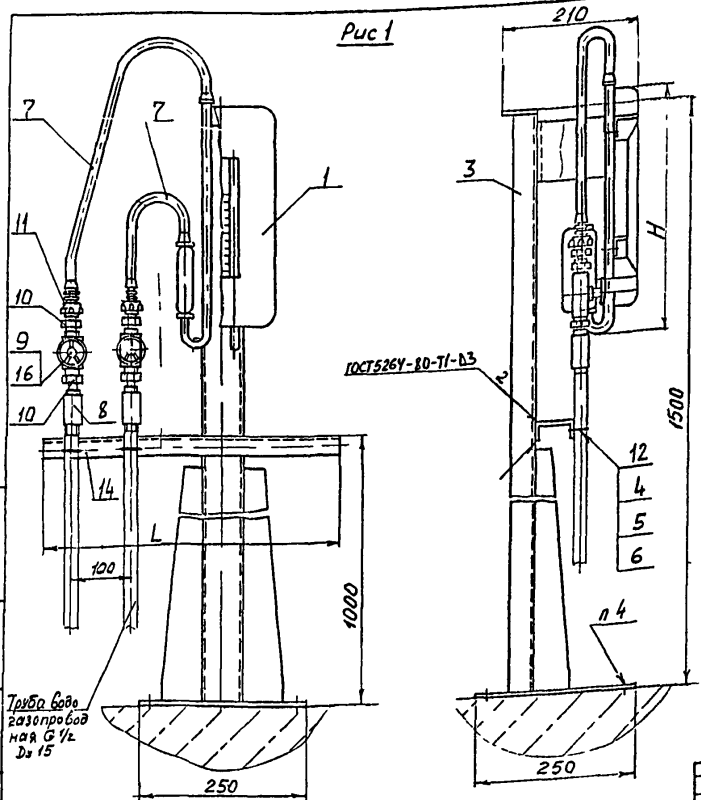

Таблица 1

Тягонапоромер	Предел измерения Па	H мм
ТДЖ 1 х1600	1600	372
ТДЖ 2 х1600		
ТДЖ 3 х1600		
ТДЖ 4 х1600		
ТДЖ 6 х1600		
ТДЖ 1 х2500	2500	451
ТДЖ 2 х2500		
ТДЖ 3 х2500		
ТДЖ 4 х2500		
ТДЖ 6 х2500		

Продолжение табл 1

Тягонапоромер	Предел измерения Па	H мм
ТДЖ 1 х4000	4000	512
ТДЖ 2 х4000		
ТДЖ 3 х4000		
ТДЖ 4 х4000		
ТДЖ 6 х4000		
ТДЖ 1 х6300	6300	783
ТДЖ 2 х6300		
ТДЖ 3 х6300		
ТДЖ 4 х6300		
ТДЖ 6 х6300		

Пример условного обозначения установки и обвязки тягонапоромера ТДЖ-1 на полу на стойке СП-13 по рис 1
Тягонапоромер ТДЖ-1 ТМ4-7-54-96 Установка 1

1 Размеры для справок
2 Измеряемая среда - неагрессивный к стали газ
3 Установку и монтаж прибора производите в соответствии со СНиП 3 05 07-85 и инструкцией по эксплуатации
4 Крепление производите в соответствии с РТМ 36 6-87 и черт ТМ13-19-92
5 L - длина швеллера Определяется количеством закрепляемых труб, которое равно количеству трубок тягонапоромера
6 L_1 - длина трубки резиновой присоединительной Определяется при монтаже

Примечание По рис 1 измеряемая среда сухой и влажный газ при подводе импульсных труб снизу, сухой газ при подводе труб сверху По рис 2 измеряемая среда влажный газ при подводе труб сверху.

				Взамен	ТМ4-7-54-96
				Группа	
Изм	Лист	N докум	Подп	Дата	Тягонапоромер дифференциальный жидкостный ТДЖ Установка на полу
Разраб		Сучкова		06.95	
Пров		Чудинов			
Гл спец		Чудинов			
Н контр		Бурякова		06.95	
Утв		Гуров			

Лит	Масса	Масштаб
	-	1:5
Лист 1	Листов 3	

Рее №
Срок введения

Инв № подл | Подп и дата | Взам инв № | Инв № дубл | Подп и дата

Формат А3

Рис 2
Остальное-см рис 1

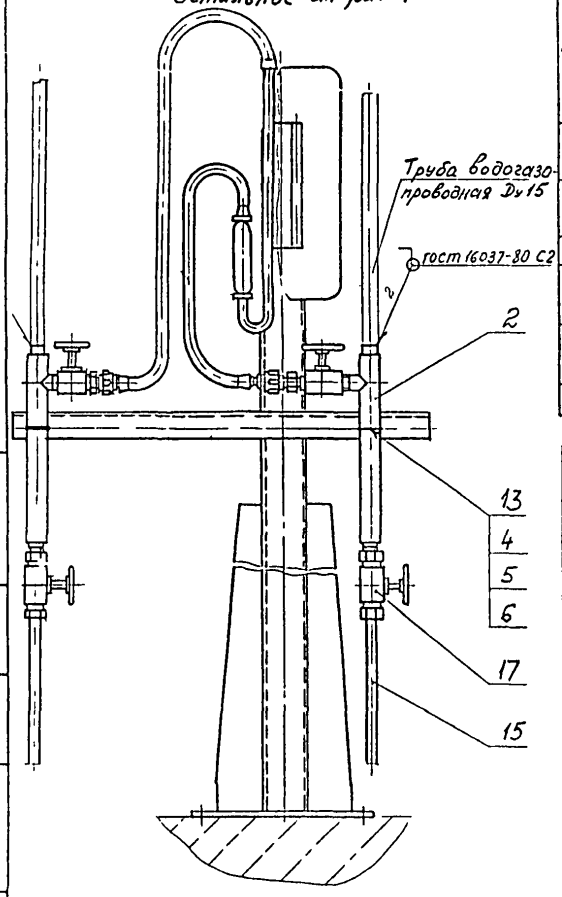

Таблица 2

Условное наименование	Рис	Поз 1 Тягонапоромер	Поз 2 Расширитель ТКЧ-7-1-94	Поз 3 Стойка ТКЧ-3543-81	Поз 4 Болт ГОСТ 7798-70	Поз 5 Гайка ГОСТ 5915-70	Поз 6 Шайба ГОСТ 11371-78
		Количество					
		1		1	2	2	2
		Условное наименование					
1	1	ТДЖ 1 ТДЖ-2	—	СП-13	М6-6д×20 46 019	М6-6Н.5 019	6 01 019
2		ТДЖ-3 ТДЖ-4		СП-15			
3		ТДЖ-6		СП-17			
4	2	ТДЖ-1 ТДЖ 2	Р-1 (Количество 2, 4)	СП-13			
5		ТДЖ 3 ТДЖ-4	(Количество 6, 8)	СП-15			
6		ТДЖ-6	(Количество 12)	СП-17			

Продолжение табл 2

Условное наименование	Поз 7 Трубка резиновая ГОСТ 3399 76	Поз 8 Муфта ГОСТ 8 766-75	Поз 9 Прокладка ТУ36 1103-83	Поз 10 Штуцер ТУ36-1104-82	Поз 11 Наконечник ТУ36-1129-83	Поз 12 Скоба ТУ36 22 19 06-001-87	Поз 13
	Количество						
	1	2	—	—	2	2	2
	Условное наименование						
1	d/вн = 6мм L1 (см п 6)	15	ПМ7×18 УХЛ2 (Количество 4)	черт 9183 00.01 (Количество 4)	НП-G½ У3	СО-22 У2	—
2							
3							
4		—				—	СО-34 У2
5							
6							

Изм	Лист	№ докум	Подп	Дата	ТМ4-7-54-96	Лист 2

Подп и дата | Взам инв № | Инв № дубл | Подп и дата | Инв № подл

Продолжение табл.2

Условное наименование	Поз 14 Швеллер перфорированный ТУ36 22 24 00 021-91	Поз 15 Труба 15х2 ГОСТ 3262-75	Поз 16 Кран трехходовой ТУ26-07-1061-73
	Количество		
	1		
	Условное наименование		
1	ШП 60х35 L мм (см п 5)	—	11Б18бк Dy 15
2			
3			
4		L = 500 мм	
5			
6			

Количество: 2, 4, 6, 8, 12

Продолжение табл.2

Условное наименование	Поз 17 Клапан ТУ26-07-1193-78
	Количество
	Условное наименование
1	—
2	
3	
4	11ч6бк11 dy 15
5	
6	

Количество: 2, 4, 6, 8, 12

Подп и дата | Инв № дубл | Взам инв № | Подп и дата 15.05.95 | Инв № подл 155-36

ТМ4-7-54-96

1 см

3

Рис 1

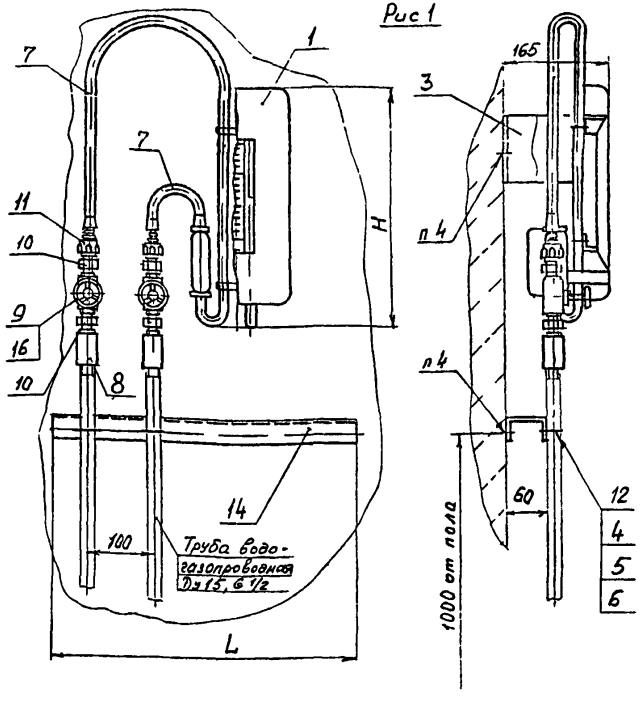

Таблица 1

Тягонапоромер	Предел измерения Па	H мм
ТДЖ1×1600 ТДЖ2×1600 ТДЖ3×1600 ТДЖ4×1600 ТДЖ6×1600	1600	372
ТДЖ1×2500 ТДЖ2×2500 ТДЖ3×2500 ТДЖ4×2500 ТДЖ6×2500	2500	451

Продолжение табл 1

Тягонапоромер	Предел измерения Па	H, мм
ТДЖ1×4000 ТДЖ2×4000 ТДЖ3×4000 ТДЖ4×4000 ТДЖ6×4000	4000	582
ТДЖ1×6300 ТДЖ2×6300 ТДЖ3×6300 ТДЖ4×6300 ТДЖ6×6300	6300	783

Пример условного обозначения установки и обвязки тягонапоромера ТДЖ2 на стене на на скобе С-16 по рис 1

Тягонапоромер ТДЖ-2 ТМ4-7-55-96 Установка 1

1 Размеры для справок

2 Измеряемая среда - неагрессивный к стали газ

3 Установку и монтаж прибора производить в соответствии со СНиП 3 05 07-87 и инструкцией по эксплуатации

4 Крепление производить в соответствии с РТМ36 6-87

5 L - длина швеллера Определяется количеством трубок тягонапоромера, закрепляемых на швеллере

6 L_1 - длина трубки резиновой присоединительной Определяется при монтаже

Примечание По рис 1 измеряемая среда сухой и влажный газ при подводе импульсных труб снизу, сухой газ при подводе труб сверху По рис 2 измеряемая среда влажный газ при подводе труб сверху

Изм	Лист	N докум	Подп	Дата	Взамен	ТМ4-7-55-96		
Разраб		Сучкова			Группа			
Пров		Чудинов			Тягонапоромер дифференциальный жидкостный ТДЖ Установка на стене	Лит	Масса	Масштаб
							-	15
Гл спец		Чудинов				Лист 1	Листов 3	
Н контр		Бурзяков			Рег №			
Утв		Гурев			Срок введения			

Инв № подл | Подп и дата | Взам инв № | Инв № дубл | Подп и дата

Формат А3

Рис 2

Остальное - см рис 1

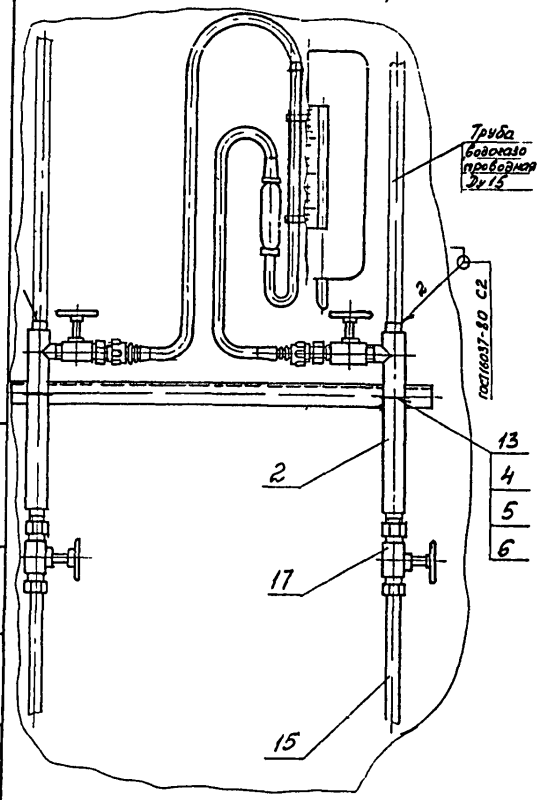

Таблица 2

Условное наименование	Рис	Поз 1 Тягонапоромер	Поз 2 Расширитель ТКЧ 7 1-95	Поз 3 Скоба ТЧ-3491-79	Поз 4 Болт ГОСТ 7798-70	Поз 5 Гайка ГОСТ 5915-70	Поз 6 Шайба ГОСТ 11371 78
		Количество					
		1	2	1	2	2	2
		Условное наименование					
1	1	ТДЖ 1 ТДЖ-2	-	С-16	М6-6д×20 46.019	М6-6Н 5 019	6 01 019
2		ТДЖ-3 ТДЖ-4		С-17			
3		ТДЖ-6		С-18			
4	2	ТДЖ 1 ТДЖ 2	Р-1	С-16			
5		ТДЖ-3 ТДЖ 4		С-17			
6		ТДЖ-6		С-18			

Продолжение табл 2

Условное наименование	Поз 7 Трубка резиновая ГОСТ 3399-76	Поз 8 Муфта ГОСТ 8966-75	Поз 9 Прокладка ТУ36-1103-83		Поз 10 Штуцер ТУ36-1104-82		Поз 11 Наконечник ТУ36-1129-83	Поз 12 Скоба ТУ36 22 19 06-001-87	Поз 13
	Количество								
	2	2	-		-		2	2	2
	Условное наименование								
1	$d_{вн}$ = 6мм L_1 (см п 6)	15	ПМ7×18 УХЛ2	Количество	4	Черт 9183 00 01	Количество	4	НП-0½ У3	СО22 У2	-
2											
3											
4		-			2			2		-	СО34 У2
5											
6											

Изм	Лист	№ докум	Подп	Дата	ТМ4-7-55-96	Лист 2

Инв № подл | Подп и дата | Взам инв № | Инв № дубл | Подп и дата

Формат А3

Продолжение табл 2

Условное наименование	Поз 14 Швеллер перфорированный ТУ36 22 21 00 021-91	Поз 15 Труба 15х2,8 ГОСТ 13262-75	Поз 16 Кран трехходовой ТУ26-07-1061-73
	Количество		
	1	1	1
	Условное наименование		
1	ШП 60×35 L мм (См п 5)	—	11Б18вк Ду15
2			
3			
4		L = 500мм	
5			
6			

Продолжение табл 2

Условное наименование	Поз 17 Клапан ТУ26-07-1193-78
	Количество
	1
	Условное наименование
1	—
2	
3	
4	11467к 11 Ду 15
5	
6	

Инв. № подл. | Подп. и дата | Взам. инв. № | Инв. № дубл. | Подп. и дата

Рис.1

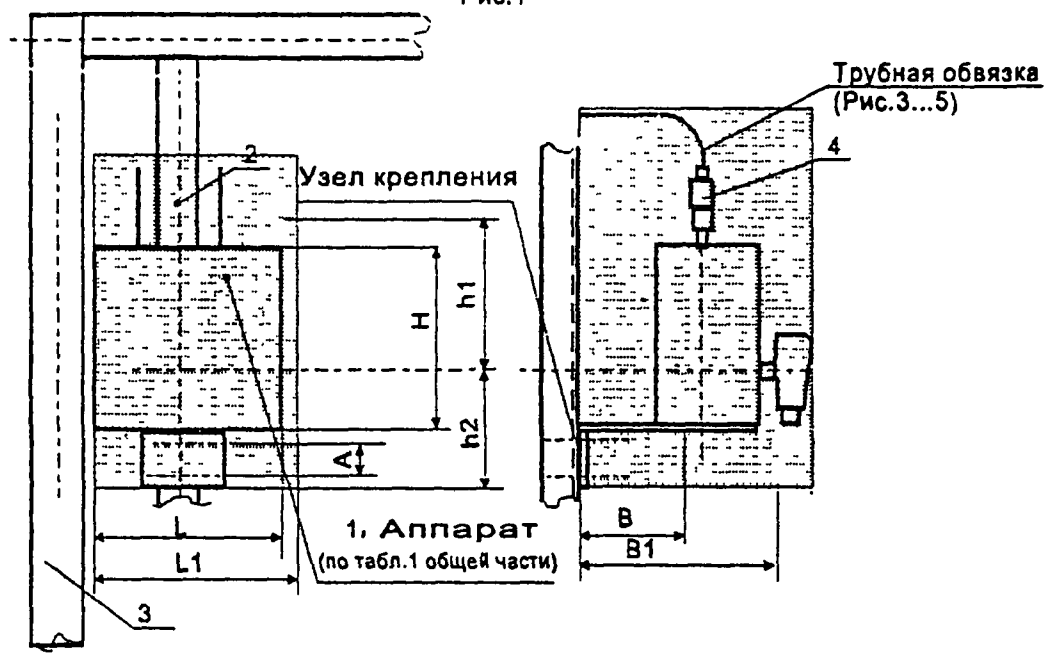

					ТМ4-7-56-96	
Изм.	Лист	N докум.	Подп.	Дата	Установка преобразователя перепада давления (датчика) без комплектного клапанного блока	Лит / Масса / Масштаб
Разраб.		Чудинов				Лист 1 / Листов 2
Пров.		Гуров				
Н.контр.		Бурякова				ГПКИ ПМА
Утв.						

Подл. и дата | Инв. N дубл. | Взам. инв. N | Подл. и дата | Инв. N подл.

Копировал

Формат А3

Детали трубной обвязки

Рис 2

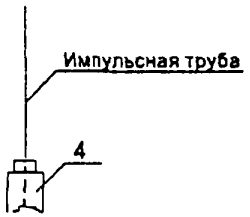

Рис 3

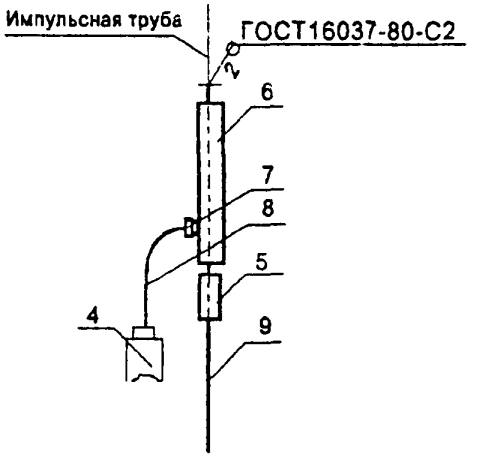

Рис 4

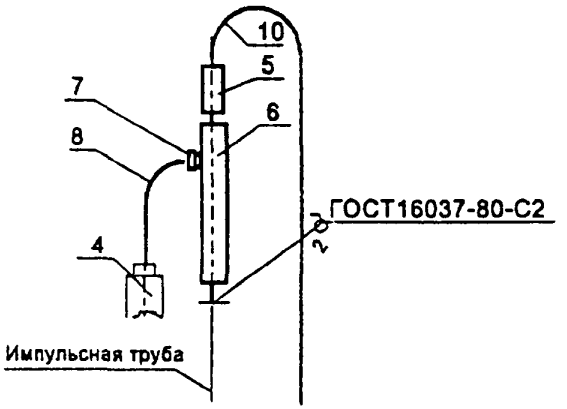

Таблица

Исполнение установки	Место установки	Рис - трубная обвязка	Поз 2 Швеллер ШП60х35 ТУ36 22 00 021-91 п м	Поз 3 Рама	Поз 4 Клапан ОБ22 044 015 08 ТУ26-07-1476-89	Поз 5 Клапан 15С54бк исп 1 ТУ26 07-1476 81	Поз 6 Расширитель Р-3 ТК4-7-1-96	Поз 7 Соединение СН14-М20 ТУ36 22 21 00 019-91	Поз 8 Труба 14х2ГОСТ8734-75 Д20ГОСТ8733-87	Поз 9 п м	Поз 10
1	На стене	2	-	РР22444 500х370 ТК4-1001-01	2	-	-	-	-	-	-
2	На стене	3	-	РР22444 500х370 ТК4-1001-01	2	2	2	2	L=600	L=2000	-
3	На стене	4	-	РР22444 500х370 ТК4-1001-01	2	2	2	2	L=600	-	L=3400
4	На полу	2	L=0,6	РП31500х500 ТК4 9 1 96	2	-	-	-	-	-	-
5	На полу	3	L=0,6	РП31500х500 ТК4-9-1-96	2	2	2	2	L=600	L=2000	-
6	На полу	4	L=0,6	РП31500х500 ТК4-9 1 96	2	2	2	2	L=600	-	L=3400

Подп и дата | Инв N дубл | Взамен инв N | Подп и дата | Инв.N подл

Изм	Лист	N докум	Подп.	Дата	ТМ4-7-56-96	Лист 2

Копировал Формат А3

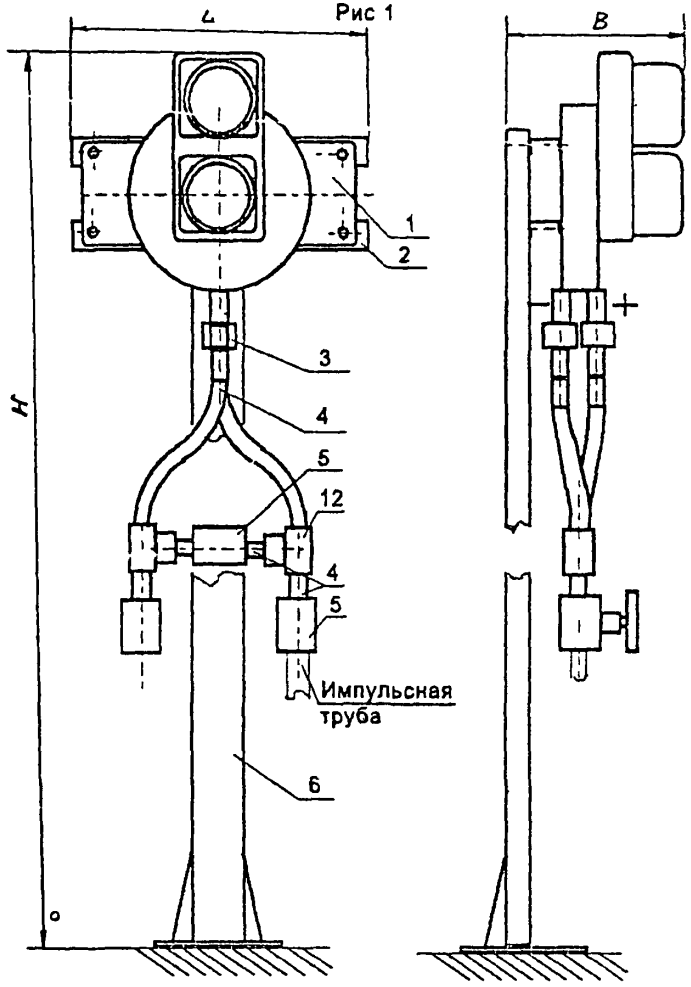

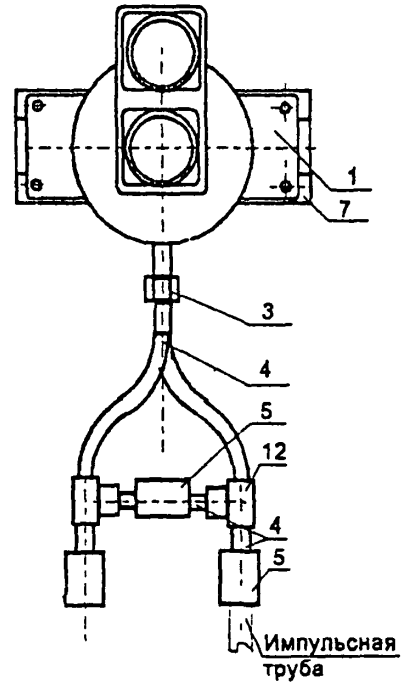

						ТМ4-7-57-96		
Изм	Лист	N докум	Подп	Дата	Установка сигнализатора перепада давления ПД Сг (преобразователя)	Лит	Масса	Масштаб
Разраб.		Чудинов						
Пров		Гуров				Лист 1	Листов 3	
Н контр		Бурякова				ГПКИ ПМА		
Утв.								

Подл и дата | Инв N дубл | Взам.инв.N | Подл и дата | Инв.N подл.

Рис 3

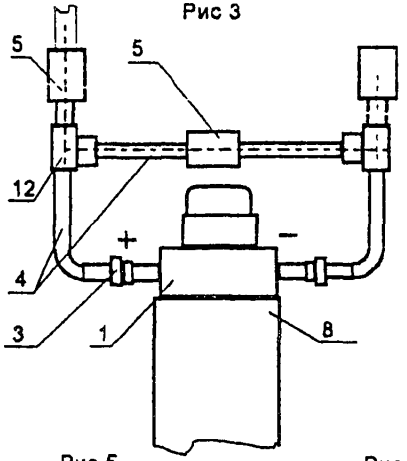

Рис 4

Остальное см рис 3

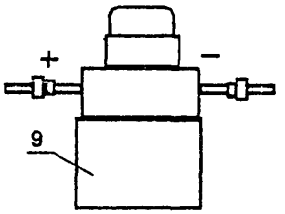

Детали трубной обвязки

Рис 7

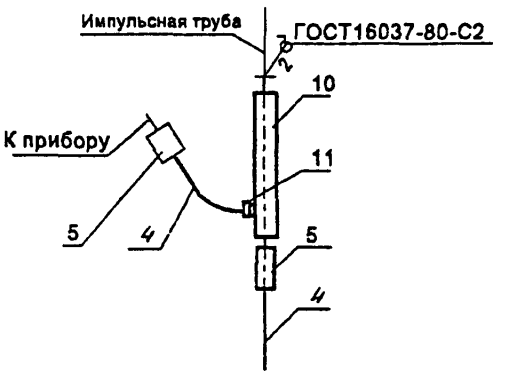

Рис 5

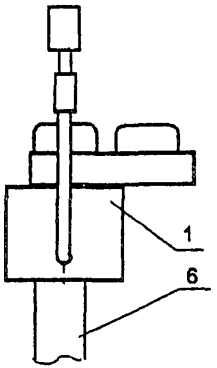

Рис 6

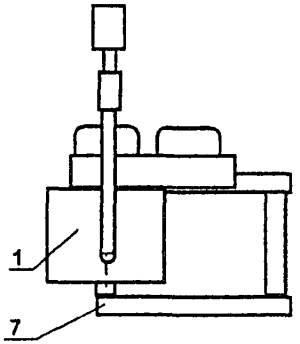

Рис 8

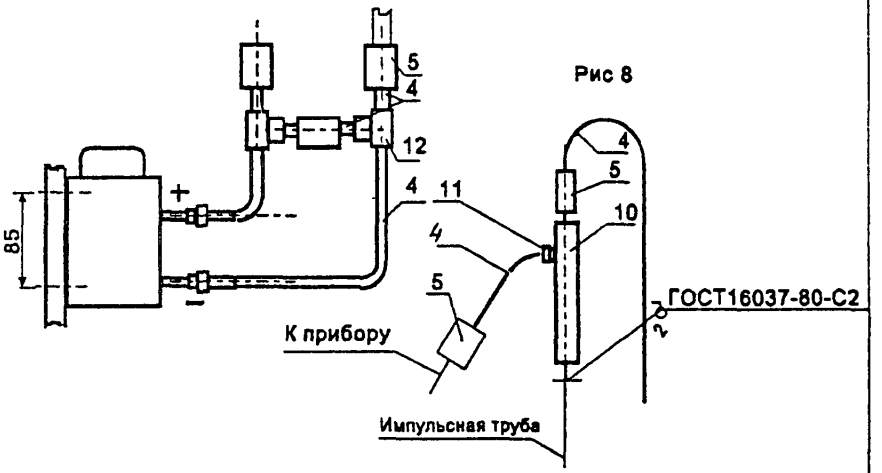

					ТМ4-7-57-96	Лист 2
Изм	Лист	N докум	Подп.	Дата		

Копировал Формат А3

Подл. и дата | Инв N дубл | Взамен инв N | Подп и дата | Инд.N подл.

Таблица

Исполнение установки	Обозн прообр	Рис уст	Рис трубн обвязки	Поз 2 Швеллер ШП60х35 ТУ36 22 00 021 91 п м	Поз 3 Соединение СН14 М22 ТК4-9 2-96	Поз 5 Клапан 15С546к исп 1м ТУ26 07 1476 89	Поз 6 Стойка СП 24 ТК4 3542 81 Масса 7 кг	Поз 7 Рама РР22444 500х370 ТК4 1001 01 Масса 7 кг	Поз 8 Стойка СП 1 ТК4 550 83 Масса 17 кг	Поз 9 Кронштейн КП 58 ТУ36 1228 84Масса4кг	Поз 10 Расширитель Р 3 ТК4 7 1 96	Поз 11 Соед ИСН14хМ20 ТУ36 22.21 00 019 91	Поз 12 Тройник СТ14 ТУ36 22.21 00 019-91	Поз 4 Труба 14х2ГОСТ8734-75 Д20ГОСТ8733-87 п м
1	ППД-11(12)	1		L=0 6	2	2	1						2	0 8
2		1	7	L=0,8	2	4	1				2	2	2	2 8
3		1	8	L=0 8	2	4	1				2	2	2	2 8
4		2			2	2		1				-	2	0 8
5		2	7		2	4		1			2	2	2	2 8
6		2	8		2	4		1			2	2	2	2 8
7	ППД-21(22)	3			2	2			1		-	-	2	0 8
8		3	7		2	4			1		2	2	2	3 8
9		3	8		2	4			1		2	2	2	3 8
10		4			2	2				1	-		2	0 8
11		4	7		2	4				1	2	2	2	3 8
12		4	8		2	4				1	2	2	2	3 8
13	ППД-31(31Т)	5			2	2	1						2	0 8
14		5	7	L=0 6	2	4	1				2	2	2	3 8
15		5	8	L=0 6	2	4	1				2	2	2	3 8
16		6			2	2		1						0 8
17		6	7		2	4		1			2	2	2	3 8
18		6	8		2	4		1			2	2	2	3 8

Подп и дата | Инв N дубл | Взамен инв N | Подп и дата | Инв.N подл

gost.e-ecolog.ru