ЗАКЛАДНЫЕ КОНСТРУКЦИИ

СУЖАЮЩИЕ УСТРОЙСТВА. УСТАНОВКА НА ТРУБОПРОВОДЕ

ЧАСТЬ I

ДИАФРАГМЫ ДКС, ДФС

СЗК4-7-92

Инв.№ подл. | Подпись и дата | Взам.инв.№

© ГПКИ " Проектмонтажавтоматика "

1992

gost.e-ecolog.ru

ЗАКЛАДНЫЕ КОНСТРУКЦИИ

УТВЕРЖДАЮ
Зам.Генерального директора
ассоциации
" Монтажавтоматика "
М.Б. Полищук
22.05.92

СУЖАЮЩИЕ УСТРОЙСТВА.УСТАНОВКА НА ТРУБОПРОВОДЕ

ЧАСТЬ I

ДИАФРАГМЫ ДКС,ДФС

СЗК4-7-92

Рег.№ 54-92

Дата введения 01.07.92

Главный инженер Н.А. Рыжов

Начальник отдела А.М. Гуров

© ГПКИ " Проектмонтажавтоматика "

1992

Ф2-105(А4)

Инв.№ подл.	Подп. и дата	Взам.инв. №	Инв.№ дубл.	Подп. и дата
389-1	28.05.92			

Копировал

Формат А4

Обозначение	Наименование
ЗК4-322.00-92	Диафрагма камерная ДКС Установка на горизонтальном трубопроводе
ЗК4-322.10-92	Соединение С-I
ЗК4-322.11-92	Гайка Г
ЗК4-322.12-92	Ниппель Н
ЗК4-322.20-92	Соединение С
ЗК4-323.00-92	Диафрагма камерная ДКС Установка на вертикальном трубопроводе
ЗК4-324.00-92	Диафрагма ДФС Установка на горизонтальном трубопроводе
ЗК4-324.10-92	Фланец Ф
ЗК4-324.20-92	Фланец Ф
ЗК4-325.00-92	Диафрагма ДФС Установка на вертикальном трубопроводе

Ф2.103-3(А4)

Инв. № подл.	Подп. и дата	Взам. инв. №	Инв. № дубл.	Подп. и дата
395-1	28.05.92			

Изм.	Лист	№ докум.	Подп.	Дата
Разраб.		Крупнова		15.05.92
Пров.		Чудинов		15.05.92
Н.контр.		Крюкова		18.05.92
Утв.				

СЗК4-7-92 ч.I

Сужающие устройства
Установка на трубопроводе
Ведомость документов

Лит.	Лист	Листов
	2	3

Копировал

Формат А4

Общие указания

Настоящий сборник содержит чертежи установки серийно выпускаемых промышленностью стандартных сужающих устройств-диафрагм, применяемых в комплектах расходомерных устройств газа, пара и жидкости, использующих метод переменного перепада давления.

Сборник состоит из двух частей:

Часть I - диафрагмы ДКС,ДФС;

Часть 2 - диафрагмы ДБС,ДВС

Чертежи закладных конструкций, включенные в сборник, предназначены для применения проектными организациями в технологической рабочей документации и рабочей документации инженерного оборудования без разработки деталировочных чертежей и без включения их в состав рабочей документации.

Обозначение применяемых чертежей по данному сборнику приводят в ведомости ссылочных и прилагаемых документов (раздел " Ссылочные документы ") листа общих данных по технологическим рабочим чертежам.

В чертежах ЗК приведены типы этих конструкций (фланцы, запорная трубопроводная арматура, соединения), основные размеры и технические требования к их установке. Изготовление закладных элементов должно предшествовать уточнение марок стали в зависимости от материала трубопровода, на котором они монтируются. Врезка закладных элементов и установка встраиваемых в технологический трубопровод диафрагм должны производиться до гидравлического испытания технологического трубопровода и его элементов.

Монтаж диафрагм должен производиться в соответствии с РД50-213-80 " Правила измерения расхода газов и жидкостей стандартными сужающими устройствами " и РМ4-23-72 " Схемы трубных проводок для измерения давления расхода и уровня. Правила построения".

© - сборник является интеллектуальной собственностью ГПКИ " Проектмонтажавтоматика " и передача другим предприятиям и частным лицам без согласия ГПКИ " Проектмонтажавтоматика " запрещена.

Таблица 1

Условное наименование	Рис	Ду, мм	Ру, МПа	Размеры, мм L	H	H1	Масса кг	Поз 1 Диафрагма камерная ДКС ГОСТ 26969-86Е	Поз 2 Патрубок	Поз 3 Прокладка	Поз 4 Прокладка	Поз 5 Соединение	Поз 6 Соединение	Поз 7 Прокладка
										Паронит ПОН ГОСТ 481-80		ЗК4-322.10-92	ЗК4-322.20-92	ГОСТ 15180-86
								Количество						
1	1							1	2	2	2	2	2	2
								Условное наименование						
1	1	50	0,6	97	525	449	—	ДКС 06-50 Б/Б-1	1/2	2×18×6	2×30×11	С-1	См. табл. 2	Б-50-6 ПОН
2	2				476	392		ДКС 06-50 А/Б-1	2/2	—	—	—	—	
3	1			95	525	449		ДКС 03-50 Б/Б-2	1/2	2×18×6	2×30×11	С-1	См. табл. 2	
4	2				476	392		ДКС 06-50 А/Б-2	2/2	—	—	—	—	
5	1			97	525	449		ДКС 06-50 Б/Б-3	1/2	2×18×6	2×30×11	С-1	См. табл. 2	
6	2				476	392		ДКС 06-50 А/Б-3	2/2	—	—	—	—	
7	1	65			535	459		ДКС 06-65 Б/Б-1	1/2	2×18×6	2×30×11	С-1	См. табл. 2	Б-65-6 ПОН
8	2				486	401		ДКС 06-65 А/Б-1	2/2	—	—	—	—	
9	1			95	535	459		ДКС 06-65 Б/Б-2	1/2	2×18×6	2×30×11	С-1	См. табл. 2	
10	2				486	401		ДКС 06-65 А/Б-2	2/2	—	—	—	—	
11	1			97	535	459		ДКС 06-65 Б/Б-3	1/2	2×18×6	2×30×11	С-1	См. табл. 2	
12	2				486	401		ДКС 06-65 А/Б-3	2/2	—	—	—	—	
13	1	80		101	543	467		ДКС 06-80 Б/Б-1	1/2	2×18×6	2×30×11	С-1	См. табл. 2	Б-80-6 ПОН
14	2				494	410		ДКС 06-80 А/Б-1	2/2	—	—	—	—	
15	1			99	543	467		ДКС 06-80 Б/Б-2	1/2	2×18×6	2×30×11	С-1	См. табл. 2	
16	2				494	410		ДКС 06-80 А/Б-2	2/2	—	—	—	—	
17	1			101	543	467		ДКС 06-80 Б/Б-3	1/2	2×18×6	2×30×11	С-1	См. табл. 2	
18	2				494	410		ДКС 06-80 А/Б-3	2/2	—	—	—	—	
19	1	100			553	477		ДКС 06-100 Б/Б-1	1/2	2×18×6	2×30×11	С-1	См. табл. 2	Б-100-6 ПОН
20	2				504	420		ДКС 06-100 А/Б-1	2/2	—	—	—	—	
21	1			99	553	477		ДКС 06-100 Б/Б-2	1/2	2×18×6	2×30×11	С-1	См. табл. 2	

Инв. № подл. | Подп. и дата | Взам. инв. № | Инв. № дубл. | Подп. и дата

ЗК4-322.00-92

Лист 2

Копировал

Формат А3

Рис.1

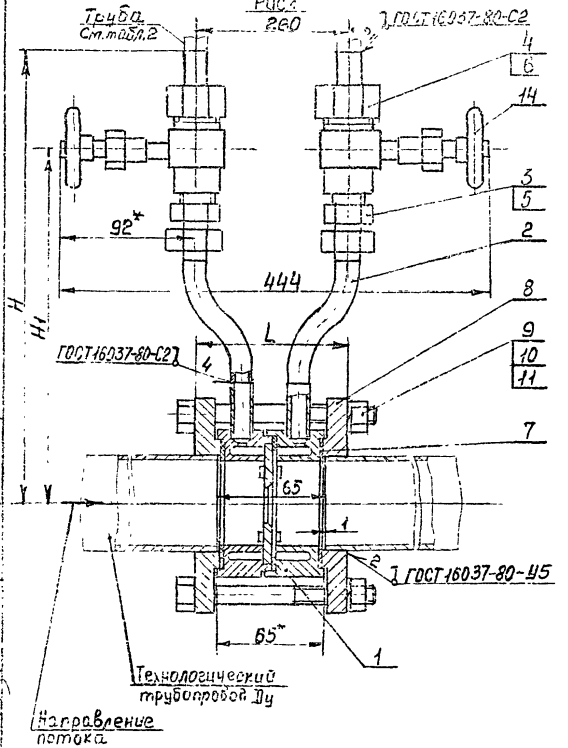

Рис.2

Остальное-см.рис1

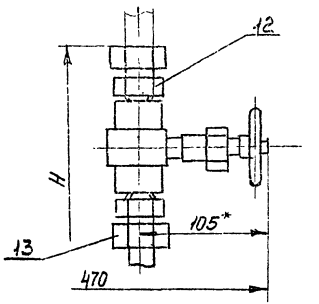

Рис.3

Остальное-см.рис.1,2

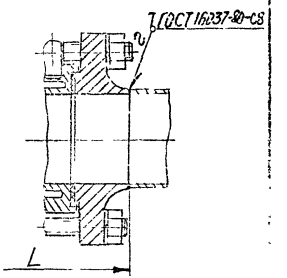

Пример условного обозначения установки диафрагмы камерной ДКС 0,6-50Б/Б-1 во фланцах на горизонтальном трубопроводе Ду 50:
Диафрагма камерная ДКС 0,6-50 Б/Б-1 ЗК4-322.00-92
Установка 1

1.* Размеры для справок.

2 Установку и монтаж диафрагмы для измерения расхода газа, пара и жидкости производить по РД 50-213-80.

					Взамен	ЗК4-322.00-92		
					Группа			
Изм	Лист	Идокум	Подпись	Дата	Диафрагма камерная ДКС Установка на горизонтальном трубопроводе	Литера	Масса	Масштаб
Разраб		Митякова		30.05.92			См табл.	—
Пров		Крупнова		27.04.92		Лист 1	Листов 12	
Гл спец		Чудинов		15.05.92	Рег №			
Н контр		Крюкова		18.05.92	Срок введения			
Утв		Гуров		15.05.92				

Копировал

Формат А3

Продолжение табл 1

Условное наименование	Поз 8 Фланец	Поз 9 Болт ГОСТ 7798-70	Поз 10 Гайка ГОСТ 5915-70	Поз 11 Шайба ГОСТ 6402-70	Поз 12 Соединение ТУ 36.22.21.00 019-91	Поз 13	Поз. 14 Клапан ТУ26-07-1418-86	Поз. 14 Клапан муфтовый ТУ26-07-1418-86
	Количество							
	2	—	—	—	2	2	2	2
	Условное наименование							
1	ГОСТ 12820-80 2-50-6 12Х18Н9Т	М12-6д×120.46.019	М12-6Н 5 019	12 65Г.029	—	—	ПЗ 2286-015 (15нж 54бк)	—
2	2-50-6 СТ 25				Ст табл. 2	СВ 14-R1/2У1	—	ОБ 22044 (15с 54бк)
3	3-50-6 12Х18Н9Т				—	—	ПЗ 2286-015 (15нж 54бк)	—
4	3-50-6 СТ 25				Ст. табл. 2	СВ 14-R1/2У1	—	ОБ 22044 (15с 54бк)
5	2-50-6 12Х18Н9Т				—	—	ПЗ 2286-015 (15нж 54бк)	—
6	2-50-6 СТ 25				Ст табл. 2	СВ 14-R1/2У1	—	ОБ 22044 (15с 54бк)
7	2-65-6 12Х18Н9Т				—	—	ПЗ 2286-015 (15нж 54бк)	—
8	2-65-6 СТ. 25				Ст табл. 2	СВ 14-R1/2У1	—	ОБ 22044 (15с 54бк)
9	3-65-6 12Х18Н9Т				—	—	ПЗ 2286-015 (15нж 54бк)	—
10	3-65-6 СТ. 25				Ст табл. 2	СВ 14-R1/2У1	—	ОБ 22044 (15с 54бк)
11	2-65-6 12Х18Н9Т				—	—	ПЗ 2286-015 (15нж 54бк)	—
12	2-65-6 СТ. 25				Ст табл. 2	СВ 14-R1/2У1	—	ОБ 22044 (15с 54бк)
13	2-80-6 12Х18Н9Т	М16-6д×130.46.019	М16-6Н.5.019	16 65Г.029	—	—	ПЗ 2286-015 (15нж 54бк)	—
14	2-80-6 СТ 25				Ст. табл. 2	СВ 14-R1/2У1	—	ОБ 22044 (15с 54бк)
15	3-80-6 12Х18Н9Т				—	—	ПЗ 2286-015 (15нж 54бк)	—
16	3-80-6 СТ. 25				Ст. табл. 2	СВ 14-R1/2У1	—	ОБ 22044 (15с 54бк)
17	2-80-6 12Х18Н9Т				—	—	ПЗ 2286-015 (15нж 54бк)	—
18	2-80-6 СТ. 25				Ст. табл. 2	СВ 14-R1/2У1	—	ОБ 22044 (15с 54бк)
19	2-100-6 12Х18Н9Т				—	—	ПЗ 2286-015 (15нж 54бк)	—
20	2-100-6 СТ 25				Ст табл. 2	СВ 14-R1/2У1	—	ОБ 22044 (15с 54бк)
21	3-100-6 12Х18Н9Т				—	—	ПЗ 2286-015 (15нж 54бк)	—

Количество 4 | Количество 4 | Количество 4

Изм	Лист	N докум	Подпись	Дата	ЗКЧ-322.00-92	Лист 3

Копировал

Формат А3

Продолжение табл. 1

Условное наименование	Рис.	Dy, мм	Py, мпа	Размеры мм L	H	H1	Масса, кг	Поз. 1 Диафрагма камерная ДКС ГОСТ 26969-86Е	Поз. 2 Патрубок	Поз. 3 Прокладка Паронит ПОН ГОСТ 481-80	Поз. 4 Прокладка	Поз. 5 Соединение ЗК4-322.10-92	Поз. 6 Соединение ЗК4-322.20-92	Поз. 7 Прокладка ГОСТ 15180-86
								1	2	2	2	2	2	2
22	2	100	0,6	99	504	420	—	ДКС 0,6-100 А/Б-2	2/2	—	—	—	—	Б-100-6ПОН
23	1			101	553	477		ДКС 0,6-100 Б/Б-3	1/2	2×18×6	2×30×11	С-1	См. табл. 2	
24	2				504	420		ДКС 0,6-100 А/Б-3	2/2	—	—	—	—	
25	1	125		105	568	492		ДКС 0,6-125 Б/Б-1	1/2	2×18×6	2×30×11	С-1	См. табл. 2	Б-125-6ПОН
26	2				519	435		ДКС 0,6-125 А/Б-1	2/2	—	—	—	—	
27	1			103	568	492		ДКС 0,6-125 Б/Б-2	1/2	2×18×6	2×30×11	С-1	См. табл. 2	
28	2				519	435		ДКС 0,6-125 А/Б-2	2/2	—	—	—	—	
29	1			105	568	492		ДКС 0,6-125 Б/Б-3	1/2	2×18×6	2×30×11	С-1	См. табл. 2	
30	2				519	435		ДКС 0,6-125 А/Б-3	2/2	—	—	—	—	
31	1	150			581	505		ДКС 0,6-150 Б/Б-1	1/2	2×18×6	2×30×11	С-1	См. табл. 2	Б-150-6ПОН
32	2				531	447		ДКС 0,6-150 А/Б-1	2/2	—	—	—	—	
33	1			103	581	505		ДКС 0,6-150 Б/Б-2	1/2	2×18×6	2×30×11	С-1	См. табл. 2	
34	2				531	447		ДКС 0,6-150 А/Б-2	2/2	—	—	—	—	
35	1			105	581	505		ДКС 0,6-150 Б/Б-3	1/2	2×18×6	2×30×11	С-1	См. табл. 2	
36	2				531	447		ДКС 0,6-150 А/Б-3	2/2	—	—	—	—	
37	1	200		109	608	532		ДКС 0,6-200 Б/Б-1	1/2	2×18×6	2×30×11	С-1	См. табл. 2	Б-200-6ПОН
38	2				559	475		ДКС 0,6-200 А/Б-1	2/2	—	—	—	—	
39	1			107	608	532		ДКС 0,6-200 Б/Б-2	1/2	2×18×6	2×30×11	С-1	См. табл. 2	
40	2				559	475		ДКС 0,6-200 А/Б-2	2/2	—	—	—	—	
41	1			109	608	532		ДКС 0,6-200 Б/Б-3	1/2	2×18×6	2×30×11	С-1	См. табл. 2	
42	2				559	475		ДКС 0,6-200 А/Б-3	2/2	—	—	—	—	

389-2 28.05.92

Изм.	Лист	N докум.	Подп.	Дата	ЗК4-322.00-92	Лист 4

Копировал

Формат А3

Продолжение табл. 1

Условное наименование	Поз. 8 Фланец	Поз. 9 Болт ГОСТ 7798-70	Поз. 10 Гайка ГОСТ 5915-70	Поз. 11 Шайба ГОСТ 6402-70	Поз. 12 Соединение ТУ36.22.21.00.019-91	Поз. 13 Соединение ТУ36.22.21.00.019-91	Поз. 14 Клапан ТУ26-07-1418-86	Поз. 14 Клапан муфтовый ТУ26-07-1418-86
	Количество							
	2	—	—	—	2	2	2	2
	Условное наименование							
22	3-100-6 ст. 25				Ст. табл. 2	СВ 14-R1/2У1	—	ОБ 22044 (15с 54бк)
23	2-100-6 12Х18Н9Т				—	—	ПЗ 2286-015 (15нж 54бк)	—
24	2-100-6 ст 25				Ст табл. 2	СВ 14-R1/2У1	—	ОБ 22044 (15с 54бк)
25	2-125-6 12Х18Н9Т				—	—	ПЗ 2286-015 (15нж 54бк)	—
26	2-125-6 ст. 25				Ст. табл. 2	СВ 14-R1/2У1	—	ОБ 22044 (15с 54бк)
27	3-125-6 12Х18Н9Т				—	—	ПЗ 2286-015 (15нж 54бк)	—
28	3-125-6 ст. 25				Ст. табл. 2	СВ 14-R1/2У1	—	ОБ 22044 (15с 54бк)
29	2-125-6 12Х18Н9Т	М16-6g×130.46 019	М16-6Н.5.019	16 65Г.029	—	—	ПЗ 2286-015 (15нж 54бк)	—
30	2-125-6 ст. 25				Ст табл. 2	СВ 14-R1/2У1	—	ОБ 22044 (15с 54бк)
31	2-150-6 12Х18Н9Т				—	—	ПЗ 2286-015 (15нж 54бк)	—
32	2-150-6 ст. 25				Ст табл. 2	СВ 14-R1/2У1	—	ОБ 22044 (15с 54бк)
33	3-150-6 12Х18Н9Т				—	—	ПЗ 2286-015 (15нж 54бк)	—
34	3-150-6 ст 25				Ст. табл. 2	СВ 14-R1/2У1	—	ОБ 22044 (15с 54бк)
35	2-150-6 12Х18Н9Т				—	—	ПЗ 2286-015 (15нж 54бк)	—
36	2-150-6 ст. 25				Ст. табл. 2	СВ 14-R1/2У1	—	ОБ 22044 (15с 54бк)
37	2-200-6 12Х18Н9Т				—	—	ПЗ 2286-015 (15нж 54бк)	—
38	2-200-6 ст 25				Ст. табл. 2	СВ 14-R1/2У1	—	ОБ 22044 (15с 54бк)
39	3-200-6 12Х18Н9Т	М16-6g×140.46 019			—	—	ПЗ 2286-015 (15нж 54бк)	—
40	3-200-6 ст. 25				Ст табл. 2	СВ 14-R1/2У1	—	ОБ 22044 (15с 54бк)
41	2-200-6 12Х18Н9Т				—	—	ПЗ 2286-015 (15нж 54бк)	—
42	2-200-6 ст. 25				Ст табл. 2	СВ 14-R1/2У1	—	ОБ 22044 (15с 54бк)

ГОСТ 12820-80

Количество 8 | Количество 8 | Количество 8

Изм	Лист	№ докум	Подп	Дата	ЗКЧ-322.00-92	Лист 5

Копировал Формат А3

Продолжение табл 1

Условное наименование	Рис.	Ду, мм	Ру, мпа	Размеры, мм L	H	H1	Масса кг	Поз.1 Диафрагма камерная ДКС ГОСТ 26969-85Е	Поз.2 Патрубок	Поз.3 Прокладка Паронит ПОН ГОСТ 481-80	Поз.4 Прокладка	Поз.5 Соединение ЗК4-322.10-92	Поз.6 Соединение ЗК4-322.00-92	Поз.7 Прокладка ГОСТ 15180-86
								Количество						
								1	2	2	2	2	2	2
								Условное наименование						
43	1	250	0,6	111	636	560		ДКС 0,6-250 Б/Б-1	1/2	2x18x6	2x30x11	С-1	См. табл. 2	Б-250-6 ПОН
44	2				587	503		ДКС 0,6-250 А/Б-1	2/2	—	—	—	—	
45	1			109	636	560		ДКС 0,6-250 Б/Б-2	1/2	2x18x6	2x30x11	С-1	См. табл. 2	
46	2				587	503		ДКС 0,6-250 А/Б-2	2/2	—	—	—	—	
47	1			111	636	560		ДКС 0,6-250 Б/Б-3	1/2	2x18x6	2x30x11	С-1	См. табл. 2	
48	2				587	503		ДКС 0,6-250 А/Б-3	2/2	—	—	—	—	
49	1,3	50	10,0	207	531	455		ДКС 10-50 Б/Б-1	1/2	2x18x6	2x30x11	С-1	См. табл. 2	Б-50-100 ПОН
50	2,3				482	398		ДКС 10-50 А/Б-1	2/2	—	—	—	—	
51	1,3			205	531	455		ДКС 10-50 Б/Б-2	1/2	2x18x6	2x30x11	С-1	См. табл. 2	
52	2,3				482	398		ДКС 10-50 А/Б-2	2/2	—	—	—	—	
53	1,3			207	531	455		ДКС 10-50 Б/Б-3	1/2	2x18x6	2x30x11	С-1	См. табл. 2	
54	2,3				482	398		ДКС 10-50 А/Б-3	2/2	—	—	—	—	
55	1,3	65		231	541	465		ДКС 10-65 Б/Б-1	1/2	2x18x6	2x30x11	С-1	См. табл. 2	Б-65-100 ПОН
56	2,3				491	407		ДКС 10-65 А/Б-1	2/2	—	—	—	—	
57	1,3			229	541	465		ДКС 10-65 Б/Б-2	1/2	2x18x6	2x30x11	С-1	См. табл. 2	
58	2,3				491	407		ДКС 10-65 А/Б-2	2/2	—	—	—	—	
59	1,3			231	541	465		ДКС 10-65 Б/Б-3	1/2	2x18x6	2x30x11	С-1	См. табл. 2	
60	2,3				491	407		ДКС 10-65 А/Б-3	2/2	—	—	—	—	
61	1,3	80		245	548	472		ДКС 10-80 Б/Б-1	1/2	2x18x6	2x30x11	С-1	См. табл. 2	Б-80-100 ПОН
62	2,3				499	415		ДКС 10-80 А/Б-1	2/2	—	—	—	—	
63	1,3			243	548	472		ДКС 10-80 Б/Б-2	1/2	2x18x6	2x30x11	С-1	См. табл. 2	

Инв. № подл. | Подп. и дата | Взам. инв. № | Инв. № дубл. | Подп. и дата

ЗК4-322.00-92

Лист 6

Копировал

Формат А3

Продолжение табл. 1

Условное наименование		Поз. 8 Фланец	Поз. 9 Болт ГОСТ 7798-70		Поз. 10 Гайка ГОСТ 5915-70		Поз. 11 Шайба ГОСТ 6402-70		Поз. 12 Соединение ТУ36.22.21.ЛО 019-91	Поз. 13	Поз. 14 Клапан ТУ26-07-1418-86	Поз. 14 Клапан Муфтовый ТУ26-07-1418-86
		Количество										
		2	—		—		—		2	2	2	2
		Условное наименование										
43	ГОСТ 12820-80	2-250-6 12Х18Н9Т							—	—	ПЗ 2286-015 (15нж 54бк)	—
44		2-250-6 ст 25							Ст. табл. 2	СВ 14-R1/2 У1	—	ОБ 22044 (15с 54бк)
45		3-250-6 12Х18Н9Т	М16-6g×140.46.019	12	М16-6Н.5019	12	16 65Г.029	12	—	—	ПЗ 2286-015 (15нж 54бк)	—
46		3-250-6 ст. 25							Ст. табл. 2	СВ 14-R1/2 У1	—	ОБ 22044 (15с 54бк)
47		2-250-6 12Х18Н9Т							—	—	ПЗ 2286-015 (15нж 54бк)	—
48		2-250-6 ст. 25							Ст. табл. 2	СВ 14-R1/2 У1	—	ОБ 22044 (15с 54бк)
49	ГОСТ 12821-80	2-50-100 12Х18Н9Т							—	—	ПЗ 2286-015 (15нж 54бк)	—
50		2-50-100 ст. 25							Ст. табл. 2	СВ 14-R1/2 У1	—	ОБ 22044 (15с 54бк)
51		3-50-100 12Х18Н9Т	М24-6о×160.46.019	4		4		4	—	—	ПЗ 2286-015 (15нж 54бк)	—
52		3-50-100 ст. 25							Ст. табл. 2	СВ 14-R1/2 У1	—	ОБ 22044 (15с 54бк)
53		2-50-100 12Х18Н9Т							—	—	ПЗ 2286-015 (15нж 54бк)	—
54		2-50-100 ст. 25							Ст. табл. 2	СВ 14-R1/2 У1	—	ОБ 22044 (15с 54бк)
55		2-65-100 12Х18Н9Т			М24-6Н.4.019		24 65Г.029		—	—	ПЗ 2286-015 (15нж 54бк)	—
56		2-65-100 ст. 25							Ст. табл. 2	СВ 14-R1/2 У1	—	ОБ 22044 (15с 54бк)
57		3-65-100 12Х18Н9Т							—	—	ПЗ 2286-015 (15нж 54бк)	—
58		3-65-100 ст. 25							Ст. табл. 2	СВ 14-R1/2 У1	—	ОБ 22044 (15с 54бк)
59		2-65-100 12Х18Н9Т	М24-6g×170.46.019	8		8		8	—	—	ПЗ 2286-015 (15нж 54бк)	—
60		2-65-100 ст. 25							Ст. табл. 2	СВ 14-R1/2 У1	—	ОБ 22044 (15с 54бк)
61		2-80-100 12Х18Н9Т							—	—	ПЗ 2286-015 (15нж 54бк)	—
62		2-80-100 ст. 25							Ст. табл. 2	СВ 14-R1/2 У1	—	ОБ 22044 (15с 54бк)
63		3-80-100 12Х18Н9Т							—	—	ПЗ 2286-015 (15нж 54бк)	—

Изм.	Лист	Подпись	Подпись	Дата	ЗК4-322.00-92	Лист 7

Копировал

Формат А3

Продолжение табл. 1

Условное наименование	Рис.	Dу, мм	Ру, МПа	Размеры, мм L	H	H1	Масса, кг	Поз.1 Диафрагма камерная ДКС ГОСТ 26969-86Е	Поз.2 Патрубок	Поз.3 Прокладка Паронит ПОН ГОСТ 481-80	Поз.4 Прокладка	Поз.5 Соединение 3К4-322.10-92	Поз.6 Соединение 3К4-322.20-92	Поз.7 Прокладка ГОСТ 15180-86
								1	2	2	2	2	2	2
								Условное наименование						
64	2,3	80	10,0	243	499	415	—	ДКС 10-80 А/Б-2	2/2	—	—	—	—	Б-80-100 ПОН
65	1,3			245	518	472		ДКС 10-80 Б/Б-3	1/2	2х18х6	2х30х11	С-1	См. табл. 2	
66	2,3				499	415		ДКС 10-80 А/Б-3	2/2	—	—	—	—	
67	1,3	100		265	558	482		ДКС 10-100 Б/Б-1	1/2	2х18х6	2х30х11	С-1	См. табл. 2	Б-100-100 ПОН
68	2,3				509	425		ДКС 10-100 А/Б-1	2/2	—	—	—	—	
69	1,3			263	558	482		ДКС 10-100 Б/Б-2	1/2	2х18х6	2х30х11	С-1	См. табл. 2	
70	2,3				509	425		ДКС 10-100 А/Б-2	2/2	—	—	—	—	
71	1,3			265	558	482		ДКС 10-100 Б/Б-3	1/2	2х18х6	2х30х11	С-1	См. табл. 2	
72	2,3				509	425		ДКС 10-100 А/Б-3	2/2	—	—	—	—	
73	1,3	125		295	573	497		ДКС 10-125 Б/Б-1	1/2	2х18х6	2х30х11	С-1	См. табл. 2	Б-125-100 ПОН
74	2,3				524	440		ДКС 10-125 А/Б-1	2/2	—	—	—	—	
75	1,3			293	573	497		ДКС 10-125 Б/Б-2	1/2	2х18х6	2х30х11	С-1	См. табл. 2	
76	2,3				524	440		ДКС 10-125 А/Б-2	2/2	—	—	—	—	
77	1,3			295	573	497		ДКС 10-125 Б/Б-3	1/2	2х18х6	2х30х11	С-1	См. табл. 2	
78	2,3				524	440		ДКС 10-125 А/Б-3	2/2	—	—	—	—	
79	1,3	150		321	586	510		ДКС 10-150 Б/Б-1	1/2	2х18х6	2х30х11	С-1	См. табл. 2	Б-150-100 ПОН
80	2,3				537	453		ДКС 10-150 А/Б-1	2/2	—	—	—	—	
81	1,3			319	586	510		ДКС 10-150 Б/Б-2	1/2	2х18х6	2х30х11	С-1	См. табл. 2	
82	2,3				537	453		ДКС 10-150 А/Б-2	2/2	—	—	—	—	
83	1,3			321	586	510		ДКС 10-150 Б/Б-3	1/2	2х18х6	2х30х11	С-1	См. табл. 2	
84	2,3				537	453		ДКС 10-150 А/Б-3	2/2	—	—	—	—	

Инв.№ подл. | Подп. и дата | Взам. инв.№ | Инв.№ дубл. | Подп. и дата

Продолжение табл. 1

Условное наименование	Поз. 8 Фланец	Поз. 9 Болт ГОСТ 7798-70	Поз. 10 Гайка ГОСТ 5915-70	Поз. 11 Шайба ГОСТ 6402-70	Поз. 12 Соединение ТУ36.22.21.00.019-91	Поз. 13 Соединение ТУ36.22.21.00.019-91	Поз. 14 Клапан ТУ26-07-1418-86	Поз. 14 Клапан муфтовый ТУ26-07-1418-86
	Количество							
	2	—	—	—	2	2	2	2
	Условное наименование							
64	3-80-100 СТ 25	М24-6д×170.46.019	М24-6Н.4.029	24 65Г.029	См табл. 2	СВ 14-R1/2У1	—	ОБ 22044 (15с 54бк)
65	2-80-100 12Х18Н9Т				—	—	ПЗ 2286-015 (15нж 54бк)	—
66	2-80-100 СТ 25				См табл. 2	СВ 14-R1/2У1	—	ОБ 22044 (15с 54бк)
67	2-100-100 12Х18Н9Т	М24-6д×180.46.019			—	—	ПЗ 2286-015 (15нж 54бк)	—
68	2-100-100 СТ 25				См табл. 2	СВ 14-R1/2У1	—	ОБ 22044 (15с 54бк)
69	3-100-100 12Х18Н9Т				—	—	ПЗ 2286-015 (15нж 54бк)	—
70	3-100-100 СТ.25				См табл. 2	СВ 14-R1/2У1	—	ОБ 22044 (15с 54бк)
71	2-100-100 12Х18Н9Т				—	—	ПЗ 2286-015 (15нж 54бк)	—
72	2-100-100 СТ.25				См. табл. 2	СВ 14-R1/2У1	—	ОБ 22044 (15с 54бк)
73	2-125-100 12Х18Н9Т	М30-6д×190.46.019			—	—	ПЗ 2286-015 (15нж 54бк)	—
74	2-125-100 СТ.25				См табл. 2	СВ 14-R1/2У1	—	ОБ 22044 (15с 54бк)
75	3-125-100 12Х18Н9Т				—	—	ПЗ 2286-015 (15нж 54бк)	—
76	3-125-100 СТ 25				См. табл. 2	СВ 14-R1/2У1	—	ОБ 22044 (15с 54бк)
77	2-125-100 12Х18Н9Т				—	—	ПЗ 2286-015 (15нж 54бк)	—
78	2-125-100 СТ.25		М30-6Н 4.019	30 65Г.029	См табл. 2	СВ 14-R1/2У1	—	ОБ 22044 (15с 54бк)
79	2-150-100 12Х18Н9Т	М30-6д×200.46.019			—	—	ПЗ 2286-015 (15нж 54бк)	—
80	2-150-100 СТ.25				См табл. 2	СВ 14-R1/2У1	—	ОБ 22044 (15с 54бк)
81	3-150-100 12Х18Н9Т				—	—	ПЗ 2286-015 (15нж 54бк)	—
82	3-150-100 СТ.25				См. табл. 2	СВ 14-R1/2У1	—	ОБ 22044 (15с 54бк)
83	2-150-100 12Х18Н9Т				—	—	ПЗ 2286-015 (15нж 54бк)	—
84	2-150-100 СТ.25				См. табл. 2	СВ 14-R1/2У1	—	ОБ 22044 (15с 54бк)

ГОСТ 12821-80

Количество 8 | Количество 8 | Количество 8

Инв. N подл. 329-2 | Подпись и дата 22.05.92 | Взамен инв. | Инв. N дубл. | Подп. и дата

Изм.	Лист	N докум.	Подпись	Дата	ЗКЧ-322.00-92	Л. 9

Копировал Формат А3

Продолжение табл. 1

Условное наименование	Рис.	Ду, мм	Ру, МПа	Размеры, мм L	H	H1	Масса, кг	Поз. 1 Диафрагма камерная ДКС ГОСТ 26.969-86Е	Поз. 2 Патрубок	Поз. 3 Прокладка	Поз. 4 Прокладка	Поз. 5 Соединение	Поз. 6 Соединение	Поз. 7 Прокладка
										Паронит ПОН ГОСТ 481-80		3К4-322.10-92	3К4-322.20-92	ГОСТ 15180-86
								Количество						
1								2	2	2	2	2	2	2
								Условное наименование						
85	1, 3	200	10,0	351	613	537	—	ДКС 10-200 Б/Б-1	1/2	2×18×6	2×30×11	С-1	См. табл 2	Б-200-100 ПОН
86	2, 3				564	480		ДКС 10-200 А/Б-1	2/2	—	—	—	—	
87	1, 3			349	613	537		ДКС 10-200 Б/Б-2	1/2	2×18×6	2×30×11	С-1	См. табл. 2	
88	2, 3				564	480		ДКС 10-200 А/Б-2	2/2	—	—	—	—	
89	1, 3			351	613	537		ДКС 10-200 Б/Б-3	1/2	2×18×6	2×30×11	С-1	См табл. 2	
90	2, 3				564	480		ДКС 10-200 А/Б-3	2/2	—	—	—	—	
91	1, 3	250		391	641	565		ДКС 10-250 Б/Б-1	1/2	2×18×6	2×30×11	С-1	См. табл. 2	Б-250-100 ПОН
92	2, 3				592	508		ДКС 10-250 А/Б-1	2/2	—	—	—	—	
93	1, 3			389	641	565		ДКС 10-250 Б/Б-2	1/2	2×18×6	2×30×11	С-1	См. табл. 2	
94	2, 3				592	508		ДКС 10-250 А/Б-2	2/2	—	—	—	—	
95	1, 3			391	641	565		ДКС 10-250 Б/Б-3	1/2	2×18×6	2×30×11	С-1	См. табл. 2	
96	2, 3				592	508		ДКС 10-250 А/Б-3	2/2	—	—	—	—	

Инв. № подл. | Подпись и дата | Взам. инв. № | Инв. № дубл. | Подпись и дата

3К4-322 00-92

Изм. | Лист | № докум. | Подп. | Дата

Копировал

Лист 10

Формат А3

Поз. 2 Патрубок (1:2)

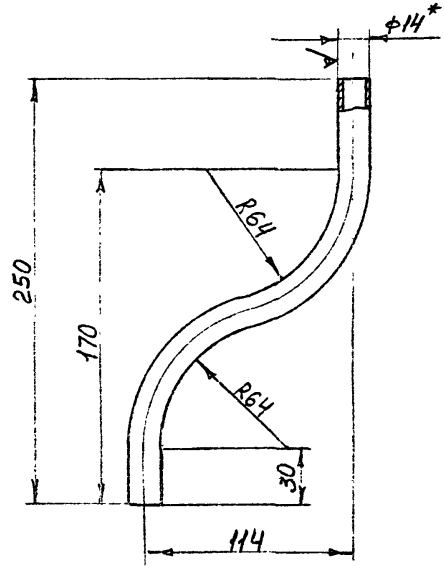

Таблица 3

Условное наименование	l-разв мм	Масса кг	Материал
1/2	310	0,26	Труба 14×2,5 12Х18Н10Т ГОСТ 9941-81
2/2			Труба 14×2,5 ГОСТ 8734-75 В20 ГОСТ 8733-87

Технические требования по ТК4-570-81.

						3К4-322.00-92	Лист 12

Формат А3

Продолжение табл. 1

Условное наименование	Поз. 8 Фланец	Поз. 9 Болт ГОСТ 7798-70	Поз. 10 Гайка ГОСТ 5915-70	Поз. 11 Шайба ГОСТ 6402-70	Поз. 12 Соединение ТУ36.22.21.00.019-91	Поз. 13 Соединение ТУ36.22.21.00.019-91	Поз. 14 Клапан ТУ26-07-1418-86	Поз. 14 Клапан Муфтовый ТУ26-07-1418-86
	2	—	—	—	2	2	2	2
	Условное наименование							
85	2-200-100 12Х18Н9Т ГОСТ 12821-80	М36-6g×220.46.019	Количество 12	Количество 12	—	—	ПЗ 22.86-015 (15нж 54бк)	—
86	2-200-100 ст.25				См. табл. 2	СВ14-R1/2 У1	—	ОБ 22044 (15с 54бк)
87	3-200-100 12Х18Н9Т				—	—	ПЗ 22.86-015 (15нж 54бк)	—
88	3-200-100 ст.25				См. табл. 2	СВ14-R1/2 У1	—	ОБ 22044 (15с 54бк)
89	2-200-100 12Х18Н9Т				—	—	ПЗ 22.86-015 (15нж 54бк)	—
90	2-200-100 ст.25				См. табл. 2	СВ14-R1/2 У1	—	ОБ 22044 (15с 54бк)
91	2-250-100 12Х18Н9Т	М36-6g×240.46.019			—	—	ПЗ 22.86-015 (15нж 54бк)	—
92	2-250-100 ст.25				См. табл. 2	СВ14-R1/2 У1	—	ОБ 22044 (15с 54бк)
93	3-250-100 12Х18Н9Т				—	—	ПЗ 22.86-015 (15нж 54бк)	—
94	3-250-100 ст.25				См. табл. 2	СВ14-R1/2 У1	—	ОБ 22044 (15с 54бк)
95	2-250-100 12Х18Н9Т				—	—	ПЗ 22.86-015 (15нж 54бк)	—
96	2-250-100 ст.25				См. табл. 2	СВ14-R1/2 У1	—	ОБ 22044 (15с 54бк)

Таблица 2

Труба	Поз. 8	Поз. 12
	Соединение	
	ЗКЧ-322.20-92 ТУ36.22.21.00.019-91	
14×2,5 12Х18Н10Т ГОСТ 9941-81	С-1	—
14×2,5 ГОСТ 8734-75 Б20 ГОСТ 8733-74	—	СВ14-R1/2 У1
22×2,5 12Х18Н10Т ГОСТ 9941-81	С-2	—
22×2,5 ГОСТ 8734-75 Б20 ГОСТ 8733-74	—	СВ22-R1/2 У1

Формат А3

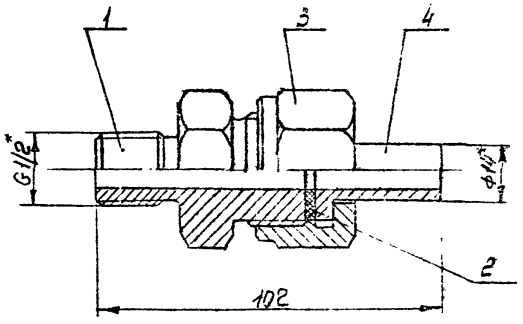

Условное обозначение соединения С-1:
Соединение С-1 ЗКЧ-322.10-92

1.* Размеры для справок.
2. Остальные технические требования по ТКЧ-570-81.

Условное наименование	Масса, кг	Поз.1 Штуцер	Поз.2 Прокладка Паронит ПОН ГОСТ 481-80	Поз.3 Гайка ЗКЧ-322.11-92	Поз.4 Ниппель ЗКЧ-322.12-92
		Количество			
		1	1	1	1
		Условное наименование			
С-1	0,65	С-1/1	2х33х11	Г-1	Н-1

					Взамен	ЗКЧ-322.10-92	
					Группа		
Изм.	Лист	N докум.	Подп.	Дата	Соединение С-1	Литера	Масса: См. табл.	Масштаб: 1:1
Разраб.		Митяков		04.03.92				
Пров.		Крупнова		08.04.92		Лист 1	Листов 2
Т. спец.		Чудинов		15.05.92	Рег №		
Н. контр.		Грюкова		18.05.92			
Утв.		Гуров		15.05.92	Срок введения		

Копировал

Формат А3

Инв. № подл. 3КЧ-3 | Подпись и дата 28.05.92 | Взамен инв. № | Инв. № дубл. | Подпись и дата

Поз. 1 Штуцер С-1/4 (1:1)

Rz40 V(√)

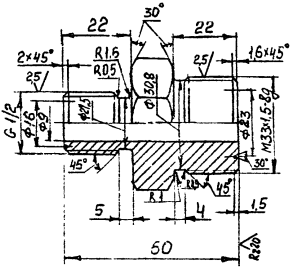

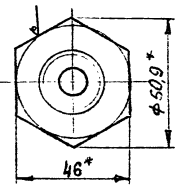

1. Материал: Шестигранник $\frac{46\text{-}h12\ ГОСТ\ 8560\text{-}78}{12Х18Н10Т\text{-}Б\ ГОСТ\ 5949\text{-}75}$

2. Масса: 0,4кг

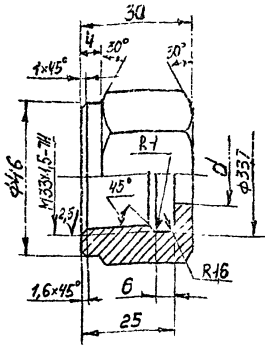

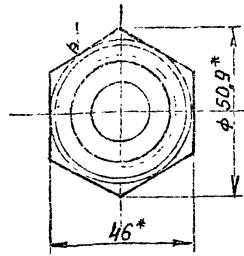

Условное наименование	d, мм	Масса, кг	Материал
Г-1	15	0,15	Шестигранник 46-h12 ГОСТ 8560-78 / 12Х18Н10Т ГОСТ 5949-75
Г-2	23		

Пример условного обозначения гайки Г-1:
Гайка Г-1 ЗК4-322.11-92

1. *Размеры для справок.
2. Остальные технические требования по ТК4-570-81.

				Взамен	ЗК4-322.11-92
				Группа	
Изм.	Лист	N докум	Подп.	Дата	Гайка Г
Разраб.		Крупнова		07.04.92	
Пров.		Крупнова		07.04.92	
Гл. спец.		Чудинов		15.05.92	Лист
Н. контр.		Крюкова		18.05.92	
Утв.		Гиров		15.05.92	

Лит.	Масса	Масштаб
	0,2	1:1
Лист	Листов 1	

Рег. №

Срок введения

Копировал

Формат А4

Rz40/V(√)

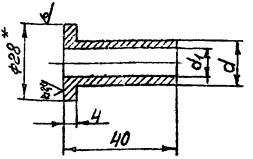

Условное наименование	Размеры, мм		Масса, кг	Материал
	d	d_1		
Н-1	14	9	0,05	Круг 28-1/12 ГОСТ 7417-75 / 12Х18Н10Т-6 ГОСТ 5949-75
Н-2	22	17	0,07	

Пример условного обозначения ниппеля Н-1:
Ниппель Н-1 ЗК4-322.12-92

1* Размер для справок
2 Остальные технические требования по ТК4-570-81.

					Взамен	ЗК4-322.12-92			
					Группа				
Изм.	Лист	N докум.	Подпись	Дата	Ниппель Н	Литера	Масса	Масштаб	
Разраб.		Мутикова		30.05.92			0,05	1.1	
Пров.		Крупнова		30.05.92		Лист		Листов 1	
Гл. спец.		Чудинов		15.05.92	Рег N				
Н. контр.		Кр-окова		18.05.92					
Утв.		Гуров		16.05.92	Срок введения				

Копировал

Формат А4

Инв. № подл. 389-5 | Подпись и дата 28.05.92 | Взам. инв. № | Инв. № дубл. | Подпись и дата

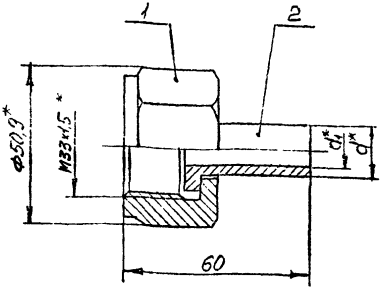

Условное наименование	Размеры, мм		Масса, кг	Поз.1 Гайка ЗК4-322.11-92	Поз.2 Ниппель ЗК4-322.12-92
	d*	d1*		Количество	
				1	1
				Условное обозначение	
С-1	14	9	0,20	Г-1	Н-1
С-2	22	17	0,22	Г-2	Н-2

Пример условного обозначения соединения С1:
Соединение С-1 ЗК4-322.20-92

1* Размеры для справок.

2. Остальные технические требования по ТК4-570-81.

Взамен		ЗК4-322.20-92	
Группа			
Соединение С		Масса	Масштаб
		0,25	1:1
		Лист	Листов 1
Рег. №			
Срок введения			

Копировал

Формат А4

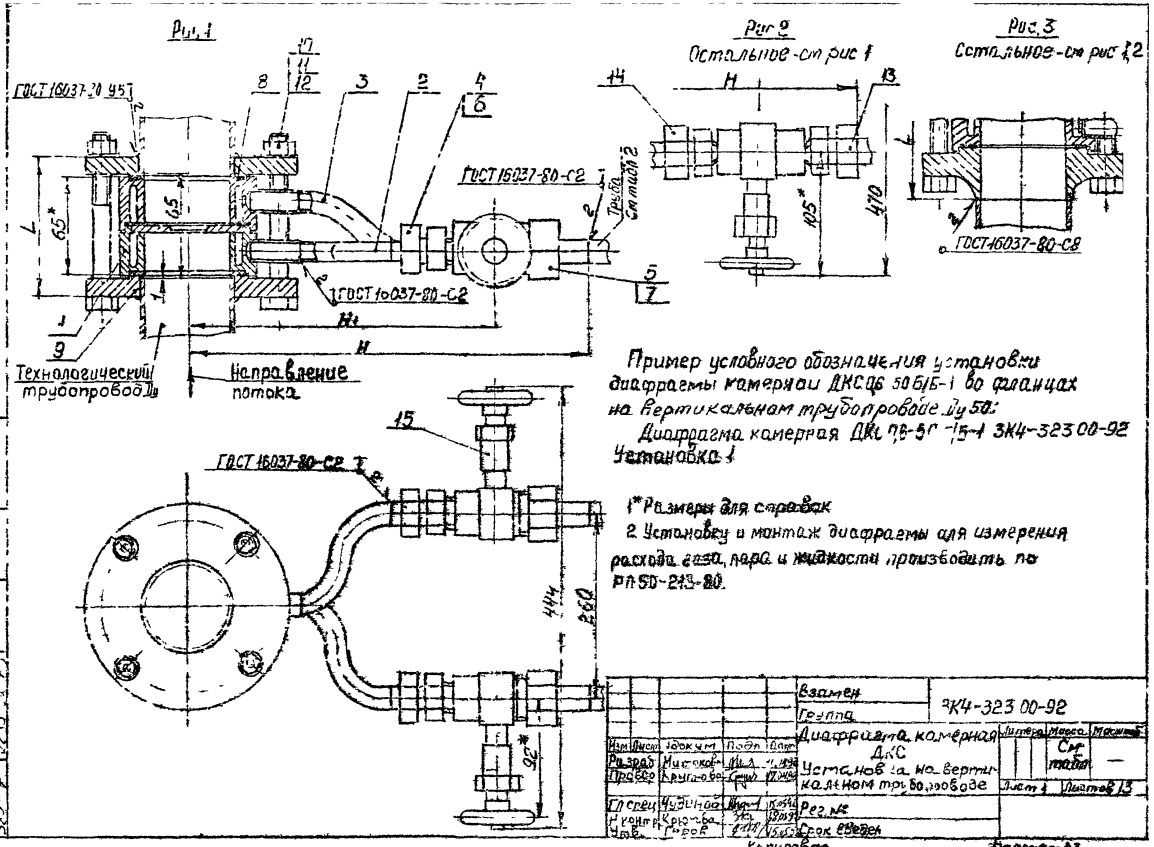

Пример условного обозначения установки диафрагмы камерной ДКС 0,6 50 Б/Б-1 во фланцах на вертикальном трубопроводе Ду 50:

Диафрагма камерная ДКС 0,6-50 Б/Б-1 3К4-323 00-92 Установка 1

1* Размеры для справок

2. Установку и монтаж диафрагмы для измерения расхода газа, пара и жидкости производить по РД 50-213-80.

					Взамен	3К4-323 00-92		
					Группа			
Изм	Лист	Докум	Подп	Дата	Диафрагма камерная ДКС Установка на вертикальном трубопроводе	Литера	Масса	Масштаб
Разраб		Мишоков					См табл	—
Провер		Крупнова				Лист 1	Листов 13	
Гл спец		Чудинов			Рег. №			
Н контр		Крюкова						
Утв		Горов			Срок введен			
					Копировал	Формат А3		

Таблица 1

Условное наименование	Рис.	Ду, мм	Ру, МПа	Размеры, мм L	H	H1	Масса, кг	Поз.1 Диафрагма камерная ДКС ГОСТ 26987-86Е	Поз.2 Патрубок	Поз.3	Поз.4 Прокладка	Поз.5	Поз.6 Соединение	Поз.7	Поз.8 Прокладка
											Паронит ПОН ГОСТ 481-80		3К4-322.10-92	3К4-322.20-92	ГОСТ 15180-86
									Количество						
								1 Условное наименование	1	1	2	2	2	2	2
1	1	50	0,6	97	580	504		ДКС 06-50 Б/Б-1	1/2	1/3	2х18х6	2х30х11	С-1	См. табл. 2	Б-50-6 ПОН
2	2				535	445		ДКС 06-50 А/Б-1	2/2	2/3	—	—	—	—	
3	1			95	580	504		ДКС 06-50 Б/Б-2	1/2	1/3	2х18х6	2х30х11	С-1	См. табл. 2	
4	2				535	445		ДКС 06-50 А/Б-2	2/2	2/3	—	—	—	—	
5	1			97	580	504		ДКС 06-50 Б/Б-3	1/2	1/3	2х18х6	2х30х11	С-1	См. табл. 2	
6	2				535	445		ДКС 06-50 А/Б-3	2/2	2/3	—	—	—	—	
7	1	65		97	590	514		ДКС 06-65 Б/Б-1	1/2	1/3	2х18х6	2х30х11	С-1	См. табл. 2	
8	2				545	455		-65 А/Б-1	2/2	2/3	—	—	—	—	
9	1			95	590	514		ДКС 06-65 Б/Б-2	1/2	1/3	2х18х6	2х30х11	С-1	См. табл. 2	Б-65-6 ПОН
10	2				545	455		ДКС 06-65 [illegible] 2	2/2	2/3	—	—	—	—	
11	1			97	590	514		ДКС 06-65 Б/Б-3	1/2	1/3	2х18х6	2х30х11	С-1	См. табл. 2	
12	2				545	455		ДКС 06-65 А/Б-3	2/2	2/3	—	—	—	—	
13	1	80		101	598	522		ДКС 06-80 Б/Б-1	1/2	1/3	2х18х6	2х30х11	С-1	См. табл. 2	
14	2				55[illegible]			[illegible] -1	2/2		—	—	—	—	
15	1			99	598	522		ДКС 06-	1/2	1/3	2х18х6	2х30х11	С-1	См. табл. 2	Б-80-6 ПОН
16	2				55[illegible]	455		ДКС	2/2	2/3	—	—	—	—	
17	1				59[illegible]			[illegible] -3	1/2	1/3	2х18х6	2х30	С-1	См. табл. 2	
18	2			101	55[illegible]			[illegible] Б-3	2/2		—	—	—	—	
19	1	100			608			ДКС 06-100 Б/Б-1	1/2	1/3	2х18х6	2х30х11	С-1	См. табл. 2	
20	2				562	473		ДКС 06-100 А/Б-1	2/2	2/3	—	—	—	—	Б-100-6 ПОН
21	1			99	608	532		ДКС 06-100 Б/Б-2	1/2	1/3	2х18х6	2х30х11	С-1	См. табл. 2	

Продолжение табл. 1

Условное наименование	Поз 9 Фланец	Поз 10 Болт ГОСТ 7798-70	Поз. 11 Гайка ГОСТ 5915-70	Поз. 12 Шайба ГОСТ 6402-70	Поз 13 Соединение ТУ36.22.21.00.019-91	Поз 14 Соединение ТУ36.22.21.00.019-91	Поз. 15 Клапан ТУ26-07-1418-86	Поз. 15 Клапан Муфтовый ТУ26-07-1418-86
	количество							
	2	—	—	—	2	2	2	2
	Условное наименование							
1	2-50-6 12Х18Н9Т				—	—	ПЗ 2286-015 (15нж 54бк)	—
2	2-50-6 ст. 25				См. табл. 2	СВ14-R 1/2 У1	—	ОБ 22044 (15с 54бк)
3	3-50-6 12Х18Н9Т				—	—	ПЗ 2286-015 (15нж 54бк)	—
4	3-50-6 ст. 25				См табл 2	СВ14-R 1/2 У1	—	ОБ 22044 (15с 54бк)
5	2-50-6 12Х18Н9Т				—	—	ПЗ 2286-015 (15нж 54бк)	—
6	2-50-6 ст. 25	М12-6g×120.46.019	М12-6Н.5019	12 65Г.029	См. табл. 2	СВ14-R 1/2 У1	—	ОБ 22044 (15с 54бк)
7	2-65-6 12Х18Н9Т				—	—	ПЗ 2286-015 (15нж 54бк)	—
8	2-65-6 ст. 25				См табл. 2	СВ14-R 1/2 У1	—	ОБ 22044 (15с 54бк)
9	3-65-6 12Х18Н9Т				—	—	ПЗ 2286-015 (15нж 54бк)	—
10	3-65-6 ст. 25				См. табл. 2	СВ14-R 1/2 У1	—	ОБ 22044 (15с 54бк)
11	2-65-6 12Х18Н9Т				—	—	ПЗ 2286-015 (15нж 54бк)	—
12	2-65-6 ст. 25				См табл. 2	СВ14-R 1/2 У1	—	ОБ 22044 (15с 54бк)
13	2-80-6 12Х18Н9Т				—	—	ПЗ 2286-015 (15нж 54бк)	—
14	2-80-6 ст. 25				См. табл. 2	СВ14-R 1/2 У1	—	ОБ 22044 (15с 54бк)
15	3-80-6 12Х18Н9Т				—	—	ПЗ 2286-015 (15нж 54бк)	—
16	3-80-6 ст 25				См. табл. 2	СВ14-R 1/2 У1	—	ОБ 22044 (15с 54бк)
17	2-80-6 12Х18Н9Т	М16-6g×130.46.019	М16-6Н.5.019	16 65Г.029	—	—	ПЗ 2286-015 (15нж 54бк)	—
18	2-80-6 ст. 25				См табл 2	СВ14-R 1/2 У1	—	ОБ 22044 (15с 54бк)
19	2-100-6 12Х18Н9Т				—	—	ПЗ 2286-015 (15нж 54бк)	—
20	2-100-6 ст 25				См табл. 2	СВ14-R 1/2 У1	—	ОБ 22044 (15с 54бк)
21	3-100-6 12Х18Н9Т				—	—	ПЗ 2286-015 (15нж 54бк)	—

ГОСТ 12820-80

Количество 4

Количество 4

Количество 4

Изм	Лист	N докум.	Подпись	Дата	ЗКЧ-323.00-92	Лист 3

Инв. N подл. 389-7 | Подпись и дата 28.05.92 | Взамен инв. | Инв. N дубл. | Подп. и дата

Продолжение табл. 1

Условное наименование	Рис.	Ду, мм	Ру, МПа	Размеры, мм L	H	H1	Масса, кг	Поз.1 Диафрагма камерная ДКС ГОСТ 26969-86Е	Поз.2 Патрубок	Поз.3	Поз.4 Прокладка Паронит ПОН ГОСТ 481-80	Поз.5	Поз.6 Соединение 3КЧ-322.11-92	Поз.7	Поз.8 Прокладка ГОСТ 15180-86
								Количество	1	1	2	2	2	2	2
								1	Условное наименование						
22	2	100	0,6	99	563	473	—	ДКС 06-100 А/Б-2	2/2	2/3	—	—	—	—	Б-100-6 ПОН
23	1			101	608	532		ДКС 06-100 Б/Б-3	1/2	1/3	2×18×6	2×30×11	С-1	См. табл. 2	
24	2				563	473		ДКС 06-100 А/Б-3	2/2	2/3	—	—	—	—	
25	1	125		105	623	547		ДКС 06-125 Б/Б-1	1/2	1/3	2×18×6	2×30×11	С-1	См. табл. 2	Б-125-6 ПОН
26	2				578	488		ДКС 06-125 А/Б-1	2/2	2/3	—	—	—	—	
27	1			103	623	547		ДКС 06-125 Б/Б-2	1/2	1/3	2×18×6	2×30×11	С-1	См. табл. 2	
28	2				578	488		ДКС 06-125 А/Б-2	2/2	2/3	—	—	—	—	
29	1			105	623	547		ДКС 06-125 Б/Б-3	1/2	1/3	2×18×6	2×30×11	С-1	См. табл. 2	
30	2				578	488		ДКС 06-125 А/Б-3	2/2	2/3	—	—	—	—	
31	1	150		105	636	560		ДКС 06-150 Б/Б-1	1/2	1/3	2×18×6	2×30×11	С-1	См. табл. 2	Б-150-6 ПОН
32	2				591	501		ДКС 06-150 А/Б-1	2/2	2/3	—	—	—	—	
33	1			103	636	560		ДКС 06-150 Б/Б-2	1/2	1/3	2×18×6	2×30×11	С-1	См. табл. 2	
34	2							ДКС 06-150 А/Б-2	2/2	2/3	—	—	—	—	
35	1			105	636	560		ДКС 06-150 Б/Б-3	1/2	1/3	2×18×6	2×30×11	С-1	См. табл. 2	
36	2				591	501		ДКС 06-150 А/Б-3	2/2	2/3	—	—	—	—	
37	1	200		109	663	587		ДКС 06-200 Б/Б-1	1/2	1/3	2×18×6	2×30×11	С-1	См. табл. 2	Б-200-6 ПОН
38	2				618	528		ДКС 06-200 А/Б-1	2/2	2/3	—	—	—	—	
39	1			107	663	587		ДКС 06-200 Б/Б-2	1/2	1/3	2×18×6	2×30×11	С-1	См. табл. 2	
40	2				618	528		ДКС 06-200 А/Б-2	2/2	2/3	—	—	—	—	
41	1			109	663	587		ДКС 06-200 Б/Б-3	1/2	1/3	2×18×6	2×30×11	С-1	См. табл. 2	
42	2				618	528		ДКС 06-200 А/Б-3	2/2	2/3	—	—	—	—	

Инв. № подл. | Подпись и дата | Взам. инв. № | Инв. № дубл. | Подпись и дата

3.839-7 Ал.05.92 ВС

Продолжение табл. 1

Условное наименование	Поз.9 Фланец	Поз.10 Болт ГОСТ 7798-70	Поз.11 Гайка ГОСТ 5915-70	Поз.12 Шайба ГОСТ 6402-70	Поз.13 Соединение ТУ36.22.21.00.019-91	Поз.14 Соединение ТУ36.22.21.00.019-91	Поз.15 Клапан ТУ26-07-1418-86	Поз.15 Клапан муфтовый ТУ26-07-1418-86
	Количество 2	—	—	—	2	2	2	2
	Условное наименование							
22	3-100-6 ст.25	М16-6g×130.46.019 ГОСТ 12820-80	М16-6Н.5.019	16 65Г.029	Ст.табл.2	СВ14-R1/2У1	—	ОБ 22044 (15с 54бк)
23	2-100-6 12Х18Н9Т				—	—	ПЗ 2286-015 (15нж 54бк)	—
24	2-100-6 ст.25				Ст.табл.2	СВ14-R1/2У1	—	ОБ 22044 (15с 54бк)
25	2-125-6 12Х18Н9Т				—	—	ПЗ 2286-015 (15нж 54бк)	—
26	2-125-6 ст.25				Ст.табл.2	СВ14-R1/2У1	—	ОБ 22044 (15с 54бк)
27	3-125-6 12Х18Н9Т				—	—	ПЗ 2286-015 (15нж 54бк)	—
28	3-125-6 ст.25				Ст.табл.2	СВ14-R1/2У1	—	ОБ 22044 (15с 54бк)
29	2-125-6 12Х18Н9Т				—	—	ПЗ 2286-015 (15нж 54бк)	—
30	2-125-6 ст.25				Ст.табл.2	СВ14-R1/2У1	—	ОБ 22044 (15с 54бк)
31	2-150-6 12Х18Н9Т				—	—	ПЗ 2286-015 (15нж 54бк)	—
32	2-150-6 ст.25				Ст.табл.2	СВ14-R1/2У1	—	ОБ 22044 (15с 54бк)
33	3-150-6 12Х18Н9Т				—	—	ПЗ 2286-015 (15нж 54бк)	—
34	3-150-6 ст.25				Ст.табл.2	СВ14-R1/2У1	—	ОБ 22044 (15с 54бк)
35	2-150-6 12Х18Н9Т				—	—	ПЗ 2286-015 (15нж 54бк)	—
36	2-150-6 ст.25				Ст.табл.2	СВ14-R1/2У1	—	ОБ 22044 (15с 54бк)
37	2-200-6 12Х18Н9Т	М16-6g×140.46.019			—	—	ПЗ 2286-015 (15нж 54бк)	—
38	2-200-6 ст.25				Ст.табл.2	СВ14-R1/2У1	—	ОБ 22044 (15с 54бк)
39	3-200-6 12Х18Н9Т				—	—	ПЗ 2286-015 (15нж 54бк)	—
40	3-200-6 ст.25				Ст.табл.2	СВ14-R1/2У1	—	ОБ 22044 (15с 54бк)
41	2-200-6 12Х18Н9Т				—	—	ПЗ 2286-015 (15нж 54бк)	—
42	2-200-6 ст.25				Ст.табл.2	СВ14-R1/2У1	—	ОБ 22044 (15с 54бк)

Количество 4 | Количество 8 | Количество 8 | Количество 4

Инв.№ подл. | Подп. и дата | Взам.инв.№ | Инв.№ дубл. | Подп. и дата

Изм.	Лист	№ докум.	Подп.	Дата

Копировал

ЗКЧ-323.00-92

Лист 5

Формат А3

Продолжение табл. 1

Условное наименование	Рис.	Ду, мм	Ру, МПа	Размеры, мм L	H	H1	Масса, кг	Поз. 1 Диафрагма камерная ДКС ГОСТ 26969-86Е	Поз. 2 Патрубок	Поз. 3 Патрубок	Поз. 4 Прокладка Паронит ПОН ГОСТ 481-80	Поз. 5 Прокладка 3К4-322.10-92	Поз. 6 Соединение 3К4-322.20-92	Поз. 7 Соединение ГОСТ 15180-86	Поз. 8 Прокладка
								Количество							
1								1	1	1	2	2	2	2	2
								Условное наименование							
43	1	250	0,6	111	691	615	—	ДКС 06-250 Б/Б-1	1/2	1/3	2х18х6	2х30х11	С-1	См. табл. 2	Б-250-6 ПОН
44	2				646	556		ДКС 06-250 А/Б-1	2/2	2/3	—	—	—	—	
45	1			109	691	615		ДКС 06-250 Б/Б-2	1/2	1/3	2х18х6	2х30х11	С-1	См. табл. 2	
46	2				646	556		ДКС 06-250 А/Б-2	2/2	2/3	—	—	—	—	
47	1			111	691	615		ДКС 06-250 Б/Б-3	1/2	1/3	2х18х6	2х30х11	С-1	См. табл. 2	
48	2				646	556		ДКС 06-250 А/Б-3	2/2	2/3	—	—	—	—	
49	1, 3	50	10,0	207	585	509	—	ДКС 10-50 Б/Б-1	1/2	1/3	2х18х6	2х30х11	С-1	См. табл. 2	Б-50-100 ПОН
50	2, 3				541	451		ДКС 10-50 А/Б-1	2/2	2/3	—	—	—	—	
51	1, 3			205	585	509		ДКС 10-50 Б/Б-2	1/2	1/3	2х18х6	2х30х11	С-1	См. табл. 2	
52	2, 3				541	451		ДКС 10-50 А/Б-2	2/2	2/3	—	—	—	—	
53	1, 3			207	585	509		ДКС 10-50 Б/Б-3	1/2	1/3	2х18х6	2х30х11	С-1	См. табл. 2	
54	2, 3				541	451		ДКС 10-50 А/Б-3	2/2	2/3	—	—	—	—	
55	1, 3	65		231	595	519		ДКС 10-65 Б/Б-1	1/2	1/3	2х18х6	2х30х11	С-1	См. табл. 2	Б-65-100 ПОН
56	2, 3				551	461		ДКС 10-65 А/Б-1	2/2	2/3	—	—	—	—	
57	1, 3			229	595	519		ДКС 10-65 Б/Б-2	1/2	1/3	2х18х6	2х30х11	С-1	См. табл. 2	
58	2, 3				551	461		ДКС 10-65 А/Б-2	2/2	2/3	—	—	—	—	
59	1, 3			231	595	519		ДКС 10-65 Б/Б-3	1/2	1/3	2х18х6	2х30х11	С-1	См. табл. 2	
60	2, 3				551	461		ДКС 10-65 А/Б-3	2/2	2/3	—	—	—	—	
61	1, 3	80		245	603	527		ДКС 10-80 Б/Б-1	1/2	1/3	2х18х6	2х30х11	С-1	См. табл. 2	Б-80-100 ПОН
62	2, 3				559	469		ДКС 10-80 А/Б-1	2/2	2/3	—	—	—	—	
63	1, 3			243	603	527		ДКС 10-80 Б/Б-2	1/2	1/3	2х18х6	2х30х11	С-1	См. табл. 2	

Инв. № подл. | Подп. и дата | Взам. инв. №

Изм. Лист № докум. Подп. Дата

3К4-323 00-92

Копировал

Формат А3

Продолжение табл. 1

Условное наименование	Поз. 9 Фланец	Поз. 10 Болт ГОСТ 7798-70	Поз. 11 Гайка ГОСТ 5915-70	Поз. 12 Шайба ГОСТ 6402-70	Поз. 13 Соединение ТУ36.22.21.00.019-91	Поз. 14 Соединение ТУ36.22.21.00.019-91	Поз. 15 Клапан ТУ26-07-1418-86	Поз. 15 Клапан Муфтовый ТУ26-07-1418-86
	Количество							
	2	—	—	—	2	2	2	2
	Условное наименование							
43	ГОСТ 12820-80 2-250-6 12Х18Н9Т				—	—	ПЗ 2286-015 (15нж 54бк)	—
44	2-250-6 ст.25				См. табл. 2	СВ14-R1/2 У1	—	ОБ 22044 (15с 54бк)
45	3-250-6 12Х18Н9Т	М16-6g×140.46.019 12	М16-6Н.5.019 12	16 65Г.029 12	—	—	ПЗ 2286-015 (15нж 54бк)	—
46	3-250-6 ст.25				См. табл. 2	СВ14-R1/2 У1	—	ОБ 22044 (15с 54бк)
47	2-250-6 12Х18Н9Т				—	—	ПЗ 2286-015 (15нж 54бк)	—
48	2-250-6 ст.25				См. табл. 2	СВ14-R1/2 У1	—	ОБ 22044 (15с 54бк)
49	ГОСТ 12821-80 2-50-100 12Х18Н9Т				—	—	ПЗ 2286-015 (15нж 54бк)	—
50	2-50-100 ст.25				См. табл. 2	СВ14-R1/2 У1	—	ОБ 22044 (15с 54бк)
51	3-50-100 12Х18Н9Т	М24-6g×160.46.019 4	М24-6Н.4.019 4	24 65Г.029 4	—	—	ПЗ 2286-015 (15нж 54бк)	—
52	3-50-100 ст.25				См. табл. 2	СВ14-R1/2 У1	—	ОБ 22044 (15с 54бк)
53	2-50-100 12Х18Н9Т				—	—	ПЗ 2286-015 (15нж 54бк)	—
54	2-50-100 ст.25				См. табл. 2	СВ14-R1/2 У1	—	ОБ 22044 (15с 54бк)
55	2-65-100 12Х18Н9Т				—	—	ПЗ 2286-015 (15нж 54бк)	—
56	2-65-100 ст.25				См. табл. 2	СВ14-R1/2 У1	—	ОБ 22044 (15с 54бк)
57	3-65-100 12Х18Н9Т				—	—	ПЗ 2286-015 (15нж 54бк)	—
58	3-65-100 ст.25				См. табл. 2	СВ14-R1/2 У1	—	ОБ 22044 (15с 54бк)
59	2-65-100 12Х18Н9Т	М24-6g×170.46.019 8	8	8	—	—	ПЗ 2286-015 (15нж 54бк)	—
60	2-65-100 ст.25				См. табл. 2	СВ14-R1/2 У1	—	ОБ 22044 (15с 54бк)
61	2-80-100 12Х18Н9Т				—	—	ПЗ 2286-015 (15нж 54бк)	—
62	2-80-100 ст.25				См. табл. 2	СВ14-R1/2 У1	—	ОБ 22044 (15с 54бк)
63	3-80-100 12Х18Н9Т				—	—	ПЗ 2286-015 (15нж 54бк)	—

Количество

Количество

Количество

Изм. Лист № докум. Подп. Дата

ЗКЧ-323 00-92

Лист 7

Копировал

Формат А3

Продолжение табл. 1

Условное наименование	Рис	Dу, мм	Ру, МПа	Размеры, мм L	H	H1	Масса, кг	Поз.1 Диафрагма камерная ДКС ГОСТ 26969-86Е	Поз.2 Патрубок	Поз.3 Патрубок	Поз.4 Прокладка Паронит ПОН ГОСТ 481-80	Поз.5 Прокладка соединение 3К4-322.10-92	Поз.6 Прокладка соединение 3К4-322.20-92	Поз.7 Прокладка ГОСТ 15180-86	Поз.8 прокладка
								количество							
1								условное наименование	1	1	2	2	2	2	2
64	2, 3	80	10,0	243	559	469	—	ДКС 10-80 А/Б-2	2/2	2/3	—	—	—	—	Б-80-100 ПОН
65	1, 3			245	603	527		ДКС 10-80 Б/Б-3	1/2	1/3	2×18×6	2×30×11	С-1	См. табл. 2	
66	2, 3				559	469		ДКС 10-80 А/Б-3	2/2	2/3	—	—	—	—	
67	1, 3	100		265	613	537		ДКС 10-100 Б/Б-1	1/2	1/3	2×18×6	2×30×11	С-1	См. табл. 2	Б-100-100 ПОН
68	2, 3				569	479		ДКС 10-100 А/Б-1	2/2	2/3	—	—	—	—	
69	1, 3			263	613	537		ДКС 10-100 Б/Б-2	1/2	1/3	2×18×6	2×30×11	С-1	См. табл. 2	
70	2, 3				569	479		ДКС 10-100 А/Б-2	2/2	2/3	—	—	—	—	
71	1, 3			265	613	537		ДКС 10-100 Б/Б-3	1/2	1/3	2×18×6	2×30×11	С-1	См. табл. 2	
72	2, 3				569	479		ДКС 10-100 А/Б-3	2/2	2/3	—	—	—	—	
73	1, 3	125		295	628	552		ДКС 10-125 Б/Б-1	1/2	1/3	2×18×6	2×30×11	С-1	См. табл. 2	Б-125-100 ПОН
74	2, 3				584	494		ДКС 10-125 А/Б-1	2/2	2/3	—	—	—	—	
75	1, 3			293	628	552		ДКС 10-125 Б/Б-2	1/2	1/3	2×18×6	2×30×11	С-1	См. табл. 2	
76	2, 3				584	494		ДКС 10-125 А/Б-2	2/2	2/3	—	—	—	—	
77	1, 3			295	628	552		ДКС 10-125 Б/Б-3	1/2	1/3	2×18×6	2×30×11	С-1	См. табл. 2	
78	2, 3				584	494		ДКС 10-125 А/Б-3	2/2	2/3	—	—	—	—	
79	1, 3	150		321	641	565		ДКС 10-150 Б/Б-1	1/2	1/3	2×18×6	2×30×11	С-1	См. табл. 2	Б-150-100 ПОН
80	2, 3				597	507		ДКС 10-150 А/Б-1	2/2	2/3	—	—	—	—	
81	1, 3			319	641	565		ДКС 10-150 Б/Б-2	1/2	1/3	2×18×6	2×30×11	С-1	См. табл. 2	
82	2, 3				597	507		ДКС 10-150 А/Б-2	2/2	2/3	—	—	—	—	
83	1, 3			321	641	565		ДКС 10-150 Б/Б-3	1/2	1/3	2×18×6	2×30×11	С-1	См. табл. 2	
84	2, 3				597	507		ДКС 10-150 А/Б-3	2/2	2/3	—	—	—	—	

Инв. № подл. | Подпись и дата | Взам. инв. №

Изм. Лист № докум. Подпись Дата

3К4-323.00-92

Лист 8

Копировал

Формат А3

Продолжение табл. 1

Условное наименование	Поз. 9 Фланец	Поз. 10 Болт ГОСТ 7798-70	Поз. 11 Гайка ГОСТ 5915-70	Поз. 12 Шайба ГОСТ 6402-70	Поз. 13 Соединение ТУ36 22.21.00.019-91	Поз. 14 Соединение ТУ36 22.21.00.019-91	Поз. 15 Клапан ТУ26-07-1418-86	Поз. 15 Клапан Муфтовый ТУ26-07-1418-86
	Количество							
	2				2	2	2	2
	Условное наименование							
64	3-80-100 ст.25				См. табл. 2	СВ14-R1/2 У1	—	ОБ 22044 (15с 54бк)
65	2-80-100 12Х18Н9Т	М24-6g×170 46 019			—	—	ПЗ 2286-015 (15нж 54бк)	—
66	2-80-100 ст 25				См. табл. 2	СВ14-R1/2 У1	—	ОБ 22044 (15с 54бк)
67	2-100-100 12Х18Н9Т				—	—	ПЗ 2286-015 (15нж 54бк)	—
68	2-100-100 ст 25				См. табл. 2	СВ14-R1/2 У1	—	ОБ 22044 (15с 54бк)
69	3-100-100 12Х18Н9Т	М24-6g×180.46.019	М24-6Н.4 019	24 65Г.029	—	—	ПЗ 2286-015 (15нж 54бк)	—
70	3-100-100 ст.25				См. табл. 2	СВ14-R1/2 У1	—	ОБ 22044 (15с 54бк)
71	2-100-100 12Х18Н9Т				—	—	ПЗ 2286-015 (15нж 54бк)	—
72	2-100-100 ст.25				См. табл. 2	СВ14-R1/2 У1	—	ОБ 22044 (15с 54бк)
73	2-125-100 12Х18Н9Т				—	—	ПЗ 2286-015 (15нж 54бк)	—
74	2-125-100 ст.25				См. табл. 2	СВ14-R1/2 У1	—	ОБ 22044 (15с 54бк)
75	3-125-100 12Х18Н9Т	М30-6g×190.46 019			—	—	ПЗ 2286-015 (15нж 54бк)	—
76	3-125-100 ст.25				См. табл. 2	СВ14-R1/2 У1	—	ОБ 22044 (15с 54бк)
77	2-125-100 12Х18Н9Т				—	—	ПЗ 2286-015 (15нж 54бк)	—
78	2-125-100 ст.25		М30-6Н.4 019	30 65Г.029	См. табл. 2	СВ14-R1/2 У1	—	ОБ 22044 (15с 54бк)
79	2-150-100 12Х18Н9Т				—	—	ПЗ 2286-015 (15нж 54бк)	—
80	2-150-100 ст 25				См. табл. 2	СВ14-R1/2 У1	—	ОБ 22044 (15с 54бк)
81	3-150-100 12Х18Н9Т	М30-6g×200.46.019			—	—	ПЗ 2286-015 (15нж 54бк)	—
82	3-150-100 ст.25				См. табл. 2	СВ14-R1/2 У1	—	ОБ 22044 (15с 54бк)
83	2-150-100 12Х18Н9Т				—	—	ПЗ 2286-015 (15нж 54бк)	—
84	2-150-100 ст 25				См. табл. 2	СВ14-R1/2 У1	—	ОБ 22044 (15с 54бк)

ГОСТ 12821-80

Количество 8 | Количество 8 | Количество 8

Инв. № подл. 382-7 | Подпись и дата 22.05.92 | Взам. инв. № | Инв. № дубл. | Подпись и дата

Продолжение табл. 1

Условное наименование	Рис.	Dу, мм	Ру, МПа	Размеры, мм L	Размеры, мм H	Размеры, мм H1	Масса, кг	Поз.1 Диафрагма камерная ДКС ГОСТ 26969-86Е	Поз.2 Патрубок	Поз.3	Поз.4 Прокладка. Паронит ПОН ГОСТ 481-80	Поз.5	Поз.6 Соединение ЗКЧ-322.10-32	Поз.7 Соединение ЗКЧ-322.20-32	Поз.8 Прокладка ГОСТ 15180-86
								Количество							
								1	1	1	2	2	2	2	2
								Условное наименование							
85	1, 3	200	10,0	351	669	593	—	ДКС 10-200 Б/Б-1	1/2	1/3	2×18×6	2×30×11	С-1	См. табл. 2	Б-200-100 ПОН
86	2, 3				625	535		ДКС 10-200 А/Б-1	2/2	2/3	—	—	—	—	
87	1, 3			349	669	593		ДКС 10-200 Б/Б-2	1/2	1/3	2×18×6	2×30×11	С-1	См. табл. 2	
88	2, 3				625	535		ДКС 10-200 А/Б-2	2/2	2/3	—	—	—	—	
89	1, 3			351	669	593		ДКС 10-200 Б/Б-3	1/2	1/3	2×18×6	2×30×11	С-1	См. табл. 2	
90	2, 3				625	535		ДКС 10-200 А/Б-3	2/2	2/3	—	—	—	—	
91	1, 3	250		391	697	621		ДКС 10-250 Б/Б-1	1/2	1/3	2×18×6	2×30×11	С-1	См. табл. 2	Б-250-100 ПОН
92	2, 3				653	563		ДКС 10-250 А/Б-1	2/2	2/3	—	—	—	—	
93	1, 3			389	697	621		ДКС 10-250 Б/Б-2	1/2	1/3	2×18×6	2×30×11	С-1	См. табл. 2	
94	2, 3				653	563		ДКС 10-250 А/Б-2	2/2	2/3	—	—	—	—	
95	1, 3			391	697	621		ДКС 10-250 Б/Б-3	1/2	1/3	2×18×6	2×30×11	С-1	См. табл. 2	
96	2, 3				653	563		ДКС 10-250 А/Б-3	2/2	2/3	—	—	—	—	

Инв. № подл. | Подп. и дата | Взам. инв. № | Инв. № дубл. | Подп. и дата

Изм.	Лист	№ докум.	Подп.	Дата

ЗКЧ-323.00-92

Лист 10

Копировал

Формат А3

Продолжение табл. 1

Условное наименование	Поз. 9 Фланец	Поз. 10 Болт ГОСТ 7798-70	Поз. 11 Гайка ГОСТ 5915-70	Поз. 12 Шайба ГОСТ 6402-70	Поз. 13 Соединение ТУ36.22.21.00.019-91	Поз. 14	Поз. 15 Клапан ТУ26-07-1418-86	Поз. 15 Клапан муфтовый ТУ26-07-1418-86
	Количество							
	2	—	—	2	2	2	2	2
	Условное наименование							
85	2-200-100 12Х18Н9Т ГОСТ 12821-80	М36-6g×220.46.019	М36-6Н.4.019	12 36 65Г.029	—	—	ПЗ 2286-015 (15нж 540к)	—
86	2-200-100 СТ.25				См. табл. 2	СВ14-R1/2 У1	—	ОБ 22044 (15с 540к)
87	3-200-100 12Х18Н9Т				—	—	ПЗ 2286-015 (15нж 540к)	—
88	3-200-100 СТ.25				См. табл. 2	СВ14-R1/2 У1	—	ОБ 22044 (15с 540к)
89	2-200-100 12Х18Н9Т				—	—	ПЗ 2286-015 (15нж 540к)	—
90	2-200-100 СТ.25				См. табл. 2	СВ14-R1/2 У1	—	ОБ 22044 (15с 540к)
91	2-250-100 12Х18Н9Т	М36-6g×240.46.019			—	—	ПЗ 2286-015 (15нж 540к)	—
92	2-250-100 СТ.25				См. табл. 2	СВ14-R1/2 У1	—	ОБ 22044 (15с 540к)
93	3-250-100 12Х18Н9Т				—	—	ПЗ 2286-015 (15нж 540к)	—
94	3-250-100 СТ.25				См. табл. 2	СВ14-R1/2 У1	—	ОБ 22044 (15с 540к)
95	2-250-100 12Х18Н9Т				—	—	ПЗ 2286-015 (15нж 540к)	—
96	2-250-100 СТ.25				См. табл. 2	СВ14-R1/2 У1	—	ОБ 22044 (15с 540к)

Таблица 2

Труба	Поз. 7 Соединение	Поз. 13 Соединение
	ЗКЧ-322.20-92	ТУ36.22.21.00.019-91
14×2,5 12Х18Н10Т ГОСТ 9941-81	С-1	—
14×2,5 ГОСТ 8734-75 В20 ГОСТ 8733-74	—	СВ14-R1/2 У1
22×2,5 12Х18Н10Т ГОСТ 9941-81	С-2	—
22×2,5 ГОСТ 8734-75 В20 ГОСТ 8733-74	—	СВ22-R1/2 У1

Поз.2 Патрубок (1:2)

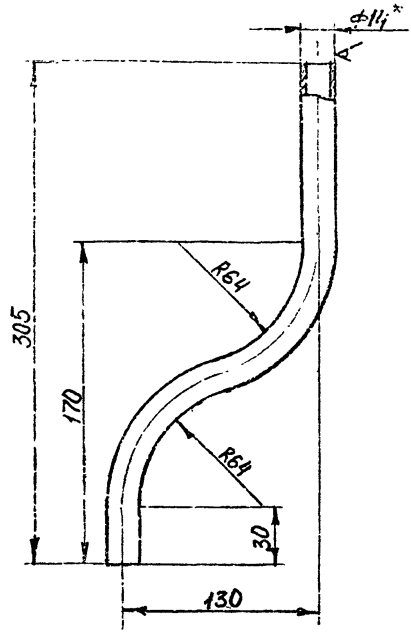

Таблица 3

Условное наименование	Е-разв. мм	Масса, кг	Материал
1/2	375	0,29	Труба 14х2,5-12х18Н10Т ГОСТ 9941-81
2/2			Труба 14х2,5 ГОСТ 9734-75 Вед ГОСТ 2733-74

Технические требования по ТК4-570-81

					ЗК4-323.00 92	Лист 12
Изм.	Лист	Подп.	Дата			

Копировал

Формат А4

Поз. 3 Патрубок (1:2)

Rz80 √(√)

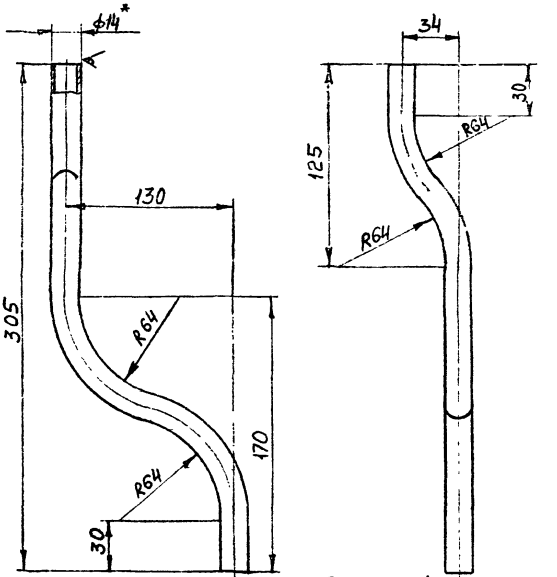

Таблица 4

Условное наименование	l-разв, мм	Масса, кг	Материал
1/3	390	0,3	Труба 14×2,5 12Х18Н10Т ГОСТ 9941-81
2/3			Труба 14×2,5 ГОСТ 8734-75 В20 ГОСТ 8733-74

Технические требования по ТК4-570-81

Изм	Лист	N докум	Подпись	Дата	ЗК4-323.00-92	Лист 13

Инв. N подл. 3797-7 | Подпись и дата 12.05.92 | Взамен инв. | Инв. N дубл. | Подпись и дата

Копировал

Формат А4

Рис 1

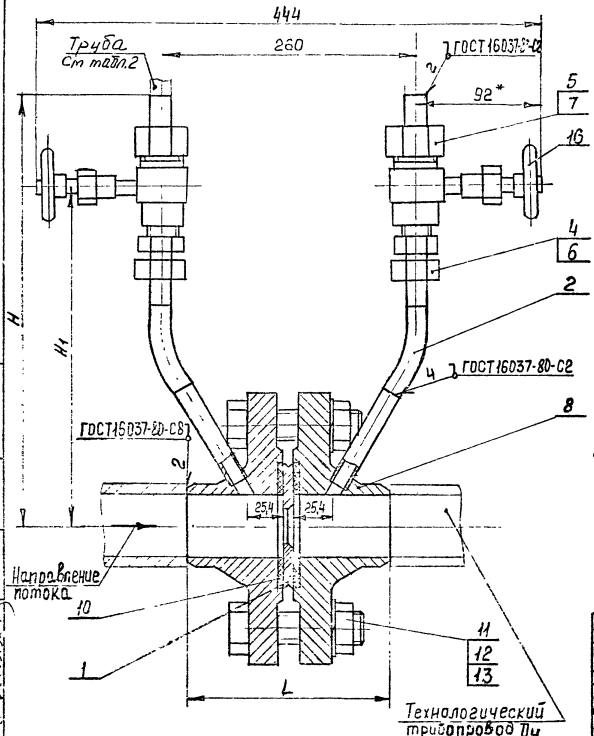

Рис.2

Остальное-см рис.1

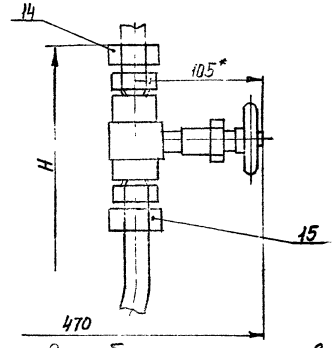

Пример условного обозначения установки диафрагмы ДФС-10-50-Б во фланцах на горизонтальном трубопроводе Ду 50:

Диафрагма ДФС-10-50-Б 3К4-324.00-92 Установка 1

1* Размеры для справок

2. Установку и монтаж диафрагмы для измерения расхода газа, пара и жидкости производить по РД50-213-80.

3 Диафрагму (Ду 50-100) по рис 1 на вертикальном участке трубопровода не применять.

					Взамен	3К4-324.00-92
					Группа	
Изм.	Лист	N докум	Подпись	Дата	Диафрагма ДФС	Литера / Масса / Масштаб
Разраб.		Митяева		21.04.92	Установка на горизонтальном трубопроводе	См. табл. / —
Пров.		Крупнова		30.04.92		Лист 1 / Листов 7
Гл.спец.		Чудинов		15.05.92	Рег №	
Н контр.		Крюкова		18.05.92	Срок введения	
Утв.		Гуров		15.05.92		

Копировал

Формат А3

Инв. № подл. 329-8 | Подпись и дата 28.05.92 | Взам. инв. № | Инв. № дубл. | Подпись и дата

Рис 3

Остальное-см рис. 1,2

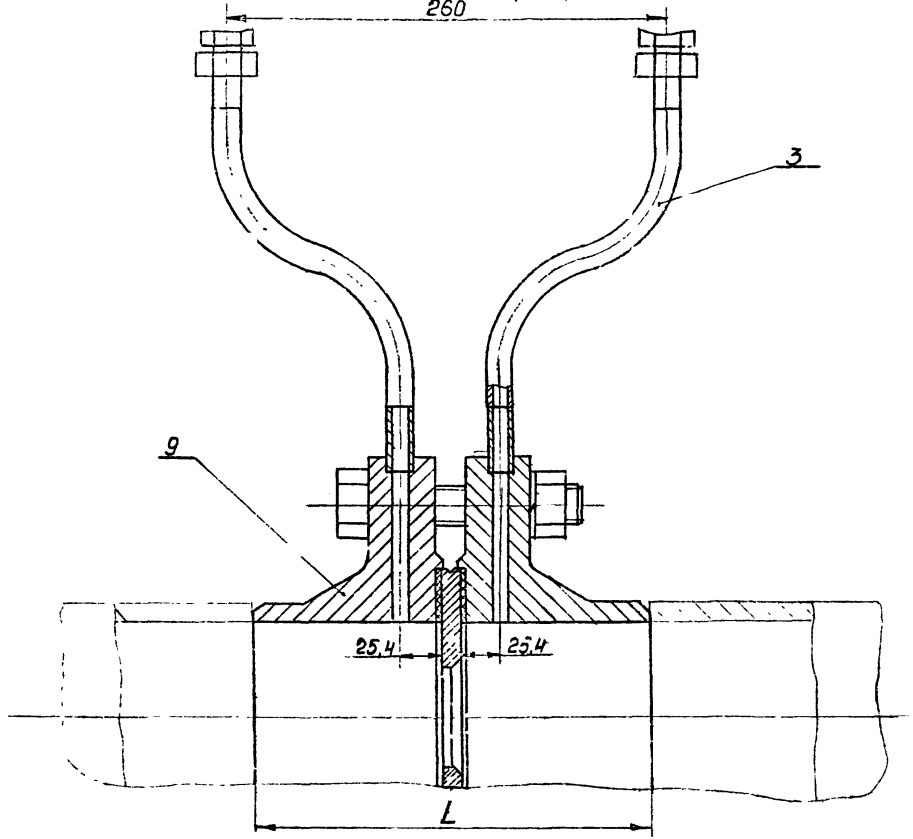

Изм.	Лист	№ докум.	Подп.	Дата	3К4-324.00-92	Лист 2

Копировал

Формат А3

Таблица 1

Условное наименование	Рис.	Ду, мм	Размеры, мм L	H	H1	Масса, кг	Поз 1 Диафрагма ДФС 28.8.266.005 ТО	Поз 2 Патрубок	Поз 3	Поз 4 Прокладка паронит ПОН ГОСТ 481-80	Поз 5	Поз 6 Соединение 3К4-322.10-92	Поз 7 3К4-322.20-92	Поз 8 Фланец 3К4-324.10-92	Поз 9 К4-324.20-92
							Количество								
							1	2	2	2	2	2	2	2	2
							Условное наименование								
1	1	50	148	459	383	—	ДФС-10-50-Б	1/2	—	2×18×6	2×30×11	С-1	См. табл. 2	ф-1	—
2	2			414	324			2/2		—	—	—	—	ф-2	
3	1	65	172	459	383		ДФС-10-65-Б	3/2		2×18×6	2×30×11	С-1	См. табл. 2	ф-3	
4	2			414	324			4/2		—	—	—	—	ф-4	
5	1	80	186	459	383		ДФС-10-80-Б	5/2		2×18×6	2×30×11	С-1	См. табл. 2	ф-5	
6	2			414	324			6/2		—	—	—	—	ф-6	
7	1	100	206	459	383		ДФС-10-100-Б	7/2		2×18×6	2×30×11	С-1	См. табл. 2	ф-7	
8	2			414	324			8/2		—	—	—	—	ф-8	
9	3, 1	125	236	602	526		ДФС-10-125-Б		9/3	2×18×6	2×30×11	С-1	См. табл. 2		ф-1
10	3, 2			557	467				10/3	—	—	—	—		ф-2
11	3, 1	150	262	622	546		ДФС-10-150-Б		9/3	2×18×6	2×30×11	С-1	См. табл. 2		ф-3
12	3, 2			577	487				10/3	—	—	—	—		ф-4
13	3, 1	200	292	662	586		ДФС-10-200-Б		9/3	2×18×6	2×30×11	С-1	См. табл. 2		ф-5
14	3, 2			617	527				10/3	—	—	—	—		ф-6
15	3, 1	250	332	697	621		ДФС-10-250-Б		9/3	2×18×6	2×30×11	С-1	См. табл. 2		ф-7
16	3, 2			652	562				10/3	—	—	—	—		ф-8
17	3, 1	300	372	740	664		ДФС-10-300-Б		9/3	2×18×6	2×30×11	С-1	См. табл. 2		ф-9
18	3, 2			695	605				10/3	—	—	—	—		ф-10
19	3, 1	350	402	775	699		ДФС-10-350-Б		9/3	2×18×6	2×30×11	С-1	См. табл. 2		ф-11
20	3, 2			730	640				10/3	—	—	—	—		ф-12
21	3, 1	400	412	805	729		ДФС-10-400-Б		9/3	2×18×6	2×30×11	С-1	См. табл. 2		ф-13
22	3, 2			760	670				10/3	—	—	—	—		ф-14

Инв. № подл. | Подпись и дата | Взам. инв. №
3ВЭ-8 | 3К4-324.00-92 ТО

Изм. | Кол. уч. | Лист | № док. | Подп. | Дата

3К4-324.00-92

Лист 3

Продолжение табл. 1

Условное наименование	Поз.10 Прокладка ГОСТ 15180-86	Поз.11 Болт ГОСТ 7798-70	Количество	Поз.12 гайка ГОСТ 5915-70	Количество	Поз.13 шайба ГОСТ 6402-70	Количество	Поз.14 Соединение ТУ36.22.21.00.019-91	Поз.15	Поз.16 КЛОПОН ТУ26-07-1418-86	Поз.16 КЛОПОН Муфтовый ТУ26-07-1418-85
	2	—		—		—		—	—	2	2
		Условное наименование									
1	Б-50-100 ПОН	М24-6g×120.46.016	4	М24-6Н.4.019	4	24 65Г.029	4	—	—	ПЗ 2286-015 (15нж 54бк)	—
2								См. табл.2	СВ14-R1/2 У1	—	ОБ 22044 (15с 54бк)
3	Б-65-100 ПОН							—	—	ПЗ 2286-015 (15нж 54бк)	—
4								См. табл.2	СВ14-R1/2 У1	—	ОБ 22044 (15с 54бк)
5	Б-80-100 ПОН							—	—	ПЗ 2286-015 (15нж 54бк)	—
6								См. табл.2	СВ14-R1/2 У1	—	ОБ 22044 (15с 54бк)
7	Б-100-100 ПОН							—	—	ПЗ 2286-015 (15нж 54бк)	—
8								См. табл.2	СВ14-R1/2 У1	—	ОБ 22044 (15с 54бк)
9	Б-125-100 ПОН	М30-6g×130.46.019	8	М30-6Н.4.019	8	30 65Г.029	8	—	—	ПЗ 2286-015 (15нж 54бк)	—
10								См. табл.2	СВ14-R1/2 У1	—	ОБ 22044 (15с 54бк)
11	Б-150-100 ПОН	М30-6g×140.46.019						—	—	ПЗ 2286-015 (15нж 54бк)	—
12								См. табл.2	СВ14-R1/2 У1	—	ОБ 22044 (15с 54бк)
13	Б-200-100 ПОН	М36-6g×160.46.019	12	М36-6Н.4.019	12	36 65Г.029	12	—	—	ПЗ 2286-015 (15нж 54бк)	—
14								См. табл.2	СВ14-R1/2 У1	—	ОБ 22044 (15с 54бк)
15	Б-250-100 ПОН	М36-6g×180.46.019						—	—	ПЗ 2286-015 (15нж 54бк)	—
16								См. табл.2	СВ14-R1/2 У1	—	ОБ 22044 (15с 54бк)
17	Б-300-100 ПОН	М42-6g×220.46.019	16	М42-6Н.4.019	16	42 65Г.029	16	—	—	ПЗ 2286-015 (15нж 54бк)	—
18								См. табл.2	СВ14-R1/2 У1	—	ОБ 22044 (15с 54бк)
19	Б-350-100 ПОН	М48-6g×220.46.019						—	—	ПЗ 2286-015 (15нж 54бк)	—
20								См. табл.2	СВ14-R1/2 У1	—	ОБ 22044 (15с 54бк)
21	Б-400-100 ПОН	М48-6g×240.46.019						—	—	ПЗ 2286-015 (15нж 54бк)	—
22								См. табл.2	СВ14-R1/2 У1	—	ОБ 22044 (15с 54бк)

Инв.№ подл. | Подп. и дата | Взам. инв.№ | Инв.№ дубл. | Подп. и дата

Изм. Лист № докум. Подпись Дата

3К4-324.00-92

Копировал

Лист 4

Формат А3

Таблица 2

Труба	Поз.7	Поз.14
	Соединение	
	ЗКЧ-322.20-92	ТУ36.22.21.00.019-91
14×2,5 12Х18Н10Т ГОСТ 9941-81	С-1	—
14×2,5 ГОСТ 8734-75 В20 ГОСТ 8733-74	—	СВ14-R1/2У1
22×2,5 12Х18Н10Т ГОСТ 9941-81	С-2	—
22×2,5 ГОСТ 8734-75 В20 ГОСТ 8733-74	—	СВ22-R1/2У1

Инв. № подл.	Подпись и дата	Взамен инв. №	Инв. № дубл.	Подпись и дата
289-1	28.05.92			

Изм.	Лист	№ докум.	Подп.	Дата	ЗКЧ-324.00-92	Лист 5

Поз.2 Патрубок (1:1)

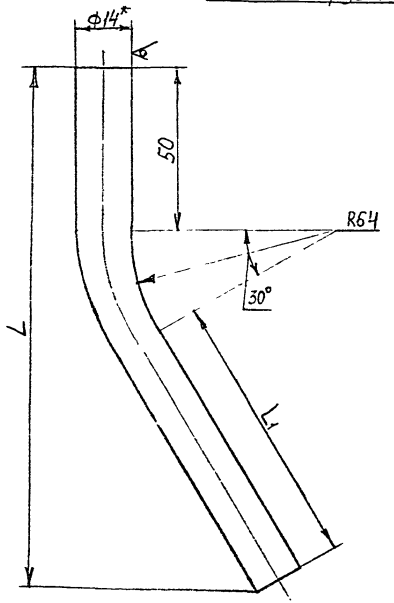

Таблица 3

Условное наименование	Размеры, мм L	L1	ℓ-разб.	Масса, кг	Материал Труба 14×2,5
1/2	164	87	174	0,15	12Х18Н10Т ГОСТ 9941-81 / ГОСТ 8734-75 / В20 ГОСТ 8733-74
2/2					
3/2	154	75	162	0,14	12Х18Н10Т ГОСТ 9941-81 / ГОСТ 8734-75 / В20 ГОСТ 8733-74
4/2					
5/2	146	66	153	0,13	12Х18Н10Т ГОСТ 9941-81 / ГОСТ 8734-75 / В20 ГОСТ 8733-74
6/2					
7/2	136	54	141	0,12	12Х18Н10Т ГОСТ 9941-81 / ГОСТ 8734-75 / В20 ГОСТ 8733-74
8/2					

Технические требования по ТК4-570-81.

Инв. № подл. | Подпись и дата | Взам. инв. № | Инв. № дубл. | Подпись и дата
2.89-8 | 28.05.92

Изм.	Лист	№ докум.	Подпись	Дата

ЗК4-324.00-92

Лист 6

Копировал

Формат А3

R=30 V(V)

Поз.3 Патрубок (1:2)

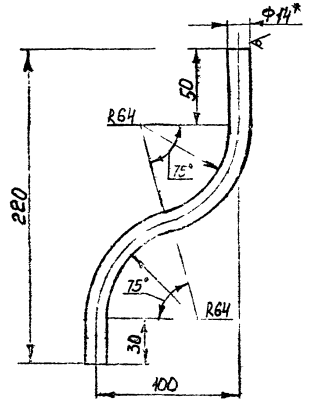

Таблица 4

Условное наименование	С-разв мм	Масса кг	Материал Труба 14х2.5
9/3	265	0,24	12Х18Н10Т ГОСТ 9941-81
10/3			ГОСТ 8734-75 В20 ГОСТ 8733-74

Технические требования по ТК4-570-81

Изм	Лист	N Докум	Подп	Дата	3К4-324 00-92	Лист 7

Копировал Формат А4

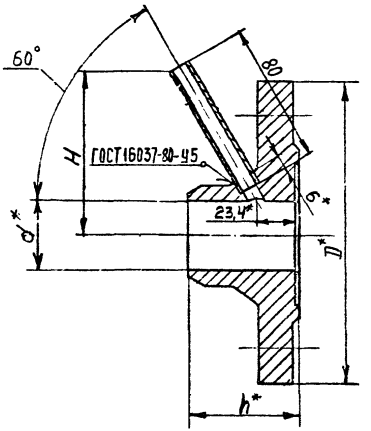

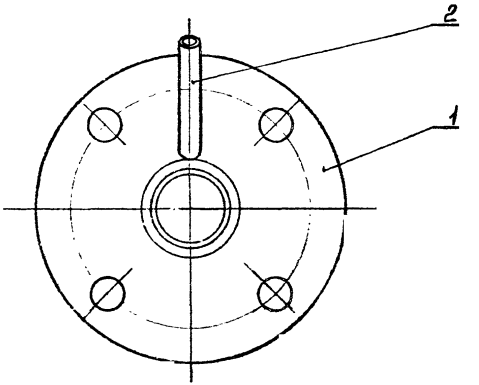

Таблица 1

Условное наименование	Dy, мм	Размеры, мм				Масса кг	Поз.1 Фланец	Поз.2 Труба 15×3,0 l=80мм
							Количество	
							1	1
							условное наименование	
Ф-1	50	195	45	71	98	5,7	Ф-1/1	12Х18Н10Т ГОСТ9941-81
Ф-2							Ф-2/1	ГОСТ8734-75 / В20 ГОСТ8733-74
Ф-3	65	220	62	83	108	8,5	Ф-3/1	12Х18Н10Т ГОСТ9941-81
Ф-4							Ф-4/1	ГОСТ8734-75 / В20 ГОСТ8733-74
Ф-5	80	230	75	90	116	9,9	Ф-5/1	12Х18Н10Т ГОСТ9941-81
Ф-6							Ф-6/1	ГОСТ8734-75 / В20 ГОСТ8733-74
Ф-7	100	265	92	100	126	14,5	Ф-7/1	12Х18Н10Т ГОСТ9941-81
Ф-8							Ф-8/1	ГОСТ8734-75 / В20 ГОСТ8733-74

Пример условного обозначения фланца Ф-1:
Фланец Ф-1 ЗК4-324.10-92

1. * Размеры для справок.
2. Остальные технические требования по ТК4-570-81.

					Взамен	ЗК4-324.10-92	
					Группа		
Изм	Лист	N докум	Подпись	Дата	Фланец Ф	Литера	Масса	Масштаб
Разраб.		Митякова		21.04.92			См. табл.	—
Пров.		Крупнова		30.04.92		Лист 1	Листов 2	
Т.спец.		Чудинов		15.05.92	Рег N			
Н.контр.		Крюкова		18.05.92	Срок введения			
Утв.		Гуров		15.05.92				

Копировал

Формат А3

Инв N подл. 389-9 | Подпись и дата 28.05.92 | Взамен инв. | Инв N дубл. | Подпись и дата

Поз. 1 Фланец

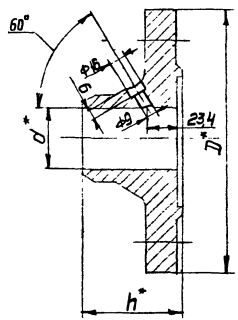

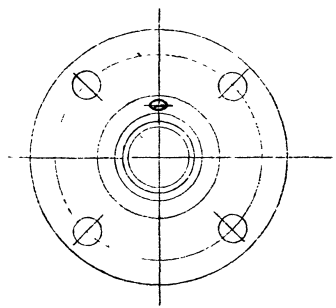

Таблица 2

Условное наименование	Dy, мм	Размеры, мм			Масса, кг	Материал
		D*	d*	h*		Фланец ГОСТ 12821-80 (заготовка)
Ф-1/1	50	195	45	71	5,6	3-50-100 12Х18Н9Т
Ф-2/1						3-50-100 Ст.25
Ф-3/1	65	220	62	83	8,4	3-65-100 12Х18Н9Т
Ф-4/1						3-65-100 Ст.25
Ф-5/1	80	230	75	90	9,8	3-80-100 12Х18Н9Т
Ф-6/1						3-80-100 Ст.25
Ф-7/1	100	265	92	100	14,4	3-100-100 12Х18Н9Т
Ф-8/1						3-100-100 Ст.25

Отверстия обработать по Rz40

Изм	Лист	N докум	Подп.	Дата	3К4-324 10-92	Лист 2

Инв. N подл. 329-9 | Подпись и дата | Взамен инв. N | Инв. N дубл. | Подпись и дата

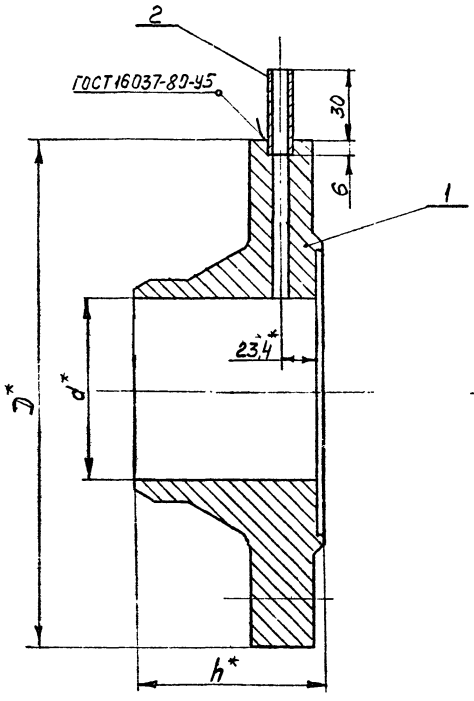

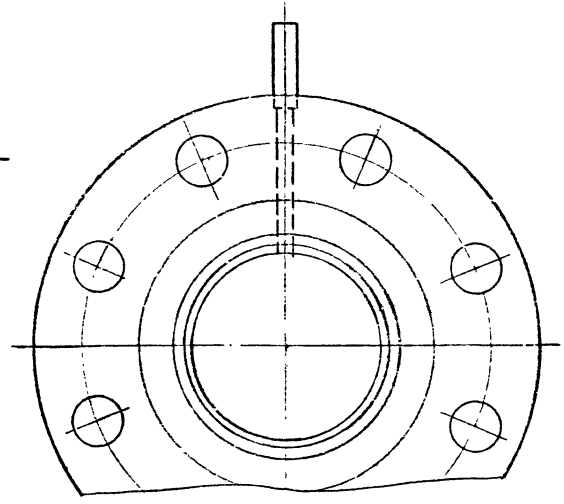

1.* Размеры для справок.

2. Остальные технические требования по ТК4-570-81.

Пример условного обозначения фланца Ф-1:
Фланец Ф-1 ЗК4-324.20-92

						Взамен	ЗК4-324.20-92		
						Группа			
Изм.	Лист	№ докум.	Подп.	Дата	фланец Ф		Литера	Масса	Масштаб
Разраб.		Митяков		21.04.92				См. табл.	—
Пров.		Крупнов		21.04.92					
Гл. спец.		Чудинов		15.05.92		Рег N	Лист 1	Листов 3	
Н. контр.		Крюкова		15.05.92					
Утв.		Гуров		15.05.92		Срок введения			

Инв. N подл. | Подпись и дата | Взам. инв. N | Инв. N дубл. | Подпись и дата

Копировал

Формат А3

Таблица 1

Условное наименование	Ду, мм	Размеры, мм			Масса, кг	Поз.1 Фланец	Поз.2 Труба 15х3,0 ℓ=36мм
		D*	d*	h*		Количество	
						1	1
						Условное наименование	
Ф-1	125	310	112	115	19,1	Ф-1/1	12Х18Н10Т ГОСТ 9941-81
Ф-2						Ф-2/1	ГОСТ 8734-75 В20 ГОСТ 8733-74
Ф-3	150	350	136	128	31,6	Ф-3/1	12Х18Н10Т ГОСТ 9941-81
Ф-4						Ф-4/1	ГОСТ 8734-75 В20 ГОСТ 8733-74
Ф-5	200	430	190	143	54,1	Ф-5/1	12Х18Н10Т ГОСТ 9941-81
Ф-6						Ф-6/1	ГОСТ 8734-75 В20 ГОСТ 8733-74
Ф-7	250	500	236	163	85,1	Ф-7/1	12Х18Н10Т ГОСТ 9941-81
Ф-8						Ф-8/1	ГОСТ 8734-75 В20 ГОСТ 8733-74
Ф-9	300	585	284	184	125,1	Ф-9/1	12Х18Н10Т ГОСТ 9941-81
Ф-10						Ф-10/1	ГОСТ 8734-75 В20 ГОСТ 8733-74
Ф-11	350	655	332	199	167,1	Ф-11/1	12Х18Н10Т ГОСТ 9941-81
Ф-12						Ф-12/1	ГОСТ 8734-75 В20 ГОСТ 8733-74
Ф-13	400	715	376	204	187,1	Ф-13/1	12Х18Н10Т ГОСТ 9941-81
Ф-14						Ф-14/1	ГОСТ 8734-75 В20 ГОСТ 8733-74

Инв.№ подл. | Подпись и дата | Взам.инв.№ | Инв.№ дубл. | Подп. и дата
3.29-10 12.1 ОС.ЭК 78

Изм.	Лист	№ докум.	Подп.	Дата

ЭМ4-324.20-92

Лит. 2

Копировал

Формат А2

Поз.1 Фланец

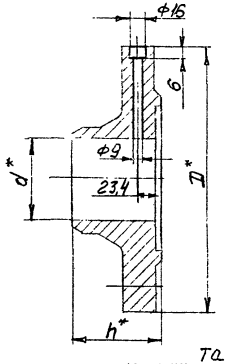

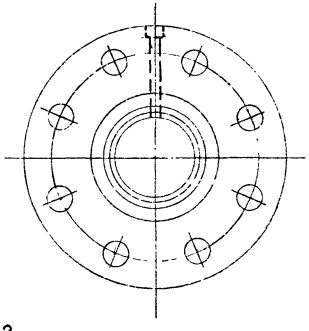

Таблица 2

Условное наименование	Ду, мм	Размеры, мм			Масса, кг	Материал
		D*	d*	h*		Фланец ГОСТ 12821-80 (заготовка)
Ф-1/1	125	310	112	115	19,0	3-125-100 12Х18Н9Т
Ф-2/1						3-125-100 СТ.25
Ф-3/1	150	350	136	128	31,5	3-150-100 12Х18Н9Т
Ф-4/1						3-150-100 СТ.25
Ф-5/1	200	430	190	143	54,0	3-200-100 12Х18Н9Т
Ф-6/1						3-200-100 СТ.25
Ф-7/1	250	500	236	163	85,0	3-250-100 12Х18Н9Т
Ф-8/1						3-250-100 СТ.25
Ф-9/1	300	585	284	184	125,0	3-300-100 12Х18Н9Т
Ф-10/1						3-300-100 СТ.25

Продолжение табл.2

Условное наименование	Ду, мм	Размеры, мм			Масса, кг	Материал
		D*	d*	h*		Фланец ГОСТ 12821-80 (заготовка)
Ф-11/1	350	655	332	199	167,0	3-350-100 12Х18Н9Т
Ф-12/1						3-350-100 СТ.25
Ф-13/1	400	715	376	204	207,0	3-400-100 12Х18Н9Т
Ф-14/1						3-400-100 СТ.25

Отверстия обработать по Rz40.

Изм	Лист	N докум	Подп.	Дата	ЗК4-324.20-92	Лист 3

Копировал

Формат А3

Инв. подл. 389-10 | Подпись и дата 28.05.92 | Взамен инв. | Инв. № дубл. | Подпись и дата

Рис. 1

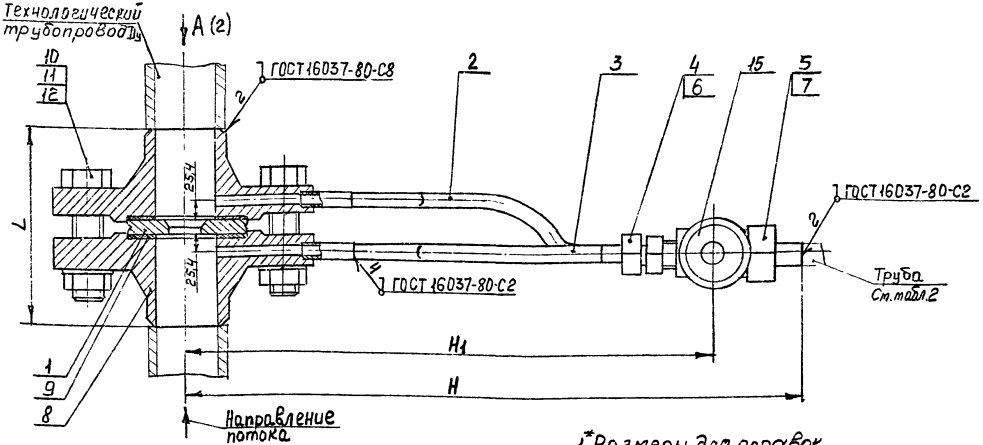

1.* Размеры для справок.
2. Установку и монтаж диафрагмы для измерения расхода газа, пара и жидкости производить по РД50-213-80.

Пример условного обозначения установки диафрагмы ДФС-10-125-Б во фланцах на вертикальном трубопроводе Ду 125:
Диафрагма ДФС-10-125-Б ЗК4-325.00-92
Установка 1

					Взамен	ЗК4-325.00-92	
					Группа		
Изм	Лист	N док. ум	Подпись	Дата	Диафрагма ДФС	Литера	Масса	Масштаб
Разраб.		Минякова		21.04.92	Установка на вертикальном трубопроводе		См. табл	—
Пров.		Крупнова		30.04.92				
Гл. спец.		Чудинов		15.05.92	Рег. N	Лист 1	Листов 6
Н. контр.		Крюкова		18.05.92			
Утв.		Гуров		15.05.92	Срок введения		

Копировал

Формат А3

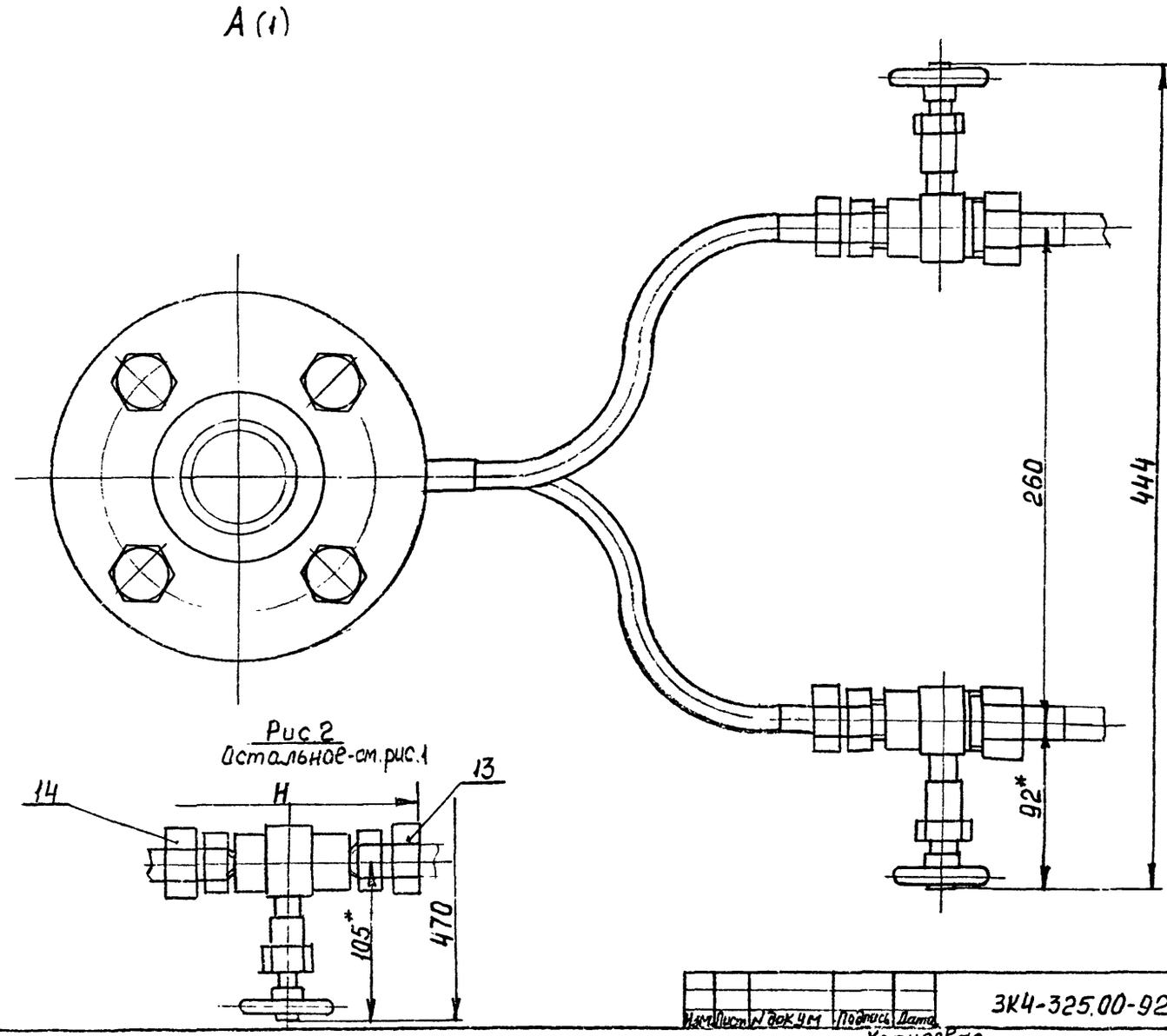

Рис 2
Остальное-см. рис.1

Изм	Лист	N докум	Подпись	Дата	ЗК4-325.00-92	Лист 2

Копировал

Формат А3

Таблица 1

Условное наименование	Рис.	Ду, мм	Размеры, мм			Масса кг	Поз.1 Диафрагма ДФС 288 266.005ТО	Поз.2 Патрубок	Поз.3 Патрубок	Поз.4 Прокладка Паронит ПОН ГОСТ 481-80	Поз.5 Прокладка Паронит ПОН ГОСТ 481-80	Поз.6 Соединение 3К4-322.10-92	Поз.7 Соединение 3К4-322.20-92
			L	H	H1		Количество						
							1	1	1	2	2	2	2
							Условное наименование						
1	1	125	236	717	641	—	ДФС-10-125-Б	1/2	1/3	2×18×6	2×30×11	С-1	См табл.2
2	2			672	582			2/2	2/3	—	—	—	—
3	1	150	262	737	661		ДФС-10-150-Б	1/2	1/3	2×18×6	2×30×11	С-1	См. табл. 2
4	2			692	602			2/2	2/3	—	—	—	—
5	1	200	292	777	701		ДФС-10-200-Б	1/2	1/3	2×18×6	2×30×11	С-1	См табл.2
6	2			732	642			2/2	2/3	—	—	—	—
7	1	250	332	812	736		ДФС-10-250-Б	1/2	1/3	2×18×6	2×30×11	С-1	См табл. 2
8	2			767	677			2/2	2/3	—	—	—	—
9	1	300	372	854	778		ДФС-10-300-Б	1/2	1/3	2×18×6	2×30×11	С-1	См табл. 2
10	2			809	719			2/2	2/3	—	—	—	—
11	1	350	402	890	814		ДФС-10-350-Б	1/2	1/3	2×18×6	2×30×11	С-1	См табл. 2
12	2			845	755			2/2	2/3	—	—	—	—
13	1	400	412	920	844		ДФС-10-400-Б	1/2	1/3	2×18×6	2×30×11	С-1	См табл. 2
14	2			875	785			2/2	2/3	—	—	—	—

Продолжение табл. 1

Условное наименование	Поз. 8 Фланец ЗКЧ-324.20-92	Поз. 9 Прокладка ГОСТ 15180-86	Поз. 10 Болт ГОСТ 7798-70	Поз. 11 Гайка ГОСТ 5915-70	Поз. 12 Шайба ГОСТ 6402-70	Поз. 13 Соединение ТУ36.22.21.00.019-91	Поз. 14 Соединение ТУ36.22.21.00.019-91	Поз. 15 Клапан ТУ26-07-1418-86	Поз. 15 Клапан Муфтовый ТУ26-07-1418-86
	Количество								
	2	2	—	—	—	2	2	2	2
	Условное наименование								
1	Ф-1	Б-125-100 ПОН	М30-6g×130.46.019	М30-6Н.4.019	30.65Г.029	—	—	ПЗ 2286-015 (15нж 54бк)	—
2	Ф-2					См. табл. 2	СВ14-R1/2У1	—	ОБ 22044 (15с 54бк)
3	Ф-3	Б-150-100 ПОН	М30-6g×140.46.019			—	—	ПЗ 2286-015 (15нж 54бк)	—
4	Ф-4					См. табл. 2	СВ14-R1/2У1	—	ОБ 22044 (15с 54бк)
5	Ф-5	Б-200-100 ПОН	М36-6g×160.46.019	М36-6Н.4.019	36.65Г.029	—	—	ПЗ 2286-015 (15нж 54бк)	—
6	Ф-6					См. табл. 2	СВ14-R1/2У1	—	ОБ 22044 (15с 54бк)
7	Ф-7	Б-250-100 ПОН	М36-6g×180.46.019			—	—	ПЗ 2286-015 (15нж 54бк)	—
8	Ф-8					См. табл. 2	СВ14-R1/2У1	—	ОБ 22044 (15с 54бк)
9	Ф-9	Б-300-100 ПОН	М42-6g×220.46.019	М42-6Н.4.019	42.65Г.029	—	—	ПЗ 2286-015 (15нж 54бк)	—
10	Ф-10					См. табл. 2	СВ14-R1/2У1	—	ОБ 22044 (15с 54бк)
11	Ф-11	Б-350-100 ПОН	М48-6g×220.46.019	М48-6Н.4.019	48.65Г.029	—	—	ПЗ 2286-015 (15нж 54бк)	—
12	Ф-12					См. табл. 2	СВ14-R1/2У1	—	ОБ 22044 (15с 54бк)
13	Ф-13	Б-400-100 ПОН	М48-6g×240.46.019			—	—	ПЗ 2286-015 (15нж 54бк)	—
14	Ф-14					См. табл. 2	СВ14-R1/2У1	—	ОБ 22044 (15с 54бк)

Количество 8, 12, 16

Таблица 2

Трубы	Поз. 7 Соединение ЗКЧ-322.20-92	Поз. 13 Соединение ТУ36.22.21.00.019-91
14×2,5 12Х18Н10Т ГОСТ 9941-81	С-1	—
14×2,5 ГОСТ 8734-75 / В20 ГОСТ 8733-74	—	СВ14-R1/2У1
22×2,5 12Х18Н10Т ГОСТ 9941-81	С-2	—
22×2,5 ГОСТ 8734-75 / В20 ГОСТ 8733-74	—	СВ22-R1/2У1

Изм.	Лист	N докум.	Подпись	Дата	ЗКЧ-325.00-92	Лист 4

Копировал

Формат А3

Инв. № подл. 389-11 | Подпись и дата 28.05.92 | Взамен инв. | Инв. № дубл. | Подп. и дата

Поз.2 Патрубок (1.2)

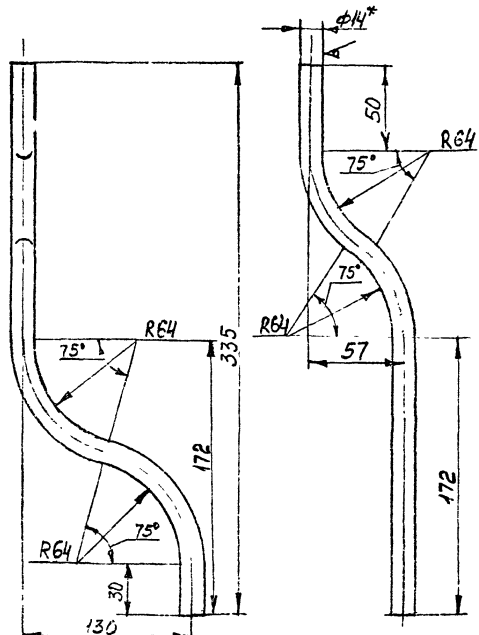

Таблица 3

Условное наименование	в-разв, мм	Масса, кг	Материал
1/2	465	0,4	Труба 14х2,5 12Х18Н10Т ГОСТ 9941-81
2/2			Труба 14х25 ГОСТ 8734-75 В20 ГОСТ 8733-74

Технические требования по ТКЧ-570-81.

Изм.	Лист	№ докум.	Подпись	Дата	ЗКЧ-325.00-92	Лист 5

Копировал Формат А4

Поз.3 Патрубок (1:2)

R2,8 (√)

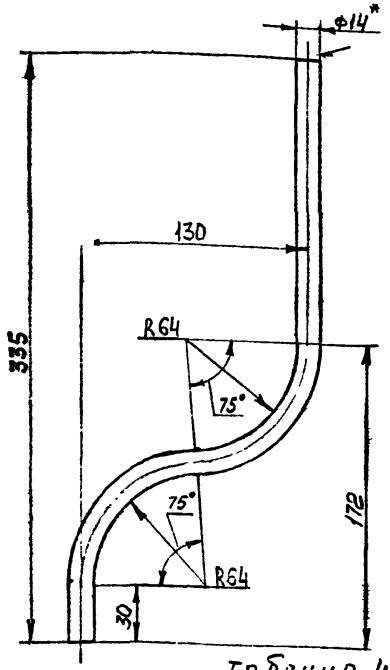

Таблица 4

Условное наименование	l-разв мм	Масса, кг	Материал
1/3	415	0,35	Труба 14х2,5 12Х18Н10Т ГОСТ 9941-81
2/3			Труба 14х2,5 ГОСТ 8734-75 В20 ГОСТ 8733-74

Технические требования по ТК4-570-81.

Подп.	Подпись и дата	Взамен инв.	Инв. № дубл.	Подпись и дата
4-11	22.05.92			

	Подп.	Дата	ЗК4-325,00-92	Лист 6

2.06.92

Копировал ТК4 ПМ3-ЛС-1190 на формат А3

gost.e-ecolog.ru