Типовой проект
411-1-136.87

Производственно-лабораторный корпус лесхоза для среднеевропейской части СССР. Стены панельные

Альбом VI

проектная документация по переводу подвальных помещений на режим ПРУ

СФ 901-06

Ц. 0-74

gost.e-ecolog.ru

Типовой проект
411-1-136.87

Производственно-лабораторный корпус лесхоза для среднеевропейской части СССР
Стены панельные
Альбом VI

Состав проекта

Альбом I - Общая пояснительная записка. Технологическая, архитектурно-строительная, санитарно-техническая и электротехническая части. Слаботочные устройства, автоматизация сантехсистем.

Альбом II - Строительные изделия

Альбом III - Спецификация оборудования

Альбом IV - Ведомости потребности в материалах

Альбом V - Сметы

Альбом VI - Проектная документация по переводу подвального помещения на режим ПРУ.

Разработан Воронежским филиалом института Союзгипролесхоз

Утвержден Гослесхозом СССР протокол №12 от 18.06.1987г

Рабочие чертежи введены в действие Гослесхозом СССР Приказ №82 от 19.06.1987г

СФ 901-06

Главный инженер филиала Н.С. Тырченков

Главный инженер проекта В.П. Усталов

© СФ ЦИТП Госстроя СССР 1988г СФ.901-06

Привязан

Инв. №

Альбом VI

Типовой проект 411-1-136.87

Наименование	Марка Лист	Стр.
Содержание альбома		2
Пояснительная записка	ПЗ-1..ПЗ-8	4
План подвала	АР-1	12
План 1го этажа. Разрез 1-1	АР-2	13
План подвала, приспосабливаемого под ПРУ	АР-3	14
Экран. Спецификация оборудования	АР-4	15
План подвала, приспосабливаемого под ПРУ	ВК-1	
Схемы В1; К1	ВК-2	
Спецификация (начало)	ВК-3	
Спецификация (окончание)	ВК-4	
План на отм. - 2,800	ОВ-1	
Схема системы П1. Схема обвязки калорифера системы П1.	ОВ-2	
Установка системы П1. План. Разрез 1-1	ОВ-3	
Спецификация материалов, (начало).	ОВ-4	
Спецификация материалов (продолжение)	ОВ-5	
Спецификация материалов (продолжение)	ОВ-6	
Спецификация материалов (окончание)	ОВ-7	
Рама для крепления фильтра ФАР из 2х ячеек (П1,12)	ОВ-8	
Подставка под калорифер (поз. П1.7)	ОВ-9	
Рама для крепления вентилятора (поз. П1.4)	ОВ-10	
Переход (поз. П1-8)	ОВ-11	

Взам. инв. №

Подпись и дата

Инв. № подл.

Привязан

Инв. №			
Нач. отд.	Калабухов	[signature]	
Н. контр.	Пачинский	[signature]	
Гл. спец.	Нейбург	[signature]	
ГИП	Усталов	[signature]	
Рук. гр.	Федорова	[signature]	
Инж.	Трунова	[signature]	

СФ 901-06

ТП П-1(2,4)-75 / 411-1-136.87

Стадия	Лист	Листов
РП	1	2

Воронежский филиал СОЮЗГИПРОЛЕСХОЗ

Копировал Ф. Плотникова

Формат А4

Альбом VI

Наименование	Марка лист	Стр.
Однолинейная схема электроснабжения	ЭМ-1	
План силового электрооборудования на отм.-2,800	ЭМ-2	
Спецификация силового электрооборудования	ЭМ-3	
План электроосвещения противорадиационного укрытия	ЭО-1	
План сетей телефонной связи и радио	СС-1	
Спецификация слаботочных сетей	СС-2	
Ведомость материалов. Сметная стоимость (начало)	СМ-1	
Ведомость материалов. Сметная стоимость (окончание)	СМ-2	

Типовой проект 411-1-136.87

3

Привязан

Инв. № подл. | Подпись и дата | Взам. инв. №

СФ 901-06

ТП $\frac{П-1(2,4)-75}{411-1-136.87}$

Лист 2

Инв. №

Копировал Д. Плотникова

Формат А4

Альбом VI

Типовой проект 4П-1-136.87

Общая часть

Проектная документация на перевод помещений подвала производственно-лабораторного корпуса на режим ПРУ разработана в соответствии с заданием, утвержденным Гослесхозом СССР и согласованным с II Управлением ГОССР.

Проектная документация противорадиационного укрытия П-1(2,4) разработана в соответствии с требованиями СНиП II-11-77*, Защитные сооружения гражданской обороны."

Вместимость укрытия принята 75 человек, в том числе: мужчин - 50, женщин - 25.

Архитектурно-планировочные и строительные решения

Под укрытие используются помещения, распо-

Проект разработан в соответствии с действующими нормами и правилами и предусматривает мероприятия, обеспечивающие взрывную, взрывопожарную и пожарную безопасность при эксплуатации здания.

Главный инженер проекта /Усталов/

4

СФ 901-06

Привязан

Инв. №

Нач. отд.	Калабухов	
Н. контр.	Лаумникий	
Гл. спец.	Нейбург	
ГИП	Усталов	
Рук. гр.	Федорова	
Инж.	Трумова	

ТП П-1(2,4)-75 / 4П-1-136.87 ПЗ

Пояснительная записка

Стадия	Листа	Листов
РП	1	

Воронежский филиал Союзгипролесхоз

Копировал Ф-Плотникова

Формат А4

ложенные в подвале: фотолаборатория, помещение для хранения образцов, тепловой пункт; аппаратная - вентиляторная.

В состав укрытия входят помещения для укрываемых, для хранения загрязненной одежды, санузлы, аппаратная - вентиляторная

Помещения для укрываемых оборудованы двухъярусными нарами. Нижний ярус нар предназначен для сидения, верхний для лежания. Общее количество мест - 75, из них мест для лежания - 15, мест для сидения - 60.

Для эвакуации из укрытия предназначены лестницы с выходом наружу. Выходы оборудованы обычными дверями.

Проект разработан для сухих грунтов. Гидроизоляция стен подвала принята горизонтальная из цементного раствора в уровне пола подвала.

Стены подвала - из сборных бетонных блоков, перекрытые - из сборных железобетонных плит предназначено для укрытия типа П-2 и П-4, из сборных железобетонных плит, усиленных монолитной железобетонной плитой - для укрытия типа П-1

Альбом III

Типовой проект 411-1-136.87

Инв.№ подл. | Подпись и дата | Взам.инв.№

5

Привязан

Инв. №

СОР 901-06

ТП П-1 (2,4-75) / 411-1-136.87 ПЗ

Лист 2

Копировал Ф - Плотникова Формат А4

Альбом VI

Типовой проект 441-1-136.87

Водоснабжение и канализация

В проекте помещении приспосабливаемых под ПРУ, предусмотрены системы водоснабжения и канализации, необходимые для эксплуатации помещений в мирное время.

Расчетные расходы водоснабжения стоков 1,25 м³/сут, 0,1 м³/ч

Отопление и вентиляция

Проект отопления и вентиляции помещений подвала, приспосабливаемых под ПРУ разработан на основании строительной части проекта и в соответствии с требованиями СНиП II-11-77*.

Отопление помещений ПРУ остается по проекту для обычного режима работы корпуса. Температура помещения принимается в холодное время года не менее 10°С

Подача приточного воздуха в помещения для укрываемых предусматривается от системы П1 с прокладкой воздуховодов из асбестоцементных коробов. Приток расчитан согласно СНиП II-11-77*

Удаление воздуха из помещения производится системами ВЕ1, ВЕ4 обычного режима работы корпуса.

6

Инв. № подл. | Подпись и дата | Взам. инв. №

Привязан

Инв. №

СФ901-06

ТП П-Р(2,4)-75 / 411-1-136.87 ПЗ

Лист 3

копировал Ок - Плотникова

формат А4

Технико-экономические показатели и качественные характеристики

N п/п	Наименование ТЭП качественные показатели	Ед. изм.	Достигнутые	
			П1	П2, П4
1	Численность укрываемых	чел	75	75
2	Численность работающих	чел		
3	Общая площадь	м²	39,46	39,46
4	То же, на одного укрываемого	м²	0,52	0,52
5	Строительный объем, общий	м³	98,65	98,65
6	То же, на одного укрываемого	м³	1,33	1,33
7	Сметная стоимость	тыс. руб.	0,34	0,34
	в том числе			
	Строительно-монтажных работ	тыс. руб.	0,34	0,34
8	Трудоемкость по переводу на режим ПРУ	чел. час	4,0	4,0
9	Расход основных строительных материалов:			
	цемента	т	—	—
	стали	т	0,145	0,145
	лесоматериалов	м³	1,58	1,58

Взам. инв. №

Подпись и дата

Инв. № подл.

Привязан

Инв. №

СФ 901-06

ТП 411-1-136-87 П-1 (2, 4) - 75

Лист 4

Копировал Ф - Плотникова

Формат А4

Альбом VII

Расчет потребного количества воздуха для помещений ПРУ

NN п/п	Наименование помещений	Зона	Количество укрываемых человек	Расчетный параметр А" наружн. воздуха	Норма подачи воздуха м³/ч чел	Объем воздуха м³/ч	NN вытяжных систем	NN приточных систем
1	Помещения для укрываемых	1	50	до 20	8	400	—	П1
		2	50	20... 25	10	500	—	П1
		3	50	25... 30	11	550	—	П1
		4	50	более 30	13	650	—	П1

Характеристика отопительно-вентиляционных систем для помещений ПРУ

Обозначение системы	П1
Тип установки	ЭРВ-72-2
Вентилятор	
Тип	ВЦ4-75
N°	3,15
L м³/ч $t_н$ до 20°С	400
$t_н$ = 20... 25°С	500
$t_н$ = 25... 30°С	550
$t_н$ более 30°С	650
Р ПА (кгс/м²)	250 (25)
Электродвигатель:	
Тип	АОЛ-21-4
N кВт	0,27
n об/мин	1400

Типовой проект 411-1-136.87

Инв. № подл. | Подпись и дата | Взам. инв. №

Привязан

Инв. №

СФ 901-06

ТП 411-1-136.87 (2,4)-75 ПЗ

Лист 5

Копировал А. Плотникова

Формат А4

Электротехническая часть

Электроснабжение ПРУ осуществляется от существующих низковольтных сетей. Напряжение сети 380/220 вольт.

В режиме ПРУ приточная система включается выключателями АП50Б-3МТ установленные по месту, в вентиляторной – аппаратной. Управление канализационной задвижки предусматривается по месту постом управления ПКУ-15.

В режиме ПРУ предусматривается освещение запроектированное в мирное время. Местное освещение предусматривается от переносных аккумуляторных фонарей.

Связь и сигнализация

На период особого режима руководство предприятия размещается в противорадиационном укрытии.

Для внутренних распоряжений и команд руководства ПРУ запроектированы:

1. Телефонный аппарат типа ТА-72-М2 для связи с местным штабом ГО.
2. Громкоговоритель подключаемый к городской радиотрансляционной сети.
3. Громкоговоритель подключаемый к местной сети

Сети телефонная и радиотрансляционные внутри ПРУ выполняются проводами марки ТРП и ПТПЖ, прокладываемые по стенам открытым способом.

На вводах кабелей в ПРУ предусмотрены сальниковые уплотнения с последующей заливкой их кабельной мастикой.

Оборудование, кабели, провода и основные монтажные материалы учтены в спецификации оборудования систем связи и сигнализации. Телефонный аппарат производственной телефонной связи на особый период отключается.

Привязан

Инв. № подл. | Подпись и дата | Взам. инв. №

Инв. №

Противопожарные мероприятия

В проекте предусмотрены следующие противопожарные мероприятия:

- противорадиационное укрытие расположено в здании II степени огнестойкости;
- строительные конструкции приняты несгораемыми в соответствии с требованиями СНиП 2.01.02-85 „Противопожарные нормы;"
- для внутренней отделки помещений применены несгораемые материалы;
- для эвакуации из укрытия предназначены лестницы с выходом наружу;
- двери на путях эвакуации открываются по ходу эвакуации;
- ввод средств пожаротушения предусматривается через входные проемы;
- входные двери снабжены специальными устройствами, позволяющими держать их открытыми.

Условные обозначения


— места для сидения и лежания.

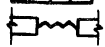
— дверной проем уплотнить, плотно пригнать, оборудовать запором и приспособлением для удержания двери в открытом положении.


— оконный проем заложить мешками с грунтом.

Типовой проект 411-1-136.87

Инв. № подл. | Подпись и дата | Взам. инв. №

Привязан

Инв. №

СОР 901-06

ТП $\frac{П-1(2.4)-75}{411-1-136.87}$ ПЗ

Лист 7

Копировал Ф.-Плотникова Формат А4

Альбом IV

График
перевода помещения подвала на режим ПРУ

N п/п	Мероприятия	Время, ч. 1	2	3	4	5	Трудоемкость, чел-ч.
1	Вынос хранимых материалов из склада						33
2	Установка нар						8
3	Уплотнение дверей						3
4	Устройство экрана						2
5	Расконсервация вентиляции						3
6	Навеска ставней на окна первого этажа						1

Общая трудоемкость – 50ч.

Типовой проект 411-1-136.87

Инв. № подл. | Подпись и дата | Взам. инв. №

Привязан

Инв. №

СФ 901-08

ТП $\frac{П1\ (2,4)-75}{411-1-136.87}$ ПЗ

Лист 8

Копировал [signature] – Плотникова

Формат А4

Альбом VII

Типовой проект 411-1-136.87

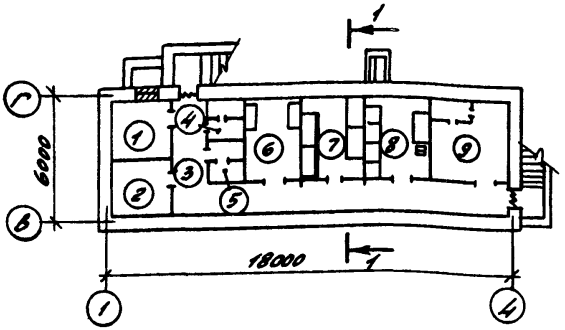

Экспликация помещений

Номер по плану	Наименование	Площадь, м²	Категория производства по взрывной, взрыво-пожарной и пожарной опасности
1	Тепловой пункт	7,45	Д
2	Хозяйственная кладовая	7,84	Д
3	Коридор	31,30	Д
4	Женская уборная	3,04	Д
5	Мужская уборная	3,01	Д
6	Фотолаборатория	9,80	Д
7	Помещение для хранения образцов	0,79	Д
8	Помещение для хранения образцов	0,87	Д
9	Аппаратная - вентиляторная	10,94	Д

Привязан

Взам. инв. №

Подпись и дата

Инв. № подл.

Инв. №

Нач. отд.	Колабухов	
Н. контр.	Починский	
Гл. спец.	Нейвирт	
ГИП	Устелов	
Рук. гр.	Федорова	
Инж.	Трунова	

СО.901-06

ТП $\frac{П-1(2,4)-75}{411-1-136.87}$ АР

План подвала

Стадия	Лист	Листов
РП	1	4

Воронежский филиал Союзгипролесхоз

Копировал Ф - Плотникова

Формат А4

Альбом II

Типовой проект 411-1-136.87

План 1го этажа

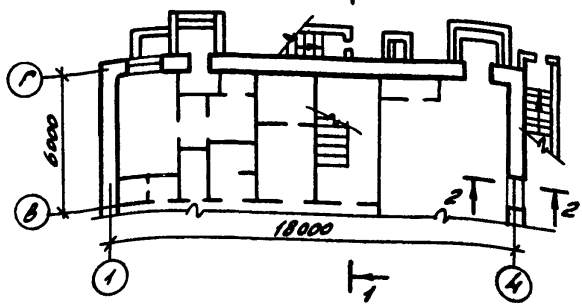

Разрез 1-1

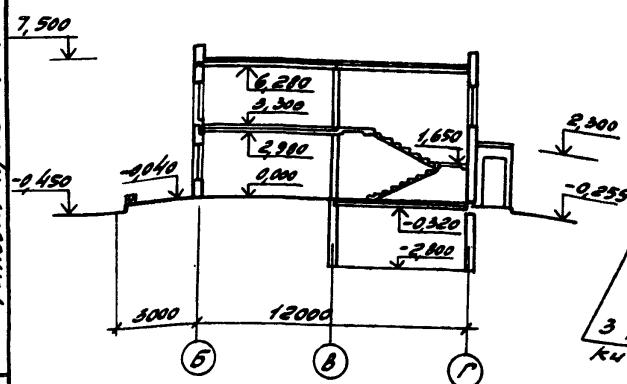

Разрез 2-2

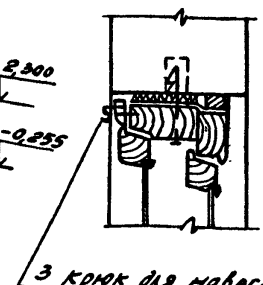

Привязан

Инв. № подл. | Подпись и дата | Взам. инв. №

Инв. №		
Нач. отд	Калабухов	
Н. контр	Пачинский	
Гл. спец	Нейбург	
ГИП	Усталов	
Рук. гр.	Федорова	
Инж.	Трунова	

СОР 901-06

ТП П-1(2,4)-75 / 411-1-136.87 АР

План 1го этажа, Разрез 1-1, 2-2

Стадия	Лист	Листов
РП	2	

Воронежский филиал Союзгипролесхоз

Копировал Б-Плотникова

Формат А4

Альбом VI

Типовой проект 411-1-136.87

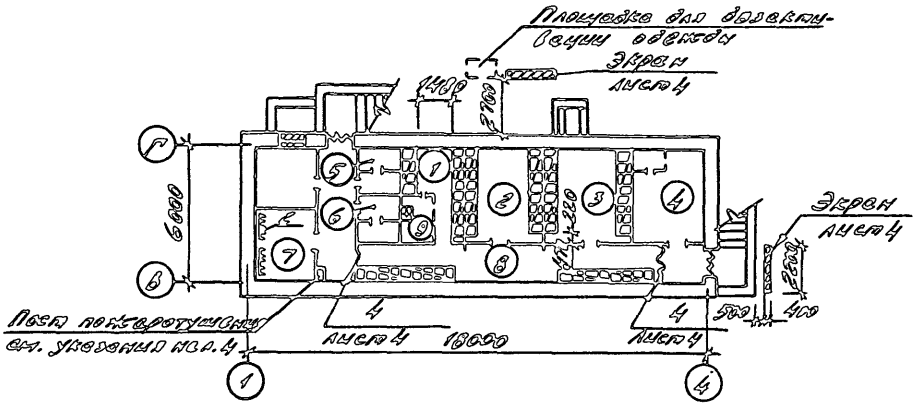

Экспликация помещений

Номер	Наименование	Площадь м²
1	Помещение для укрываемых	9,80
2	Помещение для укрываемых	10,79
3	Помещение для укрываемых	10,87
4	Аппаратная-вентиляторная	10,94
5	Мужская уборная	3,01
6	Женская уборная	3,04
7	Помещение для загрязненной одежды	7,84
8	Коридор	22.90
9	Санитарный пост	2,00

Взам. инв. №

Подпись и дата

Инв. № подл.

Привязан

Инв. №			
Нач. отд.	Калабухов		
Н. контр.	Печинский		
Гл. спец.	Нейбург		
Гип	Усталов		
Рук. гр.	Федорова		
Инж.	Трунова		

СФ 901-06

ТП $\frac{П-1(2,4)-75}{411-1-136.87}$ АР

План подвала, приспосабливаемого под ПРУ

Стадия	Лист	Листов
РП	3	

Воронежский филиал СОЮЗГИПРОДЕСТОВ

Копировал Ф.-Плотникова

Формат А4

Типовой проект 411-1-136.87 Альбом V

Экран

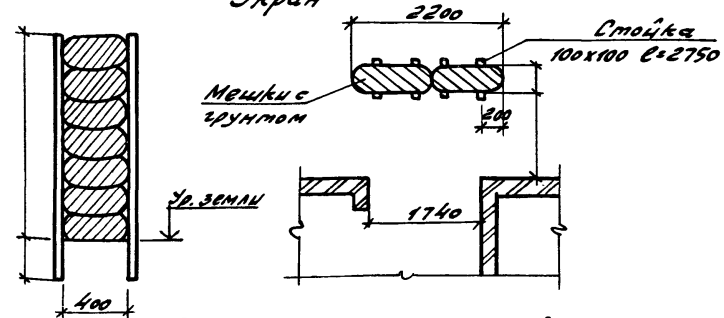

Спецификация оборудования

Марка, поз.	Обозначение	Наименование	Кол.	Масса ед., кг	Примечание
1	У-02-03, вып. 3	Нары 2-х ярусные деревянные	15		
2	Шифр 3-05-02-08	Вешалка гардеробная настенная односторонняя	2		
3		крюк			
		ФКЛ I ГОСТ 5781-82* ℓ=200	4	0,12	
4		Занавес	2		

Пост пожаротушения оборудовать первичными средствами пожаротушения: огнетушители пенные ОХП-10 (ОП-5) – 2шт.
ящик с песком емк. 0,5м³ – 1шт.
совковая лопата 1шт.

Привязан

Инв. №

Нач.отд.	Калабухов		
Н.контр.	Пачинский		
Гл.спец.	Необутов		
ГИП	Усталов		
Рук.гр.	Федорова		
Инж.	Трунова		

Инв. № подл. | Подпись и дата | Взам. инв. №

СФ.901-06

ТП П-1(2,4)-75 / 411-1-136.87 АР

Экран. Спецификация оборудования

Стадия	Лист	Листов
РП	4	

Воронежский филиал СОЮЗГИПРОЛЕСХОЗ

Копировал Плотникова

Формат А4

Альбом VI

Типовой проект 411-1-136.87

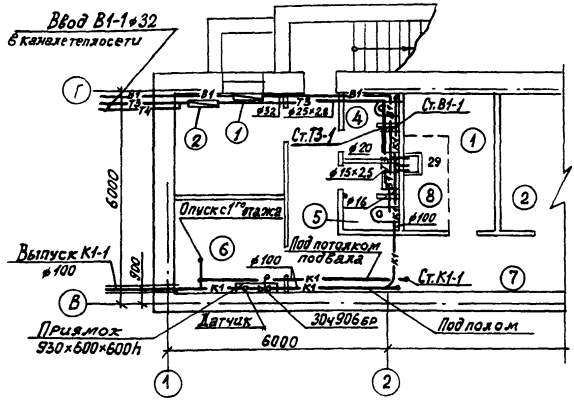

Экспликация помещений

№№ п.п.	Наименование	Площадь м²
1.	Помещение для укрываемых	7,42
2	Помещение для укрываемых	20,64
4	Мужская уборная	2,77
5	Женская уборная	2,77
6	Помещение для загрязненной одежды	6,70
7.	Коридор	15,82
8	Санпост	2,00

Привязан

Взам. инв. №

Подпись и дата

Инв. № подл.

Инв. №

Нач. отд.	Халабухов	
Н. контр.	Пачинский	
Гл. спец.	Нейвург	
ГИП	Усталов	
Рук. гр.	Зайцева	
Ст. инж.	Киприянова	

СФ901-06

ТП $\frac{П-1(2,4)-75}{411-1-136.87}$ ВК

План подвала, приспосабливаемого под ПРУ

Стадия	Лист	Листов
РП	1	4

Воронежский филиал „Союзгипролесхоз"

Копировал Здобнихов

Формат А4

Альбом VI

Типовой проект 411-1-136.87

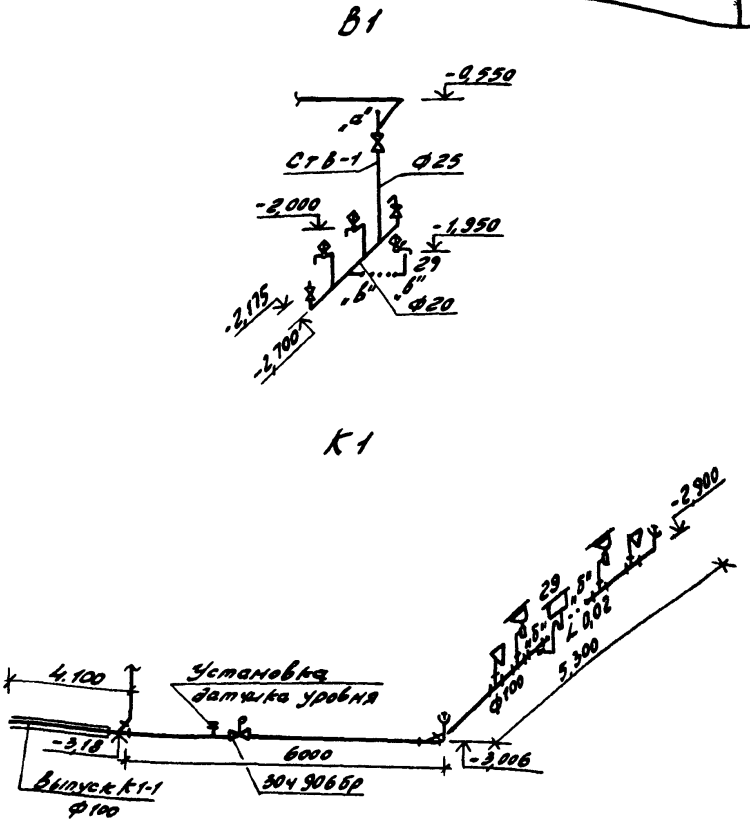

Привязан			
Инв. №			
Нач. отд.	Калабухов		
Н. контр.	Пачинский		
Гл. спец.	Нейбург		
ГИП	Усталов		
Рук. гр.	Зайцева		
Ст. инж.	Киприянова		

Взам. инв. №

Подпись и дата

Инв. № подл.

СФ901-06

ТП $\frac{П-1(2,4)-75}{411-1-136.87}$ ВК

Схемы В1; К1

Стадия	Листов	Листов
РП	2	

Воронежский филиал СОЮЗГИПРОЛЕСХОЗ

Копировал Ф. Плотникова

Формат А4

Альбом VI

Типовой проект 411-1-136.87

Марка поз.	Обозначение	Наименование	Кол.	Масса ед. кг	Примечание
		Водопровод			
	15кч 18р	1. Вентиль запорный			
		муфтовый ф 25	1	1.4	шт
		ф 15	2	0.7	шт
	ГОСТ 18599-83	2. Трубопровод из пластмассовых труб низкой плотности типС ф 25	3,0	0,19	п. м.
		ф 20	1,0	0,11	п. м
		ф 16	5,0	0,10	п. м.
		Канализация			
	30ч 906 бр	1. Задвижка параллельная с выдвижным шпинделем с электроприводом ф100	1	69,9	шт.
	ГОСТ 22847-77	2. Унитаз „Компакт"	2		компл
	ГОСТ 21485.5-76	а. Бачок низкорасполагаемый	2		шт.

Взам. инв. №

Подпись и дата

Инв. № подл.

Привязан

Инв. №			
Нач. отд.	Калабухов	[signature]	
Н. контр.	Пачинский	[signature]	
Гл. спец.	Нейбург	[signature]	
ГИП	Усталов	[signature]	
Рук. гр.	Зайцева	[signature]	
Ст. инж.	Киприянова	[signature]	

СФ901-06

ТП $\frac{П-1\ (2,4)-75}{411-1-136.87}$ ВК

Спецификация (начало)

Стадия	Лист	Листов
РП	3	

Воронежский филиал СОЮЗГИПРОЛЕСХО

Копировал Д-Плотникова

Формат А4

Альбом V

Марка поз.	Обозначение	Наименование	кол.	Масса ед.кг.	Приме-чание
	ГОСТ 23759-85	3. Умывальник ПрсВ-2-М	2	19,9	компл.
	ГОСТ 25809-83	а. Смеситель См-Ум-НКС	2		шт
	ГОСТ 23412-79	б. Сифон пластмассовый бутылочный Ф50 СВТУ	2	0,477	шт
		4. Трубопровод из пластмассовых канализационных			
	ГОСТ 22689.3-77	труб Ф 100	16,0	0,95	п.м.

Типовой проект 411-1-136.87

Инв.№ подл. | Подпись и дата | Взам.инв.№

Привязан

Инв.№

СФ 901-06

ТП Л-1 (2.4)-75 / 411-1-136.87 ВК

Лист 4

Копировал Ф. - Плотникова

Формат А4

План на ОТМ - 2,800

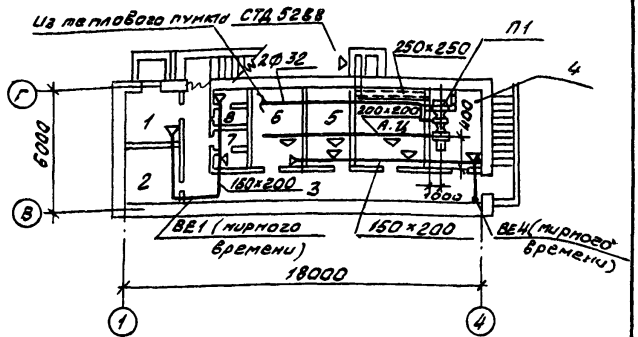

Номер по плану	Наименование	Площадь м²
1	Помещение для укрываемых	9,8
2	Помещение для укрываемых	10,79
3	Помещение для укрываемых	10,87
4	Аппаратная - вентиляторная	10,34
5	Мужская уборная	3,01
6	Женская уборная	3,04
7	Помещение для хранения загрязнен. одежды	7.84
8	Коридор	22,98
9	Саппост	2,0

Взам. инв. №

Подп. и дата

Инв. № подл.

Привязан.

Инв. №			
Нач.отд	Калабухов		
Н. контр	Пачинский		
Гл. спец	Нейбург		
ГИП	Устолов		
Рук. гр	Юрьева		
Инж.	Недельман		

СФ 901-06

ТП 411-1-136.87 ОВ

План на ОТМ - 2,800

Стадия	Лист	Листов
	1	10

Воронежский филиал „Союзгипролесхоз"

Копировал: Рашетило

Формат А4

Альбом VI

Типовой проект 411-1-136.87

Схема системы П1

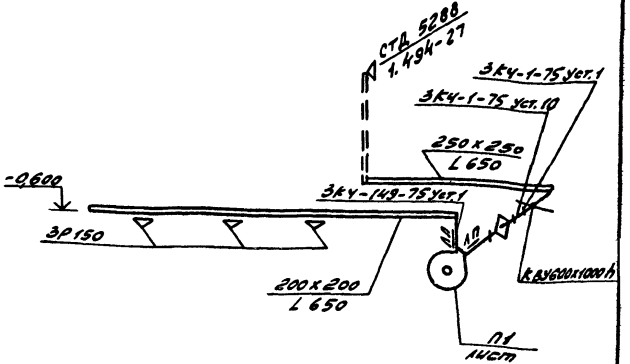

Схема обвязки калорифера системы П1

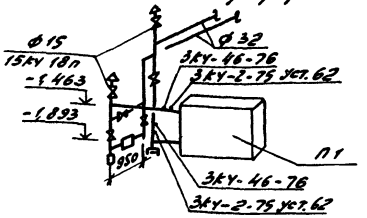

Взам. инв. №	Привязан		
Подпись и дата			
Инв. № подл.	Инв. №		
	Нач. отд.	Калабухов	
	Н. контр.	Пачинский	
	Гл. спец.	Нейбург	
	ГИП	Усталов	
	Рук. гр.	Юрьева	
	Инж.	Нудельман	

СОР 901-06

ТП $\frac{П-1(2,4)-75}{411-1-136.87}$ ОВ

Схема системы П1.
Схема обвязки калорифера системы П1.

Стадия	Лист	Листов
РП	2	

Воронежский филиал
СОЮЗГИПРОЛЕСХОЗ

Копировал Ф. - Плотникова

Формат А4

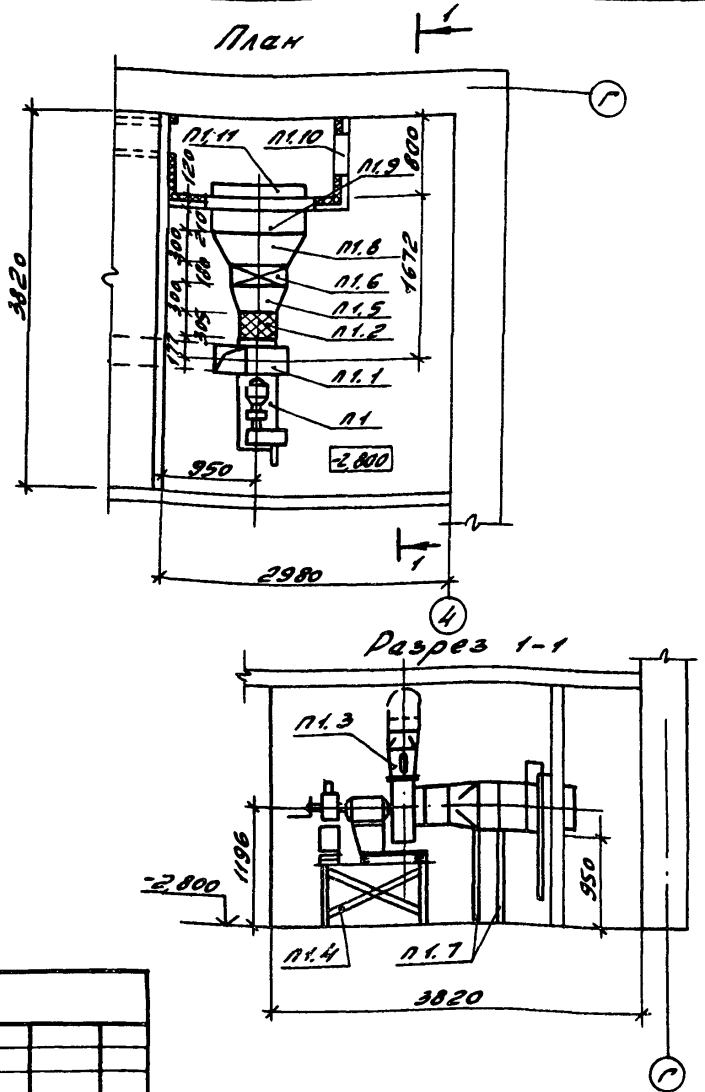

Привязан

Инв. №			
Нач. отд.	Калабухов		
Н. контр.	Лачинский		
Гл. спец.	Нейбург		
ГИП	Усталов		
Рук. гр.	Юрьева		
Инж.	Худяшкин		

Инв. № подл. | Подпись и дата | Взам. инв. №

Установка системы П1. План. Разрез 1-1

СОР901-06

ГП $\frac{П-1(2,4)-75}{411-1-136.87}$ ОВ

Стадия	Лист	Листов
РП	3	

Воронежский филиал СОЮЗГИПРОЛЕСХОЗ

Копировал Ф - Плотникова

Формат А4

Альбом VI

Типовой проект 411-1-136.87

начало

Марка поз.	Обозначение	Наименование	кол.	Масса ед. кг.	Примечание
		П1 (индивидуальная)			
П1.1		установка вентиляторная ЭРВ-72-2, компл.	1	90	
		а) вентилятор радиальный В.Ц4-75 N 3,15 с колесом 0,95 Д ном. исп. 1 положение ЛО°			
		б) электродвигатель АОЛ-21-4, 1500 об/мин 0,27 кВт			
		в) редуктор ЦУ-100-40 21 У2			
П1,2	Серия 5.904-5	Вставка гибкая ВВ-18	1	3,45	
П1,3	Серия 07.904-2	клапан расходомер КРО-2	1		
П1,4	лист ОВ	рама под вентилятор ЭРВ-72-2	1	73,5	
П1,5	Серия 1.494-26.в.1	Диффузор Д2	1	28,7	
П1,6	ТУ22-5757-84	калорифер спирально-накатной биметаллический КСК 3-6-02	1	33,9	
П1,7	лист ОВ	Подставка под			

Привязан

Инв. № подл. | Подпись и дата | Взам. инв. №

Инв. №		
Нач. отд.	Колобухов	
Н. контр.	Лучинский	
Гл. спец.	Нейбург	
ГИП	Усталов	
Рук. гр.	Юрьева	
Инж.	Нудельман	

СФ 901-06

ТП П-1 (2,4)-75 / 411-1-136.87 ОВ

Спецификация материалов (начало)

Стадия	Лист	Листов
РП	4	

Воронежский филиал Союзгипролесхоз

Копировал Ж - Плотникова

Формат А4

Альбом VI

Типовой проект 411-1-136.87

продолжение

Марка поз.	Обозначение	Наименование	кол.	Масса ед. кг.	Примечание
		Калорифер $F=870$мм	2	7,3	
п1.8	Лист ОВ	Переход из ст. $\delta=1$мм			
		$L=300$мм 538х503/1000х570	1	22,2	
п1.9		Заслонка воздушная			
		с электроприводом			
		П 600х1000 Э	1		
п1.10	Серия 5.904-4	Дверь герметичес-			
		кая ДУ 1,25х0,5	1	33,6	
п1.11	УС-319/56	Фильтр ячейковый			
		типа ФЯР	2	8,36	
п1.12	Лист ОВ	Рама для крепле-			
		ния фильтра ФЯР	1		
	Серия 1.494-10	Решетка регулиру-			
		ющая Р150	3	—	
		Решетка жалюзий-			
		ная неподвижная			
	ГОСТ 19904-74*	СТД 5288	1	—	
		Воздуховод из стали			
		$\delta=0,6$мм Ф 355	1	—	м
		Короб асбестоцемент-			
		ный 200х200	10	—	м

Привязан

Инв. № подл. | Подпись и дата | Взам. инв. №

Инв. №:		
Нач. отд.	Калабухов	
Н. контр.	Лачинский	
Гл. спец.	Найдыш	
ГИП	Усталов	
Рук. гр.	Юрьева	
Инж.	Нудельман	

СФ 901-06

ТП $\frac{П-1\ (2,4)-75}{411-1-136.87}$ ОВ

Спецификация материалов (продолжение)

Стадия	Лист	Листов
РП	5	

Воронежский филиал СОЮЗГИПРОЛЕСХОЗ

Копировал Ф. - Плотникова

Формат А4

Альбом VII

Типовой проект 411-1-136.87

продолжение

Марка поз.	Обозначение	Наименование	Кол.	Масса ед.кг.	Примечание
	ТУ36-461-76	Лючек для замера параметров воздуха СТД 8281А	2		
	3КУ-149-75	Установка бобышки 1	1		
	3КУ-1-75	Установка бобышки 1	1		
	3КУ-1-75	Установка бобышки 10	1		
		Изоляция перехода 1000х570/538х503			
		δ=300мм плитами минераловатными			
		мягкими на синтетическом связующем			
		δ=60мм по ГОСТ 21880-76			
		покровный слой из фольгоизола			
		по рубероиду по ГОСТ 10923-82*	0,05		м³

Привязан

Инв. №

СФ.901-06

Нач. отд.	Калобухов	
Н. контр.	Лачинский	
Гл. спец.	Найбурд	
ГИП	Усталов	
Рук. гр.	Юрьева	
Инж.	Кудельман	

ТП п-1 (2,4)-75 / 411-1-136.87 ОВ

Спецификация материалов (продолжение)

Стадия	Лист	Листов
РП	6	

Воронежский филиал Союзгипролесхоз

Инв. № подл. | Подпись и дата | Взам. инв. №

Копировал Ф — Плотникова

Формат А4

Альбом VI

Типовой проект 411-1-136.87

окончание

Марка поз.	Обозначение	Наименование	Кол.	Масса ед. кг	Примечание
	ГОСТ 10704-76	Труба стальная электросварная Ф32х2,2	38	2,19	м
	15к4 18п	Вентиль Ф15	3	0,7	
		Ф32	3	2,1	
	25ч 939 нж	Клапан Ф25	1	87	
		Фильтр жидкостный	1	—	
	ЗКУ-46-76	Закладная конструкция	2	—	
	ЗКУ-2-75 уст. 62	Закладная конструкция	2	—	

Взам. инв. №

Подпись и дата

Инв. № подл.

Привязан

Инв. №

Нач. отд.	Калабухов	
Н. контр.	Пачинский	
Гл. спец.	Нейбург	
ГИП	Усталов	
Рук. гр.	Юрьева	
Инж.	Нуделман	

СФ901-06

ТП П-1 (2,4)-75 / 411-1-136.87 ОВ

Спецификация материалов (окончание)

Стадия	Лист	Листов
РП	7	

Воронежский филиал СОЮЗГИПРОЛЕСХОЗ

Копировал Ф. Плотникова

Формат А4

Альбом VI

Типовой проект 411-1-136.87

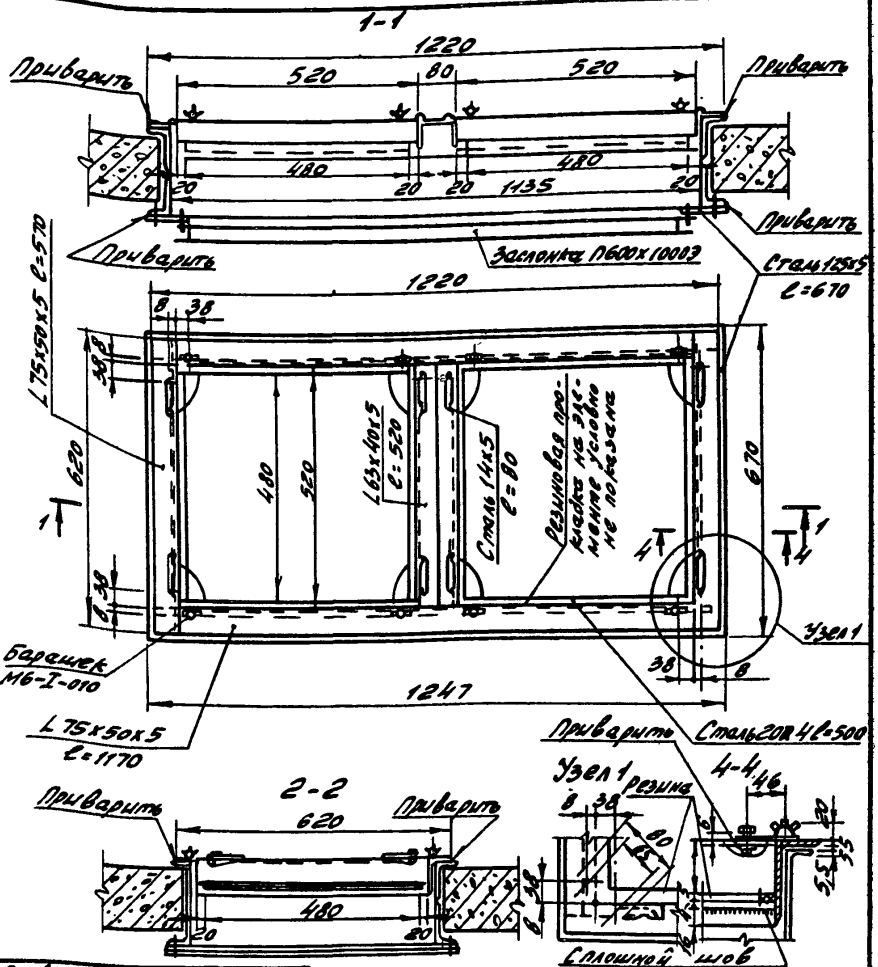

Привязан			
Инв. №			
Нач. отд.	Калабухов		
Н. контр.	Пачинский		
Гл. спец.	Нейбург		
ГИП	Усталов		
Рук. гр.	Юрьева		
Инж.	Нудельман		

1. Соединение элементов производить на сварке электродом марки Э-42 сплошным швом h = 3мм.
2. Резиновые прокладки наклеить клеем № 58.
3. Раму после изготовления покрасить кузбасским лаком за исключением резиновых прокладок.

СФ 901-06

ТП $\frac{П-1(2,4)-75}{411-1-136.87}$ ОВ

Рама для крепления фильтра ФЯР из 2х ячеек (поз. П1.12)

Стадия	Лист	Листов
РП	8	

Воронежский филиал СОЮЗГИПРОЛЕСХОЗ

Взам. инв. №

Подпись и дата

Инв. № подл.

копировал Д. Плотникова

Формат А4

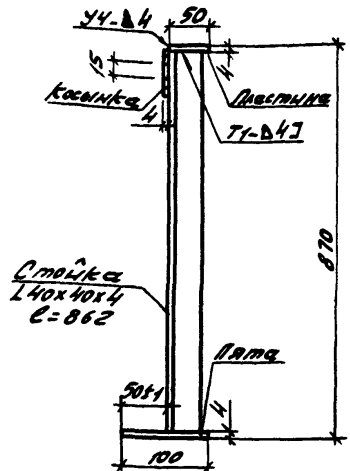

Косынка

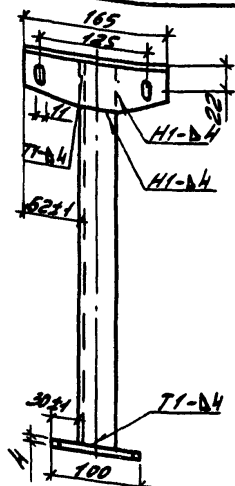

Пята

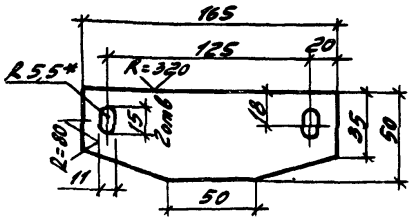

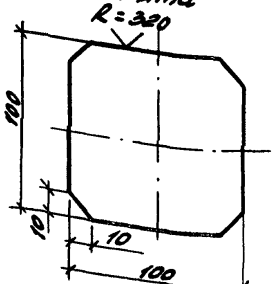

1* Размер для справок

2. Сварные швы по ГОСТ 5264-80

Привязан

Инв. № подл. | Подпись и дата | Взам. инв. №

Инв. №		
Нач. отд.	Колабухов	
Н. контр.	Лачинский	
Гл. спец.	Нейбург	
ГИП	Усталов	
Рук. гр.	Юрьева	
Инж.	Нудельман	

СОР-901-06

ТП П-1(2,4)-75 / 411-1-136.87 ОВ

Подставка под калорифер (поз. П1,7)

Стадия	Лист	Листов
РП	3	

Воронежский филиал СОЮЗГИПРОЛЕСХОЗ

Копировал Ф - Плотникова

Формат А4

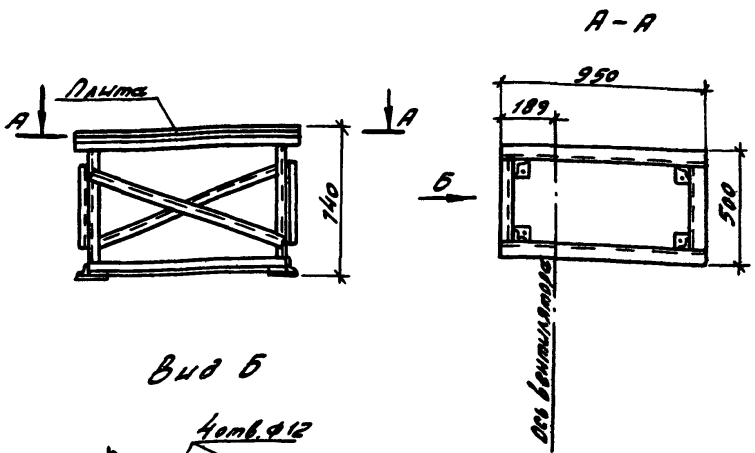

Рама для крепления изготавливается из уголка равнополочного 50×50×5 по ГОСТ 8509-72.*

Плита из стали листовой горячекатаной по ГОСТ 19903-74 толщиной 5мм.

Привязан

Инв. №

Нач.отд.	Калабухов		
Н.контр.	Пачинский		
Гл.спец.	Найбург		
ГИП	Устелов		
Рук.гр.	Юрцева		
Инж.	Кудрявцев		

Инв.№ подл. | Подпись и дата | Взам.инв.№

СФ901-06

ТП п-1(2.4)-75 / 411-1-136.87 ОВ

Рама для крепления вентилятора ЭРВ-72-2 (поз. П 1.4)

Стадия	Лист	Листов
РП	10	

Воронежский филиал СОЮЗГИПРОЛЕСХОЗ

Копировал Ф-Плотникова

Формат А4

Альбом VI

Типовой проект 411-1-136.87

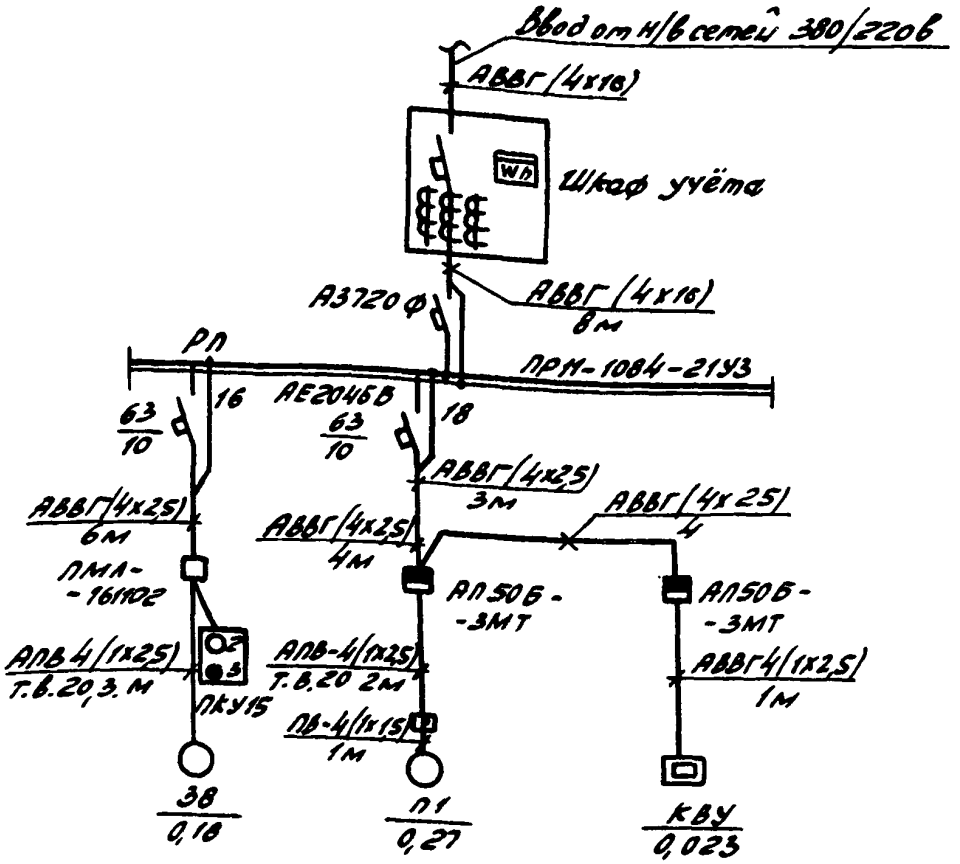

Привязан

Инв. №:

Нач. отд.	Колабухов	
Н. контр.	Лаушкин	
Гл. спец.	Нейбург	
ГИП	Усталов	
Рук. гр.	Иванов	
Инж.	Бирюкова	

Инв. № подл. | Подпись и дата | Взам. инв. №

СФ 901-06

ТП П-1(24-75) / 411-1-136.87 ЭМ

Однолинейная схема электроснабжения

Стадия	Лист	Листов
РП	1	3

Воронежский филиал Союзгипролесхоз

Копировал - Плотникова

Формат А4

Альбом VI

Типовой проект 411-1-136.87

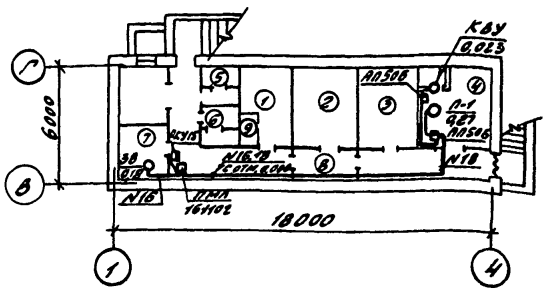

Экспликация помещений

Номер	Наименование	Площадь м²
1	Помещение для укрываемых	9,8
2	Помещение для укрываемых	10,79
3	Помещение для укрываемых	10,87
4	Аппаратная - вентиляторная	10,94
5	Мужская уборная	3,01
6	Женская уборная	3,04
7	Помещение для хранения загрязненной одежды	7,84
8	Коридор	22,98
9	Санпост	2,0

Привязан

Инв. №

Нач.отд.	Калабуков	
Н.контр.	Пачинский	
Гл.спец.	Нейбург	
ГНП	Усталов	
Рук.гр.	Иванов	
Инж.	Бирюкова	

Взам.инв.№ | Подпись и дата | Инв.№ подл.

СФ901-06

ТП П-1(2,4-75 / 411-1-136.87 ЭМ

План силового электрооборудования на отм. -2,800

Стадия	Лист	Листов
РП	2	

Воронежский филиал СОЮЗГИПРОЛЕСХОЗ

Копировал Ф. - Плотникова

Формат А4

Альбом VI

Типовой проект 411-1-136.87

Марка поз.	Обозначение	Наименование	Кол.	Масса ед. кг.	Примечание
	АП50Б-3. МТУ2	Выключатель автомати-			
	ТУ16-522.066-75	ческий 380.50А трехполюс-			
		ный, комбинированный расцепитель:			
		1,6А	2		шт
	АВВГ-660	Кабель с алюминие-			
	ГОСТ 16442-80	вой жилой на на-			
		пряжение 0,66кв			
		сеч. 4×2,5мм²	20		м
	АПВ	Провод с алюминие-			
	ГОСТ 6323-79*	выми жилами на			
		напряжение 0,66кв.			
		сеч. 1×2,5мм²	20		м
	ПВ	Провод с медной жилой			
	ГОСТ 6323-79*	с поливинилхлоридной изо-			
		ляцией сеч. 1×1,5мм²	5		м
	РВО-42 ГОСТ 121009-76	Фонарь аккумуляторный	2		шт
		Труба винипластовая ДУ=20мм	3		м

Взам. инв. №

Подпись и дата

Инв. № подл.

Привязан

Инв. №			
Нач. отд.	Калабухов	[signature]	
Н. контр.	Пачинский	[signature]	
Гл. спец.	Нейбург	[signature]	
Рип	Усталов	[signature]	
Рук. гр.	Иванов	[signature]	
Инж.	Бирюкова	[signature]	

СФ901-06

ТП $\frac{П-1(2,4)-75}{411-1-136.87}$ ЭМ

Спецификация силового электрооборудования

Стадия	Лист	Листов
РП	3	

Воронежский филиал СОЮЗГИПРОЛЕСХОЗ

Копировал Д. Плотникова

Формат А4

Альбом III

Типовой проект 411-1-136.87

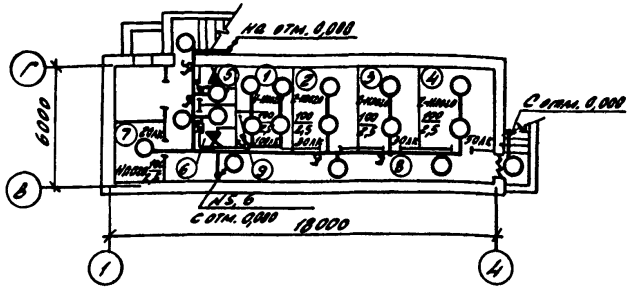

Экспликация помещений

Номер	Наименование	Площадь м²
1	Помещение для укрываемых	9,8
2	Помещение для укрываемых	10,79
3	Помещение для укрываемых	10,87
4	Аппаратная – вентиляторная	10,94
5	Мужская уборная	3,01
6	Женская уборная	3,04
7	Помещение для хранения загрязненной одежды	7,84
8	Коридор	22,98
9	Санпост	2,0

Привязан

Инв. №

Нач. отд.	Колдухов		
Н. контр.	Лучинский		
Гл. спец.	Нейбурт		
ГИП	Устелов		
Рук. гр.	Ивенов		
Инж.	Бирюкова		

Взам. инв. №

Подпись и дата

Инв. № подл.

СОР.901-06

ТП Л-1 (2,4)-75 / 4Н-1-136.87 30

План электроосвещения противорадиационного укрытия на отм. -2,800

Стадия	Лист	Листов
РП		1

Воронежский филиал Союзгипролесхоз

Копировал Ф – Плотникова

Формат А4

Альбом VI

Типовой проект 411-1-136.87

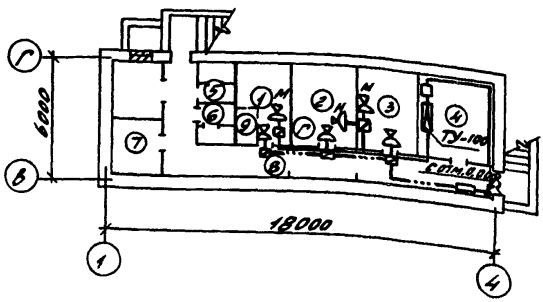

Экспликация помещений

Номер	Наименование	Площадь м²
1	Помещение для укрываемых	9,8
2	Помещение для укрываемых	10,79
3	Помещение для укрываемых	10,87
4	Аппаратная – вентиляторная	10,94
5	Мужская уборная	3,01
6	Женская уборная	3,04
7	Помещение для хранения загрязненной одежды	7,84
8	Коридор	22,98
9	Санпост	2,0

Привязан

Инв. №

Нач. отд.	Колабухов	
Н. контр.	Лапшинский	
Гл. спец.	Нейбург	
ГИП	Устелов	
Рук. гр.	Иванов	
Инж.	Бурлакова	

Инв. № подл. | Подпись и дата | Взам. инв. №

СФ901-08

ТП 411-1.136.87 п-1/24-75 СС

План сетей телефонной связи и радио на отм. -2,800

Стадия	Лист	Листов
РП	1	2

Воронежский филиал Союзгипролесхоз

Калировал Д – Плотникова

Формат А4

Альбом VI

Марка поз.	Обозначение	Наименование	Кол.	Масса ед.кг.	Примечание
		Радиофикация			
	0,15 ГД-Ш ГОСТ 5961-66	Громкоговоритель III кл.	6		шт
		Радиорозетка	6		шт
	УК-2С	Коробка ограничительная	6		шт
		Радиоприемник переносной	1		шт
	ПТПЖ ГОСТ 10254-75	Провод сеч. 2х1,2мм²	25		м
		Телефонизация			
	ТА-72-М2	Аппарат телефонный	1		шт
	ТРП ГОСТ 20575-75	Провод сеч. 2х0,5 мм	6		м

Типовой проект 411-1-136.87

Взам. инв. №

Подпись и дата

Инв. № подл.

Привязан

Инв. №

Нач.отд.	Калабухов	
Н.контр.	Пачинский	
Гл.спец.	Нейбург	
ГНП	Усталов	
Рук.гр.	Иванов	
Инж.	Бирюкова	

СФ901-06

т.п $\frac{П-1(2,4)-75}{411-1-136.87}$ СС

Спецификация слаботочных сетей

Стадия	Лист	Листов
РП	2	

Воронежский филиал СОЮЗГИПРОЛЕСХОЗ

Копировал Ф. - Плотникова

Формат А4

Альбом VII

Типовой проект 411-1-136.87

№ строки	Наименование материалов	Ед. измер.	Количество	Стоимость един. руб.	Общая стоимость руб.
1	Прижимной запор	шт	2	5,69	11
2	Полосовая резина	кг	4,64	2,04	9
3	Металлоконструкции для нар	кг	5,6	0,46	3
4	Древесина для нар	м³	1,14	89,84	102
5	Клей казеиновый	кг	5	1,89	9
6	Вешалка гардеробная	шт	2	81,78	164
7	Крючки для навески ставен	кг	0,48	0,46	1
8	Мешки для песчаного грунта	шт	22	0,16	4
9	Песчаный грунт	м³	2,23	6,04	13
10	Стойки для крепления экрана	м³	0,22	118,18	26
11	Вентилятор ЭРВ-72-2	шт	1	247,2	247
12	Гибкая вставка ВВ-18	шт	1	3,67	4
13	Клапан-расходомер КРО-2	шт	1	9,79	10
14	Рама под вентилятор	100кг	0,74	44,17	33
15	Диффузор из листовой стали	м²	0,81	6,17	5
16	Калорифер КСК3-6-02	шт	1	68,52	69
17	Подставка под калорифер	100кг	0,15	44,17	7
18	Переход из стали толщ 1мм	м²	0,9	7,34	7
19	Заслонка П 600х1000 Э	шт	1	127,3	127
20	Дверь герметическая Ду125х05	шт	1	19,82	20
21	Фильтр ячейковый	шт	2	132,15	264
22	Решетка Р 150	шт	3	1,81	5
23	Решетка жалюзийная неподв.	шт	1	1,74	2
24	Воздуховод из стали толщ 0,6мм	м²	1	5,74	6
25	Короб асбестоцементный 200х200	м	10	2,77	28
26	Крючок для замера	шт	2	0,13	–
27	Бобышки	шт	3	9,43	28

Привязан

Инв. №

Взам. инв. №

Подпись и дата

Инв. № подл.

Нач. отд.	Колобулов	
Н. контр.	Лукьянский	
Гл. спец.	Найбург	
ГИП	Усталов	
Рук. гр.	Парменова	
Инж.	Мыкина	

СР 901-06

Т.П. П-1(24)-75
411-1-136.87

Ведомость материалов
Сметная стоимость
(начало)

Стадия	Лист	Листов
Р	1	2

Воронежский филиал СОЮЗГИПРОЛЕСХОЗ

Копировал Плотникова

Формат А4

Альбом №

Типовой проект 411-1-136.87

№ строки	Наименование материалов	Ед. измерен.	Количество	Стоимость един. руб.	Общая стоимость руб.
1	Закладные конструкции	шт	4	1,89	8
2	Фильтр жидкостный	шт	1	8,57	9
3	Клапан 25ч939нж диам. 25мм	шт	1	108,9	109
4	Вентиль 15кч18п диам. 15мм	шт	3	1,47	4
5	То же, диам. 32мм	шт	3	2,63	8
6	Трубы эл. сварные 32х2,2мм	м	38	1,66	63
7	Плиты минватные с фольгоизолом	$м^3$	0,05	75,5	4
8	Рубероид	$м^2$	1,15	0,46	1
9	Пускатель ПМЛ 121002	шт	2	20,19	40
10	Пост кнопочный ПКЕ-222-2У3	шт	1	5,25	5
11	Кабель АВВГ-0,66 кв. сеч. 4х2,5	м	20	1,31	26
12	Труба поливинил хлоридная 20мм	м	3	0,45	1
13	Провод АПВ-0,66кв. сеч. 2,5$мм^2$	м	20	0,03	1
14	То же ПВ-0,66кв. сеч. 1,5$мм^2$	м	5	0,04	-
15	Фонарь аккумуляторный РВО-42	шт	2	4,09	8
16	Громкоговоритель III кл.	шт	6	11,69	70
17	Радиорозетка	шт	6	0,83	5
18	Коробка ограничительная	шт	6	4,8	28
19	Радиоприемник переносной	шт	1	95	95
20	Провод ПТПЖ сеч. 2х1,2$мм^2$	м	25	0,53	13
21	Аппарат телефонный ТА-72-$м^2$	шт	1	15,44	15
22	Провод ТРП-2х0,5$мм^2$	м	6	0,52	3
23	Светильник потолочный НПО-20	шт	2		
	Итого	руб.			1720

Инв. № подл. | Подпись и дата | Взам. инв. №

Привязан

Инв. №:

Нач. отд.	Колбухов	
Н. конгр.	Лачинский	
Гл. спец.	Нейбург	
ГИП	Усталов	
Рук. гр.	Пименова	
Инж.	Михина	

СФ901-06

Т.п 411-1-136.87 л-1 (2,4)-75

Ведомость материалов
Сметная стоимость
(окончание)

Стадия	Лист	Листов
Р	2	

Воронежский филиал СОЮЗГИПРОЛЕСХОЗ

Копировал Плотникова

Формат А4

ЦЕНТРАЛЬНЫЙ ИНСТИТУТ ТИПОВОГО ПРОЕКТИРОВАНИЯ
ГОССТРОЯ СССР
КИЕВСКИЙ ФИЛИАЛ
г Киев 57 ул. Эжена Потье № 12

52/12
Заказ № 3920/Инв № 901-06 Тираж 40

Сдано в печать 5/5 1988 Цена 0-74

gost.e-ecolog.ru