ТИПОВОЙ ПРОЕКТ
411-1-136.87

ПРОИЗВОДСТВЕННО – ЛАБОРАТОРНЫЙ КОРПУС ЛЕСХОЗА ДЛЯ СРЕДНЕЕВРОПЕЙСКОЙ ЧАСТИ СССР

СТЕНЫ ПАНЕЛЬНЫЕ

АЛЬБОМ II

СОСТАВ ПРОЕКТА:

АЛЬБОМ I – ОБЩАЯ ПОЯСНИТЕЛЬНАЯ ЗАПИСКА. ТЕХНОЛОГИЧЕСКАЯ, АРХИТЕКТУРНО-СТРОИТЕЛЬНАЯ, САНИТАРНО-ТЕХНИЧЕСКАЯ И ЭЛЕКТРОТЕХНИЧЕСКАЯ ЧАСТИ. СЛАБОТОЧНЫЕ УСТРОЙСТВА. АВТОМАТИЗАЦИЯ САНТЕХСИСТЕМ.

АЛЬБОМ II – СТРОИТЕЛЬНЫЕ ИЗДЕЛИЯ

АЛЬБОМ III – СПЕЦИФИКАЦИЯ ОБОРУДОВАНИЯ

АЛЬБОМ IV – ВЕДОМОСТИ ПОТРЕБНОСТИ В МАТЕРИАЛАХ

АЛЬБОМ V – СМЕТЫ

АЛЬБОМ VI – ПРОЕКТНАЯ ДОКУМЕНТАЦИЯ ПО ПЕРЕВОДУ ПОДВАЛЬНОГО ПОМЕЩЕНИЯ НА РЕЖИМ ПРУ

Разработан
Воронежским филиалом
института „Союзгипролесхоз"
Главный инженер филиала Тырченков Н.С
Главный инженер проекта Усталов В.П.

Утвержден Гослесхозом СССР
протокол №12 от 18.06.1987г.
Рабочие чертежи введены в действие
Гослесхозом СССР
Приказ № 82 от 19.06. 1987г

СФ 901-02

Привязан

Инв. №

СССР 1988г.

Копировал Ярош

Формат А3

Инв. № подл. | Подпись и дата | Взам. инв. №

gost.e-ecolog.ru

ТИПОВОЙ ПРОЕКТ
411-1-136.87

ПРОИЗВОДСТВЕННО - ЛАБОРАТОРНЫЙ КОРПУС ЛЕСХОЗА ДЛЯ СРЕДНЕЕВРОПЕЙСКОЙ ЧАСТИ СССР

СТЕНЫ ПАНЕЛЬНЫЕ

АЛЬБОМ II

СТРОИТЕЛЬНЫЕ ИЗДЕЛИЯ

СФ901-02

ц 0-49

Инв. № подл. | Подпись и дата | Взам. инв. №

Кф. цитп СФ 901-02

Привязан

Инв. №

Копировал Ярош

Форма А3

Альбом II

Типовой проект 411-1-136.87

Содержание альбома

Шифр	Наименование	Стр.
	Содержание альбома	2
411-1-136.87-КЖН-ТУ	Технические условия	2
-01.00	Опорная плита ОП1	3
-02.00	Панель ПСО	3
-02.00СБ	Панель ПСО СБ	4
-03.00	Плита ПР 60	5
-04.00	Плита ПР 60.15	5
-05.00	Каркас плоский КР	6
-06.00	Каркас плоский КР3	7
-07.00	Сетка арматурная С1	7
-08.00	Закладное изделие ЗД1	8
-09.00	Решетка МР1	8
-10.00	Стойка ограждения СОГ	9
-11.00	Пожарная лестница ЛМ2	10
-12.00	Балка БМ	11

Инв.№ подл. | Подпись и дата | Взам. инв.№

Копировал Ф-Плотникова Формат А4

Альбом II

Типовой проект 411-1-136.87

1. При изготовлении сборных железобетонных изделий необходимо руководствоваться указаниями соответствующих серий, указанных в чертежах.

2. Изготовление и методы испытаний изделий должны соответствовать ГОСТ 10922-75.

3. Сварку производить в соответствии с ГОСТ 19292-73 и СН393-78 „Инструкция по сварке соединений арматуры и закладных деталей железобетонных конструкций."

4. Для сварочных работ применять электроды типа Э42 по ГОСТ 9467-75.

5. Размеры сеток и каркасов даны по осям и торцам стержней.

Инв.№ подл. | Подпись и дата | Взам. инв.№

Привязан

Инв. №			
Нач. отд.	Калабухов		
Н. контр.	Лачинский		
Гл. спец.	Нейбург		
ГИП	Усталов		
Рук. гр.	Федорова		
Инж.	Фролова		

СФ 901-02

ТП 411-1-136.87-КЖН-ТУ

Технические условия

Стадия	Лист	Листов
РП		1

Воронежский филиал СОЮЗГИПРОЛЕСХОЗ

Копировал Ф-Плотникова Формат А4

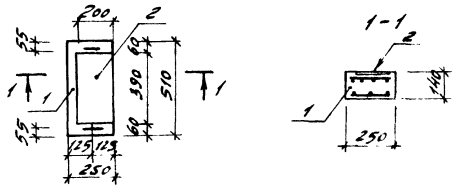

Формат	Зона	Поз.	Обозначение	Наименование	Кол.	Примечание
				Документация		
А4			411-1-136.87-КЖИ-ТУ	Технические условия		
				Сборочные единицы		
		1	1.225-2.11-4.000-01	Опорная плита ОП5.2-1	1	45кг
		2	1.400-6/76, Вып. 1, лист 44	Закладная деталь М11-5-5	1	

Ведомость расхода стали на элемент, кг

Марка элемента	Изделия закладные						Всего
	Арматура класса		Прокат марки				
	A III		Вст 3кп2				
	ГОСТ 5781-82		ГОСТ 103-76*				
	Ф14	Итого	-200×10	-50×10	Итого		
ОП1	0,8	0,8	6,1	0,8	6,9		7,7

Остальное см. серию 1.225-2.11-4.000-01

Привязан

Инв. №

Нач. отд.	Калабухов	
Н. контр.	Пачинский	
Гл. спец.	Нейдург	
ГИП	Усталов	
Рук. гр.	Федорова	
Инж.	Фролова	

Т.: 411-1-136.87-КЖИ-01.00

Опорная плита ОП1

Стадия	Масса	Масштаб
РП	52,7	
Лист	Листов 1	

Воронежский филиал СОЮЗГИПРОЛЕСХОЗ

Инв. № подл. | Подпись и дата | Взам. инв. №

Копировал Ф.-Плотникова

Формат А4

Типовой проект 411-1-136.87

Обозначение	Наименование	Количество на исполнение 01	02	03	04	05	06	07	08	Примечание
	Документация									
411-1-136.87-КЖИ-ТУ	Технические условия									
1.090.1-1.2-1 0000у	Узлы									
	Сборочные единицы									
1.090.1-1.2-11000-12	Панель 4ПО30.33.35-П-1	1								
-13	4ПО30.33.35-П-2	1								
-14	7ПО30.33.35-П-2		1							
-50	4ПО29.33.35-П-1			1						
-51	4ПО29.33.35-П-2				1					
-54	1ПО 33.33.35-П-1					1				
-55	1ПО 33.33.35-П-2						1			
-58	2ПО33.33.35-П-1							1		
-59	2ПО 33.33.35-П-2								1	

Серия 1.411-02

ТП 411-1-136.87-КЖИ-02.00

Нач. отд.	Калабухов	
Н. контр.	Пачинский	
Гл. спец.	Нейдург	
ГИП	Усталов	
Рук. гр.	Федорова	
Инж.	Фролова	

Панель ПСО

Стадия	Лист	Листов
РП	1	2

Воронежский филиал СОЮЗГИПРОЛЕСХОЗ

Привязан

Инв. №

Инв. № подл. | Подпись и дата | Взам. инв. №

Копировал Ф.-Плотникова

Формат А4

Инв.№ подл. | Подпись и дата | Взам. инв.№

Типовой проект 411-1-136.87 Альбом II

Позиция	Кол.	Обозначение	Наименование	Количество на исполнение: –	01	02	03	04	05	06	07	08		Примечание
			Оконный блок											
	2	1.236-6, вып. 1	ОР 18-15 ГОСТ 11214-78			1								
			ОР 18-18 ГОСТ 11214-78	1	1				1	1	1	1		
			ОР 18-21 ГОСТ 11214-78				1	1						
			Подоконная доска											
	3		ЛД 16-25 ГОСТ 17280-79			1								
			ЛД 19-25 ГОСТ 17280-79	1	1				1	1	1	1		
			ЛД 22-25 ГОСТ 17280-79				1	1						
			Стандартные изделия											
	4		Наличник 3 ГОСТ 8242-81	5,4	5,4	5,1	5,7	5,7	5,4	5,4	5,4	5,4		м
			Материалы											
	5		Слив											
			Сталь кровельная ГОСТ 19904-74	0,6	0,6	0,5	0,7	0,7	0,6	0,6	0,6	0,6		м²

Привязан

Инв. №

ТП 411-1-136.87-КЖСИ-02.00 Лист 2

Копировал Ал. Плотникова Формат А4

Инв.№ подл. | Подпись и дата | Взам. инв.№

Типовой проект 411-1-136.87 Альбом II

Привязан

Инв. №

Обозначение	Марка	Размеры мм: А	Масса
411-1-136.87-КЖСИ-02.00			
-01	4ПСО 30.33.3,5-П-1а	1810	2110
-02	4ПСО 30.33.3,5-П-2-а	1510	2300
-03	4ПСО 29.33.3,5-П-1-а	2110	1980
-04	4ПСО 29.33.3,5-П-2а		
-05	1ПСО 33.33.3,5-П-1а		
-06	1ПСО 33.33.3,5-П-2а	1810	2270
-07	2ПСО 33.33.3,5-П-1а		
-08	2ПСО 33.33.3,5-П-2а		

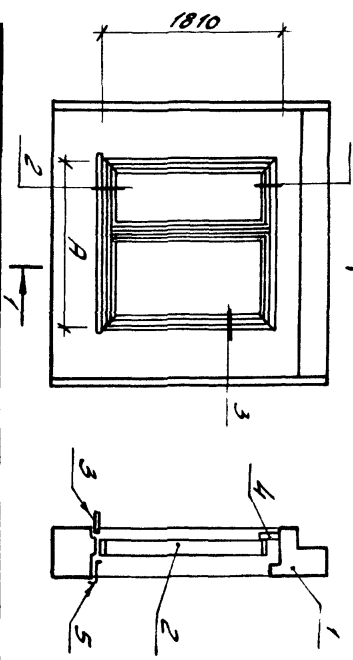

Разраб. Колабухов
Н. контр. Ананьевский
Гл. спец. Неизвестных
ГИП Устюлов
Рук. гр. Федорова
Нач. отд. Тучкова

ТП 411-1-136.87-КЖСИ-02.00 СБ

Панель ПСО

Стадия Р | Масса | Масштаб
Лист РП | Листов (стр.) см. табл.
Архангельский филиал Союзгипролесхоз

СФ90Л-02

Копировал Ал. Плотникова Формат А4

Альбом V

Типовой проект 411-1-136.87

Рис.1

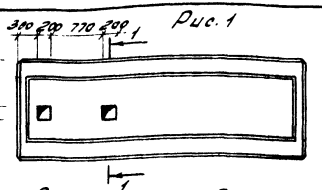

1-1

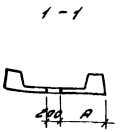

Рис.2

Остальное см. рис.1

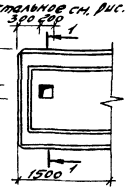

Рис 3

Остальное см рис.1

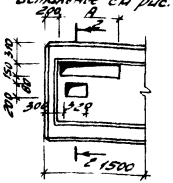

2-2

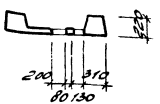

Обозначение	Марка	Рис.	Размеры A	Масса кг
411-1-136.87-КЖСИ-0300	ПР60.15-8АтVТ-01	1	700	2595
-01	ПР60.15-8АтVТ-02	2	540	2595
-02	ПР60.15-8АтVТ-03	1	440	2595
-03	ПР60.15-8АтVТ-04	2	970	2595
-04	ПР60.15-6АтVТ-01	3	1000	2595
-05	ПР60.15-6АтVТ-03	3	1200	2595

Остальное см серию 1.090.1-1, Вып. 5-1

Привязан

Инв. №

Нач. отд. Калабухов

Н. контр. Лачинский

Гл. спец. Нейбург

ГИП Усталов

Рук. гр. Федорова

Инж. Фролова

Инв. № подл. | Подпись и дата | Взам. инв. №

ТП 411-1-136.87-КЖСИ-03.00

Плита ПР 60

Стадия	Масса	Масштаб
РП	См. табл.	

Лист | Листов 1

Воронежский филиал СОЮЗГИПРОЛЕСХОЗ

Копировал Ф. - Плотникова

Формат А4

Альбом V

Типовой проект 411-1-136.87

Рис.1

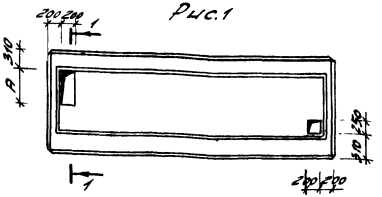

1-1

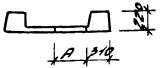

Рис.2

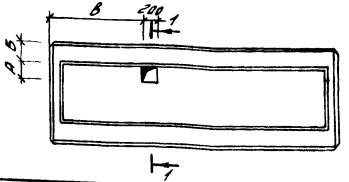

Обозначение	Марка	Рис.	Размеры, мм А	Б	В	Масса кг
411-1-136.87-КЖСИ-0400	ПР60.15-6АтVТ-02	1	500	—	—	2595
-01	ПР60.15-6АтVТ-04	1	870	—	—	2595
-02	ПР60.15-6АтVТ-05	2	250	310	1360	2595
-03	ПР60.15-6АтVТ-06	2	200	980	160	2595

Остальное см серию 1.090.1-1, Вып. 5-1

Привязан

Инв. №

Нач. отд. Калабухов

Н. контр. Лачинский

Гл. спец. Нейбург

ГИП Усталов

Рук. гр. Федорова

Инж. Фролова

Инв. № подл. | Подпись и дата | Взам. инв. №

СОЮЗ 901-02

ТП-411-1-136.87-КЖСИ-04.00

Плита ПР 60.15

Стадия	Масса	Масштаб
РП	См. табл.	

Лист | Листов 1

Воронежский филиал СОЮЗГИПРОЛЕСХОЗ

Копировал Ф. - Плотникова

Формат А4

Альбом II

Типовой проект 411-1-136.87

Инв. № подл. | Подпись и дата | Взам. инв. №

Рис. 1

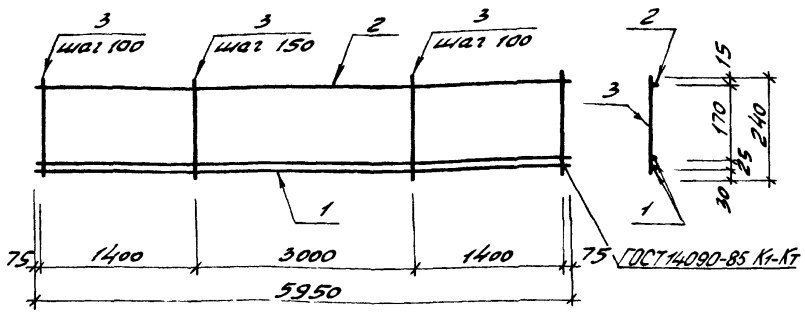

Рис. 2

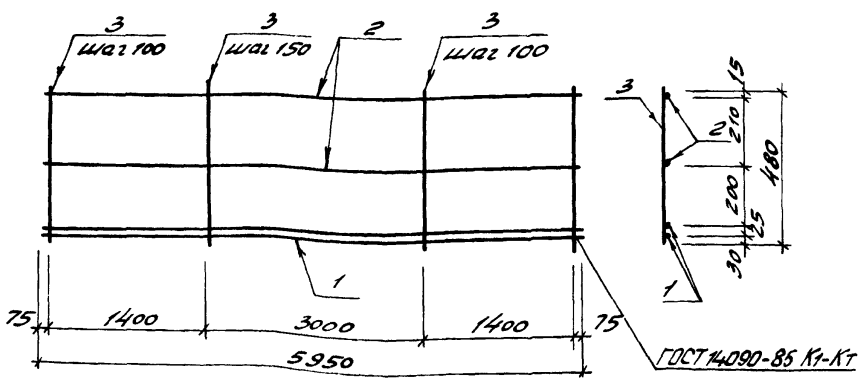

Обозначение	Марка	Рис	Вес, кг
411-1-136.87-КЖСИ-05.00	КР1	1	42,2
-01	КР2	2	46,9

Формат	Зона	Поз.	Обозначение	Наименование	Кол.	Примечание
				Документация		
А4			№11-1-136.87-КЖСИ-ТУ	Технические условия		
				Детали		
Б4		1	411-1-136.87-КЖСИ-05.01	ф22 AIII ГОСТ 5781-82 ℓ=5950	2	17,8 кг
				Перемычные данные для исполнений		
				Каркас плоский КР1		
				Детали		
Б4		2	411-1-136.87-КЖСИ-05.02	ф10 AI ГОСТ 5781-82* ℓ=5950	1	3,7 кг
Б4		3	-05.03	ф6 AI ГОСТ 5781-82* ℓ=240	49	0,06 кг
				Каркас плоский КР2		
				Детали		
Б4		2	411-1-136.87-КЖСИ-05.02-01	ф10 AI ГОСТ 5781-82* ℓ=5950	2	3,7 кг
Б4		3	-05.03-01	ф6 AI ГОСТ 5781-82* ℓ=480	49	0,08 кг

Нач. отд	Калабухов	
Н. контр.	Лачинский	
Гл. спец.	Нейбурга	
ГИП	Усталов	
Рук. гр.	Федорова	
Ст. инж.	Аралова	

Привязан

Инв. №

СФ901-02

ТП 411-1-136.87-КЖСИ-05.00

Каркас плоский КР

Стадия	Масса	Масштаб
РП	см табл.	

Лист | Листов 1

Воронежский филиал Союзгипролесхоз

Копировал Быт-Плотникова

Формат А3

Альбом II

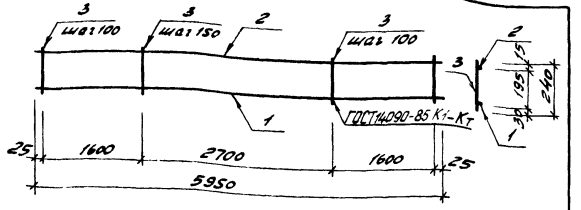

Типовой проект 411-1-136.87

Формат	Зона	Поз.	Обозначение	Наименование	Кол.	Примечание
				Документация		
А4			411-1-136.87-КЖСИ-ТУ	Технические условия		
				Детали		
А3		1	411-1-136.87-КЖСИ-06.01	⌀12 AIII ГОСТ 5781-82* ℓ=5950	1	5,3 кг
А3		2	-06.02	⌀10 AI ГОСТ 5781-82* ℓ=5950	1	3,7 кг
А4		3	-06.03	⌀6 AI ГОСТ 5781-82* ℓ=240	51	0,06 кг

Привязан

Инв. №

Нач. отд.	Калабухов	
Н. контр.	Поцелуев	
Гл. спец.	Нейбург	
ГИП	Усталов	
Рук. гр.	Федорова	
Ст. инж.	Аралова	

Инв. № подл. | Подпись и дата | Взам. инв. №

ТП 411-1-136.87-КЖСИ-06.00

Каркас плоский КР3

Стадия	Масса	Масштаб
РП	12,1	
Лист	Листов 1	

Воронежский филиал СОЮЗГИПРОЛЕСХОЗ

Копировал Фил - Плотникова

Формат А4

Альбом II

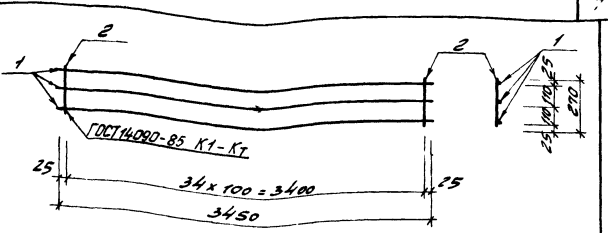

Типовой проект 411-1-136.87

Формат	Зона	Поз.	Обозначение	Наименование	Кол.	Примечание
				Документация		
А4			411-1-136.87-КЖСИ-ТУ	Технические условия		
				Детали		
А3		1	411-1-136.87-КЖСИ-07.01	⌀10 AIII ГОСТ 5781-82* ℓ=3450	3	2,1 кг
А4		2	-07.02	⌀10 AIII ГОСТ 5781-82* ℓ=270	35	0,2 кг

Привязан

Инв. №

Нач. отд.	Калабухов	
Н. контр.	Пачинский	
Гл. спец.	Нейбург	
ГИП	Усталов	
Рук. гр.	Федорова	
Инж.	Фролова	

Инв. № подл. | Подпись и дата | Взам. инв. №

СОЮЗ 901-02

ТП 411-1-136.87-КЖСИ-07.00

Сетка арматурная С1

Стадия	Масса	Масштаб
РП	13,3	
Лист	Листов 1	

Воронежский филиал СОЮЗГИПРОЛЕСХОЗ

Копировал Фил - Плотникова

Формат А4

Альбом II

Типовой проект 411-1-136.87

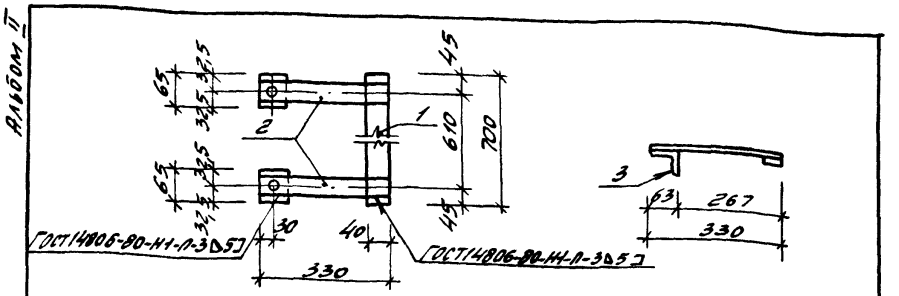

Формат	Зона	Поз.	Обозначение	Наименование	Кол.	Примечание
				Документация		
А4			411-1-136.87-КЖИ-ТУ	Технические условия		
				Детали		
Б4		1	411-1-136.87-КЖИ-08.01	Полоса 40х6 ГОСТ 103-76* ℓ=70 / Вст3кп2ТУ14-1-3023-80	1	1,3 кг
Б4		2	-08.02	Полоса 50х8 ГОСТ 103-76* ℓ=330 / Вст3кп2ТУ14-1-3023-80	2	1,0 кг
Б4		3	-08.03	Уголок 63х63х6 ГОСТ 8509-72 ℓ=65 / Вст3пс6 ГОСТ 380-71*	2	0,37 кг

Взам. инв. №

Подпись и дата

Инв. № подл.

Привязан

Инв. №

Нач. отд.	Калабухов	
Н. контр.	Лачинский	
Гл. спец.	Нейбург	
ГНП	Усталов	
Рук. гр.	Федорова	
Инж.	Фролова	

ТП 411-1-136.87-КЖИ-08.00

Закладное изделие ЗД1

Стадия	Масса	Масштаб
РП	4.04	

Лист | Листов 1

Воронежский филиал СОЮЗГИПРОЛЕСХОЗ

*Копировал Ф-Плотникова

Формат А4

Альбом II

Типовой проект 411-1-136.87

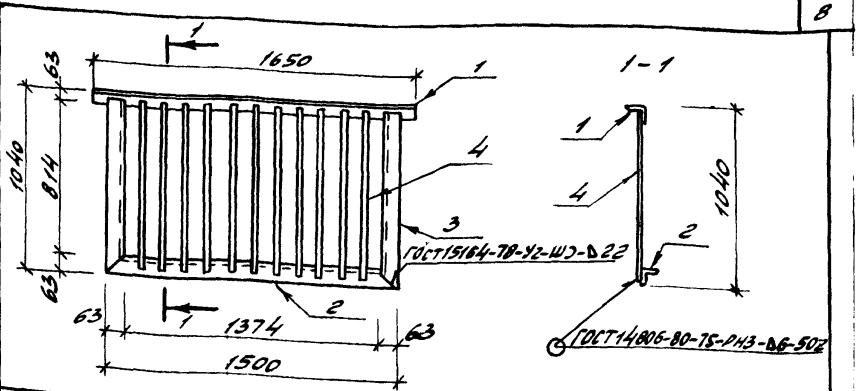

Формат	Зона	Поз.	Обозначение	Наименование	Кол.	Примечание
				Документация		
А4			411-1-136.87-КЖИ-ТУ	Технические условия		
				Детали		
				Уголок 63х63х5 ГОСТ 8509-72* / Вст3кп2 ГОСТ 380-71*		
Б4		1	411-1-136.87-КЖИ-09.01	ℓ=1650	1	7,9 кг
Б4		2	-09.02	ℓ=1500	1	7,2 кг
Б4		3	-09.03	ℓ=1020	2	4,9 кг
Б4		4	-09.04	Ф22 А I ГОСТ 5781-82* ℓ=1020	14	3,0 кг

Взам. инв. №

Подпись и дата

Инв. № подл.

Привязан

Инв. №

Нач. отд.	Калабухов	
Н. контр.	Лачинский	
Гл. спец.	Нейбург	
ГНП	Усталов	
Рук. гр.	Федорова	
Инж.	Фролова	

СФ901-02

ТП 411-1-136.87-КЖИ-09.00

Решетка МР1

Стадия	Масса	Масштаб
РП	66,9	

Лист | Листов 1

Воронежский филиал СОЮЗГИПРОЛЕСХОЗ

Копировал Ф-Плотникова

Формат А4

Альбом II

Типовой проект 411-1-136.87

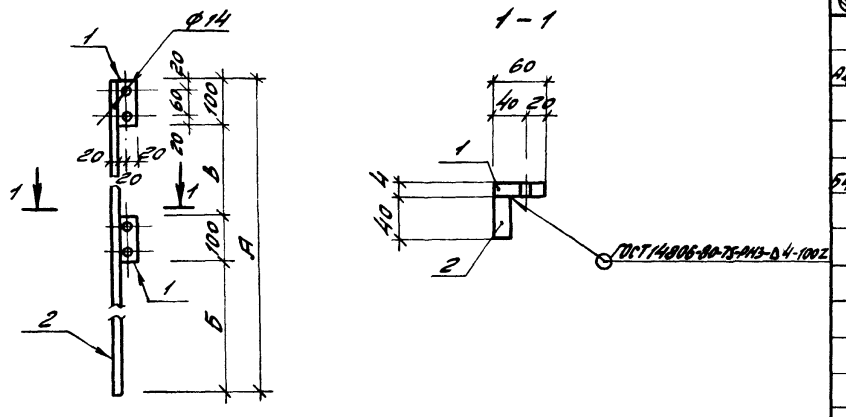

Обозначение	Марка	Размеры, мм			Масса, кг
		А	Б	В	
411-1-136.87-КЖИ-10.00	СОГ1	1103	509	394	7,6
-01	СОГ2	800	352	248	5,6

Формат	Зона	Поз.	Обозначение	Наименование	Кол	Примечание
				Документация		
А4			411-1-136.87-КЖИ-ТУ	Технические условия		
				Детали		
Б4		1	411-1-136.87-КЖИ-10.01	Полоса $\frac{60\times4\ ГОСТ\ 103-76}{ВСт3кп2ТУ14-1-3023-80}$		
				$\ell=100$	2	0,2 кг
			Переменные	данные для исполнений		
				СОГ1		
				Детали		
Б4		2	411-1-136.87 КЖИ-10.02	Полоса $\frac{40\times20\ ГОСТ\ 103-76}{ВСт3кп2ТУ14-1-3023-80}$		
				$\ell=1103$	1	6,9 кг
				СОГ2		
				Детали		
Б4		2	411-1-136.87-КЖИ-10.02-01	Полоса $\frac{40\times20\ ГОСТ\ 103-76}{ВСт3кп2ТУ14-1-3023-80}$		
				$\ell=800$	1	5,0 кг

СФ901-02

Нач. отд	Калабухов	
Н. контр.	Пачинский	
Гл. спец	Нейбург	
ГНП	Усталов	
Рук. гр.	Федорова	
Инж.	Фролова	

Привязан

Инв. №

ТП 411-1-136.87-КЖИ-10.00

Стойка ограждения СОГ

Стадия	Масса	Масштаб
РП	см. табл.	

Лист | Листов 1

Воронежский филиал СОЮЗГИПРОЛЕСХОЗ

Инв. № подл. | Подпись и дата | Взам. инв. №

Копировал [signature] - Плотникова

Формат А3

Альбом II

Типовой проект 411-1-136.87

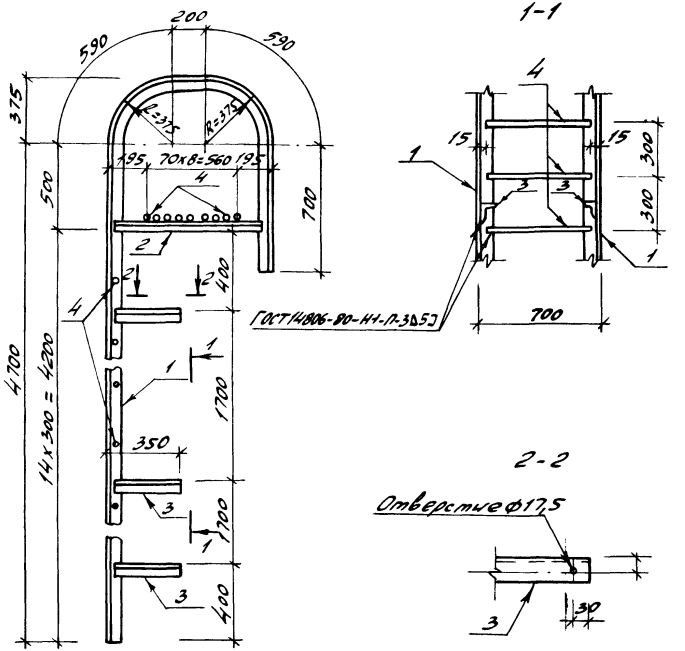

Формат	Зона	Поз.	Обозначение	Наименование	Кол.	Примечание
				Документация		
А4			411-1-136.87-КЖСЧ-ТУ	Технические условия		
				Детали		
				Уголок 63х63х5 ГОСТ 8509-72* / Вст3кп2 ГОСТ 380-71*		
Б4		1	411-1-136.87-КЖСЧ-11.01	ℓ = 6780	2	32,61 кг
Б4		2	– 11.02	ℓ = 920	2	4,43 кг
Б4		3	– 11.03	ℓ = 335	6	4,61 кг
Б4		4	– 11.04	ф18 АI ГОСТ 5781-82*		
				ℓ = 670	22	1,34 кг

СОР 901-02

Нач. отд.	Калабухов	
Н. контр.	Пачинский	
Гл. спец.	Нейвирт	
ГИП	Усталов	
Рук. гр.	Федорова	
Инж.	Фролова	

ТП 411-1-136.87-КЖСЧ-11.00

Пожарная лестница ЛМ2

Стадия	Масса	Масштаб
РП	113,2	
Лист	Листов 1	

Воронежский филиал СОЮЗГИПРОЛЕСХОЗ

Привязан

Инв. №

Взам. инв. №

Подпись и дата

Инв. № подл.

копировал Фам - Плотникова

Формат А3

Типовой проект 411-1-136.87

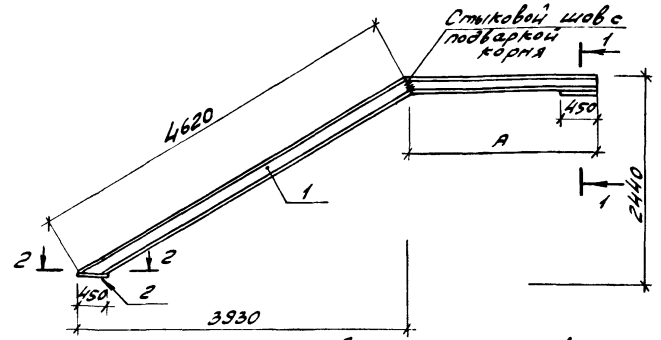

1-1

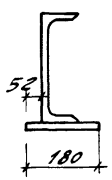

2-2

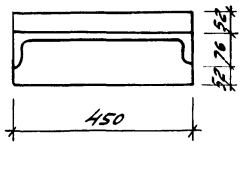

Деталь резки швеллера для вырезки балки

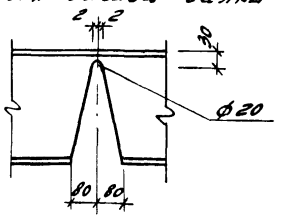

Обозначение	Марка	Размеры, мм A	Масса, кг
411-1-136.87 - КЖИ-12.00	Бм1	3450	167,8
-01	Бм2	1450	131,0

Формат	Зона	Поз.	Обозначение	Наименование	Кол.	Примечание
				Документация		
А4		1	411-1-136.87-КЖИ-ТУ	Технические условия		
				Бм1		
				Детали		
Б4		1	411-1-136.87-КЖИ-12.01	Швеллер [20 ГОСТ 8240-72* L=8150 Вст3пс6 ГОСТ 380-71*	1	150,0 кг
Б4		2	-12.02	Лист 6-ПН-14 ГОСТ 19903-74 450×180 Вст3пс6-1 ТУ 14-1-3023-80	2	8,9 кг
				Бм2		
				Детали		
Б4		1	411-1-136.87-КЖИ-12.01-01	Швеллер [20 ГОСТ 8240-72* L=6150 Вст3пс6 ГОСТ 380-71*	1	113,2 кг
Б4		1	-12.02-01	Лист 6-ПН-14 ГОСТ 19903-74 450×180 Вст3пс6-1 ТУ 14-1-3023-80	2	8,9 кг

Инв. № подл. | Подпись и дата | Взам. инв. №

Привязан

Инв. №

Нач. отд.	Калобуков	
Н. контр.	Лушников	
Гл. спец.	Нейбург	
ГИП	Усталов	
Рук. гр.	Федорова	
Инж.	Фролова	

СОР 901-02

ТП 411-1-136.87-КЖИ-12.00

Балка Бм

Стадия	Масса	Масштаб
РП	см. табл.	
Лист	Листов	

Воронежский филиал СОЮЗГИПРОЛЕСХОЗ

Копировал Фил.-Плотникова

Формат А3

gost.e-ecolog.ru