Типовой проект
411-1-135.86

Производственно - лабораторный корпус лесхоза для среднеевропейской части СССР. Стены кирпичные

Альбом VI

Проектная документация по переводу подвальных помещений на режим ПРУ

СФ749-06
ц 0 21

Ж.Ф. ЦИТП инВСФ749.06

gost.e-ecolog.ru

Типовой проект
411-1-135.86

Производственно - лабораторный корпус лесхоза для среднеевропейской части СССР Стены кирпичные

Альбом VI

Проектная документация по переводу подвальных помещений на режим ПРУ

Разработан Воронежским филиалом института
СОЮЗГИПРОЛЕСХОЗ

Утвержден
Гослесхозом СССР
протокол №27 от 17.10.1986 г.
Рабочие чертежи введены
в действие Гослесхозом СССР
Приказ № 231 от 25.11.1986 г.

Главный инженер филиала Н.С. Тырченков
Главный инженер проекта В.П. Усталов

СФ 749-06

№ СФ 749-06

Альбом VI

Типовой проект 411-1-135.86

№ листа	Наименование	Стр.
1	Содержание альбома	2
2	Общие данные (начало)	3
3	Общие данные (окончание)	4
4	Условные обозначения	5
5	План на отм. -2800	6
6	Вентиляция. План на отм. -2.800. Схема системы ПБ1	7
7	План слаботочных сетей	8
8	Выборка материалов. Сметная стоимость	9

Привязан

Инв. №

Нач. отд.	Калабухов	
Н. контр.	Пачинский	
Гл. спец.	Нейбург	
ГИП	Усталов	
Рук. гр.	Федорова	
Инж.	Фролова	

Взам. инв. № | Подпись и дата | Инв. № подл.

2

СФ 749-06

Т.П. П-1-50, П-2-50, П-4-50 / 411-1-135.86

Содержание альбома

Стадия	Лист	Листов
Р	1	9

Воронежский филиал „СОЮЗГИПРОЛЕСХОЗ"

Копировал: Ярош /Ярош/

формат А4

Альбом VI

Типовой проект 411-1-135.86

1. Общая часть

Настоящий раздел разработан в соответствии с заданием, утвержденным Гослесхозом СССР и согласованным со Гуправлением ГО СССР на проектирование ПРУ на 50 человек в подвале производственно-лабораторного корпуса.

Укрытие выполнено с учетом требований СНиП II-11-77 „Защитные сооружения гражданской обороны.

Чертежи данного альбома предназначены для перевода помещений подвала на режим ПРУ.

Архитектурно-планировочные решения. В состав помещений двойного использования входят: помещение для укрываемых

Проект разработан в соответствии с действующими нормами и правилами и предусматривает мероприятия, обеспечивающие взрывную, взрывопожарную и пожарную безопасность при эксплуатации здания.
Главный инженер проекта [подпись] (Усталов)

Взам. инв. №

Подпись и дата

Инв. № подл.

Привязан			
Инв. №			
Нач. отд.	Калабухов	[подпись]	
Н. контр.	Лачинский	[подпись]	
Гл. спец.	Нейбург	[подпись]	
ГНП	Усталов	[подпись]	
Рук. гр.	Федорова	[подпись]	
Инж.	Фролова	[подпись]	

3

СФ 749-06

Т.П. П-1-50, П-2-50, П-4-50
411-1-135.86

Общие данные (начало)

Стадия	Лист	Листов
Р	2	

Воронежский филиал „СОЮЗГИПРОЛЕСХОЗ"

Копировал [подпись] — Плотникова

Формат А4

Альбом VI

Типовой проект 411-1-195.86

площадью 32,85 м², помещение загрязненной одежды, санузлы. Строительный объем ПРУ - 351,98 м³, общая площадь - 97,43 м³.
307,1

В проекте принято: мест для сидения - 40
мест для лежания - 10

2. Строительные решения

Наружные двери, ведущие в укрытие, должны быть оборудованы прижимными запорами. Дверные коробки уплотнить по контуру полосовой мягкой резиной (ГОСТ 7338-77*).

3. Водопровод и канализация.

Внутренние водопровод и канализация помещений ПРУ остаются по проекту для обычного режима работы корпуса.

4. Отопление и вентиляция.

Отопление и вентиляция помещений ПРУ остаются по проекту для обычного режима работы корпуса.

Температура помещения принята в холодное время года не менее 10°С.

Привязан			
Инв. №			
Нач. отд.	Калабухов	[signature]	
Н. контр.	Пачинский	[signature]	
Гл. спец.	Нейбург	[signature]	
ГИП	Усталов	[signature]	
Рук. гр.	Зайцева	[signature]	
Рук. гр.	Юрьева	[signature]	
Рук. гр.	Иванов	[signature]	

4

СФ 749-06

Т.П. П-1-50, П-2-50, П-4-50 / 411-1-195.86

Общие данные (окончание)

Стадия	Лист	Листов
Р	3	

Воронежский филиал „СОЮЗГИПРОЛЕСХОЗ"

Копировал [signature] - Плотникова

Формат А4

Типовой проект 411-1-135.86 Альбом VI

5. Электротехническая часть

Электроосвещение помещении двойного использования остаются по проекту для обычного режима работы корпуса.

Радиофикация и телефонизация предусматривается от городской сети.

Условные обозначения



одно место для лежания 1800×550.



одно место для сидения 450×550



дверной проём уплотнить, плотно пригнать, оборудовать запором.



помещения, не используемые под ПРУ



оконный проём заложить мешками с грунтом

Привязан			
Инв. №			
Нач. отд.	Калабухов		
Н. контр.	Пачинский		
Гл. спец.	Нейбург		
ГИП	Усталов		
Рук. гр.	Федорова		
Инж.	Фролова		

5

СФ 749-06

ТП $\frac{П\text{-}1\text{-}50,\ П\text{-}2\text{-}50,\ П\text{-}4\text{-}50}{411\text{-}1\text{-}135.86}$

Условные обозначения

Стадия	Лист	Листов
Р	4	

Воронежский филиал СОЮЗГИПРОЛЕСХОЗ

Копировал: /Елисеева/ Формат-А4

Типовой проект 411-1-135.86 Альбом VI

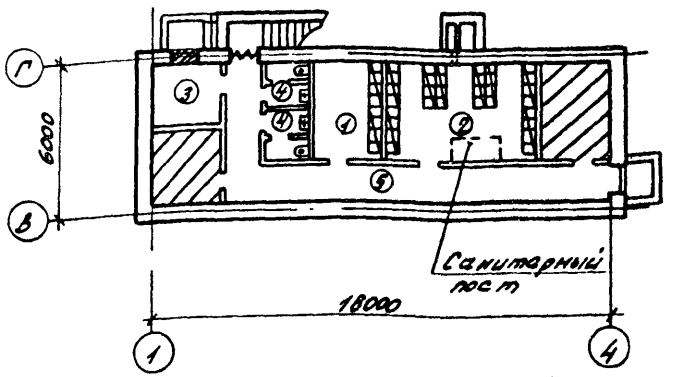

Экспликация помещений

Номер по плану	Наименование	Площадь, м²
1,2	Помещение для укрываемых	32,98
3	Помещение для загрязненной одежды	7,45
4	Санузлы	6,05
5	коридор	26,77

Помещения для укрываемых оборудованы 2-х ярусными деревянными нарами по типовым решениям У-02-03 в количестве 10 шт.

Привязан

Инв. №

Нач. отд.	Калабухов	
Н. контр.	Пашинский	
Гл. спец.	Нейвирт	
ГИП	Усталов	
Рук. гр.	Федорова	
Инж.	Фролова	

Инв. № подл. | Подпись и дата | Взам. инв. №

6

СФ 749-06

Т. п. П-1-50, П-2-50, П-4-50 / 411-1-135.86

План на отм. -2,800

Стадия	Лист	Листов
Р	3	

Воронежский филиал „СОЮЗГИПРОЛЕСХОЗ"

Копировал Ю. - Плотникова

Формат А4

План на отм. -2.800

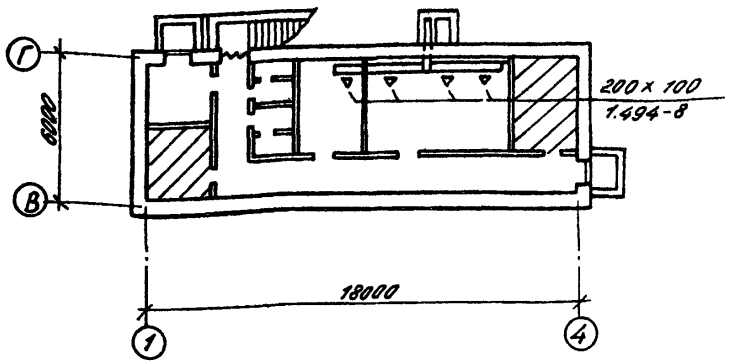

Схема системы ПЕ1

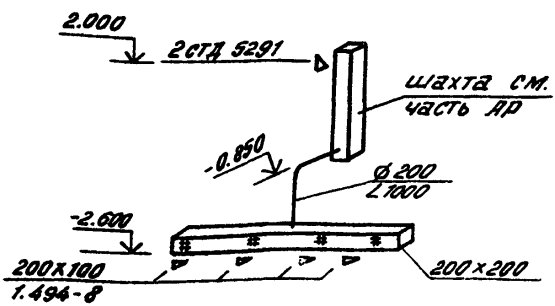

Привязан

Инв. №			
Нач. отд.	Калабухов		
Н. кон. гр.	Пачинский		
Гл. спец.	Нейбург		
ГИП	Усталов		
Рук. гр.	Юрьева		
Инж.	Кудельман		

7

СФ 749-06

Т.П П-1-50, П-2-50, П-4-50
411-1-135.86

Вентиляция
План на отм. -2.800
Схема системы ПЕ1.

Стадия	Лист	Листов
Р	6	

Воронежский филиал
СОЮЗГИПРОЛЕСХОЗ

Копировал: [illegible] /Елисеева/ Формат-А4

Альбом V

Типовой проект 411-1-135.86

План на отм. -2.800

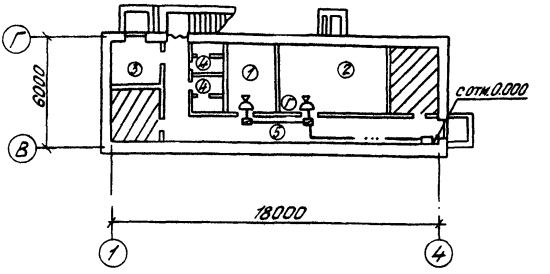

Экспликация помещений

Номер по плану	Наименование	Площадь м²
1,2	Помещение для укрываемых	32.98
3	Помещение для загрязненной одежды	7.45
4	Санузлы	6.05
5	Коридор	26.77

Привязан

Инв.№ подл. | Подпись и дата | Взам.инв.№

Инв.№			
Нач.отд.	Калабухов		
Н.контр.	Начинский		
Гл.спец.	Нейбург		
ГИП	Усталов		
Рук.гр.	Иванов		
Инж.	Бурнокова		

8

СОР 749-06

Т.П. П-1-50,П-2-50,П-4-50
411-1-135.86

План слаботочных сетей

Стадия	Лист	Листов
Р	7	

Воронежский филиал „СОЮЗГИПРОЛЕСХОЗ"

Копировал: Прош

формат А4

Альбом IV

Типовой проект 411-1-135.86

№ строки	Наименование материала	Единица измерения	Количество	Стоимость единицы, руб	Общая стоимость, руб.
1	Оборудование мест для сидения		2,30	110	220
2	и лежания (пиломатериалы)	$м^3$	2.28	71.4	163
3	Металл на нары	кг	11.2	0.392	4
4	Полосовая резина для уплотнения дверной коробки	кг	2.32	1.62	4
5	Прижимной запор	шт	1	4.52	5
6	Решетка СТД 5291 (225×580)	шт	2	1.48	3
7	Воздуховод СТ δ = 0.55 мм ⌀ 200 ГОСТ 19904-76	$м/м^2$	4/12.56	5.35	67
8	Короб асбестоцементный 150×200 по ТУ 21-24-76	м	8	1.85	15
9	Решетка РР1 (200×100)	шт	4	2.66	11
10	Утепленный клапан ручной 500×500	шт	1	14.6	15
11	Общая сметная стоимость				287

Инв. № подл. | Подпись и дата | Взам. инв. №

Привязан

Инв. №

Нач. отд.	Калабухов	
Н. контр.	Пачинский	
Гл. спец.	Нейбург	
ГИП	Усталов	
Рук. гр.	Парменова	

9

СФ 749-06

Т.П. П-1-50, П-2-50, П-4-50 / 411-1-135.86

Выборка материалов. Сметная стоимость.

Стадия	Лист	Листов
Р	8	

Воронежский филиал „СОЮЗГИПРОЛЕСХОЗ"

Копировал: [signature] /Елисеева/ Формат А4

ЦЕНТРАЛЬНЫЙ ИНСТИТУТ ТИПОВОГО ПРОЕКТИРОВАНИЯ
ГОССТРОЯ СССР
КИЕВСКИЙ ФИЛИАЛ
г Киев 57 ул Эжена Потье № 12

74/6
Заказ № 2320 Инв № 749-06 Тираж 150

Сдано в печать 18/3 1988 Цена 0 21

gost.e-ecolog.ru