ТИПОВОЙ ПРОЕКТ
411-1-137.87

ПРОИЗВОДСТВЕННО - ЛАБОРАТОРНЫЙ КОРПУС ЛЕСХОЗА ДЛЯ СРЕДНЕЕВРОПЕЙСКОЙ ЧАСТИ СССР
СТЕНЫ ДЕРЕВЯННЫЕ

АЛЬБОМ II

Строительные изделия

...ный институт типового проектирования
Госстроя СССР
Киевский филиал
г. Киев-57 ул. Эжена Потье № 12
Заказ № 63/18 8608 Инв. № 928-02 Тираж 17
Сдано в печать 12/8 1988 Цена 0-61

ХФ928-02

Привязан

Инв. №

Инв. № подл. | Подпись и дата | Взам. инв. №

Копировал: /Елисеева/ Формат А3

gost.e-ecolog.ru

ТИПОВОЙ ПРОЕКТ
411-1-137.87

ПРОИЗВОДСТВЕННО – ЛАБОРАТОРНЫЙ КОРПУС ЛЕСХОЗА ДЛЯ СРЕДНЕЕВРОПЕЙСКОЙ ЧАСТИ СССР

СТЕНЫ ДЕРЕВЯННЫЕ

АЛЬБОМ II

СОСТАВ ПРОЕКТА:

АЛЬБОМ I – ОБЩАЯ ПОЯСНИТЕЛЬНАЯ ЗАПИСКА. ТЕХНОЛОГИЧЕСКАЯ, АРХИТЕКТУРНО-СТРОИТЕЛЬНАЯ, САНИТАРНО-ТЕХНИЧЕСКАЯ И ЭЛЕКТРОТЕХНИЧЕСКАЯ ЧАСТИ. СЛАБОТОЧНЫЕ УСТРОЙСТВА АВТОМАТИЗАЦИЯ САНТЕХСИСТЕМ

АЛЬБОМ II – СТРОИТЕЛЬНЫЕ ИЗДЕЛИЯ

АЛЬБОМ III – СПЕЦИФИКАЦИЯ ОБОРУДОВАНИЯ

АЛЬБОМ IV – ВЕДОМОСТИ ПОТРЕБНОСТИ В МАТЕРИАЛАХ

АЛЬБОМ V – СМЕТЫ

АЛЬБОМ VI – ПРОЕКТНАЯ ДОКУМЕНТАЦИЯ ПО ПЕРЕВОДУ ПОДВАЛЬНОГО ПОМЕЩЕНИЯ НА РЕЖИМ ПРУ

РАЗРАБОТАН
Воронежским филиалом
института „Союзгипролесхоз"
Главный инженер филиала Тырченков Н.С
Главный инженер проекта Усталов В.П.

Утвержден Гослесхозом СССР
протокол № 25 от 27.10.1987г.
Рабочие чертежи введены в действие
институтом „Союзгипролесхоз"
Приказ № 118 от 28.10.1987г.

928-02

ЛФ928-02

Инв. № подл. | Подпись и дата | Взам. инв. №

Привязан

Инв. №

© КФ ЦИТП Госстроя СССР 1988г.

Альбом II

Типовой проект 411-1-137.87

Содержание альбома

Шифр	Наименование	Стр.
	Содержание альбома	2
411-1-137.87 -КЖИ-ТУ	Технические условия	2
-КЖИ-01.00	Каркас плоский КР	3
-КЖИ-02.00	Решётка МР1	3
-КЖИ-03.00	Стойка ограждения СОГ	4
-КЖИ-04.00	Балка БМ	5
-КЖИ-05.00	Стойка К1	6
-КЖИ-06.00	Лестница	7
-КЖИ-07.00	Лестница пожарная	8
-КЖИ-08.00	Изделие соединительное МН1	9
-КЖИ-05.01	Ребро	9
-КЖИ-05.02	Пластина	10
-КЖИ-05.03	Пластина	10
-КЖИ-06.03	Пластина	11
-КЖИ-06.05	Пластина	11
-КЖИ-07.04	Раскос	12
-КЖИ-07.05	Раскос	12
-КДИ-01.00	Балка Б	13
-КДИ-02.00	Изделие соединительное МН2	14
-КДИ-03.00	Изделие соединительное МН3	14

Взам. инв. №

Подпись и дата

Инв. № подл.

Копировал: [signature] /Елисеева/ Формат А4

Альбом II

Типовой проект 411-1-137.87

1. При изготовлении сборных железобетонных изделий необходимо руководствоваться указаниями соответствующих серий, указанных в чертежах

2. Изготовление и методы испытаний изделий должны соответствовать ГОСТ 10922-75

3. Сварку производить в соответствии с ГОСТ 14098-85 и СН 393-78 „Инструкция по сварке соединений арматуры и закладных деталей железобетонных конструкций"

4. Для сварочных работ применять электроды типа Э42 по ГОСТ 9467-75

5. Соединения арматуры каркасов выполнять контактно-точечной сваркой по ГОСТ 14098-85 во всех пересечениях стержней

6. Размеры каркасов даны по осям и торцам стержней

7. При изготовлении деревянных балок руководствоваться указаниями соответствующих документов, указанных на чертежах

Взам. инв. №

Подпись и дата

Инв. № подл.

Привязан

Инв. №

Нач.отд.	Калабухов	[signature]
Н.контр.	Пачинский	[signature]
Гл.спец.	Нейбург	[signature]
ГИП	Усталов	[signature]
Рук.гр.	Федорова	[signature]
Ст.инж.	Арапова	[signature]

928-02

ТП 411-1-137.87-КЖИ-ТУ

Технические условия

Стадия	Лист	Листов 1
РП		

Воронежский филиал СОЮЗГИПРОЛЕСХОЗ

Копировал: [signature] /Елисеева/ Формат А4

Альбом III

Типовой проект 411-1-137.87

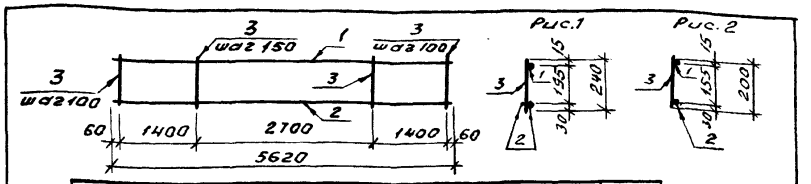

Рис.1

Рис.2

Обозначение	Марка	Рис	Вес, кг
411-1-137.87-КЖИ-01.00	КР1	1	28,7
-01	КР2	2	16,7

Формат	Зона	Поз.	Обозначение	Наименование	Кол.	Примечание
				Документация		
А4			411-1-137.87-КЖИ-ТУ	Технические условия		
				Детали		
Б4		1	411-1-137.87-КЖИ-01.01	ф10 AI ГОСТ 5781-82* ℓ=5620	1	3,5кг
			Переменные данные	для исполнений		
				Каркас плоский КР1		
				Детали		
Б4		2	411-1-137.87-КЖИ-01.02	ф18 AIII ГОСТ 5781-82* ℓ=5620	2	11,2кг
Б4		3	-01.03	ф6 AI ГОСТ 5781-82* ℓ=240	47	0,06кг
				Каркас плоский КР2		
				Детали		
Б4		2	411-1-137.87-КЖИ-01.02*	ф18 AIII ГОСТ 5781-82* ℓ=5620	1	11,2кг
Б4		3	-01.03 -01	ф6 AI ГОСТ 5781-82* ℓ=200	47	0,04кг

Привязан

Инв. № подл. | Подп. и дата | Взам. инв. №

Инв. № подл. | Подп. и дата | Взам. инв. №

Инв. №			
Нач. отд.	Колобухов		
Н. контр.	Пачинский		
Гл. спец.	Нейбург		
ГИП	Усталов		
Рук. гр.	Федорова		
Инж.	Перегон		

ТП411-1-137.87-КЖИ-01.00

Каркас плоский КР

Стадия	Масса	Масшт.
РП	см. табл.	
Лист	Листов 1	

Воронежский филиал Союзгипролесхоз

Копировал Фу Решетило Формат А4

Альбом III

Типовой проект 411-1-137.87

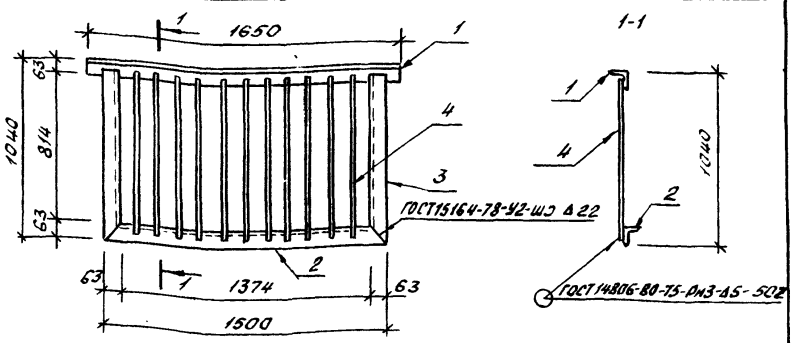

Формат	Зона	Поз.	Обозначение	Наименование	Кол.	Примечание
				Документация		
А4			411-1-137.87-КЖИ-ТУ	Технические условия		
				Детали		
				Уголок 63х63х5 ГОСТ 8509-86 Вст3кп2 ГОСТ 380-71*		
Б4		1	411-1-137.87-КЖИ-02.01	ℓ=1650	1	7,9кг
Б4		2	-02.02	ℓ=1500	1	7,2кг
Б4		3	-02.03	ℓ=1020	2	4,9кг
Б4		4	-02.04	ф22 AI ГОСТ 5781-82* ℓ=1020	1ч	3,0кг

Привязан

Инв. № подл. | Подп. и дата | Взам. инв. №

Инв. № подл. | Подп. и дата | Взам. инв. №

Инв. №			
Нач. отд.	Колобухов		
Н. контр.	Пачинский		
Гл. спец.	Нейбург		
ГИП	Усталов		
Рук. гр.	Федорова		
Инж.	Фролова		

928-02

ТП-411-1-137.87-КЖИ-02.-00

Решетка МР1

Стадия	Масса	Масштаб
РП	66,9	
Лист	Листов 1	

Воронежский филиал Союзгипролесхоз

Копировал Фу Решетило Формат А4

Альбом II

Типовой проект 411-1-137.87

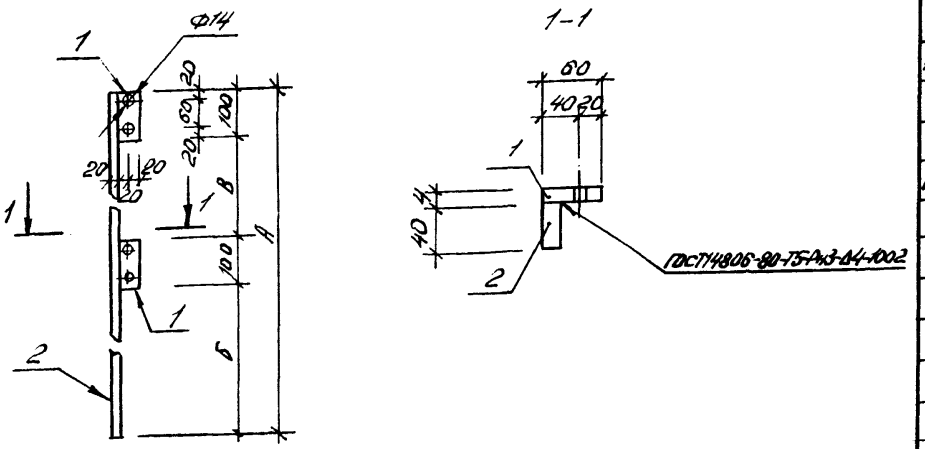

Обозначение	Марка	Размеры, мм А	Б	В	Масса, кг
411-1-137.87-КЖИ-03.00	СОГ1	1103	509	304	7,16
-01	СОГ2	800	352	248	5,16

Формат	Зона	Поз	Обозначение	Наименование	Кол.	Примеч.
				Документация		
А4			411-1-137.87-КЖИ-ТУ	Технические условия		
				Детали		
Б4		1	411-1-137.87-КЖИ-03.01	Полоса 60×4 ГОСТ103-76* Вст3кп2ТУ14-1-3023-80		
				ℓ=100	2	0,2кг
				Переменные данные для исполнений		
				СОГ1		
				Детали		
Б4		2	411-1-137.87-КЖИ-03.02	Полоса 40×20 ГОСТ103-76* Вст3кп2ТУ14-1-3023-80		
				ℓ=1103	1	6,9кг
				СОГ2		
				Детали		
Б4		2	411-1-137.87-КЖИ-03.03	Полоса 40×20 ГОСТ103-76* Вст3кп2ТУ14-1-3023-80		
				ℓ=800	1	5,0кг

Взам.инв.№ | Подпись и дата | Инв.№ подл.

928-02

Нач.отд.	Калабухов		ТП411-1-137.87-КЖИ-03.00
Н.контр.	Лачинский		
Гл.спец.	Нейбург		
ГИП	Усталов		Стойка ограждения СОГ
Рук.гр.	Федорова		Стадия: РП; Масса: см. табл.; Масш.:
Инж.	Фролова		Лист 1; Листов 1
			Воронежский филиал СОЮЗГИПРОЛЕСХОЗ

Привязан

Инв.№

Копировал Гончарова

Формат А3

Типовой проект 411-1-137.87 Альбом I

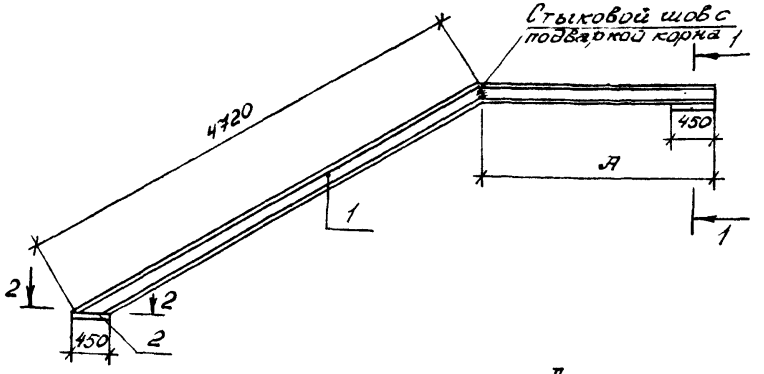

1-1

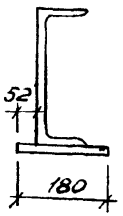

2-2

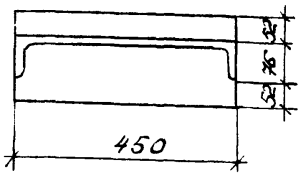

Деталь резки швеллера для выгиба балки

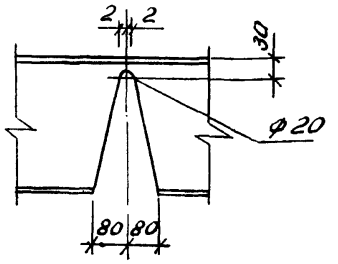

Обозначение	Марка	Размеры А	Масса, кг
411-1-137.87-КЖИ-04.00	БМ1	2800	156,2
-01	БМ2	1350	117,3

Формат	Зона	Поз.	Обозначение	Наименование	Кол.	Примеч.
				Документация		
А4			411-1-137.87-КЖИ-ТУ	Технические условия		
				БМ1		
				Детали		
Б4		1	411-1-137.87-КЖИ-04.01	Швеллер С20 ГОСТ 8240-72* Р=1520 Вст3ПС6 ГОСТ 380-71*	1	138,4 кг
Б4		2	-0402	Лист Б-ПН-14 ГОСТ 19903-74 450×180 Вст3ПС6-1 ТУ 14-1-3023-80	2	8,9 кг
				БМ2		
				Детали		
Б4		1	411-1-137.87-КЖИ-04.01-01	Швеллер С20 ГОСТ 8240-72* Р=5400 Вст3ПС6 ГОСТ 380-71*	1	99,5 кг
Б4		2	-04.02-01	Лист Б-ПН-14 ГОСТ 19903-74 450×180 Вст3ПС6-1 ТУ 14-1-3023-80	2	8,9 кг

Инв.№ подл. | Подпись и дата | Взам.инв.№

Привязан

Инв.№

Нач.отд.	Калабухов	
Н.контр.	Пачинский	
Гл.спец.	Нейбург	
ПИП	Усталов	
Рук.гр.	Федорова	
Инж.	Трунова	

928-02

ТП 411-1-137.87-КЖИ-04.00

Балка БМ

Стадия	Масса	Масшт.
РП	см. табл.	
Лист	Листов 1	

Воронежский филиал Союзгипролесхоз

Копировал: Гончарова

Формат А3

Альбом II

Типовой проект 411-1-137.87

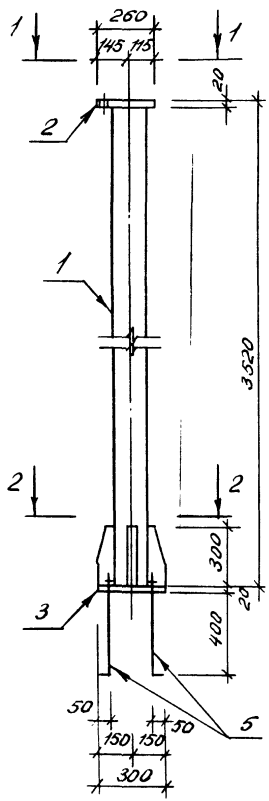

1-1

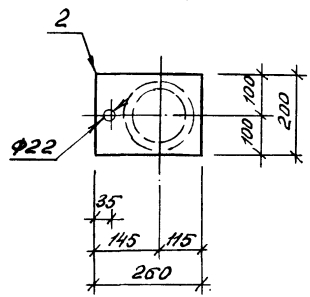

2-2

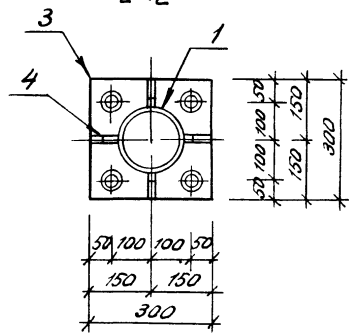

Формат	Зона	Поз.	Обозначение	Наименование	Кол.	Примеч.
				Документация		
А4			411-1-137.87-КЖИ-ТУ	Технические условия		
				Детали		
Б4		1	411-1-137.87-КЖИ-05.01	Газ труба ф150 ГОСТ 3262-75	1	76,1 кг
А4		2	-05.02	Пластина	1	
А4		3	-05.03	Пластина	1	
А4		4	-05.04	Ребро	4	
				Стандартные изделия		
		5		Болт 1.1М20х500ВСт3пс2		
				ГОСТ 24379.1-80	4	

928-02

Начото	Калабухов	
Н.контр.	Пачинский	
Гл.спец.	Ненбург	
ГИП	Усталов	
Рук.гр.	Федорова	
Инж.	Федорова	

ТП 411-1-137.87-КЖИ-05.00

Стойка К1

Стадия	Масса	Масштаб
РП	112,4	
Лист	Листов 1	

Воронежский филиал „СОЮЗГИПРОЛЕСХОЗ"

Привязан

Инв. №

Инв. № подл. | Подпись и дата | Взам. инв. №

Копировал: Бочарова

Формат А3

Альбом II

Типовой проект 411-1-137.87

Рис. 1

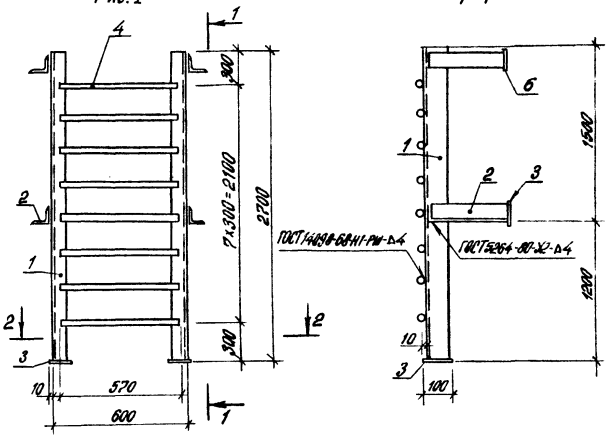

2-2

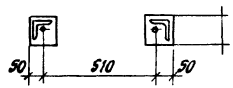

Рис. 2

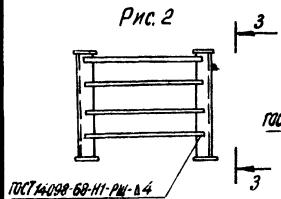

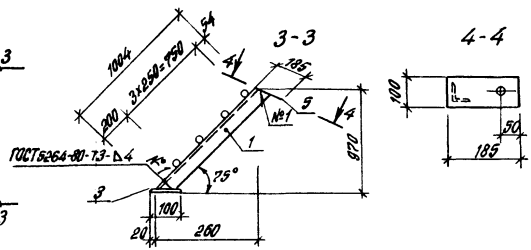

Формат	Зона	Поз.	Обозначение	Наименование	Кол-во –	Кол-во 01	Примечание
				Документация			
			411-1-137.87-КЖИ-ТУ	Технические условия			
				Детали			
БЧ		1	411-1-137.87-КЖИ-06.01	Уголок Б-75×75×6 ГОСТ8509-86 / Вст3кп2 ТУ14-1-3023-8			
				l = 2700	2	–	18,6
БЧ		1	-01	l = 970	–	2	6,7
БЧ		2	411-1-137.87-КЖИ-06.02	Уголок Б-75×75×6 ГОСТ8509-86 / Вст3кп2 ТУ14-1-3023-80 l=375	4	–	2,6
А4		3	411-1-137.87-КЖИ-06.03	Пластина	4	2	
Б4		4	-06.04	Круг В18 ГОСТ 2590-71* / Вст3кп2 ТУ14-1-3023-80 l=570	8	3	1,1
А4		5	411-1-137.87-КЖИ-06.03-01	Пластина	–	2	
А4		6	411-1-137.87-КЖИ-06.05	Пластина	1	–	

928-02

Обозначение	Марка	Рис.	Масса, кг
411-1-137.87-КЖИ-06.00	Л6	1	61,8
-01	Л7	2	19,5

Привязан

Инв. №

Нач. отд.	Калабухов	
Н.контр.	Пачинский	
Гл.спец.	Нейбург	
ГИП	Усталов	
Рук. гр.	Фёдорова	
Инж.	Здобникова	

ТП 411-1-137.87-КЖИ-06.00

Лестница

Стадия	Масса	Масштаб
РП	см.табл.	

Лист | Листов 1

Воронежский филиал СОЮЗГИПРОЛЕСХОЗ

Инв. № подл. | Подпись и дата | Взам. инв. №

Копировал: /Елисеева/ Формат А3

Типовой проект 411-1-137.87 Альбом II

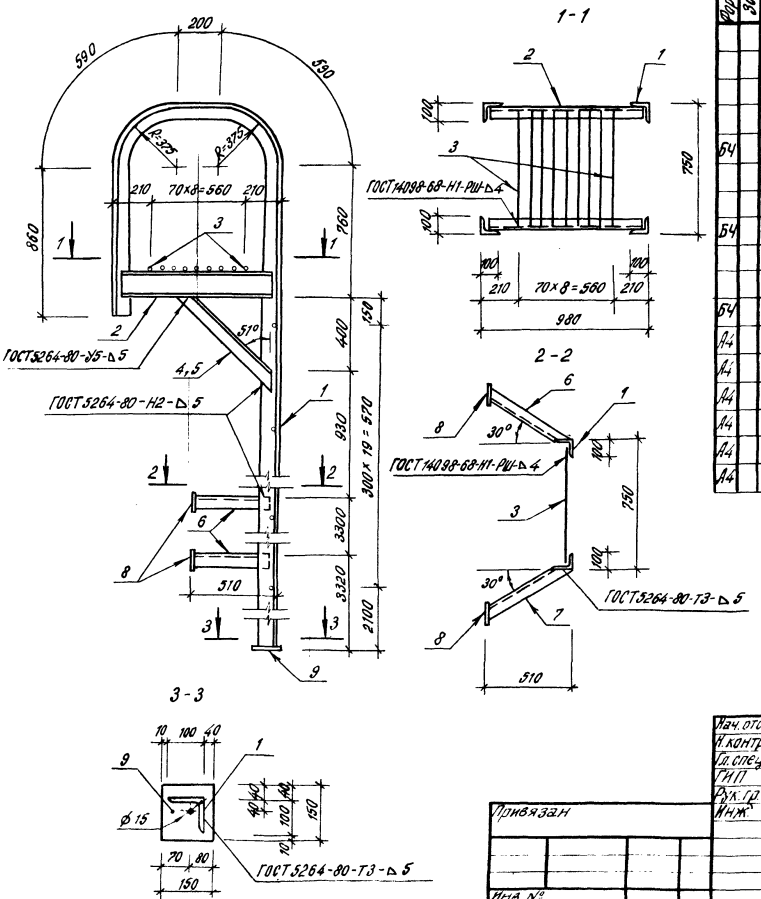

Формат	Зона	Поз.	Обозначение	Наименование	Кол.	Примечание
				Документация		
			411-1-137.87-КЖИ-ТУ	Технические условия		
				Детали		
БЧ		1	411-1-137.87-КЖИ-07.01	Уголок Б-100×100×8 ГОСТ 8509-86 / Вст3кп2ТУ14-1-3023-80		
				ℓ=10950	2	133,6 кг
БЧ		2	-07.02	Швеллер 16 ГОСТ 8240×72* / Вст3кп2ТУ14-1-3023-80		
				ℓ=960	2	13,6 кг
БЧ		3	-07.03	ø20 А I ГОСТ 5781-82* ℓ=720	28	1,8 кг
А4		4	411-1-137.87-КЖИ-07.04	Раскос	1	
А4		5	-07.04-01	Раскос	1	
А4		6	-07.05	Раскос	2	
А4		7	-07.05-01	Раскос	2	
А4		8	-07.03	Пластина	4	
А4		9	-07.03-02	Пластина	2	

928-02

Нач. отд.	Калабухов		
Н. контр.	Пачинский		
Гл. спец.	Нейбург		
ГИП	Усталов		
Рук. гр.	Федорова		
Инж.	Фролова		

ТП 411-1-137.87-КЖИ-07.00

Лестница пожарная

Стадия	Масса	Масштаб
РП	см. табл.	

Лист | Листов 1

Воронежский филиал СОЮЗГИПРОЛЕСХОЗ

Привязан

Инв. №

Инв. № подл. | Подпись и дата | Взам. инв. №

Копировал: [signature] / Елисеева / Формат А3

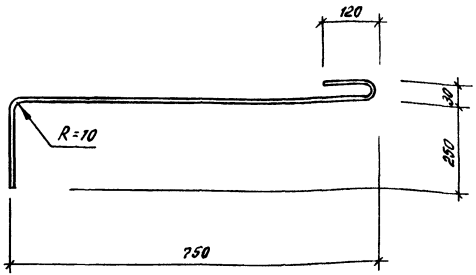

Привязан			
Инв. №			
Нач. отд	Калабухов		
Н. контр	Пачинский		
Гл. спец	Неибург		
ГИП	Усталов		
Рук. гр.	Федорова		
Ст. инж	Арапова		

ТП 411-1-137.87-КЖИ-08.00

Изделие соединительное МН 1

Стадия	Масса	Масштаб
РП	0,7	
Лист	Листов 1	

ф10 AII ГОСТ 5781-82*

Воронежский филиал СОЮЗГИПРОЛЕСХОЗ

Копировал: /Елисеева/ Формат-А4

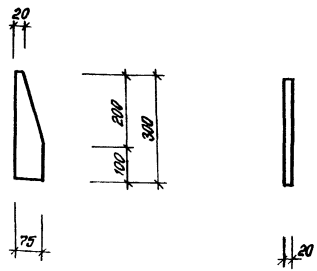

Привязан			
Инв. №			
Нач. отд	Калабухов		
Н. контр	Пачинский		
Гл. спец	Неибург		
ГИП	Усталов		
Рук. гр.	Федорова		
Инж.	Фролова		

928.02

ТП 411-1-137.87-КЖИ-05.01

Ребро

Стадия	Масса	Масштаб
РП	3,5	
Лист	Листов 1	

Полоса 300×20 ГОСТ 82-70* ВСт3кп2 ТУ 14-1-3023-80

Воронежский филиал СОЮЗГИПРОЛЕСХОЗ

Копировал: /Елисеева/ Формат-А4

Альбом II

Типовой проект 411-1-137.87

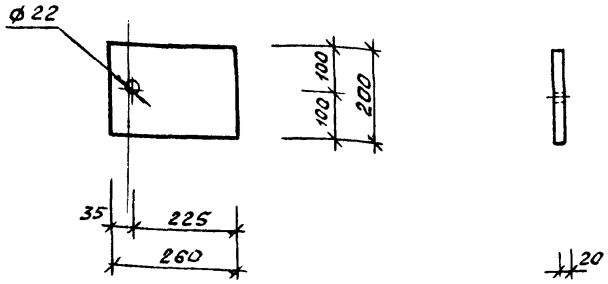

Привязан

Инв. № подл. | Подп. и дата | Взам. инв. №

Инв. №		
Нач. отд.	Колабухов	
Н. контр.	Лучинский	
Гл. спец.	Неизбург	
ГИП	Усталов	
Рук. гр.	Федорова	
Инж.	Фролова	

ТП411-1-137.87-КЖИ-05.02

Пластина

Стадия	Масса	Масштаб
Р.П	8,2	
Лист	Листов	
	1	

Полоса $\frac{200 \cdot 20\ ГОСТ\ 82-70^{*}}{Вст3кп2\ ТУ\ 14-1-3023-80}$

Воронежский филиал Союзгипролесхоз

Копировал Решетило

Формат А4

Альбом II

Типовой проект 411-1-137.87

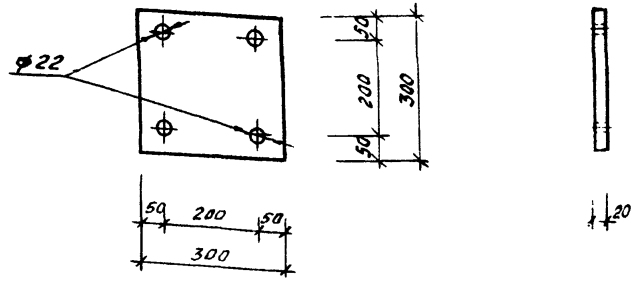

Привязан

Инв. № подл. | Подп. и дата | Взам. инв. №

Инв. №		
Нач. отд.	Колабухов	
Н. контр.	Лучинский	
Гл. спец.	Неизбург	
ГИП	Усталов	
Рук. гр.	Федорова	
Инж.	Фролова	

928-02

ТП411-1-137.87-КЖИ-05.03

Пластина

Стадия	Масса	Масштаб
Р.П	14,1	
Лист	Листов	
	1	

Полоса $\frac{300 \cdot 20\ ГОСТ\ 82-70^{*}}{Вст3кп2\ ТУ\ 14-1-3023-80}$

Воронежский филиал Союзгипролесхоз

Копировал Решетило

Формат А4

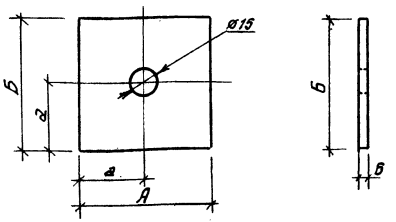

Обозначение	Позиция	Размеры, мм А	Б	а	Масса, кг
411-1-137.87-КЖИ-06.03	3,6	100	100	50	0,5
-01	5	185	100	50	0,9
-02	7	150	150	70	1,1

Привязан

Инв. №

Нач. отд	Калабухов	
Н. контр.	Начинский	
Гл. спец.	Некрург	
ГИП	Усталов	
Рук. гр.	Фёдорова	
Инж.	Зобников	

ТП 411-1-137.87-КЖИ-06.03

Пластина

Стадия	Масса	Масштаб
РП	см. табл.	

Лист | Листов 1

Лист Б-ПН-6 ГОСТ 19903-74* / Вст3кп2 ТУ14-1-3023-80

Воронежский филиал СОЮЗГИПРОЛЕСХОЗ

Копировал: Елисеева/ Формат А4

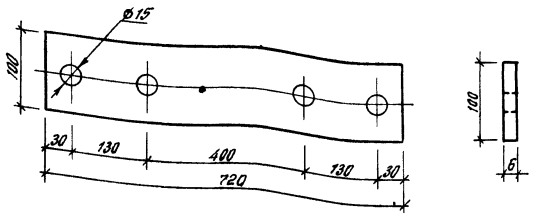

Привязан

Инв. №

Нач. отд	Калабухов	
Н. контр.	Начинский	
Гл. спец.	Некрург	
ГИП	Усталов	
Рук. гр.	Фёдорова	
Инж	Зобников	

928-02

ТП 411-1-137.87-КЖИ-06-05

Пластина

Стадия	Масса	Масштаб
РП	3,4	

Лист | Листов 1

Лист Б-ПН-6 ГОСТ 19903-74* / Вст3кп2 ТУ14-1-3023-80 L=720

Воронежский филиал СОЮЗГИПРОЛЕСХОЗ

Копировал: Елисеева/ Формат А4

Типовой проект 411-1-137.87 Альбом II

411-1-137.87-КЖИ-07.04

411-1-137.87-КЖИ-07.04-01
остальное - см. 411-1-137.87-КЖИ-07.04

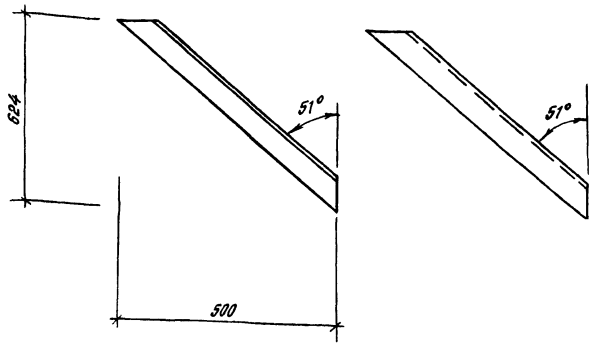

Привязан

Инв. №

Нач. отд.	Калабухов		
Н. контр.	Пачинский		
Гл. спец.	Неимург		
ГИП	Усталов		
Рук. гр.	Федорова		
Инж.	Фролова		

ТП 411-1-137.87-КЖИ-07.04

Раскос

Стадия	Масса	Масштаб
РП	5,5	

Лист Листов 1

Уголок Б-75х75х6 ГОСТ 8509-86 / Вст3кп2 ГУ14-1-3023-80

Воронежский филиал СОЮЗГИПРОЛЕСХОЗ

Инв. № подл. | Подпись и дата | Взам. инв. №

Копировал: /Елисеева/ Формат - А4

Типовой проект 411-1-137.87 Альбом II

411-1-137.87-КЖИ-07.05

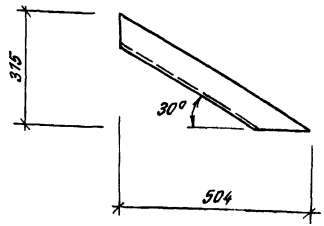

411-1-137.87-КЖИ-07.05-01 - зеркальное отражение
остальное - см. 411-1-137.87-КЖИ-07.05

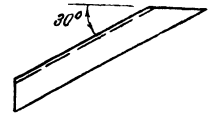

Привязан

Инв. №

Нач. отд.	Калабухов		
Н. контр.	Пачинский		
Гл. спец.	Неимург		
ГИП	Усталов		
Рук. гр.	Федорова		
Инж.	Фролова		

928-02

ТП 411-1-137.87-КЖИ-07.05

Раскос

Стадия	Масса	Масштаб
РП	4,1	

Лист Листов 1

Уголок Б-75х75х6 ГОСТ 8509-86 / Вст3кп2 ГУ14-1-3023-80

Воронежский филиал СОЮЗГИПРОЛЕСХОЗ

Инв. № подл. | Подпись и дата | Взам. инв. №

Копировал: /Елисеева/ Формат - А4

Типовой проект 411-1-137.87 Альбом II

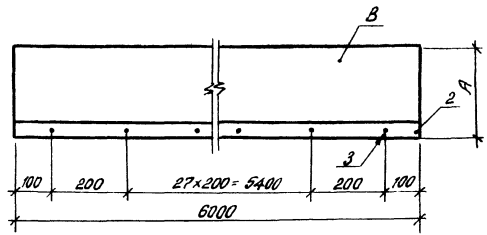

Рис. 1

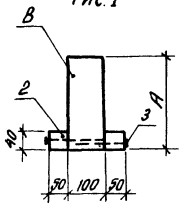

Рис. 2

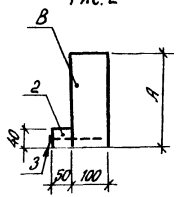

Формат	Зона	Поз.	Обозначение	Наименование	Кол. на –	01	02	03	Примечание
				Документация					
			411-1-137.87-КЖИ-ТУ	Технические условия					
			ГОСТ 4981-78	Балки деревянные с					
				черепными брусками					
				Детали					
БЧ		1	411-1-137.87-КДИ-01.01	Балка 100×250 ℓ = 6000	1		1		0,150 м³
БЧ		2	-01.02	100×220 ℓ = 6000		1		1	0,132 м³
БЧ		3	-01.03	Черепной брус 40×50 ℓ = 6000	2	2	1	1	0,012 м³
				Стандартные изделия					
		4	ГОСТ 4028-63*	Гвозди К 4.0×100	60	60	30	30	

Обозначение	Марка	Размер, мм А	Размер, мм В	Поз.	Рис.	Масса, кг
411-1-137.87-КДИ-01.00	Б1	250	1	1	1	105
-01	Б3	220	2			94
-02	Б2	250	1	2	2	97
-03	Б4	220	2			86

Балки изготавливать из древесины не ниже 2го сорта, черепные бруски не ниже 3го сорта по ГОСТ 8486-66**, ширина годичных слоёв в древесине должна быть не более 5 мм, а содержание в них поздней древесины не ниже 20%.

928-02

Нач. отд.	Калабухов		ТП 411-1-137.87-КДИ-01.00
Н. контр.	Лачинский		
Гл. спец.	Неибург		Балка Б
ГИП	Усталов		Стадия: РП; Масса: см Тыбл.; Масштаб
Рук. гр.	Федорова		Лист; Листов
Инжен.	Перегон		Воронежский филиал СОЮЗГИПРОЛЕСХОЗ

Привязан

Инв. №

Инв. № подл. | Подпись и дата | Взам. инв. №

Калировал: Елисеева

Формат А3

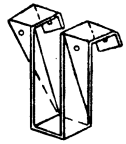

Развёртка

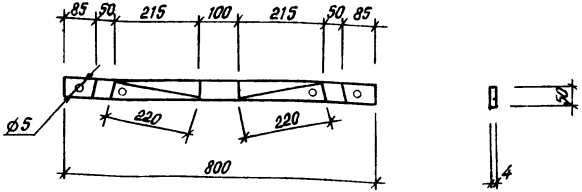

Взам. инв. №	Привязан					
Подпись и дата	Инв. №					
	Нач. отд.	Калабухов				
	Н. контр.	Пачинский				
	Гл. спец.	Нейбург				
	ГИП	Усталов				
	Рук. гр.	Федорова				
	Инж.	Фролова				
Инв. № подл.						

ТП 411-1-137.87-КДИ-02.00

Изделие соединительное МН2	Стадия	Масса	Масштаб
	РП	1,2	
	Лист	Листов 1	
Полоса 50×4 ГОСТ 103-76* / Вст3кп2 ТУ 14-1-3023-80, ℓ=800	Воронежский филиал СОЮЗГИПРОЛЕСХОЗ		

Копировал: Елисеева Формат - А4

gost.e-ecolog.ru

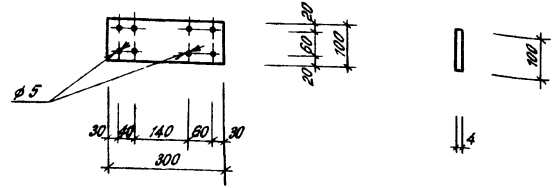

Взам. инв. №	Привязан					
Подпись и дата	Инв. №					
	Нач. отд.	Калабухов				
	Н. контр.	Пачинский				
	Гл. спец.	Нейбург				
	ГИП	Усталов				
	Рук. гр.	Федорова				
	Инж.	Фролова				
Инв. № подл.						

928-02

ТП 411-1-137.87-КДИ-03.00

Изделие соединительное МН3	Стадия	Масса	Масштаб
	РП	0,9	
	Лист	Листов	
Полоса 100×4 ГОСТ 103-76* / Вст3кп2 ТУ 14-1-3023-80, ℓ=300	Воронежский филиал СОЮЗГИПРОЛЕСХОЗ		

Копировал: Елисеева Формат А4