ТИПОВОЙ ПРОЕКТ

807-10-117.87

ВЕТЕРИНАРНО-ПРОФИЛАКТИЧЕСКИЙ ПУНКТ ДЛЯ КРУПНОГО РОГАТОГО СКОТА С НАКОПИТЕЛЕМ

СОСТАВ ПРОЕКТА:

Альбом I Пояснительная записка. Технология производства. Архитектурные решения. Конструкции железобетонные. Внутренние водопровод и канализация. Отопление и вентиляция. Электроосвещение и силовое электрооборудование. Автоматизация систем отопления и вентиляции

Альбом II Строительные изделия

Альбом III Спецификации оборудования

Альбом IV Ведомости потребности в материалах

Альбом V Сметы

АЛЬБОМ I

Разработан институтом „Гипронисельхоз"

Главный инженер института В.А. Чернояров

Главный инженер проекта А.А. Кузнецов

Утвержден и введен в действие институтом „Гипронисельхоз", приказ от 12.10.87 г. № 214-П

Привязан

Инв. №

© ЦИТП Госстроя СССР, 1988

gost.e-ecolog.ru

Содержание

N листа	Наименование	N страницы
	Содержание	2
ПЗ	Пояснительная записка	3,4
	Основной комплект рабочих чертежей	
	марки ТХ	
1	Общие данные	5
2	План. Разрез А-А. Схема движения животных.	
	Узел I	6
	Основной комплект рабочих чертежей	
	марки АР	
1	Общие данные	7
2	План. Разрезы 1-1, 2-2	8
3	Фасады	9
4	План полов, перемычек и отверстий в стенах	
	и перегородках	10
5	План кровли	11
	Основной комплект рабочих чертежей	
	марки КЖ	
1	Общие данные (начало)	12
2	Общие данные (окончание)	13
3	Схема расположения элементов фундаментов	14
4	Схема расположения фундаментов под	
	оборудование, приямка и трапов	15
5	Схемы расположения полурам, колонн, связей,	
	элементов покрытия. Сечения 1-1...5-5. Узел 1	16
6	Схемы расположения элементов стен по осям А, Б,	
	6, 4, 1. Фрагменты 1...3. Узлы I...V	17
7	Спецификация к схемам расположения	
	элементов стен	18

N листа	Наименование	N страницы
	Основной комплект рабочих чертежей	
	марки ВК	
1	Общие данные (начало)	19
2	Общие данные (окончание)	20
3	План на отм 0.000	21
4	Схемы систем В1; Т3; Т4; К1; К3	22
	Основной комплект рабочих чертежей	
	марки ОВ	
1	Общие данные	23
2	План на отм. 0.000.	
	Схема системы отопления.	
	Узел управления.	
	Схемы систем ВЕ1... ВЕ4	24
	Основной комплект рабочих чертежей	
	марки ЭМ	
1	Общие данные	25
2	Электроосвещение.	
	План сети на отм. 0.000.	
	Расчетная схема сети 380/220 В	26
3	Силовое электрооборудование.	
	План на отм. 0.000	
	Расчетная схема сети 380/220 В	27
	Основной комплект рабочих чертежей	
	марки АОВ	
1	Узел управления.	
	Общие данные.	
	Схема автоматизации	28

Альбом I

Общая часть

Типовой проект „Ветеринарно-профилактический пункт для крупного рогатого скота с накопителем" разработан на основании задания 12 т на переработку типового проекта 807-10-21, утвержденного Госагропромом СССР 12.01.87г. и в соответствии с планом типового проектирования на 1987 год пункт 76.7.1 подпункт 30.

Проект разработан взамен аналогичного типового проекта 807-10-21 и отличается от него более экономичными планировочными и конструктивными решениями.

По сравнению с аналогом в проекте сокращена площадь здания, применены более распространенные конструкции в том числе балки 6-12 м вместо 9м и применена поточная линия обработки животных конструкция ЦНИИПТИМЭЖ отсутствующая в аналоге.

Область применения проекта

1 Расчетные зимние температуры наружного воздуха -20 °С, -30 °С, -40 °С.
2. Вес снегового покрова – 100 кгс/м^2.
3. Скоростной напор ветра – 27 кгс/м^2 (0,26 кПа).
4 Инженерно-геологические условия – обычные.
Класс ответственности здания – II

Основные технико-экономические показатели

№ п.п.	Наименование показателей	Единица измерения	Показатели: рассматриваемого проекта	Показатели: проекта-аналога 807-10-21
1	2	3	4	5
1	Мощность-количество принятых и обработанных телят за смену	голов	99,5	56,00
2	Численность работающих	чел.	3	4
	в том числе, рабочих	чел.	2	3
3	Затраты труда на одну обработку теленка	чел. ч	0,03	0,07
4	Площадь застройки	м^2	313,50	346,00
5	Общая площадь здания	м^2	288,00	318,40
6	Строительный объем	м^3	1406,10	1372,00
7	Общая сметная стоимость	тыс. руб.	31,71	31,03
	в том числе строительно-монтажных работ	тыс. руб.	27,65	27,68
	оборудования	тыс. руб.	4,06	3,35
	строительно-монтажных работ на 1м^2 общей площади	руб.	96,01	86,90
8	Удельные капитальные вложения на 1м^2 общей площади	руб.	110,10	97,46
9	Годовые эксплуатационные затраты: на здание	руб.	6894	8825
	на 1м^2 площади здания	руб.	23,93	27,70
10	Приведенные затраты на здание	руб.	10065	11928
11	Годовой экономический эффект	руб.	1863	—
12	Потребная электрическая мощность	кВт	11,5	12,00
13	Трудозатраты построечные	чел.ч	3841	5000
	на 1м^2 общей площади здания		13,34	15,70
	на 1млн. руб. строительно-монтажных работ	"	138913,60	180635,00
14	Расход тепла	ккал/ч	20740	57930
	на 1м^2 общей площади	"	72,01	181,94
	расход воды	м^3/сут	1,128	1,76
15	Расход основных строительных материалов:			
	цемента, приведенного к М-400	т	47,846	46,93
	стали, приведенной к классам А-I, С38/23	"	11,71	9,39
	лесоматериалов, приведенных к круглому лесу	м^3	16,00	24,94
	кирпича	тыс. шт.	3,24	20,10
	на расчетную единицу			
	цемента	т	0,163	0,15
	стали	"	0,04	0,03
	лесоматериалов	м^3	0,055	0,08
	кирпича	тыс. шт	0,011	0,06
	на 1 млн. строительно-монтажных работ			
	цемента	т	1730	1501
	стали	"	423,5	300,5
	лесоматериалов	м^3	579,20	798,00
	кирпича	тыс. шт.	117,29	643,20

Стоимостные показатели проекта-аналога пересчитаны в цены 1984г. по индексам:
К-1,18 на строительно-монтажные работы
К-1,06 на оборудование.

1. Технология производства

Ветеринарно-профилактический пункт предназначен для массовых ветеринарных обследований, обработок животных, проведения лечебных процедур и зоотехнических мероприятий на предприятиях крупного рогатого скота по производству молока на 800 коров, по выращиванию нетелей на 3 и 6 тысяч скотомест, на откормочных площадях на 5 и более тысяч скотомест.

Технология обработки животных разработана ЦНИИПТИМЭЖем и предусматривает возможность проведения следующих массовых мероприятий в весенне-летний период:

— обследование животных, клинические осмотры и диспансеризацию животных;
— иммунизацию и витаминизацию животных;
— обработку кожного покрова животных против жалящих насекомых и клещей-переносчиков гемоспоридиозных заболеваний, а также против накожных болезней;
— расчистку и обрезку копыт и отпиливание острых концов рогов;
— взвешивание, бонитировку и нумерацию животных.

В течение года проводятся:

— исследование на стельность и гинекологические заболевания;
— исследование на гнилостную инвазию;
— прием стационарно больных животных и проведение лечебных процедур;
— вскрытие трупов телят и взятие патматериала от них для исследования в лаборатории.

Для проведения обработки животных используется поточная линия, прошедшая Госиспытания во ВНИИМОЖ и рекомендованная для типовых проектов лечебно-профилактических пунктов крупного рогатого скота.

Навоз с накопительной площадки вывозится в навозохранилище фермы. Трупы павших телят вывозятся в общехозяйственный пункт сбора сырья для производства мясокостной муки. Дезинфекция помещений производится после каждой массовой обработки животных. Стоки из вскрывочной собираются и дезинфицируются. Дезсредства, их концентрацию и время экспозиции определяет ветспециалист предприятия.

При привязке проекта в составе предприятий по выращиванию нетелей и производства говядины помещение вскрывочной использовать как склад для дезсредств

2. Водоснабжение

Водоснабжение от наружных сетей водопровода.
Напор на вводе - 6 м.
Горячее водоснабжение - централизованное.
Ввод из канала теплосети

3. Канализация

Стоки из помещений для ветеринарной обработки животных и накопителя отводятся в жижесборник, откуда вывозятся в места, согласованные санэпидстанцией

Бытовые стоки отводятся в сеть наружной канализации.

Стоки от вскрывочной перед выпуском в наружную сеть канализации обеззараживаются в дезинфекторе.

4. Отопление и вентиляция

Для обеспечения нормативных параметров внутреннего воздуха предусмотрено:
— центральное водяное отопление чугунными радиаторами.

Теплоснабжение от наружных тепловых сетей. Теплоноситель - вода с параметрами 150—70 °С;
— вентиляция - естественная через шахты.

Расход тепла на отопление $\frac{11\,000}{12,72}$ $\frac{\text{ккал/ч}}{\text{кВт}}$

на горячее водоснабжение $\frac{9740}{11,33}$ $\frac{\text{ккал/ч}}{\text{кВт}}$

5. Электроснабжение

Электроснабжение предусмотрено от наружных сетей 380/220 в.
Электроприемники здания относятся к потребностям III категории
Потребная мощность электроприемников 11,5 кВт

6. Автоматизация

Для теплового узла предусмотрен:
— местный контроль температуры и давления в трубопроводах прямого и обратного теплоносителя;
— поддержание давления прямого теплоносителя;
— учет расхода теплоносителя.

7. Противопожарные мероприятия

Категория производственных процессов по пожарной опасности - Д. Степень огнестойкости здания II. Расход воды на наружное пожаротушение принят по СНиП 2.04.02-84 и составляет 5 л/сек. Эвакуация обслуживающего персонала предусмотрена в соответствии со СНиП II-90-81, животных в соответствии с ОНТП 1-77.

8. Радиотрансляция

При привязке проекта предусмотреть установку однопрограммного громкоговорителя с подключением его к конкретной трансляционной сети Министерства связи.

Взам. инв. №
Подпись и дата
Инв. № подл.

ГИП	Кузнецов		807-10-117.87-ПЗ
Гл. спец.	Лурье		Пояснительная записка

Стадия	Лист	Листов
Р		1

ГИПРОНИСЕЛЬХОЗ

Альбом 1

Основные положения по производству строительно-монтажных работ

Основные положения разработаны в соответствии с требованиями СН и П 3.01.01-85 „Организация строительного производства".

Основные объемы земляных работ рекомендуется выполнять в летнее время и в соответствии со СН и П III-8-76.

Монтаж сборных железобетонных конструкций должен выполняться с соблюдением следующих требований:

- последовательности монтажа, обеспечивающей устойчивость и геометрическую неизменяемость смонтированной части здания на всех стадиях монтажа и прочность монтажных соединений;
- комплектности установки конструкций каждого участка (захватки, ячейки), позволяющей производить на смонтированном участке последующие работы;
- безопасности монтажных, общестроительных и специальных работ на объекте с учетом их выполнения по совмещенному графику.

Основным критерием при выборе монтажного крана является соответствие его технических параметров (грузоподъемности, вылета стрелы, высоты подъема крюка) весовым характеристикам монтируемых конструкций и объемно-планировочному решению здания.

При выборе монтажного крана учитывается также необходимая последовательность монтажных работ, диктуемая конструктивным решением возводимого здания.

Монтаж конструкций здания выполнять раздельным методом.

Принципиальная схема возведения здания ветеринарно-профилактического пункта предусматривает следующую последовательность работ:

- забивка свай сваебойным агрегатом;
- отрывка котлованов под фундаменты, приямки, фундаменты под оборудование, экскаватором с ковшом емк. 0,25 м³;
- монтаж и устройство фундаментов;
- обратная засыпка пазух котлованов с послойным трамбованием;
- последовательный монтаж сборных полурам, колонн, плит покрытия и стеновых панелей в осях 4...6;
- последовательный монтаж сборных полурам, прогонов, вертикальных и горизонтальных связей, колонн и стеновых панелей в осях 1...3;
- устройство кровли, полов, отделочные и специальные работы.

Возведение здания рекомендуется выполнять с помощью 1-2х автокранов грузоподъемностью 10т типа КС-3562 при движении их по периметру здания.

Монтаж сборных железобетонных конструкций вести в соответствии с требованиями СН и П III-16-80.

Производство строительно-монтажных работ, включая работы в зимних условиях, должно осуществляться в строгом соответствии с требованиями соответствующих глав части III СН и П а.

Строительно-монтажные работы при возведении здания необходимо выполнять с соблюдением правил техники безопасности в строительстве (СН и П III-4-80).

Инв. № подл. | Подпись и дата | Взам. инв. №

Схема стройгенплана

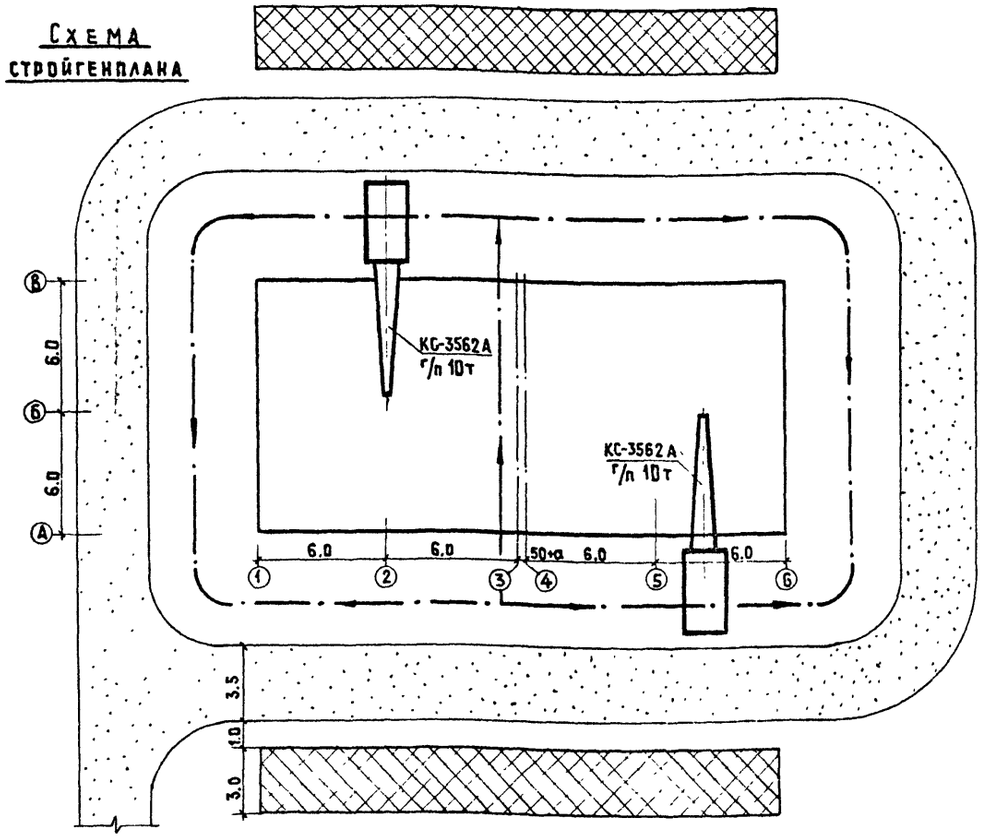

Условные обозначения

- Строящееся здание
- Площадка для складирования материалов и конструкций
- Временная автодорога
- Ось движения монтажного крана

Календарный план строительства

N п/п	Наименование видов работ	Сметная стоимость тыс. руб. Всего	в т.ч. СМР	Месяцы строительства I	II	III	IV
1	Земляные работы	0,195	0,195	Подготовительный период			
2	Фундаменты	2,804	2,804				
3	Фундаменты под оборудование, приямки	0,652	0,652				
4	Каркас	3,794	3,794				
5	Стены	7,862	7,862				
6	Покрытие - кровля	3,784	3,784				
7	Перегородки	0,046	0,046				
8	Проемы оконные, дверные, ворота	1,979	1,979				
9	Полы	1,782	1,782				
10	Отделочные работы	0,589	0,589				
11	Прочие работы	0,616	0,616				
12	Сантехнические работы	2,08	2,08				
13	Монтаж технологического и теплотехнического оборудования	4,57	0,64				
14	Электроосвещение, электрооборудование, автоматика	0,96	0,9				

Продолжительность строительства – 4 месяца, в т.ч. продолжительность подготовительного периода – 0,5 месяца

807-10-117.87-ГТ

Привязан

Инв. №

ГИП	Кузнецов	
Нач.отд.	Черепашенец	
Гл.спец.	Лурье	
Ст.инж.	Белова	

Ветеринарно-профилактический пункт для крупного рогатого скота с накопителем

Стадия	Лист	Листов
	1	1

Схема стройгенплана

ГИПРОНИСЕЛЬХОЗ

22724-01 5

Копир. Анхачева

Формат А2

Альбом I

Ведомость рабочих чертежей основного комплекта марки ТХ

Лист	Наименование	Примечание
1	Общие данные	
2	План. Разрез А-А. Схема движения животных.	
	Узел I, II. Вид Б	

Ведомость основных комплектов рабочих чертежей

Обозначение	Наименование	Примечание
ТХ	Технология производства	
АР	Архитектурные решения	
КЖ	Конструкции железобетонные	
ВК	Внутренние водопровод	
	и канализация	
ОВ	Отопление и вентиляция	
ЭМ	Электроосвещение и силовое	
	электрооборудование	
АОВ	Автоматизация систем	
	отопления и вентиляции	

Ведомость ссылочных и прилагаемых документов

Обозначение	Наименование	Примечание
	Прилагаемые документы	
ТХ.СО	Спецификация оборудования	
ТХ.ВМ	Ведомость потребности в материалах	
	Ссылочные документы	
ТХИ.07.00	Стол для вскрытия трупов	т.п. 801-13-2 альбом IV

Технологический процесс

Ветеринарно-профилактический пункт запроектирован для строительства в составе предприятий крупного рогатого скота по производству молока, выращиванию нетелей и производству говядины на откормочных площадках.

Он предназначен для массовых ветеринарных обследований и обработок животных, проведения лечебных процедур и зоотехнических мероприятий.

В пункте предусмотрены следующие помещения: аптека; кладовая биопрепаратов; кладовая для хранения дезинфицирующих средств и инсекто-акарицидных препаратов; комната ветеринарного врача; уборная; вскрывочная; тепловой пункт; помещение для массовых ветеринарных обследований и обработок животных; проведения лечебных процедур и зоотехнических мероприятий; неотапливаемое помещение на два загона-накопителя: один-для животных до обработки, оборудованный двумя ловушками-скотопрогонами, второй-для животных после обработки. Площадь загона рассчитана на размещение производственной группы животных.

Технология обработки животных, разработанная ЦНИПТИМЭЖ'ем, предусматривает следующую последовательность работ: перед началом работы регулируют размеры станков соответственно возрасту животных;

производственную группу животных направляют по специальному скотопрогону на территории предприятия в загон-накопитель и далее через ловушки и центральный вход между ними в помещение для ветеринарной обработки, после чего группу сосредотачивают в накопителе для обработанных животных, а затем перегоняют в производственное здание, на выгула или пастбище.

Ветеринарно-профилактический пункт может блокироваться со стационаром для незаразно больных животных. Для обследования и проведения лечебных процедур животных выводят из стационара по коридору и скотопрогону в помещение для ветобработки. После оказания ветеринарной помощи животное выводят обратно в стационар по коридору.

В помещении для ветеринарно-профилактических мероприятий, обследований и обработок животных проводят:

- обследование на хронические инфекционные болезни;
- иммунизацию против инфекционных болезней;
- клинические осмотры и диспансеризацию животных;
- витаминизацию животных;
- исследование на стельность и гинекологические заболевания;
- исследование на глистную инвазию;
- обработку кожного покрова животных против жалящих насекомых и клещей-переносчиков гемоспаридиозных заболеваний, а также против накожных болезней;
- прием стационарно больных животных и проведение лечебных процедур;
- расчистку и обрезку копыт и отпиливание острых концов рогов; взвешивание, бонитировку и нумерацию животных.

Во вскрывочной проводят вскрытие трупов телят и взятие патматериала от них для исследования в лаборатории.

Основное технологическое оборудование в помещении для обработки животных и вскрывочной:

стол для вскрытия трупов;

весы для взвешивания животных;

- два универсальных станка для фиксации крупного рогатого скота;
- два сборных автоматических опрыскивателя для массовых обработок кожного покрова животных;
- ванна емкостью 0,5 м³ для приготовления растворов инсекто-акарицидных средств;
- насос вихревой самовсасывающий для подачи приготовленного раствора из ванны к опрыскивателям;
- стол для расходных медикаментов и стерилизации инструмента;
- шкаф ветеринарный для медикаментов, перевязочного материала и инструмента.

Уборка навоза из загонов-накопителей производится с помощью ручной тележки ТУ-300. При плюсовых температурах наружного воздуха уборку загонов после удаления навоза проводят водой из поливочного крана. Навоз из помещений для ветобработки скота удаляют водой из поливочного крана смывом в трапы. Дезинфекцию помещений пункта осуществляют с помощью подвижной дезинфекционной установки УДП. Стоки после обработки кожного покрова животных собирают в жижесборник, нейтрализуют и вывозят в места, согласованные с санэпидемстанцией. Стоки из вскрывочной дезинфицируются.

Работы в ветеринарно-профилактическом пункте производят ветврач, оператор по фиксации животных и оператор на подгоне. Производительность пункта составляет: при прививке-100, взвешивании-80 и взятии крови-57 голов в час.

Охрана труда и техника безопасности

К работе с животными допускают лиц не моложе 18 лет, прошедших медицинское обследование и инструктаж по технике безопасности при работе с животными и противопожарной охране.

Во избежание несчастных случаев при обслуживании животных и возникновения пожаров необходимо руководствоваться правилами и инструкциями по технике безопасности в животноводстве.

Ветеринарные работники фермы обеспечиваются халатами и резиновыми фартуками. Стирка и обеззараживание спецодежды производится в санпропускнике фермы.

Для работающих предусмотрены гардеробные в здании санпропускника.

Типовой проект разработан в соответствии с действующими нормами и правилами и предусматривает мероприятия, обеспечивающие взрывную, взрывопожарную и пожарную безопасность при эксплуатации здания

Главный инженер проекта А.А.Кузнецов

Согласовано

Инв.№ подл. | Подпись и дата | Взам.инв.№

				Привязан		
Инв.№						
				807-10-117.87 - ТХ		
ГИП	Кузнецов					
Нач.отд.	Иванеко			Ветеринарно-профилактический пункт для крупного рогатого скота с накопителем	Стадия: Р	Лист: 1	Листов: 2
Н.контр.	Королева		03.87			
Гл.техн.	Пацинин					
Гл.спец.	Орлов			Общие данные	ГИПРОНИСЕЛЬХОЗ	
Рук.гр.	Фоминкова					
Рук.гр.	Смирнова					

22724-01 6 Копировал Шушакова Формат А2

План

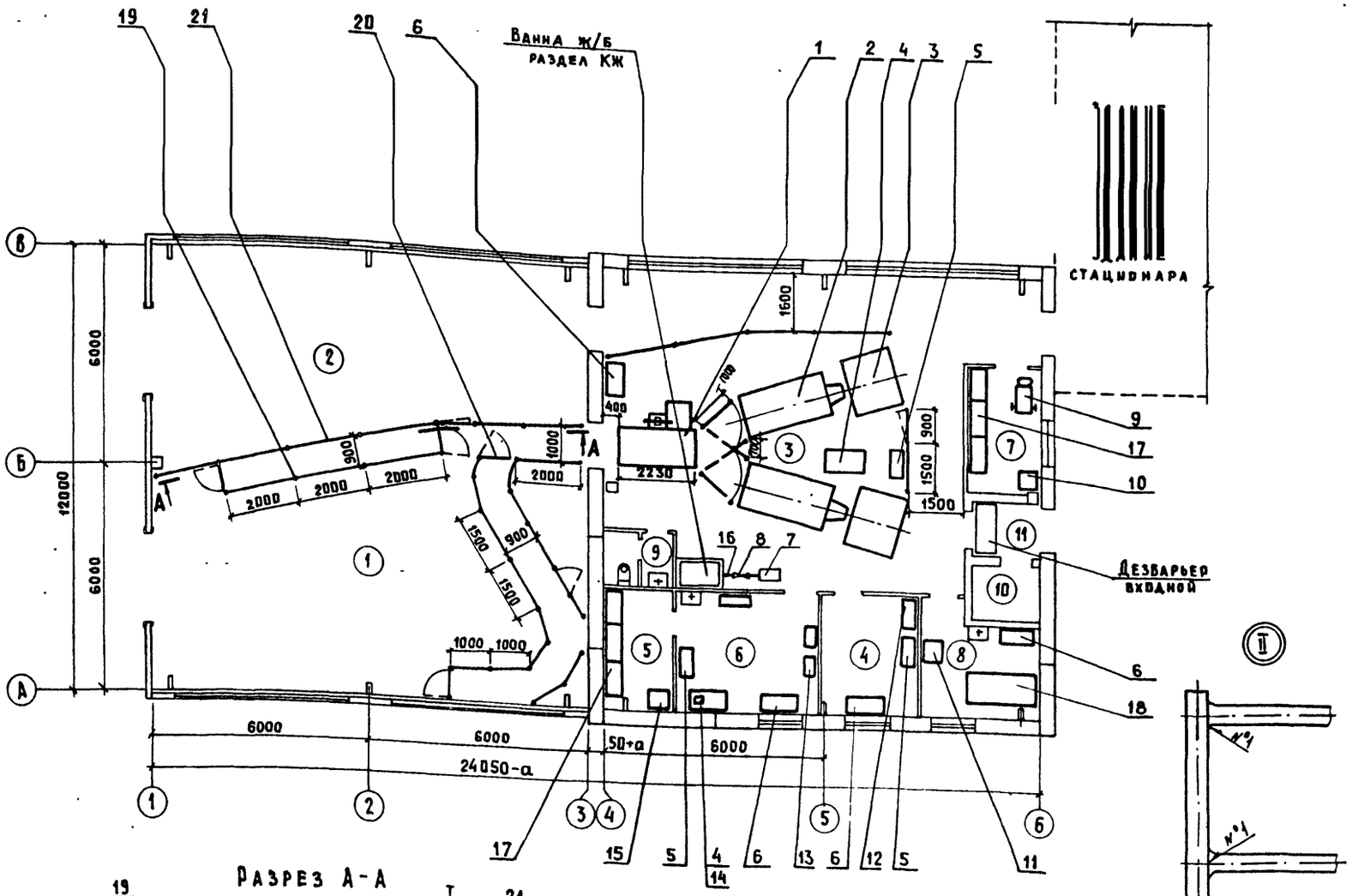

Экспликация помещений

Номер по плану	Наименование	Площадь м²	Категория производства по взрывной, взрывопожарной и пожарной опасности
1	Накопитель для животных до обработки	76,6	Д
2	Накопитель для животных после обработки	67,5	Д
3	Помещение обработки животных	90,2	Д
4	Комната ветврача	9,3	Д
5	Кладовая для биопрепаратов	5,9	В
6	Аптека	12,9	Д
7	Кладовая для дезсредств *	4,9	Д
8	Вскрывочная	8,8	Д
9	Уборная	2,4	
10	Тепловой пункт	2,8	Д
11	Тамбур	2,6	

* Для хранения текущего запаса дезсредств

Разрез А-А

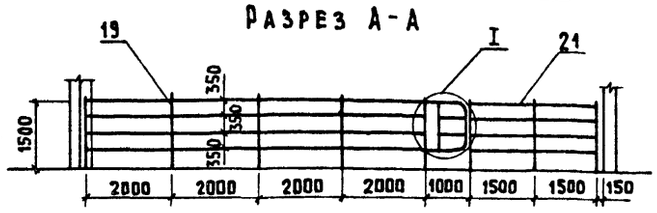

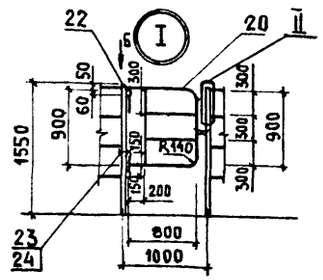

1. Подключение насоса ВКС-2/26 А (поз. 7) к опрыскивателям ОСА-2 (поз. 3) произвести при монтаже по месту по получении оборудования.
2. Швы №1 сварка ручная дуговая.
3. Сварные швы очистить от окалины.
4. Ограждения окрасить эмалью ХС-710 ГОСТ 9355-81 (ХС-538 ТУ6-10-592-73) за 2 раза по слою грунта ХС-04 ТУ6-10-1414-78. Толщина покрытия - 100 мкм.

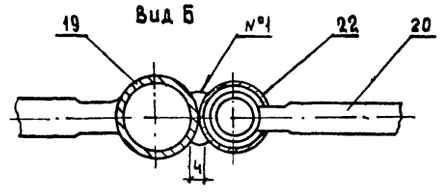

Схема движения животных

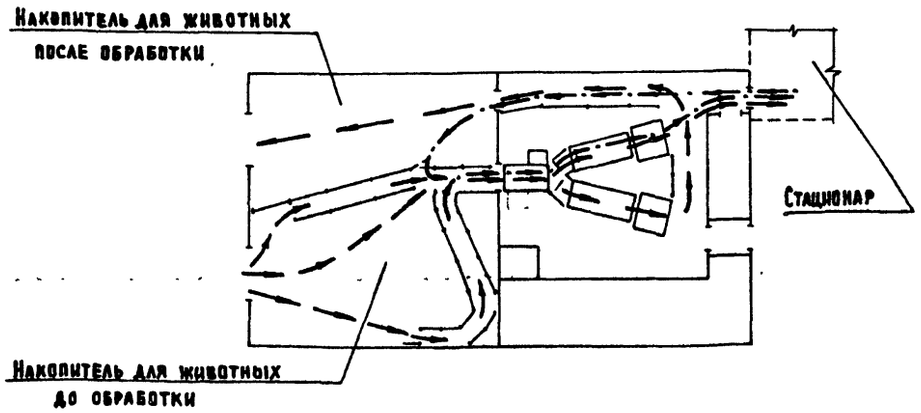

Условные обозначения:

- Направление движения животных из производственных зданий и обратно
- Направление движения животных из стационара и обратно

Привязан	ГИП	Кузнецов	
	Нач.отд.	Иванеко	
	Н.контр.	Королева	08.77
	Гл.техн	Пащинин	
	Гл.спец.	Орлов	
Инв. №	Рук.гр.	Смирнова	

807-10-117.87-ТХ

Ветеринарно-профилактический пункт для крупного рогатого скота с накопителем

План. Разрез А-А. Схема движения животных Узел I

Стадия	Лист	Листов
Р	2	

ГИПРОНИСЕЛЬХОЗ

22724-01 7 Копир. Лихачева Формат А2

Согласовано: АР Мартуанс; КЖ Янковский; ВК Зотова; ОВ ЭМ; Ящика; Шарф

Инв. № подл. | Подпись и дата | Взам. инв. №

Ьбом I

Альбом I

Ведомость чертежей основного комплекта марки АР

Лист	Наименование	Примечание
1	Общие данные	
2	План. Разрезы 1-1, 2-2	
3	Фасады	
4	План полов, перемычек и отверстий в стенах и перегородках	
5	План кровли	

Ведомость ссылочных и прилагаемых документов

Обозначение	Наименование	Примечание
	Ссылочные документы	
ГОСТ 12506-81	Окна деревянные для производственных	
	зданий	
ГОСТ 14624-84	Двери деревянные для производственных	
	зданий	
ГОСТ 18853-73	Ворота деревянные распашные для	
	животноводческих и птицеводческих	
	зданий	
ГОСТ 6629-74	Двери деревянные внутренние для	
	жилых и общественных зданий	
1.038.1-1 вып.1	Перемычки железобетонные для	
	зданий с кирпичными стенами	
1.431-6	Кирпичные перегородки для одноэтажных	
	и многоэтажных производственных зданий	
2.860-4	Узлы сельскохозяйственных зданий с	
	каркасом из железобетонных рам серии 1.822-2	
1.425.1-1 вып.1	Ригели железобетонные для стен из	
	волнистых асбестоцементных листов	
2.460-1 вып.1	Архитектурно-строительные детали	
	одноэтажных промышленных неотапли-	
	ваемых зданий с покрытиями из	
	асбестоцементных волнистых листов	
2.860-5	Узлы покрытий из асбестоцементных	
	волнистых листов по железобетонным	
	прогонам неотапливаемых	
	сельскохозяйственных зданий	
2.436-17 вып.1	Узлы окон с деревянными	
	переплетами по ГОСТ 12506-81	
2.460-14 вып.1	Типовые узлы покрытий промышленных зданий в местах пропуска вентиляционных шахт	
	Прилагаемые документы	
АР.ВМ	Ведомость потребности в материалах	

Типовой проект разработан в соответствии с действующими нормами и правилами и предусматривает мероприятия, обеспечивающие взрывную, взрывопожарную и пожарную безопасность при эксплуатации здания

Главный инженер проекта А.А. Кузнецов

Согласовано

Инв.№ подл. | Подпись и дата | Взам. инв.№

Ведомость спецификаций

Лист	Наименование	Примечание
2	Спецификация элементов заполнения дверных и оконных проемов	
3	Спецификация обшивки стен	
4	Спецификация перемычек	
4	Спецификация элементов стен	
5	Спецификация элементов покрытия помещения 9	
5	Спецификация элементов кровли	

Ведомость отделки помещений, площадь м²

Наименование или номер помещения	Потолок		Стены или перегородки		Низ стен или перегородок			Примечание
	Площадь	Вид отделки	Площадь	Вид отделки	Площадь	Вид отделки	Высота мм	
1,2,3	243,3		124,2	см. пункт 4.2	72,4	см. пункт 4.2		
9	3,6	Известковая побелка	20,9	Известковая побелка	9,9	Глазурованная плитка	1500	
7,10,11	16,2	Известковая побелка	75,0	Известковая побелка				
4,5,6		Водоэмульсионная		Водоэмульсионная	0,5	Глазурованная плитка над умывальником		
8	32,5	краска ЭВА-17	126,6	краска ЭВА-17	20,5	Глазурованная плитка	1800	

Общие данные

1. Общая часть

1.1. Класс ответственности здания – II.

1.2. Степень огнестойкости здания – II.

1.3. Расчетная температура наружного воздуха t_e минус 20, 30 (основное решение), 40°С.

1.4. Расчетная температура внутреннего воздуха в помещении 1 и 7-не нормируется, в помещениях 4 и 6 - t_i плюс 18°С; $\varphi_i \leq 75\%$, в помещениях 3 и 8 - t_i плюс 15°С, $\varphi_i \leq 80\%$.

1.5. За условную отметку 0,000 принят уровень чистого пола, что соответствует абсолютной отметке

1.6. Наружные стены в осях 1-3 приняты из цокольных панелей по серии 1.425.1-1 вып.1 до отм. 1,200, выше - из асбестоцементных листов. В осях 4-6 из стеновых двухслойных панелей по серии 1.832.1-9.

1.7. Внутренние стены и перегородки выкладывать:

а) из бетонных камней СКЦ-1р 7,5/1600/15/ГОСТ 6133-84 на растворе марки 50,

б) из кирпича КР75/1650/15/ГОСТ 530-80 на растворе марки 50, кладку вести с расшивкой швов.

1.8. Горизонтальную гидроизоляцию стен выполнять на отметке минус 0,030 из цементно-песчаного раствора состава 1:2 на цементе марки не менее 400, толщиной 30 мм

Условные обозначения:

t_i - температура внутреннего воздуха

t_e - температура наружного воздуха

φ_i - влажность внутреннего воздуха

1.9. По периметру наружных стен здания выполнить отмостку шириной 700 мм из асфальта толщиной 25 мм по уплотненному щебеночному основанию толщиной 100 мм с уклоном 0,1 от здания.

1.10. Для крепления дверных блоков в откосы проемов перегородок заложить деревянные антисептированные пробки размером 120×120×65 мм по три с каждой стороны проема.

2. Указания по наружной отделке

2.1. Наружные поверхности стеновых панелей побелить известью с последующей гидрофобизацией за два раза гидрофобизирующей жидкостью ГКЖ-11 или ГКЖ-11 (МРТУ 6-02-271-63) до полного насыщения. Гидрофобизацию следует производить через шесть дней после завершения отделочных работ.

2.2. Оконные и дверные блоки с двух сторон покрасить одним слоем эмали ПФ-115 по слою ГФ-021 ГОСТ 25129-82.

3. Указания по защите деревянных конструкций от гниения

3.1. Деревянные элементы, соприкасающиеся с кирпичной кладкой, бетоном и элементы закромов антисептировать препаратом ББК-3 ГОСТ 23787.6-79.

3.2. Защитную обработку от гниения производить в соответствии с указаниями СНиП-19-76 „Деревянные конструкции".

4. Указания по защите строительных конструкций здания от коррозии

4.1. Степень агрессивного воздействия газовой среды на железобетонные и асбестоцементные конструкции - слабоагрессивная, на бетонные и деревянные - неагрессивная.

4.2. Участки стен из асбестоцементных листов в осях 1-3 покрасить нефтеполимерной краской светлых тонов (ТУ 21-01-6296-65) в два слоя по грунтовке - два слоя из нефтеполимерной краски, разбавленной ксилолом. Поверхности конструкций из бетона, железобетона и кирпича после побелки известью гидрофобизировать 3-5% раствором кремнийорганической жидкости ГКЖ-10 или ГКЖ-11 (ТУ-6-02-696-72).

5. Указания по производству работ в зимнее время

5.1. При производстве работ в зимнее время следует руководствоваться указаниями соответствующих глав третьей части СНиП по видам работ.

Привязан

807-10-117.87 - АР

ГИП	Кузнецов		Ветеринарно-профилактический пункт для крупного рогатого скота с накопителем	Стадия: Р; Лист: 1; Листов: 5
Нач.отд.	Гомзяков	09.87		
Н.контр.	Трейбач			
Гл.арх.	Гаврилов		Общие данные	ГИПРОНИСЕЛЬХОЗ
Рук.гр.	Росляков			
Арх.	Страмнов			

22724-01 8 Копировал Шушакова Формат А2

Альбом I

План

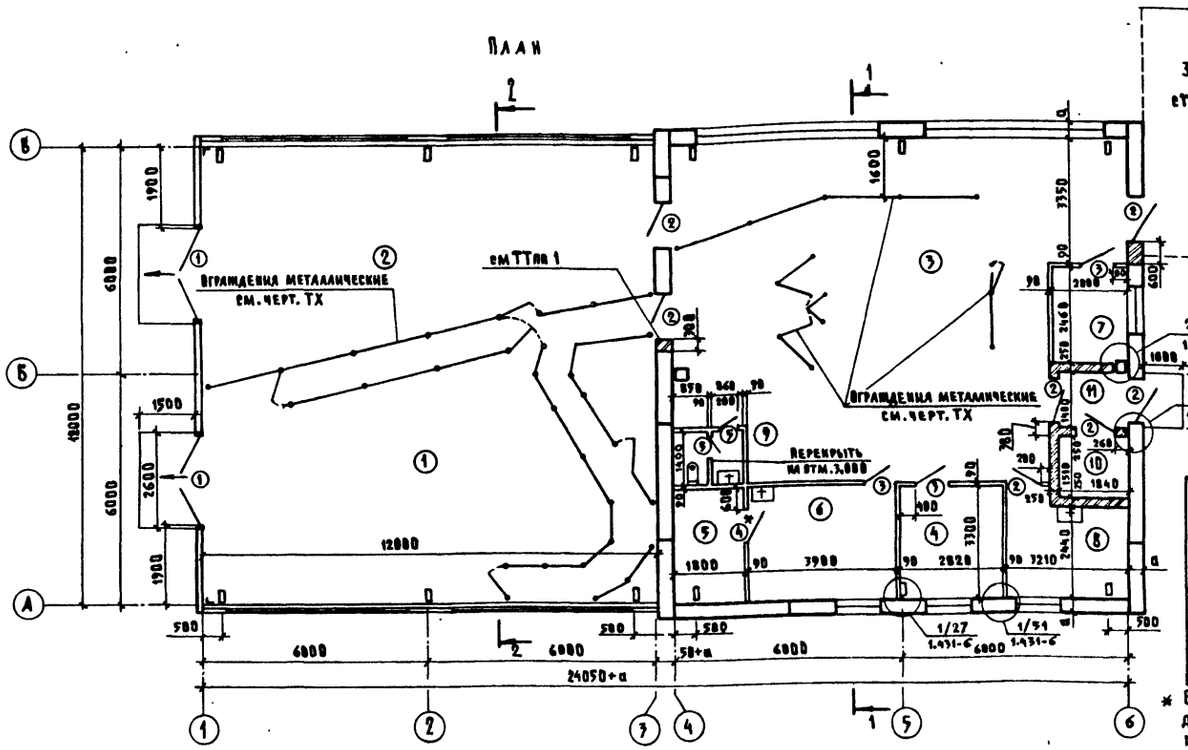

Экспликация помещений

Номер по плану	Наименование	Площадь, м²	Категория производства по взрывной, взрыво-пожарной и пожарной опасности
1	Накопитель для животных до обработки	76,6	Д
2	Накопитель для животных после обработки	67,5	Д
3	Помещение обработки животных	90,2	Д
4	Комната ветврача	9,3	Д
5	Кладовая биопрепаратов	5,9	В
6	Аптека	12,9	Д
7	Кладовая для дезсредств	4,9	Д
8	Вскрывочная	8,8	Д
9	Уборная	2,4	
10	Тепловой пункт	2,8	Д
11	Тамбур	2,6	

Ведомость толщин стен и утеплителя

t_e°C	Толщина стен-а (мм)	Толщина утеплителя в кровле-б (мм)
	Двухслойные стеновые панели по серии 1.832.1-9	Минераловатные плиты марки 125 ГОСТ 9573-82 Q=75 кг/м³
-20	300 (до -24°С)*	140
-30	400 (до -36°С)	160
-40	500 (до -48°С)	180

* В скобках указаны предельные температуры применения панелей

Спецификация элементов заполнения дверных и оконных проемов

Марка, поз.	Обозначение	Наименование	Кол.	Масса ед. кг	Примечание
1	ГОСТ 18853-73	Ворота ВРГ 24-24	2		
2	ГОСТ 14624-84	Дверной блок ДНГ 24-12	4		
3	ГОСТ 14624-84	Дверной блок ДВГ 21-9	3		
4	ГОСТ 14624-84	Дверной блок ДВГ 21-9А	2		
5	ГОСТ 6629-74	Дверной блок ДВГ 21-8	2		
6	ГОСТ 12506-81	Оконный блок ОВД 12-12	28		

Для температуры наружного воздуха ниже минус 32°С применять оконные блоки стройным остеклением.

Ведомость ворот и дверей

Марка, поз.	Размер проема, мм
1	2400×2400
2	1210×2370
3	910×2070
4	910×2070
5	810×2070

Разрез 1-1

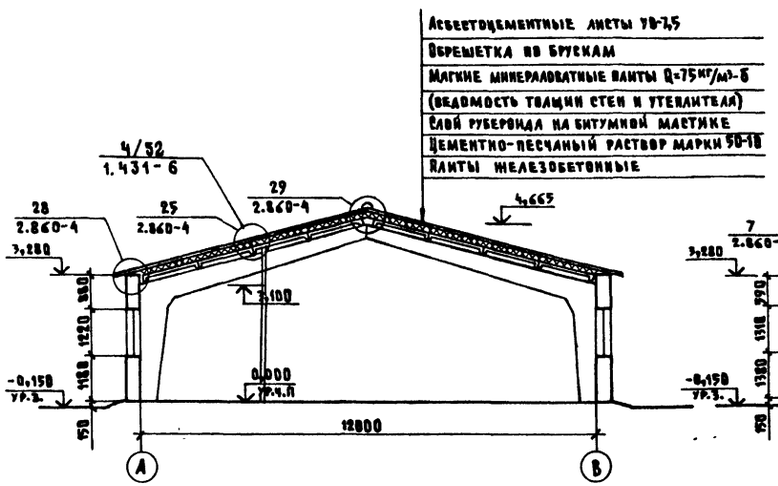

Разрез 2-2

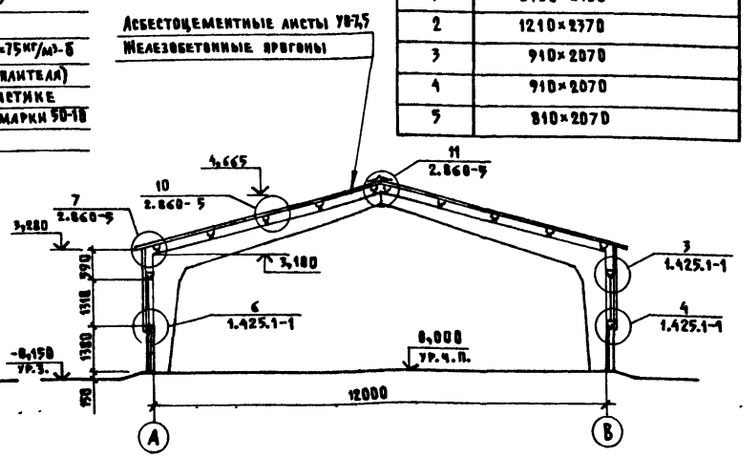

1. Участок из кирпича КР75/1650/15/ГОСТ 530-80 выполнять до отм. 1,200 от уровня чистого пола.
2. Спецификация элементов крепления стен см. лист 4
3. Деталь устройства перекрытия в пом. 9 см. лист 5.

* Дверь марки 4 в пом. 5 обить асбестокартоном ГОСТ 2350-73 и оцинкованной сталью ГОСТ 14918-80 с двух сторон и оборудовать приборами для самозакрывания.

4. Настоящий лист смотри совместно с листом 4.

Гип	Кузнецов			807-10-117.87-АР
Нач.отд.	Гомзяков		09.87	Ветеринарно-профилактический пункт для крупного рогатого скота с накопителем
Н.контр.	Трейбач			Стадия: Р; Лист: 2; Листов:
Гл.арх.	Гаврилов			
Гл.конст.	Олешко			План. Разрезы 1-1, 2-2.
Рук.гр.	Росляков			ГИПРОНИСЕЛЬХОЗ
Арх.	Страмнов			

Привязан

Инв. N

Согласовано: КЖ Анковский; ОВ Ашина; ВК Зотова; ЭМ; ТХ; Шарф; Смирнова

Инв. N подл. | Подпись и дата | Взам. инв. N

28724-01 9

Копировал Шушакова

Формат А2

Альбом I

Фасад 1-6

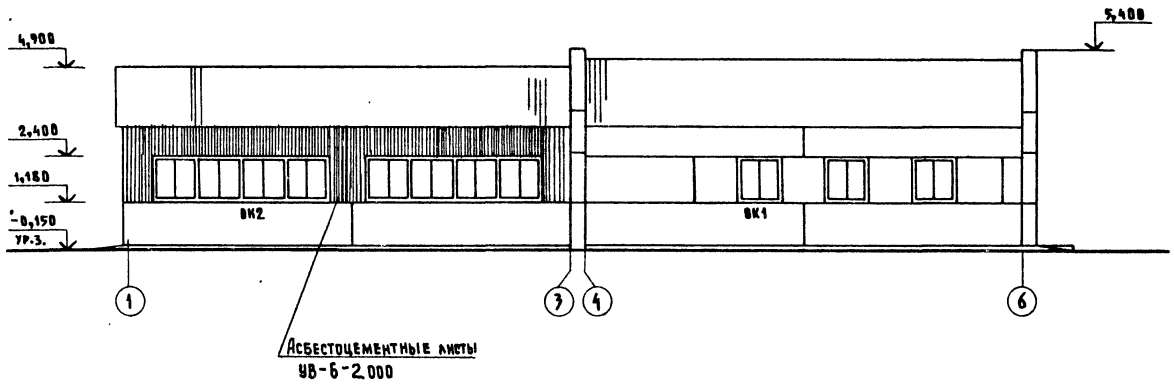

Фасад В-А

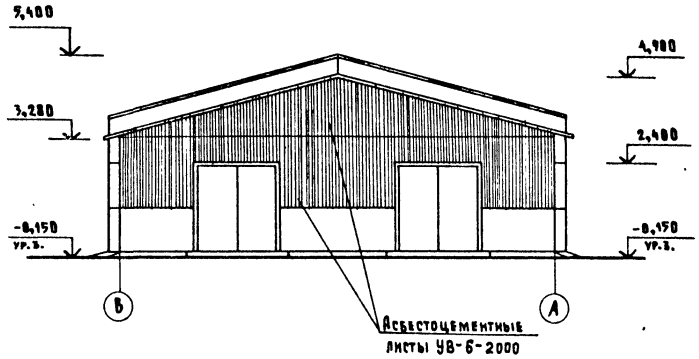

Фасад 6-1

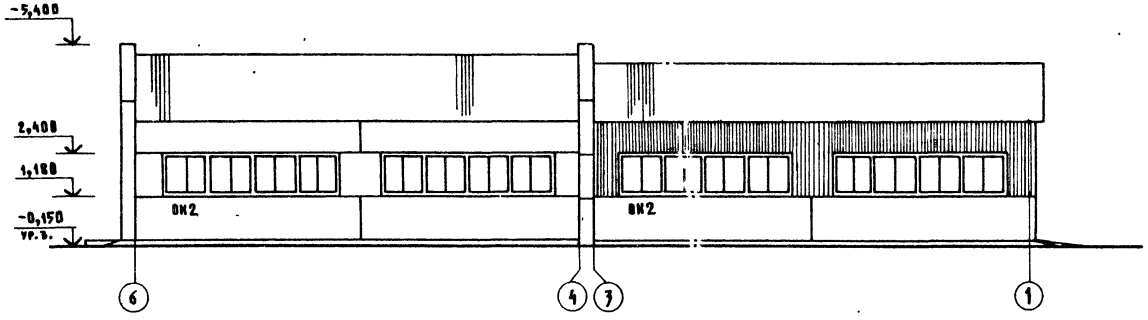

Фасад А-В

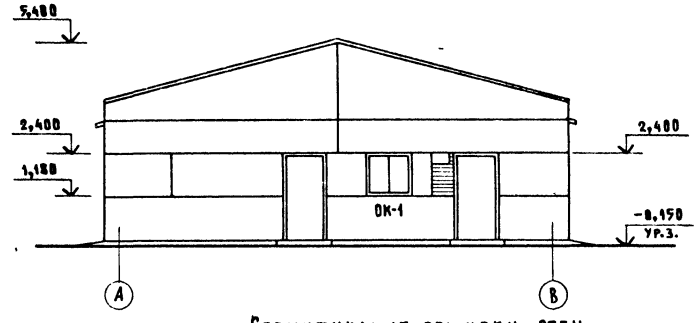

Схема заполнения оконных проемов

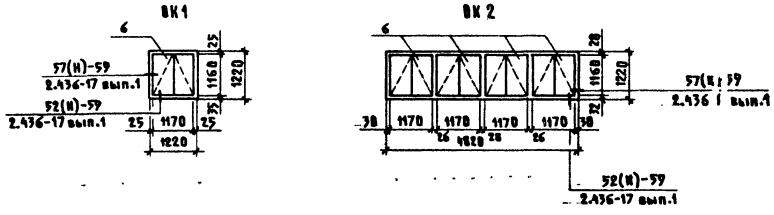

Спецификация обшивки стен

Марка, поз.	Обозначение	Наименование	Кол.	Масса ед. кг	Примечание
		Изделия асбестоцементные			
	ГОСТ 16233-77	УВ-6-2000	32		
	ГОСТ 16233-77	РУ-2	2		

ГИП	Кузнецов		
Нач.отд.	Гомзяков		1987
Н.контр.	Трейбач		
Гл.арх.	Гаврилов		
Гл.конст.	Олешко		
Рук.гр.	Росляков		
Техник	Макарова		

807-10-117.87 - АР

Ветеринарно-профилактический пункт для крупного рогатого скота с накопителем

Стадия	Лист	Листов
Р	3	

Фасады

ГИПРОНИСЕЛЬХОЗ

Привязан

Инв.№

22724-01-10

Копировал Шушакова

Формат А2

Согласовано: КЖ Янковский; ОВ Яшина; ВК Зятова

Инв.№ подл. | Подпись и дата | Взам.инв.№

Альбом I

План полов, перемычек и отверстий в стенах и перегородках

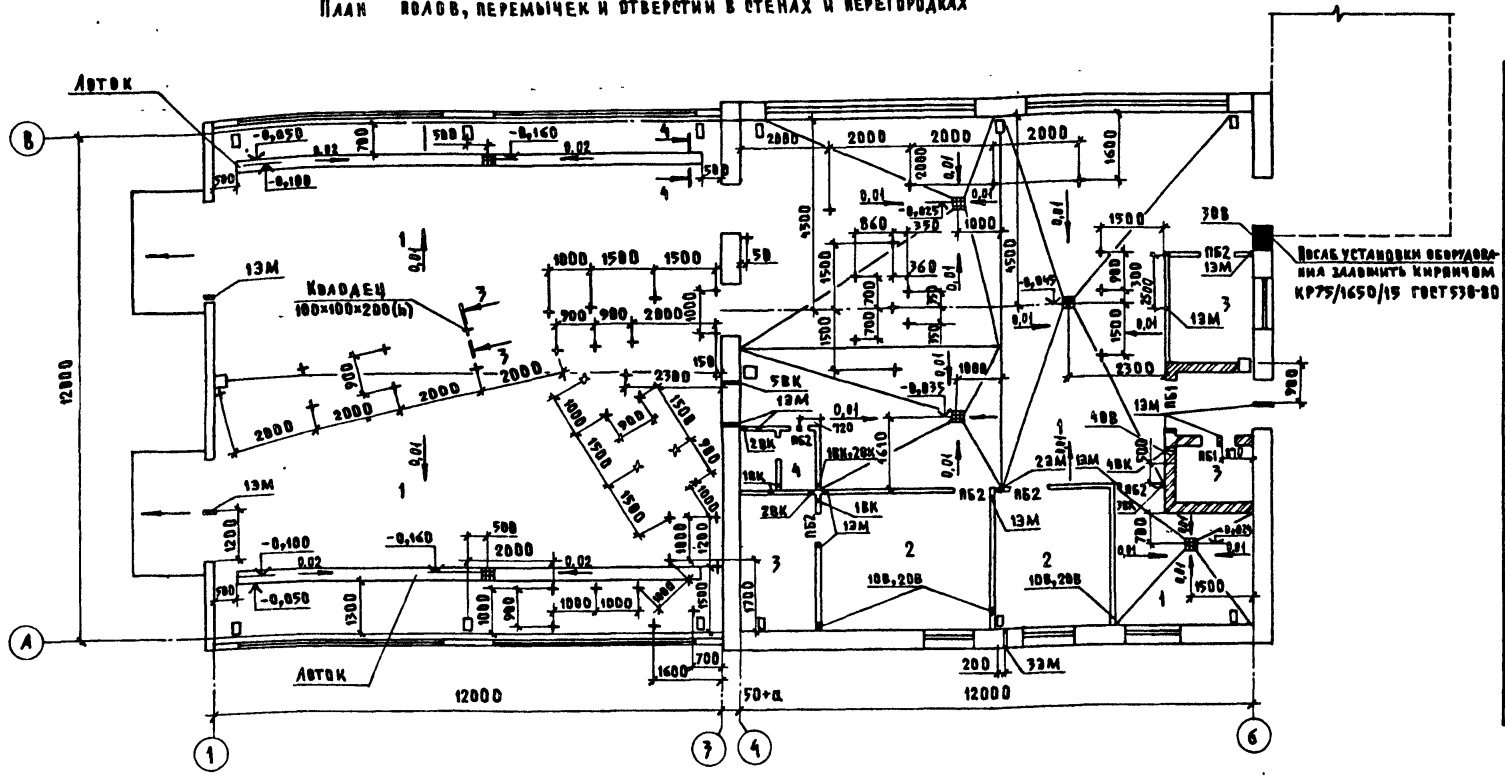

Деталь устройства бетонной подготовки под перегородки t=250мм

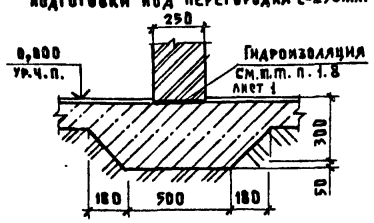

Деталь устройства бетонной подготовки под перегородку t=90мм

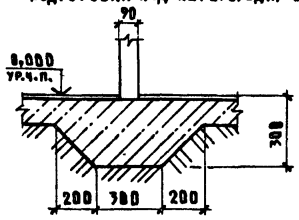

3-3

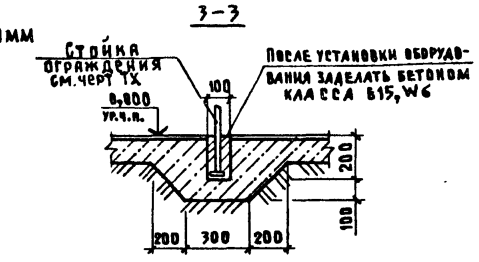

4-4

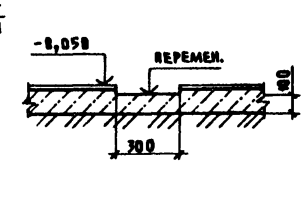

Ведомость отверстий

Наименование	Обозначение	Размер b×h (мм)	Отметка низа	Примечание
Отверстия ОВ	1ВВ	150×150	0,000	
	2ОВ	150×150	0,925	
	3ОВ	500×250	2,150	
	4ОВ	600×250	2,875	
Отверстия ВК	1ВК	100×350	0,000	
	2ВК	100×100	2,150	
	3ВК	100×200	2,150	
	4ВК	100×200	2,450	
	5ВК	100×100	1,200	
Отверстия ЭМ	1ЭМ	50×50	2,800	
	2ЭМ	100×100	2,800	
	3ЭМ	50×50	3,100	

Ведомость перемычек

Марка, поз.	Схема сечения
ПБ1	
ПБ2	

Над проемами размером до 600 мм устраивать рядовые перемычки из арматуры Ф10АIII по две штуки на каждые 120 мм толщины стены, уложенные в слой цементного раствора толщиной 50 мм с заведением концов арматуры за грань проема на 300 мм.

Экспликация полов

Наименование или номер помещения	Тип пола	Схема пола или номер узла по серии	Элементы пола и их толщина	Площадь пола м²
1,2,3,8 тамбуры	1		Покрытие-бетон класса В25;W6-25мм Подстилающий слой-бетон класса В7,5-100мм Основание-слой щебня крупностью 40...60мм втрамбованный в грунт	260,2
4,6	2		Покрытие-линолеум (ГОСТ7251-77) Прослойка из холодной мастики на водостойких вяжущих Стяжка-цементный раствор марки 75-20мм Подстилающий слой-бетон класса В7,5-80мм Основание-слой щебня крупностью 40...60мм втрамбованный в грунт	22,2
5,7,9,10	3	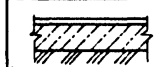	Покрытие-бетон класса В15 -20мм Подстилающий слой-бетон класса В7,5-100мм Основание-слой щебня крупностью 40...60мм втрамбованный в грунт	16,0
9	4	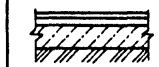	Покрытие-керамическая плитка (ГОСТ 6787-80) 10...13мм Прослойка и заполнение швов-цементно-песчаный раствор марки 150 -15мм Подстилающий слой-бетон класса В7,5-80мм Основание-слой щебня крупностью 40...60мм втрамбованный в грунт	2,4

Спецификация перемычек

Марка, поз.	Обозначение	Наименование	Кол.	Масса ед. кг	Примечание
1	1.038.1-1 вып.1	1ПБ16-1	4	30	
2	1.038.1-1 вып.1	1ПБ13-1	7	99	

Спецификация элементов стен

Марка, поз.	Обозначение	Наименование	Кол.	Масса ед. кг	Примечание
МС-1	1.431-6	Изделие соединительное МС-1	4	0,12	Узлы 1/51, 2/59, 1/27
МС-2	1.431-6	МС-2	4	0,90	
МС-10	1.431-6	МС-10	20	0,30	
МС-11	1.431-6	МС-11	35	0,29	
МС-12	1.431-6	МС-12	35	1,13	
	1.431-6	Ф12АI ГОСТ 5781-82, ℓ=28000		25,4	

1. Узлы по серии 1.431-6 замаркированы на листе 2.
2. Конструкцию трапов см. КЖ-4.
3. Настоящий лист смотри совместно с листом 2.

Согласовано: ЭМ Шарф; ТХ Смирнова; КИ Янковский; ВК Зотова; ОВ Ашина

Инв.№ подл. | Подпись и дата | Взам.инв.№

Привязан

Инв.№

ГИП	Кузнецов		
Нач.отд.	Гомзаков		09.87
Н.контр.	Трейбач		
Гл.арх.	Гаврилов		
Рук.гр.	Рославков		
Арх.	Страмнов		

807-10-117.87-АР

Ветеринарно-профилактический пункт для крупного рогатого скота с накопителем	Стадия	Лист	Листов
	Р	4	
План полов, перемычек и отверстий в стенах и перегородках	ГИПРОНИСЕЛЬХОЗ		

22724-01 11 Копировал Шушакова Формат А2

Альбом II

План кровли

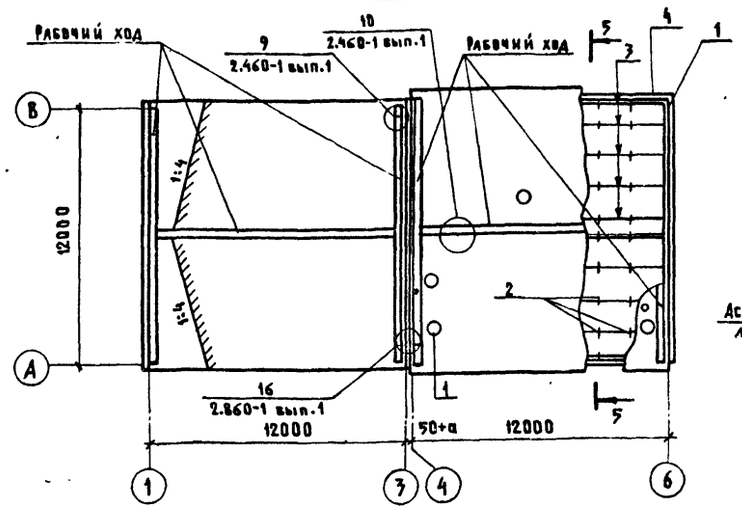

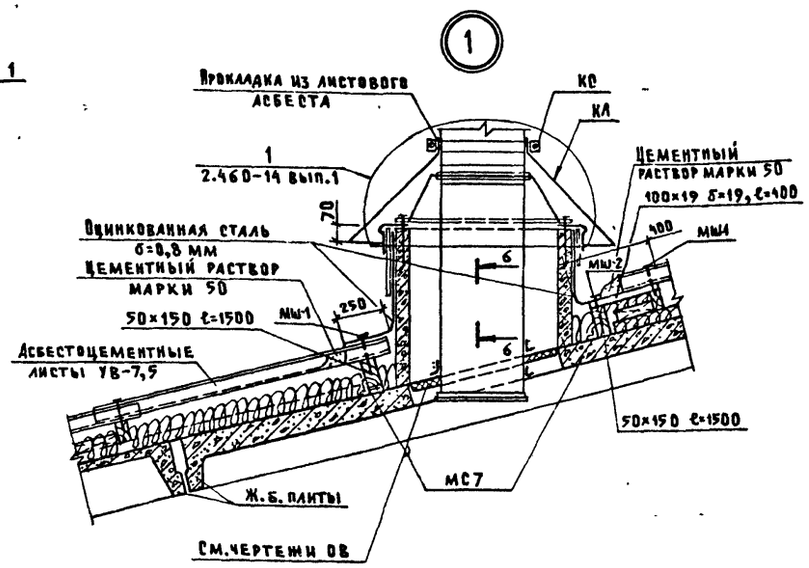

Разрез 5-5

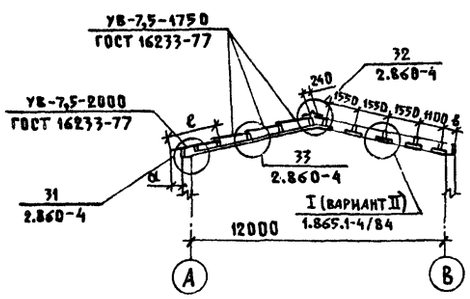

6-6

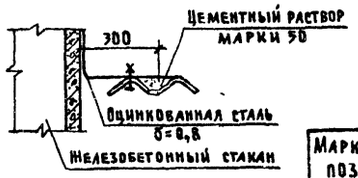

Асбестоцементный плоский лист ГОСТ 18124-75 – 6
Минераловатные плиты марки 125 ГОСТ 9573-82 – 80
Промазка битумом
Асбестоцементный плоский лист ГОСТ 18124-75 – 6

Деталь устройства покрытия помещения 9

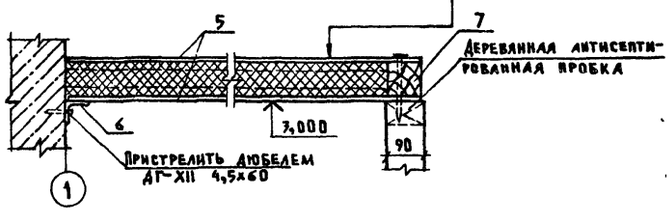

Ведомость буквенных обозначений элементов кровли

Толщина стены	Длина крайнего листа ℓ, мм	Свес карниза а, мм	В, мм
300	2000	240	465
400	2500	360	570
500	2500	360	695

Спецификация элементов покрытия помещения 9

Марка, поз.	Обозначение	Наименование	Кол.	Масса ед.кг	Примечание
5	ГОСТ 16233-77	Асбестоцементный плоский лист	6,0		м²
6		Уголок Б-50×50×5 ГОСТ 8509-86 / ВСт3кп2 ГОСТ 535-79	1,4	5,3	м
7	ГОСТ 24454-80	Пиломатериал 80×80×5200	1		0,03 м³

Спецификация элементов кровли

Марка, поз.	Обозначение	Наименование	Кол.	Масса ед.кг	Примечание
		Изделия деревянные			
		Пиломатериалы 2-сосна,ель			
		ГОСТ 24454-80Е			
	2.460-1	150×140 ℓ=400	52		0,12 м³
	2.460-1	120×150×120	52		0,11 м³
	2.460-1	60×60 ℓ=600	26		0,06 м³
	2.460-1	140×40 $\ell_{общ}$=216000			1,24 м³
	2.460-1	150×40 ℓ=700	40		0,168 м³
	2.460-1	50×30 ℓ=450	90		0,063 м³
		$t_в$=-20°С			
1	ГОСТ 24454-80	50×60 ℓ=540	90		0,18 м³
2	ГОСТ 24454-80	50×100 ℓ=6000	10		0,30 м³
3	ГОСТ 24454-80	60×175 ℓ=6000	4		0,24 м³
		$t_в$=-30°С			
1	ГОСТ 24454-80	50×80 ℓ=540	90		0,22 м³
2	ГОСТ 24454-80	58×100 ℓ=6000	10		0,30 м³
3	ГОСТ 24454-80	60×125 ℓ=6000	4		0,17 м³
		$t_в$=-40°С			
1	ГОСТ 24454-80	50×100 ℓ=540	90		0,27 м³
2	ГОСТ 24454-80	50×100 ℓ=6000	10		0,30 м³
3	ГОСТ 24454-80	60×100 ℓ=6000	4		0,14 м³

Марка, поз.	Обозначение	Наименование	Кол.	Масса ед.кг	Примечание
		$t_в$=-20,30,40°С			
4	ГОСТ 24454-80	70×70 ℓ=6000	4		0,12 м³
	2.860-4	50×50 ℓ=180	90		0,04 м³
	2.860-4	50×150 ℓ=150	26		0,03 м³
	2.860-4	100×19 ℓ=400	120		0,10 м³
	2.860-4	Изделие деревянное Д1	9		0,01 м³
		Изделия металлические			
		$t_в$=-20,30,-40°С			
МС7	2.860-4	Изделие соединительное МС7	8	0,5	
МС10	2.860-4	МС10	20	0,9	
МС13	2.860-4	МС13	40	0,9	
ФС1	2.860-4	Изделие фасонное ФС1			25,2 м
ФС2	2.860-4	ФС2			12,6 м
	2.860-4	Сетка 10-1НУ шир.60 ГОСТ 3826-82			24,0 м
МШ-1	2.460-1	Элемент крепежный МШ-1	182		
МШ-2	2.460-1		12		
МШ-3	2.460-1		8		
КС6	2.460-14 вып.1	Кольцо стяжное КС6	3	0,5	
КС9	2.460-14 вып.1	КС9	1	0,94	
КЛ1	2.460-14 вып.1	Колпак стальной КЛ1	3	5,67	
КЛ4	2.460-14 вып.1	КЛ4	1	10,9	
ПП1	2.460-14 вып.1	Полоса прижимная ПП1	3	1,08	
ПП2	2.460-14 вып.1	ПП2	1	1,69	
КФ1	2.460-14 вып.1	Кольцо-фланец КФ1	3	1,36	
КФ3	2.460-14 вып.1	КФ3	1	4,38	
Ф33	2.460-14 вып.1	Элемент фасонный Ф33	3	6,3	
Ф34	2.460-14 вып.1	Ф34	1	9,5	
		Изделия асбоцементные			
	ГОСТ 16233-77	Лист УВ7,5 1125×1750	144		
	ГОСТ 16233-77	УВ7,5 1125×2000	48		
	ГОСТ 16233-77	КУ-1 1125×373	24		
	ГОСТ 16233-77	КУ-2 1125×390	24		

Согласовано: ИМ Янковский; ОВ Яшина; ВК Зотова

Инв.№ подл. | Подпись и дата | Взам.инв.№

Привязан

Инв.№

ГИП	Кузнецов	
Нач.от.д.	Гомзяков	09.87
Н.контр.	Трейбач	
Гл.арх.	Гаврилов	
Рук.гр.	Росляков	
Арх.	Страмнов	

807-10-117.87 – АР

Ветеринарно-профилактический пункт для крупного рогатого скота с накопителем

Стадия	Лист	Листов
Р	5	

План кровли.

ГИПРОНИСЕЛЬХОЗ

№ 22724-01 412

Копировал Шушакова

Формат А2

Альбом I

Ведомость рабочих чертежей основного комплекта марки КЖ

Лист	Наименование	Примечание
1	Общие данные (начало)	
2	Общие данные (окончание)	
3	Схема расположения элементов фундаментов	
4	Схема расположения фундаментов под оборудование, приямка и трапов	
5	Схема расположения полурам, колонн, связей, элементов покрытия. Сечения 1-1...5-5	
6	Схемы расположения элементов стен по осям А, В, Б, 4, 1. Фрагменты 1...3. Узлы I ... V	
7	Спецификация к схемам расположения элементов стен.	

Ведомость ссылочных и прилагаемых документов

Обозначение	Наименование	Примечание
	Ссылочные документы	
ГОСТ 24022-80	Фундаменты железобетонные сборные под колонны сельскохозяйственных зданий	
ГОСТ 13579-78	Блоки бетонные для стен подвалов.	
1.415-1 вып.1	Железобетонные фундаментные балки для стен производственных зданий.	
шифр 2286к	Железобетонные фундаментные балки для торцовых стен сельскохозяйственных зданий (дополнение к серии 1.416-1 вып.1)	
1.811.1-1	Сваи забивные железобетонные таврового сечения для сельскохозяйственных производственных зданий.	
2.800-2 вып.7	Унифицированные узлы и детали сельскохозяйственных зданий и сооружений.	

Ведомость ссылочных и прилагаемых документов

Обозначение	Наименование	Примечание
1.400-15 вып.1	Унифицированные закладные изделия железобетонных конструкций для крепления технологических коммуникаций и устройств.	
1.038.1-1 вып.1	Перемычки железобетонные для зданий с кирпичными стенами.	
1.823.1-2 вып.1,2	Железобетонные колонны для сельскохозяйственных зданий.	
1.462-14 вып.2	Железобетонные прогоны для покрытий зданий.	
1.865.1-4/84 вып.1,3,5	Железобетонные плиты покрытий сельскохозяйственных производственных зданий.	
1.822.1-2/82 вып.1	Железобетонные рамы для однопролетных сельскохозяйственных зданий с уклоном кровли 1:4	
1.865.1-8	Железобетонные доборные плиты длиной 6м для покрытий сельскохозяйственных зданий. Рабочие чертежи.	
2.830-3 вып.2	Узлы самонесущих стен из двухслойных легкобетонных панелей для одноэтажных сельскохозяйственных зданий	
2.860-4	Узлы сельскохозяйственных зданий с каркасом из железобетонных рам серии 1.822-2.	
1.832.1-9 вып.0,1	Стеновые двухслойные панели из легких бетонов для сельскохозяйственных зданий.	
1.432-15 вып.0,1,2	Стеновые панели неотапливаемых производственных зданий с шагом колонн 6 м.	
1.425.1-1 вып.1,2	Ригели железобетонные для стен из волнистых асбестоцементных листов	
5.900-2	Сальники набивные Ду 50...1400 для пропуска труб через стены. Рабочие чертежи	
	Прилагаемые документы	
Альбом II	Строительные изделия	
КЖ ВМ	Ведомость потребности в материалах	

Ведомость спецификаций.

Лист	Наименование	Примечание
3	Спецификация к схеме расположения элементов фундаментов.	
4	Спецификация к схеме расположения фундаментов под оборудование, приямка и трапов.	
5	Спецификация к схемам расположения полурам, колонн, связей, элементов покрытия.	
6	Спецификация к схемам расположения панелей стен.	
7	Спецификация к схемам расположения элементов стен.	

Ведомость объектов сборных бетонных и железобетонных конструкций по рабочим чертежам основного комплекта марки КЖ

N п.п.	Наименование группы элементов конструкций	Код	Кол. м³	Примечание
1	Блоки фундаментов	581100	2,44	
2	Фундаменты стаканного типа	581221	1,18	
3	Сваи	581721	7,56	
4	Колонны	582121	0,92	
5	Балки обвязочные, фундаментные	582421	3,86	t_e=-20,30°C
6			4,04	t_e=-40°C
7	Ригели и прогоны	582521	4,48	
8	Элементы рам	582721	18,72	
9	Перемычки	582821	0,02	
10	Панели стеновые наружные	583111	2,47	
11	Панели стеновые наружные	583122	48,69	t_e=-20°C
12			65,36	t_e=-30°C
13			77,39	t_e=-40°C
14	Плиты покрытий	584111	8,80	
15	Всего бетона и железобетона		115,81	t_e=-30°C

Материалы на изготовление сборных бетонных и железобетонных конструкций учтены в ведомости потребности в материалах и отдельно не учитываются.

Типовой проект разработан в соответствии с действующими нормами и правилами.

Главный инженер проекта А.А. Кузнецов

Инв.№ подл. | Подпись и дата | Взам. инв.№

Привязан

Инв.№

807-10-117.87-КЖ

ГИП	Кузнецов		
Нач.отд.	Гомзяков		07.87
Н.контр.	Трейбач		
Гл.констр	Олешко		
Гл.спец.	Янковский		
Рук.гр.	Левинская		
Инженер	Лабузова		

Ветеринарно-профилактический пункт для крупного рогатого скота с накопителем

Стадия	Лист	Листов
Р	1	7

Общие данные (начало)

ГИПРОНИСЕЛЬХОЗ

82724-01 А3 Копир. Лихачева Формат А2

Альбом I

Общие указания

1. Общая часть

1.1. В комплекте КЖ разработаны бетонные и железобетонные конструкции каркаса здания и ограждающих конструкций, а также строительные конструкции подземных коммуникаций.

1.2. За условную отметку 0,000 принят уровень пола, что соответствует абсолютной отметке ☐

2. Расчётные нагрузки

2.1. Нагрузки от природно-климатических воздействий приняты в соответствии с данным разделом.

2.2. Сочетание нагрузок от климатических воздействий.

Температура наружного воздуха	-20°С	-30, 40°С
Скоростной напор ветра кПа (кгс/м²)	0,23×1,4 = 0,322 (32,2)	
Снеговая нагрузка кПа (кгс/м²)	0,70×1,4=0,98 (98)	1,0 ×1,4=1,4 (140)

2.3. Расчётная нагрузка от массы покрытия (без ригеля рам) составляет в осях 4...6

для text = -20°С — 2,32 кПа (237 кгс/м²)
для text = -30°С — 2,33 кПа (239 кгс/м²)
для text = -40°С — 2,34 кПа (241 кгс/м²)

в осях 1...3

для text = -20, 30, 40°С - 0,85 кПа (87кгс/м²)

2.4. Временная нагрузка на пол:

500 × 1,2 = 600 кгс/м².

3. Защита конструкций от коррозии.

3.1. Степень агрессивного воздействия газовой среды животноводческих помещений при максимальной относительной влажности до 70% на железобетонные конструкции - среднеагрессивная, на бетонные конструкции - неагрессивная, на стальные закладные детали - среднеагрессивная.

3.2. Степень агрессивного воздействия навозных стоков на железобетонные, бетонные конструкции и стальные закладные детали - среднеагрессивная.

3.3. При приготовлении бетонов для сборных и монолитных железобетонных и бетонных конструкций принимать: в качестве вяжущего для конструкций системы навозоудаления (трапов, каналов) — сульфатостойкий цемент ГОСТ 22266-76*, для остальных конструкций - портландцемент или шлакопортландцемент.

3.4 В качестве мелкого заполнителя следует предусматривать кварцевый песок (обмучиваемых частиц не более 1% по массе по ГОСТ 10268-80).

3.5. В качестве крупного заполнителя следует предусматривать фракционированный щебень изверженных пород, гравий и щебень из гравия, отвечающие требованиям ГОСТ 10268-80. Следует использовать щебень изверженных пород марки не ниже 800, гравий и щебень из гравия - не ниже Др 12.

Щебень из осадочных пород (водопоглощением не выше 2% и марки не ниже 600), если они однородны и не содержат слабых прослоек, допускается применять для конструкции, эксплуатируемых в газообразной среде.

3.6. Мелкий и крупный заполнители должны быть проверены на содержание потенциально реакционноспособных пород и снижения взаимодействия заполнителя со щелочами цемента следует предусматривать:

Подбор состава бетона при минимальном расходе цемента;

Изготовление бетона на цементах с содержанием щелочи не более 0,6% в расчете на Na_2O;

Введение в состав бетона гидрофобизирующих и газовыделяющих добавок;

При потенциально реакционноспособных заполнителях не допускается введение в бетон в качестве добавок солей натрия или калия.

3.7. Воду для затворения бетонной смеси необходимо применять в соответствии с требованиями ГОСТ 23732-79.

3.8. Для изготовления сборных железобетонных конструкций каркаса здания, плит и стаканов покрытия, внутреннего защитного слоя стеновых панелей необходимо применять бетон нормальной проницаемости W 4; коэффициент фильтрации при равновесной влажности свыше $2 \cdot 10^{-9}$ до $7 \cdot 10^{-9}$ см/с, коэффициент диффузии углекислого газа в бетоне $Д = (0,2-1,0) \cdot 10^{-4}$ см²/с.

3.9. Для изготовления монолитных конструкций трапов и полов необходимо применять бетон пониженной проницаемости - марка по водонепроницаемости W 6; коэффициент фильтрации при равновесной влажности свыше $6 \cdot 10^{-10}$ до $2 \cdot 10^{-9}$ см/с; коэффициент диффузии углекислого газа в бетоне $Д = (0,04-0,2) \cdot 10^{-4}$ см²/с.

3.10. Для повышения стойкости бетона железобетонных конструкций, эксплуатируемых в агрессивных средах, следует использовать добавки, снижающие проницаемость бетона или повышающие его химическую стойкость, а также повышающие защитную способность бетона по отношению к арматуре.

Добавки рекомендуется применять в соответствии с „Руководством по применению химических добавок в бетоне" М. Стройиздат 1980г.

3.11. Конструкции, изготовленные в соответствии с перечисленными требованиями, не требуется защищать лакокрасочными покрытиями, кроме оговоренных ниже.

3.12. Колонны, стены, перегородки до отметки 1.000 м от уровня пола необходимо дополнительно защитить лакокрасочным покрытием, по одному из вариантов:

а) грунт - нефтеполимерная краска (разбавленная)
Покровные слои - нефтеполимерная краска на основе смолы СПП;

б) грунт - лак ХП-734,
Покровные слои - эмали ХП-799 различных цветов для внутренних работ;

в) грунт - лак ХВ-785,
Покровные слои - эмали ХВ-1100, ХВ-124, ХВ-125;

г) грунт - лак ХС-724,
Покровные слои - эмаль ХС-759.

Толщина покрытия для всех вариантов должна быть 150...200 мкм.

3.13. Необетонируемые стальные закладные детали, соединительные и крепежные элементы железобетонных конструкций здания защитить комбинированным покрытием (лакокрасочным по металлизационному слою)

Металлизационный слой выполнить алюминиевым покрытием толщиной не менее 120 мкм.

Лакокрасочное покрытие выполнить следующего состава:
грунт - ХВ-02 или Фл-03Ж.
Покровные слои - эмали ХВ-1100, ХВ-124, ХС-759 в пять слоев.
Общая толщина лакокрасочного покрытия должна быть не менее 130 мкк для элементов высотой до 1.00 м. и 60 мкм для элементов, расположенных выше отм. 1.00 м.

3.14. В построечных условиях после выполнения сварочных работ по соединению алюминированных изделий с помощью передвижной установки методом металлизации дополнительно защитить вновь образованные сварные швы и места примыкания к ним алюминиевым покрытием толщиной не менее 150 мкм.

3.15. Стальные стойки, ригели фахверков для крепления асбестоцементных листов.

по подготовленной поверхности защитить пятью слоями одной из эмалей, названных в пункте 3.13 по двум слоям одной из грунтовок ХВ-050, ХС-010, ХС-059, ХС-068, наносимых на заводе-изготовителе.

3.16. Работы по защите конструкций от коррозии следует выполнять в соответствии с требованиями СН и П 3.04.03-85 „Защита строительных конструкций от коррозии", „Руководства по защите от коррозии лакокрасочными покрытиями строительных бетонных и железобетонных конструкций, работающих в газовлажных средах" (НИИЖБ, М. Стройиздат, 1978г), „Рекомендаций по защите от коррозии бетонных и железобетонных конструкций сельскохозяйственных зданий и сооружений" (НИИЖБ, М, 1986).

4. Указания по монтажу конструкций и производству работ

4.1. Производство работ, включая работу в зимнее время вести в соответствии с требованиями соответствующих глав части III СН и ПА по видам работ.

4.2. Качество очистки поверхности стальных изделий от окислов (окалины, ржавчины, шлаковых включений) от жировых загрязнений и маркировочных надписей перед нанесением защитного покрытия должно соответствовать второй степени по ГОСТ 9.402-80.

4.3. Обратную засыпку пазух котлована, которая в пределах габарита здания является основанием под каналы и полы, следует производить местным грунтом оптимальной влажности с послойным уплотнением и доведением степени уплотнения грунта до $У_р = 0,95$, толщина слоев должна быть не более 20...30 см.

4.4 Срок службы лакокрасочных покрытий по п.п. 3.12 и 3.13 - 4... 5 лет.

Согласовано: Ст. инж. тех. отд. Яковлева

Инв. № подл. | Подпись и дата | Взам. инв. №

Привязан

Инв. №

				807-10-117.87-КЖ
ГИП	Кузнецов			
Нач. отд.	Гомзяков		09.87	Ветеринарно-профилактический пункт для крупного рогатого скота с накопителем
Н. контр.	Трейбач			Стадия: Р; Лист: 2; Листов:
Гл. констр.	Олешко			
Гл. спец.	Янковский			Общие данные (окончание)
Рук. гр.	Левинская			ГИПРОНИСЕЛЬХОЗ
Ст. инж.	Богатырева			

22724-01 14 Копир. Анхачева Формат А2

Альбом I-1

Схема расположения элементов фундаментов

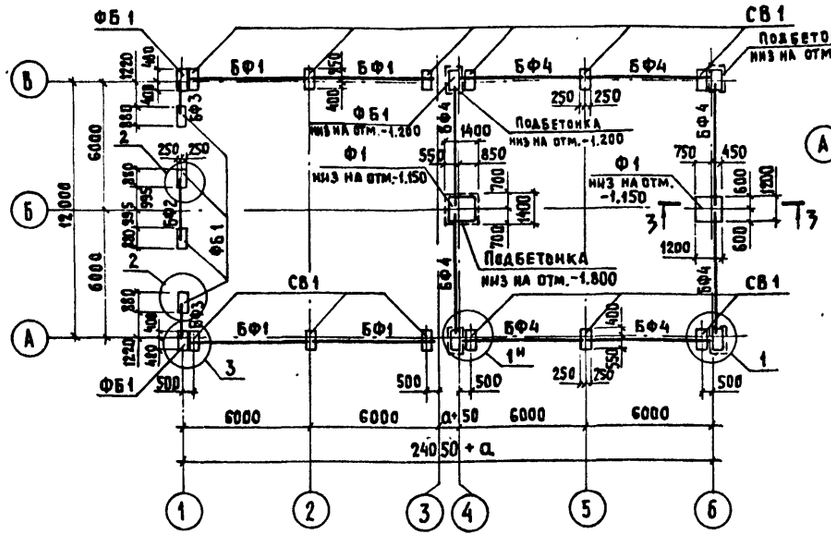

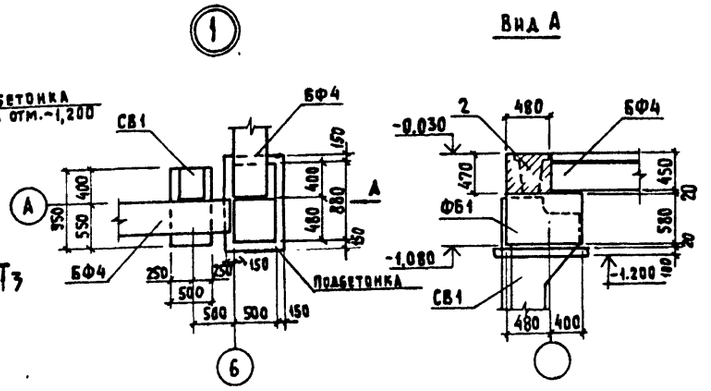

Спецификация к схеме расположения элементов фундаментов

Марка, поз.	Обозначение	Наименование	Кол.	Масса ед., кг	Примечание
		Для t_e = -20, 30, 40°С			
СВ1	1.811.1-1	Свая СВТ 40.5-2	12	1600	
Ф1	ГОСТ 24022-80	Фундамент 1Ф12.12-2	2	1500	Марка бетона по морозостойкости F 50
ФБ1	ГОСТ 13579-78	Блок бетонный ФБС 9.5.6-Т	10	590	
БФ1	1.415-1, вып.1	Балка фундаментная ФБ6-1	4	1600	
БФ2	Шифр 2286 к	ФБ3-1	1	770	F 75
БФ3	Шифр 2286 к	ФБ1,5-1	2	450	
1	ГОСТ 24379.1-80	Болт 1.1 М20×600 ВСт3кп2	10		
		Для t_e = -20, 30 °С			
БФ4	1.415-1 вып.1	Балка фундаментная ФБ6-11	6	1800	F75
		Для t_e = -40°С			
БФ4	1.415-1 вып.1	Балка фундаментная ФБ6-28	6	2200	F75
		Материалы			
2		Бетон класса В12,5, F50	1,29		м³

1. Фундаменты и сваи запроектированы на площадке со спокойным рельефом при отсутствии грунтовых вод. В качестве основания приняты мелкие пески со следующими нормативными характеристиками: $\varphi_н$ = 0,49 рад (28°) $C_н$ = 2 кПа (0,02 кгс/см²), E = 14,7 мПа (150 кгс/см²), ρ = 1,8 т/м³ коэффициент безопасности по грунту $K_г$ = 1.
2. Глубину заложения фундаментов, размеры подошв и длину свай уточнить при привязке проекта к местным условиям площадки в соответствии со СНиП 2.02.01-83 „Основания зданий и сооружений".
3. Указания по изготовлению, транспортировке и забивке свай см. серию 1.811-1.
4. Фундаментные балки укладывать на слой цементного раствора марки 150 толщиной 20мм. Зазоры между торцами фундаментных балок заделать цементным раствором марки 150.
5. Сборный фундамент Ф1 по оси 6 и фундаментные блоки устанавливать на песчаную подушку толщиной 50 мм.
6. Подбетонку под сборный фундамент Ф1 по оси 4 выполнять из бетона класса В 3,5; в остальных местах-из бетона класса 3,5 F50

Расчётные нагрузки на верхний обрез фундаментов (при n=1) Таблица 1

N п.п.	Эскиз	t_{ext} = -20°С: снег 686 Па (70 кгс/м²), ветер 225 Па (23 кгс/м²)			t_{ext} = -30°С: снег 980 Па (100 кгс/м²), ветер 225 Па (23 кгс/м²)			t_{ext} = -40°С: снег 980 Па (100 кгс/м²), ветер 225 Па (23 кгс/м²)		
		M кН.м (тс.м)	N кН (тс)	Q кН (тс)	M кН.м (тс.м)	N кН (тс)	Q кН (тс)	M кН.м (тс.м)	N кН (тс)	Q кН (тс)
1			N_1=117,6 (12,0) N_2=70,6 (7,2)	65,7 (6,7)		N_1=127,4 (13,0) N_2=85,3 (8,7)	73,5 (7,5)		N_1=130,3 (13,3) N_2=101,9 (10,4)	73,5 (7,5)
2			N_1=58,8 (6,0) N_2=35,3 (3,6) N_3=37,2 (3,8)	32,8 (3,35)		N_1=63,7 (6,5) N_2=42,6 (4,35) N_3=45,1 (4,6)	36,8 (3,75)		N_1=65,2 (6,65) N_2=50,96 (5,2) N_3=52,4 (5,35)	36,8 (3,75)
3			N_1=71,5 (7,3) N_2=35,3 (3,6)	41,2 (4,2)		N_1=82,3 (8,4) N_2=35,3 (3,6)	49,0 (5,0)		N_1=82,3 (8,4) N_2=35,3 (3,6)	49,0 (5,0)
4			N_1=35,8(3,7) N_2=17,6(1,8) N_3=5,9(0,6)	20,6 (2,1)		N_1=41,2(4,2) N_2=17,6(1,8) N_3=5,9(0,6)	24,5 (2,5)		N_1=41,2(4,2) N_2=17,6(1,8) N_3=5,9(0,6)	24,5 (2,5)

Таблица 2

t_e °С	a, мм
-20	300
-30	400
-40	500

Привязан

Инв. №

Взам. инв. №

Подпись и дата

Инв. № подл.

ГИП	Кузнецов		807-10-117.87-КЖ
Нач. отд.	Гомзяков	09.87	Ветеринарно-профилактический пункт для крупного рогатого скота с накопителем
Н. контр.	Трейбач		Стадия Р; Лист 3; Листов
Гл. констр.	Олешко		Схема расположения элементов фундаментов
Гл. спец.	Янковский		ГИПРОНИСЕЛЬХОЗ
Рук. гр.	Левинская		
Инженер	Лабузова		

22724-01 15

Копир. Лихачев Формат А2

Альбом I

Схема расположения фундаментов под оборудование, приямка и трапов

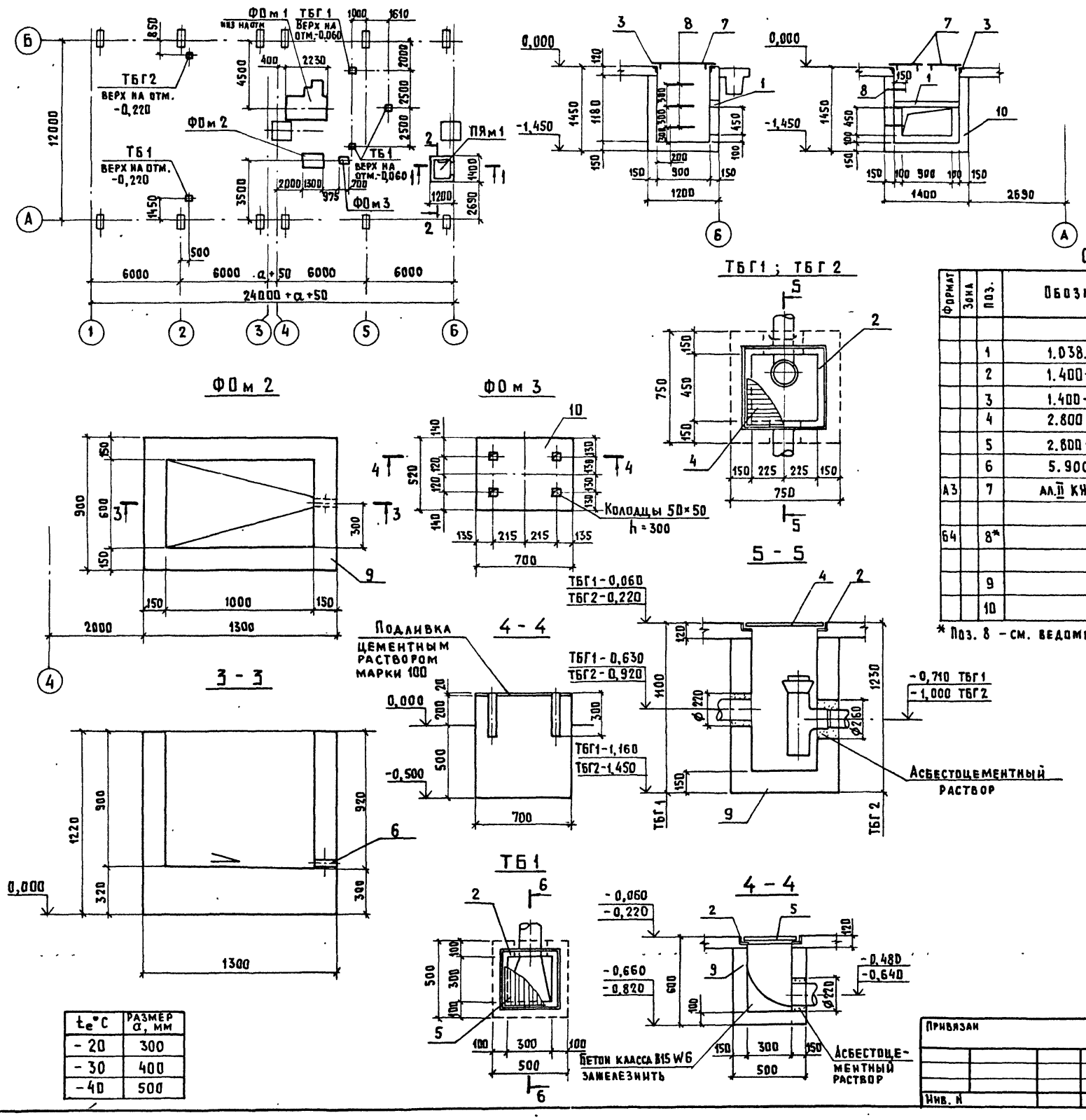

t_e °C	Размер a, мм
-20	300
-30	400
-40	500

Спецификация к схеме расположения фундаментов под оборудование, приямка и трапов

Марка, поз.	Обозначение	Наименование	Кол.	Масса ед, кг	Примечание
ФОм 1	4.800-3, вып.7/85-7	Фундамент под весы ФОм 1	1		
ФОм 2		Ванна	1		
ФОм 3		Фундамент под насос ФОм 3	1		
ПЯм 1		Приямок ПЯм 1	1		
ТБ 1		Трап ТБ 1	3		
ТБГ 1		Трап с гидрозатвором ТБГ 1	1		
ТБГ 2		ТБГ 2	1		

Спецификация монолитных элементов

Формат	Зона	Поз.	Обозначение	Наименование	Количество шт. ФОм1	ФОм2	ФОм3	ПЯм1	ТБ1	ТГГ1	ТБГ2	Примечание
				Сборочные единицы								
		1	1.038.1-1, вып. 1	Перемычка 2ПБ13-1				1				
		2	1.400-15, вып. 1	Изделие закладное МН 554					1,4	2,0	2,0	м
		3	1.400-15, вып. 1	МН 555				4,2м				
		4	2.800-2, вып. 7	Решетка Т-3						1	1	
		5	2.800-2, вып. 7	Т-2					1			
		6	5.900-2	Сальник Д50 ℓ=150		1						
А3		7	Ал.II КЖИ-ЩМ1.000	Щит металлический ЩМ 1				2				
				Детали								
Б4		8*		Ф16 А II ГОСТ 5781-82, ℓ=1000				3				1,58 кг
				Материалы								
		9		Бетон класса В15, W6	5,0	0,5			0,11	0,41	0,47	м³
		10		Бетон класса В15, W6			0,18	1,21				м³

* Поз. 8 – см. ведомость деталей

Ведомость деталей

Поз.	Эскиз
8	300 ⌊ 400 ⌋ 300

Согласовано: ВК Тренин; ОВ Шевкунов; ТХ Орлов

Инв. N подл. | Подпись и дата | Взам. инв. N

ГИП	Кузнецов		
Нач. отд.	Гомзяков		09.87
Н. контр.	Трейбач		
Гл. констр.	Олешко		
Гл. спец.	Янковский		
Рук. гр.	Левинская		
Ст. инж.	Никуличева		

Привязан

Инв. N

807-10-117.87-КЖ

Ветеринарно-профилактический пункт для крупного рогатого скота с накопителем

Схема расположения фундаментов под оборудование, приямка и трапов

Стадия	Лист	Листов
Р	4	

ГИПРОНИСЕЛЬХОЗ

22724-01 16 Копир. Лихачева Формат А2

Альбом I

Схема расположения полурам, колонн, связей (Схема 1)

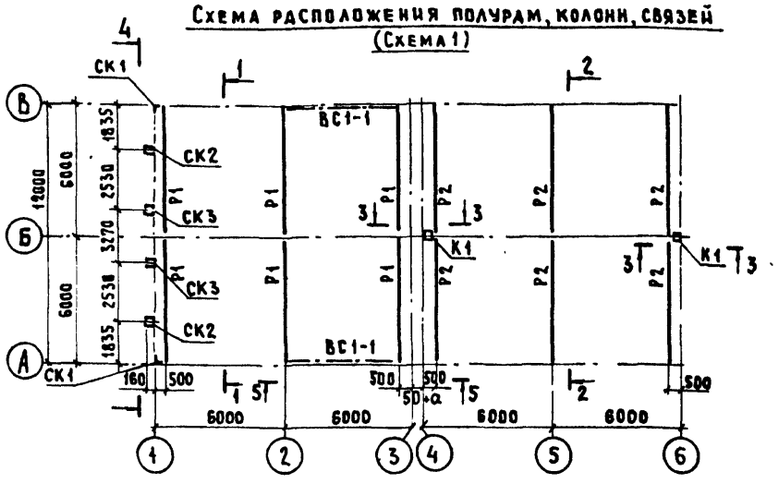

Схема расположения элементов покрытия, связей (Схема 2)

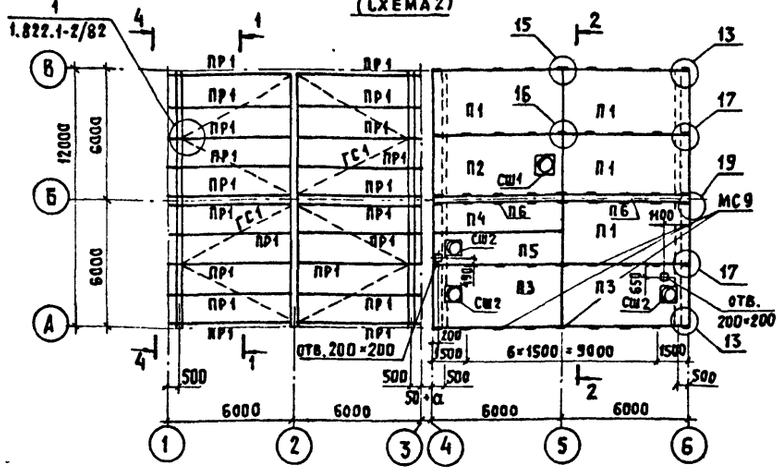

1 - 1

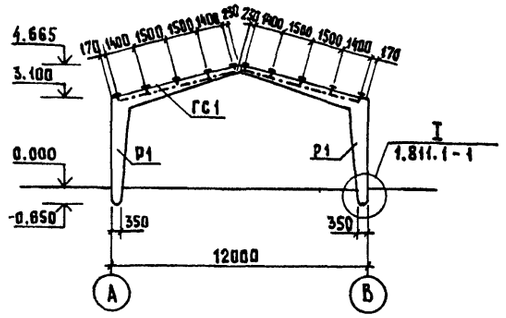

2 - 2

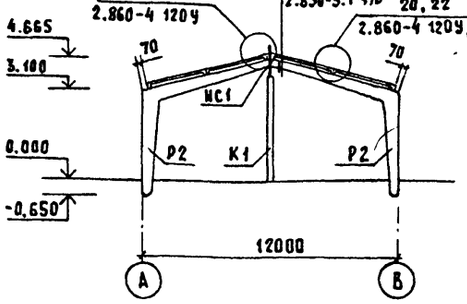

3 - 3

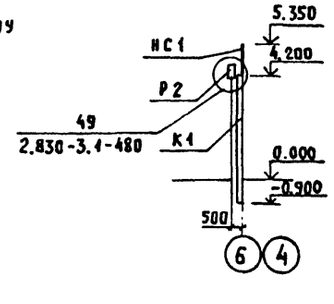

4 - 4

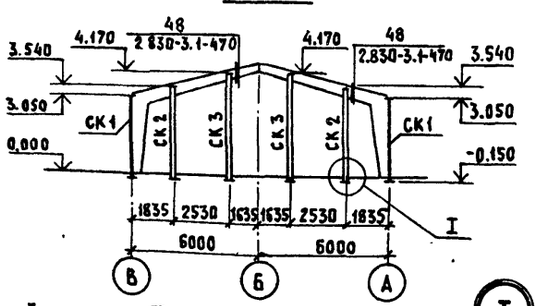

5 - 5

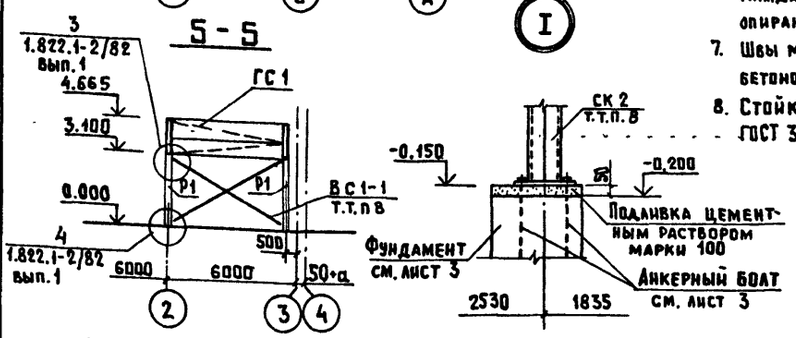

I

1. Общие указания см. лист 2
2. Неоговоренные узлы приняты по серии 2.860-4
3. Крепление прогонов к раме см. тт. п. 2.3 серии 1.462-14, вып. 2
4. Вертикальная связь ВС1-1 отличается от ВС1 по серии 1.822.1-2/82 длиной.
5. Отверстия 200×200 в покрытии просверлить по месту
6. Плиты должны привариваться по всей длине и ширине закладных деталей по ходу монтажа во всех опорных узлах, доступных для наложения швов. Сварку производить электродами типа Э42 по ГОСТ 9467-75 швом к f=6мм. Каждая плита должна привариваться не менее, чем в трех точках. Длина опирания продольных ребер плит должна составлять не менее 60 мм.
7. Швы между плитами должны тщательно заделываться раствором марки 150 или бетоном класса не менее В12,5 на мелком заполнителе.
8. Стойки СК1, СК2, СК3 на высоту 1,2 м оштукатурить по сетке ГОСТ 3826-86 цементным раствором состава 1:2.

Ведомость размеров

te °C	Размер d, мм
-20	300
-30	400
-40	500

Спецификация к схемам расположения полурам, колонн, связей, элементов покрытия

Марка, поз.	Обозначение	Наименование	Кол. для сети 78 кгс/м²	Кол. для сети 108 кгс/м²	Масса, ед., кг	Примечание
		Схема 1				
		Полурамы				
Р1	Ал.II КЖИ-РПС 12-1-П-а	РПС 12-1-П-а	6		2000	Дополнительные требования см. лист 2 т.т. п 3.8; 3.13
	Ал.II КЖИ-РПС 12-1-П-а	РПС 12-2-П-а		6	2000	
Р2	Ал.II КЖИ-РПС 12-1-П-а	РПС 12-4-П-а	6		2000	
	Ал.II КЖИ-РПС 12-1-П-а	РПС 12-5-П-а		6	2000	
К1	Ал.II КЖИ-1К51.3-2а-П	Колонна 1К51.3-2а-П	2	2	1150	
		Стальные элементы				
СК1	Ал.II КЖИ-СК 1.000	Стальная колонна СК1	2	2		Дополнительные требования к антикор. защите см. лист 2 т.т. п 3.13
СК2	Ал.II КЖИ-СК 1.000	Стальная колонна СК2	2	2		
СК3	Ал.II КЖИ-СК 1.000	Стальная колонна СК3	2	2		
МС1	2.830-3, вып. 2	Насадка НС3-2	2	2		
ВС1-1	1.822.1-2/82	Вертикальная связь ВС1-1	2	2	340	
		Схема 2				
		Плиты				
П1	Ал-II КЖИ-1ПГ-2АIV Т-П-а	1ПГ-2АIV Т-П-а	4		2250	Дополнительные требования см лист 2 т.т. п 3.8; 3.13
	Ал-II КЖИ-1ПГ-2АIV Т-П-а	1ПГ-3АIV Т-П-а		4	2250	
П2	Ал-II КЖИ-1ПГ-2АIV Т-П-а	1ПБ7-2АIV Т-П-а	1		2850	
	Ал-II КЖИ-1ПГ-2АIV Т-П-а	1ПВ7-3АIV Т-П-а		1	2850	
П3	Ал-II КЖИ-1ПГ-2АIV Т-П-а	1ПВ4-2АIV Т-П-а	2		2900	
	Ал-II КЖИ-1ПГ-2АIV Т-П-а	1ПВ4-3АIV Т-П-а		2	2900	
П4	Ал-II КЖИ-1ПГ-2АIV Т-П-а	2ПГ-2АIV Т-П-а	1		1230	
	Ал-II КЖИ-1ПГ-2АIV Т-П-а	2ПГ-3АIV Т-П-а		1	1230	
П5	Ал-II КЖИ-1ПГ-2АIV Т-П-а	2ПВ4-3АIV Т-П-а	1		1530	
	Ал-II КЖИ-1ПГ-2АIV Т-П-а	2ПВ4-4АIV Т-П-а		1	1530	
П6	1.865.1-8	ПДС-3	2	2	725	
СШ1	1.865.1-4/84 вып.5	Стакан СБ7СТ	1	1	350	
СШ2	1.865.1-4/84 вып.5	СБ4СТ	3	3	180	
ПР1	Ал-II КЖИ-4ПР-1-П-а	Прогон 4ПР-1-П-а	20		400	
	Ал-II КЖИ-4ПР-1-П-а	4ПР-2-П-а		20	400	
		Стальные элементы				
ГС1	1.822.1-2/82	Горизонтальная связь ГС1	2	2	950	Дополнительные требования к антикор. защите см. лист 2 т.т. п 3.13
	2.860-4-030-03	Изделие соединительное МС9	54	54		
	2.860-4-110 у	Лист Б 6×60×150 ГОСТ 19903-74 / ВСт3кп2 ГОСТ 535-79	4	4		
	2.830-3.2-0900	Изделие соединительное МС3	8	8		
	2.830-3.1-471	Лист Б 6×60×450 ГОСТ 19903-74 / ВСт3кп2 ГОСТ 535-79	8	8		

Согласовано: ОВ Яшина, ВК Тренин

Инв. № подл. | Подпись и дата | Взам. инв. №

				807-10-117.87-КЖ	
ГИП	Кузнецов				
Нач.отд.	Гомзяков		01.87	Ветеринарно-профилактический пункт для крупного рогатого скота с накопителем	Стадия: Р; Лист: 5; Листов:
Н.контр.	Трейбач				
Гл.конст.	Олешко				
Гл.спец.	Янковский			Схемы расположения полурам, колонн, связей, элементов покрытия Сечения 1-1 ... 5-5. Узел 1	ГИПРОНИСЕЛЬХОЗ
Рук.гр.	Левинская				
Ст.инж.	Богатырева				

Привязан

Инв. №

22724-01 17

Копир. Лихачева

Формат А2

Альбом I

Схема расположения элементов стен по оси А

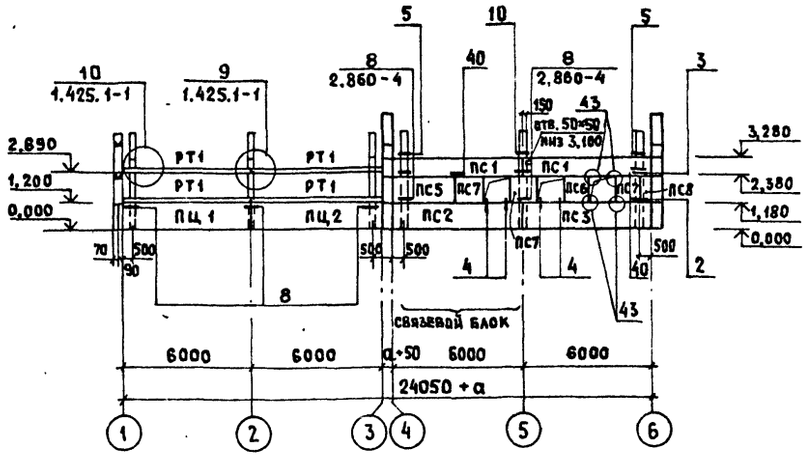

Схема расположения элементов стен по оси Б

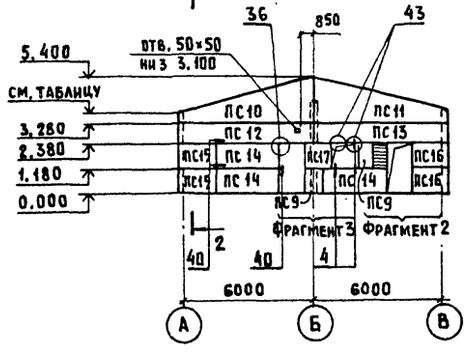

Фрагмент 1

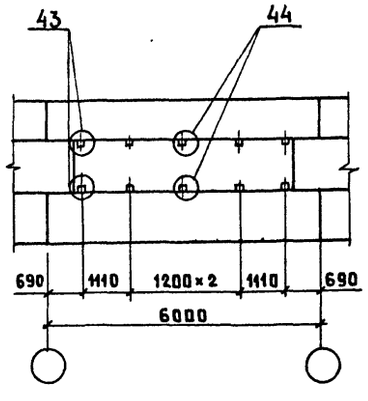

Схема расположения элементов стен по оси 4

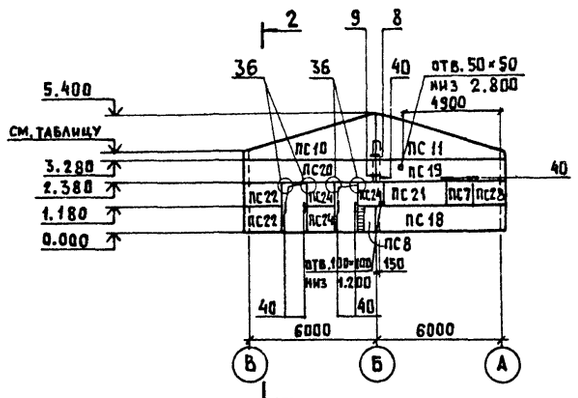

2-2

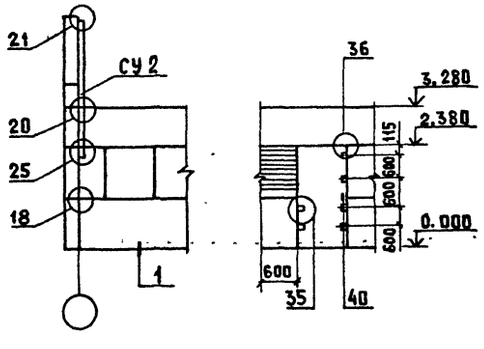

Фрагмент 2

Схема расположения элементов стен по оси 1

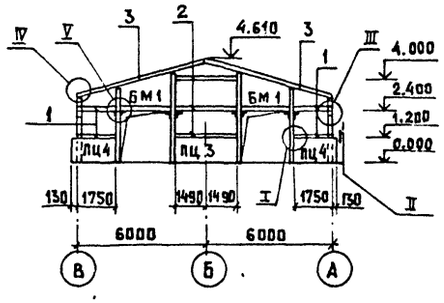

Фрагмент 3

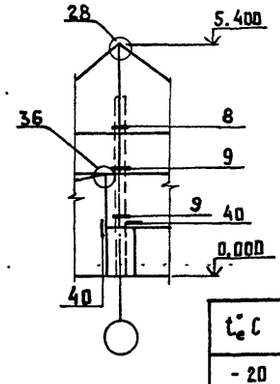

3-3

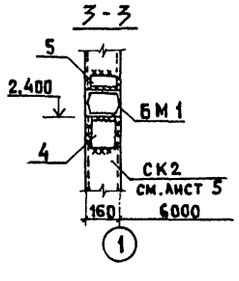

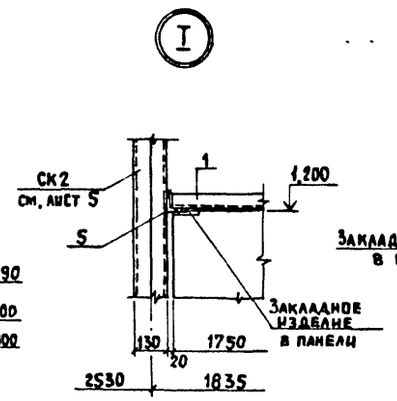

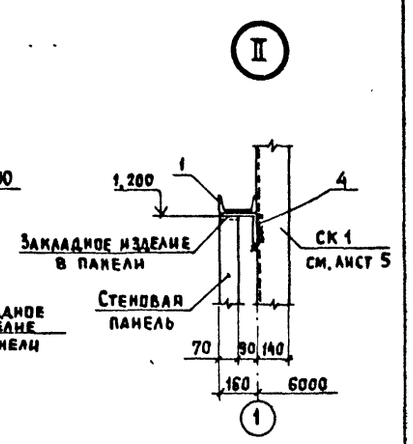

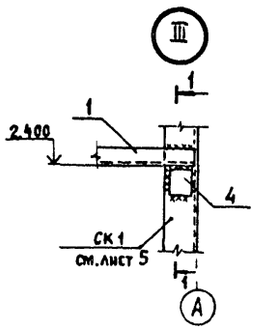

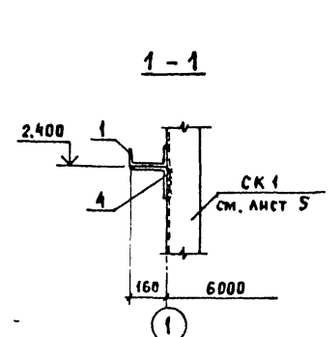

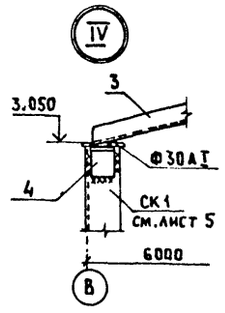

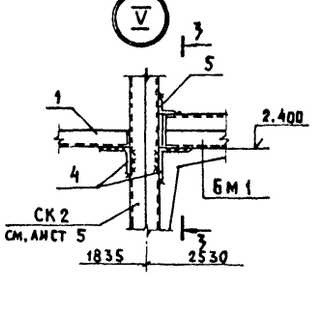

1. Данный лист читать совместно с листом 7
2. Отверстия в панелях сверлить

t_e °C	Отметка	а, мм
- 20	3,620	300
- 30	3,800	400
- 40	3,770	500

Согласовано: АР Гаврилов

Привязан

Инв. N

ГИП	Кузнецов		
Нач. отд.	Гомзяков		09.87
Н. контр.	Трейбач		
Гл. конст.	Олешко		
Гл. спец.	Янковский		
Рук. гр.	Левинская		
Ст. инж.	Богатырева		
Инженер	Коршунова		

807-10-117.87-КЖ

Ветеринарно-профилактический пункт для крупного рогатого скота с накопителем

Стадия	Лист	Листов
Р	6	

Схемы расположения элементов стен по осям А, В, 6, 4, 1. Фрагменты 1...3 Узлы I...V

ГИПРОНИСЕЛЬХОЗ

22724-01 18 Копил. Анхачева

Формат А2

Инв. N подл. | Подпись и дата | Взам. инв. N

Альбом I

Марка, поз	Обозначение	Наименование	Кол.	Масса ед., кг	Примечание
		Стеновые панели			
		для t=-20°С (плотность ρ=900 кг/м³)			
ПС1	Ал.II КЖИ-ПСД60.9.30-Т-1	ПСД 60.9.30-Т-1	4	2050	Дополнительные требования см. лист 2 т.т. п.3.8; 3.13
ПС2	Ал.II КЖИ-ПСД60.9.30-Т-1	ПСД 60.12.30-Т-1	1	2800	
ПС3	Ал.II КЖИ-ПСД60.9.30-Т-1	ПСД 60.12.30-Т-2	2	2800	
ПС4	Ал.II КЖИ-ПСД60.9.30-Т-1	ПСД 60.12.30-Т-3	1	2800	
ПС5	Ал.II КЖИ-ПСД60.9.30-Т-1	ПСД 30.12.30-Т-1	1	1400	
ПС6	1.832.1-9, вып.1	ПСД 12.12.30-Т	1	545	
ПС7	Ал.II КЖИ-ПСД60.9.30-Т-1	ПСД 12.12.30-Т-1	5	545	
ПС8	1.832.1-9, вып.1	ПСД 6.12.30-Т	3	270	
ПС9	Ал.II КЖИ-ПСД60.9.30-Т-1	ПСД 6.12.30-Т-1	3	270	
ПС10	1.832.1-9, вып.3	ПСД 60.21.30-Т-Фуа	2	3200	
ПС11	1.832.1-9, вып.3	ПСД 60.21.30-Т-Фуп	2	3200	
ПС12	Ал.II КЖИ-ПСД60.9.30-Т-1	ПСД 60.9.30-Т-У-1	1	2150	
ПС13	Ал.II КЖИ-ПСД60.9.30-Т-1	ПСД 60.9.30-Т-УП-1	1	2150	
ПС14	Ал.II КЖИ-ПСД60.9.30-Т-1	ПСД 30.12.30-Т-2	3	1400	
ПС15	1.832.1-9, вып.1	ПСД 15.12.30-Т-У	2	835	
ПС16	Ал.II КЖИ-ПСД60.9.30-Т-1	ПСД 15.12.30-Т-УП-1	2	835	
ПС17	Ал.II КЖИ-ПСД60.9.30-Т-1	ПСД 12.12.30-Т-2	1	545	
ПС18	1.832.1-9, вып.1	ПСД 60.12.30-Т-УП	1	2900	
ПС19	1.832.1-9, вып.1	ПСД 60.9.30-Т-УП	1	2150	
ПС20	Ал.II КЖИ-ПСД60.9.30-Т-1	ПСД 60.9.30-Т-У-2	1	2150	
ПС21	1.832.1-9, вып.1	ПСД 30.12.30-Т	1	1400	
ПС22	Ал.II КЖИ-ПСД60.9.30-Т-1	ПСД 15.12.30-Т-У-1	2	835	
ПС23	1.832.1-9, вып.1	ПСД 15.12.30-Т-УП	1	835	
ПС24	Ал.II КЖИ-ПСД60.9.30-Т-1	ПСД 12.12.30-Т-3	3	545	
		Для t=-30°С (плотность ρ=900 кг/м³)			
ПС1	Ал.II КЖИ-ПСД60.9.30-Т-1	ПСД 60.9.40-Т-1	4	2600	Дополнительные требования см. лист 2 т.т. п.3.8; 3.13
ПС2	Ал.II КЖИ-ПСД60.9.30-Т-1	ПСД 60.12.40-Т-1	1	3500	
ПС3	Ал.II КЖИ-ПСД60.9.30-Т-1	ПСД 60.12.40-Т-2	2	3500	
ПС4	Ал.II КЖИ-ПСД60.9.30-Т-1	ПСД 60.12.40-Т-3	1	3500	
ПС5	Ал.II КЖИ-ПСД60.9.30-Т-1	ПСД 30.12.40-Т-1	1	1750	
ПС6	1.832.1-9, вып.1	ПСД 12.12.40-Т	1	690	
ПС7	Ал.II КЖИ-ПСД60.9.30-Т-1	ПСД 12.12.40-Т-1	5	690	
ПС8	1.832.1-9, вып.1	ПСД 6.12.40-Т	3	340	
ПС9	Ал.II КЖИ-ПСД60.9.30-Т-1	ПСД 6.12.40-Т-1	3	340	
ПС10	1.832.1-9, вып.3	ПСД 60.21.40-Т-Фуа	2	4100	
ПС11	1.832.1-9, вып.3	ПСД 60.21.40-Т-Фуп	2	4100	
ПС12	Ал.II КЖИ-ПСД60.9.30-Т-1	ПСД 60.9.40-Т-У-1	1	2850	
ПС13	Ал.II КЖИ-ПСД60.9.30-Т-1	ПСД 60.9.40-Т-УП-1	1	2850	
ПС14	Ал.II КЖИ-ПСД60.9.30-Т-1	ПСД 30.12.40-Т-2	3	1750	
ПС15	1.832.1-9, вып.1	ПСД 15.12.40-Т-У	2	1100	
ПС16	Ал.II КЖИ-ПСД60.9.30-Т-1	ПСД 15.12.40-Т-УП-1	2	1100	
ПС17	Ал.II КЖИ-ПСД60.9.30-Т-1	ПСД 12.12.40-Т-2	1	690	
ПС18	1.832.1-9, вып.1	ПСД 60.12.40-Т-УП	1	3750	
ПС19	1.832.1-9, вып.1	ПСД 60.9.40-Т-УП	1	2850	
ПС20	Ал.II КЖИ-ПСД60.9.30-Т-1	ПСД 60.9.40-Т-У-2	1	2850	
ПС21	1.832.1-9, вып.1	ПСД 30.12.40-Т	1	1750	
ПС22	Ал.II КЖИ-ПСД60.9.30-Т-1	ПСД 15.12.40-Т-У-1	2	1100	
ПС23	1.832.1-9, вып.1	ПСД 15.12.40-Т-УП	1	1100	
ПС24	Ал.II КЖИ-ПСД60.9.30-Т-1	ПСД 12.12.40-Т-3	3	690	
		Для t=-40°С (плотность ρ=900 кг/м³)			
ПС1	Ал.II КЖИ-ПСД60.9.30-Т-1	ПСД 60.9.50-Т-1	4	3150	Дополнительные требования см. лист 2 т.т. п.3.8; 3.13
ПС2	Ал.II КЖИ-ПСД60.9.30-Т-1	ПСД 60.12.50-Т-1	1	4250	
ПС3	Ал.II КЖИ-ПСД60.9.30-Т-1	ПСД 60.12.50-Т-2	2	4250	
ПС4	Ал.II КЖИ-ПСД60.9.30-Т-1	ПСД 60.12.50-Т-3	1	4250	
ПС5	Ал.II КЖИ-ПСД60.9.30-Т-1	ПСД 30.12.50-Т-1	1	2100	Дополнительные требования см. лист 2 т.т. п.3.8; 3.13
ПС6	1.832.1-9, вып.1	ПСД 12.12.50-Т	1	720	
ПС7	Ал.II КЖИ-ПСД60.9.30-Т-1	ПСД 12.12.50-Т-1	5	720	
ПС8	1.832.1-9, вып.1	ПСД 6.12.50-Т	3	410	
ПС9	Ал.II КЖИ-ПСД60.9.30-Т-1	ПСД 6.12.50-Т-1	3	410	
ПС10	1.832.1-9, вып.3	ПСД 60.21.50-Т-Фуа	2	4800	
ПС11	1.832.1-9, вып.3	ПСД 60.21.50-Т-Фуп	2	4800	
ПС12	Ал.II КЖИ-ПСД60.9.30-Т-1	ПСД 60.9.50-Т-У-1	1	3400	
ПС13	Ал.II КЖИ-ПСД60.9.30-Т-1	ПСД 60.9.50-Т-УП-1	1	3400	
ПС14	Ал.II КЖИ-ПСД60.9.30-Т-1	ПСД 30.12.50-Т-2	3	2100	
ПС15	1.832.1-9, вып.1	ПСД 15.12.50-Т-У	2	1400	
ПС16	Ал.II КЖИ-ПСД60.9.30-Т-1	ПСД 15.12.50-Т-УП-1	2	1400	
ПС17	Ал.II КЖИ-ПСД60.9.30-Т-1	ПСД 12.12.50-Т-2	1	790	
ПС18	1.832.1-9, вып.1	ПСД 60.12.50-Т-УП	1	4600	
ПС19	1.832.1-9, вып.1	ПСД 60.9.50-Т-УП	1	3400	
ПС20	Ал.II КЖИ-ПСД60.9.30-Т-1	ПСД 60.9.50-Т-У-2	1	3400	
ПС21	1.832.1-9, вып.1	ПСД 30.12.50-Т	1	2100	
ПС22	Ал.II КЖИ-ПСД60.9.30-Т-1	ПСД 15.12.50-Т-У-1	2	1400	
ПС23	1.832.1-9, вып.1	ПСД 15.12.50-Т-УП	1	1400	
ПС24	Ал.II КЖИ-ПСД60.9.30-Т-1	ПСД 12.12.50-Т-3	3	720	
		Для t=-20,-30,-40°С			
ПЦ1	Ал.II КЖИ-ПС600.12-18рII-Т-1а	ПС 610.12-18рII-Т-11а	2	1250	W4, F75
ПЦ2	Ал.II КЖИ-ПС600.12-18рII-Т-1а	ПС 600.12-18рII-Т-1а	2	1220	W4, F75
ПЦ3	Ал.II КЖИ-ПС600.12-18рII-Т-1а	ПС 300.12-181-Т-21а	1	630	W4, F75
ПЦ4	Ал.II КЖИ-ПС1.000	ПС1	2	330	W4, F75
РТ1	1.425.1-1, вып.2	Ригель РТ-2	8	400	
		Стальные элементы			
		для t=-20,-30,-40°С			
МС1-1	2.830-3.2-0700	Изделие соединительное МС1-1	16		
МС2-П	2.830-3.2-0800	МС2-П	2		
МС2-Л	2.830-3.2-0800-01	МС2-Л	6		
МС4	2.860-4-020	МС4	8		
МС5-1	1.425.1-1.200 00050	МС5-1	8		см т.т. п 3
МС6	2.830-3.2-1000	МС6	36		
МС6	1.425.1-1.200 000 600	МС6	8		
МС7	2.830-3.2-1000-01	МС7	12		
МС8	1.425.1-1.200 000 700	МС8	2		Дополнительные требования к антикоррозионной защите см. л. 2 т.т. п. 3.13
МС9	1.425.1-1.200 000 700-01	МС9	4		
МС9	2.830-3.2-1100-01	МС9	12		
МС10	2.830-3.2-1100-02	МС10	8		
МС11	2.830-3.2-1100-03	МС11	4		
МС12	2.830-3.2-1200	МС12	2		
МС14	2.830-3.2-0800	МС14	28		
	2.830-3.1-071	Полоса Б-6×60 ГОСТ 103-76 / В Ст3кп2 ГОСТ 535-79 ℓ=220	4		
	2.830-3.1-072	Полоса Б-6×60 ГОСТ 103-76 / В Ст3кп2 ГОСТ 535-79 ℓ=120	4		
	2.830-3.1-121	Полоса Б-6×60 ГОСТ 103-76 / В Ст3кп2 ГОСТ 535-79 ℓ=200	2		
	2.830-3.1-061	Полоса Б-6×70 ГОСТ 103-76 / В Ст3кп2 ГОСТ 535-79 ℓ=110	13		

Марка, поз.	Обозначение	Наименование	Кол	Масса ед., кг	Примечание
	2.830-3.1-421	Полоса Б-8×60 ГОСТ 103-76 / В Ст3кп2 ГОСТ 535-79 ℓ=300	17		Дополнительные требования к антикоррозионной защите см. лист 2 т.т. п.3.13
	2.830-3.1-201	Уголок Б-90×90×7 ГОСТ 8509-86 / В Ст3кп2 ГОСТ 535-79 ℓ=40	8		
	2.830-3.1-202	Уголок Б-90×90×7 ГОСТ 8509-86 / В Ст3кп2 ГОСТ 535-79 ℓ=120	8		
	2.830-3.1-381	Уголок Б-90×90×7 ГОСТ 8509-86 / В Ст3кп2 ГОСТ 535-79 ℓ=60	16		
	2.860-4 070 У	Уголок Б-180×180×12 ГОСТ 8509-86 / В Ст3кп2 ГОСТ 535-70 ℓ=50	8		
	2.860-4 070 У	Уголок Б-80×80×6 ГОСТ 8509-86 / В Ст3кп2 ГОСТ 535-79 ℓ=100	8		
СУ2	2.830-3.2-0500	Стойка угловая СУ2	4		
БМ1	Ал.II КЖИ-БМ1.000	Балка металлическая БМ1	2		
1	лист 6	Швеллер 16 ГОСТ 8240-72 / В Ст3кп2 ГОСТ 535-79 ℓ=1750	4	24,9	
2	лист 6	Швеллер 16 ГОСТ 8240-72 / В Ст3кп2 ГОСТ 535-79 ℓ=3130	3	44,45	
3	лист 6	Швеллер 16 ГОСТ 8240-72 / В Ст3кп2 ГОСТ 535-79 ℓ=6190	2	87,9	
4	лист 6	Уголок Б-140×140×9 ГОСТ 8509-86 / В Ст3кп2 ГОСТ 535-79 ℓ=120	11	2,72	
5	лист 6	Уголок Б-75×75×6 ГОСТ 8509-86 / В Ст3кп2 ГОСТ 535-79 ℓ=120	7	0,83	
		для t=-20°С			
МС1-1	2.830-3.2-0700	Изделие соединительное МС1-1	10		
		для t=-30°С			
МС1-2	2.830-3.2-0700	Изделие соединительное МС1-2	2		
МС13	2.830-3.2-1200-01	МС13	8		
		для t=-40°С			
МС1-3	2.830-3.2-0700	Изделие соединительное МС1-3	2		
МС13	2.830-3.2-1200-01	МС13	8		

1. Узлы, кроме оговоренных на схемах, приняты по серии 2.830-3, вып.1
2. Заполнение вертикальных швов между панелями см. серию 2.830-3.1-010, горизонтальных - 2.830.1-020.
3. МС5-1 в узле 9 серии 1.425.1-11 отличается от МС5 длиной (ℓ=330 мм)
4. Сварку производить электродами типа Э42 по ГОСТ 9467-75

Привязан

Инв. №

Взам. инв. №

Подпись и дата

Инв. № подл.

		807-10-117.87-КЖ	
ГИП	Кузнецов		
Нач.отд.	Гомзяков	09.87	
Н.контр.	Трейбач		
Гл.констр.	Олешко		
Гл.спец.	Янковский		
Рук.гр.	Левинская		
Ст.инж.	Богатырева		
Инженер	Коршунова		

Ветеринарно-профилактический пункт для крупного рогатого скота с накопителем

Стадия	Лист	Листов
Р	7	

Спецификация к схемам расположения элементов стен

ГИПРОНИСЕЛЬХОЗ

22724-01 19

Копир. Лихачева

Формат А2

Альбом I

Ведомость рабочих чертежей основного комплекта марки ВК

Лист	Наименование	Примечание
1	Общие данные (начало)	
2	Общие данные (окончание)	
3	План на отм. 0,000	
4	Схемы систем В1; Т3; К1; К3	

Ведомость ссылочных и прилагаемых документов

Обозначение	Наименование	Примечание
	Ссылочные документы	
4.904-69	Детали крепления санитарно-техни-	
	ческих приборов и трубопроводов	
4.900-9 вып.1	Узлы и детали трубопроводов из	
	пластмассовых труб для систем	
	водоснабжения и канализации	
7.903.9-2 вып.1	Тепловая изоляция трубопроводов с	
	положительными температурами	
2.800-2 вып.7	Унифицированные узлы и детали	
	сельскохозяйственных зданий и	
	сооружений	
	Прилагаемые документы	
ВК.СО	Спецификация оборудования	
ВК.ВМ	Ведомость потребности в	
	материалах	

Типовой проект разработан в соответствии с действующими нормами и правилами и предусматривает мероприятия, обеспечивающие взрывную, взрывопожарную и пожарную безопасность при эксплуатации здания.

Главный инженер проекта А.А. Кузнецов

Общие указания

1. Нормы водопотребления и водоотведения приняты по СНиП 2.04.01-85 и технологическому заданию.
2. Расход воды на наружное пожаротушение согласно таблице 7 СНиП 2.04.02-84 составляет 5л/с (при II степени огнестойкости конструкций, объеме здания -1406,1м³, категории производства по пожарной опасности „Д")
3. Основные показатели по чертежам водопровода и канализации

Наименование системы	Потребный напор на вводе м	Расчетный расход м³/сут	м³/ч	л/с	при пожаре л/с	Установленная мощн. электродвигателей, кВт	Примечание
Водопровод							
хозяйственно-							
питьевой и							
производственный							
(В1)	6	0,813 / 1,194	0,480	0,580			
Водопровод							
горячей воды (Т3)	6	0,315 / 0,756	0,177	0,480			
Канализация							
бытовая и про-							
изводственная (К1)		0,624 / 0,675	0,317	1,750			
Канализация							
производственная							
(К3)		1,275	0,340	0,780			

4. Сеть водопровода холодной воды (В1) запроектирована из стальных водогазопроводных оцинкованных легких труб ф15...32мм ГОСТ 3262-75.
5. Сеть водопровода горячей воды (Т3) запроектирована из стальных водогазопроводных оцинкованных легких труб ф15...32 мм ГОСТ 3262-75.
6. Стальные трубопроводы холодного водоснабжения (В1) окрашиваются одной из эмалей ХВ-124, ХВ-125 ГОСТ 10144-74 ХВ-1100 ГОСТ 6993-79 в два слоя по одному слою грунта ГФ-021 ГОСТ 25129-82, ГФ-0119 ГОСТ 23343-78 или ФЛ-03К ГОСТ 9109-81. Толщина покрытия 60 мкм.
7. Стальные трубопроводы горячего водоснабжения окрашиваются эмалью ПФ-837 ТУ 6-10-1309-77 в 2 слоя. Толщина покрытия -60 мкм.
8. Сеть канализации (К1) проектируется из полиэтиленовых труб ф50...100мм по ГОСТ 22689.3-77.
9. Сеть канализации (К3) проектируется из безнапорных асбестоцементных труб ф150 по ГОСТ 1839-80. Канализация бытовая и производственная (К1) запроектирована для отвода стоков от уборной и технологического оборудования.
10. Канализация производственная (К3) запроектирована для отвода стоков из помещений накопителя для животных, помещения для ветеринарной обработки животных. Стоки отводятся в жижесборник емк. 15м³ т.п.815.42-86, обеззараживаются и вывозятся в места согласованные с санэпидемстанцией.
11. Стоки от вскрывочной перед выпуском в наружную сеть канализации обеззараживаются в дезинфекторе (по серии 2.800-2, вып.7).
12. Монтаж водопроводных и канализационных сетей производится в соответствии со СНиП 3.05.01-85.
13. Годовой расход холодной воды составляет -103,40 м³
    Годовой расход горячей воды - 78,40 м³
    Годовой расход стоков - 357,60 м³

Условные обозначения

⊞ ТБ Трап бетонный

⊞ ТБГ Трап бетонный с гидрозатвором

Взам. инв.№ | Подпись и дата | Инв.№ подл.

Привязан

Инв.№

807-10-117.87-ВК

ГИП	Кузнецов	
Нач.отд.	Коростелев	
Н.контр.	Панисова	
Гл.спец.	Тренин	
Рук.гр.	Зотова	
Инженер	Ильяшевская	

Ветеринарно-профилактический пункт для крупного рогатого скота с накопителем

Стадия	Лист	Листов
Р	1	4

Общие данные (начало)

ГИПРОНИСЕЛЬХОЗ

22724-01 20

Копир. Лихачева

Формат А2

Альбом I

Данные по производственному водопотреблению и водоотведению

№ потребителя по плану	Наименование потребителя	Количество потребителей	Количество часов работы в сутки	Водопотребление: Требования к качеству воды	Потребный напор у потребителя, м	Режим водопотребления	Расход воды на одного потребителя, м³/ч	Из хозяйственно-питьевого и производственного водопровода (В1): м³/сут.	м³/ч	л/с	Из водопровода горячей воды (Т3): м³/сут.	м³/ч	л/с	Водоотведение: Характеристика сточных вод	Режим водоотведения	В бытовую канализацию (К1): м³/сут.	м³/ч	л/с	В производственную канализацию (К3): м³/сут.	м³/ч	л/с	Концентрация загрязнений сточных вод после локальных очистных сооружений мг/л	Примечание
1	Санитарная обработка																						
	животных (щетка душ)	25гол	2	питьевая t=38°С	2	3 раза в неделю	3л/гол	0,015 / 0,034	0,017*	0,09*	0,018 / 0,041	0,021*	0,090*		3 раза в неделю				0,075	0,038*	0,180*		В жиже-сборник
2	Обработка кожного покрова																						
	животных (щетка душ)	200гол	8	питьевая t=38°С	2	12 раз в 135 дней	4л/гол	0,032 / 0,360	0,045	0,09	0,039 / 0,440	0,055	0,090	БПК5=300мг/л взвешенные вещества-300мг/л	12 раз в 135 дней				0,800	0,100	0,180		В жиже-сборник
3	Уборка помещения для																						
	обработки животных	160 м²	1	питьевая	2	ежедневно	2л/м² пола 1л/м² стен	0,250	0,250	0,300*					ежедневно	0,250	0,250	0,300*					Через поливочный кран
4	Дезинфекция помещения																						
	для обработки животных	160 м²	0,5	питьевая t=65°С	2	ежедневно	0,5л/м²				0,080	0,080	0,300		ежедневно				0,080	0,080	0,300	-	Машина УДП
5	Уборка вскрывочной	30 м²	0,5	питьевая	2	один раз в неделю	2л/м² пола 1л/м² стен	0,006 / 0,040	0,040*	0,300*				взвешенные вещества 400мг/л	один раз в неделю	0,006 / 0,040	0,040*	0,300*					Через поливочный кран
6	Дезинфекция вскрывочной	30 м²	0,25	питьевая t=65°С	2	один раз в неделю	0,5л/м²				0,003 / 0,020	0,020	0,300*			0,003 / 0,020	0,020	0,300*					
7	Уборка накопителей	160 м²	2	питьевая	2	ежедневно 135 дней	2 л/м²	0,320	0,160	0,300					ежедневно 135 дней				0,320	0,160	0,300		Через поливочный кран
8	Раковины	2	1	питьевая	2	ежедневно	120л	0,120	0,120*	0,090*	0,120	0,120*	0,090*	БПК5-150мг/л взвешенные вещества-150мг/л	ежедневно	0,240	0,240*	0,300*					
9	Обслуживающий																						
	персонал	5	8	питьевая	2	постоянный		0,070	0,025	0,190	0,055	0,022	0,090	БПК5-150мг/л взвешенные вещества-150мг/л	постоянный	0,125	0,047	1,750					
	Итого							0,813 / 1,194	0,480	0,580	0,315 / 0,756	0,177	0,480			0,624 / 0,675	0,317	1,750	1,275	0,340	0,780		

1. В дробных показателях в числителе указан среднесуточный расход воды, в знаменателе – максимально-суточный.
2. Знаком * обозначены расходы воды не совпадающие по времени максимального водопотребления и водоотведения.

Согласовано: ТХ Смирнова

Инв.№ подл. | Подпись и дата | Взам. инв.№

Привязан

Инв.№

Гип	Кузнецов		807-10-117.87-ВК
Нач.отд.	Коростелев		Ветеринарно-профилактический пункт для крупного рогатого скота с накопителем
Н.контр.	Ланисова		Стадия Р; Лист 2; Листов
Гл.спец.	Тренин		Общие данные (окончание)
Рук.гр.	Зотова		ГИПРОНИСЕЛЬХОЗ
Инжен.	Ильяшевская		

22724-01 21

Копир. Ченцова

Формат А2

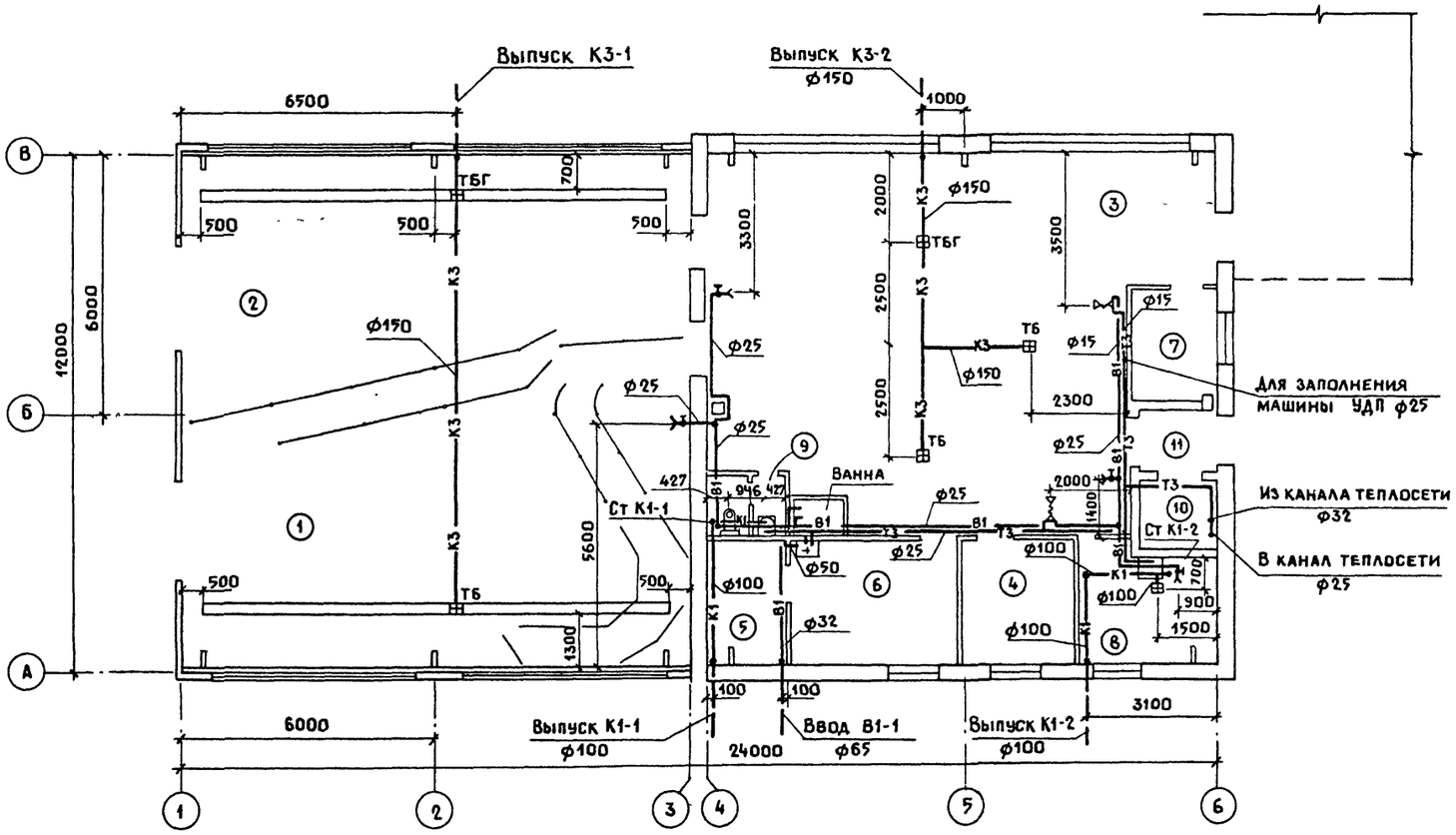

Экспликация помещения

Номер по плану	Наименование	Площадь, м²	Категория производства по взрывной, взрыво-пожарной и пожарной опасности
1	Накопитель для животных до обработки		Д
2	Накопитель для животных после обработки		Д
3	Помещение для ветеринарной обработки животных		Д
4	Комната ветврача		Д
5	Кладовая биопрепаратов		В
6	Аптека		Д
7	Кладовая для дезсредств		Д
8	Вскрывочная		Д
9	Уборная		
10	Тепловой пункт		
11	Тамбур		

Альбом I

Инв. N подл	Подпись и дата	Взам. инв. N

Согласовано

АР	Гаврилов	
КЖ	Янковский	
ТХ	Смирнова	

ОВ	Яшина	
ЭМ	Шарф	

Гип	Кузнецов		
Нач. отд.	Коростелев		
Н. контр.	Панисова		
Гл. спец.	Тренин		
Рук. гр.	Зотова		
Инженер	Ильяшевская		

Привязан

Инв. N

807-10-117.87-ВК

Ветеринарно-профилактический пункт для крупного рогатого скота с накопителем

Стадия	Лист	Листов
Р	3	

План на отм. 0,000

ГИПРОНИСЕЛЬХОЗ

22724-01 22 Копир. Ченцова Формат А2

Альбом I

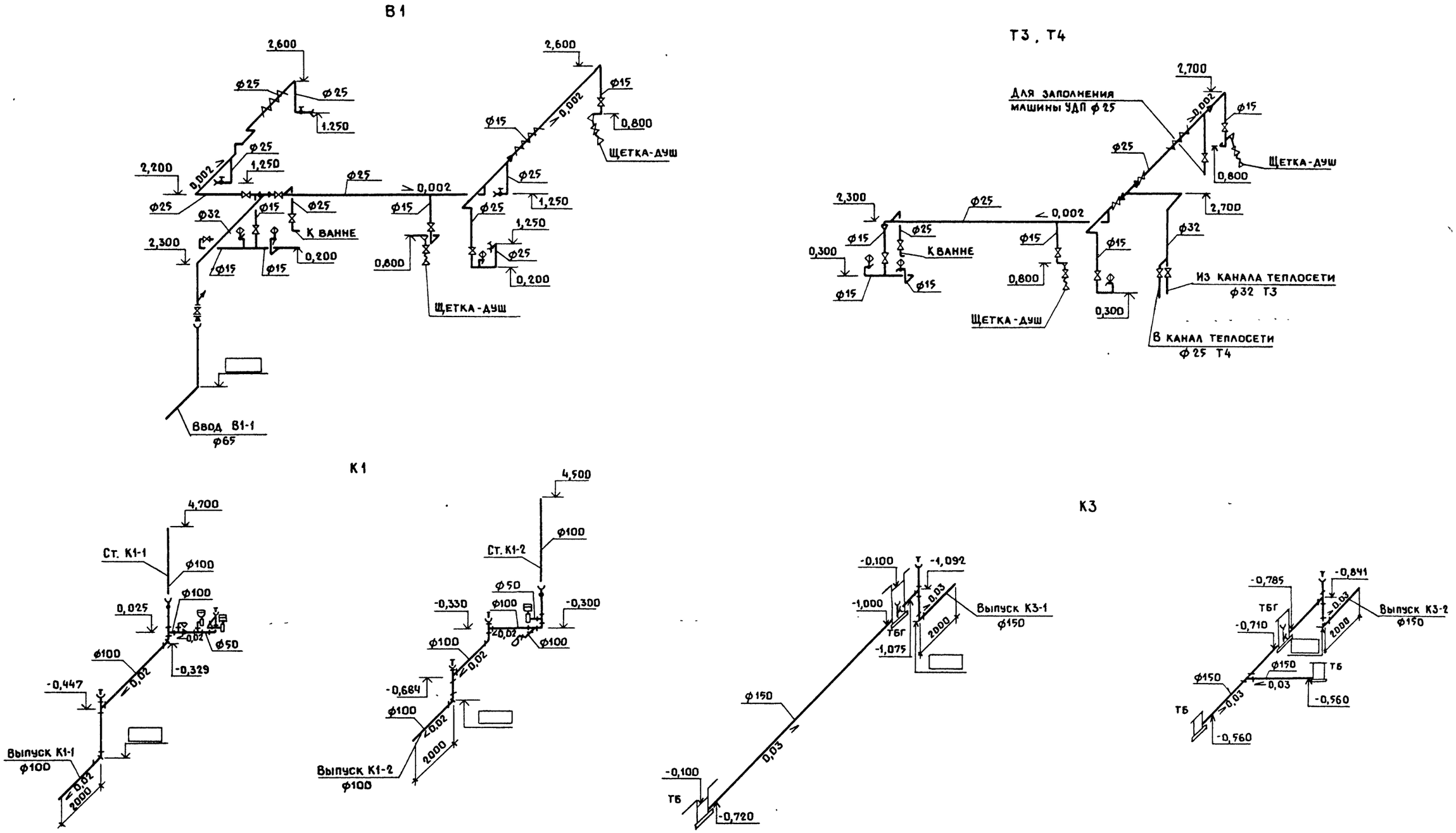

				807-10-117.87-ВК			
Привязан				ВЕТЕРИНАРНО-ПРОФИЛАКТИЧЕСКИЙ ПУНКТ ДЛЯ КРУПНОГО РОГАТОГО СКОТА С НАКОПИТЕЛЕМ	СТАДИЯ	ЛИСТ	ЛИСТОВ
					Р	Ч	
				Схемы систем В1; Т3; Т4; К1; К3	ГИПРОНИСЕЛЬХОЗ		
Инв. N							

ГИП	Кузнецов	
Нач. отд.	Коростелев	
Н. контр.	Панисова	
Гл. спец.	Тренин	
Рук. гр.	Зотова	
Инженер	Ильяшевская	

22724-01/23 Копир. Ченцова Форма А2

Инв. N подл. | Подпись и дата | Взам. инв. N

Альбом I

Ведомость рабочих чертежей основного комплекта марки ОВ

Лист	Наименование	Примечание
1	Общие данные	
2	План на отм. 0.000. Схема системы отопления.	
	Узел управления. Схемы систем ВЕ1...ВЕ4	

Ведомость ссылочных и прилагаемых документов

Обозначение	Наименование	Примечание
	Ссылочные документы	
1.494-32	Зонты и дефлекторы вентиляционных систем	
5.904-10	Узлы прохода вентиляционных вытяжных шахт через покрытия промышленных зданий. Узлы прохода общего назначения	
4.904-69	Детали крепления санитарно-технических приборов и трубопроводов	
5.903-2 вып.0,1	Воздухосборники для систем отопления и теплоснабжения вентиляционных установок	
4.903-10 вып. 8	Изделия и детали трубопроводов для тепловых сетей	
7.903.9-2 ч. I	Индустриальные конструкции для промышленной тепловой изоляции	
„Проектмонтажавтоматика"	Перечень чертежей типовых и закладных конструкций на установку датчиков, отборных устройств и местных приборов, применяемых при автоматизации сантехсистем и котельных установок	
1.494-10	Решетки щелевые регулирующие. Тип Р	
	Прилагаемые документы	
ОВ.СО	Спецификация оборудования	
ОВ.ВМ.	Ведомость потребности в материалах	

Типовой проект разработан в соответствии с действующими нормами и правилами и предусматривает мероприятия, обеспечивающие взрывную, взрывопожарную и пожарную безопасность при эксплуатации здания.

Главный инженер проекта А.А.Кузнецов

Согласовано:

Инв.№ подл. | Подпись и дата | Взам инв.№

Общие указания

1. Проект отопления и вентиляции выполнен в соответствии с технологическим заданием, технологическими нормами ОНТП 1-77 нормами технологического проектирования ветеринарных объектов ОНТП 8-85; строительными нормами и правилами СНиП 2.10.03-84, СНиП II-33-75* и составлен для климатического района с расчетной зимней температурой минус 20, 30, 40°С и летней плюс 21, 22°С.
2. Основные показатели по чертежам отопления и вентиляции.

Наименование здания (сооружения) помещения	Объем м³	Периоды года при $t_н$°С	Расход тепла, Вт/(ккал/ч) на отопление	на вентиляцию	на горячее водоснабжение	Общий	Расход холода Вт/(ккал/ч)	Установленная мощность электродвигателя кВт
Ветеринарно-профилактический пункт		-20	10700/(9200)		11328/(9740)	22028/(18940)		
		-30	12790/(11000)		11328/(9740)	24118/(20740)		
		-40	13960/(12000)		11328/(9740)	25288/(21740)		

3. Теплоносителем для систем отопления является вода с параметрами 150-70°С.
4. Располагаемое давление на вводе в здание принять 120 кПа (12м вод.ст)
5. Система отопления принята двухтрубная с верхней разводкой. В качестве нагревательных приборов приняты радиаторы марки МС-140. Радиаторы поставляются с уплотнителями (между секциями), выдерживающими температуру 150°С.
6. Вентиляция принята естественная и рассчитана по нормируемым кратностям воздухообмена.
7. Таблица внутренних температур и воздухообменов

№ по плану	Наименование помещений	Внутренняя температура °С	Объем м³	Кратность обмена приток	кратность обмена вытяжка	Воздухообмен м³/ч приток	Воздухообмен м³/ч вытяжка	Вентиляц. установка П	Вентиляц. установка В
3	Помещение обработки	15	363		1		545		ВЕ1*
	животных								
4	Комната ветврача	18	30		1				
5	Кладовая биопрепаратов	5	18		0,5		30		ВЕ3
6	Аптека	18	48						
7	Кладовая для дезсредств	5							
8	Вскрывочная	14	27,5		1		28		ВЕ4*
9	Уборная	16					50 на 1 унит.		ВЕ2
10	Тепловой пункт	10							

* Режим работы помещений в холодный период года — 1-2 часа в сутки

8. Трубопроводы системы отопления и радиаторы окрашиваются эмалью ПФ-837 ТУ6-10-1309-77 по грунтовке ГФ-021 ГОСТ 25129-82.
9. Трубопроводы узла управления и транзитные трубопроводы к стационару изолируются цилиндрами теплоизоляционными из минеральной ваты на синтетическом связующем ГОСТ 23208-83 с покрытием стеклопластиком рулонным РСТ ТУ6-11-145-80.
10. Монтаж систем отопления вести согласно СНиП 3.05.01-85.

План-схема

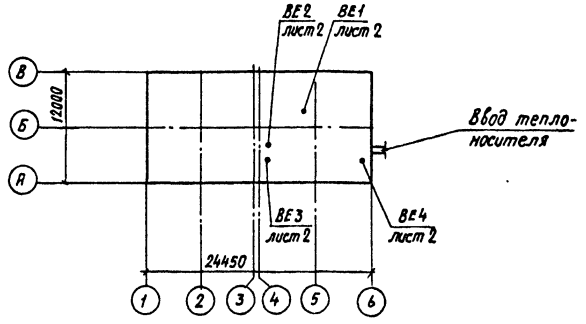

Условные обозначения

— Узел прохода вытяжных шахт через покрытия

Потери давления в системе отопления составляют при
$t_н$=-20°С — 1 кПа
$t_н$=-30°С — 1,2 кПа
$t_н$=-40°С — 1,6 кПа

11. Принятый в проекте воздухообмен согласован с Госагропромом СССР, письмо от 25.11.87 г. №7/2884.

Привязан

Инв.№

807-10-117.87-ОВ

ГИП	Кузнецов		Ветеринарно-профилактический пункт для крупного рогатого скота с накопителем	Стадия	Лист	Листов
Нач.отд.	Коростелев			Р	1	2
Гл.спец.	Шевкунов					
Н.контр.	Панисова					
Рук.гр.	Яшина		Общие данные	ГИПРОНИСЕЛЬХОЗ		
Инженер	Киреева					

22724-01 24 Копир. И.Козлова Формат А2

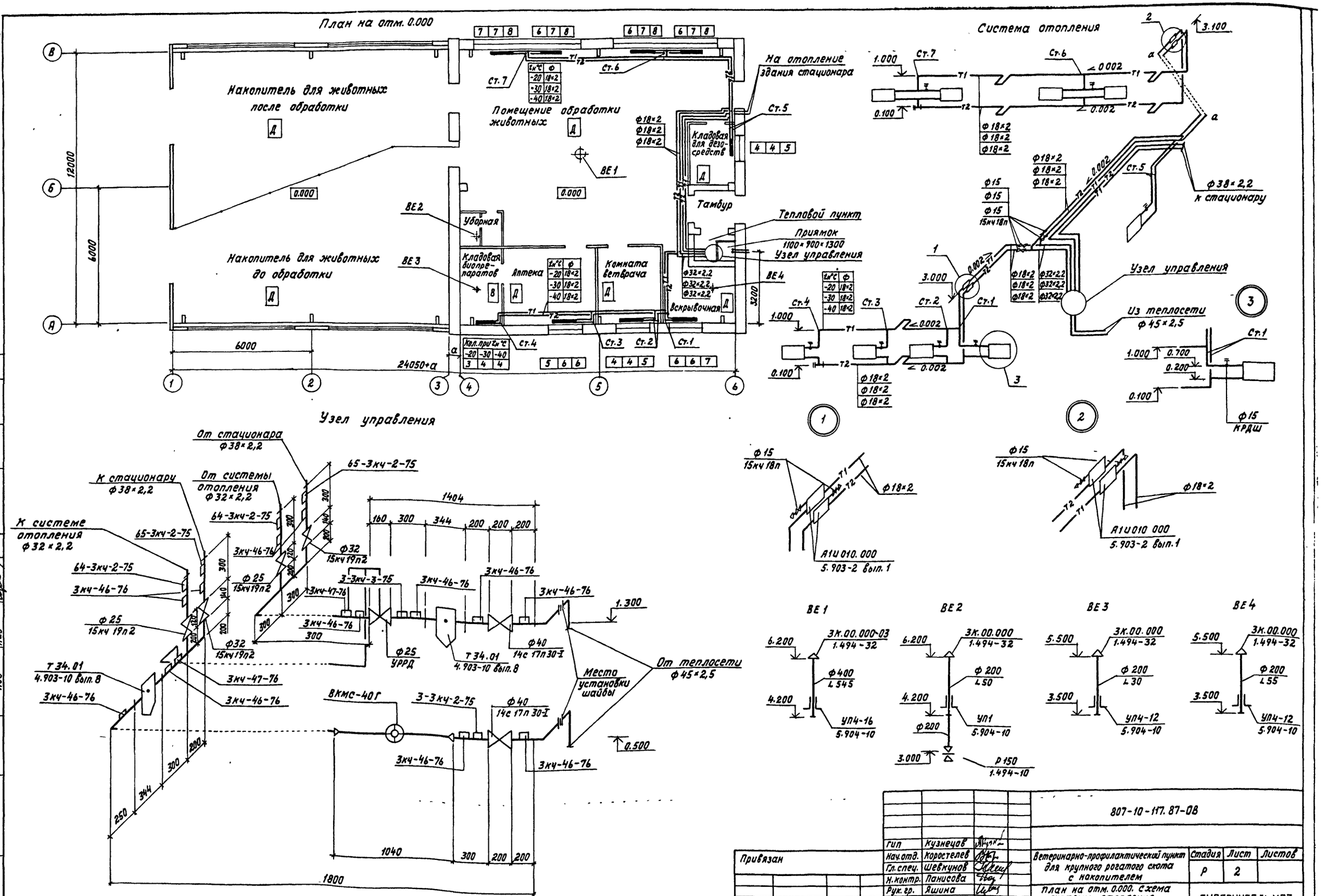

				807-10-117.87-ОВ			
			Гип	Кузнецов			
Привязан			Нач.отд.	Коростелев	Ветеринарно-профилактический пункт для крупного рогатого скота с накопителем	Стадия	Лист	Листов
			Гл.спец.	Шевкунов		Р	2	
			Н.контр.	Панисова				
			Рук.гр.	Яшина	План на отм. 0.000. Схема системы отопления. Узел управления. Схемы систем ВЕ1... ВЕ4	ГИПРОНИСЕЛЬХОЗ		
			Ст.инж.	Люсина				
Инв.N			Инженер	Киреева				

22724-01 25 Копир. И. Козлова Формат А2

Согласовано: АР Гаврилов, КЖ Янковский, АОВ Паз, ВК Зотова, ТХ Смирнова

Инв.N подл. | Подпись и дата | Взам.инв.N

Альбом I

Альбом I

Ведомость рабочих чертежей основного комплекта марки ЭМ

Лист	Наименование	Примечание
1	Общие данные	
2	Электроосвещение.	
	План сети на отм. 0.000.	
	Расчетная схема сети 380/220 В.	
3	Силовое электрооборудование.	
	Расчетная схема сети 380/220 В	

Условные обозначения

к-0,5 – Кронштейн стальной с вылетом 0,5м

ПВ 25 – Труба винипластовая наружным диаметром 25мм

ПП 25 – Труба полиэтиленовая наружным диаметром 25мм

Основные показатели

Установленная мощность электроприемников (кВт)				Расчетная мощность электроприемников (кВт)				Естественный коэффициент мощности	Годовой расход электроэнергии (кВт·ч)
Всего	В том числе			Всего	В том числе				
	Силовых	Осветительных	Тепловых		II категории надежности	Вентиляция	Электротеплоснабжение		
12,08	9,5	2,58	—	11,5	—	—	—	0,82	12800

Ведомость ссылочных и прилагаемых документов

Обозначение	Наименование	Примечание
	Ссылочные документы	
3.407-82	Вводы линий электропередачи	
	до 1кВ в здания	
5.407-11	Заземление и зануление электро-	
	установок	
5-407-64	Установка одиночных навесных и	
	протяжных ящиков, коробок с за-	
	жимами, щитков освещения и	
	токоподводы	
4.407-233	Прокладка осветительных электро-	
	проводок и установка светильников	
	с лампами накаливания и ДРЛ	
	на кронштейнах	
5.407-62	Прокладка проводов в поливинил-	
	хлоридных (ПВХ) трубах в производ-	
	ственных помещениях	
5.407-63	Прокладка проводов и кабелей	
	в полиэтиленовых трубах в	
	производственных помещениях	
5.407-19	Установка одиночных светильни-	
	ков с лампами накаливания	
5.407-55	Установка одиночных ящиков с	
	рубильниками и предохранителями	
	Прилагаемые документы	
ЭМ.СО	Спецификация электрооборудо-	
	вания	
ЭМ.ВМ	Ведомость потребности в	
	материалах	

Общие указания

1. Электроприемники здания по степени надежности электроснабжения относятся к потребителям III категории.
2. Электроснабжение здания предусмотреть от внутриплощадочной сети 0,4/0,23 кВ фермы. Ввод выполнить проводом марки АПВ в винипластовой трубе.
   Расчёт нагрузок выполнен в соответствии с „Методическими указаниями по расчёту электрических нагрузок в сетях 0,38-110 кВ сельскохозяйственного назначения".
3. Компенсацию реактивной мощности выполнить централизовано с установкой компенсирующего устройства в помещении щита низкого напряжения трансформаторной подстанции фермы.
4. Освещенности помещений приняты по „Отраслевым нормам освещенности сельскохозяйственных предприятий, зданий и сооружений".
5. Монтаж сети электроосвещения выполнить кабелем марки АВВГ, прокладываемым на скобах.
   Монтаж силовой сети – проводом марки АПВ в пластмассовых трубах.
6. Высота установки осветительного щита, пусковых устройств и выключателей – 1,7 м, штепсельных розеток – 0,7 м от уровня пола.
7. Потеря напряжения в силовой сети не превышает 0,9%.

Техника безопасности

Для защиты обслуживающего персонала от поражения электрическим током все металлические нетоковедущие части электрооборудования (корпуса щита, ящиков, пусковой аппаратуры и светильников), которые могут оказаться под напряжением при повреждении изоляции, должны быть занулены присоединением к нулевому проводу электросети.

Типовой проект разработан в соответствии с действующими нормами и правилами и предусматривает мероприятия, обеспечивающие взрывную, взрывопожарную и пожарную безопасность при эксплуатации здания.

Главный инженер проекта А.А.Кузнецов

Согласовано:

Инв.№подл. | Подпись и дата | Взам. инв.№

Привязан

Инв.№

807-10-117.87-ЭМ

ГИП	Кузнецов		Ветеринарно-профилактический пункт для крупного рогатого скота с накопителем	Стадия	Лист	Листов
Нач.отд.	Выборный			Р	1	8
Н.контр.	Ткачев					
ГИП	Дементьева		Общие данные	ГИПРОНИСЕЛЬХОЗ		
Рук.гр.	Шарф					
Инженер	Маркова					

22724-04 26 Копир. И.Козлова Формат А2

Альбом I

План сети на отм. 0.000

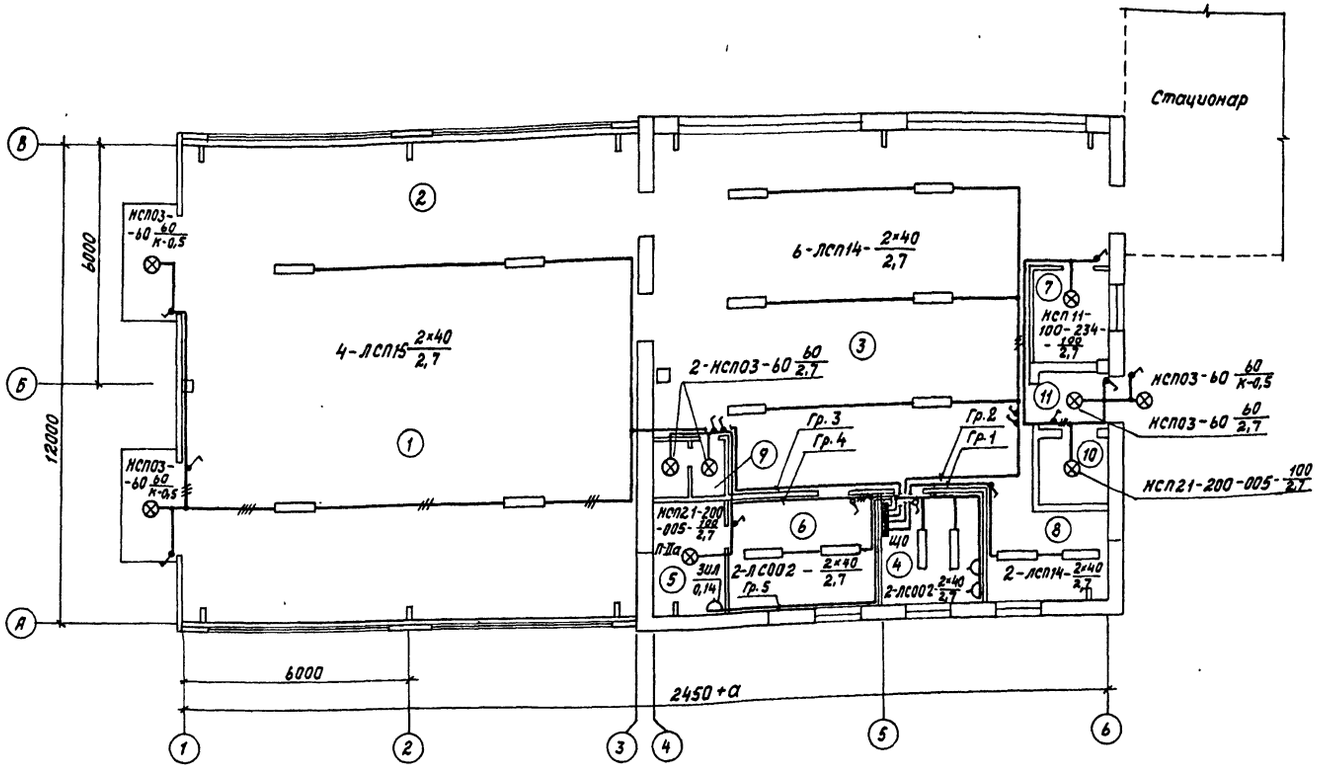

Характеристика помещений

N по плану	Наименование	Нормируемая освещенность (лк)	Характеристика по условиям среды
1	Накопитель для животных до обработки	50	Сырое
2	Накопитель для животных после обработки	50	Сырое
3	Помещение обработки животных	100	С химически активной средой
4	Комната ветврача	200	Нормальное
5	Кладовая биопрепаратов	30	П-IIа
6	Аптека	200	Нормальное
7	Кладовая для дезсредств	20	С химически активной средой
8	Вскрывочная	200	Сырое
9	Уборная	30	Влажное
10	Тепловой пункт	30	Влажное
11	Тамбур	20	Влажное

Расчетная схема электросети 380/220 В

Групповой щиток: N по плану, тип, схема	Групповой щиток: N группы	Групповой щиток: Тип предохранителя или автом.	Групповой щиток: Ном ток (А)	Групповая линия: Ток расц. или ток плавк. вставки (А)	Групповая линия: Марка, количество и сечение кабеля или провода (кв. мм)	Групповая линия: Способ прокладки	Групповая линия: Длина (м)	Ном мощность	Ном ток	Макс. потеря напряжения (%)	Вид освещения
ЩО ЯОУ 8501	6	АЕ-1031-1	25	6	—	—	—	—	—	—	Резерв
	5	АЕ-1031-1	25	6	АВВГ-1(2×2,5)	ск.	—	0,14	0,6	—	Холодильник ЗИЛ
Ру=2,58 Рр=2,0 Jр=5,6	4	АЕ-1031-1	25	6	АВВГ-1(2×2,5)	ск.	—	0,7	3,2	0,5	Рабочее освещение
	3	АЕ-1031-1	25	6	АВВГ-1(2×2,5)	ск.	—	0,52	2,4	—	Рабочее освещение
	2	АЕ-1031-1	25	6	АВВГ-1(2×2,5)	ск.	—	0,6	2,7	—	Рабочее освещение
ПВ3-60	1	АЕ-1031-1	25	6	АВВГ-1(2×2,5)	ск.	—	0,62	2,8	—	Рабочее освещение

Ведомость узлов установки электрического оборудования на плане расположения (Освещение)

Поз.	Обозначение	Наименование	Кол.	Примечание
1	5.407-64.110 м4	Щиток осветительный		
		ОЩ и ОЩВ (применительно)	1	
2	4.407-233-001	Установка кронштейна У114		
		со светильником для ламп		
		накаливания	3	
3	5.407-19, лист 6	Установка одиночных		
		светильников	6	

Настоящий чертеж предусматривает выполнение работ по электроосвещению.

Согласовано: Т.Х. Смирнова; АР Гаврилов

Инв.N подл. | Подпись и дата | Взам.инв.N

Привязан

Инв.N

ГИП	Кузнецов		
Нач.отд.	Выборный		
Н.контр.	Ткачев		
ГИП Э	Дементьева		
Рук.гр.	Шарф		
Инженер	Маркова		

801-10-117.87-ЭМ

Ветеринарно-профилактический пункт для крупного рогатого скота с накопителем

Стадия	Лист	Листов
Р	2	

Электроосвещение. План сети на отм. 0.000. Расчетная схема сети 380/220 В

ГИПРОНИСЕЛЬХОЗ

22724-01 27

Копир. И.Козлова

Формат А2

Альбом I

План сети на отм. 0.000

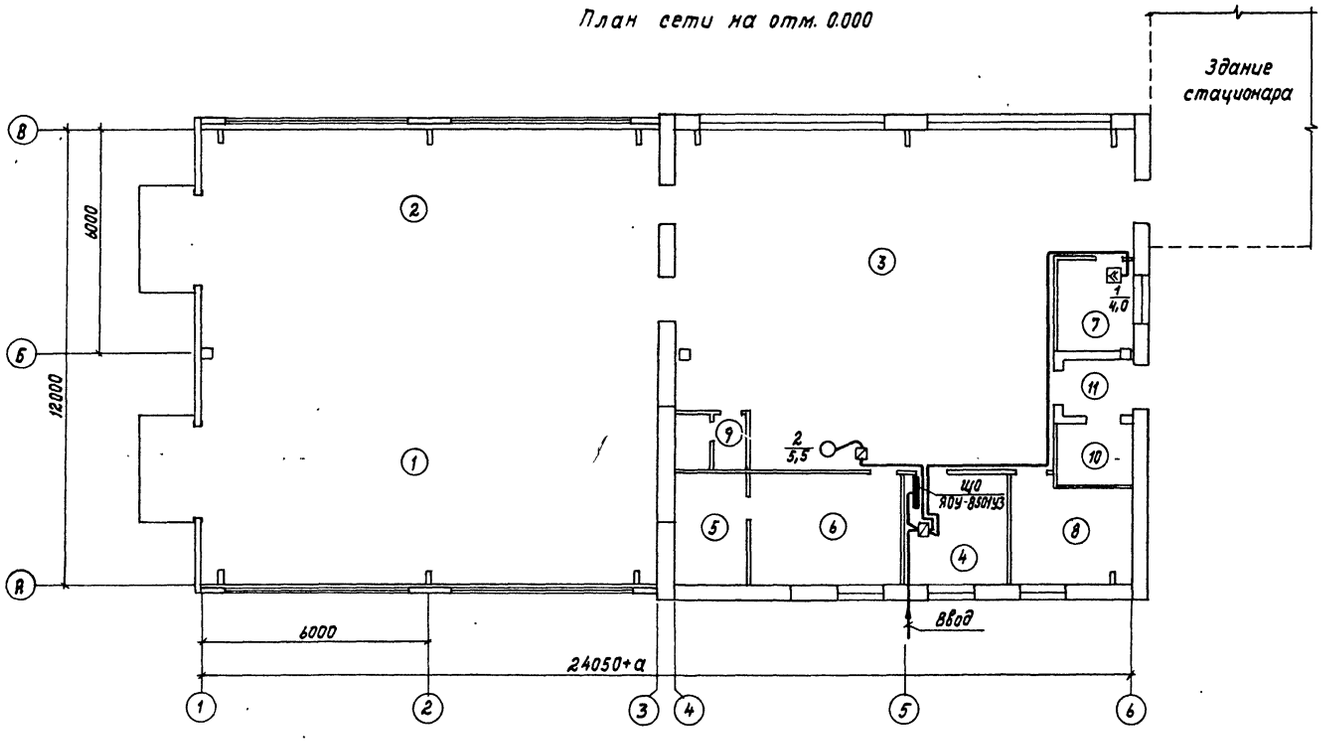

Расчетная схема сети 380/220В

Данные питающей сети								
Шинопровод распределительный пункт	Тип							
	Iн, А							
	Расцепитель, А							
	Тип, напряжение, сечение (шинопровода)							
	Расчетный ток, А							
	Установленная мощность, кВт							
Аппарат отходящей линии	Тип							
	Iн, А							
	Расцепитель или плавкая вставка, А							
Марка и сечение проводника	Маркировка или длина участка сети	Способ прокладки						
Пусковой аппарат	Тип							
	Iн, А							
	Расцепитель автомата Уставка, А							
	Нагревательный элемент теплового реле Т-тепловой, уставка, А							
Марка и сечение провод-ника	Маркировка или длина участка сети	Способ прокладки						
Электроприемник	Условное обозначение на плане							
	Номер по плану			1		2		ЩО
	Тип			АО2-41-4		ВАО-42-4		ЯОУ8501У3
	Рн, кВт			4,0		5,5		2,58 / 2,0
	Ток, А	Iн		8,4		11,5		5,6
		Iп		58,8		69		—
	Наименование механизма по плану			Установка дезинфекционная УДП-М		Насос вихревой ВКС-2/26А		Щиток освещения

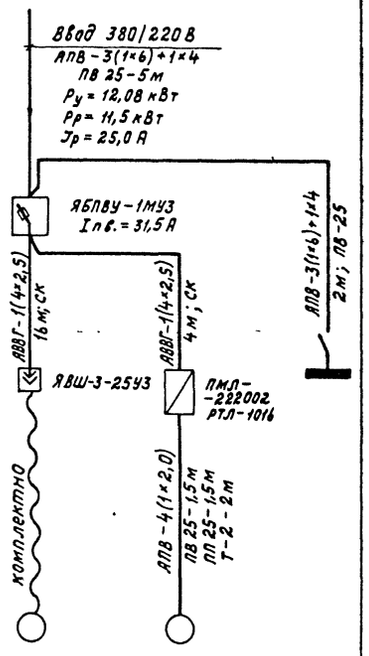

Ведомость узлов установки электрического оборудования на плане расположения. (Силовое электрооборудование)

Поз.	Обозначение	Наименование	Кол.	Примечание
1	3.407-82	Ввод проводов в ж.б. или		
	Лист 5	кирпичное здание (1 ввод	1	
2	5.407-11	Заземление, зануление		
	Лист 15	корпуса двигателя	1	
3	5.407-63-1.40 м4	Соединение полиэтилено-		
		вой трубы со стальной		
		трубой	2	
4	5.407-55-1.180	Установка ящика		
		ЯВ3Ш-31-100	1	
5	5.407-62-1.70 м4	Соединение трубы из		
		ПВХ со стальной трубой	1	
6	5.407-62-1.100 м4	Ввод трубы из ПВХ при		
		помощи уплотненной		
		втулки	1	

Согласовано: Т.Х. Смирнова; АР Гаврилов

Взам. инв. N | Подпись и дата | Инв. N подл.

Привязан			
Инв. N			

ГИП	Кузнецов	
Нач. отд.	Выборный	
Н. контр.	Ткачев	
ГИП Э	Дементьева	
Рук. гр.	Шарф	
Инженер	Маркова	

807-10-117.87-ЭМ

Ветеринарно-профилактический пункт для крупного рогатого скота с накопителем

Стадия	Лист	Листов
Р	3	

Силовое электрооборудование. План на отм. 0.000. Расчетная схема сети 380/220В

ГИПРОНИСЕЛЬХОЗ

22724-01 28

Копиров. И. Козлова

Формат А2

Альбом I

Ведомость рабочих чертежей основного комплекта марки АОВ

Лист	Наименование	Примечание
1	Узел управления. Общие данные.	
	Схема автоматизации	

Ведомость ссылочных и прилагаемых документов

Обозначение	Наименование	Примечание
	Ссылочные документы	
ТМ4-144-75	Термометр технический	
	ртутный в оправе.	
	Установка на трубопроводе	
	Д 14 ... 38 мм	
ТМ4-3138-70	Манометр с радиальным	
	штуцером М20×1,5	
	Установка на трубопроводе	
	Ру до 16 кгс/см², Т до 225°С	
ОСТ 36-27-77	Приборы и средства автома-	
	тизации.	
	Обозначения условные в схе-	
	мах автоматизации техно-	
	логических процессов.	
	Схемы автоматизации.	
	Указания по выполнению	
	Прилагаемые документы	
АОВ.СО	Спецификация оборудования	
АОВ.ВМ	Ведомость потребности	
	в материалах	

Схема автоматизации

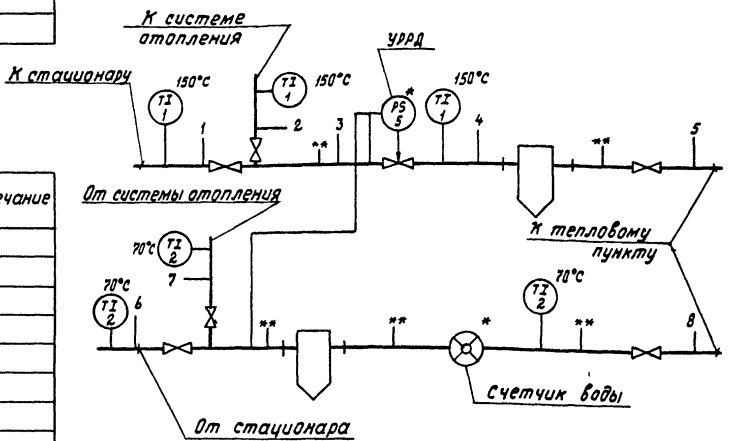

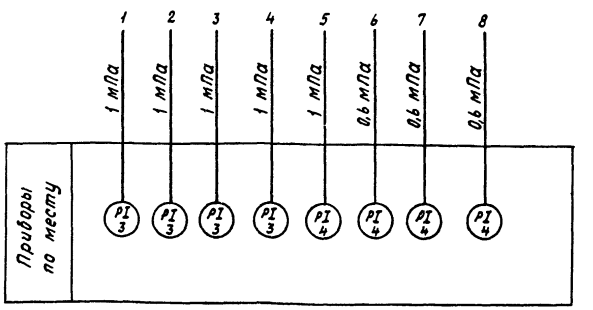

Наименование параметра и место отбора импульса	Температура	Давление
	Трубопровод прямого и обратного теплоносителя	Трубопровод прямого и обратного теплоносителя
Обозначение чертежа установки	ТМ4-144-75	ТМ4-226-76
Позиция	1,2	3,4

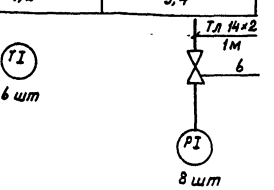

Поз. обозн.	Наименование	Кол.	Примечание
	По месту		
1	Термометр технический П 5.2.160.66		
	ГОСТ 2823-73, Оправа N 2. ТУ 25.11.765-77	2	
2	Термометр технический П 4.1.160.66		
	ГОСТ 2823-73. Оправа N 2. ТУ 25.11.765-77	1	
3	Манометр показывающий ОБМ 1.100		
	предел 16 кгс/см², ТУ 25.02.26-74	3	
4	Манометр показывающий ОБМ 1.100		
	предел 10 кгс/см², ТУ 25.02.26-74	2	
5	Регулирующий клапан УРРД		Учтено в документации марки ОВ
	ТУ 25.02.160970-76	1	
6	Кран сальниковый муфтовый 11Ч6бк		
	ГОСТ 19193-73	5	
7	Счетчик горячей воды ВКМС-32Г	1	Учтен в разделе ОВ

1. Прибор, обозначенный *, учтен в документации марки ОВ.
2. ** штуцер для переносного манометра.

Для теплового узла предусмотрено:
1. Местный контроль температуры и давления в трубопроводах прямого и обратного теплоносителя.
2. Поддержание давления прямого теплоносителя.
3. Учет расхода теплоносителя.

Проект разработан в соответствии с действующими нормами и правилами.

Главный инженер проекта А.А. Кузнецов

Согласовано: ОВ Яцина

Инв.N подл. | Подпись и дата | Взам. инв.N

Привязан

Инв.N

807-10-117.87-АОВ

ГИП	Кузнецов		Ветеринарно-профилактический пункт для крупного рогатого скота с накопителем
Нач.отд.	Выборный		
Н.контр.	Глазова		
ГИП А	Паз		Узел управления. Общие данные. Схема автоматизации
Рук.гр.	Горбалетова		
Инженер	Майракова		

Стадия	Лист	Листов
Р	1	1

ГИПРОНИСЕЛЬХОЗ

22724-01 (29) Копир. И.Козлова Формат А2

gost.e-ecolog.ru