ТИПОВЫЕ КОНСТРУКЦИИ

ТРУБНЫЕ ИМПУЛЬСНЫЕ ПРОВОДКИ СИСТЕМ АВТОМАТИЗАЦИИ

ЧАСТЬ 2

СОСУДЫ ВЛАГООТДЕЛИТЕЛЬНЫЕ

СТК 4-27-93 Ч. 2

(Взамен сб. 75)

ГПКИ "Проектмонтажавтоматика"

1993

gost.e-ecolog.ru

ТИПОВЫЕ КОНСТРУКЦИИ

УТВЕРЖДАЮ
Генеральный директор
ассоциации "Монтажавто-
матика"
М.Б.Полищук

ТРУБНЫЕ ИМПУЛЬСНЫЕ ПРОВОДКИ СИСТЕМ АВТОМАТИЗАЦИИ
ЧАСТЬ 2
СОСУДЫ ВЛАГООТДЕЛИТЕЛЬНЫЕ

СТК4-27-93 ч.2
(Взамен сб.75)

Рег.№ 7-93

Дата введения 01.06.93

Главный инженер Н.А.Рыжов

Начальник отдела А.М.Гуров

© ГПКИ "Проектмонтажавтоматика"

1993

Инв.№ подл. 432-1 | Подп. и дата 12.05.93 | Взам.инв. № | Инв.№ дубл. | Подп. и дата

Обозначение	Наименование
ТК4-3746-93	Сосуд влагоотделительный СВ
ТК4-3747-93	Штуцер Ш-I
ТК4-3748-93	Сосуд влагоотделительный СВ

Изм	Лист	№ докум.	Подп.	Дата	СТК4-27-93 ч.2			
Разраб.		Митякова	[signature]	21.02.93	Трубные импульсные проводки систем автоматизации Часть 2 Сосуды влагоотделительные Ведомость документов	Лит.	Лист 2	Листов 2
Пров.		Крупнова	[signature]	22.02.93				
Н.контр.		Бурякова	[signature]	3.03.93				
Утв.								

Инв.№ подл. 432-1 | Подп. и дата 12.05.93 | Взам.инв. № | Инв.№ дубл. | Подп. и дата

Копировал

Формат А4

Рис.1

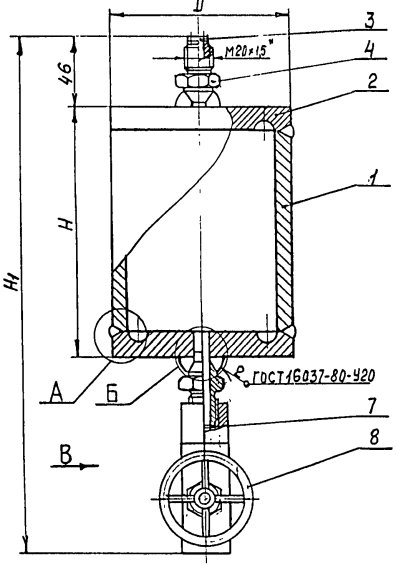

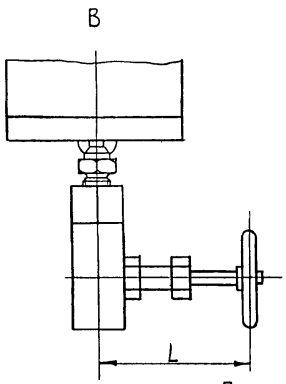

Рис.2

Остальное-см.рис.1

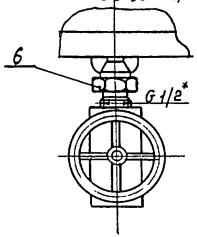

Рис.3

Остальное-см.рис.1

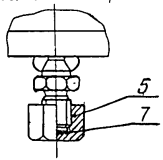

Пример условного обозначения сосуда влагоотделительного СВ-1:

Сосуд влагоотделительный СВ-1 ТК4-3746-93

1.* Размеры для справок.

2. Приварку дет.поз. 1 и 2 производить после рассверловки штуцеров поз.4, 6

3. Остальные технические требования по ТК4-570-81.

А (1:1) 2 элемента

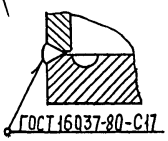

Б (1:1) 2 элемента

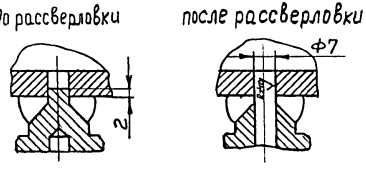

						Взамен	ТК4-3746-93		
						Группа			
Изм.	Лист	№ докум.	Подпись	Дата	Сосуд влагоотделительный СВ		Литера	Масса	Масштаб
Разраб.		Митякова		05.04.93				См. табл.	—
Пров.		Крупнова		22.04.93			Лист 1	Листов 3	
Гл.спец.		Чудинов		07.04.93					
Н.контр.		Бурякова		03.05.93	Рег. N 7-93				
Утв.		Гуреев		20.05.93	Срок введения 01.06.93				

Инв.№ подл. | Подпись и дата | Взам. инв.№ | Инв.№ дубл. | Подпись и дата

Таблица 1

Условное наименование	Рис.	Ру, МПа	Размеры, мм D*	H	H1	L	Масса, кг	Поз.1 Труба	Поз.2 Заглушка ТК4-3740-93	Поз.3 Пробка ТК4-3741-93	Поз.4 Штуцер ТК4-3742-93		Поз.5 Гайка накидная ТК4-3744-93	Поз.6 Штуцер ТК4-3747-93	Поз.7 Прокладка ТУ36-1103-83	Поз.8 Клапан ТУ26-07-1418-86	Поз.8 Клапан ТУ26-07-1476-89
								Количество									
								1	2	1	—		1	1	1	1	1
								Условное наименование									
СВ-1	1	10	108	164	339	75	6,2	СВ-1/1	3-1	П-1	Ш-1	2	—	—	ПМ7×18 УХЛ2	—	ОБ22.044.015.08
СВ-2	2		102		306	92	4,5	СВ-2/1	3-2		Ш-2	1	—	Ш-1		ПЗ 22 8б (15 нж 54бк)	—
СВ-3	1		73		333	75	3,0	СВ-3/1	3-3		Ш-1	2		—		—	ОБ22.044.015.08
СВ-4	2		68	162	304	92	1,5	СВ-4/1	3-4		Ш-2	1		Ш-1		ПЗ 22 8б (15 нж 54бк)	
СВ-5	3	25	114	208	305	—	9,0	СВ-5/1	3-5		Ш-1	Количество 2	Г-1	—		—	—
СВ-6			108	202	299		6,6	СВ-6/1	3-6		Ш-2		Г-2				
СВ-7			76	204	301		3,7	СВ-7/1	3-7		Ш-1		Г-1				
СВ-8			73	198	295		2,7	СВ-8/1	3-8		Ш-2		Г-2				
СВ-9		40	127	242	339		14,2	СВ-9/1	3-9		Ш-1		Г-1				
СВ-10								СВ-10/1	3-10		Ш-2		Г-2				
СВ-11			83	236	333		6,2	СВ-11/1	3-11		Ш-1		Г-1				
СВ-12				230	327		5,5	СВ-12/1	3-12		Ш-2		Г-2				

Инв.№ подл. | Подпись и дата | Взам. инв.№ | Инв.№ дубл. | Подпись и дата
4733-2 | 12.ОС.17

Изм.	Лист	№ докум.	Подп.	Дата
Разраб.				
Провер.				
Н. контр.				

ТК4-3746-93

Лист 2

Копировал Формат А3

Rz40 ▽(▽)

Поз.1 Труба

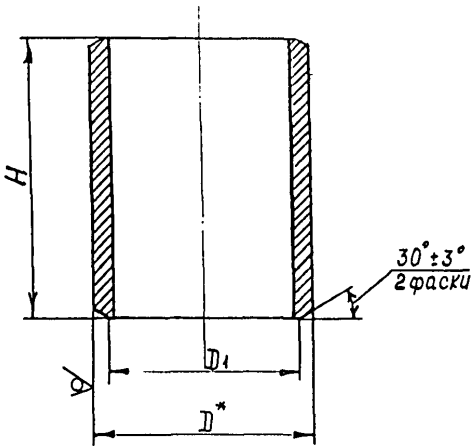

Таблица 2

Условное наименование	Размеры, мм			Масса, кг	Материал
	D*	D1	H		Труба
СВ-1/1	108	94	132	2,9	108×4,0 ГОСТ 8732-78 В ст.20 ГОСТ 8731-74
СВ-2/1	102	93	133	2,1	102×6,5-12Х18Н10Т ГОСТ 9940-81
СВ-3/1	73	63	139	1,6	73×7,0 ГОСТ 8732-78 В ст.20 ГОСТ 8731-74
СВ-4/1	68			1,0	68×4,5-12Х18Н10Т ГОСТ 9941-81
СВ-5/1	114	90	162	5,7	114×14,0 В-20 ТУ14-3-251-74
СВ-6/1	108	92		4,0	108×10,0-12Х18Н10Т ГОСТ 9940-81
СВ-7/1	76	62	168	2,5	76×9,0 В-20 ТУ14-3-251-74
СВ-8/1	73	63	169	1,9	73×7,0-12Х18Н10Т ГОСТ 9940-81
СВ-9/1	127	95	186	9,2	127×18,0 В-20 ТУ14-3-251-74
СВ-10/1					127×18,0-12Х18Н10Т ГОСТ 9940-81
СВ-11/1	83	59	192	4,6	83×14,0 В-20 ТУ14-3-251-74
СВ-12/1		63		4,1	83×12,0-12Х18Н10Т ГОСТ 9940-81

Инв.№подл. 4134-2 | Подпись и дата 12.05.93 | Взам.инв.№ | Инв.№дубл. | Подпись и дата

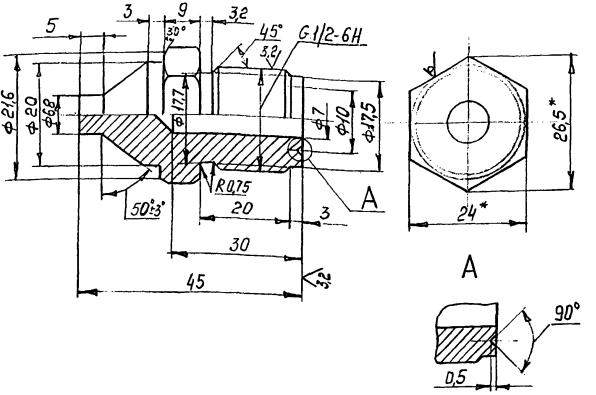

Пример условного обозначения штуцера Ш-1:
Штуцер Ш-1 ТК4-3747-93.

1. *Размеры для справок.
2. Материал: шестигранник $\frac{24\text{-}h12\ ГОСТ8560\text{-}78}{12Х18Н10Т\text{-}БГОСТ5949\text{-}75}$
3. Остальные технические требования по ТК4570-81.

Взамен					Взамен	ТК4-3747-93		
					Группа			
Изм	Лист	N докум.	Подп.	Дата	Штуцер Ш-1	Литера	Масса	Масштаб
Разраб		Митякова		05.02.93			0,07	—
Провер		Крупнова		22.02.93		Лист	Листов 1	
Гл. спец		Чудинов		8.02.93	Рег. N 7-93			
Н. контр		Бурякова		20.3.93	Срок введения 01.06.93			
Утв.		Гуров		2.03.93				

Подпись и дата | Инв. N дубл. | Взамен инв. N | Подпись и дата | Инв. N подл. 432-3

Рис 1

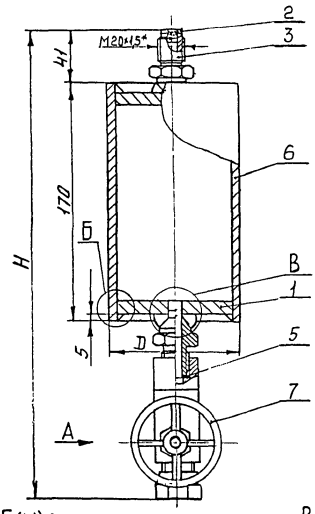

А

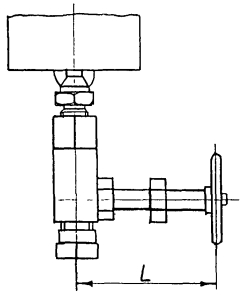

Рис. 2
Остальное-см рис.1

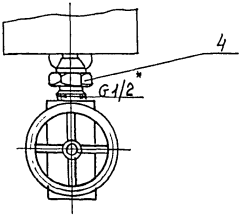

Пример условного обозначения сосуда влагоотделительного СВ-1:

Сосуд влагоотделительный СВ-1 ТК4-3748-93

1.* Размеры для справок.

2. Приварку дет. поз. 1, 6 производить после рассверловки штуцеров поз. 3, 4

3. Остальные технические требования по ТК4-570-81.

Б (1:1) 2 элемента



ГОСТ 16037-80-У18

В (1:1) 2 элемента

до рассверловки

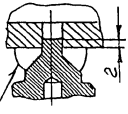

ГОСТ 16037-80-У20

после рассверловки

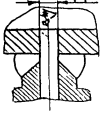

					Взамен	ТК4-3748-93		
					Группа			
Изм	Лист	N докум.	Подп.	Дата	Сосуд влагоотделительный СВ	Литера	Масса	Масштаб
Разраб		Митякова		05.02.93			См табл	—
Пров		Крупнова		22.02.93		Лист 1	Листов 3	
Гл.спец		Чудинов		26.02.93	Рег N 7-93			
Н контр		Бурякова		2.03.93				
Утв		Гиров		2.03.93	Срок введения 01.06.93			

Инв.№ подл.	Подпись и дата	Взамен инв.№	Инв.№ дубл.	Подпись и дата
432-4	12.05.93			

Таблица 1

Условное наименование	Рис.	Ру, МПа	Размеры, мм D*	H	L	Масса, кг	Поз.1 Заглушка	Поз.2 Пробка	Поз.3 Штуцер		Поз.4 Штуцер	Поз.5 Прокладка	Поз.6 Материал	Поз.7 Клапан	
							ТК4-3741-93		ТК4-3742-93		ТК4-3747-93	ТУ36-1103-81	Труба ℓ=170мм	ТУ26-07-1418-86	ТУ26-07-1476-89
							Количество								
							2	1	—		1	1	1	1	1
							Условное наименование								
СВ-1	1	1,6	95	335	75	3,0	СВ-1/1	П-1	Ш-1	2	—	ПП8×17	95×3,5 ГОСТ 8732-78 / В ст.20 ГОСТ 8731-74	—	ОБ22.044.015.08
СВ-2	2		103,6	332	92	2,5	СВ-2/1		Ш-2	1	Ш-1	ПП7×18	Вн. 100×1,8-12×18Н10Т ГОСТ 9941-81	ПЗ 2286 (15нж54бк)	—
СВ-3	1		68	335	75	2,0	СВ-3/1		Ш-1	2	—	ПП8×17	68×3,5 ГОСТ 8732-78 / В ст.20 ГОСТ 8731-74	—	ОБ22.044.015.08
СВ-4	2		63	332	92	1,5	СВ-4/1		Ш-2	1	Ш-1	ПП7×18	63×1,5-12×18Н10Т ГОСТ 9941-81	ПЗ 2286 (15нж54бк)	—

Инв.№ подл. | Подпись и дата | Взам.инв.№ | Инв.№ дубл. | Подпись и дата

Rz40
V(V)

Поз. 1 Заглушка

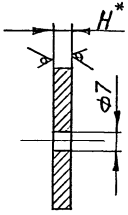

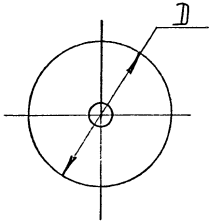

Таблица 2

Условное наименование	Размеры, мм		Масса кг	Материал
	D	H*		Лист
СВ-1/1	87	8	0,35	2/к 8,0 ГОСТ 19903-74 Ст.3 ГОСТ 14637-89
СВ-2/1	99	7	0,43	7,0 ГОСТ 19903-74 12Х18Н10Т ГОСТ 7350-77
СВ-3/1	60	4	0,10	2/к 4,0 ГОСТ 19903-74 Ст.3 ГОСТ 14637-89
СВ-4/1	59	7	0,15	7,0 ГОСТ 19903-74 12Х18Н10Т ГОСТ 7350-77

gost.e-ecolog.ru