Ассоциация МОНТАЖАВТОМАТИКА

УЗЛЫ И ДЕТАЛИ НЕСУЩИХ И ОПОРНЫХ КОНСТРУКЦИЙ ЭЛЕКТРИЧЕСКИХ И ТРУБНЫХ ПРОВОДОК

Сборник типовых конструкций

СТК 4-25-92

Часть 3

СОЕДИНЕНИЕ ЛОТКОВ ЛМТ И ЛМТК

Москва
1992

gost.e-ecolog.ru

ТИПОВЫЕ КОНСТРУКЦИИ

СОГЛАСОВАНО

Главный инженер ГПКИ
"ПРОЕКТМОНТАЖАВТОМАТИКА"

Н.А.Рыжов

УТВЕРЖДАЮ

Генеральный директор
Ассоциации
"МОНТАЖАВТОМАТИКА"

М.Б.Полищук

УЗЛЫ И ДЕТАЛИ НЕСУЩИХ И ОПОРНЫХ КОНСТРУКЦИЙ ЭЛЕКТРИЧЕСКИХ И ТРУБНЫХ ПРОВОДОК

СТК 4-25-92

Часть 3

СОЕДИНЕНИЕ ЛОТКОВ ЛМТ И ЛМТК

Рег.№ 1-93

Срок введения 01.03.93

Директор НПО
"МОНТАЖАВТОМАТИКА" А.С.Клюев

Начальник отдела Г.В.Кашкин

Ассоциация "МОНТАЖАВТОМАТИКА
1992

Обозначение	Наименование
ТКІ3-20-92	Секция тройниковая СТ-ЛМТ
ТКІ3-2І-92	Секция тройниковая СТ-ЛМТК
ТКІ3-22-92	Секция крестообразная СК-ЛМТ
ТКІ3-23-92	Секция крестообразная СК-ЛМТК
ТКІ3-24-92	Секция заземления торцовая СЗ

Инв.№ подл. 1423-1 | Подп. и дата 8.02.93 | Взам.инв. № | Инв.№ дубл. | Подп. и дата

Изм.	Лист	№ докум.	Подп.	Дата
Разраб.		Автушко		12.92
Пров.		Семыкина		12.92
Нач.отд		Кашкин		
Н.контр.		Семыкина		12.92
Утв.		Клюев		

СТК 4-25-92 ч.3

Узлы и детали несущих и опорных конструкций электрических и трубных проводок. Часть 3. Соединение лотков ЛМТ и ЛМТК. Ведомость документов

Лит.	Лист	Листов
	2	3

І3

Ф2.108-5(А4)

ОБЩИЕ УКАЗАНИЯ

I. Сборник типовых конструкций СТК4-25-92, часть 3 "Узлы и детали несущих и опорных конструкций электрических и трубных проводок. Соединение лотков ЛМТ и ЛМТК" включает в себя чертежи фасонных элементов и секции заземления, предназначенных для разветвления в горизонтальной плоскости и заземления трасс проводок.

2. Типовые конструкции предназначены для лотков ЛМТ по ТУ 36.22.2I.00I-86 "Лотки с высокими бортами" и для лотков ЛМТК по ТУ 36.22.2I.00.0I7-90 "Лотки с крышками для наружной прокладки проводок систем автоматизации".

3. Климатическое исполнение - "У", категория размещения - "I" по ГОСТ I5I50-69.

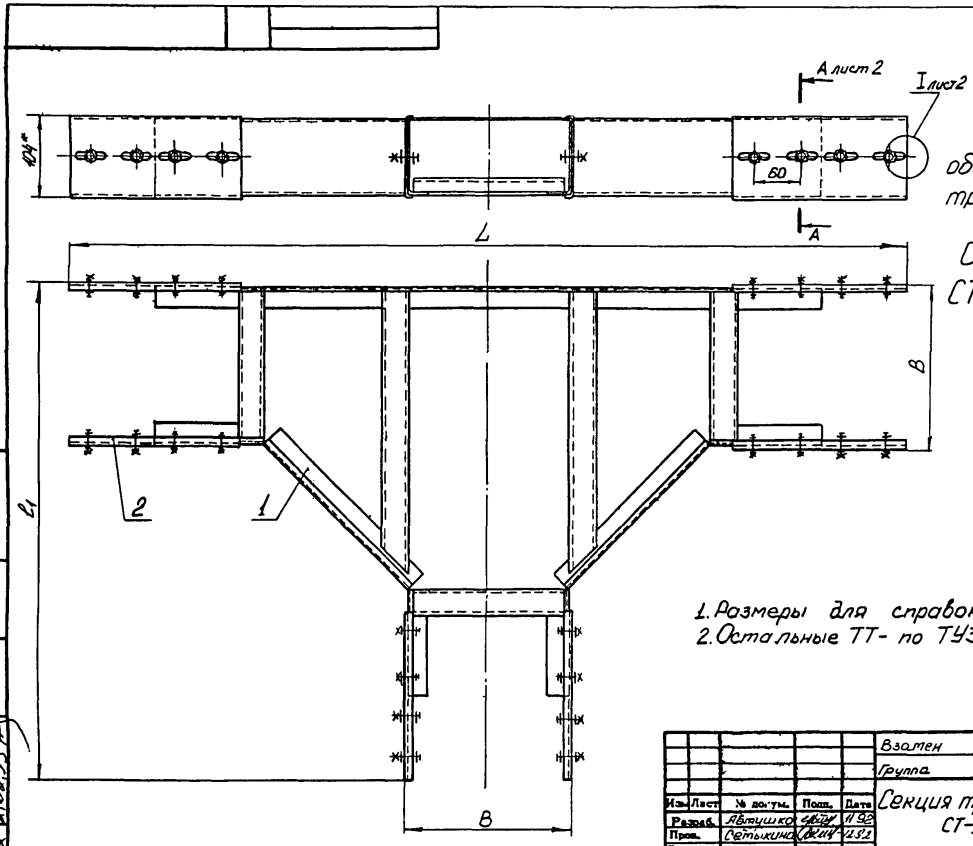

Пример условного обозначения секции тройниковой СТ-ЛМТ1:

Секция тройниковая СТ-ЛМТ1 ТК13-20-92

1. Размеры для справок
2. Остальные ТТ- по ТУ36.22.21.001-86

					Взамен	ТК13-20-92		
					Группа			
Изм.	Лист	№ докум.	Подп.	Дата	Секция тройниковая СТ-ЛМТ	Лит.	Масса	Масштаб
Разраб.		Автушко		11.92			см. табл.	1:4
Пров.		Сетыкина		12.92				
Т.контр.						Лист 1	Листов 6	
Нач.отд.		Кашкин			Рег № 1-93	13		
Н.контр.		Сетыкина		12.92	Срок введения 01.03.93			
Утв.		Клюев						

Копировал

Формат А3

Инв.№ подл. 422-2 | Подп. и дата 2.02.95 | Взамен инв. № | Инв.№ дубл. | Подп. и дата

Ф4301(А3)

I (1:2) лист 1

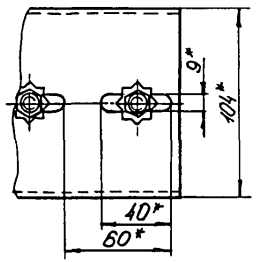

Условное наименование	Тип лотка	мм			Масса, кг	Поз. 1	Поз. 2	Поз. 3	Поз. 4	Поз. 5
		B	L	l_1		Корпус КСТ (лист 3)	Накладка ТУ36.22.21.001-86	Болт ГОСТ7796-70	Гайка ГОСТ15521-70	Шайба заземления
						Количество				
						1	6	12	12	24
						Условное наименование				
СТ-ЛМТ1	ЛМТ20	204	1060	632	6,69	КСТ-1	ЛМТН	М8-8g×20.48.019	М8-7Н.5.019	черт. К432.032 изгот. Л03
СТ-ЛМТ2	ЛМТ40	404	1260	832	9,07	КСТ-2				

А-А (1:2) лист 1

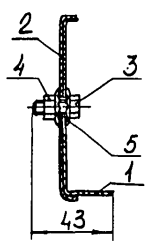

Изм.	Лист	№ докум.	Подп.	Дата	ТК13-20-92	Лист 2

Инв. № подл. 423-2 | Подп. и дата 2.02.93 | Взам. инв. № | Инв. № дубл. | Подп. и дата

Формат А3

Поз.1 Корпус КСТ

Рис. 1

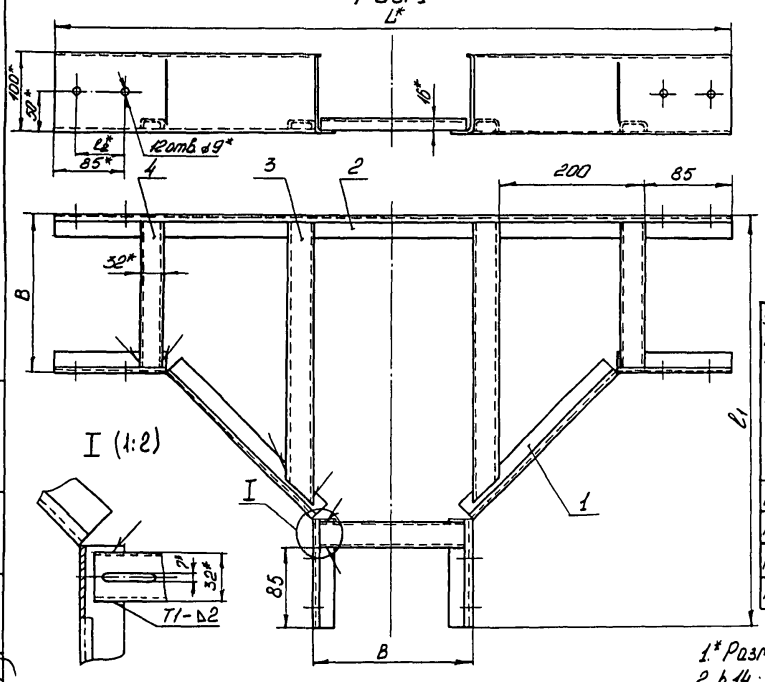

Рис. 2 (1:10)

Остальное - см. рис. 1

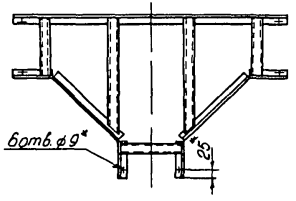

Условное наименование	Рис.	мм				Масса, кг	Поз. 1	Поз. 2	Поз. 3	Поз. 4
		B	L	l_1	l_2		Борт (Лист 4)	Борт (Лист 5)	Стяжка (Лист 6)	Швеллер ШП32×16 ТУ36.22.21.00.021-91
							Количество			
							2	1	2	3
							Условное наименование			
КСТ-1	1	200	840	520	60	4,64	Б-1	Б-3	С-1	L=190
КСТ-2		400	1040	720		7,02		Б-4	С-2	L=390
КСТ-3	2	200	840	520	70	4,19	Б-2	Б-5	С-1	L=190
КСТ-4		400	1040	720		6,57		Б-6	С-2	L=390

1.* Размеры для справок.
2. h14; $\pm\frac{IT14}{2}$;
3. Сварные швы по ГОСТ 5264-80
4. Покрытие эмаль ХВ-124 серая V. У1.
5. Остальные ТТ - по ТУ36.22.21.001-86.

Изм.	Лист	№ докум.	Подп.	Дата	ТК13-20-92	Лист 3

Копировал

Формат А3

Инв. № подл.	Подп. и дата	Взам. инв. №	Инв. № дубл.	Подп. и дата
422-2	2.01.93			

Поз. 1 Борт Б

Рис. 1

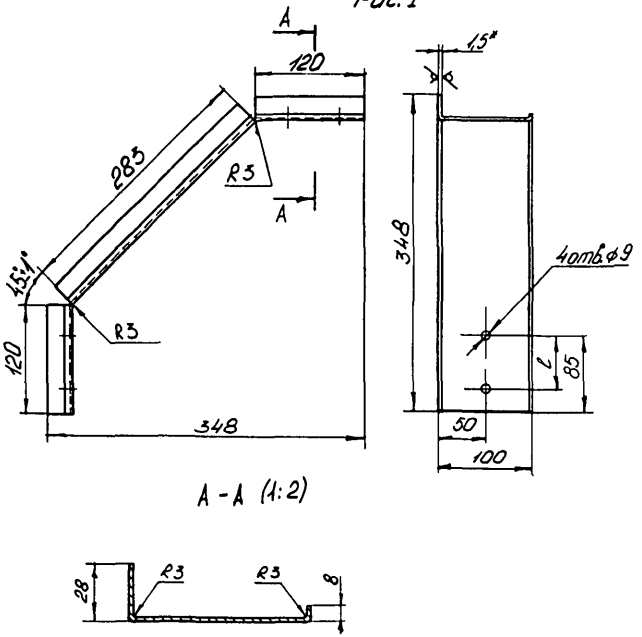

Рис. 2
Остальное-ст.рис.1

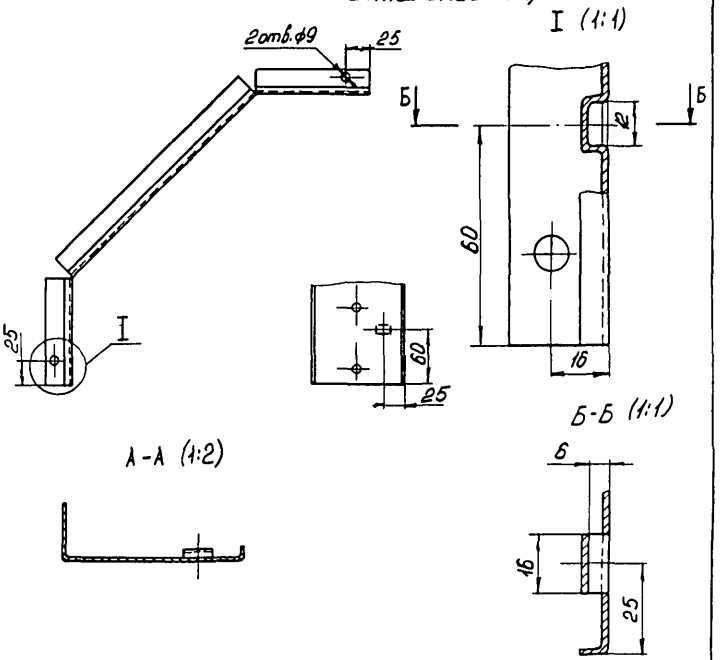

Условное наименование	Рис.	l, мм	Масса, кг
Б-1	1	60	0,57
Б-2	2	70	0,42

1.* Размер для справок.
2. H14; h14, $\pm\frac{IT14}{2}$.
3. Материал - лист х/к $\frac{\text{Б-ПН-1,5 ГОСТ19904-90}}{\text{ОК 360В-4-III ГОСТ16523-89}}$

Изм	Лист	№ докум.	Подп.	Дата	ТК13-20-92	Лист 4

Инв. № подл. 1222-2 | Подп. и дата 2.02.93 | Взам. инв. № | Инв. № дубл. | Подп. и дата

Поз. 2 Борт Б

Рис. 1

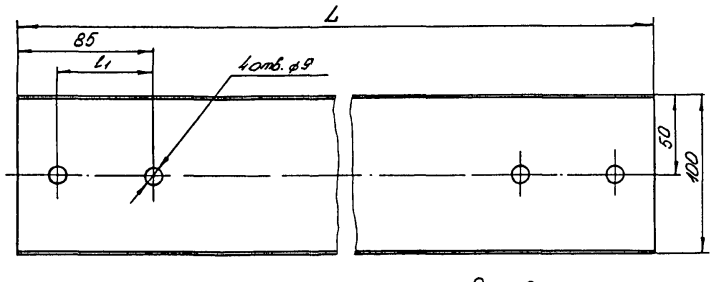

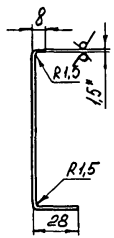

Условное наименование	Рис	мм		Масса, кг
		L	l1	
Б-3	1	840	60	1,07
Б-4		1040		1,40
Б-5	2	840	70	0,92
Б-6		1040		1,25

Рис 2
Остальное - см. рис 1

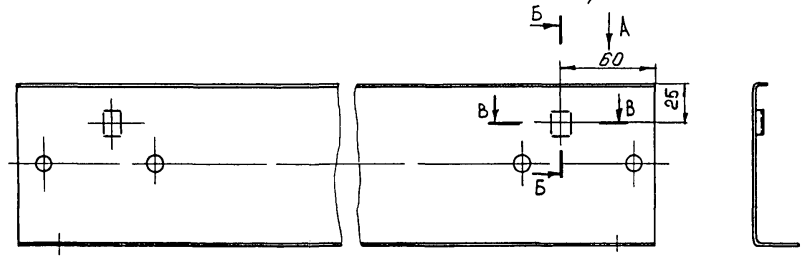

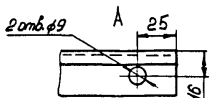

Б-Б (1:1)

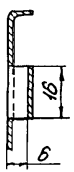

В-В (1:1)

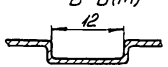

1.* Размер для справок.

2. H14; h14; $\pm \frac{IT14}{2}$.

3. Материал - лист $^{1}/_{к}$ $\frac{Б\text{-}ПН\text{-}1,5\ ГОСТ\ 19904\text{-}90}{ОК\ 360\ В\ 4\text{-}й\ ГОСТ\ 16523\text{-}89}$

Инв. № подл. | Подп. и дата | Взам. инв. № | Инв. № дубл. | Подп. и дата

Изм	Лист	№ докум.	Подп.	Дата

ТК13-20-92

Лист 5

Копировал

Формат А3

Поз. 3 Стяжка С (1:1)

$R_z 80$ ✓ (✓)

Рис. 1

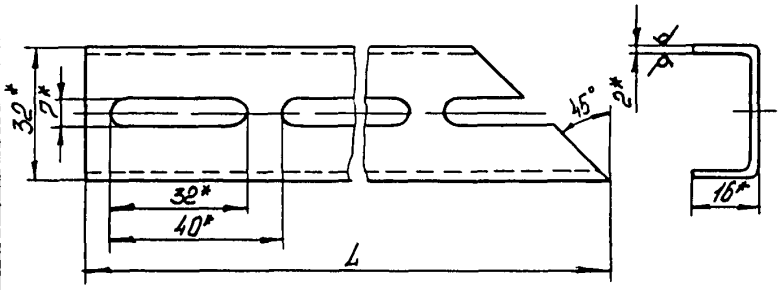

Рис. 2
Остальное - см. рис. 1

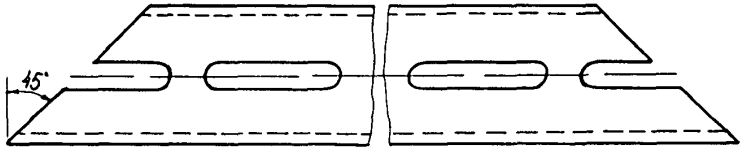

Условное наименование	Рис	L, мм	Масса, кг
С-1	1	390	0,63
С-2		590	1,04
С-3	2		0,88
С-4		790	1,29

1.* Размеры для справок.
2. h14
3. Материал-швеллер ШП32х16У1 ТУ36.22.21.00.021-91.

Изм	Лист	№ докум.	Подп.	Дата	ТК13-20-92	Лист 6

Инв. № подл. 422-2 | Подп. и дата 21.02.93 | Взам. инв. № | Инв. № дубл. | Подп. и дата

Копировал

Формат А4

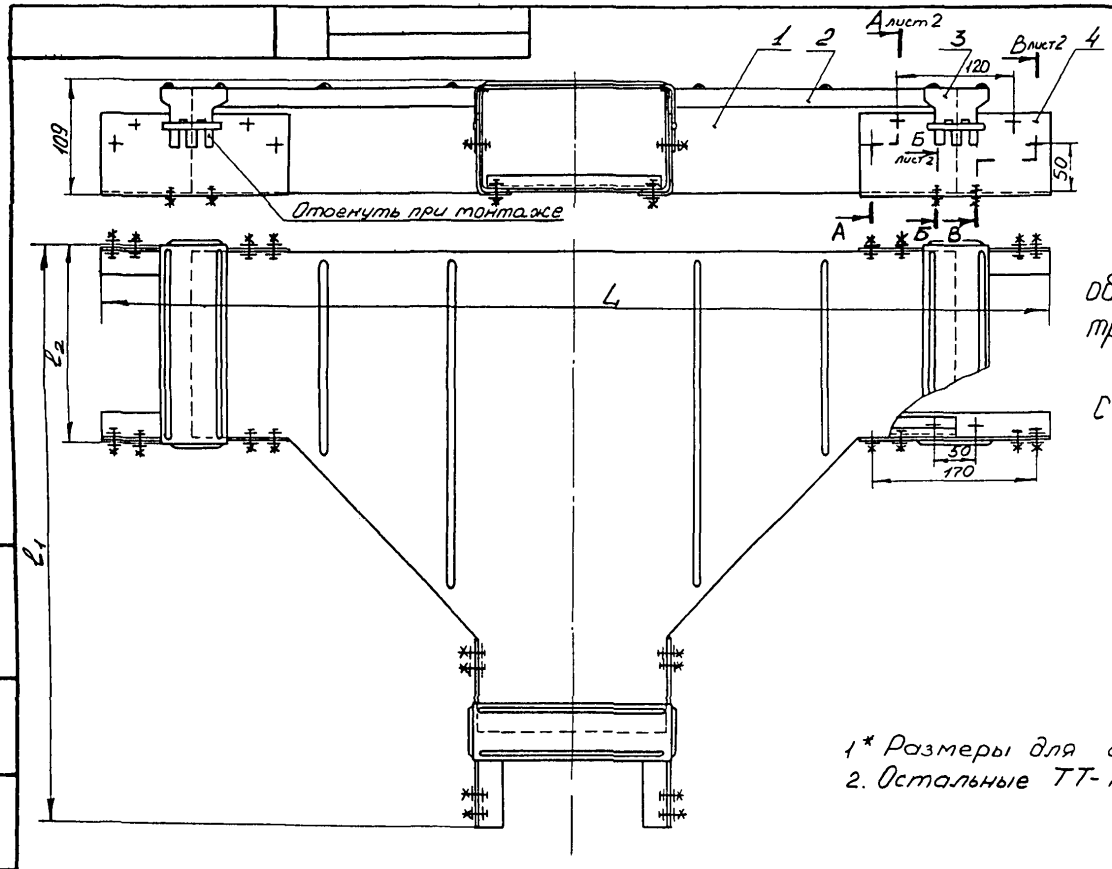

Пример условного обозначения секции тройниковой СТ-ЛМТК1:

Секция тройниковая СТ-ЛМТК1 ТК13-21-92

1* Размеры для справок

2. Остальные ТТ- по ТУ36.22.21.00.017-90

					Взамен	ТК13-21-92		
					Группа			
Изм.	Лист	№ докум.	Подп.	Дата	Секция тройниковая СТ-ЛМТК	Лит.	Масса	Масштаб
Разраб.		Автушко		11.92			ст табл	1:4
Пров.		Сетыкина		12.92		Лист 1	Листов 3	
Т.контр.								
Нач отд.		Кашкин			Рег № 1-93	13		
Н.контр.		Сетыкина		1.92	Срок введения 01.03.93			
Утв.		Клюев						

Инв.№ подл. 422-3 | Подп. и дата 2.02.93 | Взам.инв. № | Инв.№ дубл. | Подп. и дата

Ф2.801(А3)

А-А (1:1) 6 сеч. лист 1

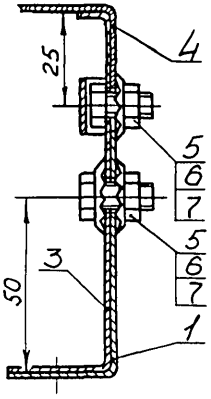

Б-Б (1:1) 6 сеч. лист 1

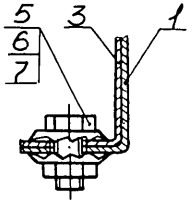

В-В (1:1) 6 сеч. лист 1

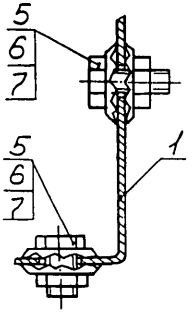

Таблица

Условное наименование	Тип лотка	мм			Масса, кг	Поз. 1	Поз. 2
		L	l_1	l_2		Корпус (ТК13-20-92, лист 3)	Крышка (лист 3)
						количество	
						1	1
						Условное наименование	
СТ-ЛМТК1	ЛМТК20	1040	624	207	10,05	КСТ-3	КТ-1
СТ-ЛМТК2	ЛМТК40	1240	824	407	15,30	КСТ-4	КТ-2

Продолжение табл

Условное наименование	Поз. 3	Поз. 4	Поз 5	Поз. 6	Поз. 7
	Уплотнение ТУ36.22.21.00.017-90	Накладка	Болт ГОСТ 7796-70	Гайка ГОСТ 15521-70	Шайба заземления
	количество				
	3	6	36	36	60
	Условное наименование				
СТ-ЛМТК1	черт. 1Б438.001.03 (Л03)	ЛМТКН	М8-8g×20.48.019	М8-7Н.5.019	черт. К432.032 (изгот. Л03)
СТ-ЛМТК2	черт. 1Б438.004.03-01 (Л03)				

Инв. № подл. | Подп. и дата | Взам. инв. № | Инв. № дубл. | Подп. и дата

Изм.	Лист	№ докум.	Подп.	Дата

ТК13-21-92

Лист 2

Копировал

Формат А3

Поз.2 Крышка КТ

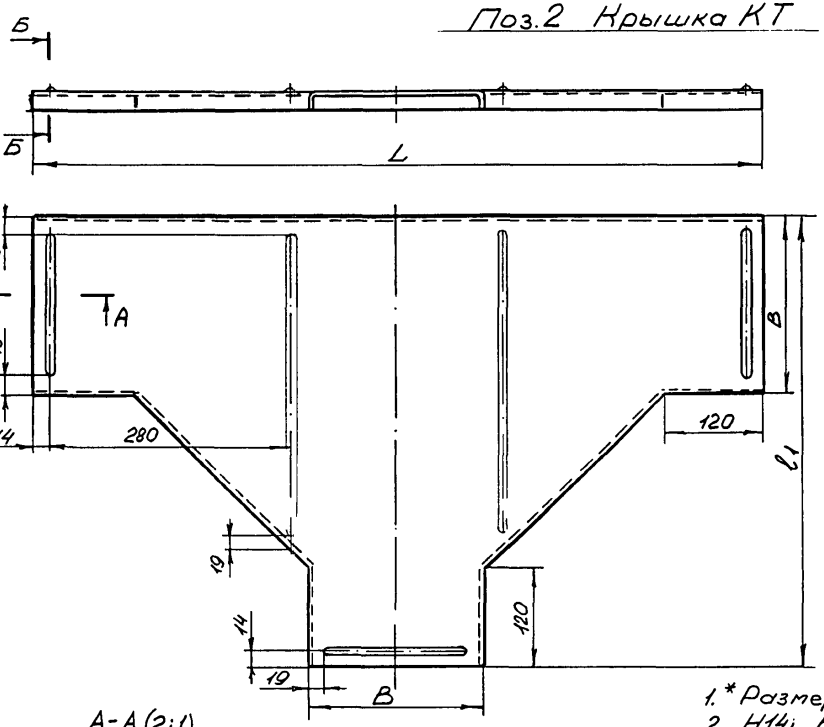

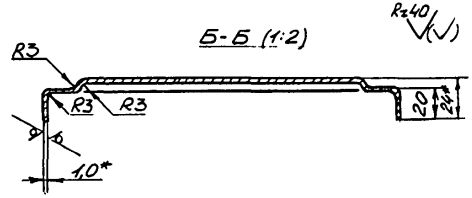

Условное наименование	мм			Масса, кг
	L	ℓ_1	B	
КТ-1	840	522	204	2,61
КТ-2	1040	722	404	5,15

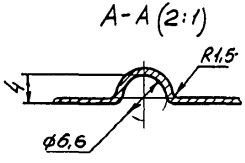

1. * Размеры для справок
2. H14; h14; $\pm \frac{TT14}{2}$
3. Материал - Лист х/к $\frac{\text{Б-ПН-1,0 ГОСТ 19904-90}}{\text{ОК360В 4-III ГОСТ 16523-89}}$
4. Покрытие эмаль ХВ-124 серая. V. У1
5. Остальные ТТ- по ТУ36.22.21.00.017-90

Изм.	Лист	№ докум.	Подп.	Дата	ТК13-21-92	Лист 3

Инв. № подл.	Подп. и дата	Взам. инв. №	Инв. № дубл.	Подп. и дата
422-3	2.02.93			

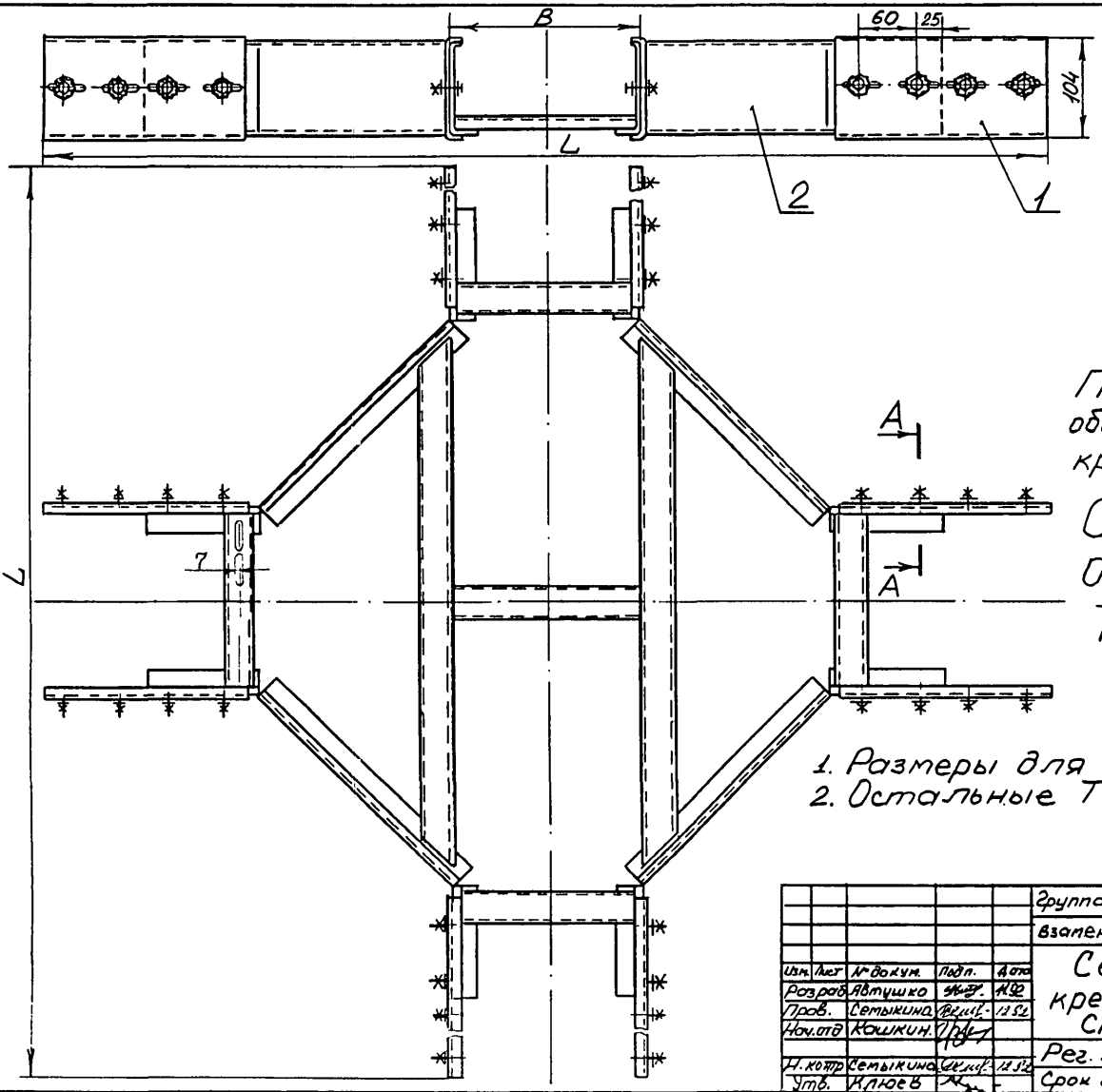

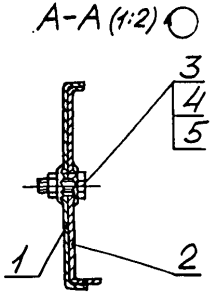

Пример условного обозначения секции крестообразной СК-ЛМТ1:

Секция крестообразная СК-ЛМТ1 ТК13-22-92

1. Размеры для справок.
2. Остальные ТТ - по ТУ36.22.21.001-86

						Группа	ТК13-22-92		
						Взамен			
Изм.	Лист	№ докум.	Подп.	Дата	Секция крестообразная СК-ЛМТ		Лит.	Масса	Масшт.
Разраб.		Автушко		11.92				см. табл.	1:4
Пров.		Сетыкина		11.92					
Нач. отд.		Кошкин					Лист 1	Листов 4	
Н. контр.		Сетыкина		11.92		Рег. № 1-93	13		
Утв.		Клюев				Срок введения 01.03.93			

Инв. № подл.	Подп. и дата	Взам. инв. №	Инв. № дубл.	Подп. и дата
1232-4	01.92			

Условное наименование	Тип лотка	ММ L	ММ B	Масса, кг	Поз. 1 Накладка ТУ36.22.21.001-86	Поз. 2 Корпус (лист 3)
					Количество	
					8	1
					Условное наименование	
СК-ЛМТ1	ЛМТ20	1060	200	9,06	ЛМТ Н	КСК-1
СК-ЛМТ2	ЛМТ40	1260	400	12,73		КСК-2

Продолжение

Условное наименование	Поз. 3 Болт ГОСТ 7796-70	Поз. 4 Гайка ГОСТ 15521-70	Поз. 5 Шайба заземления
	Количество		
	32	32	64
	Условное наименование		
СК-ЛМТ1	М8-8q×20.48.019	М8-7Н.5.019	черт. К432.032 (изг. Л03)
СК-ЛМТ2			

Изм.	Лист	№ докум.	Подп.	Дата	ТК13-22-92	Лист 2

Копировал

Формат А4

Инв. № подл. 422-4 | Подп. и дата 2.02.93 | Взам. инв. № | Инв. № дубл. | Подп. и дата

Ф2.108-54(А4)

Поз.2 Корпус КСК

Рис.1

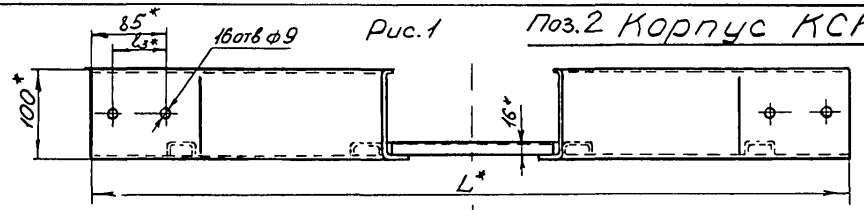

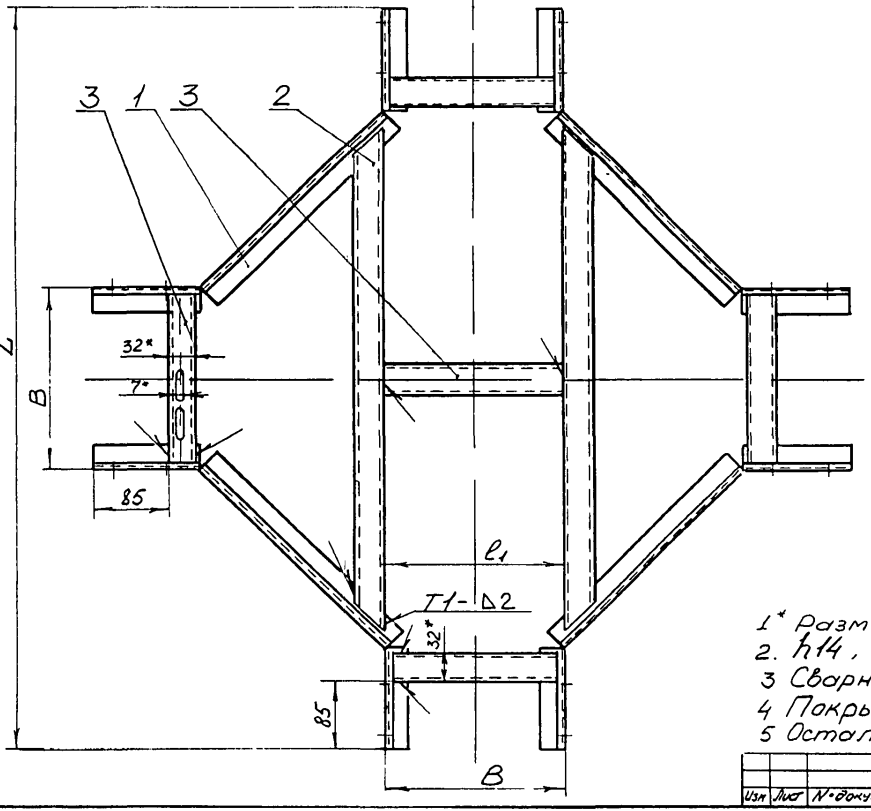

Рис 2
Остальное - см рис 1
1:10

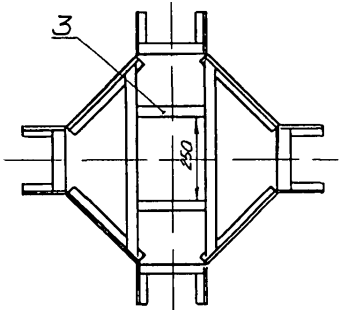

Рис 3
Остальное - см рис 1
1:10

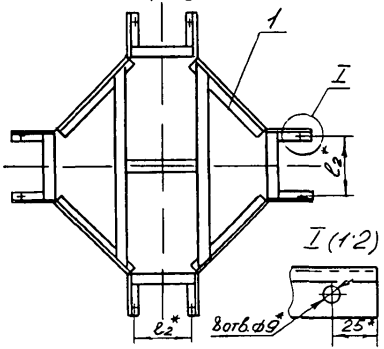

1* Размеры для справок
2. h14, ± IT14/2
3 Сварные швы по ГОСТ 5264-80
4 Покрытие эмаль ХВ-124 серая. V. У1
5 Остальные ТТ - по ТУ36 22.2100.017-90

Изм	Лист	N докум	Подп.	Дата	ТК13-22-92	Лист 3

Формат А3

Инв. N подл. | Подп. и дата | Взам. инв. N | Инв. N дубл. | Подп. и дата

Рис. 4
Остальное - см. рис. 1, 3
1:10

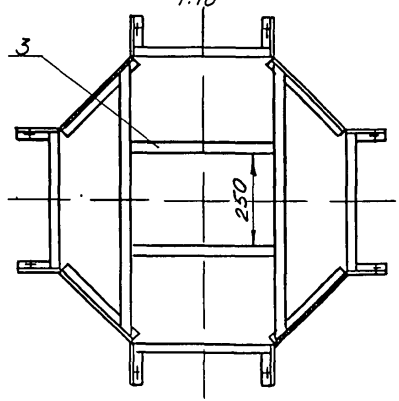

Условное наименование	Рис.	мм					Масса, кг	Поз 1	Поз. 2	Поз 3		
		B	L*	l_1	l_2^*	l_3^*		Борт (ТК13-20-92, лист 4)	Стяжка (ТК13-20-92, лист 6)	Швеллер перфорированный ШП32×16 ТУ36.22.21.00.017-90		
								Количество				
								4	2	–		
								Условное наименование				
КСК-1	1	200	840	190	–	60	5,99	Б1	С-3	L=190мм	Количество	5
КСК-2	2	400	1040	390			9,66		С-4	L=390мм		6
КСК-3	3	200	840	190	168	70	5,39	Б2	С-3	L=190мм		5
КСК-4	4	400	1040	390	368		9,06		С-4	L=390мм		6

Инв. № подл.	Подп. и дата	Взам. инв. №	Инв. № дубл.	Подп. и дата
422-4	2.02.93			

Изм	Лист	№ докум	Подп	Дата	ТК13-22-92	Лист 4

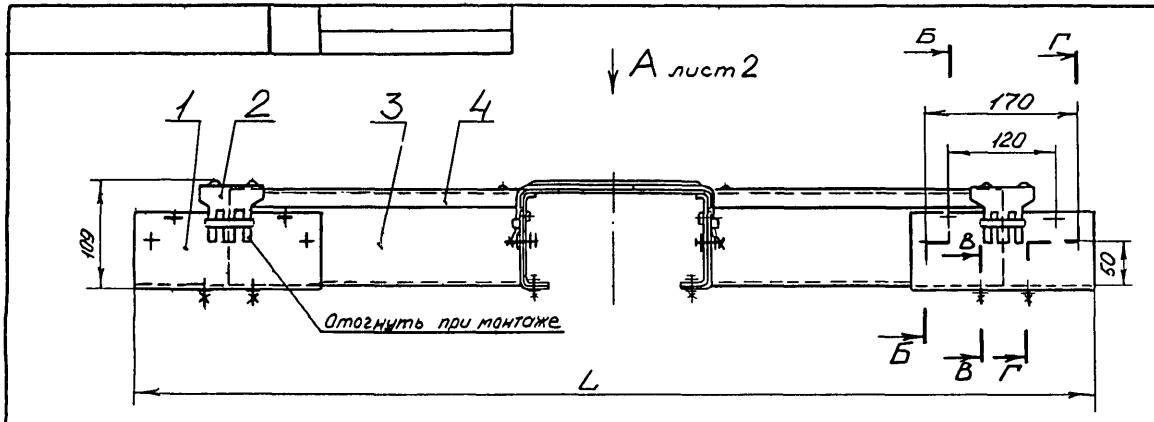

Б-Б (1:1) 8 сеч.

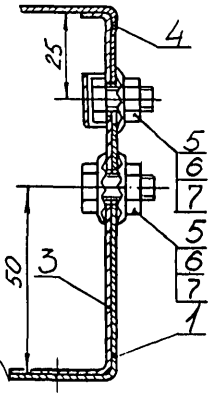

В-В (1:1) 8 сеч.

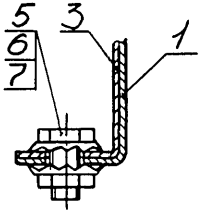

Г-Г (1:1) 8 сеч.

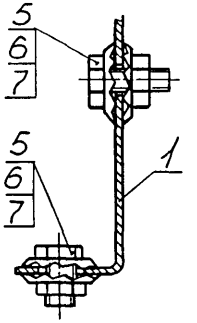

Пример условного обозначения секции крестообразной СК-ЛМТК1:

Секция крестообразная СК-ЛМТК1 ТК13-23-92

1. Размеры для справок
2. Остальные ТТ- по ТУ36.22.21.00.017-90.

					Взамен	ТК13-23-92		
					Группа			
Изм.	Лист	№ докум.	Подп.	Дата	Секция крестообразная СК-ЛМТК	Лит.	Масса	Масштаб
Разраб.		Автушко		11.92			см. табл.	1:4
Пров.		Семыкина		12.92				
Т.контр.						Лист 1	Листов 4	
Нач.отд.		Кашкин			Рег. № 1-93	13		
Н.контр.		Семыкина		12.92	Срок введения 01.03.93			
Утв.		Клюев						

Копировал

Формат А3

Инв. № подл. 422-5 | Подп. и дата 21.01.93 | Взам. инв. № | Инв. № дубл. | Подп. и дата

Ф4.301(А3)

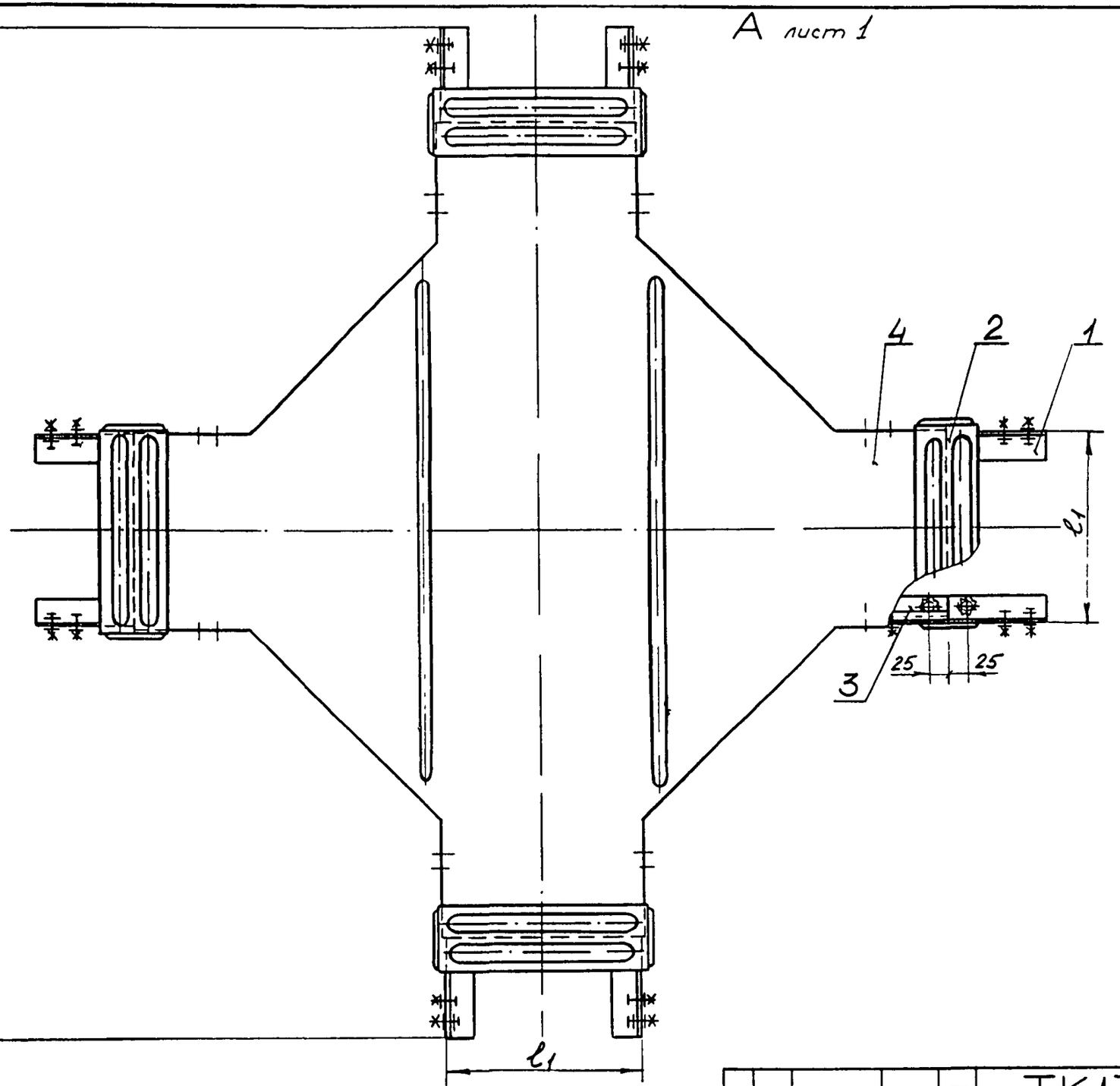

Изм	Лист	№ докум	Подп	Дата	ТК13-23-92	Лист 2

Формат А3

Инв. № подл.	Подп. и дата	Взам. инв. №	Инв. № дубл.	Подп. и дата
422-5	2.02.95			

Условное наименование	Тип лотка	мм		Масса, кг	Поз. 1	Поз. 2
		L	l_1		Накладка ТУ36.22.21.00.017-90	Уплотнение
					Количество	
					8	4
					Условное наименов.	
СК-ЛМТК1	ЛМТК 20	1080	204	13,24	ЛМТК Н	черт. 16438.001.03
СК-ЛМТК2	ЛМТК 40	1280	404	20,40		черт 16438.001.03-01

Продолжение

Условное наименование	Поз. 3	Поз. 4	Поз. 5	Поз. 6	Поз. 7
	Корпус (ТК13-22-92, лист 3, 4)	Крышка (Лист 4)	Болт ГОСТ 7796-70	Гайка ГОСТ 15521-70	Шайба заземления
	Количество				
	1	1	48	48	80
	Условное наименование				
СК-ЛМТК1	КСК-3	КК-1	М8-8q×20.48.019	М8-7Н.5.019	черт. К432.032 (изг. Л03)
СК-ЛМТК2	КСК-4	КК-2			

Инв. № подл.	Подп. и дата	Взам. инв. №	Инв. № дубл.	Подп. и дата
422-5	2.02.95			

Изм.	Лист	№ докум.	Подп.	Дата	ТК13-23-92	Лист 3

Копировал Формат А4

02.108-3а(А4)

Поз.4 Крышка КК

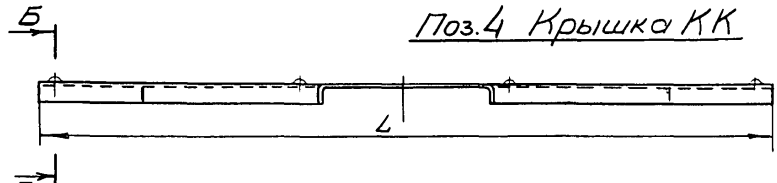

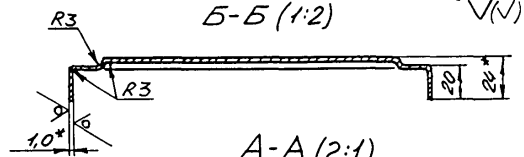

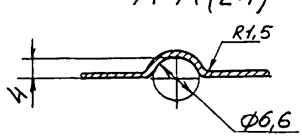

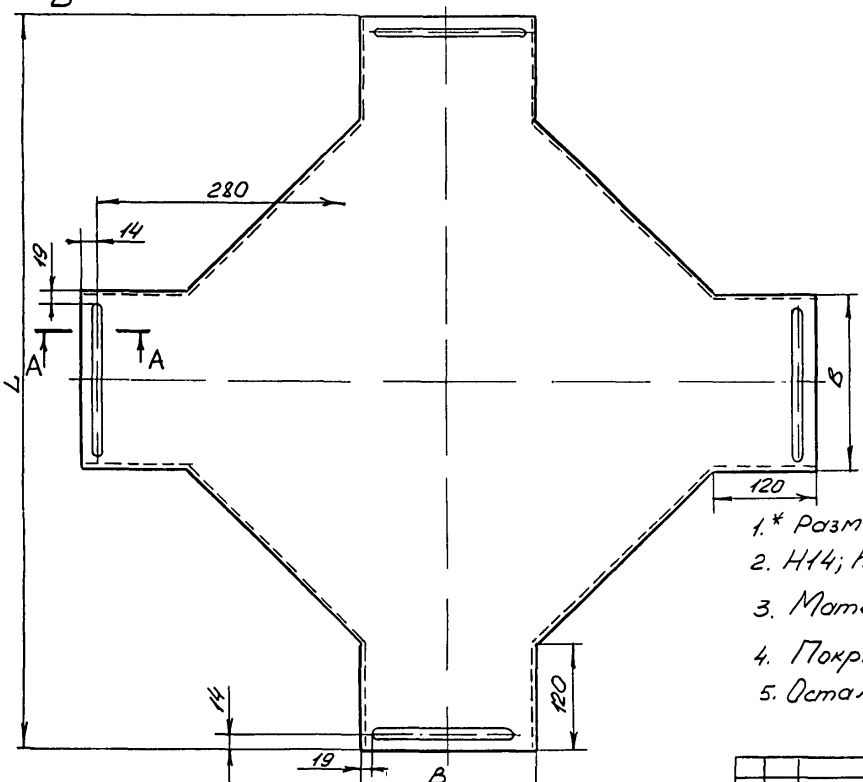

Условное наименование	мм		Масса, кг
	L	B	
КК-1	840	204	3,52
КК-2	1040	404	6,57

1.* Размеры для справок

2. H14; h14, $\pm \frac{IT14}{2}$

3. Материал - Лист $\frac{x}{к}$ / $\frac{Б\text{-}ПН\text{-}1,0\ ГОСТ19904\text{-}90}{ОК\ 360В\ 4\text{-}III\ ГОСТ16523\text{-}89}$

4. Покрытие эмаль ХВ-124 серая V. У1

5. Остальные ТТ- по ТУ36.222100.017-90

Изм.	Лист	№ докум.	Подп.	Дата	ТК13-23-92	Лист 4

Инв. № подл. | Подп. и дата | Инв. № дубл. | Взам. инв. № | Подп. и дата

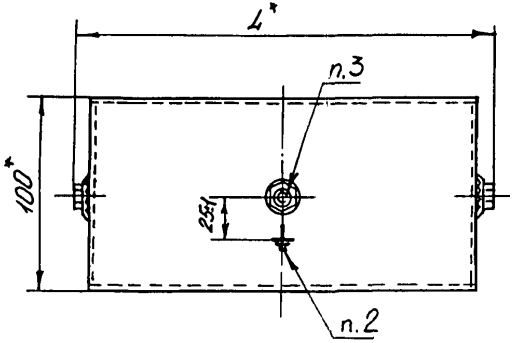

Пример условного обозначения секции заземления торцовой СЗ-1:

Секция заземления СЗ-1 ТК13-24-92

1.* Размеры для справок.

2. Знак заземления У058-9 ГОСТ2930-62 нанести эмалью НЦ-132 П, красная, III У1

3. Контактные поверхности должны быть зачищены до блеска и покрыты смазкой ПВК по ГОСТ19537-83 или ЦИАТИМ-201 по ГОСТ6267-74.

4. Подсоединять к заземляющему зажиму не более двух жил.

5. Маркировать условное наименование

6. Остальные ТТ- по ГОСТ21130-75 и ТУ36.22.21.00.017-91.

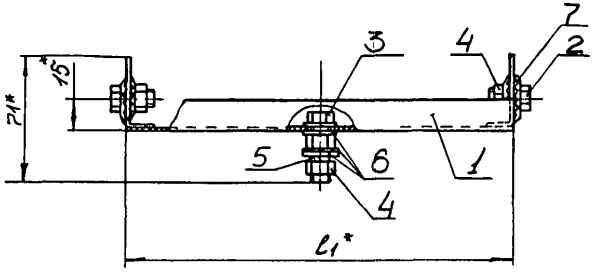

					Взамен	ТК13-24-92		
					Группа			
Изм.	Лист	№ докум.	Подп.	Дата	Секция заземления торцовая СЗ	Лит.	Масса	Масштаб
Разраб.		Автушко		11.92			см табл.	1:2
Пров.		Сетыкина		12.92		Лист 1	Листов 5	
Т.контр.								
Нач.отд.		Кашкин			Рег. № 1-93	13		
Н.контр.		Сетыкина		12.92				
Утв.		Клюев			Срок введения 01.03.93			

Инв.№ подл.	Подп. и дата	Взам.инв. №	Инв.№ дубл.	Подп. и дата
1132-6	2.01.95			

Таблица

Условное наименование	Тип лотка	мм L	мм l_1	Масса, кг	Поз 1 Корпус (лист 3) Количество 1 Условное наименование
СЗ-1	ЛМТ20 / ЛМТК20	216	200	0,441	К-1
СЗ-2	ЛМТ40 / ЛМТК40	416	400	0,641	К-2

Продолжение табл.

Условное наименование	Поз.2 Болт ГОСТ7796-70	Поз.3 Болт ГОСТ7798-70	Поз.4 Гайка ГОСТ5915-70	Поз.5 Шайба ГОСТ6402-70	Поз.6 Шайба ГОСТ11371-70	Поз.7 Шайба заземления
	количество					
	2	1	4	1	4	4
	Условное наименование					
СЗ-1	М8-8g×20.48.019	М8-8g×38.48.029	М8-7Н.5.029	8.65Г.029	С.8.01.029	черт. К432.032 (изг. Л03)
СЗ-2						

Инв.№ подл. | Подп. и дата | Взам.инв.№ | Инв.№ дубл. | Подп. и дата

422-6 2.02.95

Изм.	Лист	№ докум.	Подп.	Дата	ТК13-24-92	Лист 2

Копировал

Формат А4

Поз.1. Корпус К

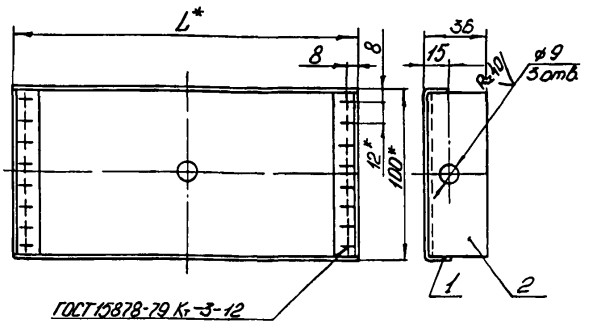

Условное наименование	мм L*	Масса, кг	Поз.1 Стенка (лист 4)	Поз.2 Боковина (лист 5)
			количество	
			1	2
			Условное наименвание	
К-1	200	0,286	С-20	Б
К-2	400	0,486	С-40	

1.* Размеры для справок.
2. h14; H14
3 Покрытие эталь ХВ-124 серая V. У1

Инв.№ подл. | Подп. и дата | Взам.инв.№ | Инв.№ дубл. | Подп. и дата

422-6 2.02.95

Изм.	Лист	№ докум.	Подп.	Дата	ТК13-24-92	Лист 3

Копировал

Формат А4

Поз. 1. Стенка С

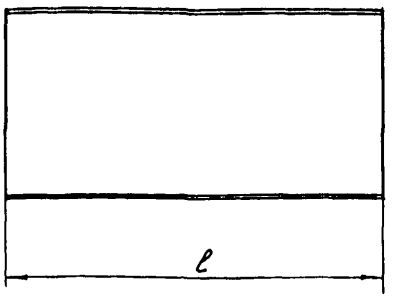

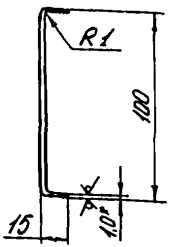

Условное наименование	ℓ, мм	Длина развертки, мм	Масса, кг
С-20	200	132	0,21
С-40	400		0,41

1.* Размер для справок.
2. h14; $\pm \frac{IT14}{2}$.
3. Материал - лист $^{х}/_{к}$ $\frac{Б\text{-}ПН\text{-}1,0\ ГОСТ19904\text{-}90}{ОК360В4\text{-}III\ ГОСТ16523\text{-}89}$

Изм.	Лист	№ докум.	Подп.	Дата	ТК13-24-92	Лист 4

Копировал Формат А4

Поз. 2. Боковина Б (1:1)

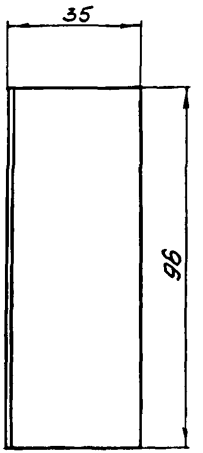

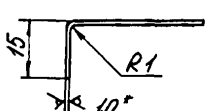

1.* Размер для справок.
2. h14; $\pm \frac{IT14}{2}$.
3. Материал - лист $^{х}/_{к}$ $\frac{Б\text{-}ПН\text{-}1,0\ ГОСТ19904\text{-}90}{ОК360В4\text{-}III\ ГОСТ16523\text{-}89}$.
4. Длина развертки 116 мм.
5. Масса 0,038 кг

Изм.	Лист	№ докум.	Подп.	Дата	ТК13-24-92	Лист 5

Копировал Формат А4

gost.e-ecolog.ru