ЦЕНТРАЛЬНЫЙ ИНСТИТУТ ТИПОВОГО ПРОЕКТИРОВАНИЯ
ГОССТРОЯ СССР
КИЕВСКИЙ ФИЛИАЛ
г Киев 57 ул Эжена Потье № 12
67/20 212382/1
Заказ № 6658 Инв № 9260 1 Тираж 100
Сдано в печать 24/7 1991 Цена

ТИПОВОЙ ПРОЕКТ

19-196 ПП-3

807-11-27 12 87

Санитарный пропускник на 30 человек с молочным блоком и электрокотельной

АЛЬБОМ I

Пояснительная записка
Технология производства
Архитектурно-строительные решения
Внутренние водопровод и канализация
Отопление и вентиляция
Тепломеханические чертежи
Электротехнические чертежи
Автоматизация электрокотельной и систем вентиляции
Связь и сигнализация

				Привязан	
Инв.N					

gost.e-ecolog.ru

ТИПОВОЙ ПРОЕКТ

19-196 ПП-3

Санитарный пропускник на 30 человек с молочным блоком и электрокотельной

Состав проекта

Альбом I Пояснительная записка. Технология производства Архитектурно-строительные решения. Внутренние водопровод и канализация. Отопление и вентиляция. Тепломеханические чертежи. Электротехнические чертежи Автоматизация электрокотельной и систем вентиляции Связь и сигнализация

Альбом II. Строительные изделия

Альбом III Задание заводу на изготовление щитов

Альбом IV Спецификация оборудования

Альбом V. Ведомости потребности в материалах

Альбом VI Сметы, книги 1 и 2

АЛЬБОМ I

Разработан
институтом „Гипронисельхоз"

Утвержден
Минсельхозом СССР, сводное заключение от 14.11.1983г №102
Введен в действие институтом „Гипронисельхоз",
приказ от 26 июня 1984 года, №90

Главный инженер института Л.С.Бутаев

Главный инженер проекта О.Л.Левченкова

				Привязан
Инв.№				

2123821

Альбом 1

Содержание

Лист	Наименование	Стр.
	Содержание	2
ПЗ-1	Пояснительная записка	3
	Основной комплект рабочих чертежей марки ТХ	
1	Общие данные (начало)	4
2	Общие данные (продолжение)	5
3	Общие данные (окончание)	6
4	План	7
5	Схемы. Разрез	8
	Основной комплект рабочих чертежей марки АС	
1	Общие данные (начало)	9
2	Общие данные (окончание	10
3	План на отм. 0.000 (Стены из панелей повышенной заводской готовности) Разрез 1-1; 2-2	11
4	Фасады (Стены из панелей повышенной заводской готовности)	12
5	План на отм. 0.000 (Стены из панелей с горизонтальной разрезкой) Разрез 3-3	13
6	Фасады (Стены из панелей с горизонтальной разрезкой	14
7	Схема расположения фундаментов	15
8	Схема расположения свай, свай-колонн и фундаментных балок	16
9	Схемы расположения колонн, свай-колонн, балок покрытия и элементов навеса над входом	17
10	Схема расположения плит покрытия	18
11	Схема расположения панелей стен (стены панелей повышенной заводской готовности)	19
12	Схема расположения панелей стен (стены из панелей с горизонтальной разрезкой)	20
13	Спецификация к схемам расположения панелей стен	21
14	План полов. План кровли	
15	Схема расположения фундаментов под оборудование. Надстройка	23
16	Схема расположения внутренних панелей перегородок	24
17	Разрезы к схемам расположения панелей перегородок	25
18	Разрезы и узлы крепления перегородок	26
19	Узлы крепления перегородок	27
	Основной комплект рабочих чертежей марки ВК	
1	Общие данные (начало)	28
2	Общие данные (окончание)	27
3	Системы В0; Т3; Т4. План на отм. 0.000	30
4	Система К1. План на отм. 0.000	31
5	Схемы систем В0; Т3; Т4; К1	32
	Основной комплект рабочих чертежей марки ОВ	
1	Общие данные (начало)	33
2	Общие данные (окончание)	34
3	План вентиляции на отм. 0.000	35
4	Схемы систем П1÷П3; В1÷В5; ВЕ÷ВЕ-15	36
5	План отопления на отм 0.000. Узел управления	37
6	Схемы системы отопления и теплоснабжения установок П1; П3	38
7	Установки систем П1, П2, П3 (начало)	39
8	Установки систем П1, П2, П3 (окончание)	40
-	Переход ОВН-1, переход ОВН-2	41
-	Переход ОВН3, переход ОВН-4, переход ОВН-5, Сетка в рамке ОВН-6)	42
-	Лючок для замера параметров воздуха ОВН-7; изоляция трубопроводов ОВН-8, изоляция арматуры ОВН-9	43
—		
—	Основной комплект рабочих чертежей марки ТМ	
1	Общие данные (начало)	44
2	Общие данные (окончание)	45
3	Трубопроводы электрокотельной План на отм. 0.000. Разрезы 1-1; 2-2; 3-3; 4-4	46
4	Спецификация по технологическим линиям	47
5	Технологическая схема. Бак-аккумулятор горячей воды	48
	Основной комплект рабочих чертежей марки Э	
1	Общие данные	49
2	Электроосвещение. План электросети, Расчетная схема	50
3	Силовое электрооборудование. План электросети. Фрагмент плана. План привязки труб	51
4	Силовое электрооборудование. Расчетная схема электросети (начало	52
5	Силовое электрооборудование. Расчетная схема электросети (окончание)	55
6	Спецификация на электроосвещение	54
7	Спецификация на силовое электрооборудование	55
	Основной комплект рабочих чертежей марки А	
1	Общие данные	56
2	Электрокотельная. Схема функциональная	57
3	Электрокотельная. Схема электрическая принципиальная управления и сигнализации	58
4	Электрокотельная. Схема электрическая принципиальная управления и сигнализации	59
5	Электрокотельная Схема внешних проводок	60
6	Электрокотельная. Схема внешних проводок	61
7	Электрокотельная План расположения	62
8	Приточные системы. Тепловой узел. Схема функциональная. Схема электрическая принципиальная управления	63
9	Приточные системы. Схема внешних проводок. План расположения.	64
	Основной комплект рабочих чертежей марки СС	
1	Общие данные	65
2	План расположения сетей связи и сигнализации	66.

Инв. № подл. 212382/3	Подпись и дата	Взам. инв. №	

Инв. №			
ГИП	Левченкова		

Санитарный пропускник на 30 человек с молочным блоком и электрокотельной	Стадия	Лист	Листов
Содержание	ГИПРОНИСЕЛЬХОЗ		

Альбом I

Общая часть

Типовой проект „Санитарный пропускник на 30 человек с молочным блоком и электрокотельной" (полносборное здание) разработано на основании задания на проектирование, утвержденного Министерством сельского хозяйства СССР 23.04.82 года.

Здание санитарного пропускника на 30 человек с молочным блоком предназначено для применения на фермах по производству молока на 400 коров привязного содержания с децентрализованным теплоснабжением.

Класс ответственности зданий — П.
Степень огнестойкости — П
Область применения проекта

1. Расчетная зимняя температура наружного воздуха - 20° и - 30°С (основное решение);
2. Вес снегового покрова 0.98 кПа (100 кгс/м²);
3. Скоростной напор ветра 0,26 кПа (27 кгс/м²);
4. Сейсмичность района не выше 6 баллов, территория без подработки горными выработками;
5. Рельеф территории — спокойный, грунтовые воды отсутствуют, грунты непучинистые со следующими нормативными характеристиками:

$\rho^{u} = 0{,}49$ Рад (28°); $C^{H} = 2$ кПа (0.02 кгс/см²),
$E = 14{,}7$ МПа (150 кгс/см²); $\gamma = 1.8$ т/м²; $K_r = 1$.

Здание санитарного пропускника на 30 человек с молочным блоком и электрокотельной запроектировано одноэтажным, с полным железобетонным каркасом с размерами в плане 12×36.

За расчетную единицу принят 1м² общей площади.

Технико-экономические показатели

Наименование	един. изм.	Количество: доение в ведра	Количество: доение в молокопровод
Строительный об"ем	м³	1576	1576
Площадь застройки	м²	504	504
Общая площадь	м²	424	424
Общая стоимость	тыс. руб.	83.88	83.50
То же на расчетный показатель	руб.	197.83	196.93
Стоимость строительно монтажных работ	тыс. руб.	58.07	58,02
Стоимость оборудования	тыс. руб.	25.81	25.48
Стоимость 1м³ здания	руб.	36.85	36.81
Стоимость 1м² общей площади	руб.	136.96	136.84
Расход строительных материалов			
Цемента приведенного	т	74.01	74.01
то же на 1м² общей площади	т	0.175	0.175
Стали приведенной	т	15.7	15.7
то же на 1м² общей площади		0.037	0.037
Бетона и железобетона	м³	270.7	270.7
в т.ч. сборного	м³	212.45	212,45
монолитного	м³	58.25	58,25
Лесоматериалов	м³	12.26	12,26
приведенных к кругляму лесу	м³	23.81	23.81
Кирпича	тыс. шт.	2,7	2,7
Построечные трудозатраты	чел. дн.	1098	1092
то же на 1м³ строительного об"ема	чел. дн.	0.70	0,69

Проект разработан в соответствии с нормами технологического проектирования ОНТП. 1-77, ОНТП. 8-81 и с другими нормативными документами по проектированию и строительству

Противопожарные мероприятия

Здание санитарного пропускника на 30 человек с молочным блоком и электрокотельной решено в конструкциях II степени огнестойкости в соответствии со СНиП II-2-80.

Здание по взрыво- и пожаробезопасности относится к категории Д

Эвакуация обслуживающего персонала из здания решена в соответствии с требованиями табл. 3.4 СНиП II 90-81.

Расход воды на наружное пожаротушение согласно СНиП II-31-74 составляет 5 л/с., при II степени огнестойкости конструкций, категории здания по пожарной опасности „Д."

Основные положения по производству строительно-монтажных работ.

Основные положения разработаны в соответствии с „Инструкцией по разработке проектов организации строительства и проектов производства работ" (СН 47-74).

Разработку траншей и котлованов под фундаменты производить экскаватором, оборудованным обратной лопатой с ковшом ёмкостью 0,15-0,3 м³. Зачистку дна траншей и котлованов производить вручную.

Вынутый грунт, необходимый для обратной засыпки размещать в отвале, лишний грунт вывозить за пределы строительной площадки. Обратную засыпку пазух котлованов выполнять ранее вынутым грунтом при помощи бульдозера типа Д-535 на базе трактора Т-75.

Обратную засыпку выполнять слоями толщиной 20÷30 см с уплотнением грунта пневмо или электротрамбовками.

Основные объемы земляных работ рекомендуется выполнять в летнее время и в соответствии со СНиП III-8-76.

Монтаж сборных железобетонных конструкций должен выполняться с соблюдением следующих требований:

— последовательности монтажа, обеспечивающей устойчивость и геометрическую неизменяемость смонтированной части здания на всех стадиях монтажа и прочности монтажных соединений;

— комплектности установки конструкций каждого участка (захватки, ячейки) позволяющей производить на смонтированном участке следующие работы;

— безопасность монтажных, общестроительных и специальных работ на об"екте с учетом их выполнения по совмещенному графику.

Основным критерием при выборе монтажного крана является соответствие его технических параметров (грузопод"емности, вылете стрелы, высоты под"ема крана) весовым характеристикам монтируемых конструкций и об"емно-планировочному решению задания.

При выборе монтажного крана учитывается также необходимая последовательность монтажных работ, диктуемая конструктивным решением возводимого здания.

Монтаж конструкций здания выполнять раздельным методом.

Принципиальная схема возведения здания санитарного пропускника на 30 человек с молочным блоком и электрокотельной предусматривает следующую последовательность строительно-монтажных работ.

— отрыва котлованов под фундаменты (для варианта со сборными фундаментами);

— монтаж сборных железобетонных фундаментов или забивка железобетонных свай;

— обратная засыпка пазух котлованов с послойным трамбованием грунта;

— монтаж сборных железобетонных балок и плит покрытия;

— монтаж фундаментных балок и наружных стеновых панелей

Монтаж плит покрытия вести от карниза к коньку. Каждая из плит сразу же после установки и выверки должна привариваться не менее чем в трех точках.

Для монтажа плит покрытия рекомендуется автокран К-162 со стрелой длиною 18м, грузоподъемностью 16т, для монтажа фундаментов, фундаментных балок и стеновых панелей — автокран типа К-104 или КС 3562А грузоподъемностью 10т.

Для монтажа оборудования проектом предусмотрены необходимые монтажные проемы.

Кладку кирпичных стен следует выполнять в соответствии со СНиП III-17-78, монтаж сборных железобетонных конструкций вести в соответствии со СНиП III-16-80, устройство кровли, гидроизоляции, паро- и теплоизоляции в соответствии со СНиП III-20-74.

Производство строительно-монтажных работ в зимних условиях должно осуществляться в строгом соответствии с требованиями глав СНиП III-8-76, III-16-80, III В 14-72 III-15, 76, III-7-78 и III-20-74.

Строительно-монтажные работы при возведении санитарного пропускника на 30 человек с молочным блоком и электрокотельной необходимо выполнять с соблюдением техники безопасности строительства (СНиП III-4-80)

Инв. № подл. 212382/4	Подпись и дата	Взам. инв. №		

Привязан

Инв. №
ГИП Левченкова

ПЗ

Пояснительная записка

Стадия	Лист	Листов
Р	1	1

ГИПРОНИСЕЛЬХОЗ

13-136 ПП-3

копировал С. Бубнова

формат 1л

Альбом I

Ведомость рабочих чертежей основного комплекта ТХ

Лист	Наименование	Примечание
1	Общие данные (Начало)	
2	Общие данные. (Продолжение)	
3	Общие данные (Окончание)	
4	План	
5	Схемы. Разрез.	

Ведомость ссылочных и прилагаемых документов

Обозначение	Наименование	Примечание
	Прилагаемые документы	
ТХ.СО	Спецификация технологического оборудования	
ТХ.ВМ	ВМ по чертежам основного комплекта марки ТХ	

Ведомость основных комплектов рабочих чертежей

Обозначение	Наименование	Примечание
ТХ	Технология производства	
АС	Архитектурно-строительные решения	
ВК	Внутренние водопровод и канализация	
ОВ	Отопление и вентиляция	
ТМ	Тепломеханические чертежи	
Э	Электротехнические чертежи	
А	Автоматизация электрокотельной и систем вентиляции	
СС	Связь и сигнализация	

Согласовано:

Инв. № подл. 212382/5 | Подпись и дата | Взам. инв. №

Типовой проект разработан в соответствии с действующими нормами и правилами и предусматривает мероприятия, обеспечивающие взрывную, взрывопожарную и пожарную безопасность при эксплуатации здания.

Главный инженер проекта: /Левченкова/

Технология производства

В состав санпропускника на 30 человек с молочным блоком входят:

санпропускник на 30 человек, молочный блок и электрокотельная.

I Санпропускник на 30 человек.

Санпропускник на 30 человек. предназначен для санитарной обработки обслуживающего персонала и посетителей фермы, защиты фермы от заноса и распространения инфекционных и инвазионных заболеваний.

Планировочное решение санитарного пропускника обеспечивает его работу на два режима.

Преимущественный режим без принудительной санитарной обработки обслуживающего персонала предусмотрен при благополучной эпизоотической обстановке и с принудительной санитарной обработкой - при неблагополучной эпизоотической обстановке, которая устанавливается местными органами ветеринарно-санитарного надзора.

При первом режиме работы санпропускника обслуживающий персонал проходит через две гардеробных, в первой снимает уличную и домашнюю одежду и обувь, а во второй одевает рабочую одежду (спецодежду) и обувь, при этом пользование душевыми не является обязательным.

При втором режиме работы санпропускника непосредственное сообщение между гардеробными прекращается. Обслуживающий персонал в первой гардеробной оставляет уличную и домашнюю одежду и обувь, проходит через душ и во второй гардеробной одевает рабочую одежду и обувь.

Для посетителей во всех случаях предусмотрена принудительная санитарная обработка.

Состав помещений санитарного пропускника разработан в соответствии с главой СНиП „Вспомогательные здания и помещения промышленных предприятий." применительно к группе производственных процессов 4 „в" (без ножных ванн).

При разработке проекта принято, что штат фермы состоит из 70% женщин и 30% мужчин.

Количество шкафов рассчитано на полный штат обслуживающего персонала фермы. Шкафы для уличной и домашней одежды двойные закрытые со скамьями для раздевания, шкафы для рабочей одежды - двойные закрытые, в том числе 1/3 часть шкафов с принудительной вентиляцией. В санпропускнике имеются умывальные и туалеты.

В гардеробе для домашней одежды (мужской гардероб) предусмотрена электроразетка для подключения электробритвы.

Численность персонала в наиболее многочисленную смену 20 человек, в том числе женщин - 14, мужчин - 6. Гардеробные, душевые, туалеты и умывальные раздельные для женщин и мужчин.

Количество душевых сеток определено из расчета 6 женщин или 7 мужчин на одну душевую сетку при наиболее многочисленной смене.

При душевых имеется место для переодевания перед приемом душа и для обтирания после душа.

При входе с территории фермы в санпропускник предусмотрена ванна для мойки сапог при помощи щетки-душа и дезкаврик.

В составе санпропускника имеется постирочная.

Для замачивания, стирки, сушки, глажения и хранения спецодежды в постирочной предусмотрены ванна ВЧ-1500, стиральная машина „Вятка-автомат-12" загрузочной ёмкостью 4 кг, электросушилка „Лето," стол для глаженья и шкаф для хранения чистой спецодежды.

При необходимости дезинфекцию рабочей одежды и обуви производят в общехозяйственной передвижной огневой паровоздушной пароформалиновой камере ОППК-2.

В санпропускнике предусмотрены место для вахтера в вестибюле, кабинет заведующего фермой расположенные со стороны входа в здание, комната специалистов, комната приема пищи с необходимым оборудованием и красный уголок со стороны входа из помещений фермы.

Медицинское обслуживание персонала предусмотрено в общехозяйственном медпункте.

Уборку помещений санпропускника производит уборщица.

Инв. №				
ГИП	Левченкова			
Нач. отд.	Ермаков			
Гл. мех.	Иванеко			
Гл. техн.	Леонова			
Н. контр.	Королева			
Гл. спец.	Лешин			
Рук. гр.	Мастенина			
Ст. инж.	Засыпкин			
Инж. с н.	Дружинин			

привязан

ТХ

Санитарный пропускник на 30 человек с молочным блоком и электрокотельной	Стадия	Лист	Листов
	Р	1	5
Общие данные (Начало)	ГИПРОНИСЕЛЬХОЗ		

19-19 ОПП-1

Альбом I

II. Молочный блок

График технологический процессов.

Наименование процессов	Поз	Марка, тип	Часы 1 2 3 4 5 6 7 8 9 10 11 12 13 14 15 16 17 18 19 20 21 22 23 24	примечание
Обработка молока в основном режиме				
1. Поступление молока из молокоприемной по транспортному молокопроводу и охлаждение его на пластинчатых охладителях	13	АДМ 19.000		
2. Хранение молока в резервуарах.	10; 26	РПО-2,5 РПО-1,6		
3. Выдача молока	11	36-ЗЦЗ,5-10		
4. Циркуляционная промывка резервуаров.	12; 27	ПБ-ОРМ-0,5 36-ЗЦЗ,5-10		
5. Работа водоохлаждающей установки	24	АВ-30		
Обработка молока в период эпизоотии				
1. Поступление молока из молокоприемной по транспортному молокопроводу, пастеризация и охлаждение	14-21	ОПФ-1-300		
2. Хранение молока в резервуарах.	10; 26	РПО-2,5; РПО-1,6		
3. Выдача молока	11.	36-ЗЦЗ,5-10		
4. Циркуляционная промывка пастеризационно-охладительной установки	14-21	ОПФ-1-300		
5. Циркуляционная промывка резервуаров	12,27	ПБ-ОРМ-0,5 36-ЗЦЗ,5-10		
6. Работа водоохлаждающей установки	24	АВ-30		

Молочный блок предназначен для сбора молока, первичной обработки, охлаждения и кратковременного хранения в резервуарах.

Молоко по транспортному стеклянному трубопроводу подается из молокоприемной в молочный блок на пластинчатые охладители ОМ-1000. Охлаждение молока производится в потоке. После охлаждения, молоко по гибкому шлангу направляется на хранение в резервуар РПО.

Выдача молока производится насосом 36-ЗЦЗ,5-10 в автомолоцистерну для транспортировки на молочный завод.

На случай эпизоотии предусматривается пастеризация молока на пластинчатой пастеризационно-охладительной установке ОПФ-1-300. Перед пастеризацией неохлажденное молоко поступает в резервуар ПБ-ОРМ-0,5 и далее по гибкому шлангу, самотеком, в уравнительный бак установки ОПФ-1-300. После очистки, пастеризации и охлаждения молока по гибкому шлангу направляется на хранение в резервуар РПО.

Охлаждение молока с 35°С до 5°С, осуществляется ледяной водой, подаваемой в пластинчатые охладители. Получение ледяной воды производится в баке испарителя водоохлаждающей установки АВ-30.

При необходимости доохлаждения и охлаждения молока в резервуарах РПО, необходимо выполнить переключение вентилей ледяной воды по принципу откачки из рубашек резервуаров. Для этого всасывающий патрубок водяного насоса К-20/18 отсоединить от патрубка входа ледяной воды из бака установки АВ-30 и перемонтировать согласно схемы на листе ТХ.5. После проведения монтажа следует произвести заполнение систем водой. Для этого открыть воздухоспускные пробки на резервуарах; пропустить под крышку бака установки АВ-30 шланг и залить водой до полного заполнения рубашек резервуаров РПО.

Во время эпизоотии, охлаждение молока производится на пастеризаторе-охладителе установки ОПФ-1-300. После пастеризации молока в первой секции охлаждают водопроводной водой, а во второй секции – ледяной водой.

Инв. № подл. | Подпись и дата | Взам. инв. №

Привязан

Инв. №

ГИП	Левчинков		ТХ
Нач. отд.	Ермаков		
Гл. спец.	Иваненко		
Н. контр.	Королева		
Гл. спец.	Лешин		Самотарный пропускник на 30 человек с молочным сарком и электрокалитьной
Рук. гр.	Рилев		Стадия Р; Лист 2; Листов
Ст. инж.	Мишневская		Общие данные (продолжение)
			ГИПРОНИСЕЛЬХОЗ

19-196ЛП-3

Альбом I

Промывка технологического оборудования

Промивка технологического оборудования осуществляется циркуляционным способом.

Моюще-дезинфицирующий раствор приготавливается в резервуаре ПБ-ОРМ-0,5 и насосом 36-34-3,5-10 по гибкому шлангу подается в резервуар РДО или самотеком поступает в уравнительный бак установки ОПФ-1-300. Далее промивка производится согласно заводским инструкциям.

Все работы по промивке оборудования осуществлять согласно инструкций: и Санитарные правила по уходу за доильными установками, аппаратами и молочной посудой, контролю их санитарного состояния и санитарного качества молока" утвержденной Главным управлением ветеринарии МСХ СССР и Главным санитарно-эпидемиологическим управлением Министерства здравоохранения СССР от 12 января 1967 г. и „Временной инструкцией по мойке и дезинфекции оборудования на предприятиях молочной промышленности" ЦНИИЭТИ, Москва 1974 г.

Для определения жирности молока, бактериальной обсемененности и загрязненности предусмотрена лаборатория, оснащенная соответствующим оборудованием.

Транспортный молокопровод из молокоприемной в молочный блок и штаты обслуживающего персонала – см. типовые проектные решения.

Охрана труда и техника безопасности.

К работе с оборудованием и механизмами допускаются лица не моложе 18 лет, прошедшие медицинское обследование и имеющие удостоверение на право эксплуатации оборудования и механизмов, а также прошедшие инструктаж по технике безопасности и пожарной охране.

Во избежание несчастных случаев при обслуживании животных, машин, оборудования, механизмов и возникновения пожаров необходимо руководствоваться:

– правилами по технике безопасности в животноводстве, утвержденными МСХ СССР и Президиумом ЦК профсоюза рабочих и служащих сельского хозяйства и заготовок 16 мая 1969 г;

– инструкцией по технике безопасности на животноводческих фермах и комплексах по выращиванию и откорму крупного рогатого скота, утвержденной МСХ СССР 25 мая 1977 года и согласованной с ЦК профсоюза работников сельского хозяйства 24 мая 1977 года.

Согласовано:

Инв. № подл. | Подпись и дата | Взам. инв. №

2123-82 3.501.1

				ТХ	
ГИП	Левченко				
Нач. отд.	Ермаков				
Гл. инж.	Иванеко				
Н. контр.	Королева		05.78	Санитарный пропускник на 30 человек с моечным блоком и электрокотельной	Стадия: Р; Лист: 3; Листов:
Гл. спец.	Лешин				
Рук. гр.	Очлев			Общие данные (окончание)	ГИПРОНИСЕЛЬХОЗ
Ст. инж.	Мажовская				

Привязан

Инв. №

19-196 ПП-3

Альбом I

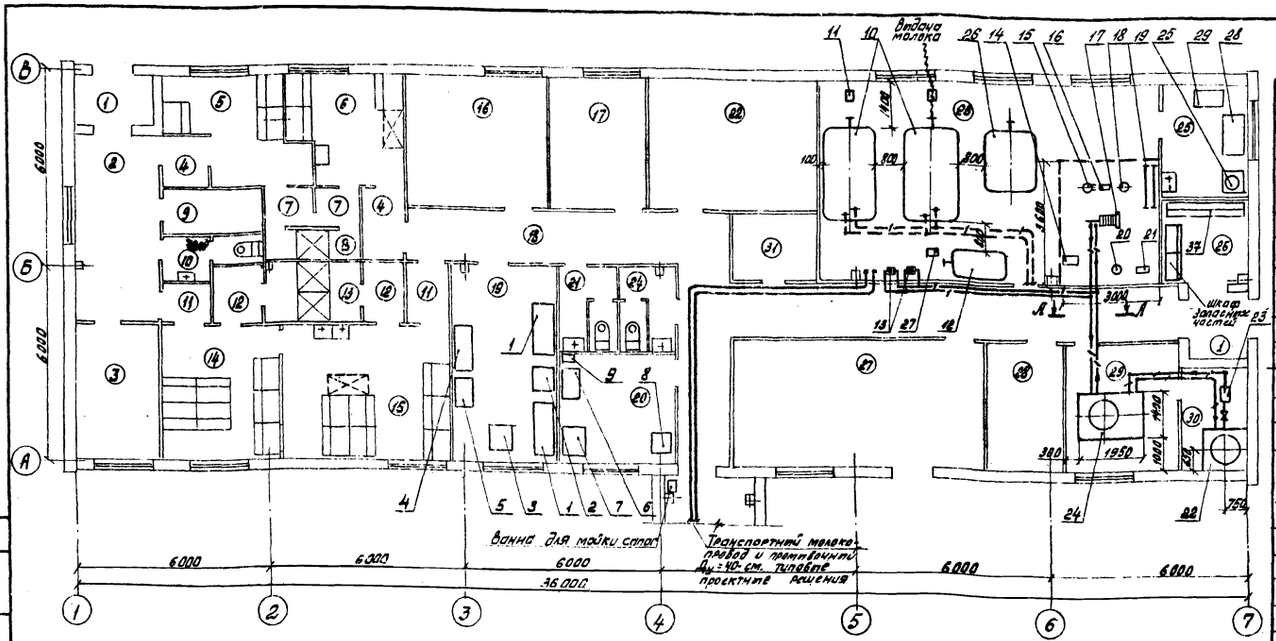

Спецификация

Марка, поз.	Обозначение	Наименование	кол.	масса ед. кг.	Примечание
1		Ванна В41500, V=500л	1	111	
2		Машина стиральная автоматическая бытовая Q=4 кг. N=1.9 кВт СМА-4 Вятка автомат "12"	1	90	
3		Электросушилка для белья „Лето"	1	16	
4		Стол гладильный	1	35	
5		Шкаф для белья ШБ-2	1	17	
6		Стол разделочный СР-6	1	52	
7		Плита электрическая одноконфорочная ЭПМ-3М № 3,5	1	45	
8		Холодильник „ЗИЛ" (КХ-260) V=260л; N=0,14 кВт	1	88	
9		Электрокипятильник КИЭ-50М, V=50л; N=6,0 кВт	1	22	
10		Резервуар емк. 2500 л. с мешалкой, N=0,27 кВт	2	680	Резервуар РПО-2,5
11		Насос 36-ЗЦ 3,5-10 N=1,1 кВт	1	26	
12		Резервуар молокприемный ПБ-ОРМ-0,5	1	55	
13		Охладитель молока ОМ-1000	2		
14		Пульт управления	1		
15		Сепаратор-очиститель	1		Пастеризационно-охладительная установка ОПФ-1-300
16		Насос для молока 36МЦ10-20; N=1.5 кВт	1		
17		Пастеризатор	1		
18		Уравнительный бак	1		
19		Выдерживатель	1		
20		Бойлер в сборе	1		
21		Насос для воды К-20/18; N=2,2 кВт	1		
22		Градирня вентиляторная с эл. двиг. N=1.5 кВт	1		Компл. водоохлаждающей уст-ки АВ-30
23		Насос центробежный для воды К-20/30; N 4 кВт	1		
24		Установка водоохлаждающ. АВ-30; Q=33500 ккал/час; N=15 кВт с насосом К-8/18; N=1,7 кВт	1		

Экспликация помещений

Номер по плану	Наименование	площадь м²	Категория производства по взрывной, взрыво-пожарной и пожарной опасности
1	Тамбур (2)	6.18	—
2	Вестибюль	15.07	—
3	Кабинет заведующего фермой	10.93	Д
4	Тамбур (2)	4.91	—
5	Мужской гардероб уличной и домашней одежды	10.85	Д
6	Мужской гардероб рабочей одежды	10.74	Д
7	Тамбур (2)	3.39	—
8	Мужская душевая	2.61	Д
9	Инвентарная	4.3	Д
10	Уборная	3.17	Д
11	Тамбур (2)	4.26	—
12	Тамбур (2)	4.77	—
13	Женская душевая	5.22	Д
14	Женский гардероб уличной и домашней одежды	15.85	Д
15	Женский гардероб рабочей одежды	20.52	Д
16	Красный уголок	17.56	Д
17	Комната специалистов	13.05	—
18	Коридор	47.75	—
19	Постирочная	18.46	Д
20	Комната приема пищи	12.48	Д
21	Женская уборная	4.64	Д
22	Венткамера	17.96	Д
23	Молочная	62.92	Д
24	Мужская уборная	4.64	Д
25	Лаборатория	7.26	Д
26	Кладовая дезсредств	5.76	Д
27	Электрокотельная	23.6	Д
28	Электрощитовая	9.98	Д
29	Компрессорная	14.12	Д
30	Помещение для градирни	7.07	Д
31	Кладовая	5.78	Д

1. При доении в ведра (ДАС-2Б) необходимо дополнительно заказать охладители молока ОМ-1000 (поз. 13), а при варианте доения в молокопровод охладители молока входят в комплект установки АДМ-8.
2. Монтаж технологического оборудования выполнять согласно инструкции завода-изготовителя по монтажу, пуску и эксплуатации.

ГИП	Левченков		
Нач. отд.	Ермаков		
Гл. мех.	Иванеко		
Гл. техн.	Леонова		
Н. контр.	Королева		0285
Гл. спец.	Лешин		
Рук. гр.	Рулев		
Рук. гр.	Мостенина		
Ст. инж.	Засыпкин		
Инж.	Иванова		

Привязан

Инв. №

ТХ

Санитарный пропускник на 30 человек с молочным блоком и электрокотельной

План

Стадия	Лист	Листов
Р	4	

ГИПРОНИСЕЛЬХОЗ

19-196 ПП-3

Согласовано: Ар, Ов, ВК; Марков, Нагинская, Тренин

Удалов

Инв. № подл. 212382/В; Подпись и дата 25.07.86; Взам. инв. №

копировал С. Бубн

формат А2

Альбом I

Технологическая схема первичной обработки молока

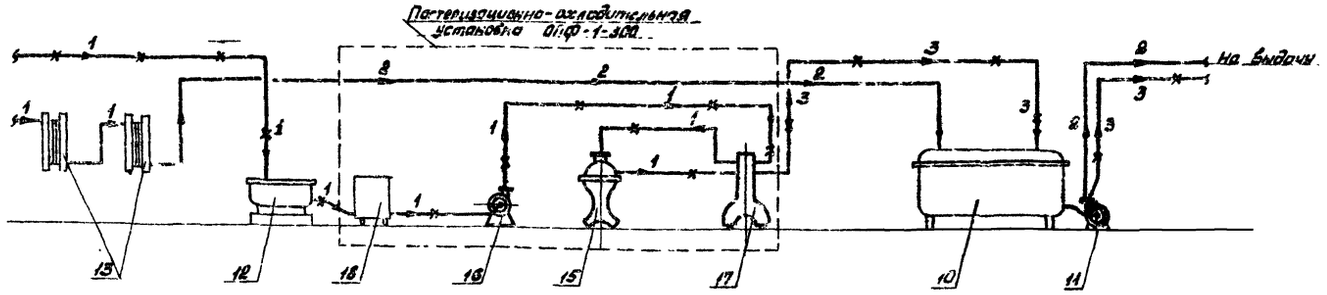

Схема ледяной воды и оборотного водоснабжения

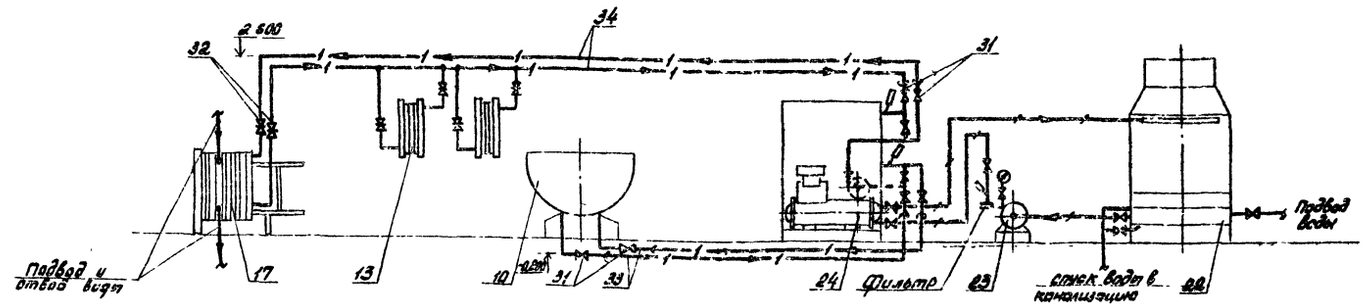

Схема промывки резервуаров РПО

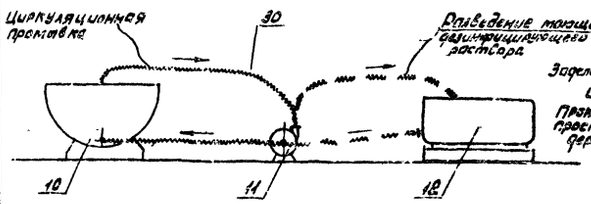

Разрез А-А

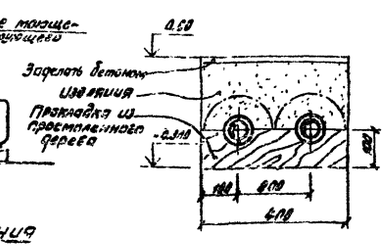

Схема перекачивания трубопроводов ледяной воды

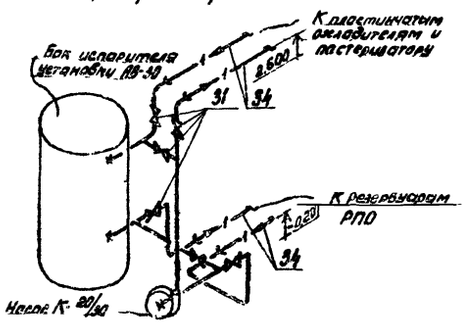

Условные обозначения

- 1 — Парное молоко
- 2 — Охлажденное молоко
- 3 — Пастеризованное охлажденное молоко
- Основной вариант обработки молока без пастеризации
- Вариант пастеризации молока на случай эпизоотии
- Трубопровод ледяной воды
- Трубопровод оборотного водоснабжения
- Задвижка
- Вентиль
- Термометр
- Манометр

1. Трубопроводы ледяной воды изолировать пенополистиролом ПСБ-С с толщиной 50 мм с покрытием фольгоизолом.
2. Одновременная подача ледяной воды в пластинчатые охладители и резервуары РПО не предусматривается.

Спецификация

№ поз.	Обозначение	Наименование	кол.	масса ед. кг	примечание
25		Центробежный ЦМП-24			
		$N_{электр.}$ = 0,6 кВт	1	30	
26		Резервуар емк. 1600 л			Резервуар РПО-1,6
		N = 0,27 кВт	1	430	
27		Насос 3Б-34,35-10, N = 1,1 кВт	1	26	
28		Стол СЛКМ лабораторный	1	50	
29		Шкаф медицинский 2-створ.			
		МРТУ 4242-67	1		
30		Рукав П(VII)-10-25-36			
		ГОСТ 18698-79	20	0,8	м
31	154 бр	Вентиль 40	14	4,15	
32	304 бр	Задвижка 50	6	18,4	
33		Труба 40×3,5 ГОСТ 3262-75	30	3,84	м
34		Труба 50×3,5 ГОСТ 3262-75	60	4,88	м
35		Пенополистирол ПСБ-С			
		6×50 мм ГОСТ 15588-70	1,0		м³
36		Фольгоизол ГОСТ 20429-75	30		м²
37		Стеллаж деревянный			Изготовить на месте
		трёхъярусный 600×900×1250	1		

Привязан

Инв. №

Инв. № подл. | Подпись и дата | Взам. инв. №

ГИП	Левченков		ТХ	
Нач. отд.	Еремков			
Гл. мех.	Убонько			
Н. контр.	Королева		Санитарный пропускник на 30 человек с моечным блоком и электрокотельной	Стадия: Р; Лист: 5; Листов:
Гл. спец.	Лёшин			
Рук. гр.	Рылёв		Схемы. Разрез	ГИПРОНИСЕЛЬХОЗ
Инженер	Николаи			

19-196ПП-3

Альбом I

Ведомость рабочих чертежей основного комплекта марки АС

Лист	Наименование	примечание
1	Общие данные (начало)	
2	Общие данные (окончание)	
3	План на отм. 0.000 (стены из панелей повышенной заводской готовности) Разрез 1-1; 2-2	
4	Фасады (Стены из панелей повышенной заводской готовности)	
5	План на отм. 0.000 (стены из панелей с горизонтальной разрезкой) Разрез - 3-3.	
6	Фасады (стены из панелей с горизонтальной разрезкой)	
7	Схема расположения фундаментов	
8	Схема расположения свай, свай-колонн и фундаментных балок	
9	Схемы расположения колонн, свай-колонн, балок покрытия и элементов навеса над входом.	
10	Схема расположения плит покрытия	
11	Схема расположения панелей стен (стены из панелей повышенной заводской готовности)	
12	Схема расположения панелей стен (стены из панелей с горизонтальной разрезкой)	
13	Спецификация к схемам расположения панелей стен.	
14	План полов, План кровли.	
15	Схема расположения фундаментов под оборудование. Надстройка.	
16	Схема расположения внутренних панелей перегородок.	
17	Разрезы к схемам расположения панелей перегородок	
18	Разрезы и узлы крепления перегородок	
19	Узлы крепления перегородок	

Ведомость ссылочных и прилагаемых документов

Обозначение	Наименование	примечание
	Ссылочные документы:	
ГОСТ 11214-78	Окна и балконные двери деревянные с двойным остеклением для жилых и общественных зданий	
ГОСТ 6629-74*	Двери деревянные внутренние для жилых и общественных зданий	
ГОСТ 22414-77	Шкафы металлические для хранения одежды в санитарно-бытовых помещениях промышленных предприятий	
1.136.11 ГОСТ 24698-81	Двери деревянные наружные для жилых и общественных зданий	
1.188-3 вып. 1	Железобетонные кабины санитарно-технических узлов жилых домов до 9 эт. С высотой этажа 3 метра	
416-0-1 вып. 7	Унифицированные секции зданий административно-бытового значения	
ГОСТ 24022-80	Фундаменты железобетонные сборные под колонны сельскохозяйственных зданий	
ГОСТ 13579-78	Блоки бетонные для стен подвалов	
ГОСТ 19804.4-78	Сваи забивные железобетонные квадратного сечения без поперечного армирования ствола	
1.111.1-4	Оголовки свай сборные железобетонные для жилых и общественных зданий	
ГОСТ 19804.7-83	Сваи-колонны железобетонные двухконсольные для сельскохозяйственных зданий	
1.865.1-11 вып. 1	Плиты комплексные железобетонные для покрытия сельскохозяйственных зданий с рулонной кровлей	
1.800-4	Стальные изделия для крепления конструкций одноэтажных сельскохозяйственных зданий	
1.433-1	Стены производственных зданий из легкобетонных блоков.	
1.823-1 вып. 1	Железобетонные колонны для производственных зданий сельского хозяйства.	
1.415-1 вып. 1	Железобетонные фундаментные балки для стен производственных зданий	
1.432-14/80 вып. 0,2	Стеновые панели отапливаемых производственных зданий с шагом колонн 6 м	
1.832-1-9 вып. 0,1,2	Стеновые двухслойные панели из легких бетонов для сельскохозяйственных зданий	
1.462-10/80 вып. 1,2	Балки стропильные железобетонные для покрытий зданий с пролетами 6 и 9 м	
2.830-3 вып. 1	Узлы самонесущих стен из двухслойных легкобетонных панелей для одноэтажных сельскохозяйственных зданий.	
2.820-1 вып. 1	Типовые узлы каркасов одноэтажных сельскохозяйственных зданий	
3.006-2 вып. II-2 и II-4	Сборные железобетонные каналы и тоннели из лотковых элементов.	
1.494-24 вып. 1	Стаканы для крепления крышных вентиляторов, дефлекторов и зонтов	
2.460-18 вып. 1	Узлы покрытий одноэтажных производственных зданий с рулонными кровлями и железобетонными плитами	
2.460-15 вып. 0,1	Типовые узлы покрытий промышленных зданий в местах установки крышных вентиляторов	
	Прилагаемые документы	
Альбом II	Строительные изделия	
Альбом	Ведомости потребности в материалах.	

Ведомость спецификаций

Лист	Наименование	примечание
5	Спецификация элементов заполнения проемов	
7	Спецификация к схеме расположения фундаментов	
8	Спецификация к схеме расположения свай, свай-колонн и фундаментных балок	
9	Спецификация к схеме расположения колонн, свай-колонн, балок покрытия и элементов навеса над входом	
10	Спецификация к схеме расположения плит покрытия	
11	Спецификация к схеме расположения панелей стен	
13	Спецификация к схемам расположения панелей стен на листе 12.	
14	Спецификации сантехкабин, элементов для помещения душевых и гардеробного оборудования	
15	Спецификация к схеме расположения фундаментов под оборудование	
19	Спецификация к схеме расположения внутренних панелей перегородок на листе 16.	

Согласовано:

Инв. № подл. 212382/10 | Подпись и дата | Взам. инв. №

Типовой проект разработан в соответствии с действующими нормами и правилами и предусматривает мероприятия обеспечивающие взрывную взрывопожарную и пожарную безопасность при эксплуатации здания

Главный инженер проекта: /Левченкова/

Инв. №

ГИП	Левченкова		
Нач. отд.	Ким		
Гл. конст.	Теляковский		05.86
Н. контр.	Марков		
Гл. спец.	Марков		
Рук. гр.	Скобликов		
Ст. техн.	Корягина		

Привязан

АС

Санитарный пропускник на 30 человек с молочным блоком и электрокотельной

Стадия	Лист	Листов
Р	1	19

Общие данные (начало)

ГИПРОНИСЕЛЬХОЗ

ГЭ-196 ПП-3

Альбом I

1. Общие указания

1.1 Класс ответственности здания - II

Степень огнестойкости - II.

1.2 Проект разработан для следующих условий:
Расчетная зимняя температура $t_н = -20°$; $-30°C$
внутренняя температура $t_в = 18{\cdot}23°C$, относительная влажность воздуха $\varphi = 60\%$ и для помещения душевой $t_в = 25°C$ и $\varphi = 80\%$.
Зона влажности нормальная по СНиП II-3-79.
Нормативный скоростной напор ветра для I географического района - 0,26 кПа (27 кгс/м²) по СНиП II-6-74;
вес снегового покрова для III географического района - 0,98 кПа (100 кгс/м²) по СНиП II-6-74;
сейсмичность района строительства не выше 6 баллов;
территория - без подработки горными выработками.
Основанием фундаментов приняты непросадочные, непучинистые грунты со следующими нормативными характеристиками: $\varphi^н = 28°$; $C^н = 2$ кВа 10,02 кгс/см²) $\gamma = 1{,}8$ т/м³; $E = 14{,}7$ МПа (150 кгс/см²)
Грунтовые воды отсутствуют $K_г = 1$

1.3 При привязке проекта толщины ограждающих конструкций необходимо принять с учетом экономически целесообразного сопротивления теплопередачи $R_o^{эк}$, в соответствии с п.п. 2.14 и 2,15 СНиП II-3-79.

1,4 За условную отметку 0,000 принята отметка чистого пола, соответствующая абсолютной отм. [ ]

1,5 Горизонтальную гидроизоляцию стен на отм - 0.030 выполнять в соответствии с сериями 2,830-3 в.1 и 1.832 1-10 в.0

1,6 По периметру здания выполнить асфальтовую отмостку шириной 700 мм, толщиной 20 мм. по щебеночной подготовке толщиной 80 мм с уклоном от здания $i = 0{,}1$

1,7 „Проект разработан в следующих конструктивных вариантах:
„Наружные стены выполнены в двух вариантах: из панелей серии 1.832.1-9 и из панелей серии 1.832.1-10. Для обоих вариантов наружных стен разработаны два варианта фундаментов: ленточные из сборных бетонных блоков и свайные. (сваи по ГОСТ 19804.4-78)
Колонны среднего ряда приняты сборными железобетонными по серии 1.823.1 со сборными железобетонными башмаками под них по ГОСТ 24022-80. По среднему ряду, как вариант приняты сваи - колонны по ГОСТ 19804. 7-83."

2. Указания по отделке

2,1 Наружная и внутренняя поверхности стен здания, выполненного из бетона, и железобетона должны быть предварительно обеспылены и очищены от грязи.

2,2 Для отделки фасадов рекомендуется известковая побелка с последующей поверхностной гидрофобизацией 3-5% растворами ГКЖ (Н) ГКЖ-10, ГКЖ-11 и др. до насыщения. Расход раствора около 200 гр. на 1 м² при 2х слойном покрытии.

Производство работ по поверхностной гидрофобизации стен и ремонтно-восстановительных работ покрытия следует выполнить согласно „Руководству по защите бетона и других строительных материалов методом гидрофобизации НИИЖБ, 1978 г.

2,3 Окраска окон и дверей должна производится на предприятии - изготовителе масляными красками или синтетическими красками по предварительно подготовленной поверхности в соответствии с требованиями главы СНиП III-21-13 „Отделочные покрытия строительных конструкций".

3. Защита строительных конструкций здания от коррозии

3,1 Степень воздействия газовой среды на железобетонные конструкции и необетонируемые стальные элементы конструкций при относительной влажности ≤ 75% - не агрессивная.

3,2 Необетонируемые стальные закладные изделия, соединительные и крепежные детали конструкции каркаса, ограждающих конструкций зданий, подвески, конструкции для опирания коммуникаций и поверхности вновь образованных сварных соединений, а также метизы и крепежные детали, имеющие резьбу, защитить лакокрасочным покрытием двумя слоями эмали ПФ 115 (ГОСТ 6465-76) по одному слою грунтовки ГФ-0119 (ГОСТ 23343-78). Общая толщина лакокрасочного покрытия 60 мкм.

3,3 Защищаемые поверхности очистить от грязи ржавчины, масел и окалины (группа очистки третья по ГОСТ 9402-80)

4. Защита деревянных конструкций здания от гниения и возгорания.

Деревянные элементы, соприкасающиеся с бетоном должны быть защищены от гниения. Защитная обработка от гниения производится в соответствии с указаниями СНиП III-19-75 „Деревянные конструкции".

Таблица толщин панелей стен и утеплителя кровли

$t_н^{\circ}$	Толщина стен (мм)		Толщина утеплителя	
	Наружные стены из 2х слойных стеновых панелей из керамзитобетона $\gamma = 200$ кг/м² (приняты по серии 1.832.1-10 вып. 0) „а"	Наружные стены из 2х слойных стеновых панелей из керамзитобетона $\gamma = 900$ кг/м² (приняты по серии 1.832.1-9 вып. 0) „а"	Гидрофобизированные минераловатные плиты повышенной жесткости $\gamma = 200$ кг/м³ (только над душевыми)	Гидрофобизированные минераловатные плиты повышенной жесткости $\gamma = 200$ кг/м³ (входит в состав комплексных плит)
-20°C	300	300	180	80
-30°C	400	400	220	120

Ведомость отделки помещений

площадь м²

Наименование или номер помещений	Потолок		Стены или перегородки		Низ стен или перегородок (панель)			примечание
	Площадь	Вид отделки	Площадь	Вид отделки	Площадь	Вид отделки	Высота, мм	
1; 2; 18, 20	82		124	окраска	147	окраска	1800	
		Клеевая побелка		известковая белая		масляной краской		
4,5,6, 11, 14,15	86		266	окраска		—		
		Клеевая побелка		масляной краской				
8; 13, 19	8	окраска	19	окраска	93	Керамическая	1800	В пом. 19 только у ванн
		Водоэмульсион.		масляной краской		плитка		
3; 16; 17	42		121			—		
		Клеевая побелка		окраска клеевая				
7; 10; 12; 21; 24	21	окраска	128	окраска		—		
		Водоэмульсион.		масляной краской				
9; 22; 26; 27; 28; 29,	89	окраска	333	окраска		—		
30; 31		известковая белая		известковая белая				
23; 25	70	окраска	47	штукатурка	68	Керамическая	1800	
		известковая белая		масляная окраска		плитка		

Ведомость объемов бетонных и железобетонных конструкций

N/N п/п	Наименование группы элементов конструкций	код	Количество м³		примечание
			столбчатые и ленточные фундаменты	свайные фундаменты	
1	Фундаменты под колонны	581200	4,13	—	
2	Фундаментные блоки	581100	29,74	4,60	
3	Фундаментные балки	582400	—	11,36	
4	Колонны; сваи-колонны	582100	2,46	4.80	
5	Балки покрытия	582.200	2,70	2,70	
6	Плиты покрытия и стаканы	584100	26,44	26,44	
7	Стеновые панели с горизонтальной разрезкой	583100	111,4	111,4	для t=-30°C
8	Стеновые панели с повышенной заводской готовностью	583100	110,0	110,0	для t=-30°C
9	Сваи	581720	—	2,52	
10	Плиты перекрытия каналов	584620	0,24	0,24	
11	Плиты покрытия, пола навеса	584620	3,72	3,72	
12	Панели перегородок	583320	42,44	42,44	для t=-30°C
13	Фундаменты под оборудование	580000	1,65	1,65	
14	Лотки	585800	0,59	0,58	

Согласовано: Гл. констр. Теляковский

Инв. № подл. 2142382/14 | Подпись и дата 25.07.86 | Взам. инв. №

Привязан

Инв. №

ГИП	Левченкова		
Нач отд	КНМ		
Гл арх.	Гаврилов		
Н контр	Марков		05.86
Гл спец	Марков		
Рук гр	Скобликов		
Ст. техн.	Корягина		

АС

Санитарный пропускник на 30 человек с молочным блоком и электрокотельной.

Стадия	Лист	Листов
Р	2	

Общие данные (окончание)

ГИПРОНИСЕЛЬХОЗ

19-196ПП-3

Альбом I

План на отм. 0.000

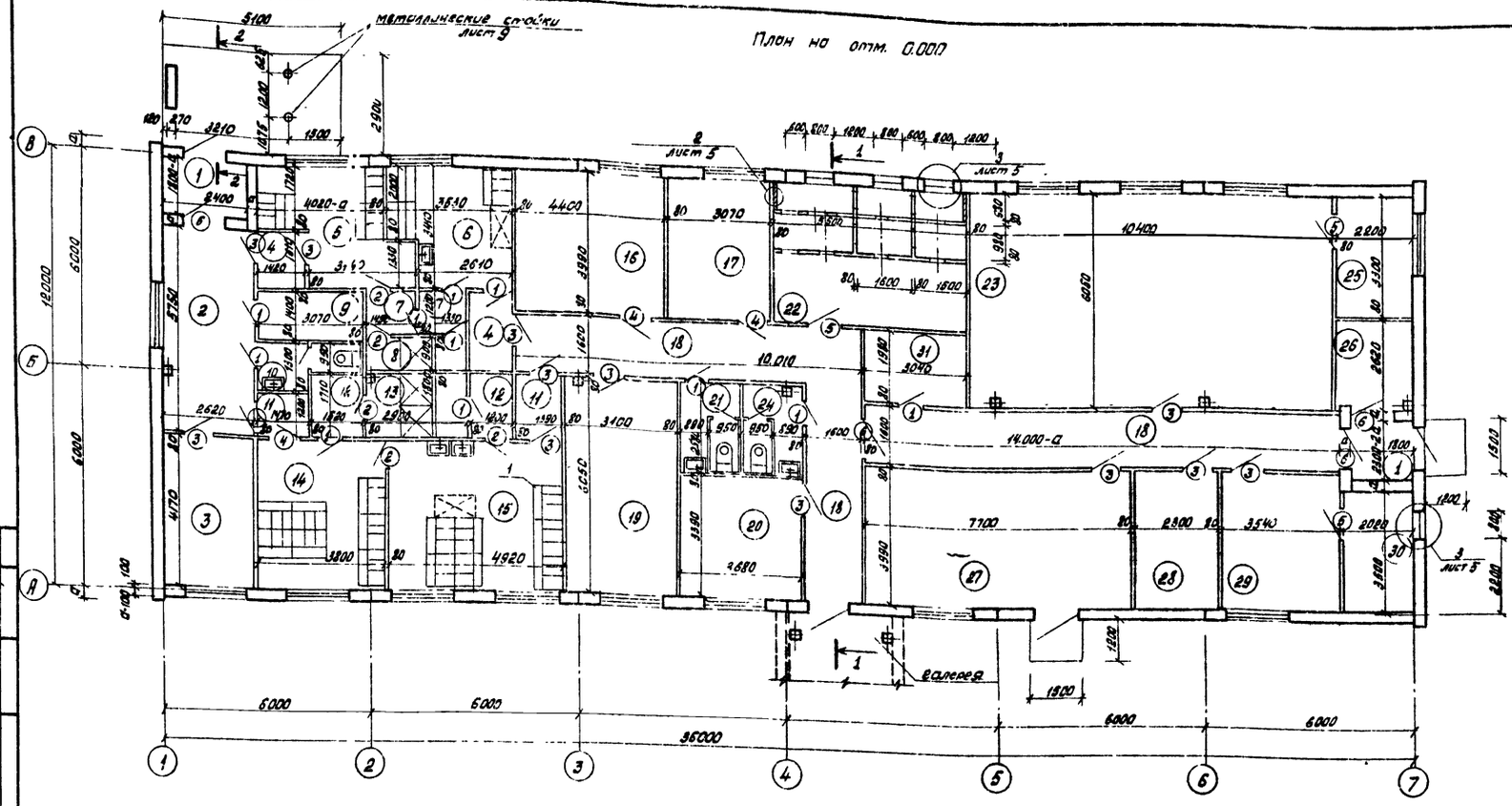

Разрез 1-1

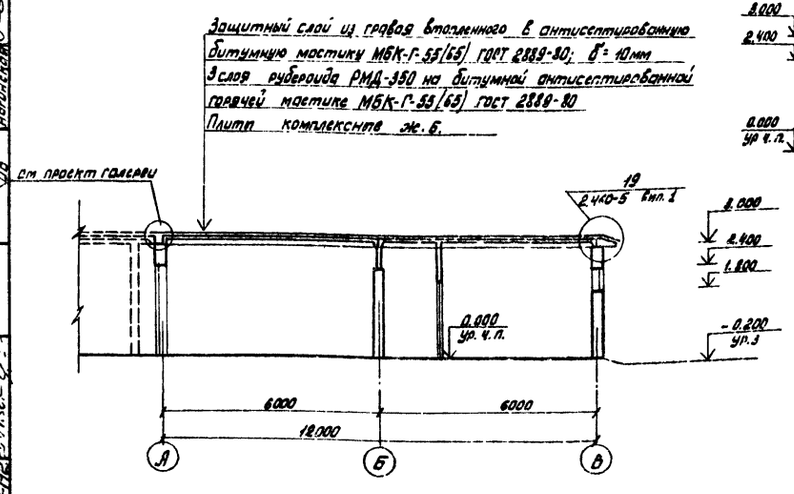

Разрез 2-2

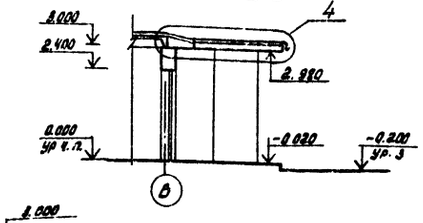

Ведомость проемов дверей

Марка поз	Размер проема
1; 2	710 × 2070
3; 4	910 × 2070
5	1010 × 2070
6	1210 × 2370
7	1200 × 2400

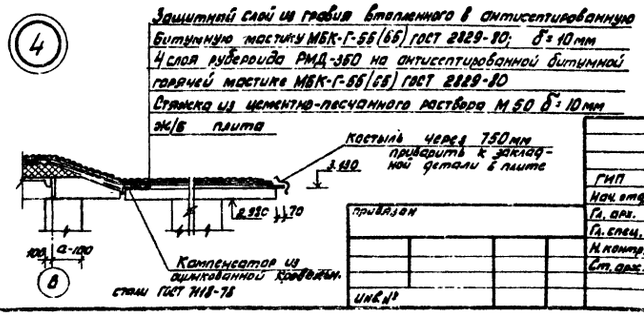

Экспликация помещений

	Наименование	Площадь м²	Категория производства по взрывной взрыво-пожарной и пожарной опасности
1	Тамбур (2)	6.18	
2	Вестибюль	16.07	
3	Кабинет заведующего фермой	10.93	
4	Тамбур (2)	4.81	н/к
5	Мужской гардероб уличной и домашней одежды	10.15	
6	Мужской гардероб рабочей одежды	10.74	
7	Тамбур (2)	1.39	
8	Мужская душевая	2.61	
9	Инвентарная	4.3	
10	Уборная	3.17	
11	Тамбур (2)	4.26	
12	Тамбур (2)	4.71	
13	Женская душевая	5.22	
14	Женский гардероб уличной и домашней одежды	15.15	
15	Женский гардероб рабочей одежды	20.52	
16	Красный уголок	17.56	
17	Комната специалистов	13.05	
18	Коридор	47.75	
19	Постирочная	18.76	
20	Комната приема пищи	12.48	
21	Женская уборная	4.64	
22	Венткамера	17.96	
23	Молочная	62.92	
24	Мужская уборная	4.64	
25	Лаборатория	7.26	
26	Кладовая дезсредств	5.76	
27	Электрокотельная	23.6	
28	Электрощитовая	9.87	
29	Компрессорная	14.12	
30	Помещение для градирни	7.07	
31	Кладовая	6.02	

1. В помещении 6 и 15 пунктиром обозначены шкафы для чистого и грязного белья (см. технологические чертежи)
2. Спецификация шкафов (поз. 1) см. лист 14.

Гл. конструктор Гольдберг
Гл. инженер Шарафо
Гл. технолог Рулев
Гл. конструктор отд. Гольдберг
Гл. архитектор Дубинский
Инв. № подл. | Подпись и дата | Взам. инв. №

ГИП	Лобученкова	
Нач. отд.	Ким	
Гл. арх.	Гавришов	
Гл. спец.	Марков	
К. контр.	Марков	
Ст. арх.	Марешлис	

АС

Санитарный пропускник на 30 человек с молочным блоком и электрокотельной

Стадия	Лист	Листов
Р	3	

План на отм. 0.000 (стены из панелей повышенной заводской готовности) Разрез 1-1; 2-2

ГИПРОНИСЕЛЬХОЗ

19-196 ПП-3

Альбом I

фасад 1-7

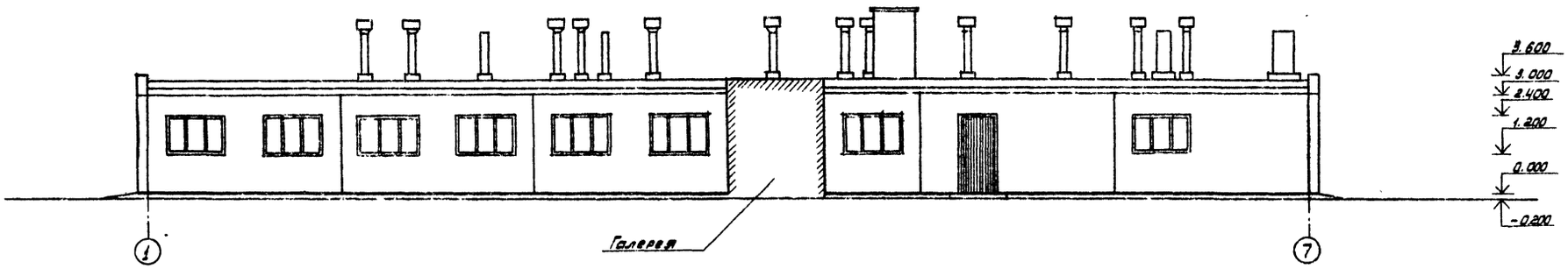

фасад 7-1

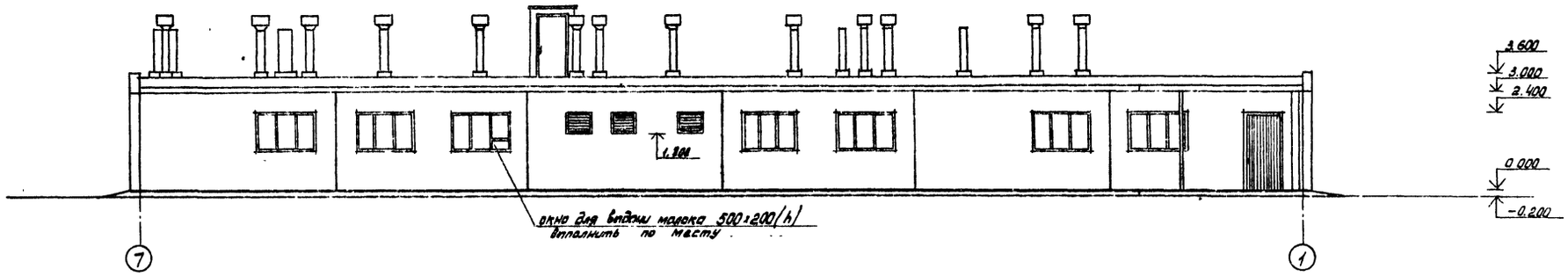

фасад В-А

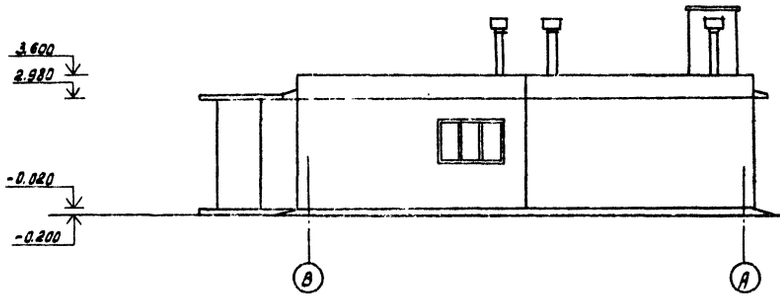

фасад А-В

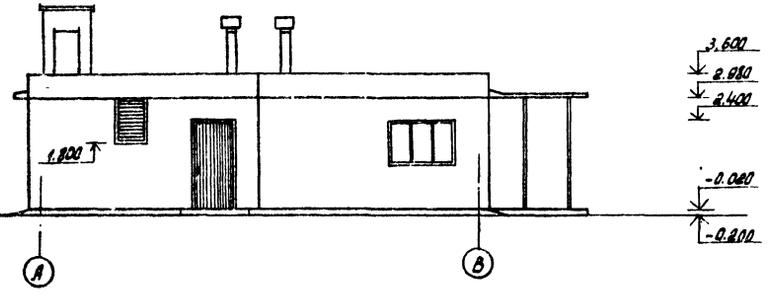

Согласовано:
Гл. контр. отд. Теляковский
Взам. инв. №
Подпись и дата
Инв. № подл. 912382/13

ГИП	Левченкова		АС
Нач. отд.	Ким		
Гл. арх.	Гаврилов		Санитарный пропускник на 30 человек с молочным блоком и электрокотельной
Гл. спец.	Марков		
Н. контр.	Марков		
Ст. арх.	Маргулис		Фасады (Стены из панелей повышенной заводской готовности)

Стадия: Р | Лист: 4 | Листов:

ГИПРОНИСЕЛЬХОЗ

Инв. №

19-196 ПП-3

Альбом I

План на отм. 0.000

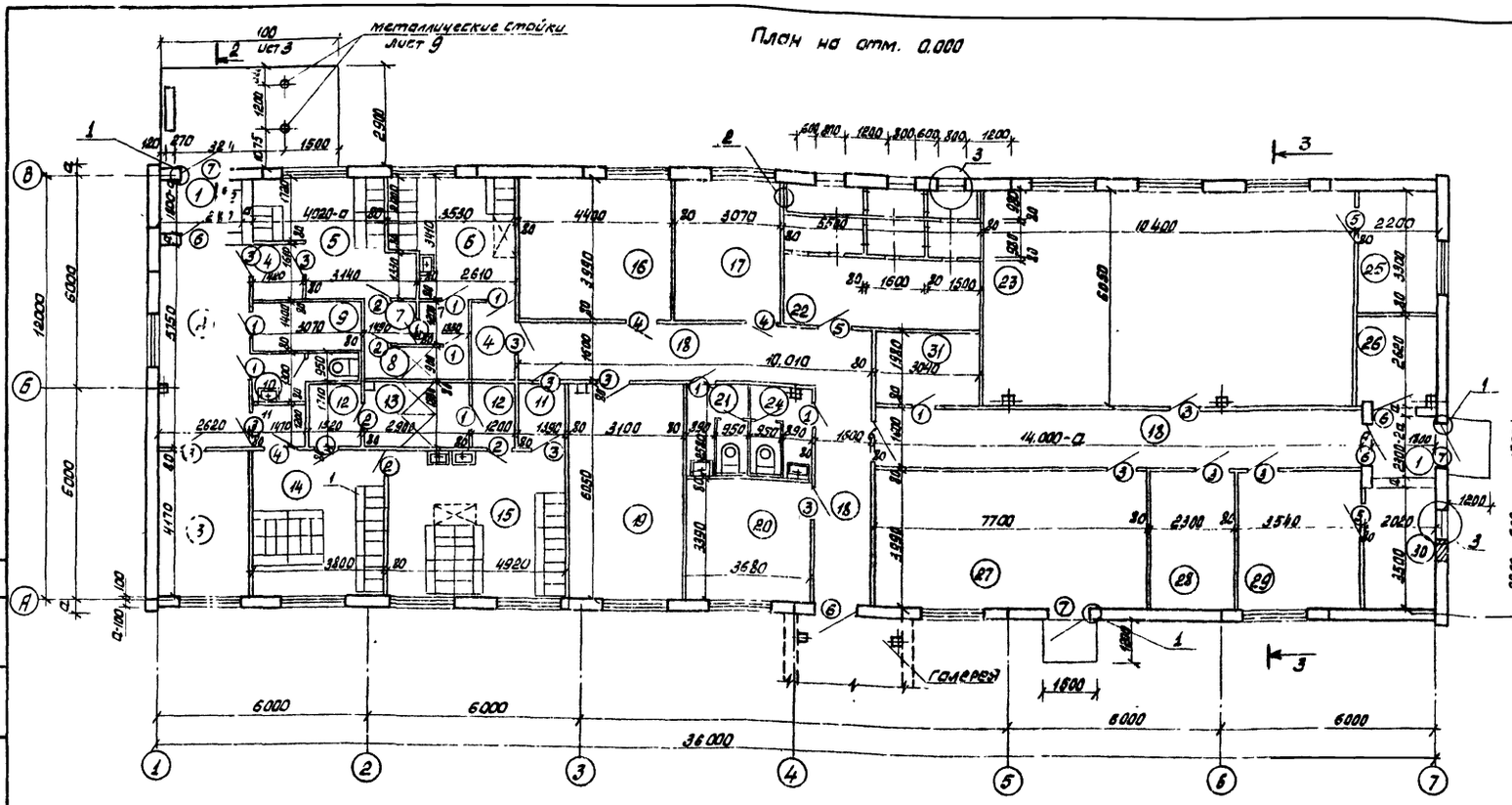

Разрез 3-3

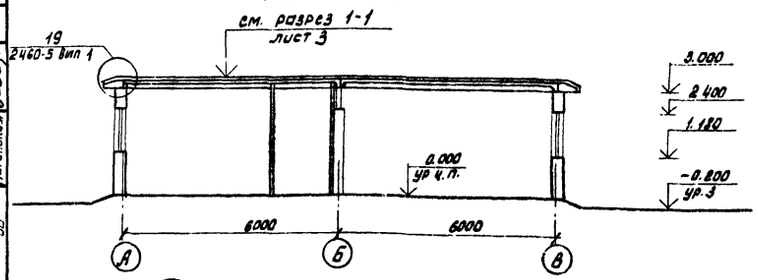

Экспликация помещений

Номер по плану	Наименование	Площадь м²	Категория производства по взрывной взрыво-пожарной и пожарной опасности
1	Тамбур (2)	6.18	—
2	Вестибюль	15.07	—
3	Кабинет заведующего фермой	10.93	—
4	Тамбур (2)	4.91	—
5	Мужской гардероб уличной и домашней одежды	10.85	—
6	Мужской гардероб рабочей одежды	10.74	—
7	Тамбур (2)	3.39	—
8	Мужская душевая	2.61	—
9	Инвентарная	4.3	-
10	Уборная	3.17	—
11	Тамбур (2)	4.26	—
12	Тамбур (2)	4.77	—
13	Женская душевая	5.22	—
14	Женский гардероб уличной и домашней одежды	15.85	—
15	Женский гардероб рабочей одежды	20.52	—
16	Красный уголок	17.56	—
17	Комната специалистов	13.05	—
18	Коридор	47.75	—
19	Постирочная	18.76	—
20	Комната приема пищи	12.48	—
21	Женская уборная	4.64	—
22	Венткамера	17.96	—
23	Молочная	62.92	Д
24	Мужская уборная	4.64	-
25	Лаборатория	7.26	Д
26	Кладовая дезосредств	5.76	Д
27	Электрокотельная	23.6	Д
28	Электрощитовая	9.98	Д
29	Компрессорная	14.12	Д
30	Помещение для графини	7.07	Д
31	Кладовая	6.02	→

1. Количество окон ОК-1, ОК-2 и дверного блока 7,8 (4 шт) дано только для варианта с горизонтальной разрезкой панелей.
2. В помещении 8.15 пунктиром обозначено шкафов до чистого и грязного белья (см. технологические чертежи)

Спецификация элементов заполнения проёмов

Марка, поз.	Обозначение	Наименование	Кол-во	Масса ед. кг.	Примечан.
1	ГОСТ 6629-74	Дверной блок ДГ 21-7	11		
2	ГОСТ 6629-74	Дверной блок ДГ 21-7Л	5		
3	ГОСТ 6629-74	Дверной блок ДГ 21-9	13		
4	ГОСТ 6629-74	Дверной блок ДГ 21-9Л	3		
5	ГОСТ 6629-74	Дверной блок ДГ 21-10	3		
6	ГОСТ 6629-74	Дверной блок ДГ 21-12	3/4		см. прим. 1
7	ГОСТ 24698-81	Дверной блок ДН 21-14 ПТР2	3		
ОК-1	ГОСТ 11214-78	Окно ОС 12-18 В	15		см. прим. 1
ОК-2	ГОСТ 11214-78	Окно ОС 12-15 В	2		

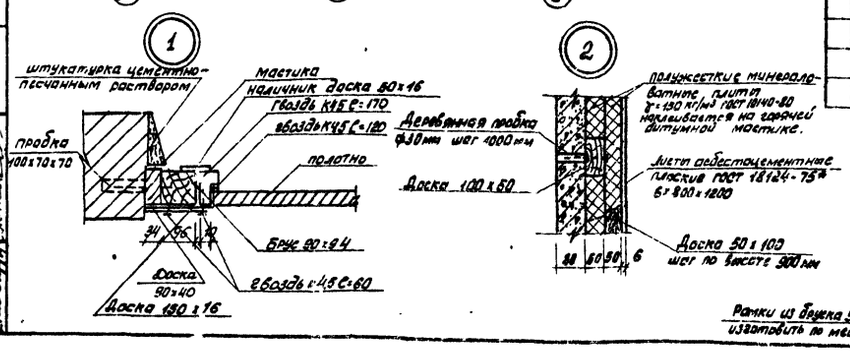

ГИП	Левченкова				АС		
Нач. отд.	Ким						
Гл. арх.	Гаврилов						
Гл. спец.	Марков				Санитарный пропускник на 30 человек с молочным блоком и электрокотельной	Стадия	Лист	Листов
Н. контр.	Марков					Р	5	
Ст. арх.	Моргулис				План на отм. 0.000. Разрез 3-3 (Стены из панелей с горизонтальной разрезкой)	ГИПРОНИСЕЛЬХОЗ		

Привязан

Инв. №

Инв. № подл. | Подпись и дата | Взам. инв. №

Согласовано: Зоотехнолог Дуев 03; Гл. конструктор ТП Жданова; Гл. инж. проекта Зверев

Калькировал: С.Ким

9-146.ПМ-3

Альбом I

Фасад 1-7

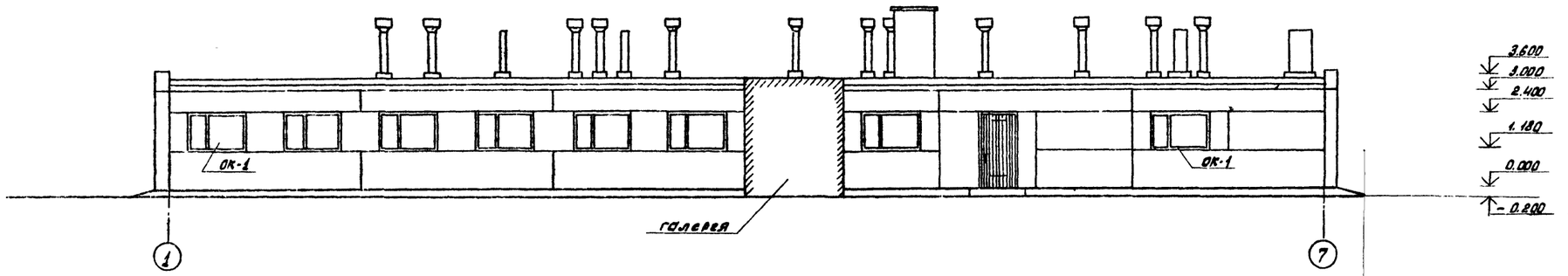

Фасад 7-1

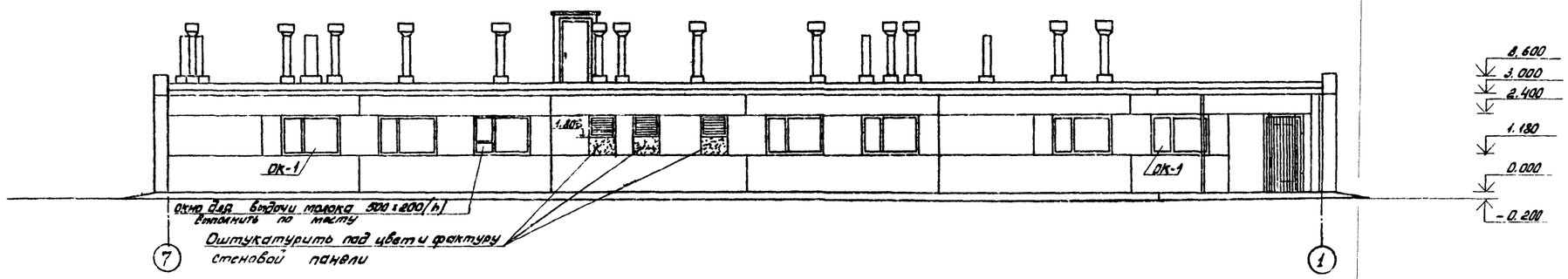

Фасад В-А

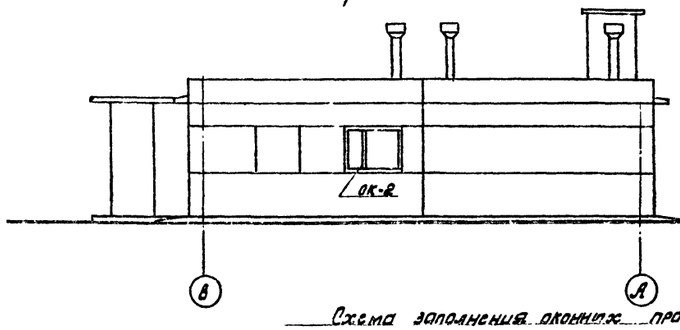

Фасад А-В

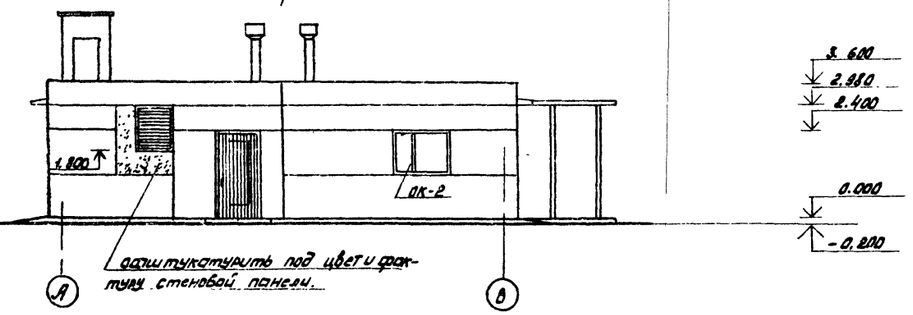

Схема заполнения оконных проемов

ОК-1

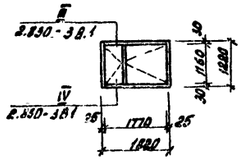

ОК-2

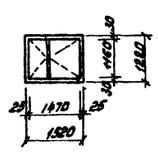

Согласовано
Гл. конструктор отд. Теляковский
Взам. инв. №
Подпись и дата
Инв. № подл.
212382/15 25.07.86

ГИП	Левченков			АС
Нач. отд.	Ким			
Гл. арх.	Гаврилов			Санитарный пропускник на 30 человек с молочным блоком электрокотельной
Гл. спец.	Марков			Стадия: Р; Лист: 6; Листов:
Н. контр.	Марков			Фасады (стены из панелей с горизонтальной разрезкой)
Арх.	Марчулис			ГИПРОНИСЕЛЬХОЗ

Привязан

Инв. №

19-186ПП-3

Альбом I

Схема расположения фундаментов

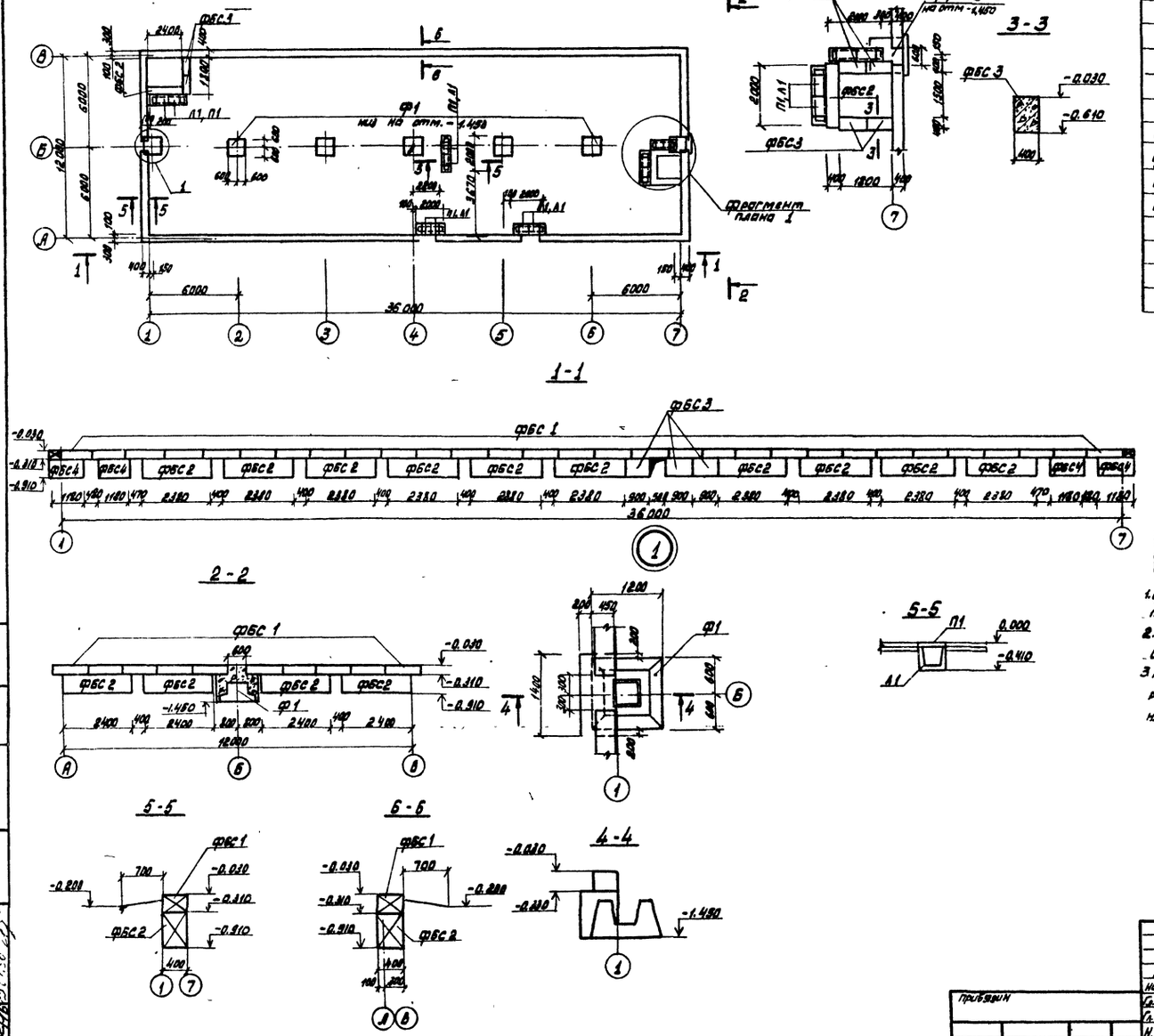

Спецификация к схеме расположения фундаментов

Марка	Наименование	Обозначение	Кол.	Масса кг	Примечание
		Для $t_н$ = -20°С; -30°С			
		Фундаменты			
Ф1	ГОСТ 24022-80	1Ф 12, 12-1	7	1400	
		Фундаментные			
		блоки			
ФБС1	ГОСТ 13579-78	ФБС 12.4.3-Т	80	310	
ФБС2	ГОСТ 13579-78	ФБС 24.4 6-Т	30	1300	
ФБС3	ГОСТ 13579-78	ФБС 9.4, 6-Т	6	470	
ФБС4	ГОСТ 13579-78	ФБС 12.4.6-Т	8	640	
		Плиты перекрытия канала			
П1	3.006-2 в. II-2 и II-4	П1-15 б	12	40	
Л1	3.006-2 в II-1	П1д-8	12	110	

Таблица расчетных нагрузок на верхний обрез фундамента при снеге 0,981 кПа (100 кгс/м² при n = 1.0)

Оси	Схема	$t_н$ = -20°С				$t_н$ = -30°С			
		M кН·м (тс·м)	N1 кН (тс)	N2 кН (тс)	Q кН (тс)	M кН·м (тс·м)	N1 кН·м (тс)	N2 кН (тс)	Q кН (тс)
А; В	Ленточный фундамент	—	—	25.00 (2.56)	2.34 (0.24)	—	—	25.00 (2.56)	2.34 (0.24)
Б	N2 N1 (200) 150 150	—	67.2 (6.86)	67.0 (6.82)	—	—	69.0 (7.04)	82.6 (8.42)	—
Б	N1 Q (2-16)	17.90 (1.83)	12.70 (13.01)	—	4.00 (0.50)	(1.83)	17.90 (13.26)	—	4.00 (0.50)

1. Фундаменты под колонны — сборные железобетонные башмаки, под панели — фундаментные блоки.
2. Фундаментные блоки укладывать на цементном растворе марки 50 толщ. 20 мм.
3. Гидроизоляцию для панелей выполнять из слоя цементного раствора состава 1:2 толщ. 30 мм на отм. -0.030 с уплотняющими добавками.

ГИП	Левченкова						
Нач. отд.	Ким						
Гл. констр.	Теляковский		05.86	Санитарный пропускник на 30 человек с молочным блоком и электрокотельной	Стадия	Лист	Листов
Гл. спец.	Марков				Р	7	
Н. контр.	Марков						
Рук. гр.	Скобликов			Схема расположения фундаментов.	ГИПРОНИСЕЛЬХОЗ		
Ст. инж.	Таирова						

Привязан

Инв. №

Согласовано

Часть ОВ

Взам. инв. №

Подпись и дата

Инв. № подл. 2412382/6 257736

19-196ПП-3

Альбом I

Схема расположения свай, свай-колонн и фундаментных балок

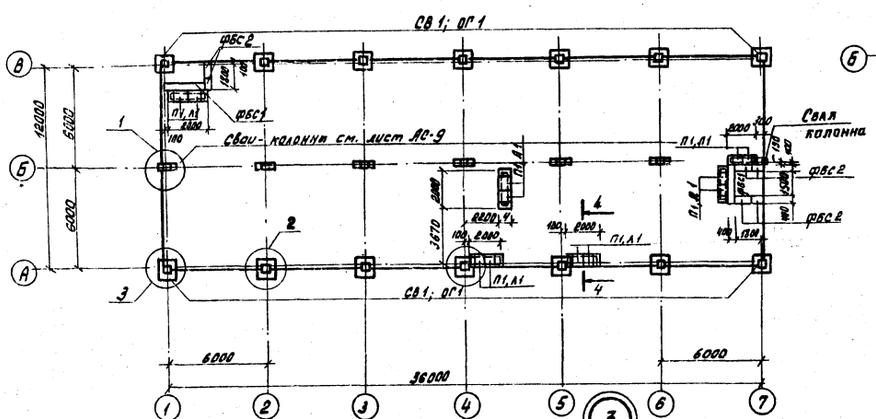

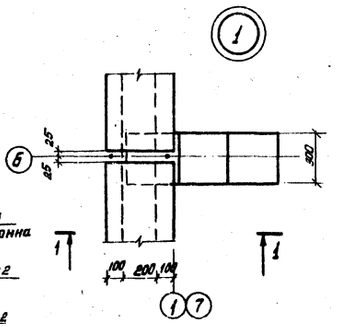

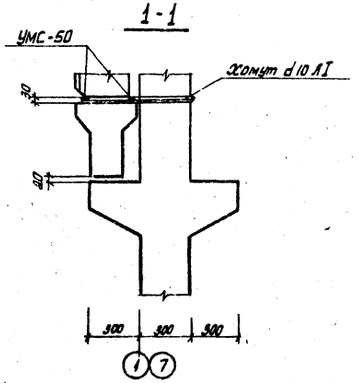

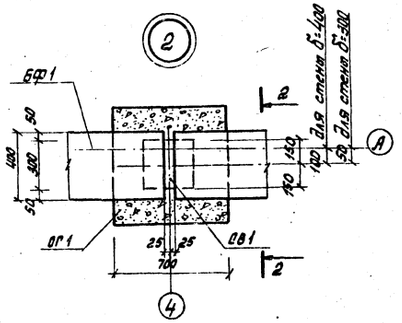

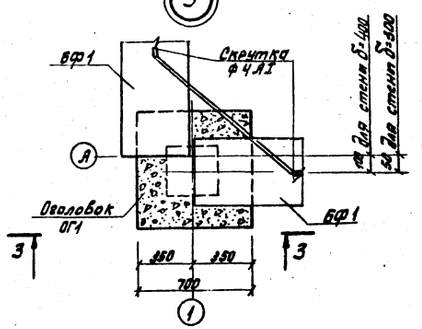

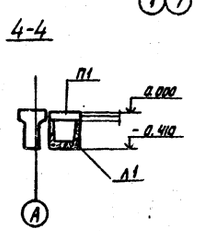

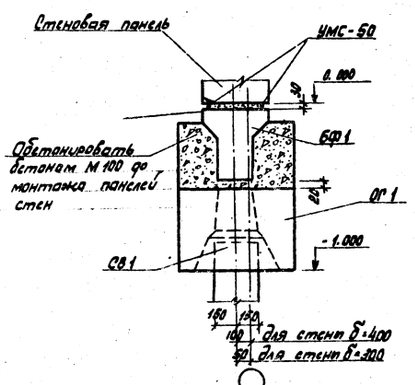

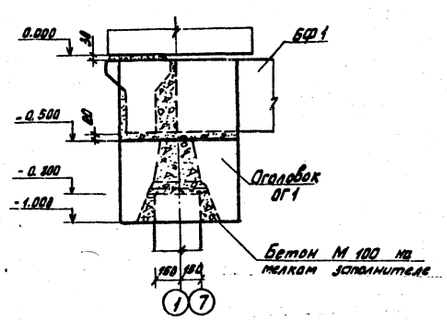

Таблица расчетных нагрузок на верхний обрез фундамента при снеге 0.981 КПа (100 кгс/м²) при n = 1.0

Оси	Схема	$t_н$ = -20°C M кН·м (тс·м)	$t_н$ = -20°C N кН (тс)	$t_н$ = -20°C Q кН (тс)	$t_н$ = -30°C M кН·м (тс·м)	$t_н$ = -30°C N кН (тс)	$t_н$ = -30°C Q кН (тс)
А В	А, В, 2-6, N, Q	—	143.00 (14.63)	2.34 (0,24)	—	163.00 (16.65)	2.34 (0,24)
Б	Б, 2-6, N, M, Q	16.50 (1.69)	136.00 (13.90)	4.00 (0.50)	16.50 (1.69)	139.00 (14.20)	4.00 (0.50)

Спецификация к схеме расположения свай, свай-колонн и фундаментных балок

Марка	Обозначение	Наименование	кол.	масса ед. кг.	примечание
		Сваи-колонны			
		Фундаментные балки			
СВ1	ГОСТ 19804.4-78	СЦ 3-30	14	700	
ОГ1	1.111.1-4	ОС 2-3	14	420	
БФ1	1.415-1 вып. 1	ФБ 6-11	16	1800	
		Фундаментные блоки			
ФБС1	ГОСТ 13579-78	ФБС 24.4.6-Т	2	1300	
ФБС2	ГОСТ 13579-78	ФБС 9.4.6-Т	6	470	
		Плиты перекрытия канала			
П1	3.006-2 Вып. II-2 и II-4	П1-15Б	12	40	
Л1	3.006-2 Вып. II-1	Л1д-8	12	110	

1. Спецификацию на сваи-колонны см. лист 9
2. Характеристики грунта основания даны на листе 2
3. Фундаментные балки укладывать на цементном растворе марки 50, толщиной 20мм.
4. Гидроизоляцию для панелей выполнять из слоя цементного раствора состава 1:2 толщ. 30мм. на отм. -0.030 с уплотняющими добавками.

						АС	
ГИП	Лебединков						
Нач. отд.	Ким						
Гл. конст.	Тедиашвили				Санитарный пропускник на 30 человек с моечной блоком и электрокотельной	Стадия	Лист	Листов
Гл. спец.	Марков		05.86			Р	8	
Н. контр.	Марков					ГИПРОНИСЕЛЬХОЗ		
Рук. гр.	Столяликов				Схема расположения свай, свай-колонн и фундаментных балок			
Ст. инж.	Тюрева							

Привязан

Инв. №

Инв. № подл. | Подпись и дата | Взам. инв. №

Альбом 09 Часть

Серия 3.407-1

19-130.ТМ-1

Альбом

Схема расположения колонн и балок покрытия

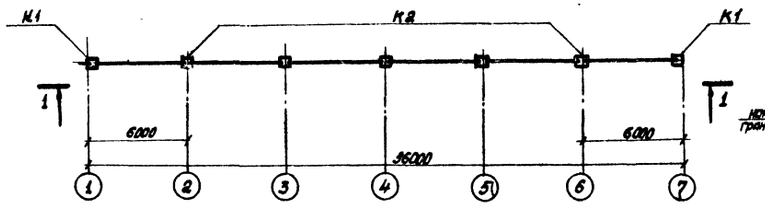

1-1

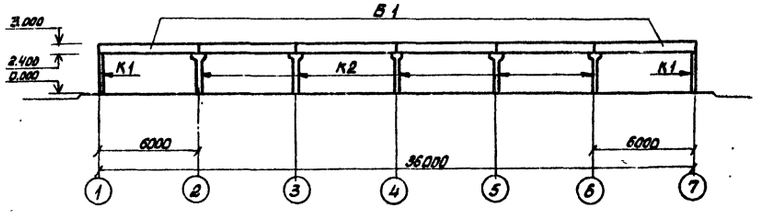

Схема расположения свай-колонн и балок покрытия (вариант 2)

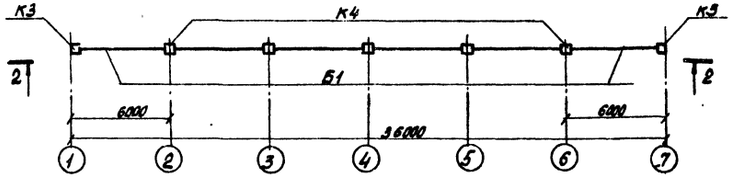

2-2

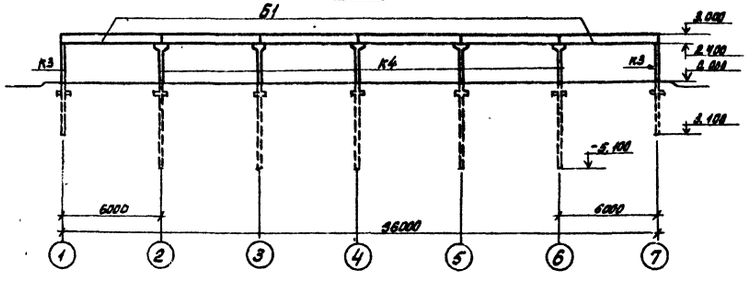

Схема расположения элементов навеса над входом

План плиты на отм. -0.020 (размеры в скобках для $t^{\circ}=-30^{\circ}$)

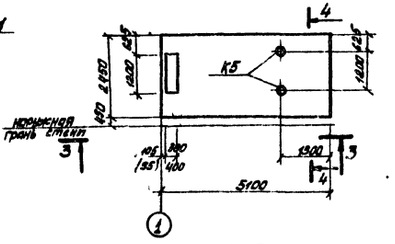

3-3

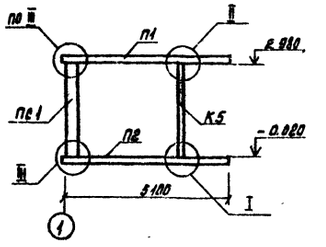

4-4

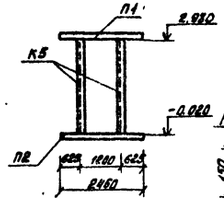

План покрытия

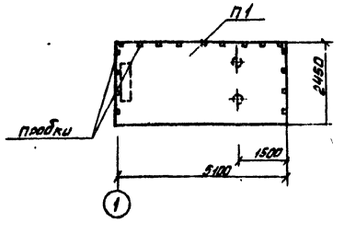

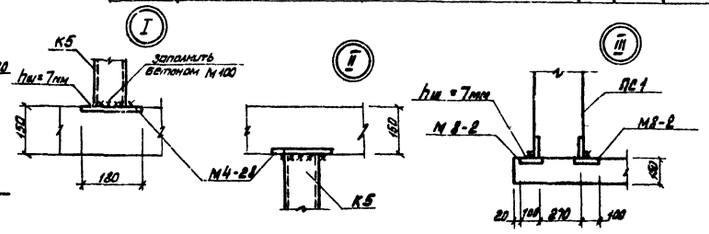

Спецификация к схемам расположения колонн, свай-колонн, балок покрытия и элементов навеса над входом

Марка	Обозначение	Наименование	Кол.	масса ед. кг.	примечание
		Балки для $t_н=-20^{\circ}; -30^{\circ}C$			
		снег 100 кг/м²			
Б1	КЖИ5-20.00.00	1Б СТ6-3 А IV Т-1	6	1150	
		Колонны			
К1	КЖИ5-18.00.00	СК3-36-1а	2	810	
К2	1823-1 вып. 01	СКТ3-36-1	5	905	
		Свай-колонны (вариант 2)			
К3	КЖ5-19.00.00	1СД 55.29.30-1а	2	1370	
К4	ГОСТ 19804.7-83	2СД 75.29.30	5	1850	
		Плиты			
П1	КЖИ5-14.00.00	ППТ 51.24.15-Т	1	4900	
П2	КЖИ5-15.00.00	ППТ 51.24.15-Т-1	1	4900	
		Панели стеновые			
ПС1	КЖИ5-24.00.00	Панель стеновая ПСД 12.30.30-Т-1	1	1400	Для $t=-20^{\circ}$
ПС1	КЖИ5-23.00.00	Панель стеновая ПСД 12.30.40-1	1	1800	Для $t=-30^{\circ}$
		Стойки металлические			
К5		Труба ф 102; $C=20$ мм; $C=3000$	2	121.32	
		ГОСТ 8732-70			
Н1-9	1.800-4	Деталь соединительная	10	1.30	
М1-10	1.800-4	Деталь соединительная	2	2.40	

1. Все металлические соединения защитить от коррозии в соответствии с указаниями на листе АС-2
2. Плиту П2 установить на песчаную подготовку толщиной 200 мм.

ГИП	Левченкова			АС
Нач. отд.	Ким			
Гл. констр.	Теляковский		05.84	Санитарный пропускник на 30 человек с молочным блоком и электрокотельной
Гл. спец.	Марков			
Н. контр.	Марков			
Рук. гр.	Скобликов			Схемы расположения колонн, свай-колонн, балок покрытия и элементов навеса над входом.
Ст. инж.	Таирова			

Стадия	Лист	Листов
Р	9	

ГИПРОНИСЕЛЬХОЗ

Привязан

Инв. №

Согласовано:

Инв. № подл. 2423821/8 | Подпись и дата 25.07.86 | Взам. инв. №

19-196ПП-3

Альбом I

Схема расположения плит покрытия

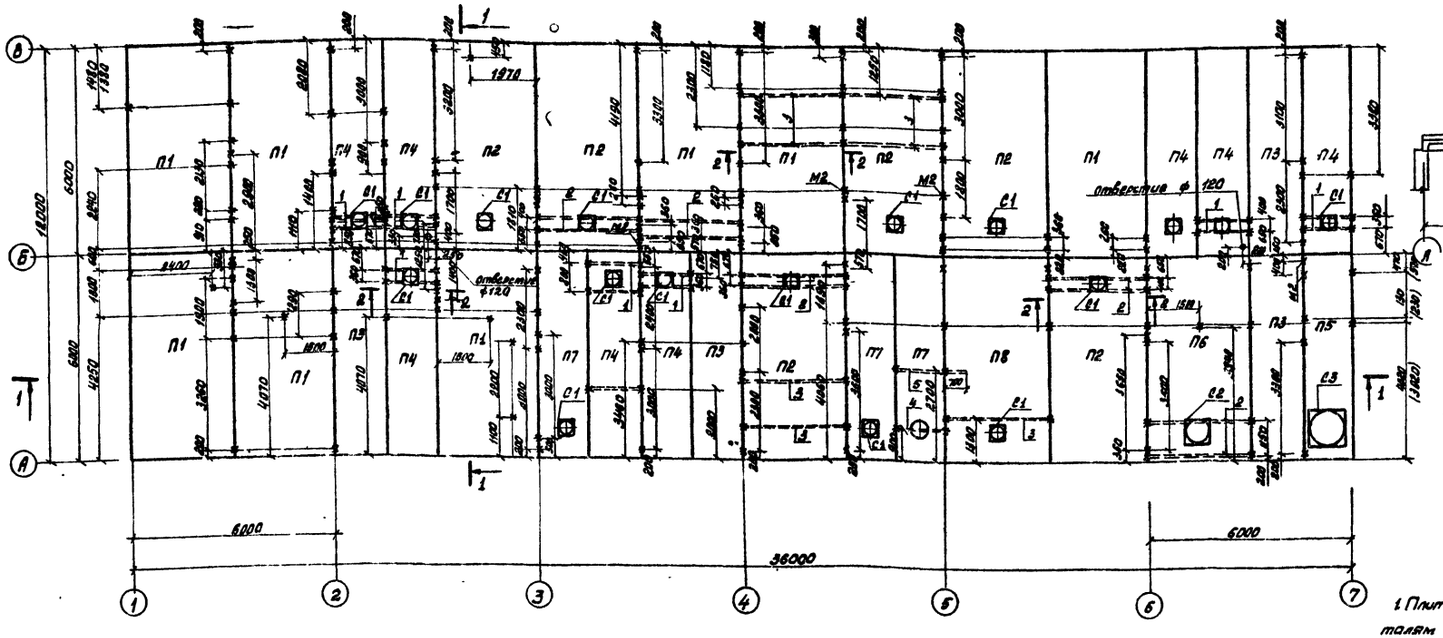

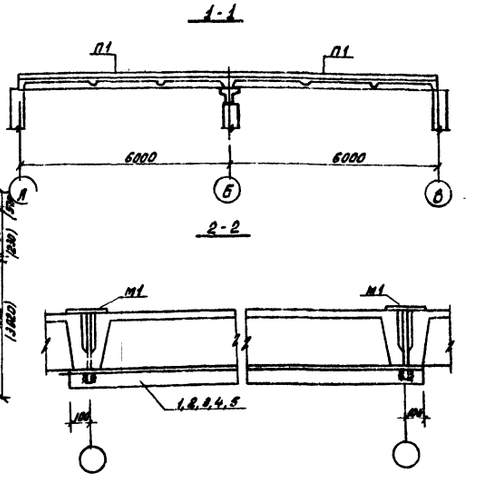

1. Плиты покрытие приварить к закладным деталям балок в 3х точках. Электроды типа Э42А по ГОСТ 9467-76 hш = 6мм.
2. Швы между плитами тщательно заполнить бетоном марки 200 на мелком заполнителе.
3. На схеме расположения плит покрытия крестиками указаны анкера для крепления перегородок. Привязка анкеров, указанная в скобках, дана для $t_н$ = -30°
4. Закладные изделия в плитах и все металлические соединения защитить от коррозии в соответствии с указаниями на листе ЛС-2.
5. Все незамаркированные анкера - М1.
6. Отверстия ф 120 высверлить по месту утеплитель и пароизоляцию восстановить.
7. Под анкера М1 высверлить отверстия ф20 по месту, на площади опорной плиты анкера М1 утеплитель убрать. После установки анкера утеплитель и пароизоляцию восстановить.

Спецификация к схеме расположения плит покрытия

Марка поз.	Обозначение	Наименование	Кол.	Масса ед. кг	Примечание
		Стаканы			
С1	1.494-24 вып. 1	СБ4А-1	17	150	
С2	1.494-24 вып. 1	СБ7А-1	1	190	
С3	1.494-24 вып. 1	СБ10А-1	1	250	
		Плиты покрытия			
		для $t_н$ = -20°С			
П1	КЖИ5-16.00.00-01	1ПГ-3АIVТ - 80МВ-12-200Па	8	2640	
П2	-17.00.00-01	1ПВ4-3АIVТ - 80МВ-12-200Па	6	2900	
П3	-16.00.00-03	2ПГ-1АIVТ - 80МВ-12-200Па	4	1410	
П4	-17.00.00-07	2ПВ4-2АIVТ - 80МВ-12-200Па	8	1530	
П5	-11	2ПВ10-2АIVТ - 80МВ-12-200Па	1	1350	
П6	-08	1ПВ7-3АIVТ - 80МВ-12-200Па	1	2850	
П7	-09	2ПВ4-3АIVТ - 80МВ-12-200Па	3	1530	
П8	-05	1ПВ4-3АIVТ - 80МВ-12-200Па	1	2900	
		Плиты покрытия			
		для $t_н$ = -30°С			
П1	КЖИ5-16.00.00	1ПГ-3АIVТ - 120МВ-12-200Па	8	2640	
П2	-17.00.00	1ПВ4-3АIVТ - 120МВ-12-200Па	6	2900	
П3	-16.00.00-02	2ПГ-1АIVТ - 120МВ-12-200Па	4	1410	

Марка поз.	Обозначение	Наименование	Кол.	Масса ед. кг.	Примечание
П4	КЖИ5-17.00.00-06	2ПВ4-2АIVТ - 120МВ-12-200Па	8	1530	
П5	-10	2ПВ10-2АIVТ - 120МВ-12-200Па	1	1350	
П6	-02	1ПВ7-3АIVТ - 120МВ-12-200Па	1	2850	
П7	-08	2ПВ4-3АIVТ - 120МВ-12-200Па	3	1530	
П8	-04	1ПВ4-3АIVТ - 80МВ-12-200Па	1	2900	
		Изделия металлические			
М1	КЖИ5-00 17.00	Изделие закладное М1	81	1.49	
1		L40x5 ГОСТ 8509-72 ℓ = 1700	15	5.05	
2		ℓ = 3200	10	9.5	
3		L75x5 ГОСТ 8509-72 ℓ = 3200	7	18.56	
4		ℓ = 1700	1	9.86	
5		ℓ = 2300	1	13.34	

Согласовано: ОВ Новинская

Инв. № подл. 212382 | Подпись и дата 250786 | Взам. инв. №

Привязан

Инв. №

ГИП	Левченков		
Нач. отд.	Ким		
Гл. конст.	Теляковский		
Н. контр.	Марков		05.86
Гл. спец.	Марков		
Рук. гр.	Скобляков		
Инж. ен.	Ермакова		

ЛС

Санитарный пропускник на 30 человек с молочным блоком и электрокотельной

Стадия: Р | Лист: 10 | Листов:

Схема расположения плит покрытия

ГИПРОНИСЕЛЬХОЗ

IV-19ЕПП-3

Альбом I.

Схема расположения панелей стен по оси А между осями 1-7

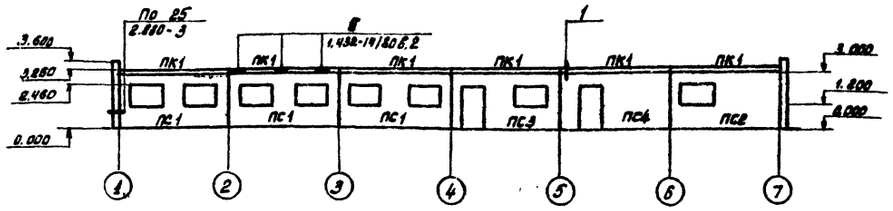

Схема расположения панелей стены по оси В между осями 7-1

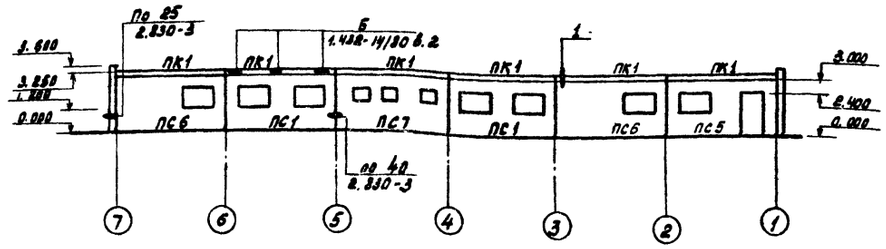

Схема расположения панелей стен по оси 1 между осями В-А

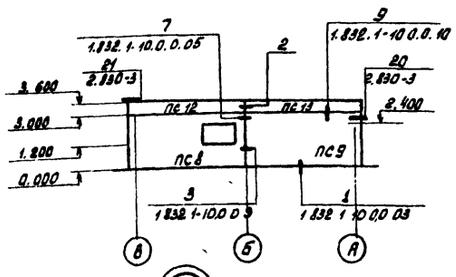

Схема расположения панелей стен по оси 7 между осями А-В

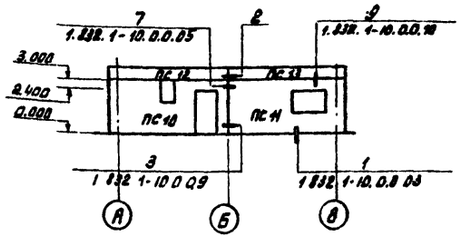

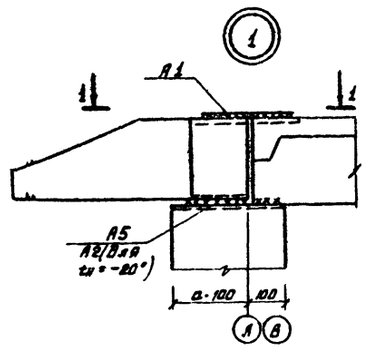

1 - 1

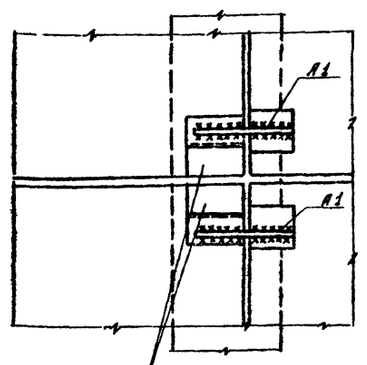

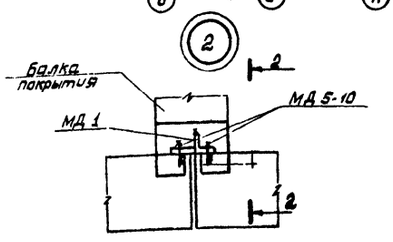

2-2

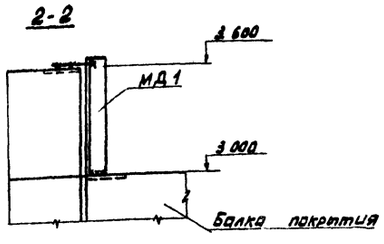

Спецификация к схеме расположения панелей стен

Марка	Обозначение	Наименование	Кол.	Масса ед. кг	Примечание
		Для $t_н$ = -20°С			
ПС1	КЖИ 2 -11.00.00	1 ПСД 6.30.30-Т-1	5	5600	
ПС2	-01.00.00	4 ПСД 60.30.30-Т-1	1	5800	
ПС3	-02.00.00	2 1 ПСД 60.30.30-Т-1	1	4800	
ПС4	-03.00.00	3 ПСД 60.30.30-Т-1	1	5600	
ПС5	-04.00.00	2 1 ПСД 60.30.30-Т-1Н	1	4800	
ПС6	-05.00.00	4 ПСД 60.30.30-Т-2	2	5800	
ПС7	-06.00.00	4 1 ПСД 60.30.30-Т-1	1	6200	
ПС8	-07.00.00	4 ПСД 64.30.30-Т-1	1	6200	
ПС9	-08.00.00	ПСД 63.30.03-Т-1	1	7000	
ПС10	-09.00.00	3 1 ПСД 63.30.30-Т-1	1	5900	
ПС11	-10.00.00	4 1 ПСД 63.30.30-Т-1	1	6200	
ПС12	1.832.1-9 Впп. 0.1.2	ПСД-60.6.30-Т-УП	2	1400	
ПС13	1.832.1-9 Впп. 0.1.2	ПСД 60.6.30-Т-У	2	1400	
ПК1	1.432-14/80 Впп. 0.2	ПК 6.65-П	12	1200	
		Для $t_н$ = -30°С			
ПС1	КЖУ 1 -11.00.00	1 ПСД 6.30.40-Т-1	5	7800	
ПС2	-01.00.00	4 ПСД 60.30.40-Т-1	1	7300	
ПС3	-02.00.00	2 1 ПСД 6.30.40-Т-1	1	6000	
ПС4	-03.00.00	3 ПСД 60.30.40-Т-1	1	7000	
ПС5	-04.00.00	2 1 ПСД 60.30.40-Т-1Н	1	6000	
ПС6	-05.00.00	4 ПСД 60.30.40-Т-2	2	7300	
ПС7	-06.00.00	4.1 ПСД 60.30.40-Т-1	1	7500	
ПС8	-07.00.00	4 ПСД 64.30.40-Т-1	1	7800	
ПС9	-08.00.00	ПСД 64.30.40-Т-1	1	8300	
ПС10	-09.00.00	3 1 ПСД 64.30.40-Т-1	1	7000	
ПС11	-10.00.00	4 1 ПСД 64.30.40-Т-1	1	7500	
ПС12	1.832.1-9 Впп. 0.1.2	ПСД 60.6.40-Т-УП	2	1900	
ПС13	1.832.1-9 Впп. 0.1.2	ПСД 60.6.40-Т-У	2	1900	
ПК1	1.432-14/80 Впп.02	ПК 6.75-П	12	1400	
		Изделия соединительные			
МД5-10	1.800-4		4	0.10	
МД1	КЖУ 5-00.16.00		2	5.54	
А1	АС-11	ф14 AI ℓ=200 ГОСТ 2590-76	24	0.123	
А2	1.432-14/80 Впп.2		24	1.23	для $t_н$=-20°
А3	1.432-14/80 Впп. 2		36	0.40	
А5	1.432-14/80 Впп. 2		24	1.90	для $t_н$=-30°

Продолжение

Марка поз.	Обозначение	Наименование	Кол.	Масса ед. кг	Примечание
МС9	2 830-3 2 0800-08		12	0.31	
МС11	2 830-3 2-1100-09		4	1.50	
МС1	1 832.1-10.0.1.00		2	0.37	
МС2	1 832 1-10 0.1.00-01		2	0.37	
	2 830-3.1-421	-8×60 С=300	10	1.10	
		Стойка угловая			
СУ4	2 830-3.2-0500-09	СУ4	4	15.70	

Согласовано:

Инв.№ подл. | Подпись и дата | Взам. инв.№

3.407.1-136/87

				АС	
ГИП	Лобченкова				
Нач.отд.	Ким				
Гл.констр.	Телякобский		05.86	Санитарный пропускник на 30 человек с моечным залом и электрокотельной	Стадия: Р; Лист: 11; Листов: -
Н.контр.	Марков				
Рук.гр.	Скобликов			Схема расположения панелей стен / Стыки из панелей повышенной заводской готовности /	ГИПРОНИСЕЛЬХОЗ
Ст.инж.	Таирова				

Привязан

Инв.№

19-136ПП-3

Копировал: С.Бубнова

9.1

Альбом I

Схема расположения панелей стены в осях 1-7

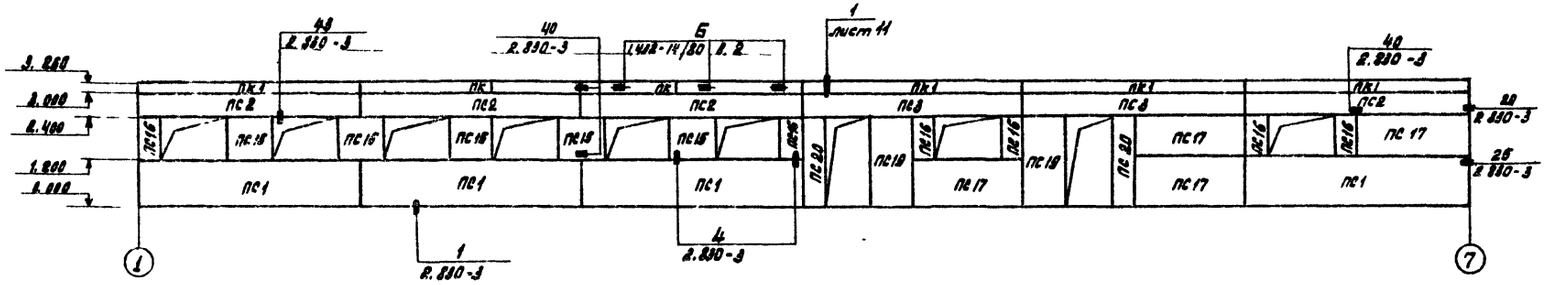

Схема расположения панелей стены в осях 7-1

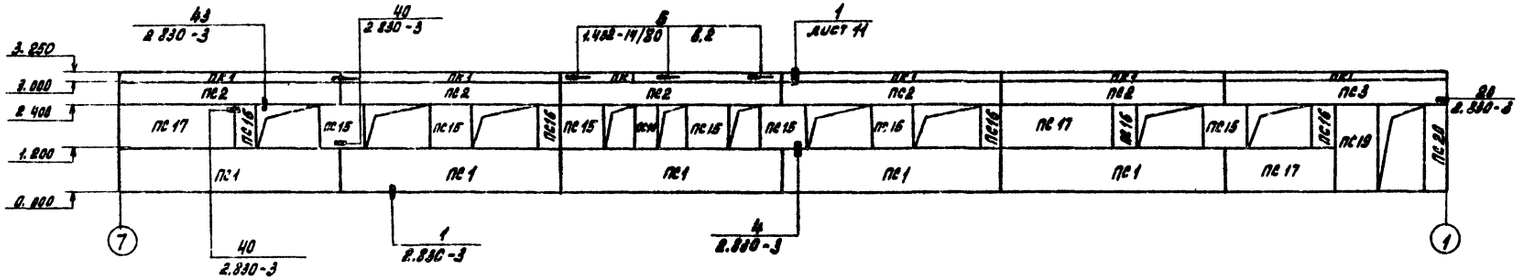

Схема расположения панелей стен в осях А-В

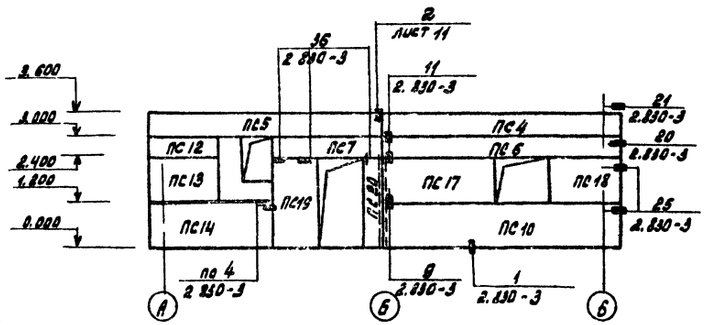

Схема расположения панелей стен в осях В-А

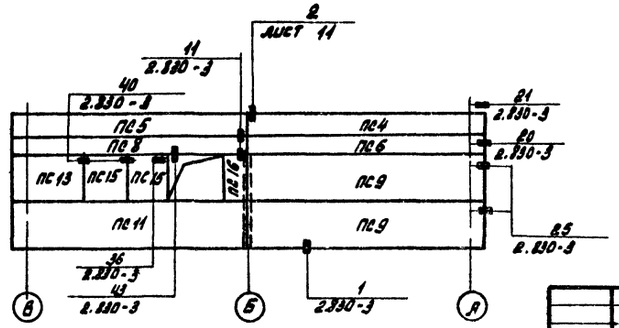

1. Данный лист см. с листами 11, 13
2. Узлы приняты по серии 2.830-3 вып. 1

					АС		
				ГИП	Левченкова		
				Нач отд.	Ким		
Привязан.				Гл. констр.	Теляковский	05.86	Санитарный пропускник на 30 человек с молочным блоком и электрокотельной
				Гл. спец.	Марков		
				Н. контр.	Марков		
				Рук. гр.	Скоблуков		Схема расположения панелей стен (стены из панелей с горизонтальной разрезкой)
				Ст. инж.	Таирова		
Инв. №							

Стадия	Лист	Листов
Р	12	

ГИПРОНИСЕЛЬХОЗ

Согласовано:

Инв. № подл. 212382/21 | Подпись и дата 20.07.84 | Взам. инв. №

19-19СПП-3

Альбом I

Ведомость монтажных узлов панелей стен

№ узла	Марка крепежного элемента	Количество штук в узле	Количество узлов	Общее кол. элементов в узле	Примечание
1	А 1	2	12	24	
	А 2	2		24	для $t_н$=-20°С
	А 5	2		24	
5	Л3	1	36	36	
4	-6х70 ℓ=110	1	42	42	
2	МД 1	1	2	2	
	МД 5-10	2		4	
9	МС1-1	2	2	4	для $t_н$=-20°С
11	L 50х5 ℓ=120	2	4	8	
	ф14 ℓ=220	2		8	
20	МС 9	1	4	4	
21	МС 11	1	4	4	
36	L 90х7 ℓ=60	1	18	18	
40	-8х60 ℓ=300	1	22	22	
43	МС 6	1	68	68	
9	МС 13	2	2	4	для $t_н$=-30°С
25	L 90х7 ℓ=120	1	8	8	
	МС 9	1		8	

Спецификация к схемам расположения панелей стен на листе 12

Марка, поз.	Обозначение	Наименование	кол.	масса ед. кг.	примечание
		Для $t_н$=-20°С			
ПС1	КЖИ4-04-0.0	ПСД 60.12.30-Т-1	9	2800	
ПС2	-05.0.0	ПСД 60.6.30-Т-1	9	1400	
ПС3	-06.0.0	ПСД 60.6.30-Т-2	3	1400	
ПС4	1.832.1-9. вып. 0,1,2	ПСД 60.6.30-Т-УП	2	1400	
ПС5	1.832.1-9. вып 0,1,2	ПСД 60.6.30-Т-У	2	1400	
ПС6	КЖИ4-07.0.0	ПСД 60.6.30-Т-УП.1	2	1400	
ПС7	-08.0.0	ПСД 30.6.30-Т-1	1	690	
ПС8	-09.0.0	ПСД 60.6.30-Т-У.1	1	1400	
ПС9	1.832.1-9 вып. 0,1,2	ПСД 60.12.30-Т-УП	2	2900	
ПС10	КЖИ4-10.0.0	ПСД 60.12.30 Т-УП.1	1	2900	
ПС11	-11.0.0	ПСД 60.12.30-Т-У.1	1	2900	
ПС12	1.832.1-9 вып. 0,1,2	ПСД 60.6.30-Т-У	1	1400	
ПС13	1.832.1-9 вып. 0,1,2	ПСД 15.12.30-Т-У	2	840	
ПС14	КЖИ 4-03,0.0	ПСД 30.12.30-Т-У.1	1	1650	
ПС15	1.832.1-9 вып. 0,1,2	ПСД 12.12.30-Т	14	560	
ПС16	1.832.1-9 вып. 0,1,2	ПСД 6.12.30-Т	13	270	
ПС17	1.832.1-9 вып. 0,1,2	ПСД 30.12.30-Т	8	1400	
ПС18	1.832.1-9 вып. 0,1,2	ПСД 15.12.30-Т-УП	1	840	
ПС19	КЖИ-02.0.0	ПСД 12.24.30-Т-1	4	1050	
ПС20	-01 0.0	ПСД 6.24.30-Т-1	4	550	
ПК1	1.432-14/80 вып. 0.2	ПК 6.65-П	12	1200	
		Для $t_н$=-30°			
ПС1	КЖИ 3-04.0.0	ПСД 60.12.40-Т-1	9	3500	
ПС2	-05.0.0	ПСД 60.6.40-Т-1	9	1700	
ПС3	-06.0.0	ПСД 60.6.40-Т-2	3	1700	
ПС4	1.832.1-9 вып. 0,1,2	ПСД 60.6.40-Т-УП	2	1900	
ПС5	1.832.1-9 вып. 0,1,2	ПСД 60.6.40-Т-У	2	1900	
ПС6	КЖИ 3-07.0.0	ПСД 60.6.40-Т-УП.1	2	1900	
ПС7	-08.0.0	ПСД 30.6.40-Т-1	1	860	
ПС8	-09.0.0	ПСД 60.6.40-Т-У.1	1	1900	
ПС9	1.832.1-9 вып. 0,1,2	ПСД 60.12.40-Т-УП	2	3800	
ПС10	КЖИ 3-10.0.0	ПСД 60.12.40-Т-УП.1	1	3800	
ПС11	-11.0.0	ПСД 60.12.40-Т-У.1	1	3800	
ПС12	1.832.1-9 вып. 0.1.2	ПСД 60.6.40-Т-У	1	1900	
ПС13	1.832.1-9 вып. 0,1,2	ПСД 15.12.40-Т-У	2	1100	
ПС14	КЖИ 3-03.0.0	ПСД 30.12.40-Т-У.1	1	1800	

продолжение

Марка поз.	Обозначение	Наименование	кол.	масса ед. кг.	примечание
ПС15	1.832.1-9 вып. 0,1,2	ПСД 12.12.40-Т	14	690	
ПС16	1.832.1-9 вып. 0,1,2	ПСД 6.12.40-Т	13	340	
ПС17	1.832.1-9 вып. 0,1,2	ПСД 30.12.40-Т	8	1800	
ПС18	1.832.1-9 вып. 0,1,2	ПСД 15.12.40-Т-УП	1	1100	
ПС19	КЖИ3-02.00.00	ПСД 12.24.40-Т-1	4	1300	
ПС20	-01.00.00	ПСД 6.24.40-Т-1	4	650	
ПК1	1.432-14/80 вып. 0,2	ПК 6.75-П	12	1400	
		Стойка угловая			
СУ4	2.830-3.2-0500-03	СУ 4	4	15,70	
МС1-1	2.830-3.2.0700	МС1-1	4	0,43	
МС9	2.830-3.2.0800-03	МС9	12	0,31	
А3	1.432-14/80 вып. 2	А3	36	0,40	
А5	1.432-14/80 вып. 2	А5	24	1.90	для $t_н$=-30°
А2	1.432-14/80 вып. 2	А2	24	1.23	для $t_н$=-20°
А1	АС-13	ф14 АI ГОСТ-2590-76 ℓ=200	24	0,123	
МД 1	КЖИ 5-00.16.00		2	5,54	
	2.830-3.1-061	-6х70 ℓ=110	42	0,36	
МД5-10	1.800-4	МД 5-10	4	0,10	
	2.830-3.1-202	L 90х7 ℓ=120	8	1.20	
	2.830-3.1-081	L 50х5 ℓ=120	8	0,45	
	2.830-3.1-131	ф14 ℓ=220	8	0,26	
	2.830-3,1-381	L 90х7 ℓ=60	26	0,58	
	2.830-3,1-421	-8х60 ℓ=300	22	1.10	
МС11	2.830-3,2-1100-03		4	1.50	
МС6	2.830-3,2-0800		68	0,17	
МС13	2.830-3,2-1200-01		4	0,48	для $t_н$=-30°

Данный лист см. с листом 12.

Согласовано:

Инв. № подл.	Подпись и дата	Взам. инв. №
212382/22	25.07.82	

Привязан

Инв. №

ГИП	Левченкова		
Нач. отд.	Ким		
Гл. констр.	Теляковский		
Гл. спец.	Марков		05.26
Н. контр.	Марков		
Рук. гр.	Скобликов		
Ст. инж.	Таирова		

АС

Санитарный пропускник на 30 человек с молочным блоком и электрокотельной

Спецификация к схемам расположения панелей стен

Стадия	Лист	Листов
Р	13	

ГИПРОНИСЕЛЬХОЗ

19-196 ПП-3

Копировал: С. Вубнова

Альбом I

План полов

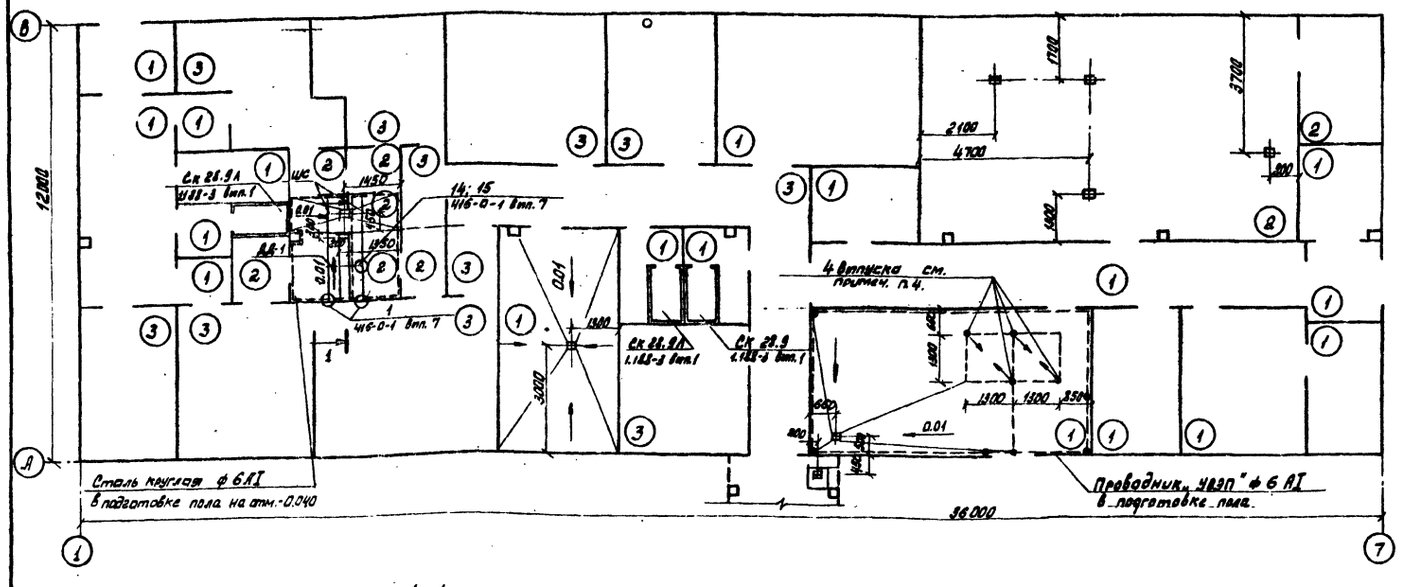

1-1

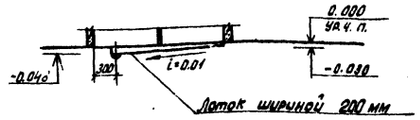

2-2

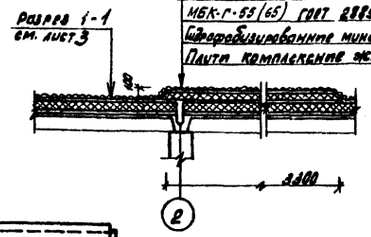

Защитный слой из гравия вталенного в антисептированную битумную мастику МБК-Г-55(65) ГОСТ 2889-80; δ = 10мм
4 слоя рубероида РМД-350 на горячей битумной мастике МБК-Г-55(65) ГОСТ 2889-80
Гидрофобизированные минераловатные плиты повышенной жесткости γ=200 кг/м³
Плиты комплексные ж.б.

План кровли

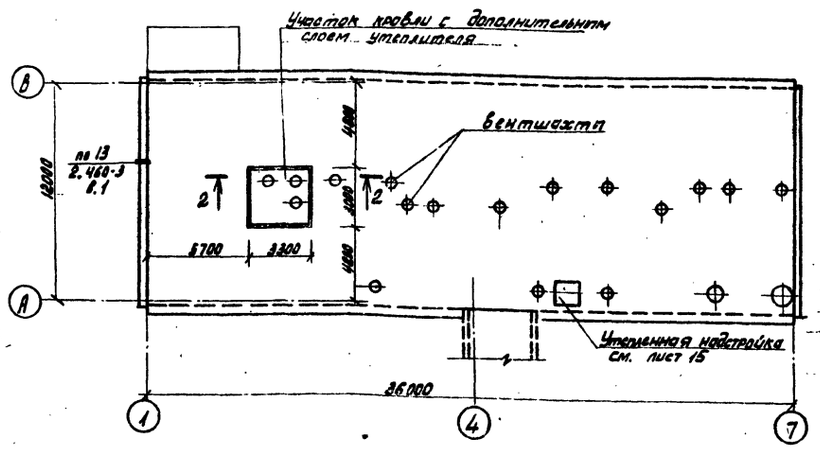

3. Устройства кровли в местах примыкания и ж.б. стаканы выполнять по серии 2460-14В1
4. Контур 2600×1300 „УВЭП" а ф 6АI оцинкованный заложить на глубине 25см от уровня пола с выпуском 4х отрезков на 0,5м.
5. Расход арматуры ф 6АI для устройства выравнивания электропотенциалов (УВЭП) в душевых помещениях - 4,4 кг., для УВЭП в электрокотельной - 6,1 кг.

Экспликация полов

Наименован. или номер помещения по проекту	Тип пола по проекту	Схема пола или номер узла по серии	Элементы пола и их толщина	Площадь пола м²
1; 2; 4; 9; 10; 11; 13; 19; 21; 22; 24; 27; 28; 29; 30; 31; 26.	1		Покрытие-бетонное бетон М200 - 20мм Подстилающий слой-бетон М 100 - 80мм Основание - уплотненный щебнем грунт основания	168
7; 8; 12; 13; 23; 25	2		Покрытие-керамическая плитка ГОСТ 6787-80 - 13мм Прослойка и заполнение швов-цементно-песчаный раствор М 150 - 15мм Подстилающий слой-бетон М 100 - 80мм Основание-уплотненный щебнем грунт основания	86
3; 4; 5; 6; 11; 14; 15; 16; 17; 18; 20	3		Покрытие линолеум ГОСТ 7251-77 - 3мм Прослойка-холодная мастика на водостойких вяжущих - 1мм Стяжка-легкий бетон γ=1100 кг/см³ - 20мм Подстилающий слой-бетон М100 - 80мм Основание-уплотненный щебнем грунт основания	132

Спецификация гардеробного оборудования

Марка, поз.	Обозначение	Наименование	Кол.	Масса ед. кг	Примеч.
1	22.414-77	Шкаф металлический МД-33.3	20		со скамьей

Спецификация сантехкабин и элементов для помещения душевых

Марка, поз.	Обозначение	Наименование	Кол.	Масса ед. кг.	Примеч.
ДД-1	416-0-1 вып.7	Щит 0,87×1,7×22	1	30	
ШС	416-0-1 вып.7	Штанга 40×40×3 4МТУ-638-64	54 кг		
СК 28,9	1.188-3 вып.1	1600×940×2760	1	1530	
СК 28.9А	1.188-3 вып.1	1600×940×2760	2	1650	

1. Для утепления предусмотреть укладку по грунту основания под конструкцию пола на ширину 1,5м от наружных стен слоя керамзита толщиной 0,15м, кроме тамбуров и венткамеры.
2. Конструкция полов показана в соответствии с СНиП II-88-71.

ГИП	Левченкова		АС
Нач. отд.	КНМ		
Гл. арх.	Гаврилов		Санитарный пропускник на 30 человек с молочным блоком и электрокотельной
Гл. спец.	Марков		Стадия: Р; Лист: 14; Листов:
Н. контр.	Марков		
Арх.	Марзулис		План полов. План кровли

ГИПРОНИСЕЛЬХОЗ

Привязан

Инв. №

Согласовано: Гл. констр. отд. Теляковский

Инв. № подл. 212382 | Подпись и дата 25.07.86 | Взам. инв. №

19-196ПП-3

Альбом I

Схема расположения фундаментов под оборудование

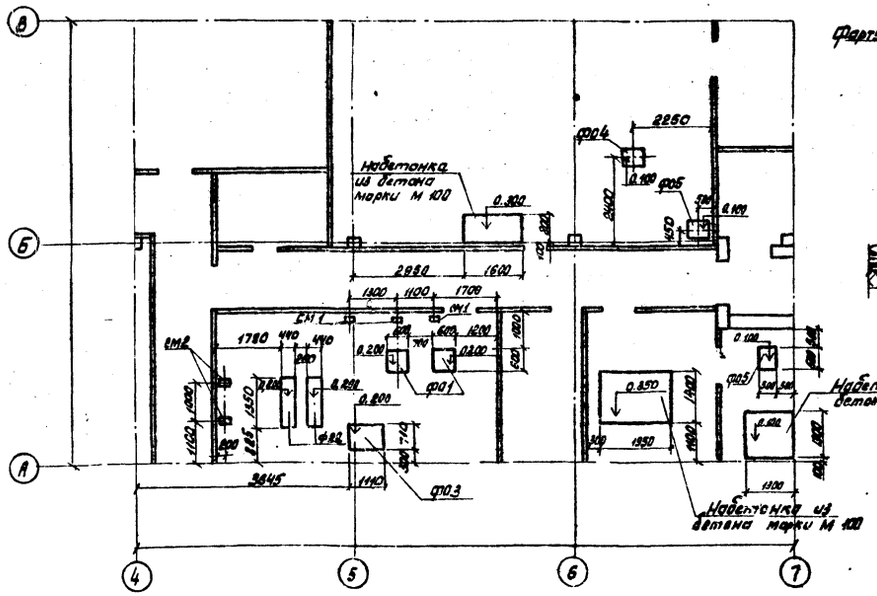

План надстройки

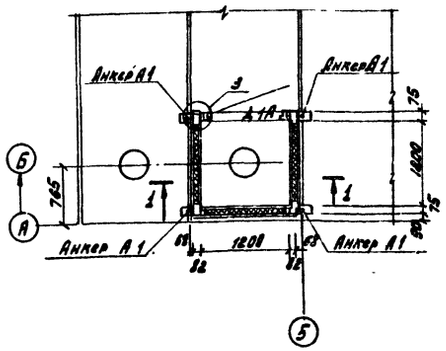

1 - 1

Кровельная сталь δ=0,6мм
Доски - 16мм
Утеплитель - полужесткие минераловатные плиты γ=200 кг/м³ h=50
Доски - 16мм

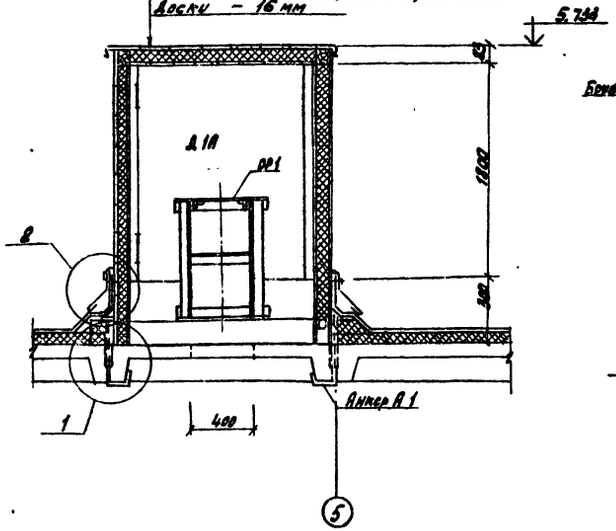

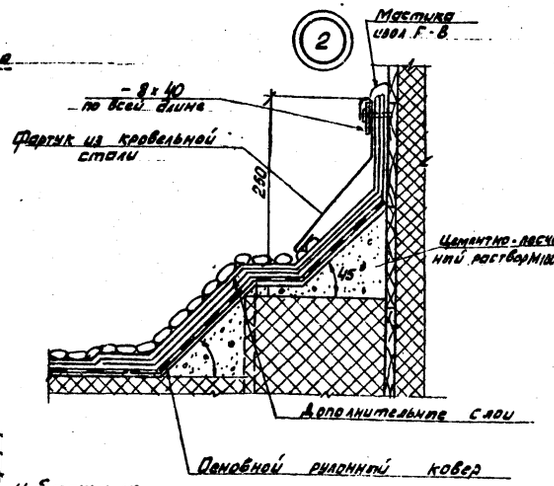

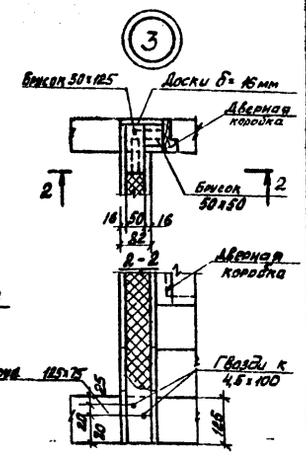

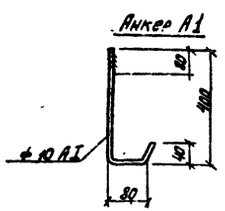

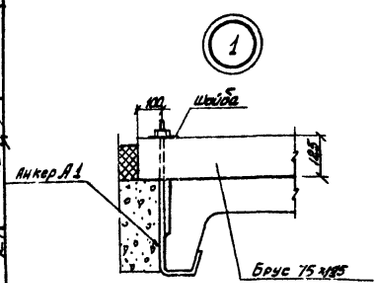

Спецификация к схеме расположения фундаментов под оборудование

Марка поз.	Обозначение	Наименование	кол.	масса ед. кг	примечание
		Фундамент под оборудование			
ф01	КЖИ 5-07.00.00	ф0 6.6.6-Т	2	530	
ф02	— 08.00.00	ф0 14.5.5-Т	1	680	
ф03	— 09.00.00	ф0 11.7.6-Т	1	1140	
ф04	— 10.00.00	ф08.5.5-Т	1	440	
ф05	— 11.00.00	ф06.5.5-Т	2	340	
		Стойки металлические			
СМ1	КЖИ 5-00.13.00	СМ1	3	10.81	
СМ2	КЖИ 5-00.14.00	СМ2	2	11.82	
		Материалы			
		Бетон марки М 100	152	м³	
		Надстройка			
		Изделия металлические			
А1	АС-15	ф10 А I ℓ=530 ГОСТ 5.1459-72*	4	0.85	
		8х60 ℓ=250 ГОСТ 103-76	8	0.94	
		8х40 ℓ=1330 ГОСТ 103-76	3	3.47	
		Оцинкованная кровельная сталь δ=1мм ГОСТ 17715-72			12.69 м²
		Изделия деревянные			
		Доски δ=16 мм			0.32 м³
		Бруски 125х75 и 125-50			0.65 м³
		Бруски 50 х 50			0.01 м³
Д1А		Дверь А 7Б1 ГОСТ 17324-71	1		
ОР1	КЖИ 5-00.16.00	Опорная рама ОР1	1	37.75	

1. Деревянный каркас утепленной надстройки должен изготавливаться из пиломатериалов хвойных пород II категории с влажностью не более 25%. Все бруски должны быть подвергнуты антисептированию, втираемому в соответствии с требованиями СНиП III - 19-76.
2. Наружную дверь в надстройку Д-1А марки Д-7БА изготовить на 300 мм короче утеплить по месту войлоком и обшить кровельной сталью.
3. Вес анкера А1 дан с учетом веса гайки и шайбы.

Согласовано: Инв. № подл. | Подпись и дата | Взам. инв. №

			АС
СНП	Лебеденкова		
Нач. отд	Ким		
Гл. констр	Тельковский		05.86
Н. контр	Марков		
Гл. спец	Марков		
Рук. гр	Скавликов		
Ст. инж.	Таирова		
Инженер	Ермакова		

Привязан

Инв. №

Санитарный пропускник на 30 человек с моечным блоком и электрокотельной	Стадия	Лист	Листов
	Р	15	
Схема расположения фундаментов под оборудование, надстройка	ГИПРОКИСЕЛЬХОЗ		

14-140ПП-3

Альбом I

Схема расположения внутренних панелей перегородок

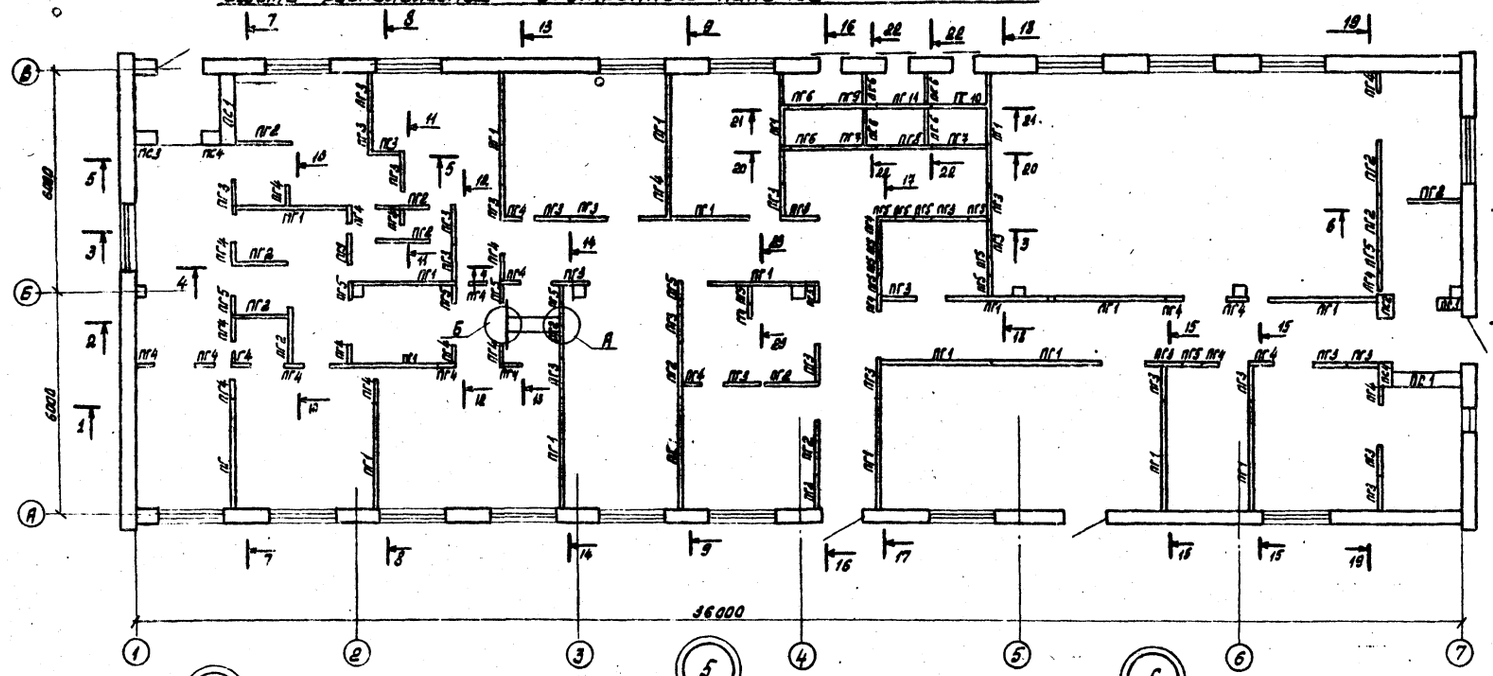

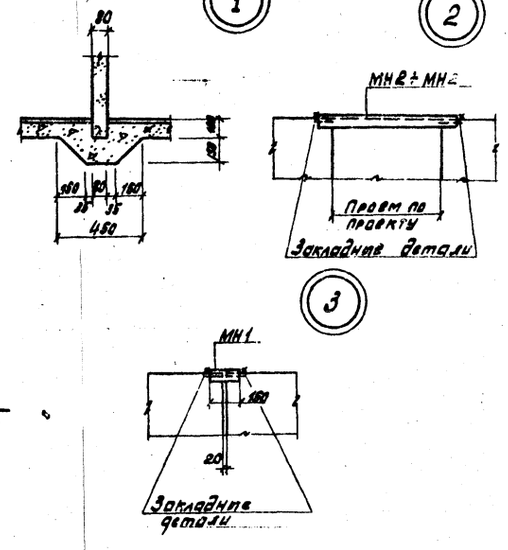

Лист см. с листами 17, 18, 19.

					АС		
				ГИП	Левченков		
				Нач. отд.	Ким		
				Гл. констр.	Теляковский		
				Н. контр.	Марков		05.66
				Гл. спец.	Марков		
				Рук. гр.	Скобликов		
				Инжен.	Ермакова		
				Ст. техн.	Корягина		

Привязан

Инв. №

Санитарный пропускник на 30 человек с молочным блоком и электрокотельной

Схема расположения внутренних панелей перегородок

Стадия	Лист	Листов
Р	16	

ГИПРОНИСЕЛЬХОЗ

Согласовано:

Инв. № подл.	Подпись и дата	Взам. инв. №
212382	25.07.66	

ПВ Нагинская

19-196 ПП-3

Альбом I

1-1

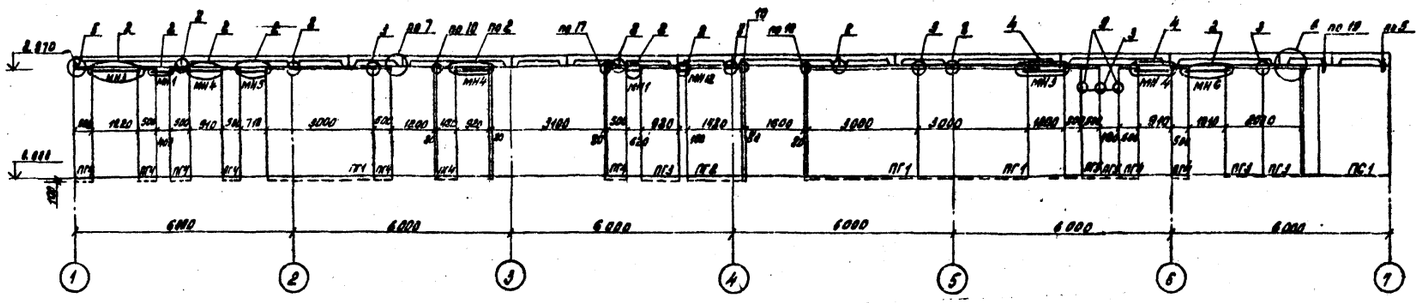

7-7

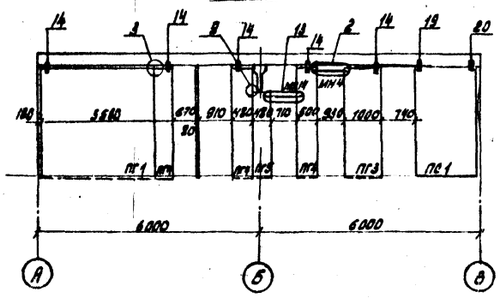

2-2

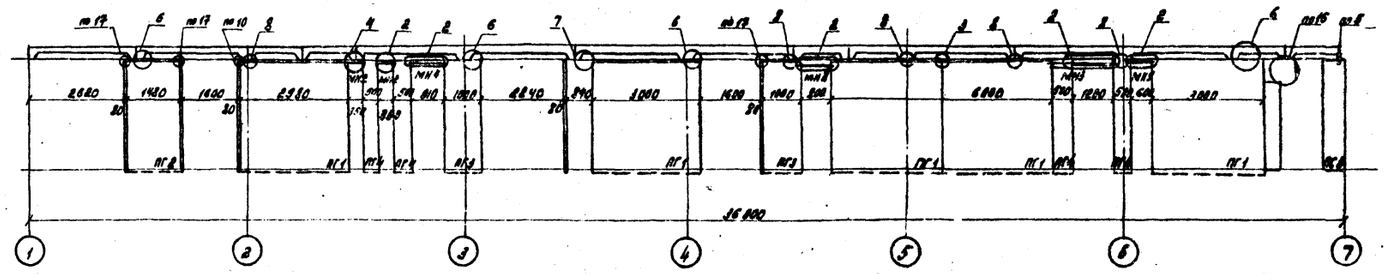

8-8

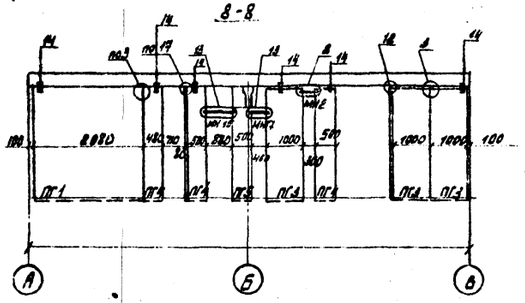

3-3

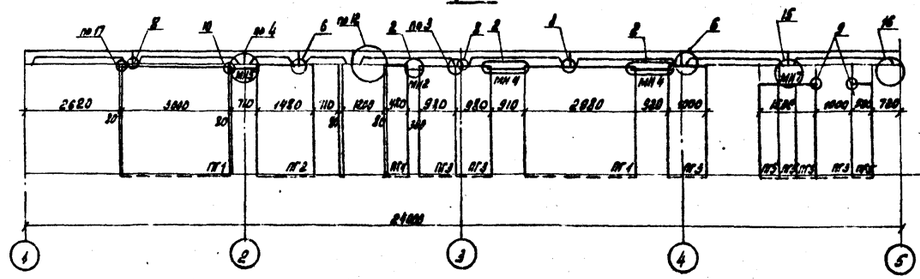

6-6

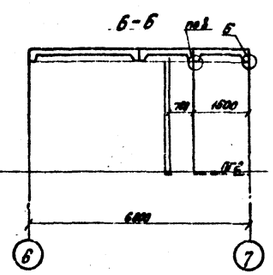

9-9

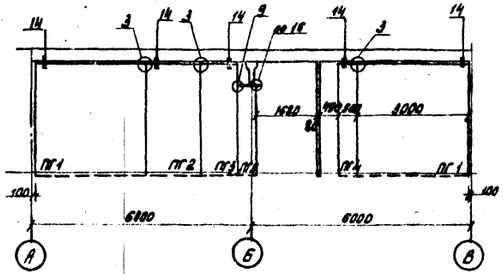

4-4

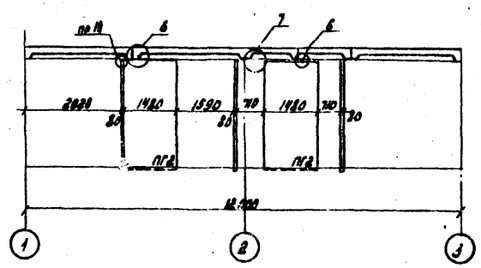

5-5

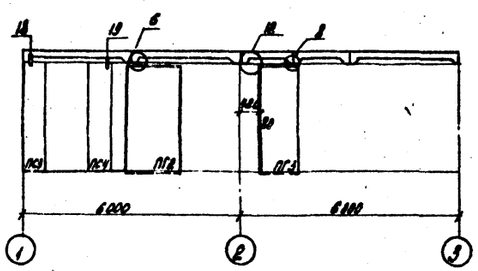

Лист см. с листами 16, 18, 19

Согласовано

Инв. № подл. | Подпись и дата | Взам. инв. №

АС

ГИП	Лавренкова				
Нач. отд.	Ким				
Гл. констр.	Теляковский		05.86	Санитарный пропускник на 30 человек с моечной душем и электрокотельной	Стадия: Р; Лист: 17; Листов:
Н. контр.	Марков				
Гл. спец.	Марков				
Рук. гр.	Сковиков			Разрез к схемам расположения панелей перегородок	ГИПРОНИСЕЛЬХОЗ
Ст. инженер	Таирова				
Инженер	Ермакова				

Привязан

Инв. №

19-198 ТМ-3

Альбом I

10 - 10

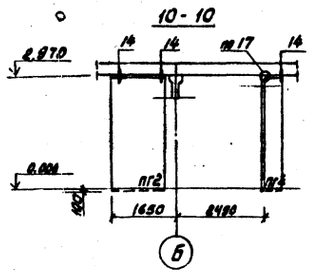

11 - 11

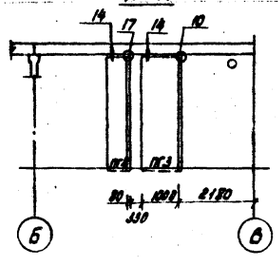

12 - 12

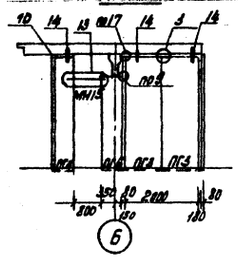

13 - 13

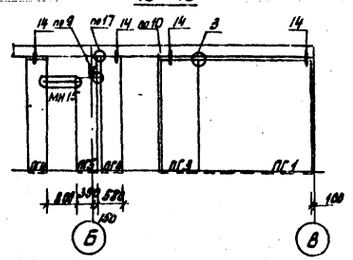

14 - 14

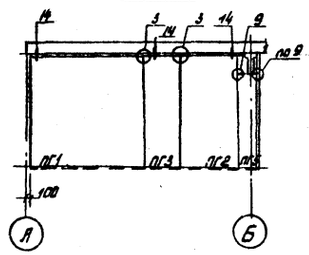

15 - 15

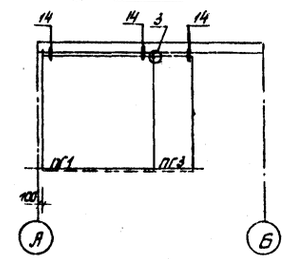

16 - 16

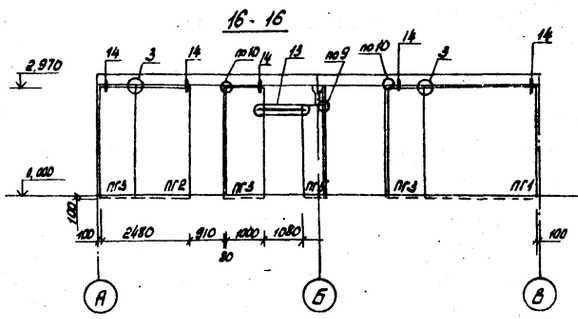

17 - 17

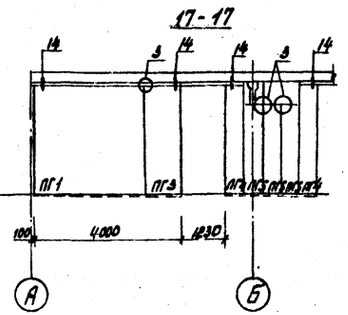

18 - 18

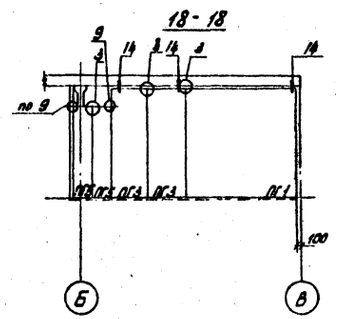

19 - 19

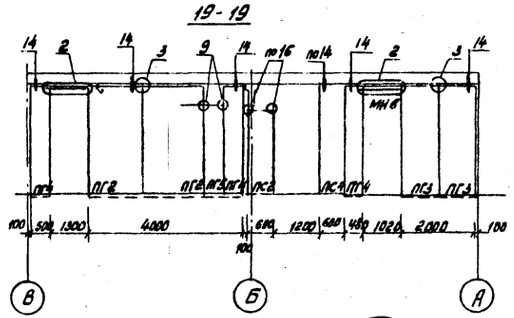

20 - 20

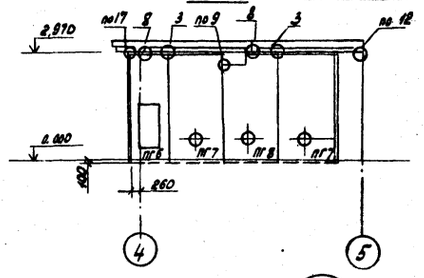

21 - 21

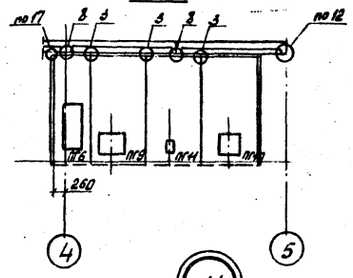

22 - 22

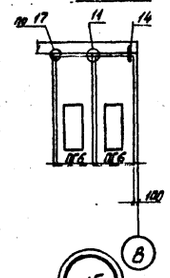

23 - 23

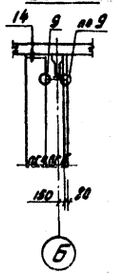

12

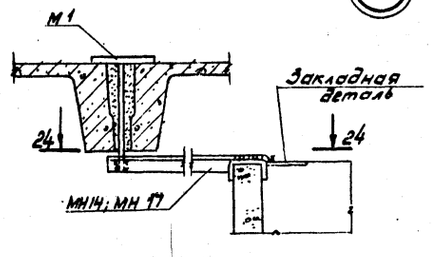

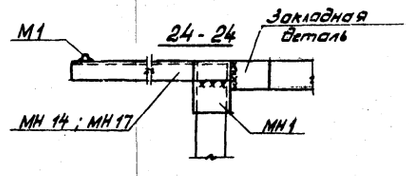

13

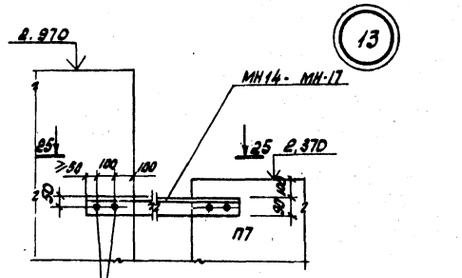

25 - 25

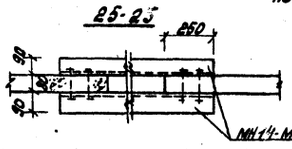

14

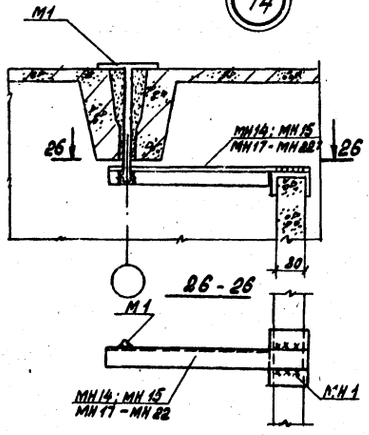

15

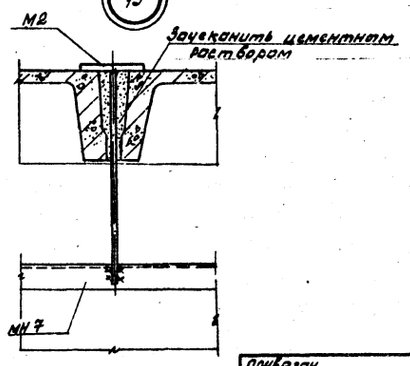

Лист см. с листами 16, 17, 19

Привязан

Инв. №

ГИП	Левченков		
Нач. отд.	Ким		
Гл. констр.	Гавяковский		
Гл. спец.	Марков		
Н. контр.	Марков		
Рук. гр.	Скобликов		
Инженер.	Ермакова		
Ст. техн.	Корягина		

АС

Санитарный пропускник на 30 человек с моечным баком и электрокотельной

05-86

Стадия	Лист	Листов
Р	18	

Разрезы и узлы крепления перегородок

ГИПРОКИСЕЛЬХОЗ

Инв. № подл. | Подпись и дата | Взам. инв. №

Согласовано:

Альбом I

Спецификация к схеме расположения внутренних панелей перегородок на листе 16

Марка поз.	Обозначение	Наименование	кол.	масса ед. кг	примечание
		Панели перегородок			
ПГ1	КЖСИ-5-01.00.00	ПГ 30.31-Т	20	1730	
ПГ2	-01	ПГ 15.31-Т	19	860	
ПГ3	-02	ПГ 10.31-Т	29	690	
ПГ4	-03	ПГ 5.31-Т	33	300	
ПГ5	КЖСИ 5-02.00.00	ПГ 5.25-Т	20	250	
ПГ6	-03.00.00	ПГ 10.31-Т-1	6	510	
ПГ7	-04.00.00	ПГ 15.31-Т-1	2	880	
ПГ8	-05.00.00	ПГ 15.31-Т-2	1	820	
ПГ9	-06.00.00	ПГ 15.31-Т-3	1	860	
ПГ10	-01	ПГ 15.31-Т-4	1	850	
ПГ11	-02	ПГ 15.31-Т-5	1	840	
		Панели стеновые			
		Для $t_н$ = -20°С			
ПС1	1.832.1-9 Вып. 0,1,2	ПСД 18.30.20-Т	2	2100	
ПС2	КЖСИ 5-12.00.00	ПСД 6.24.30-Т	1	550	
ПС3	-22.00.00	ПСД 6.30.30-Т-1	2	690	
ПС4	-22.00.00	ПСД 6.30.30-Т-1.Н	2	690	
		Для $t_н$ = -30°С			
ПС1	1.832.1-9 Вып. 0,1,2	ПСД 18.30.40-Т	2	2600	
ПС2	КЖСИ 5-12.00.00	ПСД 6.24.40-Т	1	650	
ПС3	-21.00.00	ПСД 6.30.40-Т-1	2	860	
ПС4	-21.00.00	ПСД 6.30.40-Т-1Н	2	860	
		Металлические изделия			
		Для $t_н$ = -20°; -30°С			
М1	КЖСИ 5-00-17.00	Изделие закладное М1	101	1.49	
М2	КЖСИ 5.00.17.00	Изделие закладное М2	5	2.44	

Марка поз.	Обозначение	Наименование	кол.	масса ед. кг	примечание
		ГНС 100х70х4; ГОСТ 8278-75			
МН1		ℓ = 150	164	1.06	
МН2		ℓ = 450	4	3.18	
МН3		ℓ = 1320	5	9.33	
МН4		ℓ = 1050	7	7.42	
МН5		ℓ = 820	2	5.80	
МН6		ℓ = 1150	3	8.13	
МН7		ℓ = 1400	2	9.90	
МН8		ℓ = 900	2	6.36	
МН9		ℓ = 720	22	5.09	
МН11		ℓ = 500	3	3.54	
МН12		ℓ = 250	1	1.77	
МН13		ℓ = 600	4	4.24	
		∠50х5 ГОСТ 8509-72			
МН14		ℓ = 1210	8	4.56	
МН15		ℓ = 1380	7	5.20	
МН16		ℓ = 1580	1	6.08	
МН17		ℓ = 960	15	3.62	
МН18		ℓ = 400	10	1.51	
МН19		ℓ = 700	16	2.64	
МН20		ℓ = 450	15	1.70	
МН21		ℓ = 1100	3	4.15	
МН22		ℓ = 250	1	0.94	
МН23		ℓ = 2450	1	9.24	
МН24		ℓ = 100	2	0.38	
		-5х50 ГОСТ 103-76 ℓ = 100	130	0.20	
		∠75х5 ГОСТ 8509-72			
		ℓ = 400	1	2.32	
		ℓ = 1100	1	6.38	
		∠75х50х5 ГОСТ 8510-72			
		ℓ = 1320	2	8.32	
		Болт М10 ℓ = 130 ГОСТ 7798-70	4	0.092	

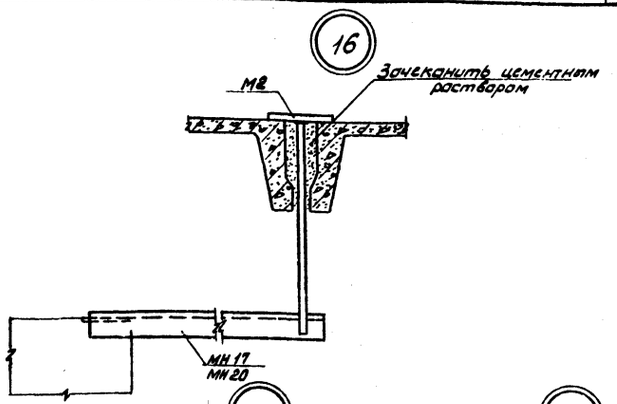

1. Зазоры между панелями и плитами покрытия заполнить кирпичом марки 75 на растворе М 25.
2. Места заделки перегородок по месту выполнить по узлу 21.
3. Вертикальные стыки панелей и вертикальные зазоры в местах примыкания панелей перегородок к наружным стенам зачеканить цементно-песчаным раствором.
4. Лист см. с листами 16, 17, 18.
5. Монтаж панелей перегородок производить до установки плит покрытия с временными креплениями.

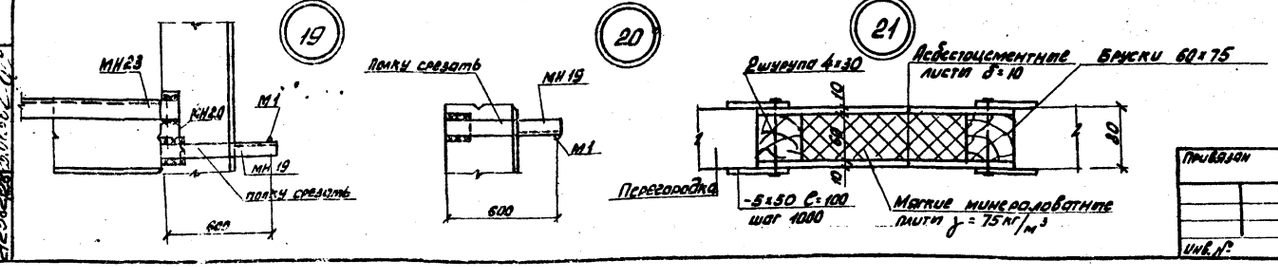

Согласовано:

Инв. № подл. | Подпись и дата | Взам. инв. №

2123-2-26.87 АС

ГИП	Лебченкова			АС
Нач. отд.	Ким			
Гл. констр.	Перевощенко		05.86	Санитарный пропускник на 30 человек с моечным блоком и электрокотельной
Н. контр.	Марков			Стадия Р; Лист 19; Листов
Гл. спец.	Марков			
Рук. гр.	Скобликов			Узлы крепления перегородок
Инженер	Ермакова			ГИПРОНИСЕЛЬХОЗ
Ст. техн.	Корягина			

Привязан

Инв. №

Альбом I

Ведомость рабочих чертежей основного комплекта марки ВК

Лист	Наименование	Примечание
1	Общие данные (начало)	
2	Общие данные (окончание)	
3	Системы ВО, Т3, Т4.	
	План на отм. 0.000	
4	Система К1. План на отм. 0.000	
5	Схемы систем ВО, Т3, Т4, К1	

Ведомость ссылочных и прилагаемых документов

Обозначение	Наименование	Примечание
	Ссылочные документы	
4.904-69	Детали крепления санитарно-технических приборов и трубопроводов	
1.188-3.	Железобетонные кабины санитарно-технических узлов жилых домов до 9 этажей, с высотой этажа 3 метра	
Впп.1.	Кабины раздельного типа СК-28.9п-11; СК-28.9-11	
	Прилагаемые документы	
ВК СО	Спецификация оборудования систем водопровода и канализации	
ВК ВМ	ВМ по рабочим чертежам основного комплекта марки ВК	

Типовой проект разработан в соответствии с действующими нормами и правилами и предусматривает мероприятия, обеспечивающие взрывную, взрывопожарную и пожарную безопасность при эксплуатации здания

Главный инженер проекта (Левченкова)

Согласовано:

Инв.№ подл. | Подпись и дата | Взам.инв.№

Общие указания

1. Основные показатели по чертежам водопровода и канализации

Наименование систем	Потребный напор на вводе, м	Расчетный расход м³/сут.	м³/ч	л/с	при пожаре л/с	Установленная мощность электродвигателей, кВт	Примечание
Водопровод хозяйственно-питьевой производственный (ВО)	11	3.897	1.73	1.69			
Водопровод горячей воды (Т3)	13	2.615	1.458	1.09			
Бытовая канализация (К1)		6.412	3.083				

2. В здании запроектированы:
   а). Водопровод хозяйственно – питьевой и производственный ВО
   б) Водопровод горячей и циркуляционной воды Т3, Т4.
3. Расходы воды на производственные нужды приняты по технологическому заданию.
   Хозяйственно-питьевой водопровод запроектирован для подачи воды к санузлам, душевым и технологическому оборудованию.
   В душевых запроектирован кольцевой трубопровод с циркуляцией горячей воды.
   Расход воды на наружное пожаротушение согласно примечанию 3 к табл. 7 СНиП 2.04.02-84 составляет 5 л/с (при II степени огнестойкости конструкций, объеме здания 1576 м³ и категории производства по пожарной опасности „Д")
4. При расчете трубопроводов систем холодного и горячего водоснабжения учтены нагрузки по молокоприемной с пунктом искусственного осеменения и двух коровников.
5. Напор в здании дан с учетом требуемого напора в молокоприемной с пунктом искусственного осеменения и двух коровников. Напор в системе горячего водоснабжения создается насосами, установленными в электрокотельной (помещение 27)

ГИП	Левченкова		ВК
Нач.отд.	Коротеев		
Н. контр.	Панисова		
Гл. спец.	Тремин		Санитарный пропускник на 30 человек с молочным блоком и электрокотельной
Рук. гр.	Зотова		Стадия Р; Лист 1; Листов 5
Ст. инж.	Пореньков		Общие данные (начало)
Инженер	Образцова		ГИПРОНИСЕЛЬХОЗ

Альбом I

Данные по производственному водопотреблению и водоотведению

№ потребителя по плану	Наименование потребителя	Количество потребителей	Количество часов работы в сутки	Водопотребление: Требования к качеству воды	Потребный напор у потребителя, м	Режим водопотребления	Расход воды на единицу потребителя	Из хозяйственно-питьевого производственного водопровода (В1): м³/сут.	м³/ч	л/с	Из системы горячего водоснабжения (Т3) t=35°С: м³/сут.	м³/ч	л/с	Водоотведение: Характеристика сточных вод	Режим водоотведения	В бытовую канализацию: м³/сут.	м³/ч	л/с	Концентрация загрязнений сточных вод после локальных очистных сооружений мг/л	примечание
	Молочный блок																			
	1. Доковина	1	0,1	питьев.	2	периодич.	100 л	0,05	0,05	0,1	0,05	0,05	0,1			0,10	0,10			
10,26	2. Дезрезервуар РПО-25																			
	а) ополаскивание перед заполнением	3	0,20	питьев.	3	1р. в сутки	0,1 м³	0,3	0,3	0,4						0,30	0,30			
12	б) циркуляционная промывка	3	0,6	питьев.	3	3р. в сутки	0,1 м³	0,39	0,39	0,2	0,51	0,51	0,2			0,90	0,90			
	3. Уборка помещения молочной	65 м²	0,4	питьев.	5	2р. в сутки (течении часа)	5 л/м²	0,65	0,325*	0,4*						0,65	0,325*			
	4. На случай эпизоотии:																			
18	а) ополаскивание перед работой и промывка установки ОПР-1-300	1	0,3	питьев.	5	2р. в сутки	0,22 м³	0,253**	0,126**	0,2**	0,127**	0,093**	0,2**			0,44**	0,22**			
22	б) охлаждение молока	1	6	питьев.	5	постоян.	3 м³/ч	18**	3**	0,8**						18**	3**			
24	5. Подпитка циркуляционной системы холодильной установки	1	1	питьев.	4	постоянно	100 л/сут.	0,1	0,1	0,03										
	Итого:							1,49	0,84	0,73	0,56	0,56	0,30	Б.ПК = 2,834 т.у.т./т; Б.в.б. Б.Ка = 1,883 т.у.т./т	Сброса нет	1,95	1,30			
	Бытовые помещения																			
	1. Обслуживающий персонал	20	8	питьев.	5	периодич.	25 л/сут.	0,28	0,10	0,59	0,22	0,088	0,49			0,5	0,188			
	2. Душевая сетка	3	2	питьев.	4	2р. в сутки	500 л	1,88	0,69	0,3	1,62	0,81	0,3			3,00	1,50			
	3. Уборка помещений	216 м²	0,4	питьев.	2	ежедневно	1 л/м²	0,108	0,108*	0,07*	0,108	0,108*	0,07*			0,216	0,216*			
	4. Ванна для мытья спец. обуви	20	0,4	питьев.	2	2р. в сутки	100 л	0,10	0,10	0,07						0,10	0,10			
	5. Ванна ПВ-1	2	0,1	питьев.	3	2р. в неделю	96 л/сут.	0,029	0,029*	0,2*	0,067	0,067*	0,2*			0,096	0,096*			
	6. Стирка рабочей одежды	1	1,7	питьев.	3	3р. в день	450 л/сут.	0,45	0,15*	0,2*						0,45	0,15*			
	7. Мытье посуды	1	0,1	питьев.	3	1р. в сутки	100 л	0,06	0,06*	0,2*	0,04	0,04*	0,2*			0,10	0,10*			
	Итого:							2,407	0,89	0,96	2,055	0,898	0,79	Б.ПК = 15,2 т.у.т./т; Б.в.б. Б.Ка = 49,8 м³/т		4,462	1,783			
	Всего:							3,897	1,73		2,615	1,358				6,442	3,088			
	Расход на 2 коровника	2	24	питьев.				31,84	3,77	2,2	1,17	0,3	0,14							в канал навозоудаления
	Переходная галерея с молокоприемной и пунктом искусственного осеменения	1	8	питьев.			I вариант	2,672	0,836	0,40	0,108	0,054	0,02			2,78	0,95			стоки в молокопровод
							II вариант	2,392	0,516	0,40	0,108	0,054	0,20			2,50	0,57			стоки в ведра
	Всего:						I вариант	38,409	6,336	4,29	3,303	1,812	1,25	Б.ПК = 32,14 т.у.т./т; Б.в.б. Б.Ка = 82,6 м³/т		9,192	4,038			
							II вариант	38,129	6,016	4,29	3,393	1,812	1,43			8,912	3,658			

Согласовано:
ГИП Мостеник
Т.к. Рулев

Инв. № подл. | Подпись и дата | Взам. инв. №

Привязан.

Инв. №

ГИП	Левченкова		ВК
Нач. отд.	Коростелев		
Н. контр.	Панисова		Санитарный пропускник на 30 человек с молочным блоком и электрокотельной
Гл. спец.	Тренин		Стадия: Р; Лист: 2; Листов:
Рук. гр.	Зотова		Общие данные (окончание)
Ст. инж.	Гаронкова		ГИПРОНИСЕЛЬХОЗ
Инж.	Образцова		

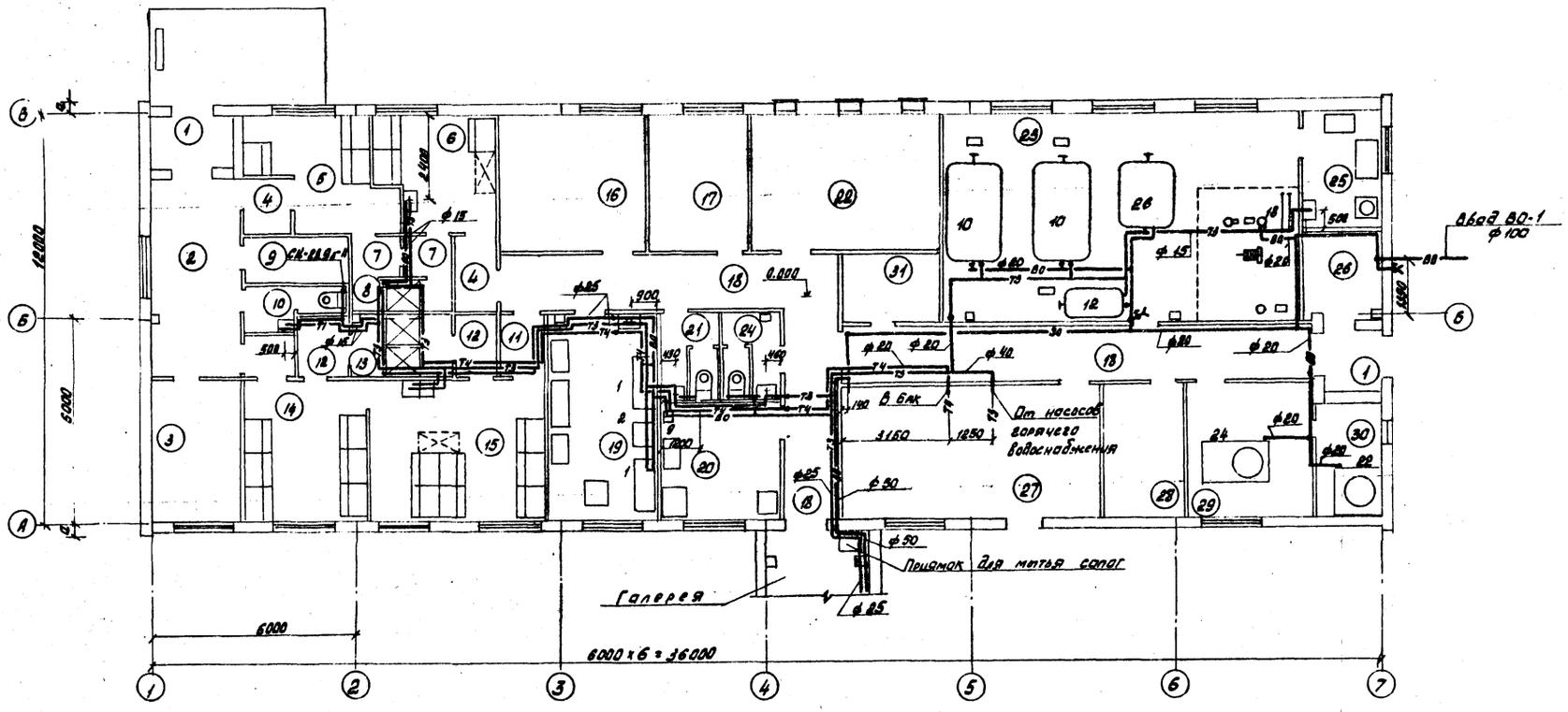

Экспликацию помещений см. на листе ВК-4
Трубопроводы, выходящие из электрокотельной, подключить к нулевому проводу электросети на сварке

Гип.	Левченкова			ВК			
Нач.отд.	Коростелев			Санитарный пропускник на 30 человек с молочным блоком и электрокотельной	Стадия	Лист	Листов
Н. контр.	Панисова				Р	3	
Гл.спец.	Тренин						
Рук.гр.	Зотова			Системы ВО, Т3, Т4. План на отм. 0.000	ГИПРОНИСЕЛЬХОЗ		
Ст.инж.	Тюренкова						
Инжен.	Образцова						

Привязан

Инв. №

Согласовано:
ОВ Нагинская
АР Марков
ТХ Рулев

Инв. № подл. 212382/3 | Подпись и дата 25.07.86 | Взам. инв. №

Э Шарф
СС Брешков
ТМ Макаров

19-196ПП-3

Альбом I

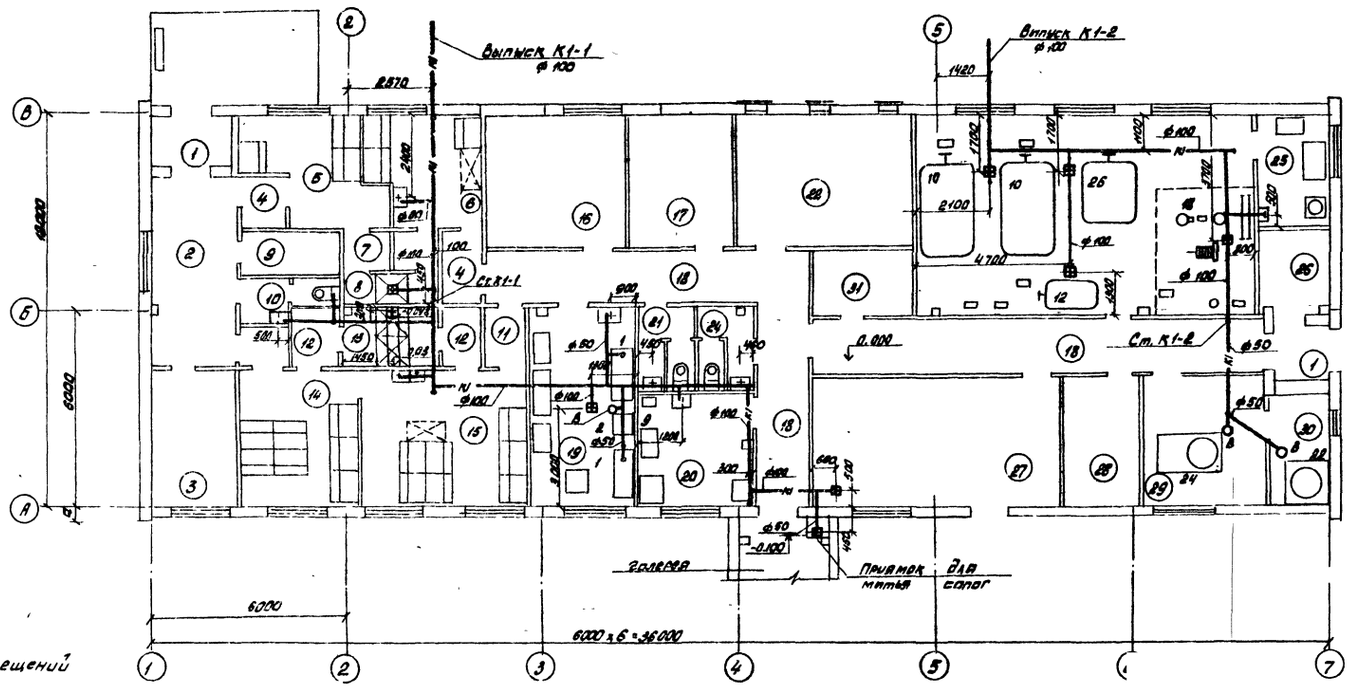

Экспликация помещений

Номер по плану	Наименование	Площадь м²	Категория производства по взрывной, взрывопожарной, и пожарной опасности
1.	Тамбур (2)		А
2	Вестибюль		А
3	Кабинет заведующего фермой		А
4	Тамбур (2)		
5	Мужской гардероб уличной и домашней одежды		
6	Мужской гардероб рабочей одежды		
7	Тамбур (2)		
8	Мужская душевая		
9	Инвентарная		
10	Уборная		
11	Тамбур (2)		
12	Тамбур (2)		
13	Женская душевая		
14	Женский гардероб уличной и домашней одежды		
15	Женский гардероб рабочей одежды		
16	Красный уголок		А
17	Комната специалистов		А
18	коридор		А
19	Постирочная		А
20	Комната приема пищи		
21	Женская уборная		
22	Венткамера		А
23	Молочная		А
24	Мужская уборная		
25	Лаборатория		А
26	Кладовая дезосредств		А
27	Электрокотельная		А
28	Электрощитовая		А
29	Компрессорная		А
30	Помещение для градирни		А
31	Кладовая		А

Согласовано:
ОВ — Иванов
АР — Марков
ГК — Гуляев

Инв. № подл. | Подпись и дата | Взам. инв. №

ГИП	Левченков		ВК
Нач.отд	Коростелев		
К.констр.	Панасова		Санаторий пропускник на 30 человек с молочным блоком и электрокотельной
Гл.спец.	Тренин		Стадия: Р; Лист: 4; Листов:
Рук.гр.	Затова		Система К1. План на отм. 0.000
Ст.инж.	Терентьева		ГИПРОНИСЕЛЬХОЗ
Инжен.	Образцова		

Привязан

Инв. №

19-14 ОВК-3

Альбом I

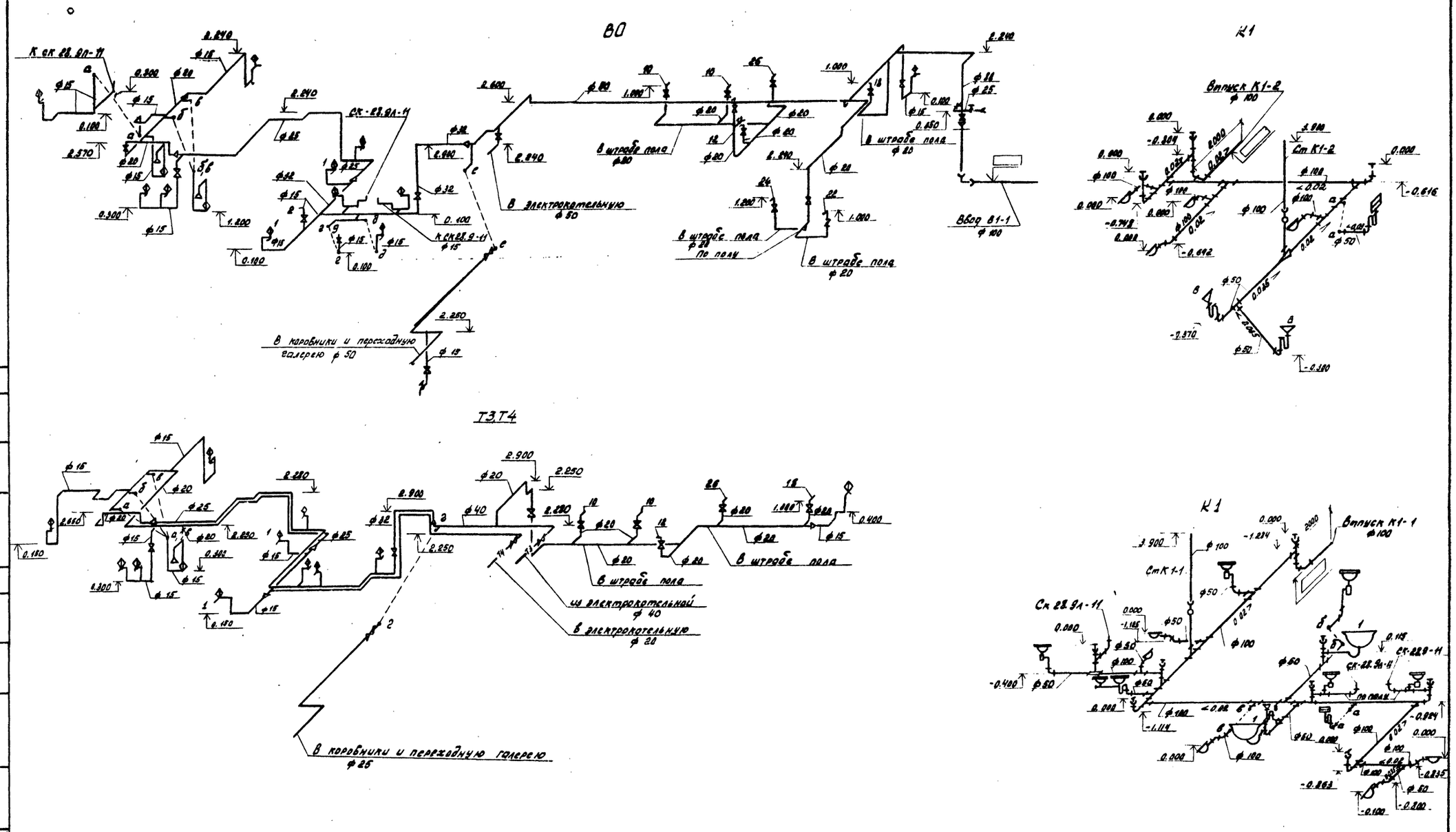

ГИП	Левченкова		ВК		
Нач. отд.	Коростелев				
Н. контр.	Панисова		Санитарный пропускник на 30 человек с молочным блоком и электрокотельной	Стадия	Лист	Листов
Гл. спец.	Тренин			Р	5	
Рук. гр.	Зотова					
Ст. инж.	Поронкова		Схемы систем ВО, Т3, Т4, К1	ГИПРОНИСЕЛЬХОЗ		
Инжен.	Образцова					

Привязан

Инв. №

Согласовано:

Инв. № подл. 2142380/33 | Подпись и дата | Взам. инв. №

19-196ПП-3

Альбом I

Ведомость рабочих чертежей основного комплекта марки ОВ

Лист	Наименование	Примечание
1	Общие данные (начало).	
2	Общие данные (окончание)	
3	План вентиляции на отм. 0.000	
4	Схемы систем П1-П3, В1-В5, ВЕ1-ВЕ15.	
5	План отопления на отм. 0.000. Узел управления	
6	Схемы систем отопления и теплоснабжения установок П1, П3.	
7	Установки систем П1, П2, П3 (начало)	
8	Установки систем П1, П2, П3 (окончание)	

Ведомость ссылочных и прилагаемых документов

Обозначение	Наименование	Примечание
	Ссылочные документы	
1.494-10	Решетки щелевые регулирующие Тип Р.	
1.494-21	Крепления решеток воздухоприточных типа „РР" и щелевых регулирующих типа „Р" к воздуховодам и строительным конструкциям	
1.494-25	Подставки под калориферы	
1.494-27	Воздухоприемные устройства с подвесными утепленными клапанами	
вып.1	Лебедка ручная	
вып 7	Воздухоприемные устройства к окнам деревянным для зданий промышленных предприятий по ГОСТ 12506-81	
1.494-30	Установка и крепление вентиляторов к строительным конструкциям	
вып. 1	Установка и крепление осевых вентиляторов Р6-30	
вып. 2	Установка и крепление центробежных вентиляторов Ц4-70	
2.190-1/72	Узлы и детали инженерного оборудования жилых и общественных зданий для сельского строительства	
вып. 2	Вентиляция	
1.494-32	Зонты и дефлекторы вентиляционных систем	
4.903-10	Изделия и детали трубопроводов для тепловых сетей	
вып. 8	Грязевики	
4.904-69	Детали крепления санитарно-технических приборов и трубопроводов.	
5.903-2	Воздухосборники для систем отопления и теплоснабжения вентиляционных установок	
вып. 0	Рекомендации по применении	
вып. 1	Рабочие чертежи	
5.904-1	Детали креплений воздуховодов	
вып. 0	Указания по выбору и компановке креплений.	
вып. 1 (часть 1,2)	Рабочие чертежи	
5.904-4	Двери и люки для вентиляционных камер	
5.904-5	Гибкие вставки к центробежным вентиляторам	
5.904-10	Узлы прохода вентиляционных вытяжных шахт через покрытия промышленных зданий	
	Узлы прохода общего назначения	
5.904-13	Заслонки воздушные унифицированные для систем вентиляции.	
вып. 1-1	Заслонки воздушные прямоугольного сечения. Рабочие чертежи	
вып. 1-2	Заслонки воздушные круглого сечения. Рабочие чертежи	
Проект монтажавтоматика	Перечень чертежей типовых и закладных конструкций на установку датчиков отборных устройств и местных приборов, применяемых при автоматизации сантехсистем и котельных установок	
	Прилагаемые документы	
ОВН 1	Переход	
ОВН 2	Переход	
ОВН 3	Переход	
ОВН 4	Переход	
ОВН 5	Переход	
ОВН 6	Сетка в рамке	
ОВН 7	Лючок для замера параметров воздуха	
ОВН 8	Изоляция трубопроводов	
ОВН 9	Изоляция арматуры	
ОВ СО	Спецификация оборудования систем отопления и вентиляции	
ОВ. ВМ	ВМ по рабочим чертежам основного комплекта марки ОВ	

Условные обозначения

ОМС — отверстие с металлической сеткой

металлический воздуховод круглого сечения (в плане, в схеме)

металлический воздуховод прямоугольного сечения (в плане, в схеме)

асбестоцементный воздуховод (в плане, в схеме)

УП1 — узел прохода вытяжной вентиляционной шахты через покрытие

Согласовано:

Инв. № подл. | Подпись и дата | Взам. инв. №

Типовой проект разработан в соответствии с действующими нормами и правилами и предусматривает мероприятия, обеспечивающие взрывную, взрывопожарную и пожарную безопасность при эксплуатации здания.

Главный инженер проекта [подпись] /Левченкова/

Инв. №			Привязан	
			ОВ	
ГИП	Левченкова	[подпись]		
Нач. отд.	Коростелев	[подпись]	Санитарный пропускник на 30 человек с молочным блоком и электрокотельной	Стадия: Р; Лист: 1; Листов: 8
Н. контр.	Панисова	[подпись]		
Рук. гр.	Нагинская	[подпись]	Общие данные (начало)	ГИПРОНИСЕЛЬХОЗ
Ст. инж.	Панюшкина	[подпись]		

Альбом I

Характеристика отопительно-вентиляционных систем

Обозначение системы	Кол. систем	Наименование обслуживаемого помещения (технологического оборуд.)	Тип установки	Вентилятор: Тип, исполнение по взрывозащите	Вентилятор: N	Вентилятор: Схема исполнения	Вентилятор: Положение	Вентилятор: L, м³/ч	Вентилятор: P, Па (кгс/м²)	Вентилятор: n, об/мин.	Электродвигатель: Тип, исполнение по взрывозащите	Электродвигатель: N, кВт	Электродвигатель: n, об/мин.	Воздухонагреватель: Тип	Воздухонагреватель: №	Воздухонагреватель: кол.	Воздухонагреватель: Температ. нагрева, °С от	Воздухонагреватель: Температ. нагрева, °С до	Воздухонагреватель: Расход тепла, Вт (ккал/ч)	Воздухонагреватель: ΔP, Па (кгс/м²)	Примечание
П1	1	Помещения в осях 1-4,	А4095-2	ВЦ4-70	4	1	Пр0°	1235	1050	1370	4А71А4	0,55	1370	КВС	7П	1	-20	+30	20698 (17800)		
		кроме постирочной							(105)					КВС	7П	1	-30	+28	23953 (20600)		
П2	1	Постирочная	А4100-2	ВЦ4-70	4	1	Пр0°	1400	500	1370	4А71В4	0,75	1370								
									(50)												
П3	1	Помещения в осях 4-7	А4100-2	ВЦ4-70	4	1	Л0°	1325	500	1370	4А71В4	0,75	1370	КВС	6П	1	-20	+18,2	16977 (14600)		
									(50)					КВС	6П	1	-30	+18,2	21612 (18500)		
В1	1	Постирочная	А3,2095-1	ВЦ4-70	3,2	1	Л270°	1400	230	1400	4АА63А4	0,25	1400								
									(23)												
В2	1	Мужской и женский гарде-	А25 100-1	ВЦ4-70	2,5	1	Пр270°	500	190	1400	4АА56А4	0,12	1400								
		роба рабочей одежды							(19)												
В3		Компрессорная		В-06-300	4	1		3000	60	1375	4АА56А4	0,12	1375								
									(6)												
В4		Помещение для	технологический вентилятор					8000													
		градирни	в вентиляторной градирне																		

Приток осуществляется системами П1, П2, П3. Система П1 обслуживает помещения здания в осях 1-4, кроме постирочной. Система П2 подает воздух в помещение постирочной, работает с рециркуляцией и без подогрева воздуха. Количество рециркуляционного воздуха регулируется вручную заслонкой. Система П3 обслуживает помещения в осях 4-7.

Вытяжка механическая системами В1-В4 и естественная системами ВЕ1-ВЕ15.

Система В1 удаляет воздух из помещения постирочной работает только в теплый период года.

Система В2 удаляет воздух из шкафчиков для сушки рабочей одежды. Система В3 - аварийная для помещения компрессорной. Система В4 — технологическая вытяжка от градирни.

Вытяжка от градирни компенсируется естественным притоком через воздухоприемное устройство с утепленным клапаном с ручным открыванием.

Воздуховоды выполняются из асбестоцементных коробов, частично из листовой стали по ГОСТ 19904-74. При отсутствии асбестоцементных коробов допускается выполнять воздуховоды из любых неметаллических материалов или металла по согласованию ГОСстроем СССР.

Общие указания

1. Проект разработан для районов с расчетной температурой наружного воздуха -20°С, -30°С,
2. Теплоснабжение здания осуществляется от электрокотельной, расположенной внутри здания. Теплоноситель - вода с параметрами 95-70°С.

Основные показатели по чертежам отопления и вентиляции.

Наименование здания (сооружения) помещения	Объём м³	Периоды года при $t_н$, °С	Расход тепла, Вт (ккал/ч): На отопление	Расход тепла, Вт (ккал/ч): На вентиляцию	Расход тепла, Вт (ккал/ч): На горячее водоснабжение	Расход тепла, Вт (ккал/ч): Общий	Расход холода Вт (ккал/ч)	Установленная мощность электродвигателя, кВт
Санитарный		-20	28459	37674		66134		2,54
пропускник			(24475)	(32400)		(56875)		
на 30 человек								
с молочным		-30	31233	45465		76698		2,54
блоком			(26860)	(39100)		(65960)		

4. Потери напора на здание 1 м
5. Отопление помещений осуществляется нагревательными приборами, как дежурное отопление. В рабочее время температура внутреннего воздуха достигается путем перегрева воздуха приточной вентиляции.

Система отопления двухтрубная, тупиковая, с верхней разводкой. В качестве нагревательных приборов приняты радиаторы „М-140-АО" во всех помещениях, кроме электрощитовой, где установлен регистр из гладких труб.

Трубопроводы в подпольных каналах, над наружными дверями в узле управления, трубопроводы теплоснабжения установок П1 и П2 изолировать полуцилиндрами из минеральной ваты на синтетическом связующем по ГОСТ 23208-83 с покровным слоем из рулонного, стеклопластика РСТ-В-В по ТУ6-11-145-80 с последующей проклейкой швов клеем № 88.

6. Диаметры трубопроводов и арматуры узла управления рассчитаны с учетом тепловых нагрузок на переходные галереи с молокоприемной и пунктом искусственного осеменения.
7. Вентиляция помещений приточно-вытяжная, естественным и металлическим побуждением.
8. Горячее водоснабжение осуществляется от электрокотельной — см. часть ТМ.
9. Неизолированные трубопроводы, нагревательные приборы окрашиваются эмалью ПФ-837 по ТУ6-10-1309-77; воздуховоды и вентоборудование — эмалью ПФ-115 ГОСТ 6465-76 по грунту ГФ-021 ГОСТ 25129-82 за 2 раза.
10. Монтаж систем отопления и вентиляции производить в соответствии со СНиП III-28-75.

План-схема

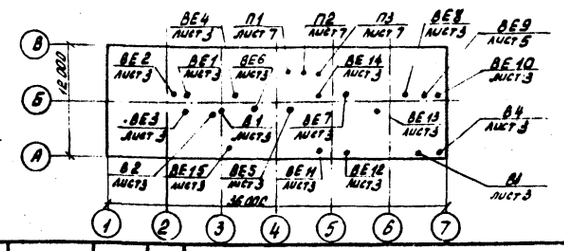

ГИП	Левченкова		ОВ		
Нач. отд.	Коростелев		Санитарный пропускник на 30 человек с молочным блоком и электрокотельной	Стадия: Р	Лист: 2	Листов:
Н. контр.	Панисова				
Рук. гр.	Нагинская		Общие данные (окончание)	ТИПРОНИСЕЛЬХОЗ	
Ст. инж.	Панюшкина				

Инв. №: 21238/35 | Подпись и дата | Взам. инв. №

Согласовано:

Привязан

Инв. №:

14-196ОП-3

Альбом I

План вентиляции на отм. 0.000

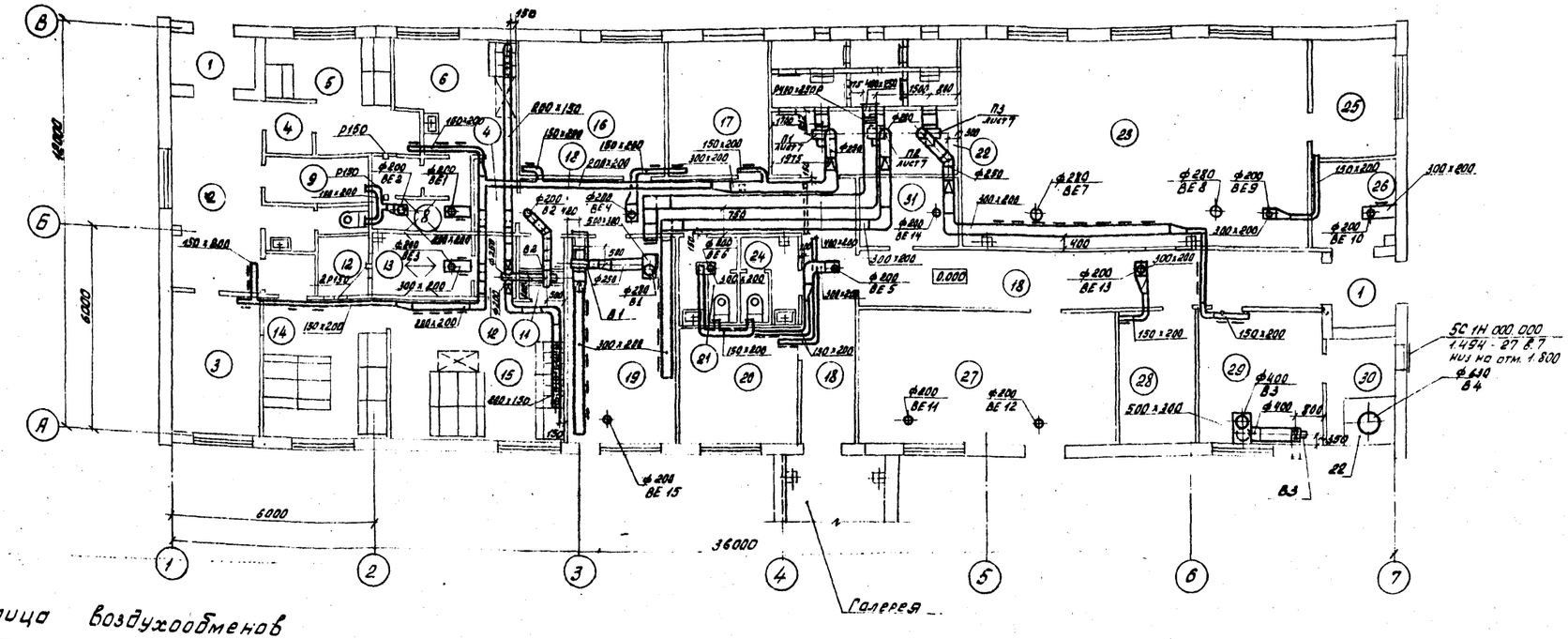

Таблица воздухообменов

N пом	Наименование помещений	Объем помещений	Температура помещений	Приток: Кратность	Приток: L м³/ч	Приток: N систем	Вытяжка: Кратность	Вытяжка: L м³/ч	Вытяжка: N систем	Примеч.
1	Тамбур (2)									
2	Вестибюль	47	16	2	95	П1				
3	Кабинет заведующего фермой	34	18	1,5	50	П1				
4	Тамбур (2)									
5	Мужской гардероб уличной и домашней одежды	34	23		75	П1				Вытяжка из пом. 8
6	Мужской гардероб рабочей одежды	34	23	5	170	П1	5	170	В2	Вытяжка через ш.х.
7	Тамбур (2)									
8	Мужская душевая	1шт	25					75	ВЕ1	Приток из пом. 5
9	Инвентарная	15	10				1	15	ВЕ2	
10	Уборная		16					30	ВЕ2	
11 12	Тамбур (2)									
13	Женская душевая	2шт	25					150	ВЕ3	Приток из пом. 14
14	Женский гардероб уличной и домашней одежды	47	23		150	П1				Вытяжка из 13

N пом	Наименование помещений	Объем помещений	Температура помещений	Приток: Кратность	Приток: L м³/ч	Приток: N систем	Вытяжка: Кратность	Вытяжка: L м³/ч	Вытяжка: N систем	Примеч.
15	Женский гардероб рабочей одежды	67	23	5	330	П1	5	330	В2	Вытяжка через ш.х.
16	Красный уголок	55	18	1,5	85	П1	1,5	85	ВЕ4	
17	Комната специалистов	41	18	1,5	60	П1	1,5	60	ВЕ4	
18	Коридор		16		100	П1				
19	Постирочная	58	15		3.200 А. 1400	П2		3.200 1430	ВЕ15 В1	по расчету
20	Комната приема пищи	40	18	3	120	П1	3	120	ВЕ5	
21	Женская уборная		16					50	ВЕ6	приток из пом. 18
22	Венткамера									
23	Молочная	195	15		1050	П3		1050	ВЕ7 ВЕ8	
24	Мужская уборная		16					50	ВЕ6	приток из пом. 18
25	Лаборатория	32	18			П3	1,5	50	ВЕ9	приток из пом. 23
26	Кладовая дезсредств	21	16				1,5	30	ВЕ10	
27	Электрощитовая	73				П3	1,5	110	ВЕ11	приток в пом. 18

N пом	Наименование помещений	Объем помещений	Температура помещений	Приток: Кратность	Приток: L м³/ч	Приток: N систем	Вытяжка: Кратность	Вытяжка: L м³/ч	Вытяжка: N систем.	Примеч.
28	Электрощитовая	31	5			П3	1,5	45	ВЕ13	приток в пом. 18
29	Компрессорная	37	15	3	120	П3	3	120	В3	
30	Помещение для градирни	20	10		8000	естеств.		8000	В4	технологическая вытяжка
31	Кладовая	18	10				1,5	30	ВЕ14	

Привязки прохода систем ВЕ через покрытие см часть АС

Согласовано: Гип 1 Рулев; Гип 12 Макаров; АР Макаров; ВК Зотова; ЭМ 3 Шкар

Инв. № подл. | Подпись и дата | Взам. инв. №

Привязан

Инв. №

ГИП	Лебченков		ОВ
Нач. отд.	Коростелев		
Н. контр.	Панисова		Санитарный пропускник на 30 человек с моечным блоком и электрокотельной
Рук. гр.	Нагнелая		План вентиляции на отм. 0.000
Ст. инж.	Панюшкина		Стадия: Р; Лист: 3; Листов:

ГИПРОНИСЕЛЬХОЗ

19-196 ПМ-3

Копировал: С. Бубнова

1.7.1.

Альбом I

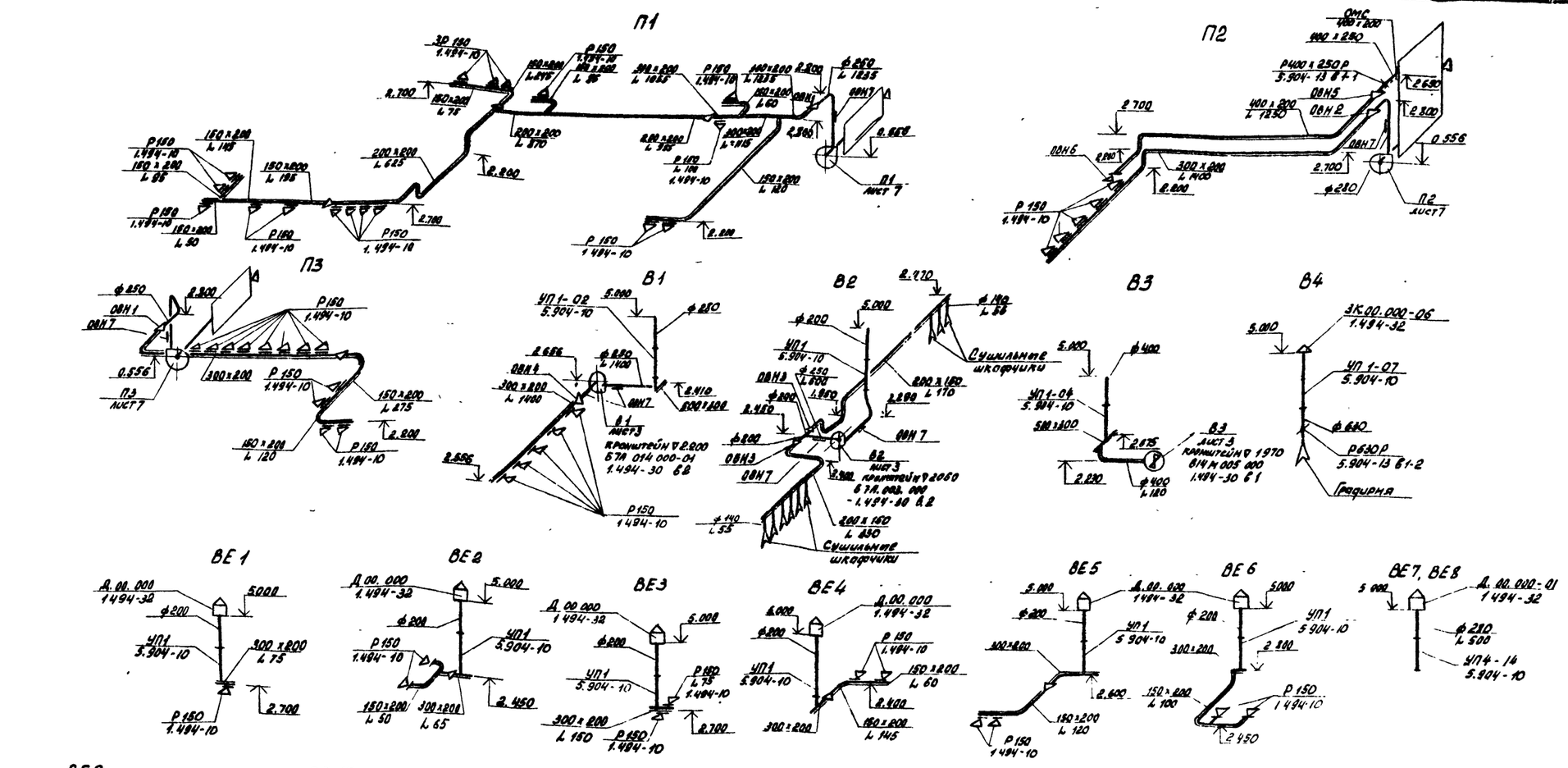

Местные отсосы от технологического оборудования

Технологическое оборудование			Характеристика выделяющихся вредностей	Объем вытяжки, м³/ч		Характеристика местного отсоса		Обозначение системы	Примечание
Поз.	Наименование	Кол.		На ед. оборуд.	Всего	Обозначение	Применяемые документы		
22	Градирня вентиляторная	1	Влага	8000	8000	Технологическое оборудование		В4	
	Сушильные шкафчики	9	Влага	55,5	500	Технологическое оборудование		В2	

Согласовано:

Инв. № подл.	Подпись и дата	Взам. инв. №
212382/30	25.07.86	

ГИП	Левченкова		08
Нач. отд.	Коростелев		
Н. контр.	Панисова		Синитарный пропускник на 30 человек с молочным блоком и электрокотельной
Рук. гр.	Нагинская		Стадия: Р; Лист: 4; Листов:
Ст. инж.	Панюшкина		Схемы систем П1-П3, В1-В5; ВЕ1-ВЕ15

Привязан

Инв. №

ГИПРОНИСЕЛЬХОЗ

19-196ПП 3

Альбом I

План отопления на отм. 0.000

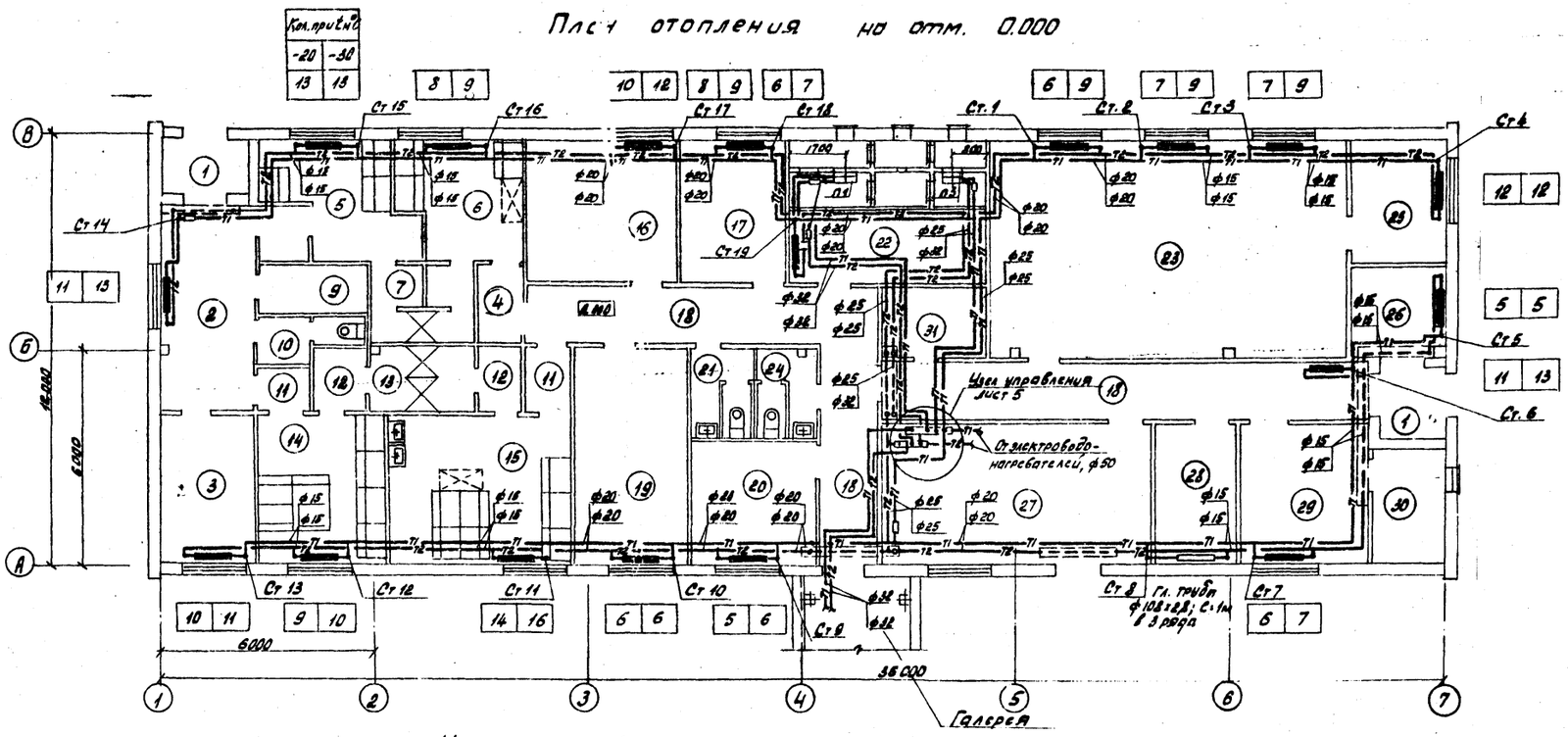

Узел управления

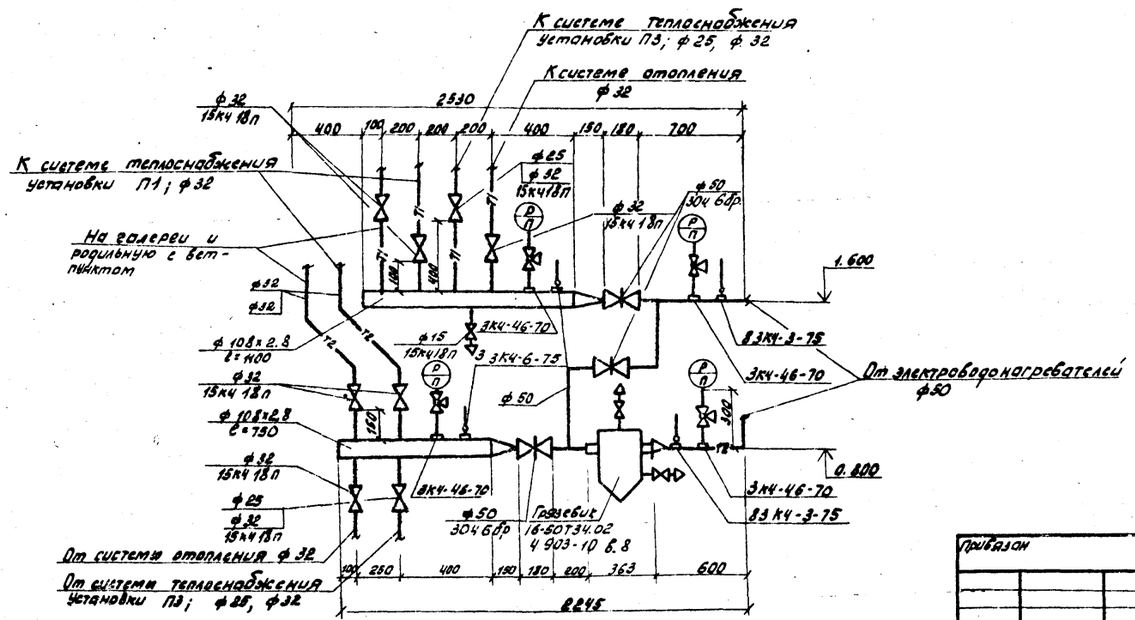

Трубопроводы отопления, проходящие в помещении электрощитовой, проложить в трубе ф 50.
Экспликацию помещений см. лист 3.

ГИП	Левченкова			08			
Нач. отд.	Коростелев			Санитарный пропускник на 30 человек с молочным блоком и электрокотельной	Стадия	Лист	Листов
Н. контр.	Панисова				Р	5	
Рук. гр.	Нагинская			План отопления на отм. 0.000. Узел управления	ГИПРОНИСЕЛЬХОЗ		
Ст. инж.	Панюшкина						

Привязан

Инв. №

Согласовано: Ар Марков, ВК Зотова, Э Шарф

Инв. № подл. 212382/78 | Подпись и дата 25.07.86 | Взам. инв. №

А Пол, ТХ Рулев, ТМ Макаров

19-196 ПЛ-3

Альбом I

Система отопления

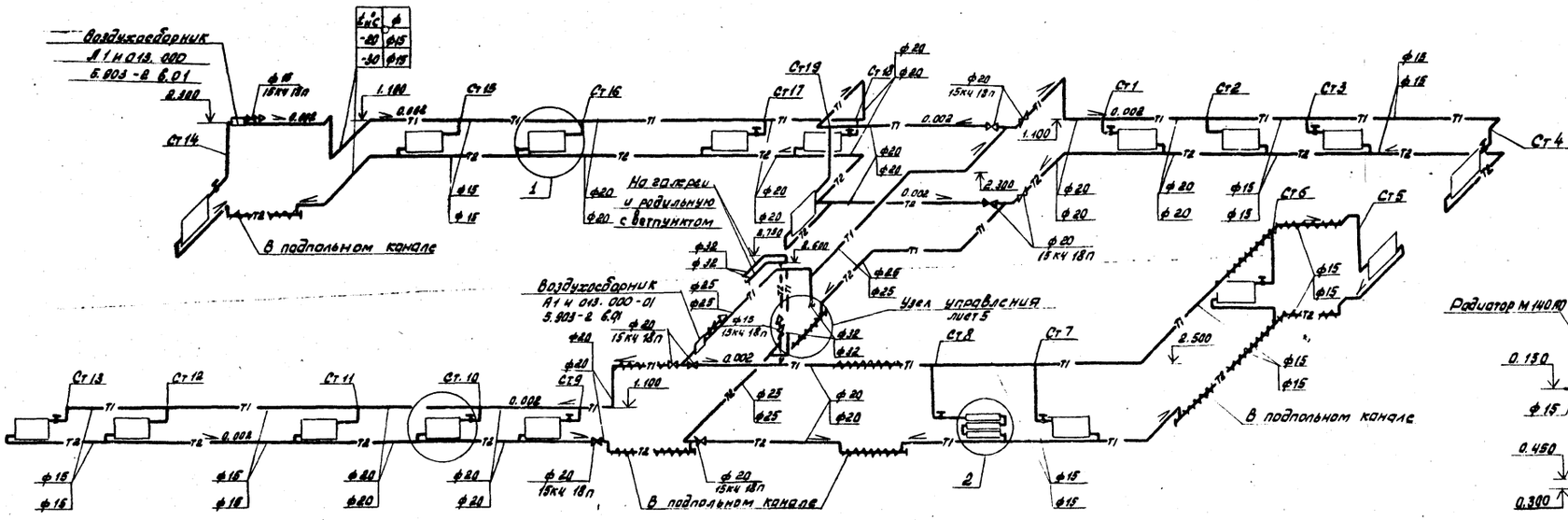

Система теплоснабжения установки П1

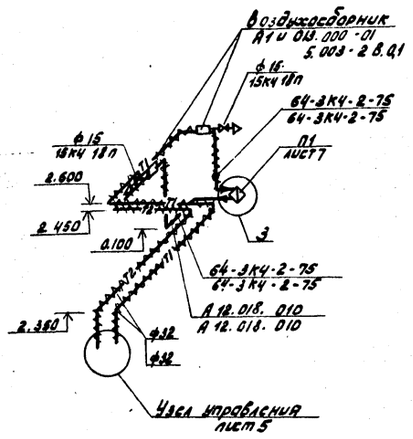

Система теплоснабжения установки П3

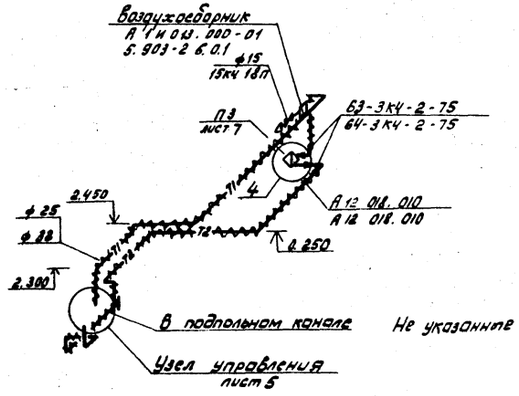

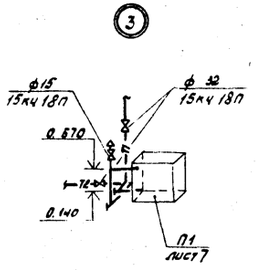

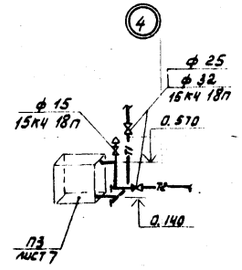

Не указанные диаметры трубопроводов принять ф15

Согласовано

Инв. № подл.	Подпись и дата	Взам. инв. №	Инв. № дубл.	Подпись и дата
			3570-26	

ГИП	Левченков		ОВ
Нач. отд.	Коростелев		
Н. контр.	Панисова		
Рук. гр.	Нагинская		Санитарный пропускник на 30 человек с моечным блоком и электрокотельной — Стадия: Р; Лист: 6; Листов:
Ст. инж.	Панешкина		Схемы систем отопления и теплоснабжения установок П1,П3 — ГИПРОНИСЕЛЬХОЗ

Подвал

Инв. №

19 196ПМ-3

Альбом I

Разрез 1-1

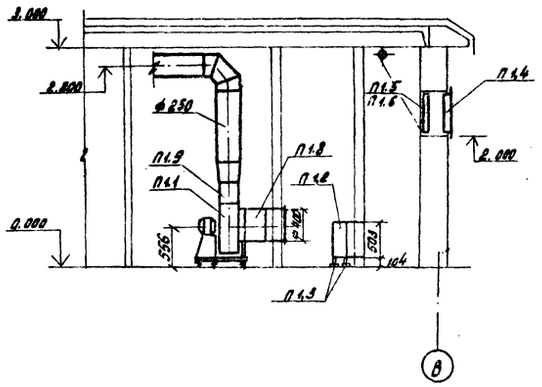

План

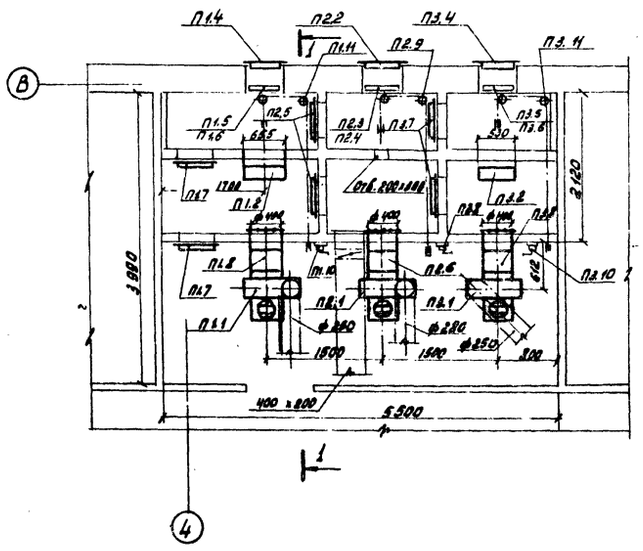

Спецификация отопительно-вентиляционных установок

Марка, поз.	Обозначение	Наименование	кол.	Масса ед, кг	Примечание
		П1			
П1.1		Агрегат вентиляторный			
		№Ц95-2 комплектно:	1		
		а/Вентилятор центробежный В-Ц4-70 №4 с колесом Д=Дн, исполнение 1, положение ПрО°			
		б/Электродвигатель 4А71А4, 1370 об/мин, 0,55 кВт			
		в/Виброизолятор			
П1.2		Калорифер			
		tн = -20°, -30°			
		КВС 7-П	1		
П1.3	1.494-25	Подставка под калорифер, тип 1	4		
П1.4	ТУ 36 1517-71	Решетка жалюзийная СТД 302	3		
П1.5	1.494-27 Вып. 7	Каркас (на 1 клапан) 5С 18.010.000			
		разм. 622×573	1		
П1.6	1.494-27 Вып. 7	Клапан утепленный 5С1 020 000-06	1		
П1.7	5.904-4	Дверь герметическая Дс 1,25×0,5	2		
П1.8	5.904-5	Гибкая вставка ВВ-19	1		
П1.9	5.904-5	Гибкая вставка ВН-12	1		
		П2			
П2.1		Агрегат вентиляторный А4 105-2			
		комплектно:	1		
		а/Вентилятор центробежный В-Ц4-70 №4 с колесом Д=Дн, исполнение 1, положение ПрО°			
		б/Электродвигатель 4А 71 В4, 1370 об/мин, 0,75 кВт			
		в/Виброизолятор			
П2.2	ТУ 36 1517-71	Решетка жалюзийная СТД 302	3		
П2.3	1.494-27 Вып. 7	Каркас (на 1 клапан) 5С 18 010.000			
		разм. 622-573	1		
П2.4	1.494-27 Вып. 7	Клапан утепленный 5С1 020 000-06	1		
П1.10	1.494-27 Вып. 1	Лебедка ручная ЛР.00.000	1		
П1.11	1.494-27 Вып. 1	Блок С1.090.000	4		

Инв. № подл. | Подпись и дата | Взам. инв. №

Изм.	Кол.уч.	Лист	№ док.	Подпись	Дата
ГИП	Лавченков				
Нач. отд.	Корестелев				
Н. контр.	Панисова				
Рук. гр.	Нагимеева				
Ст. инж.	Струнина				

08

Санитарный пропускник на 30 человек с молочным блоком и электрокотельной	Стадия	Лист	Листов
	Р	7	
Установки систем П1, П2, П3 (начало)	ГИПРОКИСЕЛЬХОЗ		

Копир. г. Кибырева

Альбом I

Марка, поз.	Обозначение	Наименование	кол.	масса ед. кг.	примечание
П2.5	5.904-4	Дверь герметическая Дс 1,25 х 0,6	2		
П2.6	5.904-5	Гибкая вставка ВВ-19	1		
П2.7	5.904-5	Гибкая вставка ВН-12	1		
П2.8	1.494-27 Вып.1	Лебедка ручная ЛР. 00.000	1		
П2.9	1.494-27 Вып.1	Блок С1.030.000	4		
		П3			
П3.1		Агрегат вентиляторный А4100-2 комплектно: а) Вентилятор центробежный В-Ц4-70 №4 с колесом Д=Дн исполнение 1, положение ЛО° б) Электродвигатель 4А71В4. 1370 об/мин. 0.75 кВт. в) Виброизоляторы			
П3.2		Калорифер $t_н$=-20°,-30° КВСБ-П	1		
П3.3	1.494-25	Подставка под калорифер, тип 1	4		
П3.4	ТУ36 1517-71	Решетка жалюзийная СТД 301	3		
П3.5	1.494-27 Вып.7	Каркас (на 1 клапан) 5С 18.010.000 разм. 622х573	1		
П3.6	1.494-27 Вып.7	Клапан утепленный 5С 1.020.000-06	1		
П3.7	5.904-4	Дверь герметическая Дс 1,25 х 0,5	2		
П3.8	5.904-5	Гибкая вставка ВВ-19	1		
П3.9	5.904-5	Гибкая вставка ВН-12	1		
П3.10	1.494-27 Вып.1	Лебедка ручная ЛР. 00.000	1		
П3.11	1.494-27 Вып.1	Блок С1.030.000	4		

Установку воздухоприемного устройства, герметических дверей и закладных рам для крепления оборудования выполнить по строительным чертежам.

Во фланцевых соединениях установить резиновые прокладки.

Согласовано:

Инв.№ подл. | Подпись и дата | Взам.инв.№

Привязан

Инв.№

ГИП	Лебеденкова		
Нач.отд.	Коростелев		
Н.контр.	Панисова		
Рук.гр.	Нагинская		
Ст.инж.	Струмина		

ОВ

Санитарный пропускник на 30 человек с моечным залом и электрокотельной. Установки систем П1, П2, П3 (окончание)	Стадия	Лист	Листов
	Р	8	
	ГИПРОНИСЕЛЬХОЗ		

19-146-ПП-3

Типовой проект

Санитарный пропускник на 30 человек с молочным блоком и электрокотельной

Альбом

эскизные чертежи общих видов нестандартных конструкций систем отопления и вентиляции

Привязан

Инв. № подл. | Подпись и дата | Взам. инв. №

Обозначение		Наименование	Примечание
ТП	ОВН 1	Переход	
ТП	ОВН 2	Переход	
ТП	ОВН 3	Переход	
ТП	ОВН 4	Переход	
ТП	ОВН 5	Переход	
ТП	ОВН 6	Сетка в рамке	
ТП	ОВН 7	Лючок для замера параметров воздуха	
ТП	ОВН 8	Изоляция	
ТП	ОВН 9	Изоляция арматуры	

Привязан

Инв. №

ГИП	Левченков	
Нач. отд	Коростелев	
Н. контр.	Панисева	
Рук. гр.	Напимеков	
Ст. инж.	Панюшкина	

ОВН

Содержание

Стадия	Лист	Листов
Р		1

ГИПРОНИСЕЛЬХОЗ

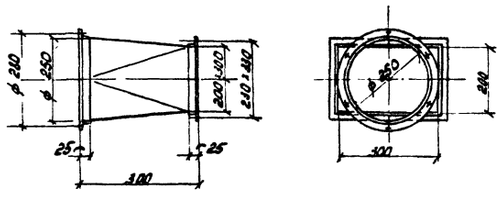

Переход изготовить из листовой стали S = 0,7 мм по ГОСТ 19904-74

Привязан

Инв. №

ГИП	Левченков	
Нач. отд	Коростелев	
Н. контр.	Панисева	
Рук. гр.	Напимеков	
Ст. инж.	Панюшкина	

ОВН1

Переход

Стадия	Лист	Листов
Р		1

ГИПРОНИСЕЛЬХОЗ

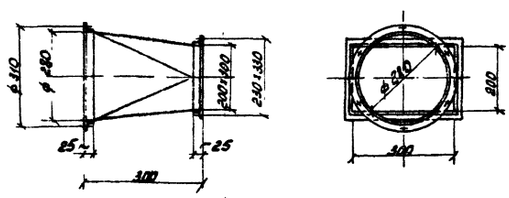

Переход изготовить из листовой стали S = 0,7 по ГОСТ 19904-74

Привязан

Инв. №

ГИП	Левченков	
Нач. отд	Коростелев	
Н. контр.	Панисева	
Рук. гр.	Напимеков	
Ст. инж.	Панюшкина	

ОВН2

Переход

Стадия	Лист	Листов
Р		1

ГИПРОНИСЕЛЬХОЗ

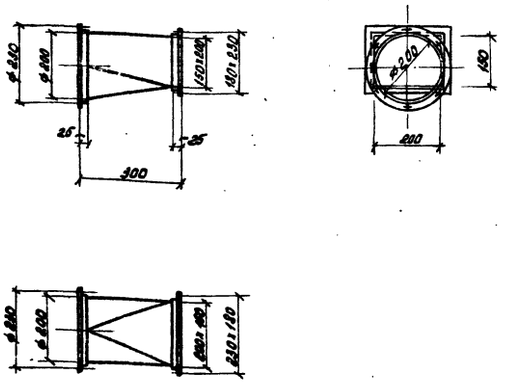

Переход изготовить из листовой стали S=0,7 по ГОСТ 19904-74

Привязан			
Инв. №			

ГИП	Левченкова		ОВН3	
Нач. отд.	Коростелев			
Н. контр.	Панисова		Переход	Стадия: Р; Лист; Листов: 1
Рук. гр.	Нагинская			
Ст. инж.	Панюшкина			ГИПРОНИСЕЛЬХОЗ

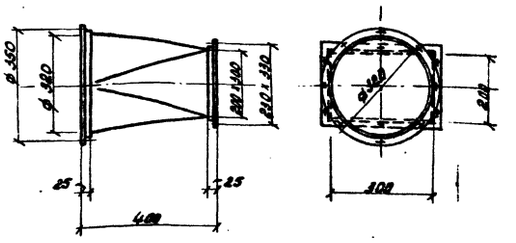

Переход изготовить из листовой стали S=0,7 по ГОСТ 19904-74

Инв. № подл.	Подпись и дата	Взам. инв. №

Привязан			
Инв. №			

ГИП	Левченкова		ОВН4	
Нач. отд.	Коростелев			
Н. контр.	Панисова		Переход	Стадия: Р; Лист; Листов: 1
Рук. гр.	Нагинская			
Ст. инж.	Панюшкина			ГИПРОНИСЕЛЬХОЗ

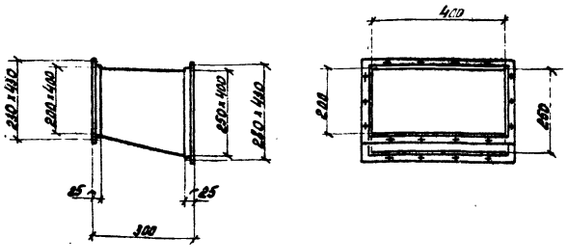

Переход изготовить из листовой стали S=0,7 по ГОСТ 19904-74

Привязан			
Инв. №			

ГИП	Левченкова		ОВН5	
Нач. отд.	Коростелев			
Н. контр.	Панисова		Переход	Стадия: Р; Лист; Листов: 1
Рук. гр.	Нагинская			
Ст. инж.	Панюшкина			ГИПРОНИСЕЛЬХОЗ

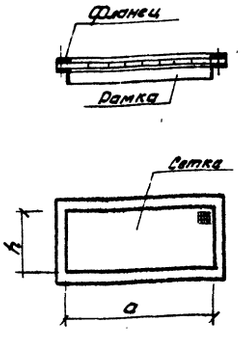

Обозначение сетки	Размер сетки, мм		Масса, кг
	a	h	
ОМС	400	200	0.96

Сетку принять проволочную тканую с квадратными ячейками N25 по ГОСТ 3826-82

Привязан			
Инв. №			

ГИП	Левченкова		ОВН6	
Нач. отд.	Коростелев			
Н. контр.	Панисова		Сетка в рамке	Стадия: Р; Лист; Листов: 1
Рук. гр.	Нагинская			
Ст. инж.	Громова			ГИПРОНИСЕЛЬХОЗ

19 198 III-3

копир. С. Бубнова

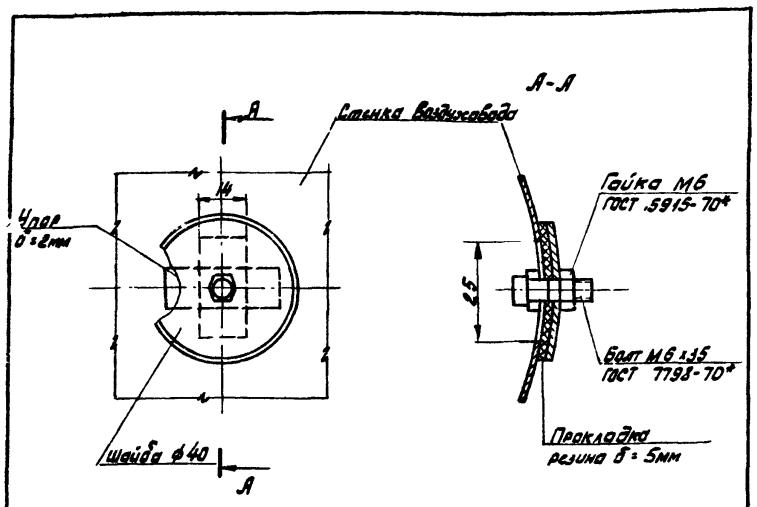

Отверстия для производства замеров располагать на прямых участках на расстоянии не менее 5 диаметров воздуховода. В круглых воздуховодах ф 100-150 пробивается одно отверстие, для воздуховодов диаметром свыше 150мм пробиваются два отверстия под углом 90° друг к другу.

Привязан

Инв. №

ГИП	Левченкова		ОВН7		
Нач.отд.	Коростелев		Лючок для замера параметров воздуха	Стадия: Р	Лист:	Листов: 1
Н.контр.	Панисова			ГИПРОНИСЕЛЬХОЗ	
Рук.груп.	Нагинская				
Ст.инж.	Громова				

Инв. № подл. | Подпись и дата | Взам. инв. №

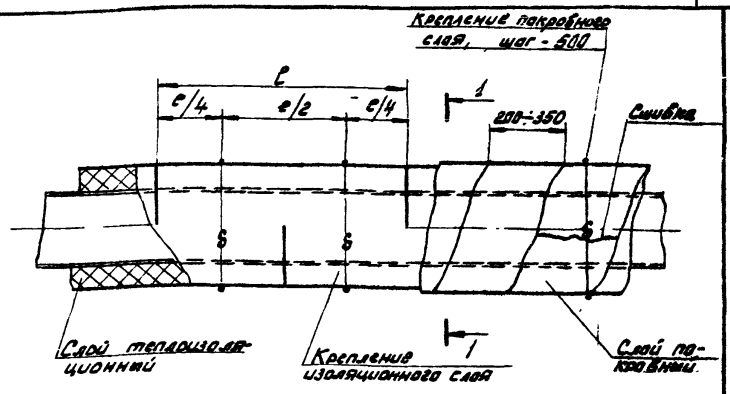

1 - 1

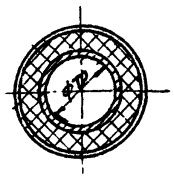

Ф у трубы	Толщина изоляции, мм	Материал	
		Слой теплоизоляционный	Слой покровный
15	40	Полуцилиндры минерало-ватные на синтетическом связующем ГОСТ 23208-83	Рулонный стеклопластик РСТ-Б-В ТУ6-11-145-80
20	40		
25	40		
32	40		
50	40		

Трубопровод прокладывается в помещении
Теплоноситель — вода 95-70,
Перед нанесением изоляции трубопровод покрывается антикоррозийной краской
Крепление изоляционного и покровного слоев выполняется проволокой ф1,2мм ГОСТ 3282-74
Длина полуцилиндра-С-определяется при поставке

Привязан

Инв. №

ГИП	Левченкова		ОВН8		
Нач.отд.	Коростелев		Изоляция трубопроводов	Стадия: Р	Лист:	Листов: 1
Н.контр.	Панисова			ГИПРОНИСЕЛЬХОЗ	
Рук.груп.	Нагинская				
Ст.инж.	Громова				

Инв. № подл. | Подпись и дата | Взам. инв. №

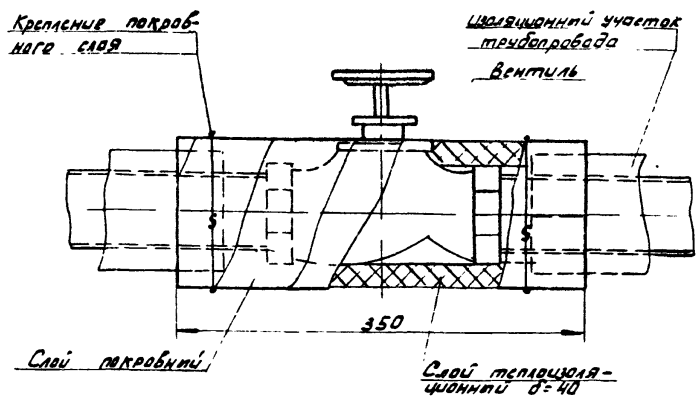

Ф у арматуры	Толщина изоляции, мм	Материал	
		Слой теплоизоляционный	Слой покровный
25	40	Полуцилиндры минерало-ватные на синтетическом связующем ГОСТ 23208-83	Рулонный стеклопластик РСТ-Б-В ТУ6-11-145-80
32	40		
50	40		
	40		

Теплоноситель - вода 95-70°С
Перед нанесением изоляции арматура покрывается антикоррозийной краской
Крепление изоляционного и покровного слоев выполняется проволокой ф 1,2 мм ГОСТ 3282-74, исходя из условий монтажа

Привязан

Инв. №

ГИП	Левченкова		ОВН9		
Нач.отд.	Коростелев		Изоляция арматуры	Стадия: Р	Лист:	Листов: 1
Н.контр.	Панисова			ГИПРОНИСЕЛЬХОЗ	
Рук.груп.	Нагинская				
Ст.инж.	Громова				

Инв. № подл. | Подпись и дата | Взам. инв. № | 3.407.1-144.с.1

Привязан

Инв. №

ГИПРОНИСЕЛЬХОЗ

Копия с бумажного

Альбом I

Ведомость рабочих чертежей основного комплекта

Лист	Наименование	Примечан.
1	Общие данные (начало)	
2	Общие данные (окончание)	
3	Трубопроводы электрокотельной	
	План на отм. 0.000. Разрезы 1-1, 2-2, 3-3, 4-4.	
4	Спецификация по технологическим линиям	
5	Технологическая схема. Бак-аккумулятор горячей воды	

Ведомость ссылочных и прилагаемых документов

Обозначение	Наименование	Примечание
	Ссылочные документы	
„Проектмонтажавтоматика" г. Москва	Перечень чертежей типовых и закладных конструкций на установку датчиков, отборных устройств и тепловых приборов, применяемых при автоматизации вентсистем и котельных установок.	
4.903-10	Изделия и детали трубопроводов для тепловых сетей.	
Выпуск 9	Баки расширительные и конденсатные	
3.903-10	Баки расширительные ёмкостью от 100 до 4500 л.	
	Прилагаемые документы	
ТМ СО	Спецификация оборудования тепломеханической части	
ТМ. ВМ	ВМ по рабочим чертежам основного комплекта марки ТМ	

Типовой проект разработан в соответствии с действующими нормами и правилами и предусматривает мероприятия, обеспечивающие взрывную, взрывопожарную и пожарную безопасность при эксплуатации здания.

Главный инженер проекта (Левченкова)

Общие указания.

1. Проект тепломеханической части электрокотельной разработан на основании заданий по разделам отопление и вентиляция, водопровод и канализация и в соответствии с „Временными правилами устройства и безопасной эксплуатации электродных котлов и электрокотельных".
2. Электрокотельная предназначена для обеспечения нагрузок отопления санпропускника, переходной галереи, переходной галереи с молокоприемной, радиальной на 48 коров; вентиляции санпропускника; горячего водоснабжения санпропускника, переходной галереи с молокоприемной и коровников.

Основные показатели по рабочим чертежам марки ТМ

Расчетный режим	Расход тепла МВт/Гкал/ч. На отопление и вентиляцию	На горячее водоснабжение	На технологические процессы	Общий	Установленная мощность электрокотлов МВт
Всего по форме (с учетом потерь 10%)					
при $t_н = -20°C$	0.11 / 0.095	0.025 / 0.021		0.135 / 0.116	
$t_н = -30°C$	0.13 / 0.110	0.025 / 0.021		0.155 / 0.131	1,74

4. В электрокотельной устанавливаются 2 электроводонагревателя ЭПЗ-100 Н2 с номинальной мощностью 100 кВт и теплопроизводительностью 0.086 $\frac{Гкал}{ч}$. Теплоноситель для систем отопления и вентиляции служит вода с t 95-70°С. Для циркуляции воды в системе отопления установлены 2 насоса ЦВЦ 6,3-4,5 (один - резервный) в высшей точке системы отопления расположен расширительный бак, при понижении уровня воды в котором, производится подпитка системы. Водоподготовка зависит от величины удельного электросопротивления исходной воды и описана в паспорте водонагревателя. Водоподготовка подпиточной воды производится в переносной ёмкости, из которой она перекачивается в систему отопления ручным насосом через гибкий шланг, соединяющий насос со спускником узла управления. Подпитка системы осуществляется при отключенных водонагревателях.
5. Для приготовления горячей воды с t 60°С установлен теплообменник, снабженный регулятором температуры РТ-15. Для обеспечения запаса горячей воды служит бак-аккумулятор $V = 2 м^3$. Для циркуляции воды в системе горячего водоснабжения установлены 2 насоса К 8/18 (один - резервный). Для электрокотельной принимаются два режима работы. В отопительный период работают оба водонагревателя. Один из водонагревателей, имеющий на входе вентиль с электромагнитным приводом, управляется по температуре воздуха в переходной галерее, другой по температуре воды 95°С. Тепловые нагрузки носят переменный характер в течение отопительного периода и в течение суток. В связи с этим мощность водонагревателей должна регулироваться таким образом, чтобы число включений и выключений их было минимально. Управление работой водонагревателей осуществляется автоматически, что исключает постоянное присутствие обслуживающего персонала. При этом периодический осмотр электрокотельной производится не реже 2 раз в сутки. В неотопительный период для приготовления горячей воды работает один водонагреватель, вода в который поступает по байпасу при закрытом электромагнитном вентиле. Водонагреватель автоматически включается и отключается в зависимости от уровня воды в баке-аккумуляторе.
6. Все трубопроводы и металлоконструкции должны быть соединены с устройством выравнивания электрических потенциалов водонагревателей и с нулевым проводом электросети в двух точках, одна из которых находится в электрокотельной. Для этого по периметру котельной в подготовке пола заложен металлический контур (см. раздела „АР и Э") с выпусками для присоединения трубопроводов. Поступающие в комплекте с водонагревателями изолирующие вставки для соединения с трубопроводами в этом случае устанавливать запрещается.
7. Монтаж трубопроводов и оборудования электрокотельной производить в соответствии со СНиП III-28-75.

Условные обозначения

- Т23 — Трубопровод циркуляционной системы отопления
- Т24 — Трубопровод расширительный
- Т31 — Трубопровод горячей воды
- К11 — Трубопровод слива и перелива
- В11 — Трубопровод подпиточной системы отопления
- Вентиль с электромагнитным приводом
- Термометр ртутный
- Термометр сопротивления
- Манометр
- Датчик уровня
- Среда / порядковый номер

Согласовано: Зам. ГИП Шорр; Гл. инж. проекта Шабалов; Нач. отд. Комиссаров

Инв. № подл. | Подпись и дата | Взам. инв. №

Привязан

Инв. № ...

ТМ

ГИП	Левченкова		Санитарный пропускник на 30 человек с молотным блоком и электрокотельной	Стадия	Лист	Листов
Нач. отд.	Комиссаров			Р	1	5
Н. контр.	Панисева					
Рук. гр.	Макаров		Общие данные (начало)	ГИПРОНИСЕЛЬХОЗ		
Ст. инж.	Кирсанова					

19-19г.ПЧ-3

Альбом I

Ведомость теплоизоляционных конструкций

Наименование элемента диаметр или размер, мм		Кол.	Температура теплоносителя °С макс.	Температура теплоносителя °С средняя годовая	Изоляционные конструкции: Основной теплоизоляционный слой: Материал	толщ. мм	общий объем м³	Покровный слой: материал	толщ. мм	общая поверхность м²	Обозначение применяемых чертежей	Примечание
1		2	3	4	5	6	7	8	9	10	11	12
					Оборудование							
Электроводонагреватель		2	95		Плиты минераловатные ПМ марки 100 на синтетической связке ГОСТ 9573-82	60	0,126	Стеклопластик рулонный ТУ6-11-145-74	2,2	2,8		
Бак конденсатный	V=2м³	1	60			100	0,839		2,2	9,5		
Бак расширительный	V=100л	1	70			100	0,135	Оцинкованная сталь ГОСТ 7118-78	0,8	1,6		
Подогреватель	ф89	1	95		Цилиндры полые теплоизоляционные из минеральной ваты на синтетическом связующем марки ПМ 150 ГОСТ 23208-78	40	0,096	Стеклопластик рулонный ТУ6-11-145-74	2,2	2,08		
					Трубы							
Труба	ф20	20			Цилиндры полые теплоизоляционные из минеральной ваты на синтетическом связующем марки ПМ 150 ГОСТ 23208-78	40	0,16	Стеклопластик рулонный ТУ6-11-145-74	2,2	6,6		
	ф25	16				40	0,12		2,2	4,95		
	ф32	14				40	0,126		2,2	4,9		
	ф40	10				40	0,11		2,2	4,0		
	ф50	55				40	0,66		2,2	24,75		
					Арматура							
Арматура	ф15	1			Съемные полуфутляры из металлических листов заполненными теплоизоляционными изделиями ГОСТ 19903-74	40	0,01		2,2	0,38		
	ф32	4				40	0,049		2,2	1,76		
	ф50	26				40	0,374		2,2	12,48		

Согласовано:

Инв. № подл. | Подпись и дата | Взам. инв. №

Привязан

Инв. №

ГИП	Лебченков		ТМ
Нач. отд.	Коростелев		
Н. контр.	Панисова		Санитарный пропускник на 30 человек с моечной, залом и электрокотельной
Рук. гр.	Макаров		Стадия: Р; Лист: 2; Листов:
Ст. инж.	Курганова		Общие данные (окончание)
			ГИПРОНИСЕЛЬХОЗ

Копир. С. Бубнова

Альбом I

Разрез 1-1

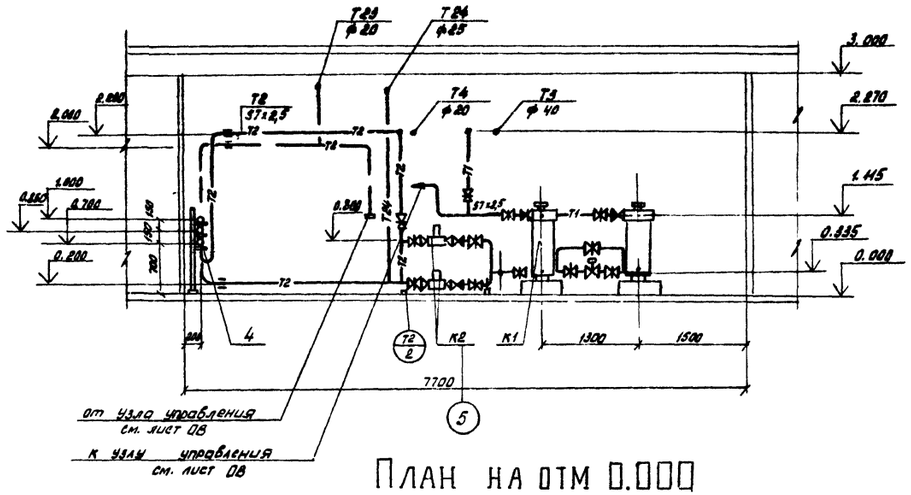

План на отм 0.000

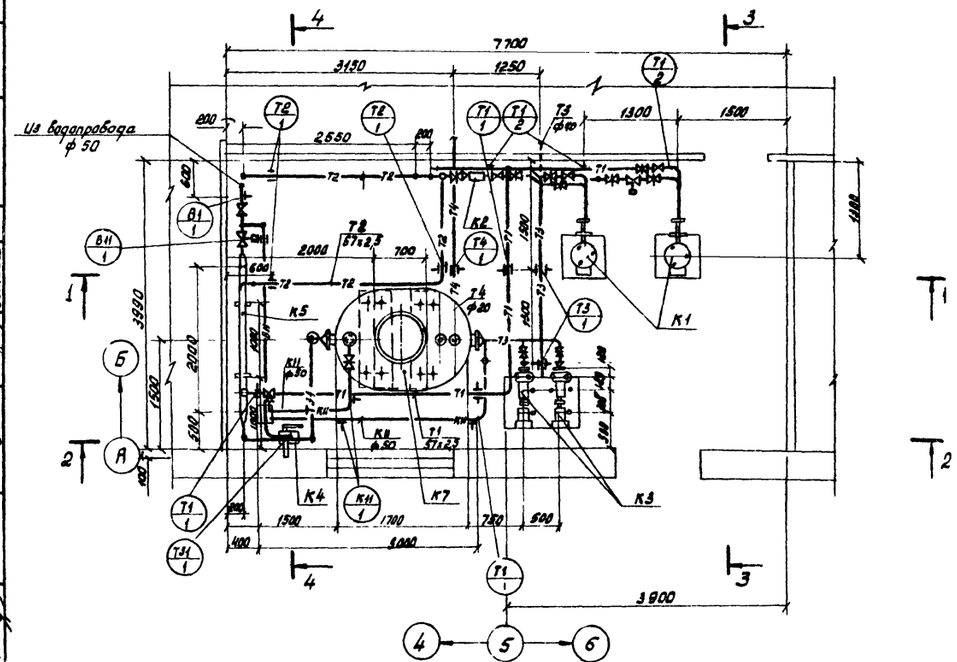

Разрез 2-2

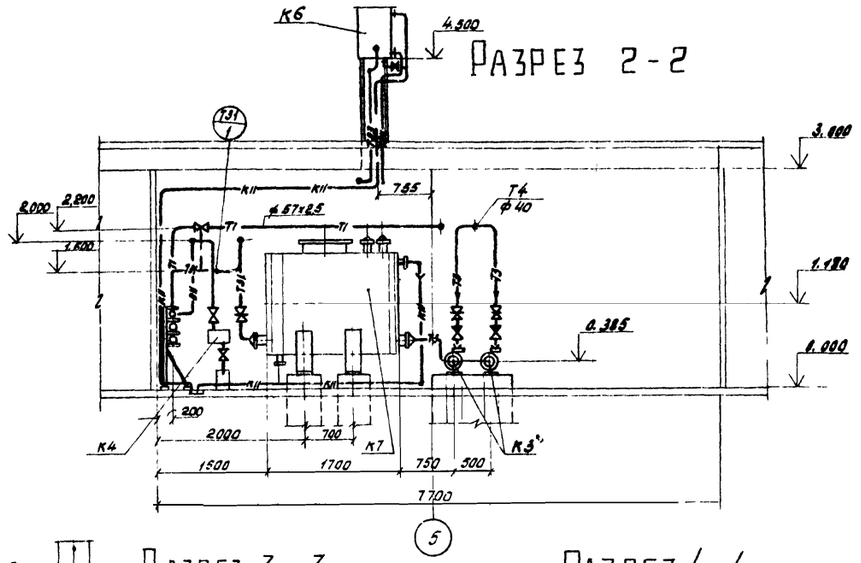

Разрез 3-3

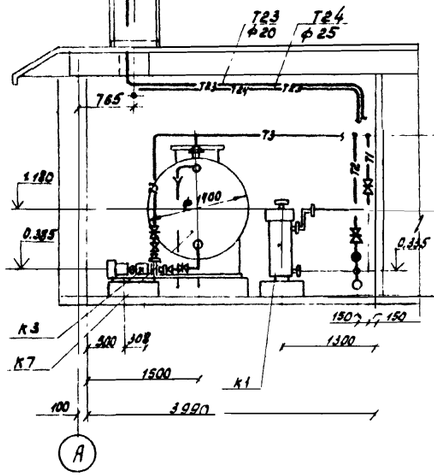

Разрез 4-4

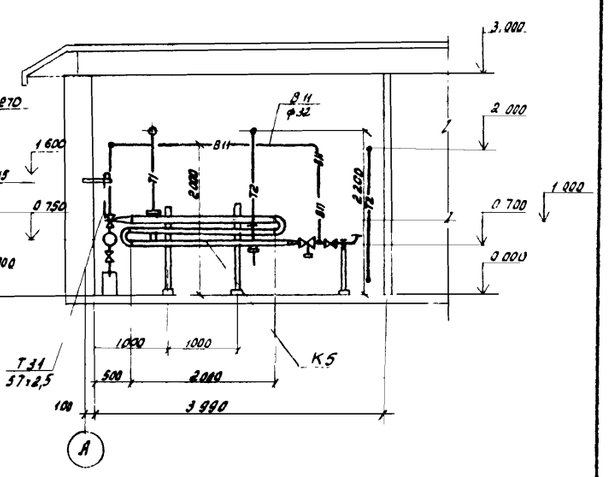

Согласовано: НР Кедич, ОВ Гончаров, ВК Зотова

Инв.№ подл. | Подпись и дата | Взам. инв.№ | 257/7.86 ГР

Привязан			ТМ	
Инв. №	ГИП	Левченков	Сонтарный пропускник на 30 человек с молочным блоком и электрокотельной	Стадия: Р; Лист: 3; Листов:
	Нач. отд	Коротелев		
	Н. контр.	Панасова	Трубопроводы электрокотельной. План на отм. 0.00 Разрезы 1-1; 2-2; 3-3; 4-4	ГИПРОНИСЕЛЬХОЗ
	Рук. гр.	Макаров		
	Ст. инж.	Куренкова		

19-196ПТ-3

Копия с бибнова

Формат А2 32 лб

Альбом I

Марка поз.	Обозначение	Наименование	Кол.	Масса ед. кг.	Примечание
		Т1 Прямой трубопровод			
1		Дистанционный регулятор температуры прямого действия РТ-15 Длина дистанционного капилляра 2,5 м Предел настройки 40÷80°С	1	8,5	
2	Каталог ЦКБА	Задвижка параллельная с выдвижным шпинделем фланцевая 30ч6бр ф 50	3	18,4	
3	Каталог ЦКБА	Клапан обратный поворотный фланцевый 19ч16бр ф 50	2	14,2	
4		Трубопровод из электросварных труб ГОСТ 10704-76 57×2,5	12		м
5	ГОСТ 16127-78	Подвеска ПМ-57к кровле	3	1,5	Т1/1
6	ГОСТ 14911-82	Опора ОПП-2/150-57 на стойках	3	1,65	Т1/2
7	„Проектмонтажавтоматика" г. Москва	Штуцер для установки манометра 3кч-47-70	1		
		Т2 Обратный трубопровод			
1	Каталог ЦКБА	Задвижка параллельная с выдвижным шпинделем фланцевая 30ч6бр ф 50	9	18,4	
2	Каталог ЦКБА	Вентиль запорный мембранный с модернизированным электромагнитом ЭВ-3м фланцевый 15кч 892 П3 ф 50	1	28,0	
3	Каталог ЦКБА	Клапан обратный поворотный фланцевый 19ч16бр ф 50	2	14,2	
4		Трубопровод из электросварных труб ГОСТ 10704-76 57×2,5	20		м
5	ГОСТ 16127-78	Подвеска ПМ-57к кровле	3	1,5	Т2/1
6	ГОСТ 14911-82	Опора ОПП-2/150-57 на полу	3	1,65	Т2/2
7	„Проектмонтажавтоматика" г. Москва	Штуцер для установки манометра 3кч-47-70	4		
8	„Проектмонтажавтоматика" г. Москва	Конструкция закладная для установки термометра 83кч-3-75	1		

Марка поз.	Обозначение	Наименование	Кол.	Масса ед. кг.	Примечание
		Т3 Трубопровод горячей воды			
1	Каталог ЦКБА	Задвижка параллельная с выдвижным шпинделем фланцевая 30ч6бр ф 50	1	18,4	
2		Трубопровод из электросварных труб ГОСТ 10704-76 57×2,5	5		м
3	ГОСТ 14911-82	Опора ОПП-2/57 на кронштейне	1	0,33	Т3/1
4	„Проектмонтажавтоматика" г. Москва	Штуцер для установки манометра 3кч-47-70	1		
5	„Проектмонтажавтоматика" г. Москва	Закладная конструкция для установки термометра 83кч-3-75	1		
		Т3 Трубопровод горячей воды			
1	Каталог ЦКБА	Задвижка параллельная с выдвижным шпинделем фланцевая 30ч6бр ф 50	4	18,4	
2	Каталог ЦКБА	Клапан обратный поворотный фланцевый 19ч16бр ф 50	2	14,2	
3		Трубопровод из легких водопроводных оцинкованных труб ГОСТ 3262-75 ф 40	7		м
		ф 50	4		м
4	ГОСТ 16127-78	Подвеска ПМ-32 к кровле	2	1,2	Т3/1
5	„Проектмонтажавтоматика" г. Москва	Штуцер для установки манометра 3кч-47-70	3		
6	„Проектмонтажавтоматика" г. Москва	Закладная конструкция для установки термометра 83кч-3-75	1		
		4; Т2; Т2ч Трубопровод циркуляционный горячего водоснабжения, расширительный			
1		Трубопровод из легких водогазопроводных оцинкованных труб ГОСТ 3262-75 ф 20	20		м

Марка поз.	Обозначение	Наименование	Кол.	Масса ед. кг.	Примечание
		ф 25	15		м
2	ГОСТ 16127-78	Подвеска ПМ-32 к кровле	1		Т4/1
		К-11 Сливной трубопровод			
1	Каталог ЦКБА	Задвижка параллельная с выдвижным шпинделем фланцевая 30ч6бр ф 50	1	18,4	
2	Каталог ЦКБА	Вентиль запорный муфтовый 15ч 8П2 ф 32	1	2,7	
3		Трубопровод из легких водогазопроводных оцинкованных труб ГОСТ 3262-75 ф 32	10		м
		ф 50	10		м
4	ГОСТ 14911-82	Опора ОПП-2/150-57 на полу	2	1,65	К-11/1
5	ГОСТ 16127-78	Подвеска ПМ-32 к кровле	2	1,2	К-11/2
		В-1; В-11 Водопровод			
1	Каталог ЦКБА	Вентиль запорный мембранный с электромагнитным приводом фланцевый 15кч 888р СВМ ф 50	1	13,1	
2	Каталог ЦКБА	Вентиль запорный муфтовый 15ч 8Р2 ф 32	3	2,7	
3	Каталог ЦКБА	Клапан обратный поворотный фланцевый 19ч16бр ф 50	1	14,2	
4		Трубопровод из легких водогазопроводных оцинкованных труб ГОСТ 3262-75 ф 32	4		м
		ф 40	3		м
		ф 50	2		м
5	ГОСТ 18698-79	Рукав резиновый с текстильным каркасом ВП(III)-10-25	5		м
6	ГОСТ 14911-82	Опора ОПП-2/150-57 на стойке	1	1,65	В1/1
7	ГОСТ 16127-78	Подвеска ПМ-32 к кровле	2	1,2	В11/1
8	„Проектмонтажавтоматика" г. Москва	Штуцер для установки манометра 3кч-47-70	2		

Согласовано:

Инв. № подл. 212382/48 | Подпись и дата 2507.86 | Взам. инв. №

Привязан

Инв. №

ТМ

ГИП	Левченкова	
Нач. отд.	Коростелев	
Н. контр.	Панисова	
Рук. гр.	Макаров	
Ст. инж.	Курганова	

Санитарный пропускник на 30 человек с молочным блоком и электрокотельной

Спецификация по технологическим линиям

Стадия	Лист	Листов
Р	4	

ГИПРОНИСЕЛЬХОЗ

Формат А2

Альбом I

Технологическая схема

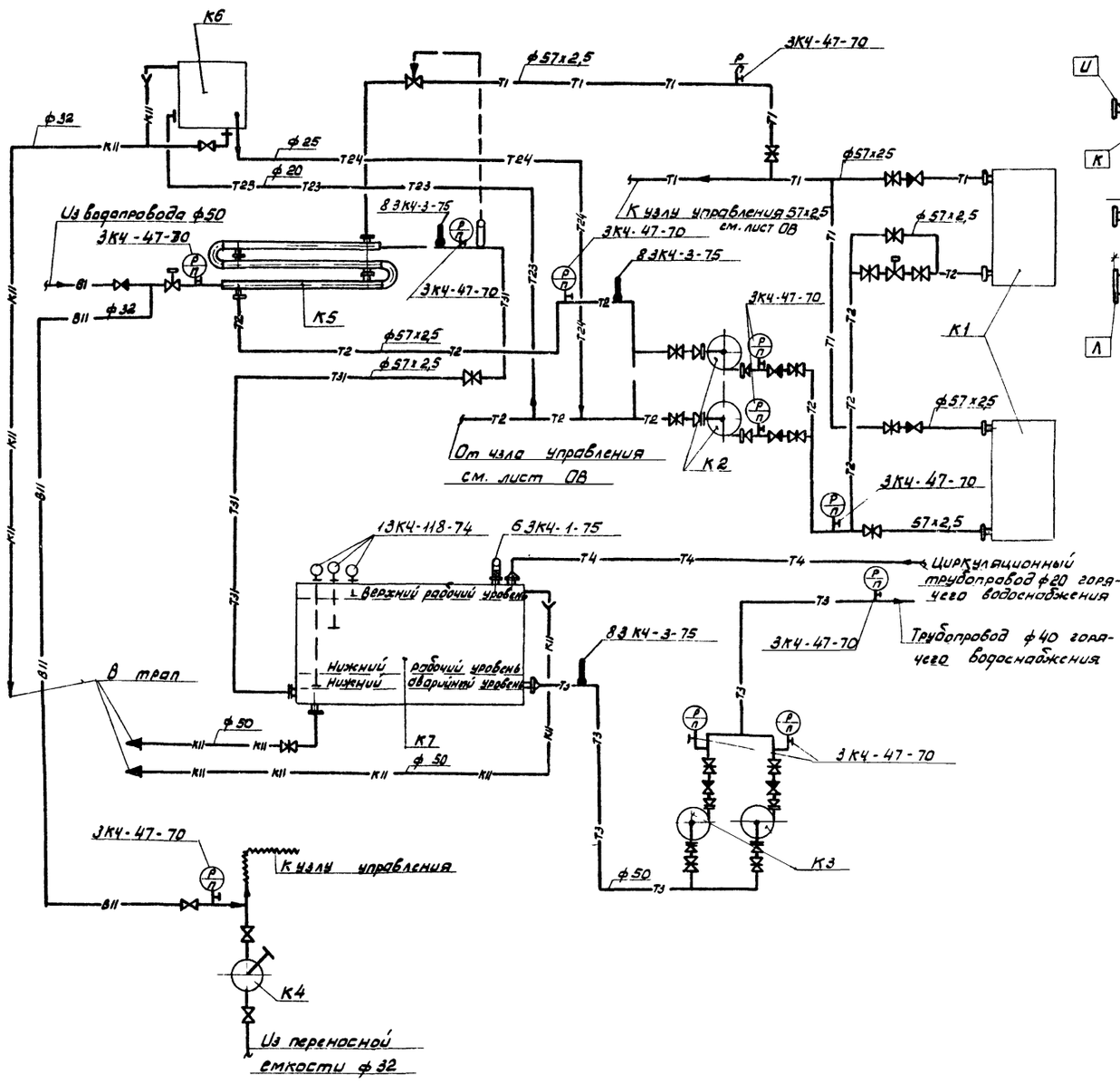

Бак-аккумулятор горячей воды

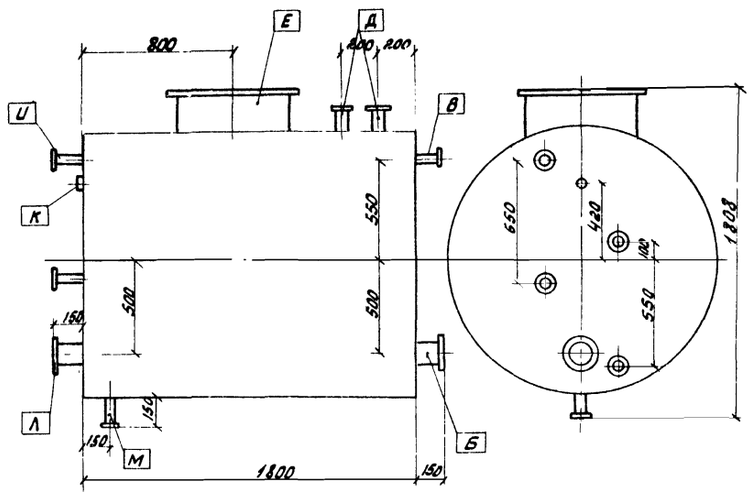

Таблица штуцеров

Обозначение	Условный диаметр	Наименование
А	80	Штуцер не выполнять
Б	125	Штуцер выхода горячей воды
В	25	Штуцер для перелива
Д	80	Штуцер циркуляционный горячего водоснабжения
Д	80	Штуцер для термометра сопротивления
Е	600	Люк
И	20	Штуцер не выполнять
К		Штуцер не выполнять
Л	125	Штуцер для заполнения
М	50	Штуцер для слива

Обозначение штуцеров дано по серии 4.903.10 выпуск 9

Привязан		ГИП	Левченкова		ТМ
		Нач отд	Коростелев		
		Н контр	Пони глва		
		Рук гр	Макаров		Санитарный пропускник на 30 человек с молочным блоком и электрокотельной
		Ст инж	Курганова		Технологическая схема Бак-аккумулятор горячей воды
Инв №					

Стадия	Лист	Листов
Р	5	

ГИПРОНИСЕЛЬХОЗ

Формат А2

Согласовано: А Горбатова

Инв. № подл. 212382/49 | Подпись и дата | Взам. инв. №

Альбом I

Ведомость рабочих чертежей основного комплекта марки Э

Лист	Наименование	Примечание
1	Общие данные	
2	Электроосвещение. План электросети. Расчетная схема	
3	Силовое электрооборудование. План электросети.	
	Фрагмент плана. План привязки труб	
4	Силовое электрооборудование. Расчетная схема	
	электросети (начало)	
5	Силовое электрооборудование. Расчетная схема	
	электросети (окончание)	
6	Спецификация на электроосвещение	
7	Спецификация на силовое электрооборудование	

Основные показатели

Установленная мощность электроприемников (кВт)				Расчетная мощность электроприемников (кВт)				Естественный коэффициент мощности	Годовой расход электроэнергии (кВт·ч)
Всего	В том числе			Всего	В том числе				
	силовых	осветительных	тепловых		II категории надежности	вентиляция	электротеплоснабжение		
271,63	50,39	9,74	211,5	265,3	53,8	2,54	211,5	0,73	100°-434049 / 100°-584318

Условные обозначения

- Нагревательный прибор
- Шкаф управления комплектной поставки
- Шкаф управления автоматизации
- 5.15 Номер оборудования по спецификации
- ПП-25 Труба полиэтиленовая
- ПВ-25 Труба винипластовая
- 12-1 Маркировка кабеля

Ведомость ссылочных и прилагаемых документов

Обозначение	Наименование	Примечание
	Ссылочные документы	
4.407-36/70	Детали и узлы внутренних силовых	
	и осветительных электропроводок	
	в сельскохозяйственных	
	производственных помещениях	
3.407-82	Вводы линий электропередач	
	до 1 кВ в здания	
5.407-11	Заземление и зануление	
	электроустановок	
5.407-23	Прокладка проводов в винипластовых	
	трубах в производственных	
	помещениях	
5.407-24	Прокладка проводов и кабелей в	
	полиэтиленовых трубах в	
	производственных помещениях	
4.407-233	Прокладка осветительных электро-	
	проводок и установка светильников	
	с лампами накаливания и ДРЛ на	
	кронштейнах	
	Прилагаемые документы	
Альбом Э.СО	Спецификация электрооборудования	
Альбом Э.ВМ	ВМ по рабочим чертежам основного	
	комплекта марки Э	

Общие указания

Электроприемники здания доильно-молочного блока по степени надежности электроснабжения относятся к потребителям II и III категорий. Электроснабжение здания предусматривается от щита низкого напряжения трансформаторной подстанции фермы.

Подсчет нагрузок выполнен в соответствии с „Рекомендациями по определению электрических нагрузок животноводческих комплексов." Освещенности помещений приняты по отраслевым нормам освещения сельскохозяйственных предприятий, зданий, сооружений" и с СНиП II-4-79.

Монтаж электросети выполняется: групповой осветительной - кабелем марки АВРГ на скобах; групповой силовой кабелем марки АВРГ на скобах и проводом марки АПВ в стальных, винипластовых и полиэтиленовых трубах. Высота установки щитов, пусковой аппаратуры, выключателей - 1,7 м; штепсельных розеток - 0,8 м от уровня пола. Падение напряжения в силовой сети не превышает 1,8%.

Компенсация реактивной мощности для всех токоприемников фермы выполняется централизованно в распределительном устройстве 0,4/0,23 кВ трансформаторной подстанции.

Напряжение сети рабочего освещения - 220 В, местного освещения - 36 В.

Техника безопасности

Для защиты обслуживающего персонала от поражения электрическим током все металлические нетоковедущие части электрооборудования (корпуса щитов, электроводонагревателей, светильников, пусковой аппаратуры и т.п.), которые могут оказаться под напряжением при повреждении изоляции должны быть занулены присоединением к нулевому проводу электросети и устройству выравнивания электрических потенциалов (для электроводонагревателей). Вокруг каждого из электроводонагревателей ЭПЗ-100, в соответствии с паспортом ЗНТ.192.214.ПС электроводонагревателя ЭПЗ-100, выполняется устройство выравнивания электропотенциалов (УВЭП) с помощью кольцевых заземлителей из стали круглой ф10 мм (оцинкованной) в полу, укладываемой на расстоянии 0,65 м от наружной поверхности котла.

Глубина заложения - 25 см от уровня пола. При этом металлические трубопроводы разных назначений и другие металлические конструкции должны быть соединены с УВЭП и с нулевым проводом электросети 380/220 В в двух точках. Устройство УВЭП см. лист АР-14. Перед сдачей электроводонагревателей в эксплуатацию следует произвести замер напряжения прикосновения, с тем, чтобы обеспечить в аварийном режиме напряжение прикосновения не более 12 В. При напряжении прикосновения более 12 В необходимо заложить дополнительный заземлитель.

Для душевых (помещения 7, 18) выполняется устройство выравнивания электропотенциалов (УВЭП), для чего в бетонной подготовке пола на отм. - 0,04 по периметру и по оси душевых прокладывается сталь круглая ф 6 мм. К УВЭП присоединяется на сварке нулевой провод электросети и все выходящие трубопроводы горячей и холодной воды, в том числе и от электрокотельной.

В соответствии с „Инструкцией о порядке согласования применения электрокотлов и других нагревательных приборов" утв. 29/XII-81 г., до начала проектирования и монтажа заказчику необходимо получить разрешение в соответствующих организациях Минэнерго СССР.

Согласовано: АС, ТМ, Марков, Макаров

Инв. N подл. 212382/50; Подпись и дата 250786; Взам. инв. N

Типовой проект разработан в соответствии с действующими нормами и правилами и предусматривает мероприятия, обеспечивающие взрывную, взрывопожарную и пожарную безопасность при эксплуатации здания.

Главный инженер проекта О.Л. Левченкова

Инв N			Привязан	
			Э	
ГИП	Левченкова			
Нач.отд.	Гужва		Санитарный пропускник на 30 человек с молочным блоком и электрокотельной	Стадия: Р; Лист: 1; Листов: 7
Зам.н.о.	Выборный			
Н.контр.	Ткачев		Общие данные	ГИПРОНИСЕЛЬХОЗ
Гл.спец.	Удалов			
Рук.гр.	Шарф			
Ст.инж.	Ярцева			

Копировала Формат А2

24л

Альбом I

План сети электроосвещения

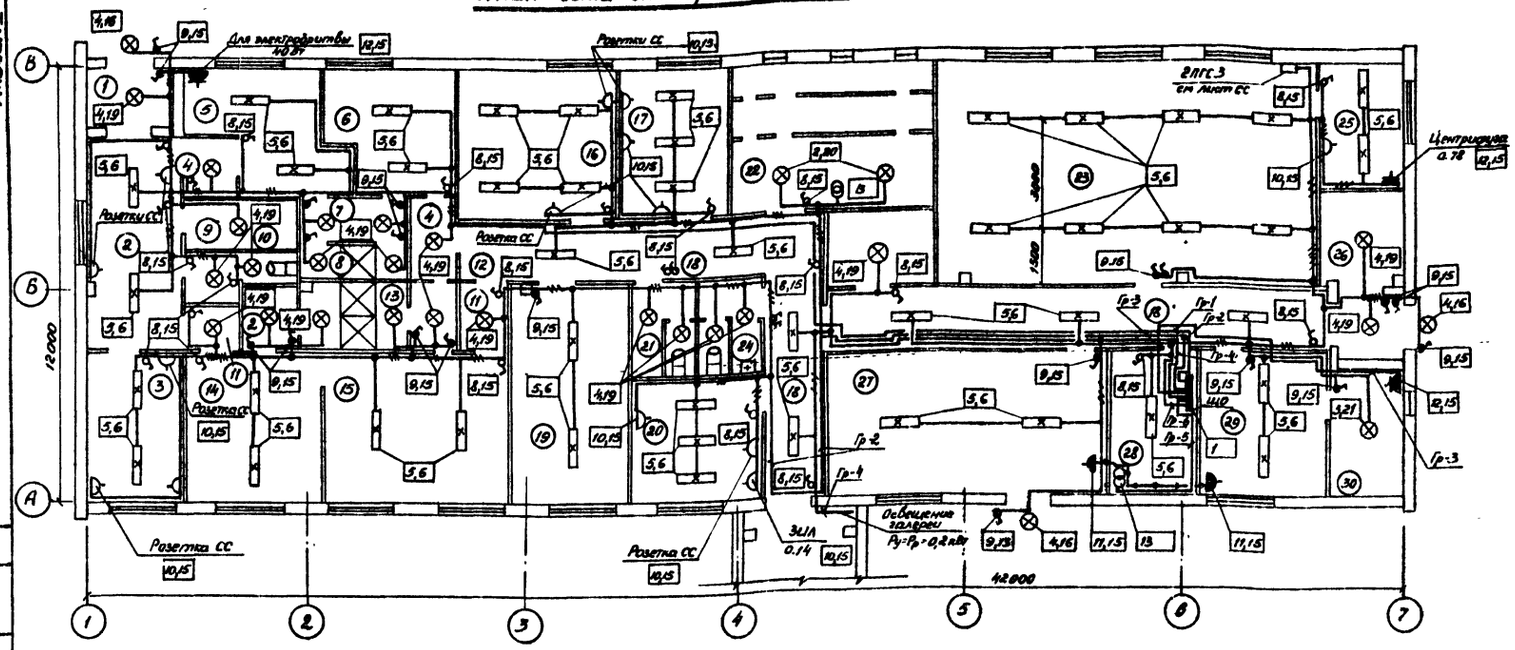

Характеристика помещений

N по плану	Наименование	Нормируемая освещенность (лк)	Характеристика по условиям среды
1	Тамбур	20	Влажное
2	Вестибюль	75	Нормальное
3	Кабинет заведующего фермой	200	Нормальное
4	Тамбур	20	Нормальное
5	Мужской гардероб уличной и домашней одежды	75	Нормальное
6	Мужской гардерод рабочей одежды	75	Нормальное
7	Тамбур	20	Влажное
8	Мужская душевая	20	Особо сырое
9	Инвентарная	10	Нормальное
10	Уборная	30	Влажное
11	Тамбур	20	Нормальное
12	Тамбур	20	Влажное
13	Женская душевая	20	Особо сырое
14	Женский гардероб уличной и домашней одежды	75	Нормальное
15	Женский гардероб рабочей одежды	75	Нормальное
16	Красный уголок	300	Нормальное.
17	Комната специалистов	200	Нормальное
18	Коридор	50	Нормальное
19	Постирочная	100	Сырое
20	Комната приема пищи	200	Нормальное
21	Женская уборная	30	Влажное
22	Венткамера	20	Нормальное
23	Молочная	150	Сырое
24	Мужская уборная	30	Влажное
25	Лаборатория	300	Нормальное
26	Кладовая дезосредств	10	С химически активной средой
27	Электрокотельная	100	Нормальное
28	Электрощитовая	100	Нормальное
29	Компрессорная	100	Влажное
30	Помещение для градирни	20	Влажное
31	Кладовая	10	Нормальное

Расчетная схема сети электроосвещения

Групповой щиток					Групповая линия						
N по плану, тип, схема Ру; Рр(кВт); Jр(А)	N группы	Тип предохранителя или автомат	Ном. ток (А)	Ток расц. или ток плавк. вставки (А)	Марка, количество и сечение кабеля или провода (кв. мм)	Способ прокладки	Длина (м)	Ном мощность (кВт)	Ном ток (А)	Макс потеря напряжения (%)	Вид освещения
ЩО ЯОУ-8501УЗ Ру=9,74 Рр=9,5 Jр=15,4	6	АЕ-1031-1	25	16	АВРГ-1(2×2,5)	ск.	-	2,84	12,9	1,4	Рабочее освещение
	5	АЕ-1031-1	25	10	-	-	-	0,25	1,13	-	Местное освещение
	4	АЕ-1031-1	25	16	АВРГ-1(2×2,5)	ск.	-	2,27	10,3	-	Рабочее освещение
	3	АЕ-1031-1	25	10	-	-	-	1,0	4,55	-	Электрорадиатор „Иссык-Куль"
	2	АЕ-1031-1	25	16	АВРГ-1(2×2,5)	ск.	-	2,0	9,1	-	Рабочее освещение
ПВЗ-60	1	АЕ-1031-1	25	10	"	ск.	-	1,34	6,3	-	Рабочее освещение

ГИП	Левченкова		
Нач отд	Гужва		
Зам. нач	Выборный		
Н. контр.	Ткачев		
Гл. спец.	Удалов		
Рук. гр.	Шарф		
Ст. инж.	Ярцева		

Привязан

Инв. N

Э

Санитарный пропускник на 30 человек с мплочным блоком и электрокотельной

Стадия	Лист	Листов
Р	2	

Электроосвещение. План электросети. Расчетная схема.

ГИПРОНИСЕЛЬХОЗ

Копировала Лысенко Формат А2

19-196ПП-3

СОГЛАСОВАНО: ТМ Макаров, СС Брешков, АС Марков, ТХ Рулев, ВК Тренин, ОВ Нагинская

Инв. N подл. 212382/51 Подпись и дата 25.07.86 Взам. инв. N

Альбом I

План сети силового электрооборудования

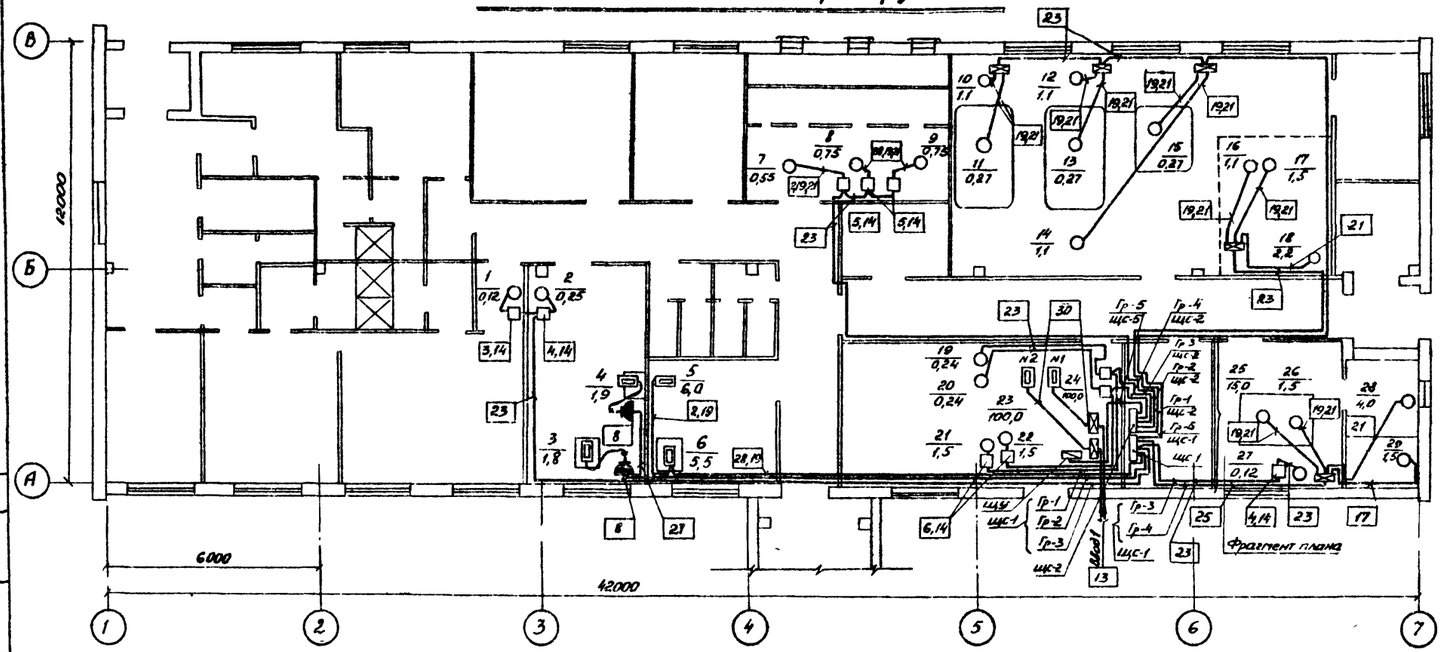

Фрагмент плана

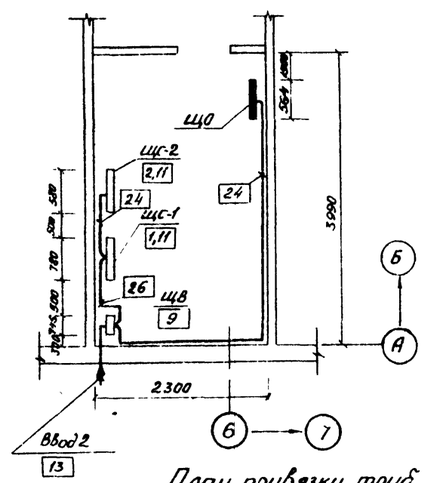

План привязки труб

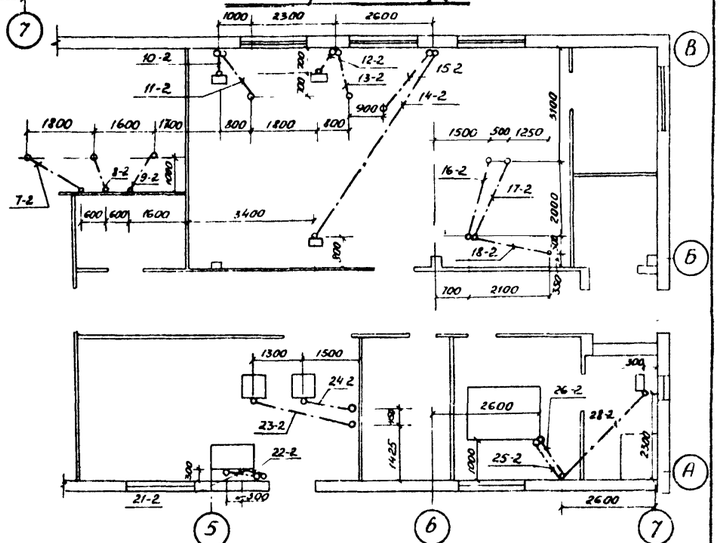

ГИП	Левченкова					
Нач отд	Гужева		Санитарный пропускник на 30 человек с молочным блоком и электрокотельной	Стадия	Лист	Листов
Зап. нач	Выборный			Р	3	
Н. контр	Ткачев		Силовое электрооборудование План электросети. Фрагмент плана. План привязки труб.	ГИПРОНИСЕЛЬХОЗ		
Гл. спец.	Удалов					
Рук. гр	Шарф					
Ст инж	Ярцева					

Привязан

Инв N

Э

Копировала Лыженко Формат А2

Согласовано			
ТМ	Макаров		
А	Горбалетова		
АС	Марков		
ТХ	Рулев		
ОВ	Нагинская		
ВК	Тренин		

Инв. N подл. 212382 | Подпись и дата | Взам. инв. N

Альбом

Данные питающей сети		
Шинопровод распределительный пункт	Тип	
	Iн, А	
	Расцепитель, А	
	Тип, напряжение, сечение (шинопровода)	
	Расчетный ток, А. Установленная мощность, кВт	
Аппарат защищающий линию	Тип	
	Iн, А	
	Расцепитель или плавкая вставка, А	
Марка и сечение проводника	Маркировка или длина участка сети (м). Способ прокладки	
Пусковой аппарат	Тип	
	Iн, А	
	Расцепитель автомата, уставка, А	
	Нагревательный элемент теплового реле. Т-тепловой, уставка, А	
Марка и сечение проводника	Маркировка или длина участка сети (м). Способ прокладки	
Электроприемник	Условное обозначение на плане	
	Номер по плану	
	Тип	
	Pн, кВт	
	Ток, А — Iн	
	Ток, А — Iр	
	Наименование механизма по плану	

Ру = 71,63
Рр = 66,8
Iр = 125,6

ЩВ
ПП3-250/Н2

Ввод 2 от щита низкого напряжения Т.П. фермы
(марка, сечение и длина кабелей определяются при привязке)

АВРГ-1(3×50+1×25)
ℓ = 3м

к ЩО АВРГ-1(3×6+1×4) ℓ=6м
к ЩС-2 АВРГ-1(3×6+1×4) ℓ=3м

Ру = 32,3
Рр = 48,3
Iр = 93,8

ЩС-1
ШР 11-73509-2243

Р18-373

Альбом I

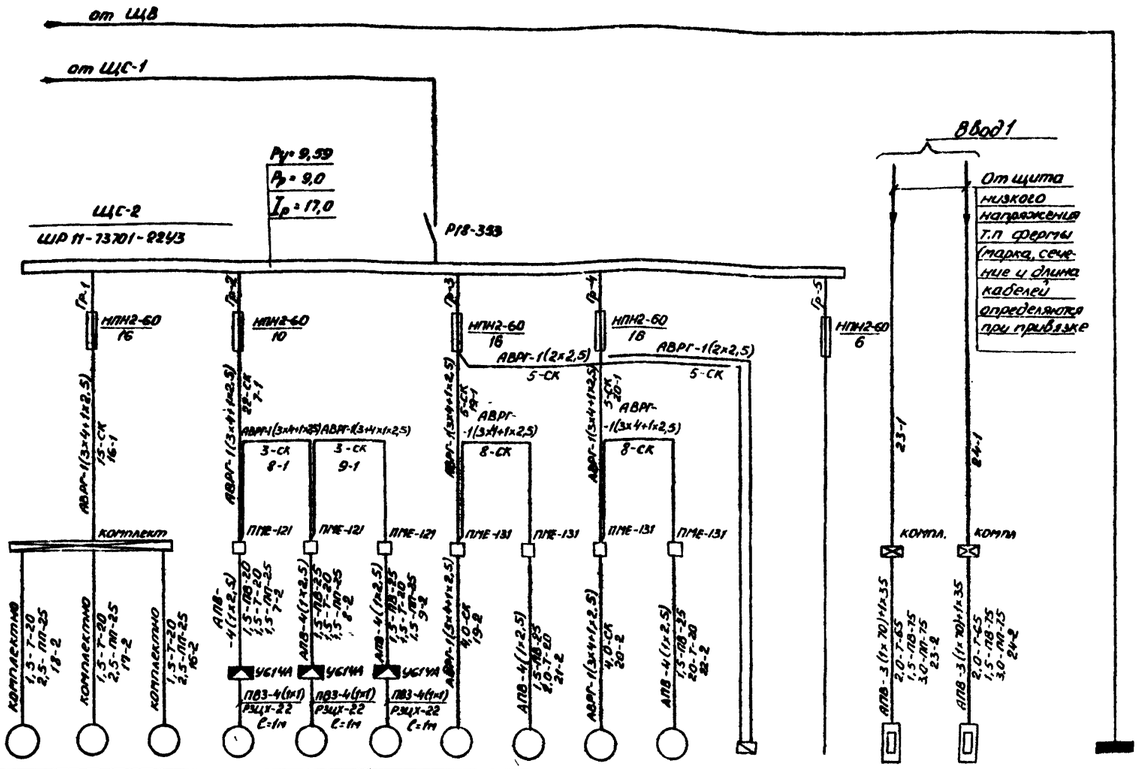

Данные питающей сети	
Шинопровод распределительный пункт	Тип Iн, А Расцепитель, А Тип, напряжение, сечение (шинопровода). Расчетный ток, А Установленная мощность, кВт
Аппарат отходящей линии	Тип Iн, А Расцепитель или плавкая вставка, А
Марка и сечение проводника	Маркировка или длина участка сети (м) Способ прокладки
Пусковой аппарат	Тип Iн, А Расцепитель автомата, уставка, А Нагревательный элемент теплового реле Т-тепловой, уставка, А
Марка и сечение проводника	Маркировка или длина участка сети (м) Способ прокладки

Электроприемник

Условное обозначение на плане																										
Номер по плану		18	17	16	7	8	9	19	21	20	22	ЩУ	—	23	24		ЩО								
Тип		АО2-22-2	АОЛ2-21-2	АОЛ2-21-4	4А71А4	4А71В4	4А71В4	—	4А80А2У3	—	4А80А2У3	—	—	—	—		ЯОУ-850ГУ3								
Рн, кВт		2,2	1,5	1,1	0,55	0,75	0,75	0,24	1,5	0,24	1,5	1,0	—	100,0	100,0		Ру=9,74 Рр=9,5								
Ток, А	Iн	4,5	3,2	2,7	1,7	2,17	2,17	0,85	3,3	0,85	3,3	4,6	—	152,0	152,0		15,4								
	Iл	32,0	22,4	16,8	7,65	9,8	9,8	3,4	21,4	3,4	21,4	—	—	—	—		—								
Наименование механизма по плану		Насос для воды 2к-20/18 Пастеризационно-охладительная установка ОПФ-1-300	Насос для молока 36-1Ц2,8-20	Сепаратор очиститель	Приточная система П-1	Приточная система П-2	Приточная система П-3	Циркуляционный насос системы отопления ЦВЦ 6,3-3,5 (рабочий)	Насос горячего водоснабжения к 8/18 (рабочий)	Циркуляционный насос системы отопления ЦВЦ 6,3-3,5 (резерв)	Насос горячего водоснабжения к 8/18 (резерв)	Щит управления (автоматизации)	Резерв	Электроводонагреватель ЭП3-100 N2	Электроводонагреватель ЭП3-100 N1		Освещение								

Согласовано:

Инв. N подл.	Подпись и дата	Взам. инв. N
212382/54	25.07.86	

Привязан

Инв N

ГИП	Левченкова	
Нач отд	Гужва	
Зам нач	Выборный	
Н контр	Ткачев	
Гл спец	Удалов	
Рук гр	Шарф	
Ст инж	Ярцева	

Э

Санитарный пропускник на 30 человек с молочным блоком и электрокотельной

Силовое электрооборудование Расчетная схема электросети (окончание)

Стадия	Лист	Листов
Р	5	

ГИПРОНИСЕЛЬХОЗ

Копировала Лысенко Формат А2

Альбом I

Марка поз.	Обозначение	Наименование	Кол.	Масса ед.кг	Примечание
		Электрооборудование			
1		Щиток осветительный типа ЯОУ-8501УЗ IP20, с пакетным выключателем ПВЗ-60 на вводе, на 6 групп с автоматическими выключателями АЕ1031-1 с уставками токов расчепителей 10А-3 шт; 16А-3 шт.	1		
2		Светильник подвесной для ламп накаливания НСП02×100/р53-01	2		
3		То же, НСП02×200/р53-03	1		
4		То же, НСП03×60/р53-01	26		
5		То же, для люминисцентных ламп ПВЛМ2×40	48		
6		Лампа люминисцентная ЛБ-40-4	96		
7		Стартер 80С-220	96		
8		Выключатель однополюсный 0-1-02-6/220	20		
9		То же, 0-1-IP44-17-6/220	25		
10		Розетка штепсельная РШ-Ц-2-0-10-6/220	14		
11		То же, РШ-П-2-0-IP43-01-10/42	2		
12		То же, РШ-П-20-0-IP43-01-10/220	3		

Марка поз.	Обозначение	Наименование	Кол.	Масса ед.кг	Примечание
		Изделия заводов ГЭМ			
13		Ящик ЯТП-0,25 с понижающим трансформатором 220/36В 250ВА	2		
14		Кронштейн стальной с вылетом 0,5м-У116	3		
		Изделия по чертежам			
15	4 407-36/70 лист 16.60	Крепление выключателей и розеток к различным основаниям при открытой прокладке	64		
16	4 407-233-001	Установка кронштейна У116 со светильником для ламп накаливания	3		
		Материалы			
17		Кабель АВРГ-2×2,5-660	400 м		
18		То же, АВРГ-3×2,5-660	50м		
		Лампы накаливания			
19		Б 220-230-60	26		
20		Б 220-230-100	2		
21		Г 220-235-200	1		

Ведомость объемов электромонтажных и строительных работ на электроосвещение

N п.п.	Наименование работ	Ед. изм.	Кол.	Примечание
	1. Аппараты напряжением до 1000В			
1.1.	Щиток осветительный	шт	1	
	2. Оборудование светотехническое			
2.1	Выключатели, розетки	"	60	
2.2	Светильники для ламп накаливания	"	29	
2.3	Светильники для люминисцентных ламп	"	48	
	3. Кабели силовые			
3.1	Кабель сечением до 16 кв мм, прокладываемый на скобах	км	0,45	

Ведомость объемов электромонтажных и строительных работ на силовое электрооборудование

N п.п	Наименование работ	Ед изм	Кол	Примечание
	1. Аппараты напряжением до 1000В			
1.1	Пускатель магнитный	шт	10	
1.2	Кнопка управления	"	4	
1.3	Пакетный переключатель	"	1	
1.4	Шкаф распределительный	"	2	
	2. Кабели силовые			
2.1	Кабель сечением до 16 кв мм, прокладываемый на скобах	км	0,2	
2.2	То же сечением до 120 кв мм	"	0,005	
	3. Провода			
3.1	Провода сечением до 16 кв мм, прокладываемые в трубе	км	0,13	
3.2	То же, сечением до 120 кв мм	"	0,06	
	4. Трубы стальные и пластмассовые			
4.1	Трубы стальные	км	0,04	
4.2	Трубы пластмассовые	"	0,112	

СОГЛАСОВАНО:

Инв. N подл. 212382/55 | Подпись и дата 25.07.86 | Взам. инв. N

Привязан

Инв N

ГИП	Левченкова	
Нач отд	Гужва	
Зам нач	Выборный	
Н контр.	Ткачев	
Гл спец	Удалов	
Рук гр	Шарф	
Ст инж.	Ярцева	

Э

Санитарный пропускник на 30 человек с молочным блоком и электрокотельной

Стадия	Лист	Листов
Р	6	

Спецификация на электроосвещение

ГИПРОНИСЕЛЬХОЗ

Копировала Лыженко Формат А2

19-196ПП 3

Альбом I

Марка поз.	Обозначение	Наименование	Кол.	Масса ед. кг	Примечание
		Электрооборудование			
1		Шкаф распределительный ШРП1-73509-2243			
		с вводным рубильником			
		р/8-373 на 8 групп с			
		предохранителями			
		НПН2-60; 6А-1шт, 16А-4шт			
		20А-2 шт; и с предохрани-			
		телями ПН2-100; токи			
		плавких вставок:			
		30А-3 шт; 100А-1шт	1		
2		То же, ШРП1-73701-2243			
		с вводным рубильником			
		р/8-353 на 5 групп с			
		предохранителями			
		НПН2-60, токи плавких			
		вставок: 6А-1шт;			
		10А-1шт; 16А-3шт	1		
3		Пускатель магнитный			
		ПМЕ-021 с катушкой 380В	1		
4		То же, ПМЕ-031	2		
5		То же, ПМЕ-121	3		
6		То же, ПМЕ-131	4		
7		Пост управления кнопоч-			
		ный 1/2', „Пуск"-Ц.4;			
		„Стоп"-Ц, К; ПКЕ 722-243	4		
8		Розетка штепсельная			
		РШ-П-20-0-1Р43-01-10/220	2		
9		Пакетный переключатель			
		ПП3-250/Н2	1		

Марка, поз.	Обозначение	Наименование	Кол.	Масса ед. кг	Примечание
		Изделия заводов ГСМ			
10		Коробка клеммная			
		У614А	5		
		Изделия по чертежам			
11	4.407-36/70	Крепление распредели-			
	лист 24.10	тельных пунктов типа			
		ШР-11 (применительно)	2		
12	5.407-11	Заземление, зануление			
	лист 15	корпуса двигателя	24		
13	3.407-82	Ввод кабеля из тран-			
	лист 44	шеи в здание	2		
14	4.407-36/70	Установка пускателей			
	лист 22.30	типа ПМЕ-122 (приме-			
		нительно)	10		
15	5.407-2380	Способы прокладок ви-			
	лист 16	нипластовых труб			
		электропроводки при			
		выходе ее из пола	15		
16	5.407-2480	Способы прокладки про-			
	лист 20	водов и кабелей при			
		выходе из пола	34		
		Материалы			
17		Труба водогазопровод-			
		ная, легкая, условным			
		проходом 20мм;			
		20×2,5 ГОСТ 3262-75	35м		
18		То же, 70мм, 70×3,2			
		ГОСТ 3262-75	5м		

Марка, поз.	Обозначение	Наименование	Кол.	Масса ед. кг	Примечание
19		Труба винипластовая			
		усиленного типа из вто-			
		ричного сырья, наружным			
		диаметром 25мм;			
		ТУ6-19-051-249-79	55м		
20		То же, наружным диа-			
		метром 75мм			
		ТУ6-19-051-249-79	5м		
21		Труба полиэтиленовая			
		высокого давления, сред-			
		него типа с раструбом			
		наружным диаметром			
		25мм; ГОСТ 18599-73	45м		
22		То же, наружным диа-			
		метром 75мм ГОСТ 18599-73	7м		
23		Кабель АВВГ 3×4+1×2,5-660	130м		
24		То же АВРГ-3×6+1×4-660	15м		
25		То же АВРГ-3×16+1×10-660	15м		
26		То же АВРГ-3×50+1×25-660	5м		
27		То же, АВРГ-3×2,5-660	50м		
28		Провод АПВ-2,5-660	130м		
29		То же, АПВ 35-660	15м		
30		То же, АПВ 70-660	50м		
31		То же, ПВ31-660	20м		
32		Металорукав ф 20мм,			
		Р3-Ц-Х-Ш-22	5м		

СОГЛАСОВАНО

Инв.№ подл. | Подпись и дата | Взам. инв.№

Привязан

Инв.№

ГИП	Левченкова		
Нач. отд.	Гужва		
Зам. нач.	Выборный		
Н. контр.	Ткачев		
Гл. спец.	Удалов		
Рук. гр.	Шарф		
Ст. инж.	Ярцева		

3

Санитарный пропускник на 30 человек с моечным блоком и электрокотельной	Стадия	Лист	Листов
	Р	7	
Спецификация на силовое электрооборудование	ГИПРОНИСЕЛЬХОЗ		

Копировала Лысенко Формат А2

Альбом I

Ведомость рабочих чертежей основного комплекта

Лист	Наименование	Примечание
1	Общие данные	
2	Электрокотельная. Схема функциональная.	
3	Электрокотельная. Схема электрическая принципиальная управления и сигнализации	
4	Электрокотельная. Схема электрическая принципиальная управления и сигнализации	
5	Электрокотельная. Схема внешних проводок	
6	Электрокотельная Схема внешних проводок	
7	Электрокотельная. План расположения	
8	Приточные системы. Тепловой узел. Схема функциональная. Схема электрическая принципиальная управления	
9	Приточные системы. Схема внешних проводок. План расположения	

Обозначение	Наименование	Примечание
ТМ4-122-74	Датчик сигнализатора уровня. Установка на резервуаре	
ТМ4-226-76	Отборное устройство для измерения давления. Установка на трубопроводе	
	Прилагаемые документы	
А.СО1	Спецификация оборудования автоматизации	
А.ВМ	ВМ по рабочим чертежам основного комплекта марки А	
Альбом	Задание заводу на изготовление щита	

Ведомость ссылочных и прилагаемых документов

Обозначение	Наименование	Примечание
	Ссылочные документы	
ТМ4-143-76	Термометр технический ртутный в оправе. Установка на трубопроводе Д 45; 57мм	
ТМ4-147-75	Термометр сопротивления. Установка на трубопроводе Д>89мм или металлической стенке	
ТМ4-171-75	Термометр манометрический. Установка на трубопроводе Д45...76мм	
А12А018000СБ	Установка терморегулятора типа ТУДЭ на расширителе трубопровода $d_н$=32÷219мм	
	Сборочный чертеж	
ТМ4-113-74	Датчик уровня поплавковый электрический ДПЭ. Установка на резервуаре	

Проект выполнен на основании заданий по разделам ТМ и ОВ.

Объектами автоматизации являются:

I. Электроводонагреватели.

II. Приточные системы П1; П3

III. Тепловой узел управления.

I. Электроводонагреватель

Для электроводонагревателя принимается два режима работы для отопительного и неотопительного периодов, выбираемых переключателем 1SA – „зима" – „лето".

Для отопительного периода проектом предусматривается:

1. Управление электроводонагревателем N1 и запорным вентилем с электромагнитным приводом (УА1) по температуре воздуха в галерее. Управление электроводонагревателем N2 – в зависимости от заданной температуры воды после электроводонагревателя.
2. Защита электроводонагревателя от перегрева. При температуре воды выше 97°С электроводонагреватели отключаются.
3. Блокировка работы электроводонагревателей с работой циркуляционных насосов.
4. Автоматическое управление насосами горячего водоснабжения в зависимости от уровня воды в баке-аккумуляторе
5. Автоматическое включение резервных насосов (циркуляционного и горячего водоснабжения) при аварийном останове насосов.
6. Управление соленоидным вентилем (УА2) на подпиточной воде в зависимости от уровня воды в баке-аккумуляторе.
7. Контроль температуры воды в баке-аккумуляторе (на щите управления).
8. Производственная сигнализация работы насосов, положения вентиля УА1, верхнего уровня в расширительном баке.
9. Сигнализация аварийного отключения электроводонагревателей, рабочих насосов, нижних уровней в баке-аккумуляторе и расширительном баке.

В неотопительный период электроводонагреватель N2 не работает. Управление электроводонагревателем N1 осуществляется в зависимости от уровня воды в баке-аккумуляторе. Вентиль УА1 закрыт. Вода в электроводонагреватель поступает по байпасной линии. Уровень автоматизации остального оборудования аналогичен принятому для отопительного периода.

Для размещения приборов контроля и аппаратуры управления и сигнализации принят щит, выполненный по ОСТ 36.13-76.

Аппаратура управления электроводонагревателями размещается на щитах типа ЩАУ-1, поставляемых комплектно с электроводонагревателями.

II. Приточные системы

Схемой автоматизации приточных установок предусматривается:

1. Местное сблокированное и деблокированное управление приточных вентиляторов.
2. Защита калориферов от замораживания по температуре обратного теплоносителя при работающих вентиляторах. При понижении температуры обратного теплоносителя ниже допустимой вентиляторы останавливаются

III. Тепловой узел управления

1. Контроль температуры и давления теплоносителя на узле управления теплового ввода.

Электрические проводки выполняются кабелем АКРВГ, проводом АПВ и ПВ в защитных трубах и металлорукаве.

Типовой проект разработан в соответствии с действующими нормами и правилами и предусматривает мероприятия, обеспечивающие взрывную, взрывопожарную и пожарную безопасность при эксплуатации здания

Главный инженер проекта [подпись] /Левченкова/

СОГЛАСОВАНО!

Инв.N подл. 2N2382/67 | Подпись и дата 25.07.86 | Взам. инв.N

Инв N				
ГИП	Левченкова	[подпись]		
Нач отд	Гужева	[подпись]		
Зам нач	Выборный	[подпись]		
Гл.спец	Паз	[подпись]		
Рук.гр	Горбалетова	[подпись]		
Инжен	Барт	[подпись]		
Н.контр	Анбиндер	[подпись]		

Привязан

А

Санитарный пропускник на 30 человек с молочным блоком и электрокотельной	Стадия	Лист	Листов
	Р	1	9
Общие данные	ГИПРОНИСЕЛЬХОЗ		

Копировала Лысенко [подпись] Формат А2

19-196ПП-3

27 об

Альбом I

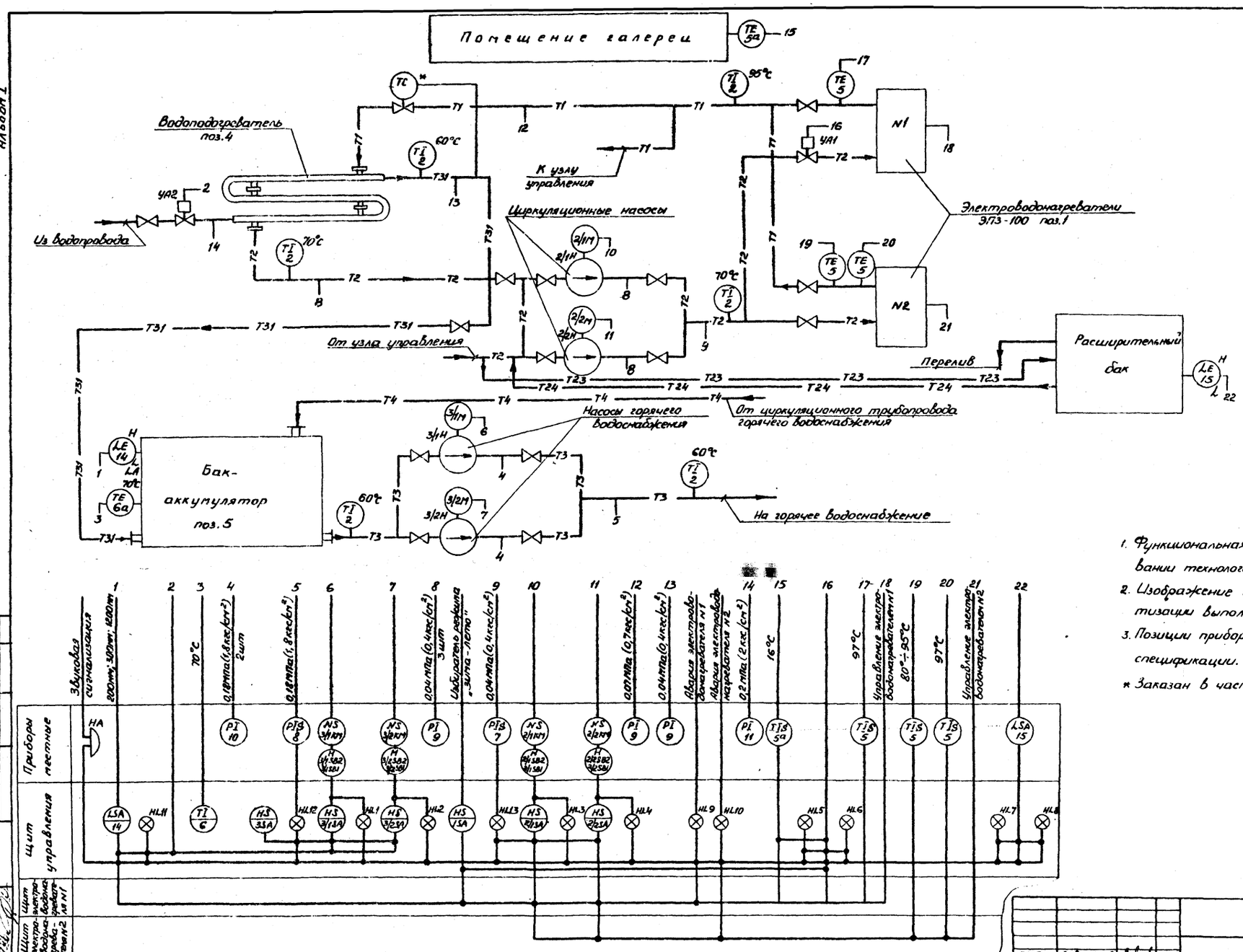

1. Функциональная схема разработана на основании технологической схемы, лист ТМ-6.
2. Изображение приборов и средств автоматизации выполнены по ОСТ 36.27-77.
3. Позиции приборов соответствуют заказной спецификации.

* Заказан в части „ТМ"

ГИП	Левченкова					
Нач.отд.	Гужева					
Зам.нач.	Выборный					
Гл.спец.	Паз					
Рук.гр.	Горбалетова					
Инж.	Барт					
Н.контр.	Анбиндер					

Привязан

Инв.N

Санитарный пропускник на 30 человек с молочным блоком и электрокотельной

Электрокотельная. Схема функциональная

Стадия	Лист	Листов
Р	2	

ГИПРОНИСЕЛЬХОЗ

Копировала Лысенко Формат А2

СОГЛАСОВАНО: ТМ Макаров

Инв.N подл. 242382/58 Подпись и дата Взам.инв.N

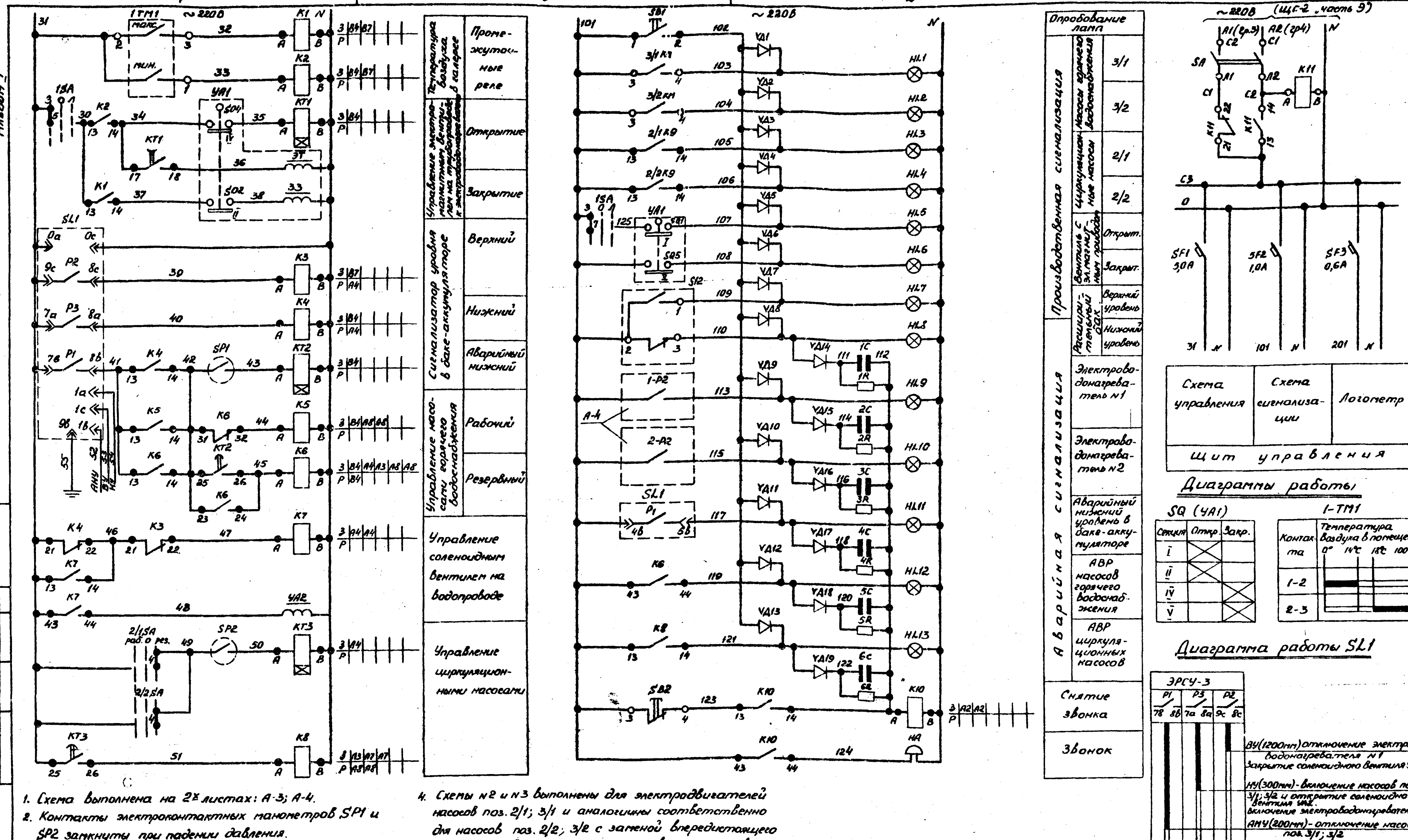

1. Схема выполнена на 2х листах: А-3; А-4.
2. Контакты электроконтактных манометров SP1 и SP2 замкнуты при падении давления.
3. Схема N1 выполнена для электроводонагревателя N1 в соответствии с принципиальной электрической схемой щита управления типа ЩУА-1, поставляемого комплектно с электроводонагревателем, с заменой контактов термометра 1-ТМ1 на узел „А". Для электроводонагревателя N2 схема принята без изменений с добавлением индекса „2" в маркировке цепей и обозначении датчиков температуры.
4. Схемы N2 и N3 выполнены для электродвигателей насосов поз. 2/1; 3/1 и аналогичны соответственно для насосов поз. 2/2; 3/2 с заменой впередистоящего индекса в обозначении аппаратов и маркировке цепей на 2/2; 3/2.
5. Выдержки времени для реле КТ1 ÷ КТ3 выбираются при наладке.

СОГЛАСОВАНО:	Э	Удалов	
Инв.N подл.	Подпись и дата	Взам. инв.N	
212582/59	26.07.86		

Привязан

Инв.N

ГИП	Левченкова			А
Нач.отд.	Гужва		Санитарный пропускник на 30 человек с молочным блоком и электрокотельной	Стадия Р, Лист 3, Листов
Зам.нач.	Выборный			
Гл.спец.	Паз		Электрокотельная. Схема электрическая принципиальная управления и сигнализации	ГИПРОНИСЕЛЬХОЗ
Рук.гр.	Горбалетова			
Инж.	Барт			
Н.контр.	Андиндер			

Копировала Лысенко Формат А2

19-196 ПП-3

Альбом I

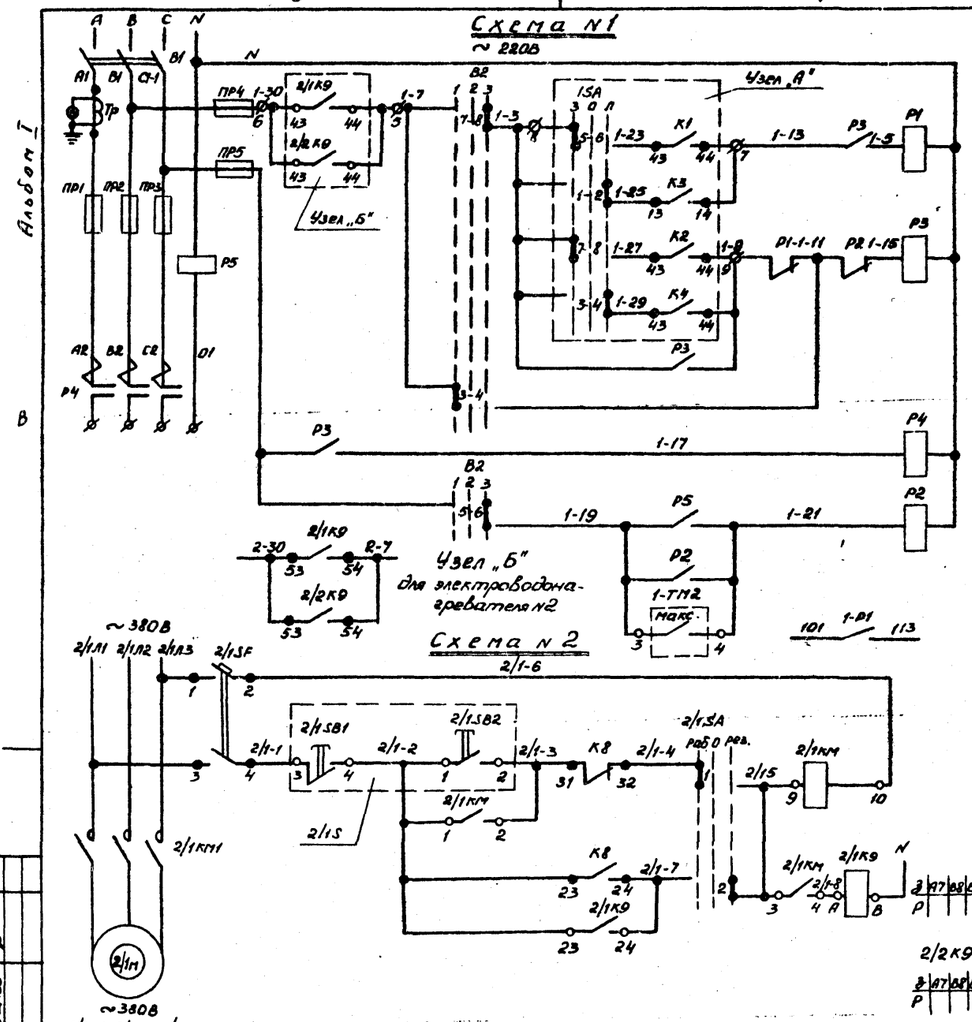

Выполнена из заводской схемы см. лист А-3 примечание 3

Управление электроводонагревателя N1

Всхему сигнализации лист А-3

Диаграммы замыкания контактов переключателей

1SA

УП5312-С86

Номер секции	Номер контакта	-45° Зима Л	-45° Зима П	0° Откл. Л	0° Откл. П	+45° Лето Л	+45° Лето П
I	1		2				
II	3		4				
III	5		6				
IV	7		8				

2/1SA; 2/2SA (3/1SA; 3/2SA)

УП5311-С225

Номер секции	Номер контакта	-45° раб. (ручн.) Л	-45° раб. (ручн.) П	0° Откл. Л	0° Откл. П	+45° раз. (автом.) Л	+45° раз. (автом.) П
I	1		2				
II	3		4				

3SA

УП 5311-С225

Номер секции	Номер контакта	-45° I раб. и раз. Л	-45° I раб. и раз. П	0° Откл. Л	0° Откл. П	+45° II раз. I раз. Л	+45° II раз. I раз. П
I	1		2				
II	3		4				

1. Схема выполнена на 2х листах: А-3; А-4
2. Примечания см. лист А-3

Управление электронасосами поз. 2/1 (2/2) поз. 3/1 (3/2)

Ручное

Автоматическое включение резервного насоса

Ручное

Автоматическое

Поз. обознач.	Наименование	Кол.	Примечание
	Щит управления		
2/1; 2/2 SA; 3/1 SA; 3/2 SA	Переключатель ТУ16.524.074-75		
	УП 5311-С225	5	
1SA	УП 5312-С86	1	
	Реле ~220В ТУ16.523.331-78		
KK3; KK6; KK8 2/1K9; 2/2K9	РПУ-2-066203 6з+2р	5	
KK1÷KK4; KK7 KK10; KK11	РПУ-2-062203 2з+2р	7	
KT2÷KT3	Реле времени РВП72-3221-0094 ~220В	2	
KT1	Реле времени РВП72-3222-0094 ~220В	1	
	Арматура сигнальная АС-220 ГОСТ 10264-76		
HL8÷HL13	Линза красного цвета	6	
HL1÷HL7	Линза зеленого цвета	7	
	Кнопка управления КЕ-011 ТУ16-526.407-79		
SB1	Толкатель красного цвета	1	
SB2	Толкатель черного цвета	1	
	Выключатель автоматический		
SF3 SF1; SF2	А63-1М; ~220В ТУ16-522.110-74	3	SF1-Iн 50А; SF2-Iн 1А; SF3-Iн 6А
2/1SF; 2/2SF 3/1SF; 3/2SF	АП50-2М; Iн 1,6А ТУ16-522.066-75	4	
SA	Выключатель пакетный ПВ-2-10		
	ОСТ 16.0.526.001-77	1	
SL1	Регулятор-сигнализатор уровня		
	ЭРСУ-3 ТУ 25.02.080678-79	1	
VD1÷VD19	Диод кремниевый Д 226Б 400В; 0,3А		
	ЩБ3.362.002ТУ1	19	
1C÷6C	Конденсатор МБГО 400В; 2мкф 0Ж0465.025ТУ	6	
1R÷6R	Резистор МЛТ-0,5; 510 ком ГОСТ 7113-77	6	
	По месту		
HA	Звонок ЗВП ~220В МРТУ 16.539.401-71	1	
	Термометр манометрический		
1-TM1	ТПГ-СК; 0 до 100°С	1	
1-TM2 2-TM1; 2-TM2	ТПГ-СК; 0 до 150°С	3	
SL2	Датчик уровня поплавковый ДПЗ-3	1	
	Манометр ТУ 25.02.31-75		
SP1	ЭКМ 1Ч×2,5	1	
SP2	ЭКМ 1Ч×1	1	
2/1S; 2/2S 3/1S; 3/2S	Пост управления ПКЕ 722-2У3 ТУ16-526.216-71	4	
YA1	Вентиль с электромагнитным приводом		
	и защелкой 15кч892п2	1	Заказан в части ТМ
YA2	Вентиль запорный мембранный 15кч888рсвм	1	—"— —"—
2/1KM; 2/2KM 3/1KM; 3/2KM	Магнитный пускатель	4	Заказан в части „9"

Привязан

Инв. N

ГИП	Левиенкова	
Н.к отд.	Гужва	
Зав. маст.	Выборный	
Гл. спец.	Паз	
Рук. гр.	Горбалетова	
Инжен.	Барт	
Н. контр.	Анбиндер	

Санитарный пропускник на 30 человек с моечным отделением и электрокотельной

Стадия Р | Лист 4 | Листов

Схема электрическая принципиальная управления и сигнализации электрокотельная

ГИПРОНИСЕЛЬХОЗ

Копировал Лысенко Формат А2

Согласовано: Инв.№ подл. | Подпись и дата | Взам. инв.№ | 2-2382 | 250.1.86 | Уралов

Альбом I

Наименование параметра и место отбора импульса	Циркуляционные насосы поз. 2/1; 2/2						Насосы горячего водоснабжения поз: 3/1; 3/2						Трубопровод после водоподогревателя	На подпиточном водопроводе
	Пост управления	Магнитный пускатель	Давление нагнетательный трубопровод насосов поз.:			Пост управления	Магнитный пускатель	Пост управления	Магнитный пускатель	Давление нагнетательный трубопровод насосов поз.:			Пост управления	Магнитный пускатель		
			2/1	2/1; 2/2	2/2					3/1	3/1; 3/2	3/2				
Обозначение по электрич. схеме	2/1 S	2/1 KM	2/1 SP	SP2	2/2 SP	2/2 S	2/2 KM	3/1 S	3/1 KM	3/1 SP	SP1	3/2 SP	3/2 S	3/2 KM	—	—
Обозначение монтажн. черт.	—	—	ТМ4-226-76			—	—	—	—	ТМ4 226-76			—	—	ТМ4 226-76	
Позиция	—	Заказан в части „Э"	9	7	9	—	Заказан в части „Э"	—	Заказан в части „Э"	10	8	10	—	Заказан в части „Э"	9	11

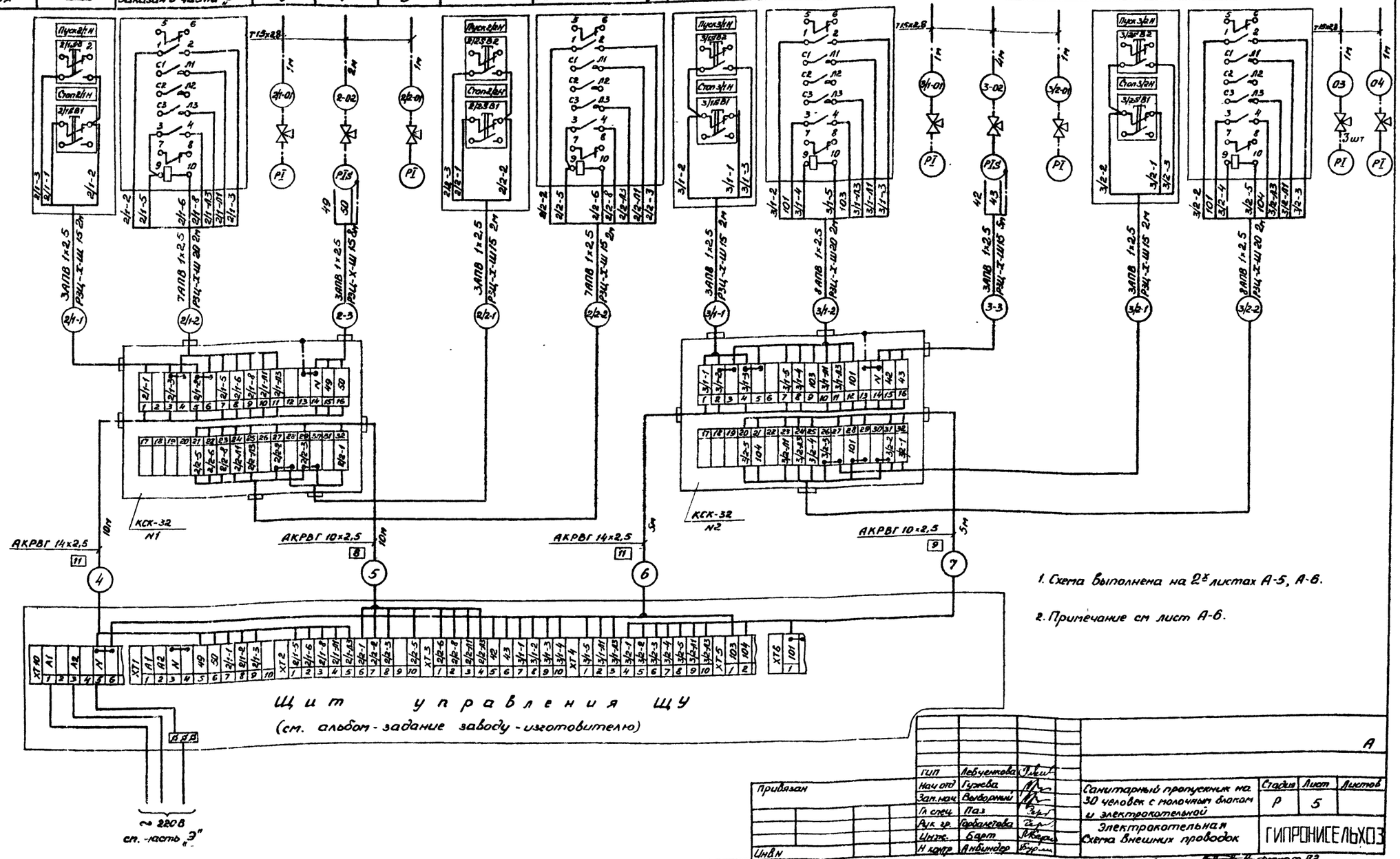

1. Схема выполнена на 2 листах А-5, А-6.

2. Примечание см лист А-6.

ГИП	Лебуенкова		
Нач отд	Гужева		
Зав. нач	Выборнов		
Гл спец	Паз		
Рук гр	Горбалетова		
Инж.	Барт		
Н контр	Янбиндер		

Привязан

Инв №

Санитарный пропускник на 30 человек с моечным блоком и электрокотельной

Стадия Р | Лист 5 | Листов

Электрокотельная
Схема внешних проводок

ГИПРОНИСЕЛЬХОЗ

Копировала Лыкенко

Формат А2

19-196.ПП-3

Инв. № подл. | Подпись и дата | Взам. инв. №

24238-2/67 | 23.07.86

СОГЛАСОВАНО

29 об

Альбом I

Наименование параметра и место отбора импульса	Вентиль на подключении водопровода	Бак-аккумулятор: Уровень: Верхний	Уровень: Нижний	Уровень: Аварий. нижн.	Уровень: Заземляющ.	Температура	Вентиль на трубопроводе к электроводонагревателю №1	Расширительный бак: Уровень: Верхний	Расширительный бак: Уровень: Нижний	Электроводонагреватель №1: Температура: воздуха в галерее	Электроводонагреватель №1: Аварийная: Трубопровод прямого теплоносителя	Электроводонагреватель №2: Аварийная: Трубопровод прямого теплоносителя	Температура: Трубопровод прямого теплоносителя	Температура: Трубопровод обратного теплоносителя	Температура: Трубопровод после водоподогревателя	Температура: Трубопровод после бака-аккумулятора	Звонок
Обозначение по электрич. схеме	УА2	SL1				TE	УА1	SL2		1-ТМ1	1-ТМ2	2-ТМ1	2-ТМ2				НА
Обозначение монтажн. черт.	—	ТМ4-122-74				ТМ4-117-75	—	ТМ4-113-74		ТМ4-171-75				ТМ4-143-75			—
Позиция	Заказан в части „ТМ"	14				4	Заказан в части „ТМ"	15		5	5	5	5	2	2	2	2	—

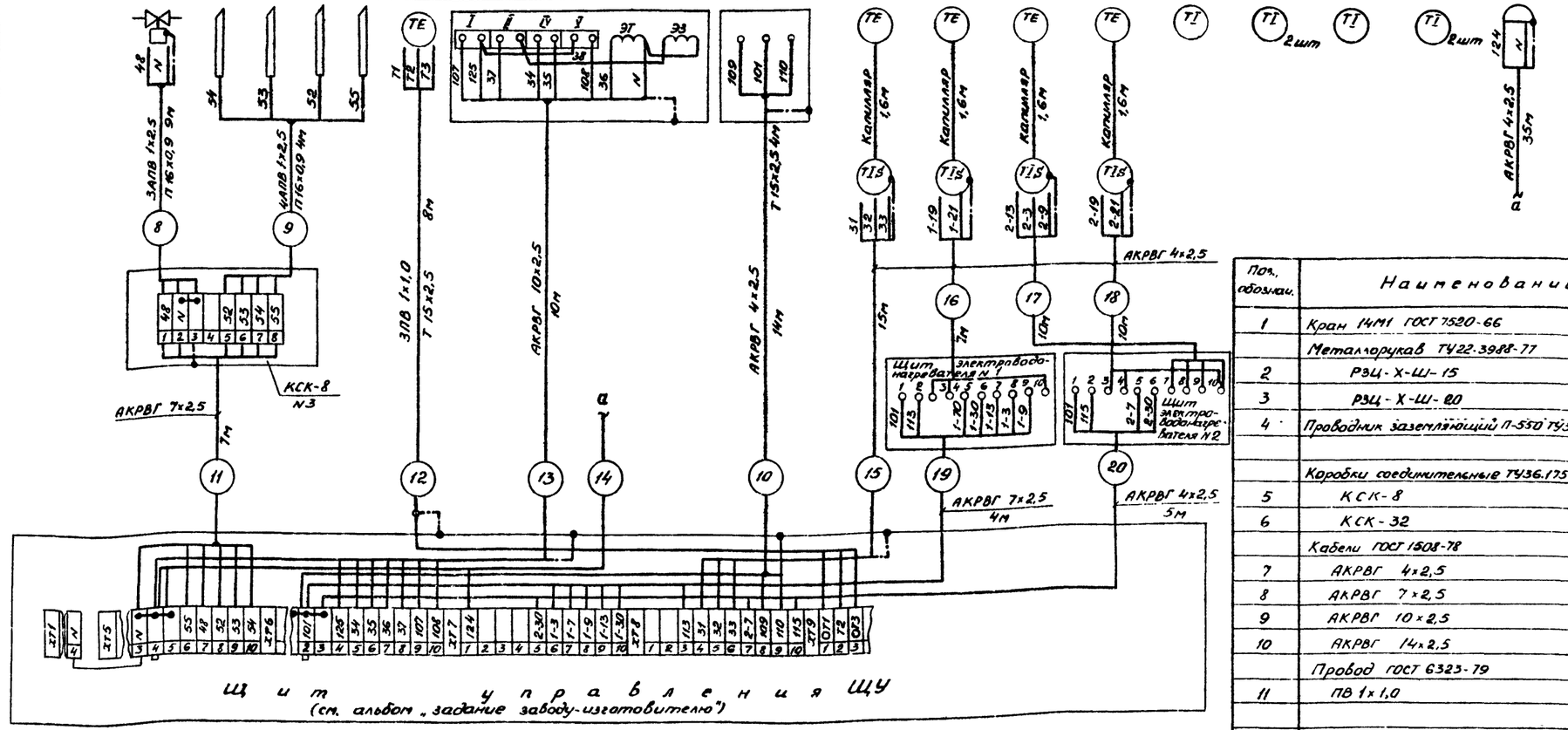

1. Схема выполнена на 2-х листах: А-5; А-6
2. Позиции приборов указаны согласно спецификации.
3. Монтаж защитного зануления выполнить согласно инструкции по монтажу защитного заземления и зануления ВСН 296-81 ММСС СССР

Поз. обознач.	Наименование	Кол	Примечание
1	Кран 14М1 ГОСТ 7520-66	10	шт
	Металлорукав ТУ22-3988-77		
2	РЗЦ-Х-Ш-15	28	м
3	РЗЦ-Х-Ш-20	6	м
4	Проводник заземляющий Л-550 ТУ36.1276-76	1	
	Коробки соединительные ТУ36.1753-75		
5	КСК-8	1	
6	КСК-32	2	
	Кабели ГОСТ 1508-78		
7	АКРВГ 4×2,5	100	м
8	АКРВГ 7×2,5	11	м
9	АКРВГ 10×2,5	26	м
10	АКРВГ 14×2,5	16	м
	Провод ГОСТ 6323-79		
11	ПВ 1×1,0	24	м
12	АПВ 1×2,5	180	м
	Трубы ГОСТ 3262-75		
13	Л 15×2,5	12	м
14	15×2,8	12	м
15	Трубка из поливинилхлоридного пластиката ТТ-Т840-230-16×0,9 ГОСТ 19034-73	13	м
16	Скоба двухлапковая СД-22 ТУ36 1086-76	400	шт

А

ГИП	Левченкова		
Нач. отд	Гужва		
Зам. нач.	Выборный		
Гл. спец.	Паз		
Рук. гр	Гавалетова		
Инжен	Барт		
Н. контр	Анбиндер		

Санитарный пропускник на 30 человек с моечным блоком и электрокалорифером

Стадия	Лист	Листов
Р	6	

Электрокалорифер Схема внешних проводок

ГИПРОНИСЕЛЬХОЗ

Привязан

Инв. №

Согласовано

Инв. № подл. | Подпись и дата | Взам. инв. №

Копировал Лысенко Формат А2

Альбом I

План электрокотельной М 1:50

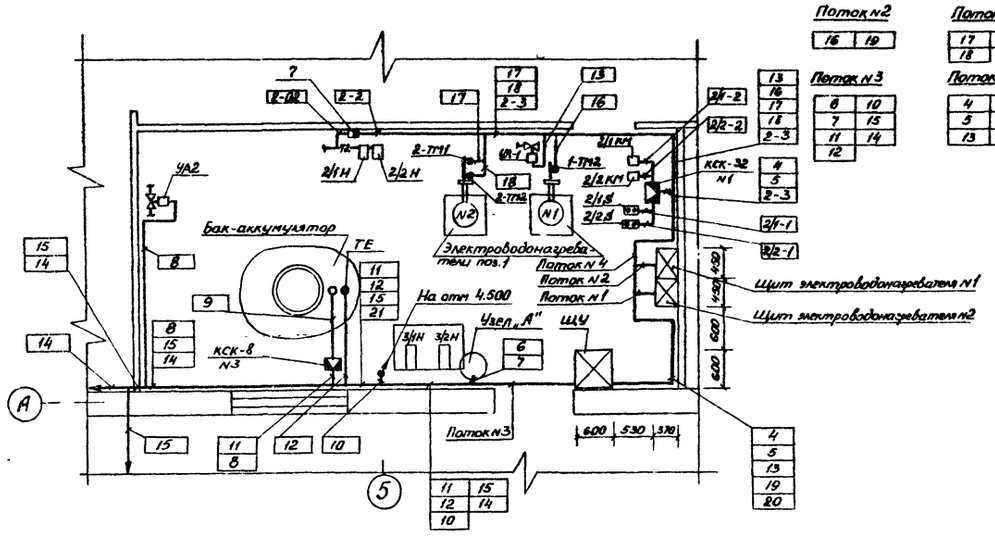

Узел „А"

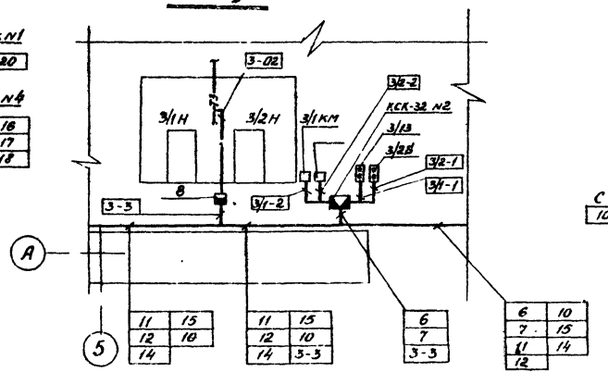

Отм. 4.500

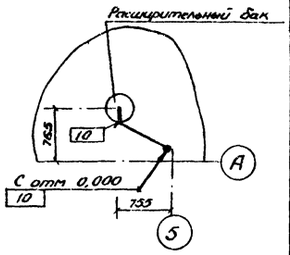

План на отм 0.000

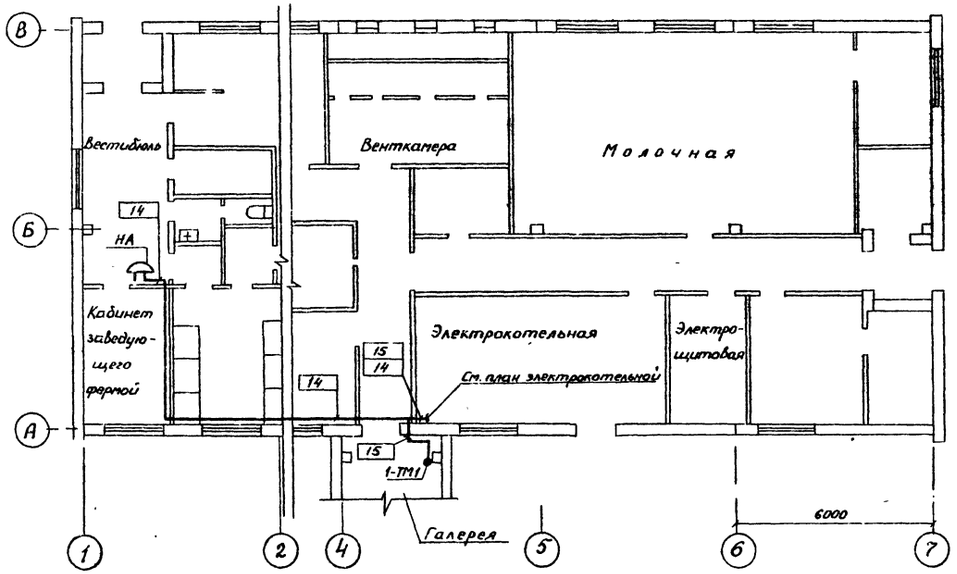

1. Позиции монтируемых приборов, а также нумерация и типы кабелей и труб соответствуют схеме внешних проводок
2. Монтаж приборов и средств автоматизации выполнить согласно строительным нормам и правилам СНиП III-34-74 Госстроя СССР.
3. Строительная и технологическая часть выполнены на основании чертежей АС-2; ТМ-2
4. Соединительные коробки установить на отм 2,5м, посты местного управления, электроконтактные манометры и магнитные пускатели на отм. 1,5м
5. Прокладку электропроводок осуществить скобами по стенам
6. Заземление приборов и средств автоматизации выполнить в соответствии с инструкцией по монтажу защитного заземления и зануления ВСН-298-81 ММ СС СССР

ГИП	Левинкова		
Н.к отд	Гужва		
Зам нач	Выборный		
Гл спец	Паз		
Рук гр.	Гарбалегова		
Инженер	Бант		
Н. контр.	Андиндер		

Привязан

Инв N

А

Санитарный пропускник на 30 человек с молочным блоком и электрокотельной

Стадия	Лист	Листов
Р	7	

Электрокотельная. План расположения.

ГИПРОНИСЕЛЬХОЗ

Согласовано:

ЭМ	Чебаков	
ТМ	Назаров	
АР	Пахомов	

Инв.N подл. | Подпись и дата | Взам.инв.N | 20338/03 | 2307-76

Копировала Лыкенко Формат А2

14-196ТМ-3

Альбом I

Схема функциональная

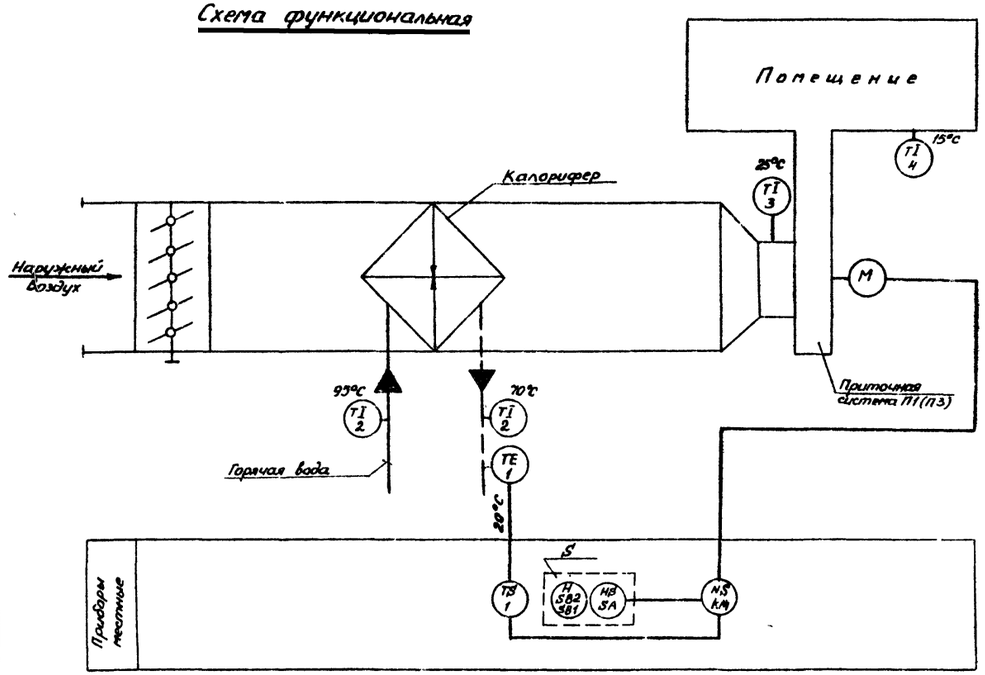

Схема электрическая принципиальная управления

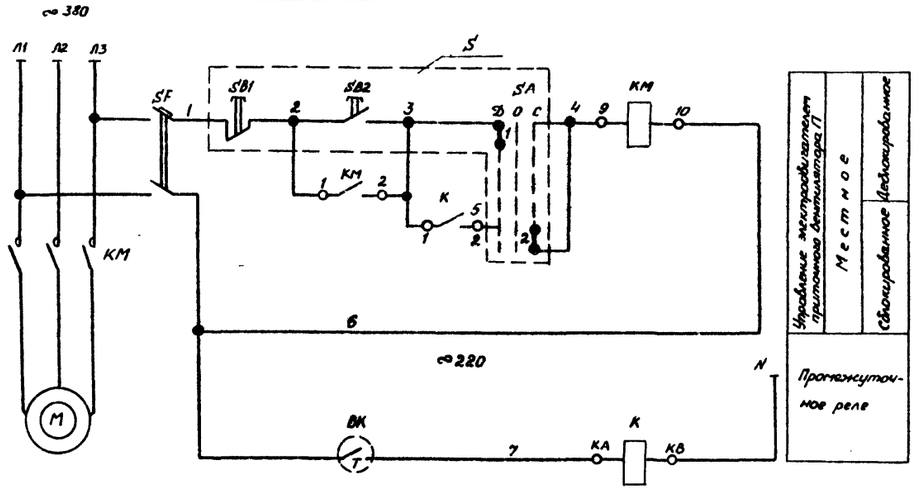

Диаграмма работы контактов регулятора температуры ВК

ТУДЭ-4		
Обозначение цепи	Температура обратного теплоносителя 0°	+20° +250°
1		

Диаграмма работы контактов переключателя SA

Тип	Исполнение	Состояние контактов					
		Положение рукоятки					
		Деблок		Откл		Сблок	
		-90°		0°		+90°	
		Контактные цепи					
		1	2	1	2	1	2
ПЕ-031	1	X					X

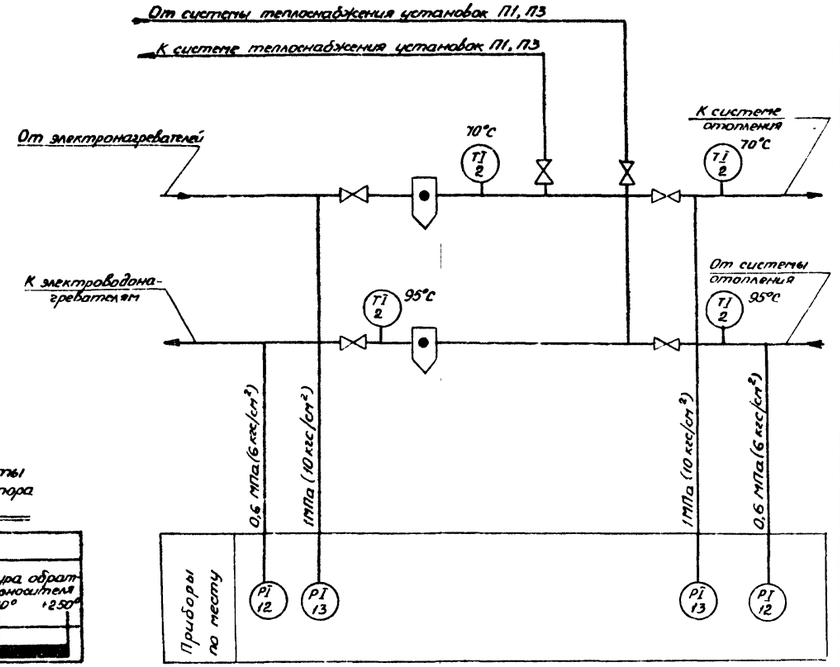

Поз обознач	Наименование	Кол	Примечание
	По месту		
ВК	Регулятор температуры ТУДЭ-4 0÷250°С	2	
К	Пускатель магнитный ПМЕ-081 ~220В	2	
КМ	Пускатель магнитный ПМЕ-121	2	Заказан в части „Э"
S	Пост управления ПМУ-1S-19-231-54У2	1	Для приточных систем П1 и П3
SF	Выключатель автоматический Унр 0,6 П. АК63-2М	2	

1. Схемы функциональная и электрическая принципиальная управления выполнены в общем виде и применены для двух приточных систем П1 и П3 с добавлением впередистоящего индекса в маркировке цепей и в обозначении аппаратуры соответственно „1" и „3"
2. Спецификация выполнена для двух приточных систем П1 и П3.
3. Изображение приборов и средств автоматизации выполнены по ОСТ 36.27-77.

Согласовано:

Инв.№ подл. | Подпись и дата | Взам.инв.№

Э	Шидер		
ОВ	Мешкова		
2123826-ЭМ	05.07.86		

ГИП	Левченкова		
Нач.отд	Гужва		
Зам.нач	Выборный		
Гл.спец	Паз		
Рук.гр	Горбалетова		
Инженер	Игумнов		
Н.контр	Андиндер		

А

Санитарный пропускник на 30 человек с молочным душем и электрокотельной

Стадия	Лист	Листов
Р	8	

Приточные системы тепловой узел
Схема функциональная
Схема электрическая принципиальная управления

ГИПРОНИСЕЛЬХОЗ

Копировала Лыженко Формат А2

Альбом I

Наименование и место отбора импульса	Приточная система П1								
	Регулятор температуры ТУД Э	Пост местного управления	Магнитный пускатель			Температура			
						Трубопровод обратного теплоносителя	Трубопровод прямого теплоносителя	В помещении	После калорифера
Обозначение по электрической схеме	1ВК	1S	1К	1КМ	1SF	—			—
Обозначение монтажного чертежа	А12А018.000С5	—	—	—	—	ТМ4-143-75			
Позиция по спецификации	1	—	—	Заказан в части „Э"	—	2	2	4	3

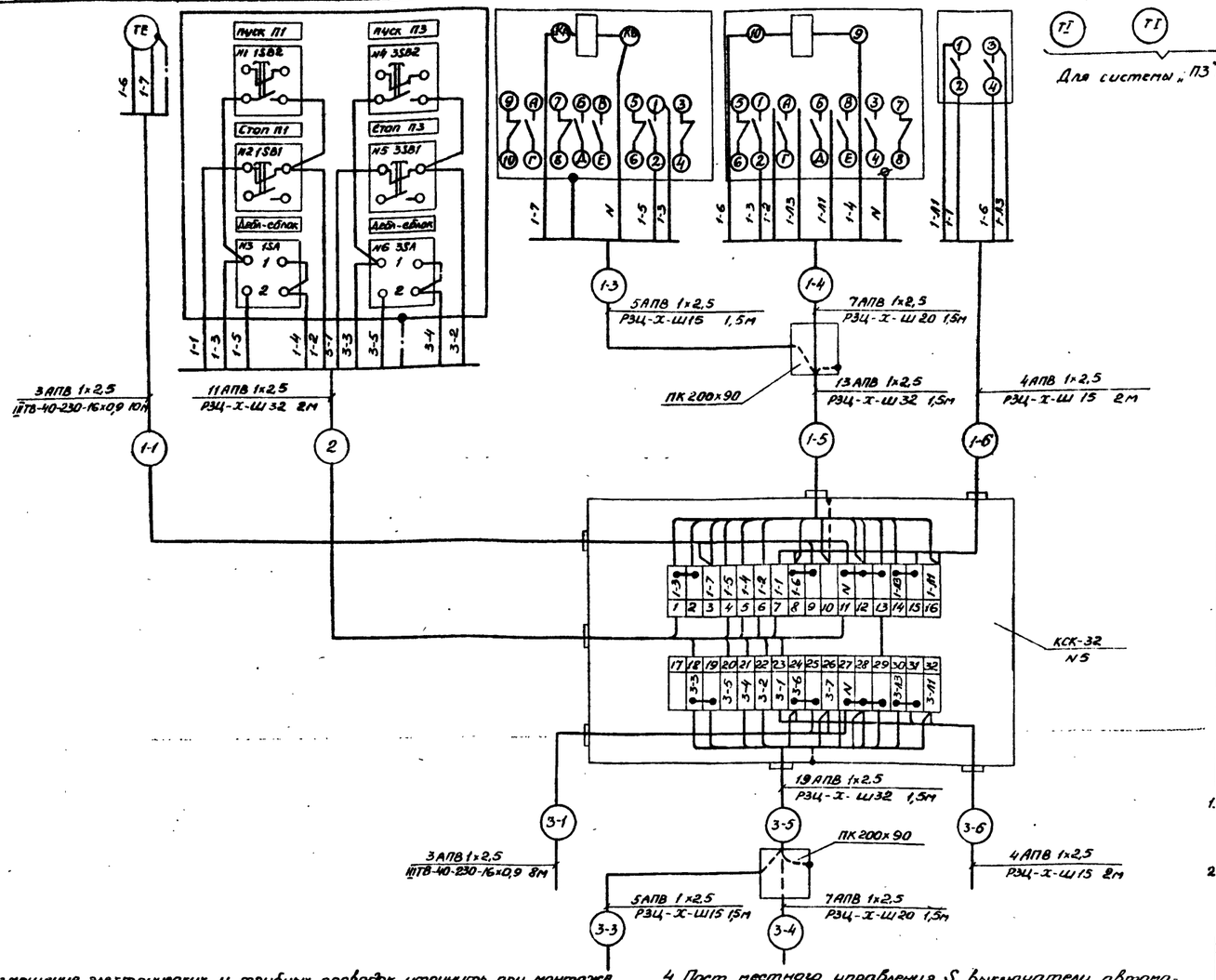

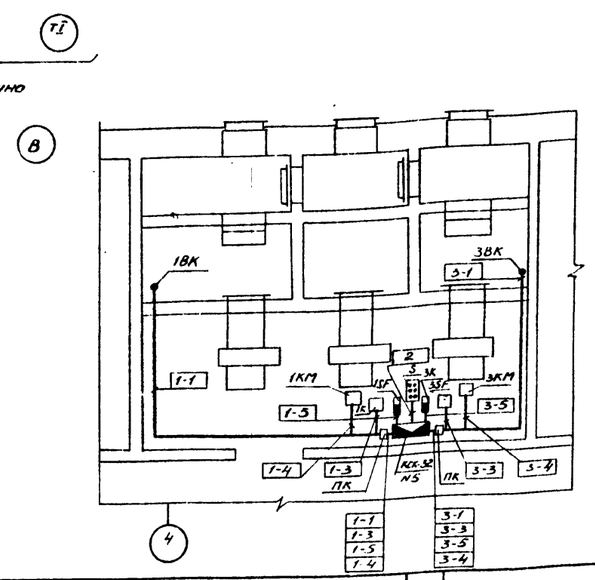

Позиция	Наименование	Кол.	Примечание
1	Провод АПВ 1×2,5 ГОСТ 6323-79	200	м
	Металлорукав ТУ22.3988-77; РЗЦ-Х-Ш-15	8	м
2	РЗЦ-Х-Ш20	3	м
3	РЗЦ-Х-Ш32	6	м
	Трубка III ТВ-40-230-16×0,9 ГОСТ 19034-73	18	м
4	Коробка соединительная КСК-32 ТУ36.1753-75	1	шт
5	Коробка протяжная ПК 200×90 ТУ36.1070-75	2	шт

1. Разводка к магнитным пускателям 3К, 3КМ, автоматическому выключателю 3SF, регулятору температуры 3ВК аналогична соответственно: 1К, 1КМ, 1SF, 1ВК.
2. Пост местного управления S является общим для двух приточных систем П1 и П3.

1. Размещение электрических и трубных проводок уточнить при монтаже.
2. Монтаж приборов и средств автоматизации выполнить согласно строительным нормам и правилам СНиП III-34-74 Госстроя СССР.
3. Зануление приборов и средств автоматизации выполнить в соответствии с инструкцией по монтажу защитного заземления и зануления ВСН 298-81 ММСС СССР.
4. Пост местного управления S, выключатели автоматические 1SF, 3SF; магнитный пускатель 1К установить на отм. 1,5 м от уровня пола, соединительную коробку КСК-32 установить на отм. 2 м от уровня пола.

							А
ГИП	Левченкова			Санитарный пропускник на 30 человек с молочным блоком и электрокательной	Стадия	Лист	Листов
Нач.отд.	Гужева				Р	9	
Зам.нач.	Выборный						
Гл.спец.	Паз						
Рук.гр.	Горбалетова			Приточные системы. Схема внешних проводок. План расположения	ГИПРОНИСЕЛЬХОЗ		
Инжен.	Игумнов						
Н.контр.	Анбиндер						

Копировал

Формат А2.

СОГЛАСОВАНО:

Инв.№ подл.	Подпись и дата	Взам. инв.№	Э	Шарф	
212382/65	22.07.76		ОВ	Нагинская	

31об

Альбом I

Ведомость рабочих чертежей основного комплекта СС

Лист	Наименование	Примечание
1	Общие данные	
2	План расположения сетей связи и сигнализации	

Условные обозначения:

- Диспетчерский прибор громкоговорящей связи
- Абонентский прибор громкоговорящей связи
- Громкоговоритель абонентский
- Аппарат телефонный
- Коробка универсальная с перемычками
- Коробка универсальная с резисторами
- Коробка телефонная распределительная
- Радиорозетка штепсельная
- Трансформатор абонентский
- Ящик распределительный

Проектом предусматриваются следующие виды связи:
- телефонная автоматическая связь;
- производственная громкоговорящая связь;
- радиотрансляция.

Телефонная автоматическая связь предусматривается от АТС административного района или центральной усадьбы согласно техническим условиям телефонного узла связи.

Телефонный кабель емк. 10×2 заводится на распределительную коробку КРТ-10, устанавливаемую в тамбуре. Телефонные аппараты устанавливаются в вестибюле, у заведующего фермой и в комнате специалистов. Абонентская проводка к ним выполняется проводом ТРП-2×0,5 открыто по стенам.

Производственная громкоговорящая связь организуется с помощью приборов типа ПГС, которые обеспечивают двустороннюю громкоговорящую связь по комплексной системе „говорю - слушаю."

В кабинете заведующего фермой устанавливается диспетчерский прибор типа ПГС-0,2Д емкостью 10 линий.

Типовой проект разработан в соответствии с действующими нормами и правилами и предусматривает мероприятия, обеспечивающие взрывную, взрывопожарную и пожарную безопасность при эксплуатации здания.

Главный инженер проекта /Левченкова/

СОГЛАСОВАНО: Э Шарф

Инв.№ подл. | Подпись и дата | Взам. инв.№ | 2123302 | 5-07.86

Абонентские приборы громкоговорящей связи типа ПГС-0,2 устанавливаются у вахтера и в комнате специалистов. Для оператора в молочной устанавливаются два прибора типа ПГС-3. Один из них включается в диспетчерский прибор типа ПГС-0,2Д, второй прибор служит для связи с оператором молокоприемной в переходной галерее.

Электропитание приборов ПГС-0,2 и ПГС-3 осуществляется от сети переменного тока напряжением 220В и предусматривается электротехнической частью проекта.

Для абонентских линий используются пары в кабеле комплексной телефонной сети или специально проложенные линии с сопротивлением шлейфа не более 600 Ом.

Изделия для коммутации линий и защиты станционных устройств устанавливаются в распределительном ящике.

Радиотрансляция здания решается при привязке проекта к местным условиям согласно техническим условиям радиоузла административного района.

Проектом предусматривается кабельный радиоввод с установкой понижающего трансформатора на стене.

В здании предусматривается 5 абонентских громкоговорителей. Радиорозетки в помещениях устанавливаются не далее 1м от электророзеток для возможности включения трехпрограммного громкоговорителя.

Абонентская проводка выполняется проводом ПТПН1-2×0,6 открыто по стенам.

Спецификация

Марка, поз.	Обозначение	Наименование	Кол.	Масса ед. кг	Примечание
		Телефонная связь			
		Аппарат телефонный			
	РГО. 218. 044	системы АТС ТАН-70	3		
		Кабель телефонный			
	ГОСТ 22498-77	ТПП-10×2×0,5	5м		
		Провод телефонный рас-			
	ГОСТ 20575-75Е	пределительный ТРП-2×0,5	75м		
		Коробка телефонная			
	ГОСТ 8525-78	распределительная КРТ-10	1		
		Труба винипластовая			
	ГОСТ 18599-73	d=20мм	5м		
		Производственная			
		громкоговорящая связь			
		Диспетчерский прибор			
		громкоговорящей связи			
	ТУ 25.08.186-78	ПГС-0,2Д	1		
		Прибор громкоговоря-			
	ТУ 25.08.20-77	щей связи ПГС-0,2	2		

Марка, поз.	Обозначение	Наименование	Кол.	Масса ед. кг	Примечание
		Прибор громкоговоря-			
	ТУ 25.13.743-75	щей связи ПГС-3	2		
		Кабель телефонный			
	ГОСТ 22498-77	ТПП-20×2×0,5	5м		
		Провод телефонный			
	ГОСТ 20575-75Е	распределительный ТРП-2×0,5	100м		
		Ящик распределительный			
		в составе: а) Ящик протяж-			
		ной разм. 600×400×200			
	ТУ 36-2057-81	степень защиты IP31 К655НУ3	1		
	РР4. 811. 035	б) Полоса защитная емк. 25×2	1		
		в) Монтажный комплект 2*			
	РС4. 075. 016	рядной рамки со штифтами	2		
		Труба винипластовая			
	ГОСТ 18599-73	d=20мм	2,5м		
		Радиотрансляция			
		Громкоговоритель або-			
	ГОСТ 5961-76	нентский	5		
		Трансформатор абонент-			
		ский проводного веща-			
	ГОСТ 7659-80	ния ТАПВ-10	1		
		Провод радиотрансля-			
	ГОСТ 10254-75	ционный ПТПЖ 2×0,6	50м		
		Коробка универсальная			
	ГОСТ 10040-75	с перемычками УК-2П	1		
		Коробка универсальная			
	ГОСТ 10040-75	с резисторами	5		
		Розетка для сети про-			
	ГОСТ 8659-78	водного вещания РПВ-1	5		
		Труба винипластовая			
	ГОСТ 18599-73	d=20мм	2,5м		

Привязан

Инв.№

СС

ГИП	Левченкова		
Нач.отд.	Гужва		
Зав.маст.	Выборнова		
Н.контр.	Крючкова		
Гл.спец.	Брешков		
Ст.инж.	Овчинникова		

Санитарный пропускник на 30 человек с молочным блоком и электрокотельной

Стадия	Лист	Листов
Р	1	2

Общие данные

ГИПРОНИСЕЛЬХОЗ

Копировала Лысенко Формат А4

План на отм. 0.000

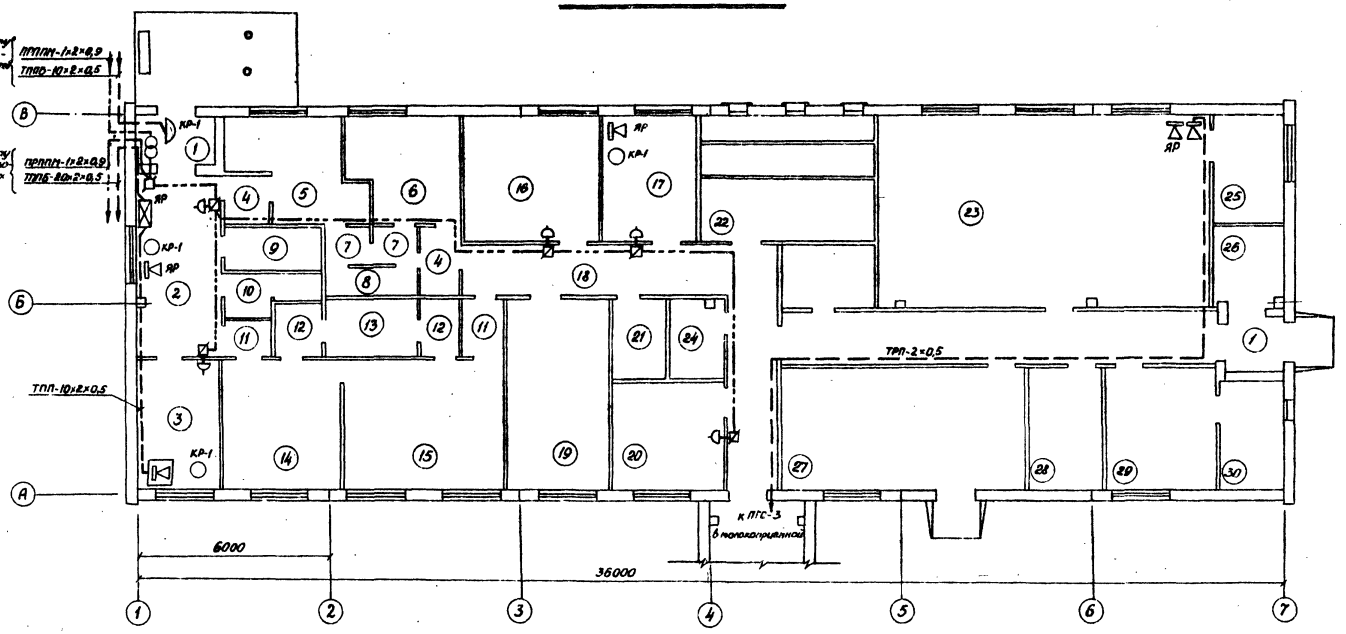

Экспликация помещений

N на плане	Наименование
1	Тамбур (2)
2	Вестибюль
3	Кабинет заведующего фермой
4	Тамбур (2)
5	Мужской гардероб уличной и домашней одежды
6	Мужской гардероб рабочей одежды
7	Тамбур (2)
8	Мужская душевая
9	Инвентарная
10	Уборная
11	Тамбур (2)
12	Тамбур (2)
13	Женская душевая
14	Женский гардероб уличной и домашней одежды
15	Женский гардероб рабочей одежды
16	Красный уголок
17	Комната специалистов
18	Коридор
19	Постирочная
20	Комната приема пищи
21	Женская уборная
22	Венткамера
23	Молочная
24	Мужская уборная
25	Лаборатория
26	Кладовая дезосредств
27	Электрокотельная
28	Электрощитовая
29	Компрессорная
30	Помещение для градирни
31	Кладовая

Эскиз установки изделий в ящике распределительном (вид на заднюю стенку)

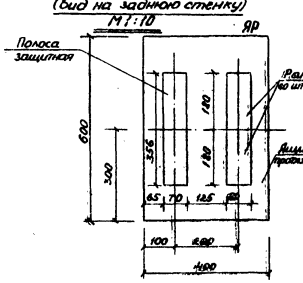

Схема комплексной телефонной сети

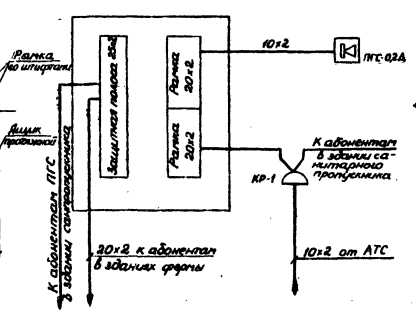

Схема радиотрансляционной сети

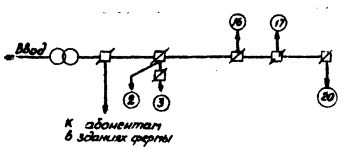

							СС
				ГИП	Левченкова		
Привязан:				Нач. отд.	Гуркова		Санитарный пропускник на 30 человек с молочным блоком и электрокотельной
				Зам. нач.	Выборный		
				Н. контр.	Крючкова		
				Гл. спец.	Брешков		План расположения сетей связи и сигнализации
				Ст. инж.	Овчинникова		
Инв. N							

Стадия	Листы	Листов
Р	2	

ГИПРОНИСЕЛЬХОЗ

Копировала Лысенко Формат 19-196ПП-3

Изм. Кол. Лист Подп. Дата Взам. инв. N Инв. N подл.

Э Шарф ОВ Нагинская ВК Зотова АР Марков ТХ Настенина

gost.e-ecolog.ru