ТИПОВОЙ ПРОЕКТ

801-9-47.87

ЗДАНИЕ ПРИЕМА ТЕЛЯТ

АЛЬБОМ I

Пояснительная записка. Технология производства. Архитектурно-строительные решения. Внутренние водопровод и канализация. Отопление и вентиляция. Электроосвещение и силовое электрооборудование. Автоматизация систем отопления и вентиляции

gost.e-ecolog.ru

ТИПОВОЙ ПРОЕКТ

801-9-47.87

ЗДАНИЕ ПРИЕМА ТЕЛЯТ

СОСТАВ ПРОЕКТА:

Альбом I Пояснительная записка. Технология производства. Архитектурно-строительные решения. Внутренние водопровод и канализация. Отопление и вентиляция. Электроосвещение и силовое электрооборудование. Автоматизация систем отопления и вентиляции

Альбом II Спецификации оборудования

Альбом III Ведомости потребности в материалах

Альбом IV Сметы

АЛЬБОМ I

Разработан
институтом „Гипронисельхоз"

Главный инженер института В.А. Чернояров
Главный инженер проекта А.А. Кузнецов

Утвержден и введен в действие
институтом „Гипронисельхоз",
приказ от 12.10. 87 г. N 215-П

© ЦИТП Госстроя СССР, 1988

				Привязан
				Инв. N

Содержание

№ листа	Наименование	№ страницы
	Содержание	2
	Пояснительная записка	3
	Основной комплект рабочих чертежей	
	марки ТХ	
1	Общие данные	4
2	План. Узел I. Разрезы А-А ... Г-Г	5
	Основной комплект рабочих чертежей	
	марки АС	
1	Общие данные (начало)	6
2	Общие данные (продолжение)	7
3	Общие данные (окончание)	8
4	План	9
5	Фасады. Разрезы 1-1, 2-2	10
6	План полов и отверстий	11
7	План кровли. Планы вентшахт ВЕ1 ... ВЕ3	12
8	Схема расположения элементов фундаментов	13
9	Фундаменты. Сечения 4-4 ... 16-16	14
10	Схема расположения элементов покрытия	
	и металлической лестницы	15
11	Схемы расположения стоек и балок козырька	16
	Прилагаемые документы	
АРИ-ТТ	Технические условия	17
АРИ-Щм1	Щит металлический Щм1, Щм2	17
АРИ-Щм3	Щит металлический Щм3	17
АРИ-Мн1	Изделие закладное Мн1	17

№ листа	Наименование	№ страницы
	Основной комплект рабочих чертежей	
	марки ВК	
1	Общие данные	18
2	План на отм. 0.000.	
	Схемы систем В1, Т3, Т4, К1, К3	19
	Основной комплект рабочих чертежей	
	марки ОВ	
1	Общие данные	20
2	План на отм. 0.000.	
	Схема системы отопления.	
	Узел управления	21
	Основной комплект рабочих чертежей	
	марки ЭМ	
1	Общие данные	22
2	Электрооборудование.	
	Планы расположения электросети на отм. 0.000.	
	Расчетная схема электросети	23
	Основной комплект рабочих чертежей	
	марки АОВ	
1	Узел управления.	
	Общие данные.	
	Схема автоматизации	24

Общая часть

Типовой проект „Здание приема телят" разработан на основании задания 3т на переработку типового проекта 801-348, утвержденного Госагропромом СССР 31.12.86 г. и в соответствии с планом типового проектирования на 1987 г. пункт 7.6.7.1 подпункт 3.

Проект разработан взамен аналогичного типового проекта 801-348 и отличается от него более экономичными планировочными решениями.

По сравнению с аналогом в проекте значительно сокращена стоимость строительства и количество построечных трудозатрат, в основном сокращение площади застройки здания.

Область применения проекта

1. Расчетные зимние температуры наружного воздуха -20°С, -30°С, -40°С.
2. Вес снегового покрова - 100 кгс/м².
3. Скоростной напор ветра - 27 кг/м² (0,26 кПа).
4. Инженерно-геологические условия - обычные.
   Класс ответственности здания - II.

Основные технико-экономические показатели

№ п.п.	Наименование показателей	Единица измерения	Показатели: Рассматриваемого проекта	Показатели: Проекта-аналога т.п.801-348
1	2	3	4	5
1	Мощность - количество принятых и обработанных телят за смену	голов	200	180
2	Численность работающих	чел.	4	4
	в том числе работающих	"	2	2
3	Затраты труда на одну обработку теленка	чел.час	0,16	0,18
4	Площадь застройки	м²	179,6	286,0
5	Общая площадь здания	"	148,7	223,1
6	Строительный объем	"	668,5	1036,2
7	Общая сметная стоимость	тыс.руб.	23,35	32,83
	в том числе:			
	строительно-монтажных работ	"	22,28	32,12
	оборудования	"	1,07	0,71
	Стоимость строительно-монтажных работ 1м² общей площади	руб.	149,83	144,01
8	Удельные капитальные вложения на 1м² общей площади	"	157,03	147,15
9	Годовые эксплуатационные затраты:			
	— на здание	"	1784,30	2816,62
	— на 1м² площади здания	"	12,00	12,62
10	Приведенные затраты на здание	"	4119,30	6099,62
11	Годовой экономический эффект	"	1980,32	—
12	Потребная электрическая мощность	кВт	6,3	5,0
13	Трудозатраты построечные	чел.час	3231	6374,13
	На 1м² общей площади здания	"	21,73	28,57
	На 1 млн. руб. строительно-монтажных работ	тыс. усл.р	145,02	198,45
14	Расход тепла	ккал/час	22940	73190
	На один м² общей площади	"		
15	Расход воды	м³/сут	0,646	3,73
16	Расход основных строительных материалов:			
	цемента приведенного к М-400	т	28,62	36,58
	Стали, приведенной к классам А-I с 38/23	"	3,141	5,40
	Лесоматериалов, приведенных к круглому лесу	м³	10,132	16,40
	Кирпича	тыс. шт.	49,09	89,97
	На расчетную единицу			
	Цемента	т	0,192	0,164
	Стали	"	0,020	0,024
	Лесоматериалов	м³	0,07	0,074
	Кирпича	тыс. шт.	0,330	0,403
	На 1 млн.руб. строительно-монтажных работ			
	Цемента	т	1284,560	1138,85
	Стали	"	140,96	168,12
	Лесоматериалов	м³	454,760	510,59
	Кирпича	тыс. шт.	2203,320	2801,06

Стоимостные показатели проекта-аналога пересчитаны в цены 1984 года по индексам:
К-1,18 на строительно-монтажные работы.
К-1,06 на оборудование.

Технология производства

Здание предназначено для приема, санитарно-гигиенической обработки, взвешивания, клеймения и ветеринарного осмотра телят, поступающих на комплексы и фермы по выращиванию, доращиванию и откорму молодняка крупного рогатого скота и выращиванию телок и нетелей.

В здании предусмотрены разгрузочная рампа, накопитель, помещение для обработки телят, где располагаются две самостоятельные технологические линии. На линиях телят осматривают, при помощи щетки-душа моют загрязненные части тела, взвешивают и перегоняют в помещение для аэрозольной обработки. Обработку кожного покрова осуществляют аэрозолем с помощью струйного аэрозольного генератора САГ-1.

Архитектурно-строительная часть

Здание одноэтажное с размерами в плане 12×12м. Здание решено с несущими кирпичными стенами, покрытием из сборных железобетонных плит, рулонной кровлей.

Противопожарные мероприятия

Категория производственных процессов по пожарной опасности - „Д". Степень огнестойкости здания - II. Расход воды на наружное пожаротушение составляет в соответствии со СНиП 2.04.02-84-5 л/с.

Эвакуация обслуживающего персонала предусмотрена в соответствии со СНиП II-90-81, животных в соответствии с ОНТП 1-77. Первичные средства пожаротушения следует предусматривать при привязке проекта в соответствии с нормами для объектов сельскохозяйственного производства.

Основные положения по производству строительно-монтажных работ

Основные объемы земляных работ рекомендуется выполнять в летнее время в соответствии со СНиП III-8-76. Монтаж конструкций следует выполнять с соблюдением следующих требований:

- последовательности монтажа, обеспечивающий устойчивость, геометрическую неизменяемость и прочность смонтированной части здания на всех стадиях монтажа;
- комплектности установки конструкций каждого участка (захватки) позволяющей производить на смонтированном участке последующие работы;
- безопасности производимых работ с учетом их выполнения по совмещенному графику.

Принципиальная схема возведения здания предусматривает следующую последовательность строительно-монтажных работ:

- отрывка котлованов под фундаменты экскаватором с ковшем емкостью 0,25 м³ обратной лопатой;
- устройство монолитных бетонных фундаментов;
- обратная засыпка пазух котлованов с послойным трамбованием грунта;
- кирпичная кладка стен и перегородок;
- монтаж сборных железобетонных плит покрытия.

Выбор крана следует производить с учетом его технических параметров (грузоподъемностью, вылетом стрелы, высоты подъема крана) весовым характеристикам монтируемых конструкций и планировки здания. Монтаж плит покрытия рекомендуется выполнять автокраном КС-3562А грузоподъемностью 10т. Засыпку под полы грунта производить местным грунтом с послойным уплотнением и доведением его плотности до γ=1,65 т/м³.

Кладку кирпичных стен вести в соответствии со СНиП III-17-78.
Монтаж сборных конструкций - в соответствии со СНиП III-16-80.
Устройство кровли, гидро, паро и теплоизоляции выполнять в соответствии со СНиП III-20-74.

Производство строительно-монтажных работ, включая работу в зимних условиях осуществлять в соответствии с требованиями соответствующих глав III части СНиП, а также правил техники безопасности и пожарной безопасности в строительстве - СНиП III-4-80.

Радиотрансляция

При привязке проекта предусмотреть установку однопрограммного громкоговорителя с подключением его к конкретной трансляционной сети Министерства связи.

ГИП	Кузнецов		801-9-47.87 - ПЗ
Гл.спец.	Лурье		
			Пояснительная записка — Стадия: Р; Лист; Листов: 1
			ГИПРОНИСЕЛЬХОЗ

Инв.№ подл. | Подпись и дата | Взам. инв.№

Альбом I

Ведомость рабочих чертежей основного комплекта марки ТХ

Лист	Наименование	Примечание
1	Общие данные	
2	План. Узел I. Разрезы А-А ... Г-Г	

Ведомость основных комплектов рабочих чертежей

Обозначение	Наименование	Примечание
ТХ	Технология производства	
АР	Архитектурно-строительные	
	решения	
ВК	Внутренние водопровод и	
	канализация	
ОВ	Отопление и вентиляция	
ЭМ	Электроосвещение и силовое	
	электрооборудование	
АОВ	Автоматизация систем	
	отопления и вентиляции	

Ведомость ссылочных и прилагаемых документов

Обозначение	Наименование	Примечание
	Прилагаемые документы	
ТХ, СО	Спецификация оборудования	
ТХ. ВМ	Ведомость потребности в	
	материалах	

Технологическая часть

Здание приема телят предназначено для приема, санитарно-гигиенической обработки, взвешивания, клеймения и ветеринарного осмотра телят, поступающих на специализированные комплексы и фермы по выращиванию, доращиванию и откорму молодняка крупного рогатого скота и выращиванию телок и нетелей размером 2,0 и более тысяч скотомест.

В здании предусмотрены: разгрузочная рампа, накопитель, помещения для обработки телят, кладовая дезсредств, санузел.

Телят в 10-20-дневном возрасте доставляют специально оборудованным транспортом (автофургоном) партиями по 30-50 голов из хозяйств-поставщиков. За смену в здание может поступить до 200 телят.

Телят из автофургона направляют по разгрузочной рампе в накопитель. Из накопителя телят по нескольку голов переводят в помещение санитарной обработки, где располагаются самостоятельные технологические линии для одновременного размещения 10 телят. На каждой линии телят осматривают, подвергают санитарной обработке загрязненные части тела с помощью щетки-душа, взвешивают и перегоняют в помещение для аэрозольной обработки.

Обработку кожного покрова телят осуществляют с помощью струйного аэрозольного генератора САГ-1, подвешенного за специальный крюк.

Концентрация препарата и продолжительность обработки аэрозолем телят устанавливается ветврачом. Обработанных телят всей группой направляют в телятник, а помещение проветривают. По окончании смены во всех помещениях проводят уборку и дезинфекцию.

Прием и обработку телят осуществляют 4 человека, в том числе: ветврач, ветсанитар и 2 оператора по уходу за телятами. На крупных комплексах по выращиванию и откорму молодняка крупного рогатого скота для проведения санитарной обработки дополнительно выделяют двух операторов.

Здание приема телят размещается на границе предприятия для исключения заезда внешнего транспорта на его территорию.

Предусмотрена блокировка здания приема телят с основными производственными зданиями через соединительную галерею

Охрана труда и техника безопасности

К работе с животными, оборудованием и механизмами допускаются лица не моложе 18 лет, прошедшие медицинское обследование и имеющие удостоверение на право управления и эксплуатации оборудования и механизмов, а также прошедшие инструктаж по технике безопасности и противопожарной безопасности.

Во избежание несчастных случаев при обслуживании животных, машин, оборудования, механизмов и возникновения пожаров необходимо руководствоваться:

правилами по технике безопасности и противопожарной безопасности, изложенными в инструкциях по эксплуатации оборудования заводов-изготовителей;

правилами по технике безопасности в животноводстве, утверждёнными Минсельхозом СССР и Президиумом ЦК профсоюза рабочих и служащих сельского хозяйства и заготовок 16 мая 1969 г;

инструкцией по технике безопасности на животноводческих фермах и комплексах по выращиванию и откорму крупного рогатого скота, утверждённой Минсельхозом СССР 25 мая 1977г и согласованной с ЦК профсоюза работников сельского хозяйства 24 мая 1977 г.

Операторы работающие в здании, должны пройти техминимум по санитарно-гигиенической обработке телят.

Для защиты обслуживающего персонала от поражения электрическим током все металлические нетоковедущие части электрооборудования должны быть заземлены.

У опасных мест должны быть вывешены предупреждающие надписи.

Типовой проект разработан в соответствии с действующими нормами и правилами и предусматривает мероприятия, обеспечивающие взрывную, взрывопожарную и пожарную безопасность при эксплуатации здания.

Главный инженер проекта А.А. Кузнецов

Взам. инв. № | Подпись и дата | Инв. № подл.

Привязан			
Инв. №		801-9-47.87-ТХ	
ГИП	Кузнецов		
Нач. отд.	Ермаков	Здание приема телят	Стадия: Р; Лист: 1; Листов: 2
Гл. техн.	Левнова		
Н. контр.	Королева	Общие данные	ГИПРОНИСЕЛЬХОЗ
Гл. спец.	Орлов		
Рук. гр.	Мастенина		
Ст. инж.	Маслова		

Копир. Лихачева 22594-01 5 Формат А2

Альбом I

План

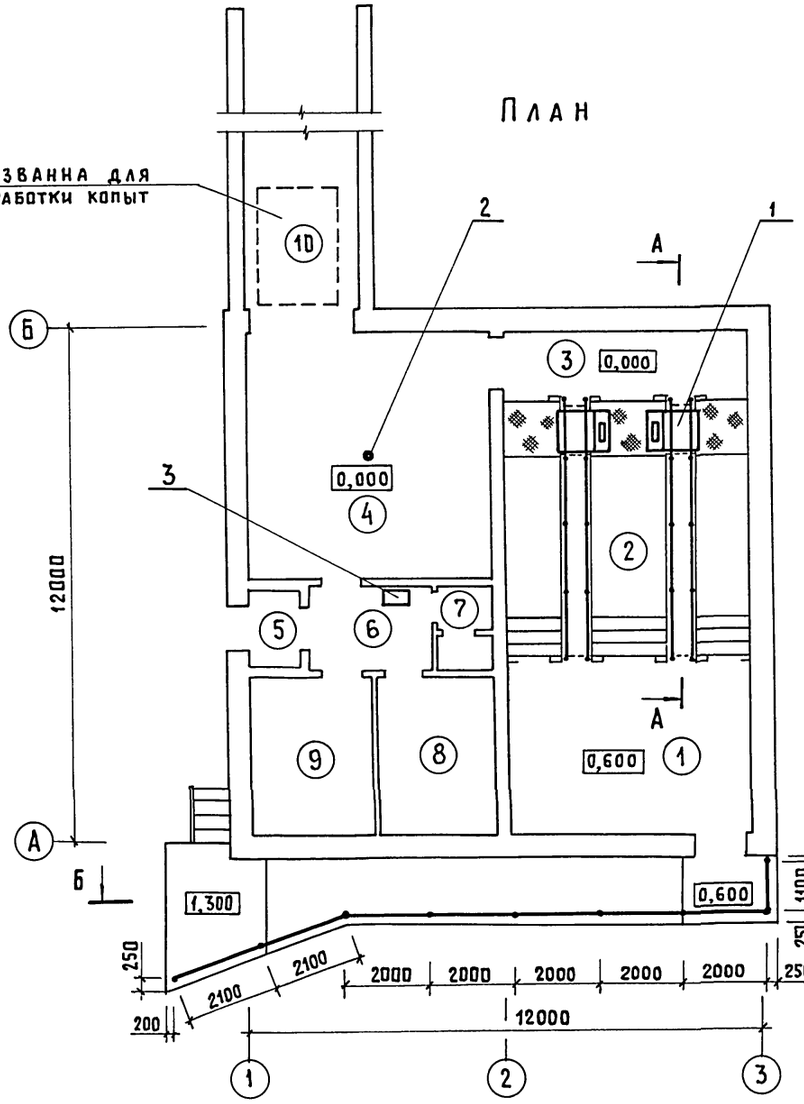

Разрез А-А

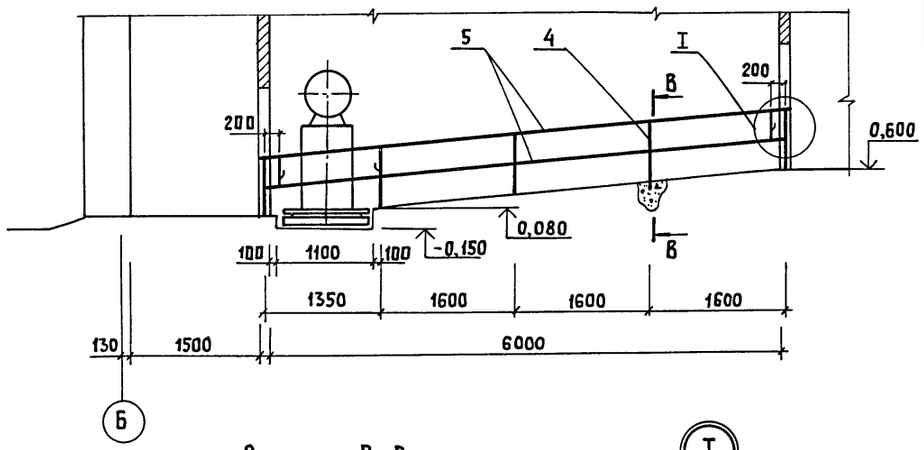

Разрез В-В

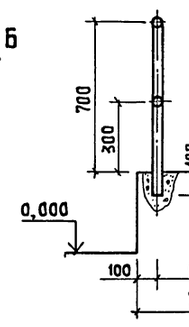

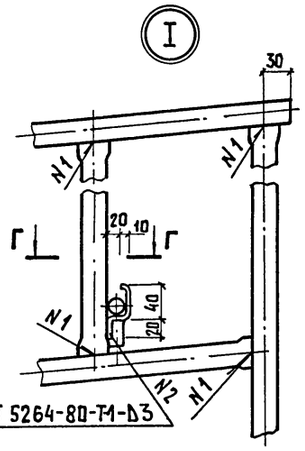

Разрез Г-Г

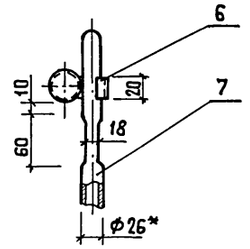

Деталь поз.7

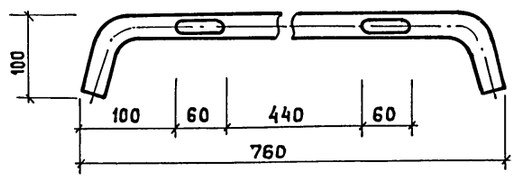

Разрез Б-Б

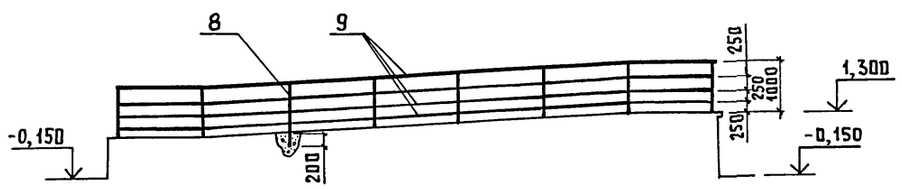

1. Сварные швы N 1 -сварка ручная дуговая.
2. Сварные швы очистить от окалины.
3. Ограждения окрасить эмалью ХС-710 ГОСТ 9355-81 (ХС-558 ТУ 6-10-592-73) за два раза по слою грунта ХС-04 ТУ 6-10-1414-78.
   Общая толщина покрытия 100 мкм.
4.* Размер для справок.

Экспликация помещений

Номер по плану	Наименование	Площадь, м²	Категория производства по взрывной, взрыво-пожарной и пожарной опасности
1	Накопитель	23,5	Д
2	Помещение саноботки телят	34,1	
3	Коридор	9,3	Д
4	Помещение для аэрозольной		
	обработки телят	34,1	Д
5	Тамбур	2,1	
6	Коридор	5,4	
7	Санузел	2,6	
8	Помещение для дезсредств	10,5	Д
9	Тепловой узел	10,5	Д
10	Тамбур	8,0	

Согласовано: АР Росляков, КЖ Корнеев, ОВ Шевкунов, ВК Тренин, ЭМ Шарф

Инв.№ подл. | Подпись и дата | Взам. инв.№

Привязан

Инв.№

ГИП	Кузнецов		
Нач.отд.	Ермаков		
Н.контр.	Королева		09.87
Гл.техн.	Леонова		
Гл.мех.	Иваненко		
Гл.спец.	Орлов		
Ст.инж.	Маслова		
Инженер	Осин		

801-9-47.87-ТХ

Здание приёма телят

Стадия	Лист	Листов
Р	2	

План. Узел I. Разрезы А-А...Г-Г

ГИПРОНИСЕЛЬХОЗ

Копир. Лихачева 22594-01 6 Формат А2

Альбом I

Ведомость рабочих чертежей основного комплекта марки АС

Лист	Наименование	Примечание
1	Общие данные (начало)	
2	Общие данные (продолжение)	
3	Общие данные (окончание)	
4	План	
5	Фасады. Разрезы 1-1, 2-2	
6	План полов и отверстий	
7	План кровли. Планы вентшахт ВЕ1...ВЕ3	
8	Схема расположения элементов фундаментов	
9	фундаменты. Сечения 4-4...16-16	
10	Схема расположения элементов покрытия	
	и металлической лестницы	
11	Схема расположения стоек и балок козырька	

Ведомость ссылочных и прилагаемых документов

Обозначение	Наименование	Примечание
	Ссылочные документы	
ГОСТ 18853-73*	Ворота деревянные распашные	
	для производственных зданий	
ГОСТ 14624-84	Двери деревянные для производствен-	
	ных зданий.	
ГОСТ 6629-74*	Двери деревянные внутренние для	
	жилых и общественных зданий	
ГОСТ 12506-81	Окна деревянные для производ-	
	ственных зданий.	
ГОСТ 23279-85	Сетки арматурные сварные для зданий	
	с кирпичными стенами.	
3.006.1-2/82 вып0,1,2,3	Сборные железобетонные каналы и	
	тоннели из лотковых элементов.	
1.865.1-4/84 вып1,2	Железобетонные плиты покрытий	
	сельскохозяйственных производствен-	
	ных зданий	
ПК-01-88	Сборные железобетонные плиты для	
	покрытий производственных зданий.	
1.869.1-1	Железобетонные опорные подушки	
1.450.3-3 вып2 ч.1,2	Стальные лестницы, площадки,	
	стремянки и ограждения	
2.800-2 вып 7	Унифицированные узлы и детали сельско-	
	хозяйственных зданий и сооружений	
1.038.1-1 вып.1	Перемычки железобетонные для зданий	
	с кирпичными стенами.	
3.400-6/76	Унифицированные закладные детали	
	промышленных предприятий.	
2.460-1 вып 1	Типовые архитектурно-строительные	
	детали одноэтажных промышленных	
	неотапливаемых зданий с покрыти-	
	ями из асбестоцементных волнистых	
	листов	
2.430-20 вып 2	Узлы стен из кирпича одноэтажных	
	зданий промышленных предприятий	
2.436-17 вып.1	Узлы окон с деревянными переплета-	
	ми по ГОСТ 12506-81	
	Прилагаемые документы	
АРИ-ТТ	Технические требования	
АРИ-ЩМ1	Щит металлический ЩМ1, ЩМ2	
АРИ-ЩМ3	Щит металлический ЩМ3	
АРИ-МН1	Изделие закладное МН1	
АС.ВМ	Ведомость в потребности в материалах	

Ведомость спецификаций

Лист	Наименование	Примечание
4	Спецификация элементов заполнения	
	проемов. Спецификация перемычек	
7	Спецификация плит покрытия вентшахт.	
	Спецификация элементов крепления ворот	
8	Спецификация к схеме расположения	
	элементов фундаментов.	
10	Спецификация к схеме расположения	
	элементов покрытия. Спецификация	
	к схеме расположения металлической	
	лестницы	
11	Спецификация к схеме расположения	
	стоек и балок козырька	

Ведомость объемов сборных бетонных и железобетонных конструкций по рабочим чертежам основного комплекта марки АС

№ п.п.	Наименование группы элементов конструкций	Код	Кол. м³	Примечание
1	Плиты каналов	585820	0,28	
2	Перемычки	582821	1,2	
3	Плиты покрытия	584111	8,48	
4	Опорные подушки	589421	0,28	
	Всего бетона и железобетона		10,24	

Материалы на изготовление сборных бетонных и железобетонных конструкций учтены в ведомости потребности в материалах и отдельно не учитывается

Типовой проект разработан в соответствии с действующими нормами и правилами и предусматривает мероприятия, обеспечивающие взрывную, взрывопожарную и пожарную безопасность при эксплуатации здания

Главный инженер проекта /Я.А. Кузнецов/

Согласовано:

Взам.инв.N

Подпись и дата

Инв.N подл.

Привязан

Инв. N

801-9-47.87-АС

ГИП	Кузнецов		
Нач.отд	Гомзяков		09.87
Н.контр.	Трейбач		
Гл.констр	Олешко		
Гл.спец	Корнеев		
Рук.гр.	Таривердиева		
Ст.инж.	Тихомирова		

Здание приема телят

Стадия	Лист	Листов
Р	1	11

Общие данные (начало)

ГИПРОНИСЕЛЬХОЗ

Копир. Косенкова 22594-01 7 формат А2

Альбом I

Ведомость отделки помещений

Площадь м²

Наименование или номер помещения	Потолок		Стены или перегородки		Низ стен или перегородок (панель)			Примечание
	Площадь	Вид отделки	Площадь	Вид отделки	Площадь	Вид отделки	Высота, мм	
1...4; 7		Эмаль ПФ-115 два слоя по ПФ-020 - один слой		Глазурованная керамическая плитка				
			103,5		179,6			
5;6,8...10		Известковая побелка		Известковая побелка				
			52,4		158,7			

Общие указания

1. Область применения проекта

1.1. Расчетная зимняя температура наружного воздуха минус 20, 30 (основное решение), 40 °С.

1.2. Скоростной напор ветра – для I географического района 0,26 кПа (27 кгс/м²)

1.3. Вес снегового покрова – для III географического района 0,98 кПа (100 кгс/м²)

1.4. Рельеф территории – спокойный, грунты непучинистые, непросадочные со следующими нормативными характеристиками:

Нормативный угол внутреннего трения $\varphi^н = 0,49$ рад или 28°;

Нормативное удельное сцепление $C^н = 2$ кПа (0,02 кгс/м²);

Модуль деформации нескальных грунтов $E = 14,7$ МПа (150 кгс/см²);

Плотность грунта $\rho = 1,8$ т/м³;

Коэффициент безопасности по грунту $K_г = 1$.

1.5. Зона влажности района строительства – нормальная

1.6. Расчетная нагрузка от массы покрытия составляет:

для $t_е$ минус 20°С – 2,58 кПа (263,6 кгс/м²)

для $t_е$ минус 30°С – 2,69 кПа (274,0 кгс/м²)

для $t_е$ минус 40°С – 2,76 кПа (281,8 кгс/м²)

2. Общая часть.

2.1. Класс ответственности здания – II.

2.2. Степень огнестойкости здания – II.

2.3. Расчетная температура внутреннего воздуха помещения санобработки телят – $t_е$ плюс 15°С. Относительная влажность внутреннего воздуха ≤ 75%.

2.4. За условную отметку 0,000 принят уровень чистого пола, что соответствует абсолютной отметке.

2.5. Наружные стены выкладывать из кирпича КР 75/1650/25/ ГОСТ 530-80 на растворе марки 25. Кладку вести с расшивкой вогнутым валиком с двух сторон.

2.6. Перегородки выкладывать из кирпича КР 75/1650/15/ ГОСТ 530-80 на растворе марки 25. Кладку вести с расшивкой швов с разделкой вогнутым валиком с двух сторон.

2.7. Отверстия в перегородках после проводки инженерных коммуникаций заложить кладкой из кирпича КР 75/1650/15 ГОСТ 530-80 на растворе марки 25.

2.8. Работы по возведению стен и перегородок вести в соответствии с требованиями СНиП III-17-78 „Каменные конструкции".

3. Указания по устройству гидроизоляции и отмостки.

3.1. Горизонтальную гидроизоляцию стен и перегородок выполнить из цементно-песчаного раствора состава 1:2 толщиной 30 мм на портландцементе марки 400 с уплотняющими добавками.

3.2. По периметру наружных стен здания выполнить отмостку шириной 700 мм из асфальта толщиной 25 мм по уплотненному щебеночному основанию толщиной 100 мм с уклоном 0,1 от здания.

4. Указания по защите деревянных конструкций от гниения

4.1. Деревянные элементы, соприкасающиеся с бетоном или кирпичом, антисептировать препаратом ББК-3 (23787.6-79).

4.2. Защитную обработку от гниения производить в соответствии с указаниями СНиП III-19-76 „Деревянные конструкции".

5. Указания по наружной отделке здания

5.1. Окна и двери покрасить пентафталевой эмалью ПФ-115 – два слоя, по грунту ПФ-021 ГОСТ 25129-82 – один слой.

5.2. На наружных подоконниках устроить сливы из цементного раствора марки 50 и покрыть их кровельной оцинкованной сталью $t = 0,8$ мм (ГОСТ 14918-80).

6. Указания по производству работ.

6.1. Работы по возведению здания, в том числе в зимнее время, необходимо вести в соответствии с требованиями третьей части СНиП по видам работ.

6.2. Обратную засыпку пазух фундаментов, а также отсыпку грунта под полы, следует производить местным грунтом оптимальной влажности с уплотнением слоями не более 200 мм и доведением степени уплотнения грунта до $K_{уп} = 0,95$.

Инв. № подл. | Подпись и дата | Взам. инв. №

Привязан			
Инв. №			

ГИП	Кузнецов		10.87
Нач. отд.	Гомзяков		09.87
Н.контр.	Трейбач		
Гл.констр.	Олешко		
Гл.арх.	Гаврилов		
Гл.спец.	Корнеев		
Рук.гр.	Росляков		
Архит.	Ермаков		

801-9-47.87-АС

Здание приема телят

Стадия	Лист	Листов
Р	2	

Общие данные /продолжение/

ГИПРОНИСЕЛЬХОЗ

Копир. Лихачева 22594-01 8 Формат А2

7. Защита конструкций от коррозии

7.1. Степень агрессивного воздействия газообразной среды животноводческих помещений на бетонные конструкции из бетона нормальной проницаемости - неагрессивная, на железобетонные конструкции и стальные закладные детали - среднеагрессивная.

7.2. Степень агрессивного воздействия жидкой части неразбавленных навозных стоков на бетонные конструкции из бетона пониженной проницаемости - слабоагрессивная, на стальные закладные детали - среднеагрессивная.

7.3. Воздействию газообразной агрессивной среды подвержены плиты покрытий.

Воздействию жидкой агрессивной среды подвержены полы, решетки, трапы.

7.4. Для бетонных и железобетонных конструкций необходимо предусматривать один из видов цементов: портландцемент, портландцемент с минеральными добавками, шлакопортландцемент, удовлетворяющие требованиям ГОСТ 10178-85.

7.5. В качестве мелкого заполнителя следует предусматривать кварцевый песок (обмучиваемых частиц не более 1% по массе по ГОСТ 10268-80).

7.6. В качестве крупного заполнителя следует предусматривать фракционированный щебень изверженных пород, гравий и щебень из гравия, отвечающие требованиям ГОСТ 10268-80. Следует использовать щебень изверженных пород марки не ниже 800, гравий и щебень из гравия - не ниже Др. 12.

Щебень из осадочных пород (водопоглощением не выше 2% и марки не ниже 600), если они однородны и не содержат слабых прослоек, допускается применять для конструкций, эксплуатируемых в газообразной среде.

7.7. Мелкий и крупный заполнители должны быть проверены на содержание потенциально реакционноспособных пород. В качестве мер защиты от внутренней коррозии за счет потенциально реакционноспособных пород и снижения взаимодействия заполнителя со щелочами цемента следует предусматривать:

подбор состава бетона при минимальном расходе цемента;

изготовление бетона на цементах с содержанием щелочи не более 0,6% в расчёте на Na_2O;

введение в состав бетона гидрофобизирующих и газовыделяющих добавок.

При потенциально реакционноспособных заполнителях не допускается введение в бетон в качестве добавок солей натрия или калия.

7.8. Воду для затворения бетонной смеси необходимо применять в соответствии с требованиями ГОСТ 23732-79.

7.9. Для изготовления сборных железобетонных плит покрытия необходимо применять бетон нормальной проницаемости - марка по водонепроницаемости W4; коэффициент фильтрации при равновесной влажности свыше $2 \cdot 10^{-9}$ до $7 \cdot 10^{-9}$ см/с; коэффициент диффузии углекислого газа в бетоне $D = (0{,}2 \cdot 1{,}0) \cdot 10^{-4}$ см^2/с.

7.10. Для изготовления монолитных конструкций трапов и полов необходимо применять бетон пониженной проницаемости - марка по водонепроницаемости W6; коэффициент фильтрации при равновесной влажности свыше $6 \cdot 10^{-10}$ до $2 \cdot 10^{-9}$ см/с;

7.11. Для повышения стойкости бетона железобетонных конструкций, эксплуатируемых в агрессивных средах, следует использовать добавки, снижающие проницаемость бетона или повышающие его химическую стойкость, а также повышающие защитную способность бетона по отношению к арматуре.

Добавки рекомендуется применять в соответствии с „Руководством по применению химических добавок в бетоне", М, Стройиздат, 1980.

7.12. Конструкции, изготовленные в соответствии с перечисленными требованиями, не требуется защищать лакокрасочными покрытиями.

7.13. Стальные решетки трапов и щиты защитить комбинированным покрытием (лакокрасочным по металлизационному слою).

Металлизационный слой выполнить алюминиевым покрытием толщиной не менее 120 мкм.

Лакокрасочное покрытие выполнить следующего состава:

эмаль ХС-759 в три слоя по грунтовке ХС-059 в два слоя, или эмаль ХВ-785 в три слоя по грунтовке ХС-010, ХС-068, ХВ-050 в два слоя.

Общая толщина лакокрасочного покрытия должна быть не менее 80 мкм.

7.14. Стальные конструкции для крепления инженерных коммуникаций по подготовленной поверхности защитить тремя слоями одной из эмалей, названных в пункте 7.13, по двум слоям одной из грунтовок, наносимых на заводе-изготовителе

7.15. Работы по защите конструкций от коррозии следует выполнять в соответствии с требованиями СН и П 3.04.03-85 „Защита строительных конструкций от коррозии", „Руководства по защите от коррозии лакокрасочными покрытиями строительных бетонных и железобетонных конструкций, работающих в газовлажных средах" (НИИЖБ, М, Стройиздат, 1978), „Рекомендаций по защите от коррозии бетонных и железобетонных конструкций сельскохозяйственных зданий и сооружений" (НИИЖБ, М, 1986).

8. Указания по привязке проекта

8.1. При изготовлении сборных и монолитных железобетонных конструкций, эксплуатируемых при расчётной зимней температуре ниже минус 30 до минус 40°С включительно, не допускается применять арматуру: класса A I из стали марок Ст3кп3 и ВСт3кп2, класса A II диаметрами 18-40 мм из стали марки ВСт5пс2, класса A III диаметрами 20-40 мм из стали марки 35ГС, класса A IV диаметрами 10-18 мм из стали марки 80С. Для закладных деталей бетонных и железобетонных конструкций необходимо применять углеродистую сталь марки ВСт3пс6 по ГОСТ 380-71 или ВСт3пс6-1 по ТУ14-1-3023-80.

Взам. инв. № | Подпись и дата | Инв. № подл.

				801-9-47.87 - АС
ГИП	Кузнецов		10.87	
Нач. отд.	Гомзяков		09.87	Здание приема телят
Н. контр.	Трейбач			Стадия: Р; Лист: 3; Листов:
Гл. констр.	Олешко			Общие данные /окончание/
Гл. спец.	Корнеев			ГИПРОНИСЕЛЬХОЗ
Рук. гр.	Таривердиева			
Ст. инж.	Тихомирова			

Привязан

Инв. №

Копир. Лихачева 22594-01 9 Формат А2

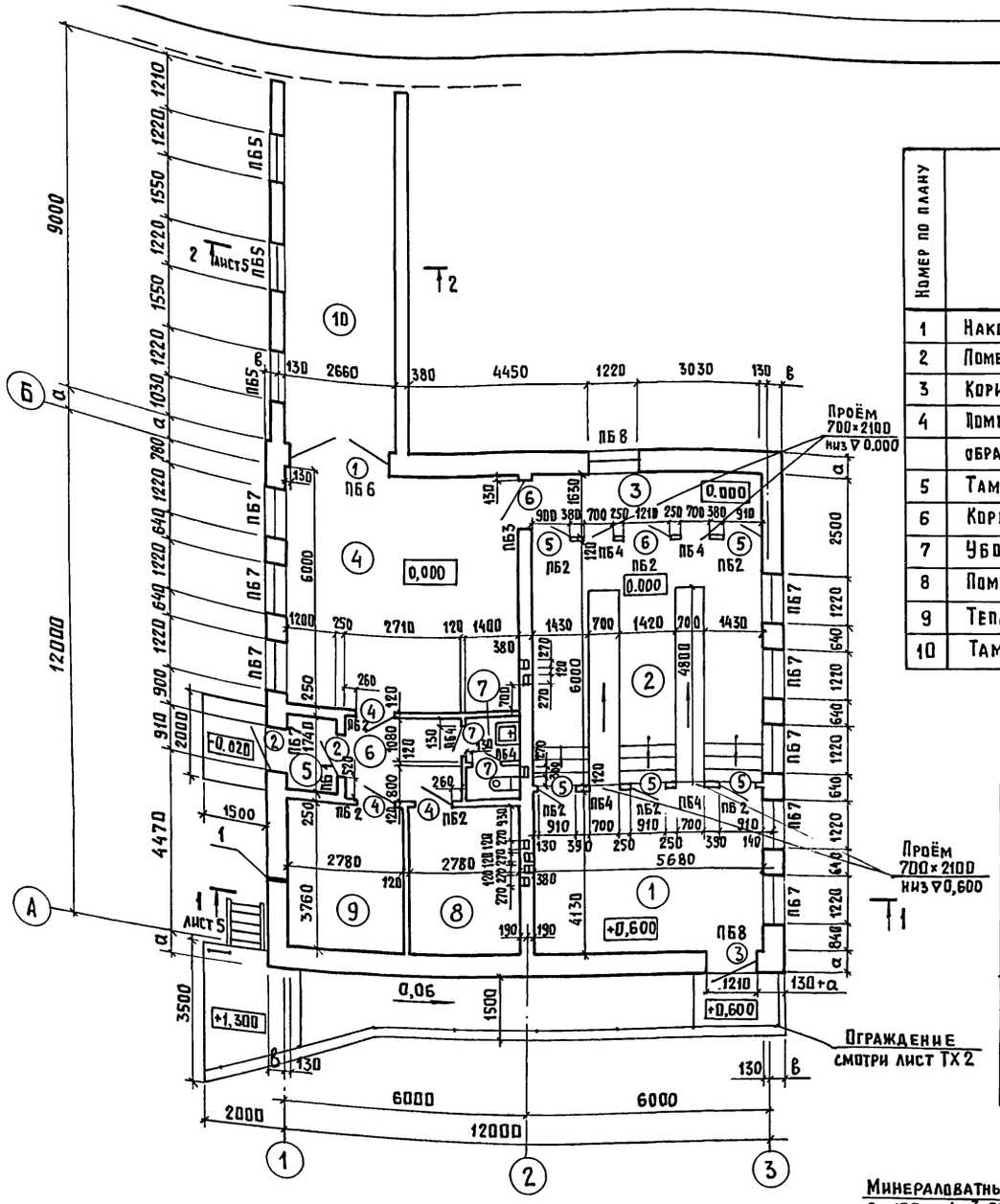

Экспликация помещений

Номер по плану	Наименование	Площадь м²	Категория производства по взрывной, взрыво-пожарной и пожарной опасности
1	Накопитель	23,5	Д
2	Помещение санобработки телят	34,1	Д
3	Коридор	9,3	Д
4	Помещение для аэрозольной		
	обработки телят	34,1	Д
5	Тамбур	2,1	
6	Коридор	5,4	
7	Уборная	2,6	
8	Помещение для дезсредств	10,5	Д
9	Тепловой узел	10,5	Д
10	Тамбур	8,0	

Ведомость проемов ворот и дверей

Марка, поз	Размер проема, мм
1	2400 × 2400
2	910 × 2070
3	1210 × 2370
4	910 × 1870
5	910 × 1870
6	1210 × 2070
7	710 × 2070

Спецификация элементов заполнения проемов

Марка, поз.	Обозначение	Наименование	Кол.	Масса ед.кг	Примечание
1	ГОСТ 18853-73	Ворота ВРГ 24-24	1		
2	ГОСТ 14624-84	Дверной блок ДНГ 21-9 П	2		
3	ГОСТ 14624-84	Дверной блок ДНГ 24-12 П	1		
4	ГОСТ 14624-84	Дверной блок ДВГ 19-9 П	3		
5	ГОСТ 14624-84	Дверной блок ДВГ 19-9 Л	5		
6	ГОСТ 14624-84	Дверной блок ДВГ 21-12 Л	2		
7	ГОСТ 6629-74	Дверной блок ДГ 21-7 П	2		
8	ГОСТ 12506-81	Оконный блок СВД 12-12	12		

Спецификация перемычек

Марка поз	Обозначение	Наименование	Кол-во	Масса кг	Примечание
		t_e = -20, 30, 40°С			
1	1.038.1-1 вып.1	1ПБ 13-1	11	25	
2	1.038.1-1 вып.1	1ПБ 16-1	7	30	
3	1.038.1-1 вып.1	1ПБ 10-1	6	20	
4	1.038.1-1 вып.1	3ПБ 16-37 П	5	102	
		t_e = -20°С			
2	1.038.1-1 вып.1	1ПБ 16-1	24	30	
4	1.038.1-1 вып.1	3ПБ 16-37 П	9	65	
5	1.038.1-1 вып.1	2ПБ 30-4	3	125	
		t_e = -30°С			
2	1.038.1-1 вып.1	1ПБ 16-1	35	30	
4	1.038.1-1 вып.1	3ПБ 16-37 П	9	65	
5	1.038.1-1 вып.1	2ПБ 30-4	4	125	
		t_e = -40°С			
2	1.038.1-1 вып.1	1ПБ 16-1	46	30	
4	1.038.1-1 вып.1	3ПБ 16-37 П	9	65	
5	1.038.1-1 вып.1	2ПБ 30-4	5	125	

Ведомость перемычек

Марка, поз.	Схема сечения
	t_e = -20, 30, 40°С
ПБ1	1
ПБ2	1
ПБ3	4 — 4, 2
ПБ4	3
ПБ5	2 — 4
	t_e = -20°С
ПБ6	5
ПБ7	4 — 2
ПБ8	2
	t_e = -30°С
ПБ6	5
ПБ7	4 — 2
ПБ8	2
	t_e = -40°С
ПБ6	5
ПБ7	4 — 2
ПБ8	2

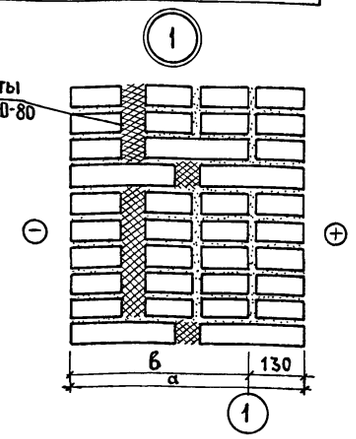

1. Толщины стен см. лист 5
2. Вентшахты см. лист 7

Согласовано: ЭМ Шарф; ТХ Орлов; ВК Затова

Инв.№ подл. | Подпись и дата | Взам.инв.№

Привязан

Инв. №

ГИП	Кузнецов		10.87
Нач.отд.	Гомзяков		09.87
Н.контр.	Трейбач		
Гл.архитд.	Гаврилов		
Гл.конст.	Плешко		
Рук.гр.	Росляков		
Архит.	Страмнов		

801-9-47.87 - АС

Здание приема телят

Стадия	Лист	Листов
Р	4	

План

ГИПРОНИСЕЛЬХОЗ

22594-01 10 Формат А2

Альбом I

Фасад 1-3

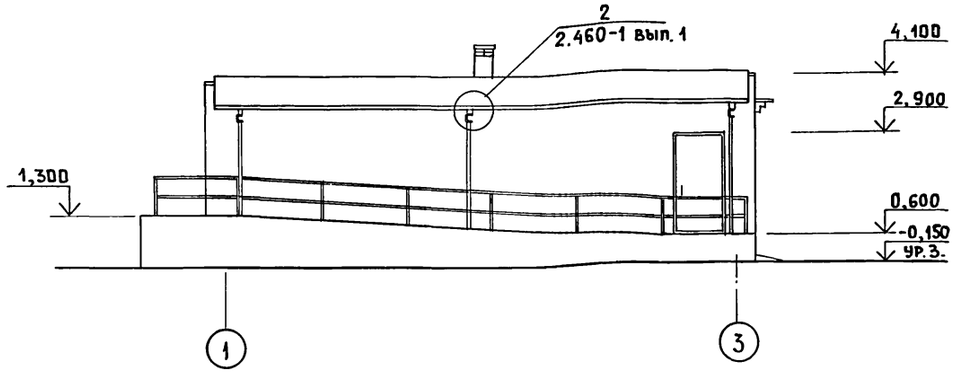

Фасад А-Б

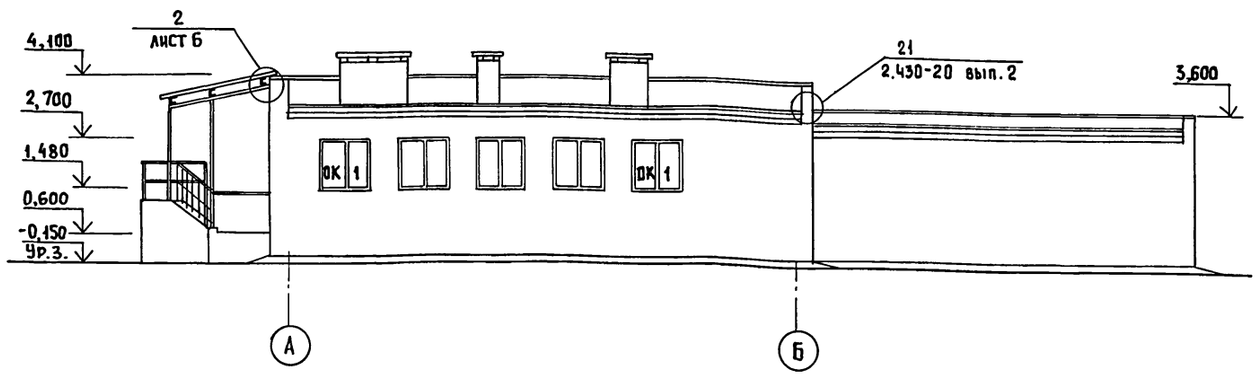

Фасад 3-1

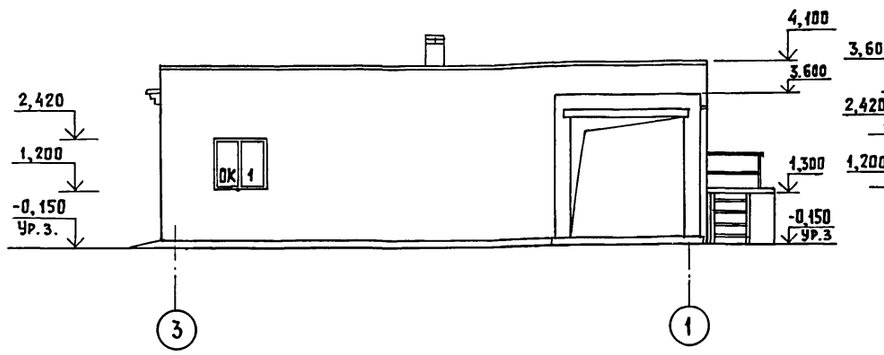

Фасад Б-А

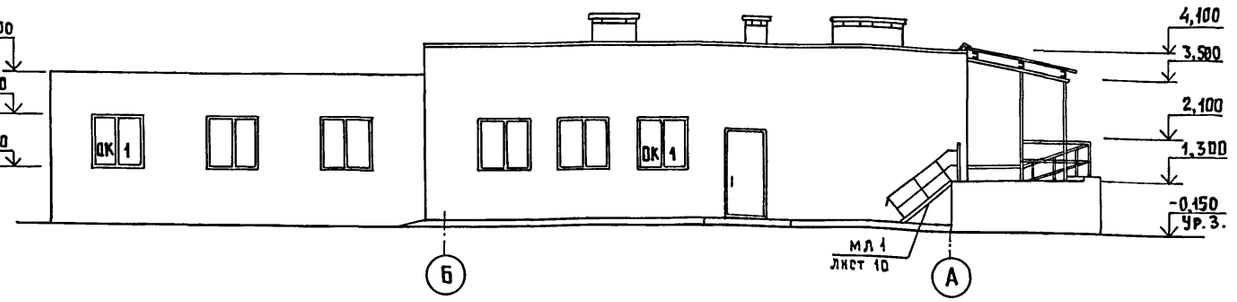

Разрез 1-1

Слой гравия, втопленный в антисептированную битумную мастику МБК-Г-55Г (ГОСТ 2889-80) – 10
4 слоя рубероида марки РКП-350 Б/ГОСТ 10923-82/ на антисептированной битумной мастике МБК-Г-55А (ГОСТ 2889-80) – 12
Утеплитель-см. таблицу толщин
2 слоя рубероида на битумно-кукерсольной мастике
Затирка цементно-песчаным раствором марки 50-5
Плиты железобетонные

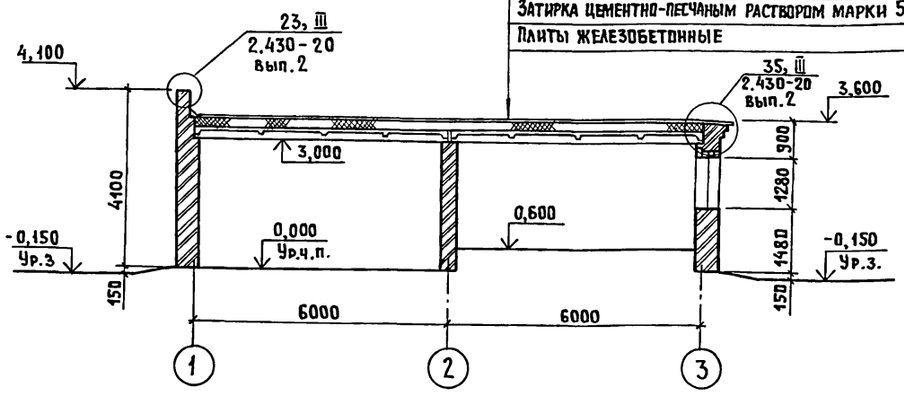

Разрез 2-2

Слой гравия втопленный в антисептированную битумную мастику МБК-Г-55 Г (ГОСТ 2889-80)
4 слоя рубероида марки РКП-150 Б (ГОСТ 10923-82) на антисептированной битумной мастике МБК-Г-55 А (ГОСТ 2889-80) – 12
Затирка цементно-песчаным раствором марки 50
Плиты железобетонные

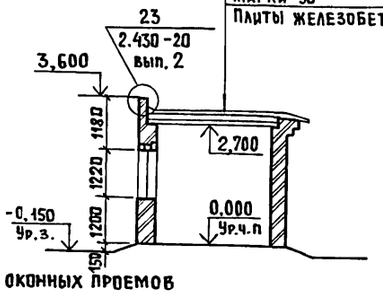

Схема расположения оконных проемов ОК1

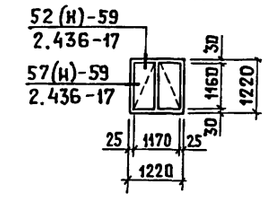

Толщины стен и утеплителя

tе	Толщина стен (мм)		Толщина утеплителя в кровле (мм)	
	Кирпич КР75/1650/25/ ГОСТ 530-80		Утеплитель-гидрофобизированные повышенной жесткости минераловатные плиты ρ=200 кг/м³ ГОСТ 22950-78	
	а	б	в осях 1-2	в осях 2-3
-20°С	420	290	130	140
-30°С	420	290	170	180
-40°С	680	550	200	210

При привязке проекта в районах с расчетной температурой наружного воздуха отличной от принятых в проекте толщины стен и утеплителя уточнить расчетом.

Согласовано: ОВ Шевкунов

Инв. № подл. | Подпись и дата | Взам. инв. №

				801-9-47.87-АС
Привязан	ГИП	Кузнецов		10.87
	Нач. отд.	Гомзяков		09.87
	Н. контр.	Трейбач		
	Гл. арх. отд.	Гаврилов		
	Гл. констр.	Олешко		
	Рук. гр.	Росляков		
Инв. №	Архит.	Страмнов		

Здание приема телят	Стадия	Лист	Листов
	Р	5	
Фасады. Разрезы 1-1, 2-2	ГИПРОНИСЕЛЬХОЗ		

Копир. Лихачева 22594-01 11 Формат А2

Альбом I

План полов и отверстий

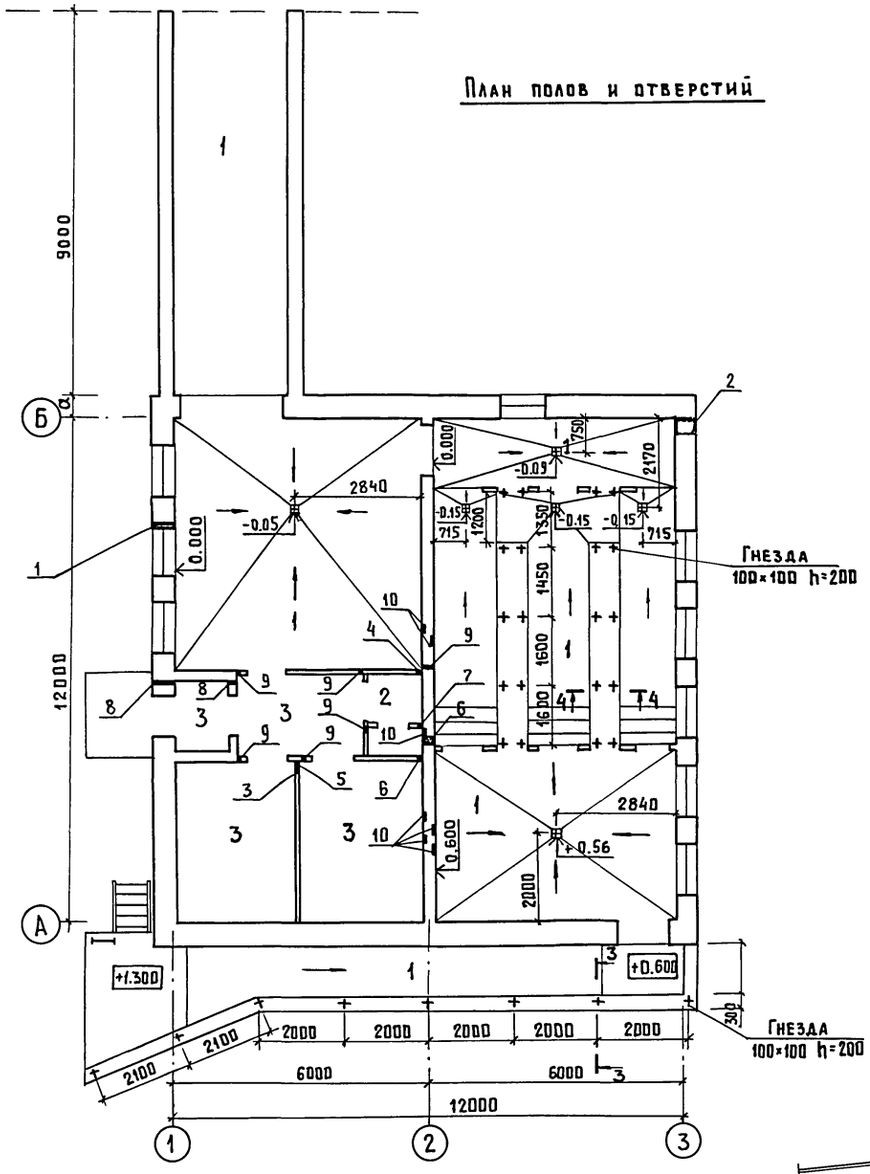

Деталь устройства бетонной подготовки под кирпичную перегородку шириной 120 мм

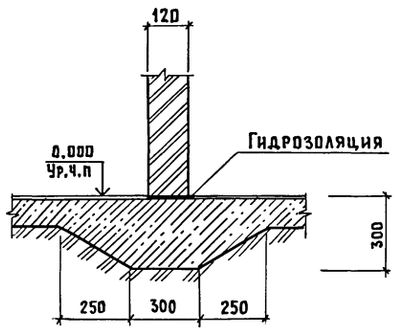

4 - 4

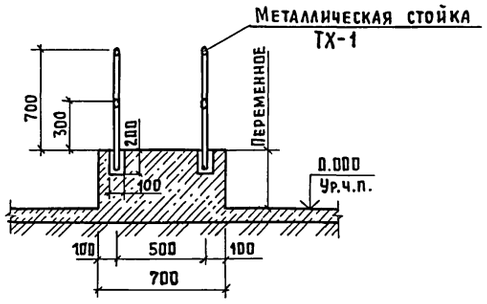

3 - 3

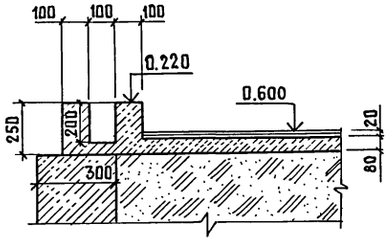

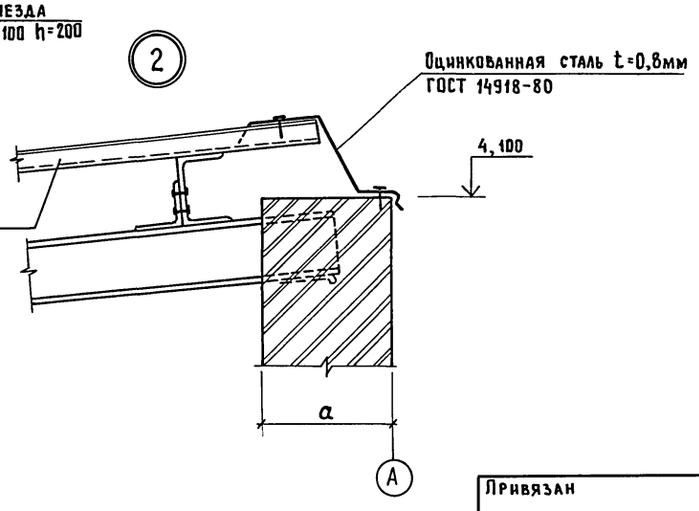

Экспликация полов

Наименование или номер помещения	Тип пола	Схема пола или номер узла по серии	Элементы пола и их толщина	Площадь пола м²
1...4; 10	1		Покрытие - бетон класса В25, W6 - 20мм Подстилающий слой - бетон класса В7,5 - 80мм Основание - слой щебня крупностью 40-60мм втрамбованный в грунт	12,48
7	2		Покрытие - керамическая плитка (ГОСТ 37-84-80) 15мм Прослойка и заполнение швов - цементно-песчаный раствор марки 150 10...13 Подстилающий слой - бетон класса В7,5 - 80мм Основание - слой щебня крупностью 40...60мм, втрамбованный в грунт	2,6
5; 6; 8; 9	3		Покрытие - бетон класса В15 - 20мм Подстилающий слой - бетон класса В7,5 - 100мм Основание - слой щебня, крупностью 40...60мм, втрамбованный в грунт	28,4

Ведомость отверстий

Наименование	Обозначение	Размеры B×h мм	Отметка низа	Примечание
Отверстия ОВ	1	231×267	1,130	
	2	450×500	2,500	
	3	140×270	3,000	
Отверстия ВК	4	100×200	0,150	
	5	100×100	2,250	
	6	100×200	2,150	
	7	100×350	0,000	
Отверстия ЭМ	8	200×200	2,800	
	9	⌀ 30	2,800	
Отверстия ОВ	10	200×200	2,800	

1. Узел 2 замаркирован на листе 5
2. Трапы разработаны на листах 8 и 9

Согласовано: ЭМ Шарф, ТХ Орлов, ВК Зотова

ОВ Шевкунов

Инв. № подл. | Подпись и дата | Взам. инв. №

				801-9-47.87-АС	
Привязан	ГИП	Кузнецов	10.87	Здание приема телят	Стадия: Р; Лист: 6; Листов:
	Нач.отд.	Гомзяков	09.87		
	Н.контр.	Трейбач			
	Гл.арх.пр.	Гаврилов		План полов и отверстий	ГИПРОНИСЕЛЬХОЗ
Инв. №	Рук.гр.	Росляков			
	Арх.	Ермаков			

Копир. Лихачева 22594-01 12 Формат А2

Альбом I

План кровли

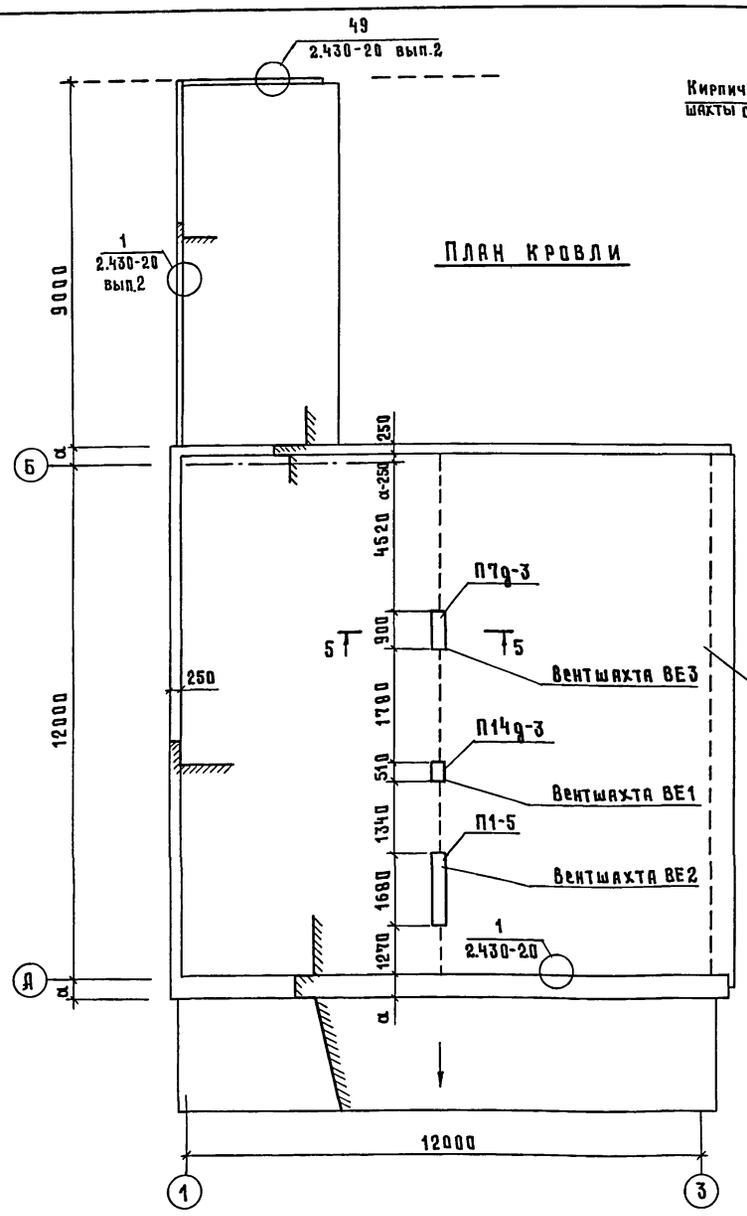

5 - 5

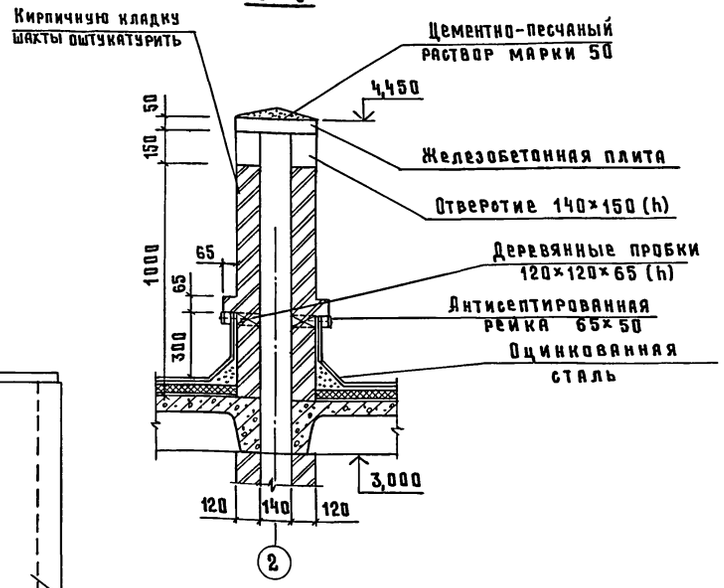

План вентшахты ВЕ1

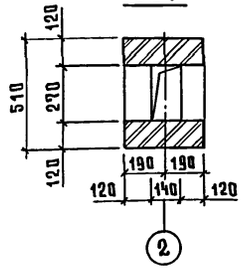

План вентшахты ВЕ2

План вентшахты ВЕ3

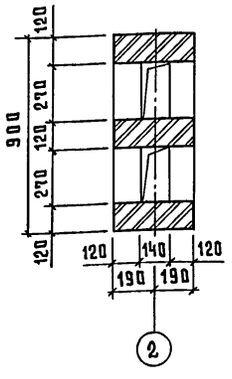

Схема расположения элементов крепления ворот

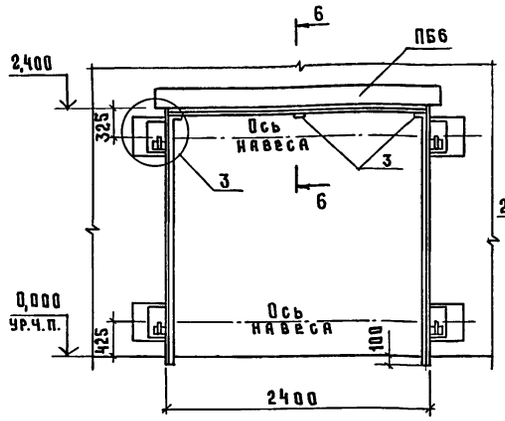

6-6

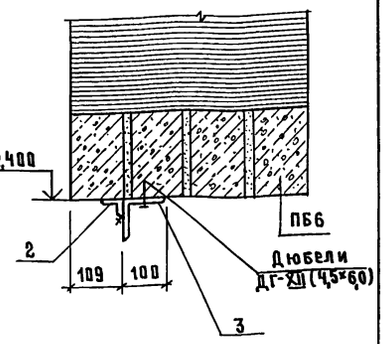

7 - 7

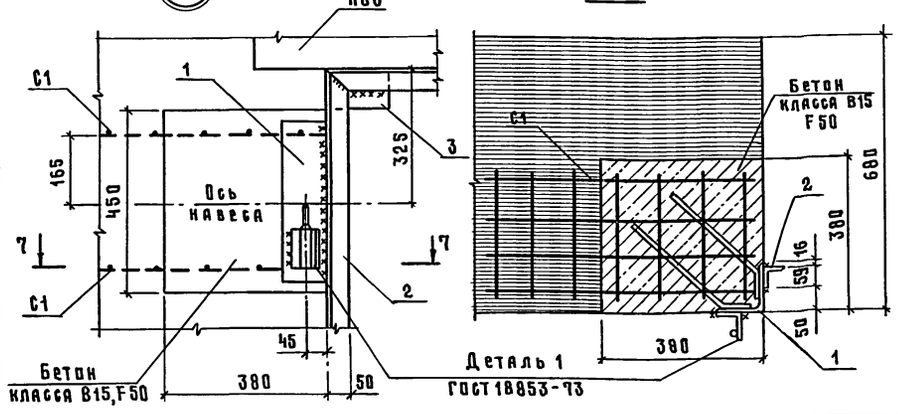

Спецификация плит покрытия вентшахт

Марка поз.	Обозначение	Наименование	Кол.	Масса ед. кг	Примечание
		Плиты покрытия			
П14д-3	3006.1-2/82 вып1-2	П14д-3	1	310	
П1-5	3006.1-2/82 вып1-2	П1-5	1	40	
П7д-3	3006.1-2/82 вып1-2	П7д-3	1	150	

Спецификация элементов крепления ворот

Марка поз.	Обозначение	Наименование	Кол.	Масса ед. кг	Примечание
1	3.400-6/76	Изделие закладное МИ4-36	4	5,10	
2		Уголок $\frac{Б\times50\times50\times5\ ГОСТ8509-86}{Вст3кп2\ ГОСТ535-86}$			
		ℓ=7400	1	27,9	
3		Уголок $\frac{Б\times100\times100\times9\ ГОСТ8509-86}{Вст3пс6-1\ ГОСТ535-86}$			
		ℓ=150	3	1,83	
С1	ГОСТ23279-85	4С $\frac{5ВрI-100}{5ВрI-100}$ 340×620			
			8	0,75	

Монтажную сварку выполнять электродами Э42 по ГОСТ 9467-75

Согласовано: Шевкунов 08

Взам. инв. N | Подпись и дата | Инв. N подл.

Привязан

Инв. N

ГИП	Кузнецов		10.87
Нач.отд	Гомзяков		09.87
Н.контр.	Трейбач		
Гл.арх.отд	Гаврилов		
Рук.гр.	Росляков		
Арх	Ермаков		

801-9-47.87-АС

Здание приема телят

План кровли. Планы вентшахт ВЕ1...ВЕ3

Стадия	Лист	Листов
Р	7	

ГИПРОНИСЕЛЬХОЗ

22594-01 13 формат А2

Альбом I

Схема расположения элементов фундаментов

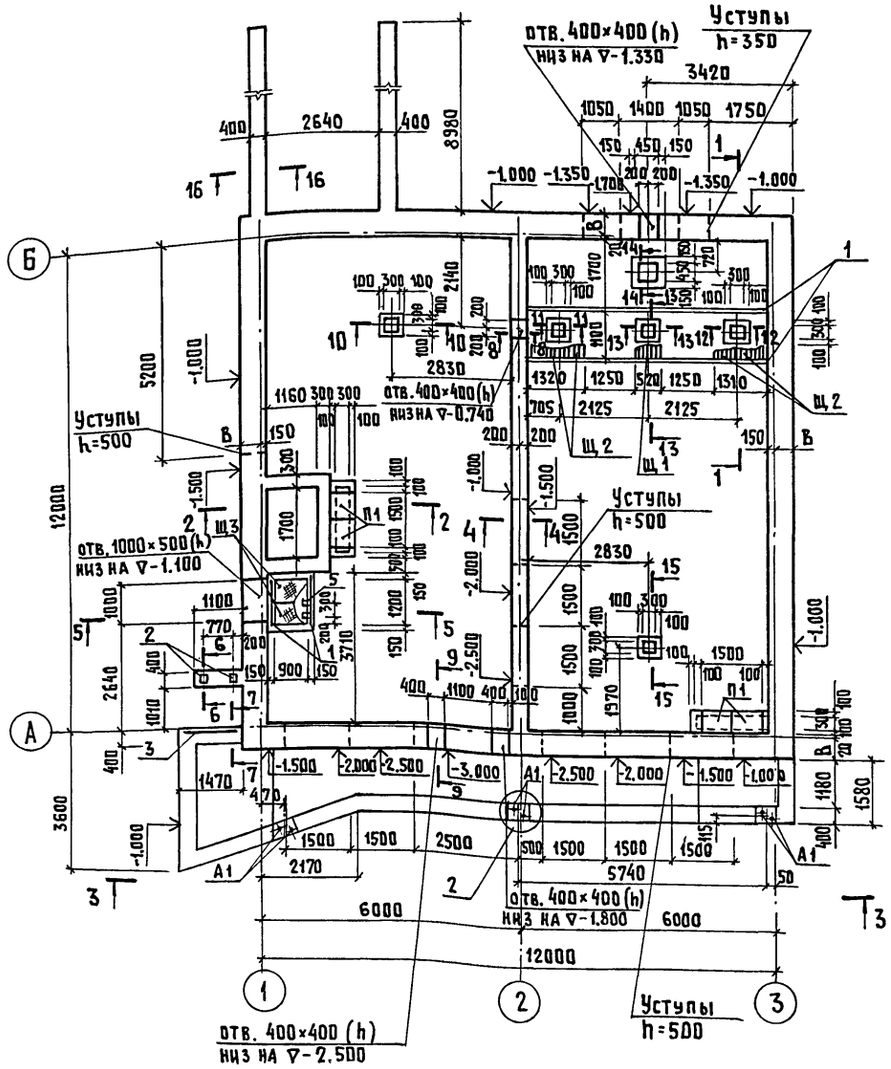

3 – 3

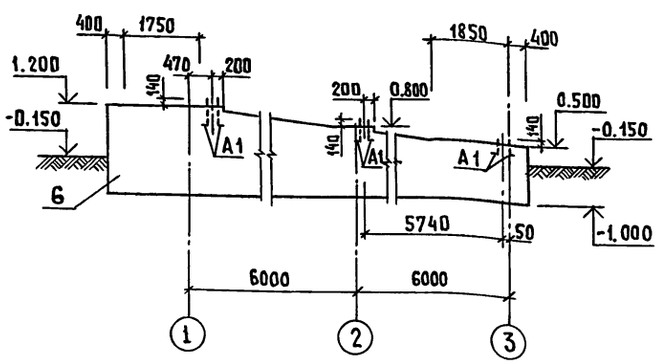

1 – 1

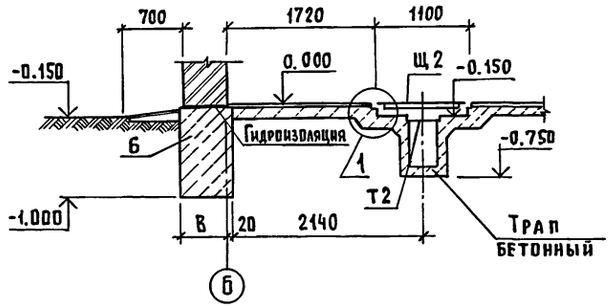

2 – 2

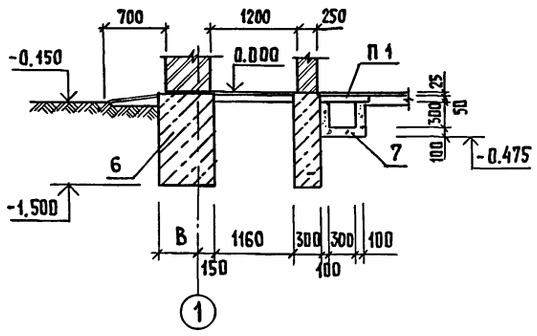

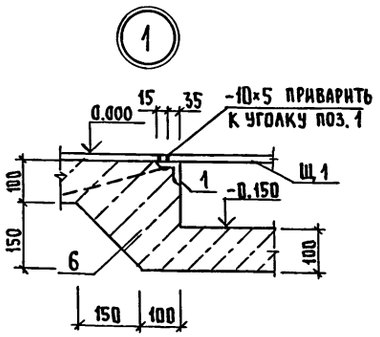



Спецификация к схеме расположения элементов фундаментов

Марка, поз.	Обозначение	Наименование	Кол.	Масса ед., кг.	Примечание
		Плиты каналов			
П1	3.006.1-2/82 вып.0	ПЗ-5	4	50	
		Перемычки			
ПБ1	1.038.1-1 вып.1	3ПБ 16-37	6	102	
		Щиты			
Щ1	АРИ-Щ1	Щм 1	1	34,7	
Щ2	АРИ-Щ2	Щм 2	4	45,2	
Щ3	АРИ-Щ3	Щм 3	2	27,21	
		Изделия закладные			
1	3.400-6/76	МИ4-46	11,3		п.м
2	3.400-6/76	МИ1-28	2		
3	1.400-15 вып.1	МН 540	1,4		п.м
А1		Болт 1.1 М20×800 ГОСТ 24379.1-80	6		
4		Ф6 АI ГОСТ 5781-82 ℓ=600	15	0,13	
5*		Ф20 АI ГОСТ 5781-82 ℓ=950	3	2,3	
		Решетки			
Т2	2.800-2 вып.7	Т2	5		
Т3	2.800-2 вып.7	Т3	1		
		Материалы			
6		Бетон класса В7,5; F75	70,0		м³
7		Бетон класса В12,5; F75	1,8		м³

* Позиция 5 – см. ведомость деталей

Таблица нормативных нагрузок на верхний обрез фундамента

N осн	Расчетная схема	Нагрузки Q кН (тс)	N кН (тс)	M кН.м (тсм)
1 и 3	N, -3.000...-1.000	—	48,6 (4,96)	—
2		—	39,5 (4,03)	—
А и Б		—	42,73 (4,36)	—

1. Основные требования см. лист 9.
2. Сечения 4-4 ... 16-16 см. лист 9.

Размеры ширины фундаментов

Привязка фундамента мм	N оси	te -20°С	-30°С	-40°С
В	1и3	300	450	550
	АиБ	430	580	680

Ведомость деталей

поз.	Эскиз
5	150, 350, 50, 50

Согласовано: ТХ Орлов; ВК Зотова; ОВ Шевкунов

Взам. инв. № | Подпись и дата | Инв. № подл.

Привязан

Инв. №

ГИП	Кузнецов		10.87
Нач. отд.	Гомзяков		09.87
Н. контр.	Трейбач		
Гл. констр.	Олешко		
Гл. спец.	Корнеев		
Рук. гр.	Таривердиева		
Ст. инж.	Шаброва		

801-9-47.87 – АС

Здание приема телят

Стадия	Лист	Листов
Р	8	

Схема расположения элементов фундаментов

ГИПРОНИСЕЛЬХОЗ

Копир. Лихачева 22594-01 14 Формат А2

Альбом I

4 - 4

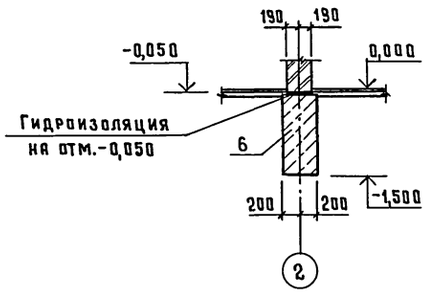

5 - 5

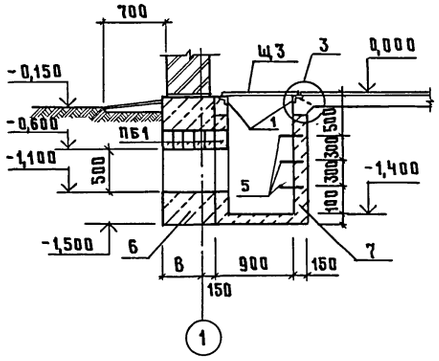

6 - 6

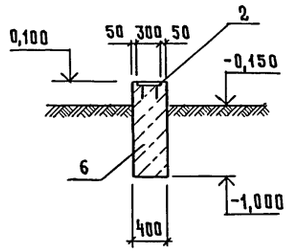

7 - 7

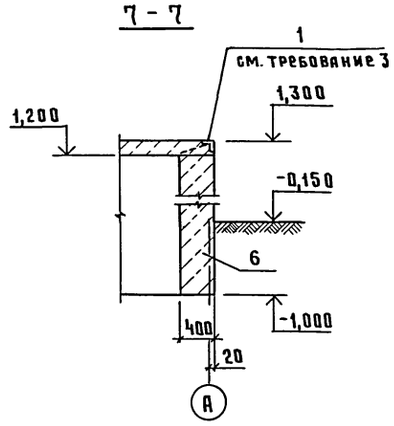

8 - 8

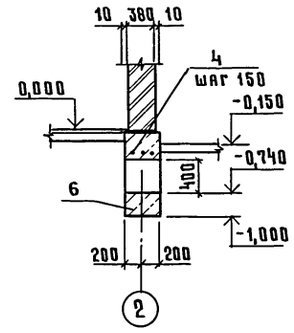

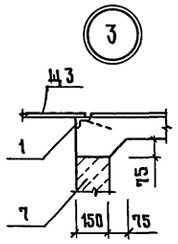

9 - 9

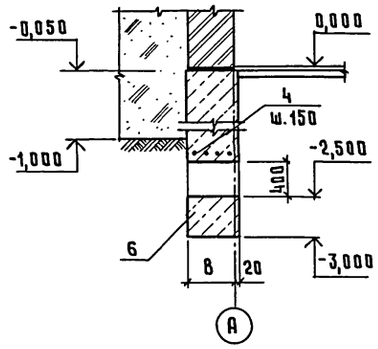

10-10, 15-15

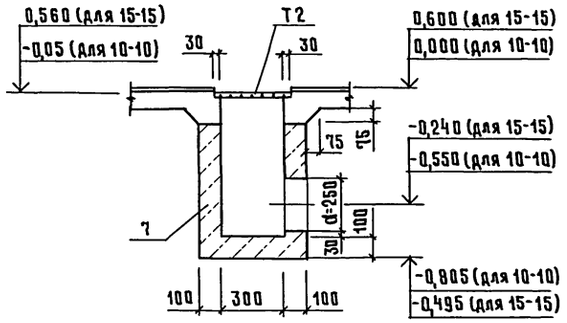

11 - 11

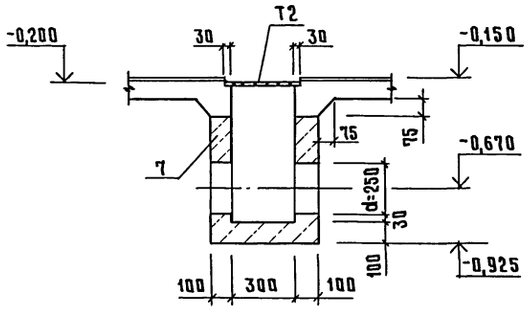

12 - 12

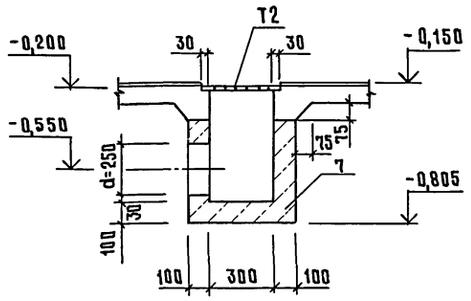

13 - 13

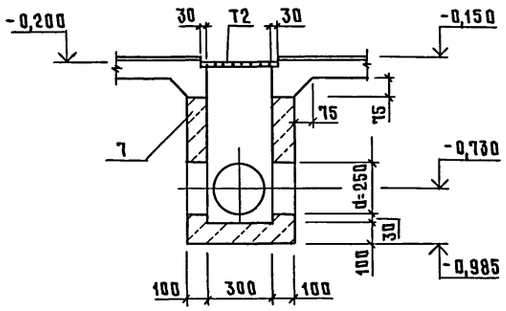

14 - 14

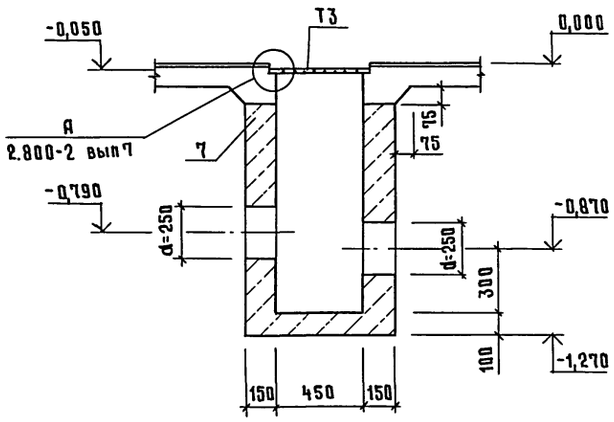

16 - 16

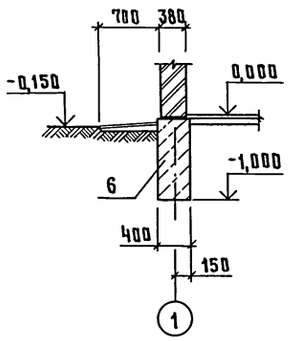

1. Сведения о грунтах приведены на листе 2
2. Сечения замаркированы на листе 8
3. Поз.1 заложить в покрытие пандуса
4. После укладки труб отверстия в бетонных трапах (сечения 10-10...15-15) заделать цементным раствором состава 1:2.
5. Поз. 5 заложить в шахматном порядке.
6. Металлические щиты в сечениях 11-11... 13-13 условно не показаны

Согласовано: ВК Зотова

Инв.№ подл. | Подпись и дата | Взам.инв.№

ГИП	Кузнецов		10.87
Нач.отд	Гомзяков		09.87
Н.контр.	Трейбач		
Гл.констр	Олешко		
Гл.спец	Карнеев		
Рук.гр.	Тагивердиева		
Ст.инж.	Шаброва		

Привязан

Инв.№

801-9-47.87-АС

Здание приема телят

Стадия	Лист	Листов
Р	9	

Фундаменты. Сечения 4-4...16-16

ГИПРОНИСЕЛЬХОЗ

Копир. Косенкова 22594-01 15 формат А2

Альбом I

Схема расположения элементов покрытия

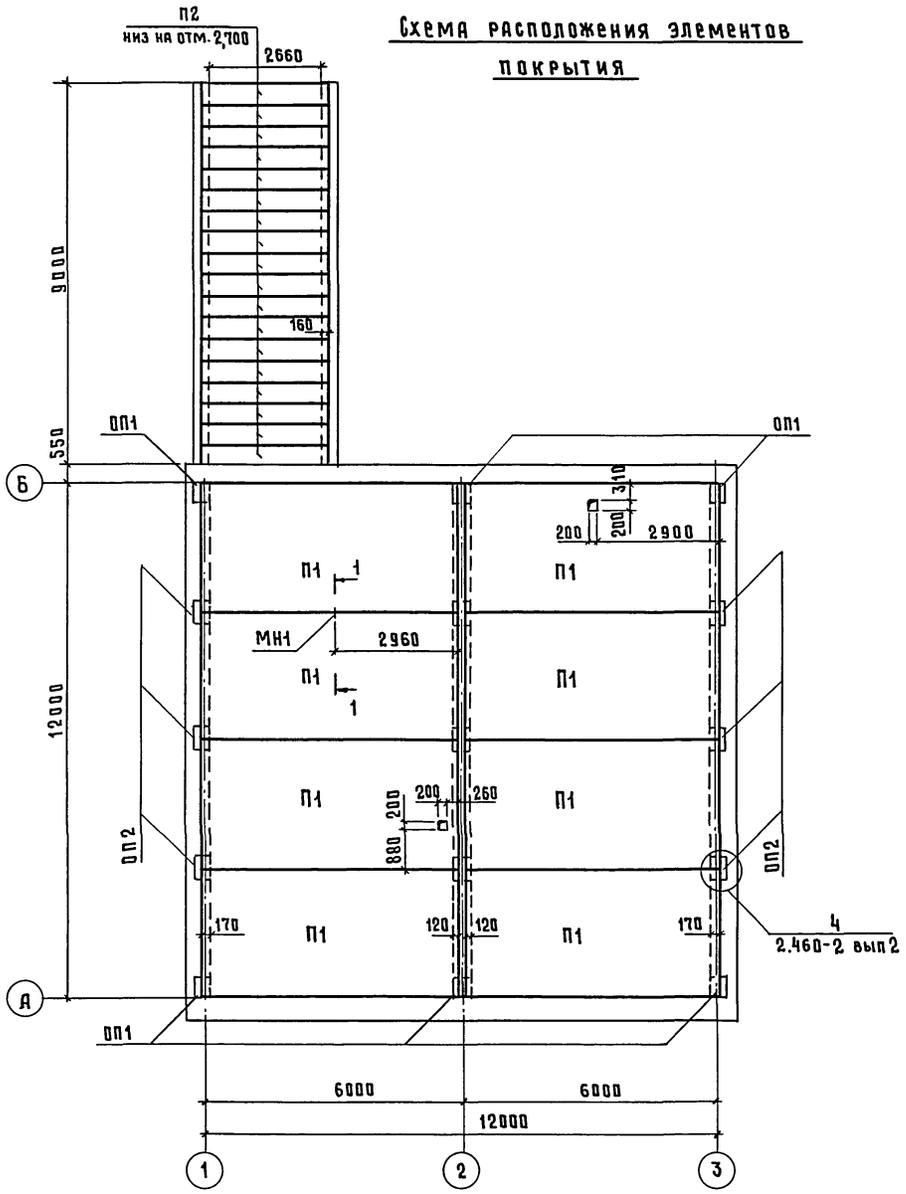

1 - 1

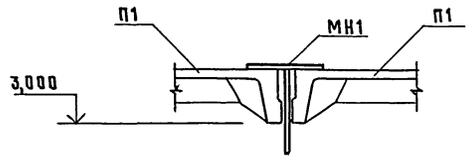

2 - 2

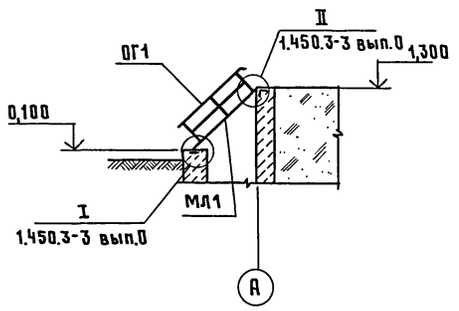

Схема расположения металлической лестницы

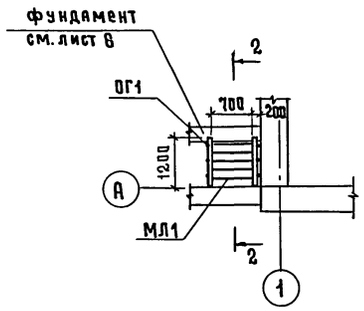

Спецификация к схемам расположения элементов покрытия

Марка, поз.	Обозначение	Наименование	Кол.	Масса ед, кг	Примечание
		Плиты покрытия			
П1	1.865.1-4/84 вып.1	1ПГ-2АIV-Т-Н	8	2250,0	
П2	ПК-01-88	ПЖ1-2	18	178,0	
		Опорные подушки			
ОП1	1.869.1-1	ОП Ч-4	6	50,0	
ОП2	1.869.1-1	ОП Ч-5	6	68,0	
		Изделие закладное			
МН1	ЯРИ-МН1	МН1	1	4,7	

Спецификация к схеме расположения металлической лестницы

Марка, поз.	Обозначение	Наименование	Кол.	Масса ед, кг	Примечание
		Изделия металлические			
МЛ1	1.450.3-3 вып.2 ч.1	МЛГС 45-12.8	1	82,6	
ОГ1	1.450.3-3 вып.2 ч.2	ОГл МЛГзб 45-12.12	2	20,0	

1. Швы между плитами покрытия заполнить бетоном В15 на мелком заполнителе.
2. Отверстие в плите высверлить по месту, не нарушая ребер

Согласовано: ТХ Орлов, ВК Зотова

Инв. N подл. | Подпись и дата | Взам. инв. N

ГИП	Кузнецов		
Нач.отд	Гомзяков		09.87
Н.контр.	Трейбач		
Гл.констр.	Олешко		
Гл.спец	Корнеев		
Рук.гр.	Тариверднева		
Ст.инж.	Тихомирова		

Привязан

Инв. N

801-9-47.87-АС

Здание приёма телят

Стадия	Лист	Листов
Р	10	

Схема расположения элементов покрытия и металлической лестницы

ГИПРОНИСЕЛЬХОЗ

Копир. Косенкова 22594-01 16 Формат А2

Альбом I

Схема расположения стоек козырька

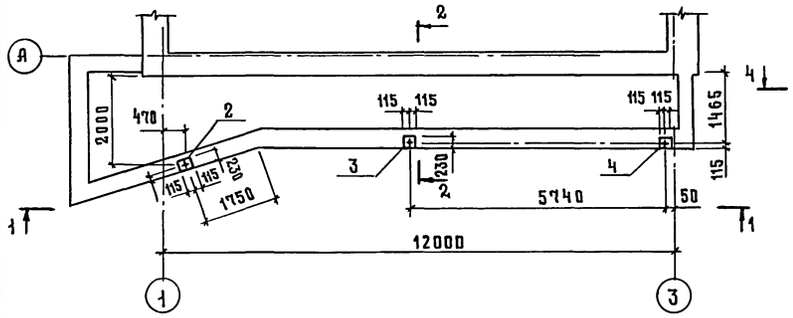

Схема расположения балок козырька

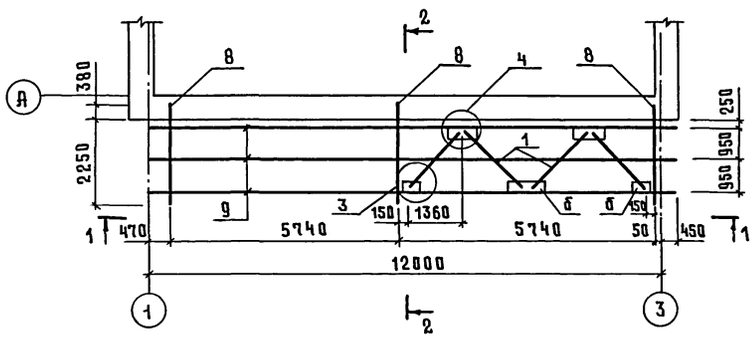

1 – 1

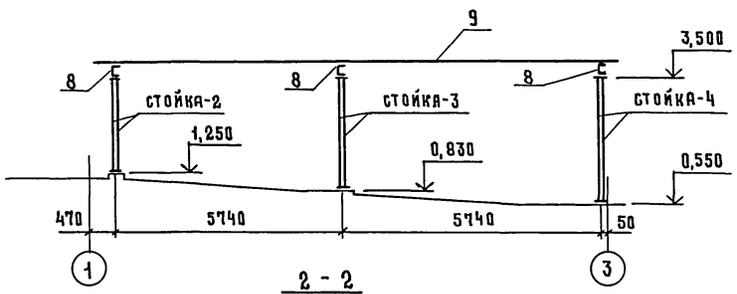

2 – 2

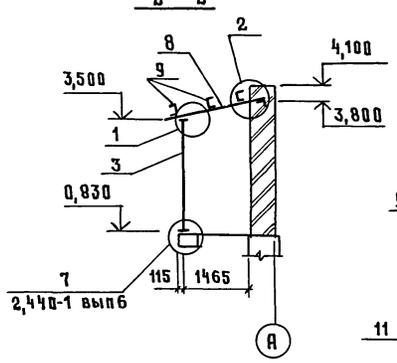

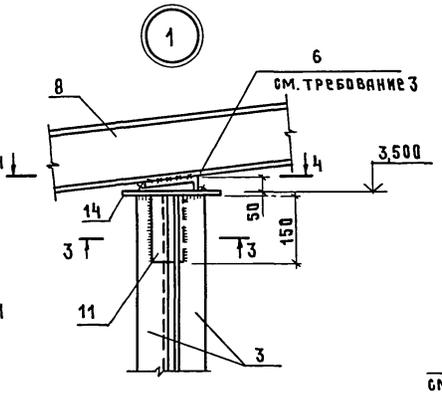

3 – 3

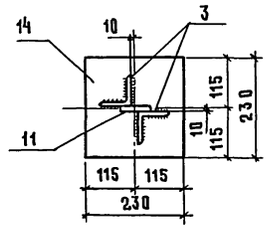

4 – 4

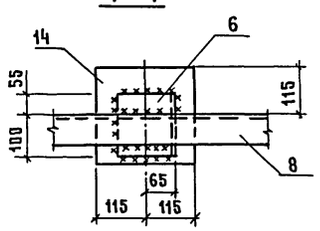

Стойка козырька

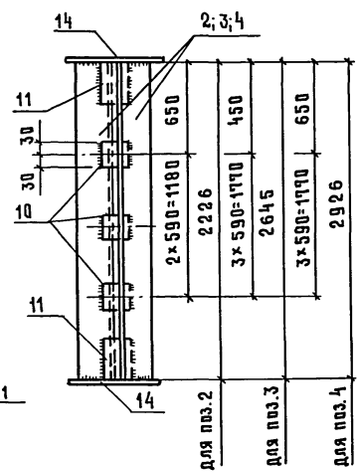

Б – Б

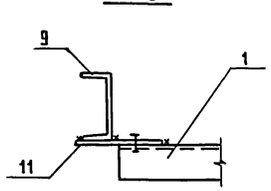

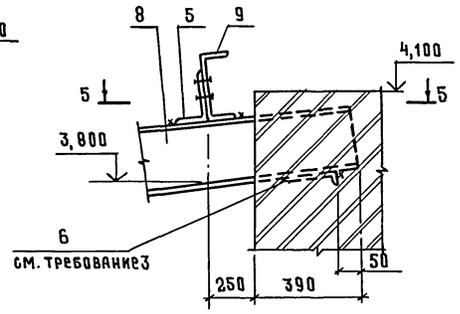

5 – 5

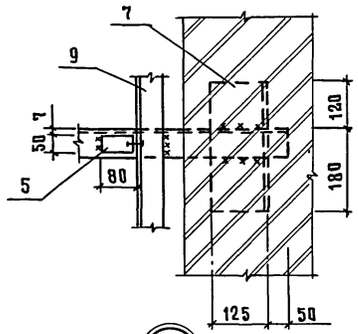

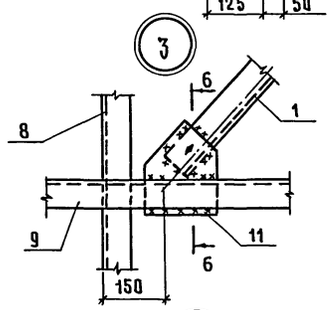

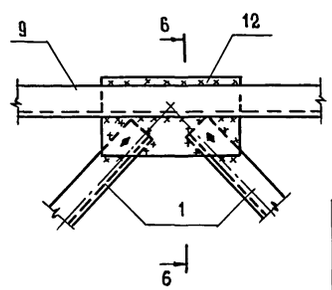

Спецификация к схемам расположения стоек и балок козырька

Марка, поз	Обозначение	Наименование	Кол.	Масса ед, кг	Примечание
1		Уголок Б75×75×6 ГОСТ 8509-72 / Вст3пс6 ГОСТ 535-79			
		ℓ = 2100	4	14,47	
2		ℓ = 2226	2	15,34	
3		ℓ = 2646	2	18,23	
4		ℓ = 2926	2	20,16	
5		Уголок Б125×80×10 ГОСТ 8510-72 / Вст3пс6 ГОСТ 535-79			
		ℓ = 50	3	0,78	
6		ℓ = 155	3	2,4	
7		ℓ = 300	3	4,65	
8		Швеллер 16 ГОСТ 8240-72* / Вст3пс6-1 ГОСТ 535-79			
		ℓ = 2630	3	37,35	
9		ℓ = 12450	3	176,8	
10		Лист 8×60×60 ГОСТ 19903-74 / Вст3пс6-1 ГОСТ 14637-79	11	0,23	
11		Лист 8×60×150 ГОСТ 19903-74 / Вст3пс6-1 ГОСТ 14637-79	6	0,57	
12		Лист 8×170×220 ГОСТ 19903-74 / Вст3пс6-1 ГОСТ 14637-79	2	2,35	
13		Лист 8×190×320 ГОСТ 19903-74 / Вст3пс6-1 ГОСТ 14637-79	3	3,82	
14		Лист 12×230×230 ГОСТ 19903-74 / Вст3пс6-1 ГОСТ 14637-79	6	5,00	

1. Сварку элементов производить электродами Э42 по ГОСТ 9467-75, высота шва $h_{шв}$ = 6мм
2. Монтажные болты – М16
3. Полку уголка срезать по месту

Согласовано:

Взам.инв.№ | Подпись и дата | Инв.№ подл.

Привязан

Инв.№

ГИП	Кузнецов	09.87
Нач.отд	Гомзяков	09.87
Н.контр.	Трейбач	
Гл.констр	Олешко	
Гл.спец	Корнеев	
Рук.гр.	Таривердиева	
Ст.инж.	Тихомирова	

801-9-47.87-АС

Здание приема телят

Стадия	Лист	Листов
Р	11	

Схемы расположения стоек и балок козырька

ГИПРОНИСЕЛЬХОЗ

22594-01 11 формат А2

Альбом I

1. Изготовление закладных изделий вести в соответствии с требованиями следующих нормативных документов:

ГОСТ 5264-80 „Ручная дуговая сварка. Соединения сварные. Основные типы, конструктивные элементы и размеры"

ГОСТ 14098-85 „Соединения сварные арматуры и закладных изделий железобетонных конструкций. Типы, конструкция и элементы."

СН 393-78 „Инструкция по сварке соединений арматуры и закладных деталей железобетонных конструкций"

2. Ручную дуговую сварку производить электродами типа Э42 по ГОСТ 9467-75

Привязан

Инв. N

Взам. инв. N | Подпись и дата | Инв. N подл.

Нач. отд	Гомзяков		09.87
Н. контр.	Трейбач		
Гл. констр.	Олешко		
Гл. спец	Корнеев		
Рук. гр.	Тариверднева		
Ст. инж.	Поручикова		

АРИ-ТТ

Технические требования

Стадия	Лист	Листов
Р		1

ГИПРОНИСЕЛЬХОЗ

Формат А4

Альбом I

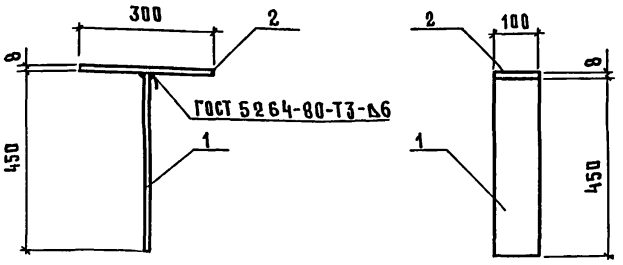

Формат	Зона	Поз.	Обозначение	Наименование	Кол.	Примечание
				Документация		
			АРИ-ТТ	Технические требования	X	
				Детали		
БЧ		1		Лист Б 8×100×450 ГОСТ 19903-74 / Вст3кп2 ГОСТ 14637-79	1	2,82
БЧ		2		Лист Б 8×100×300 ГОСТ 19903-74 / Вст3кп2 ГОСТ 14637-79	1	1,88

Привязан

Инв. N

Взам. инв. N | Подпись и дата | Инв. N подл.

Нач. отд	Гомзяков		09.87
Н. контр.	Трейбач		
Гл. констр.	Олешко		
Гл. спец	Корнеев		
Рук. гр.	Тариверднева		
Ст. инж.	Поручикова		

АРИ-МН1

Изделие закладное МН1

Стадия	Масса	Масштаб
Р	4,7	
Лист	Листов 1	

ГИПРОНИСЕЛЬХОЗ

Формат А4

Альбом I

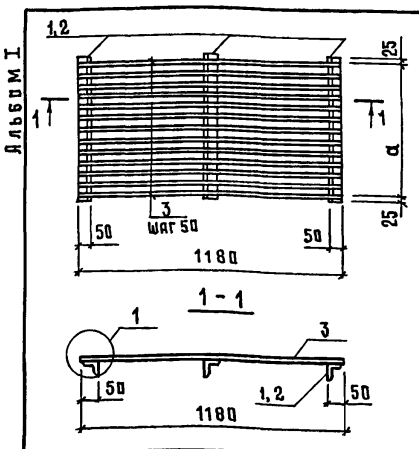

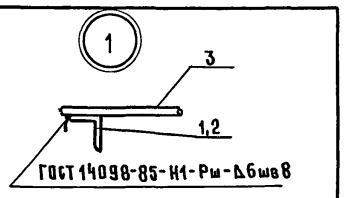

Обозначение	Марка	Размеры в мм a		Масса кг
АРИ-ЩМ1	ЩМ1	450		37,74
-01	ЩМ2	600		45,18

Формат	Зона	Поз	Обозначение	Наименование	Количество на исполнение —	01		Примечание
				Документация				
А4			АРИ-ТТ	Технические требования	X	X		
				Детали				
				Уголок 650×5 ГОСТ 8509-86 / Вст3кп2 ГОСТ 535-79				
БЧ		1		ℓ=500	3			1,98 кг
БЧ		2		ℓ=650		3		2,45 кг
				⌀20 AIII ГОСТ 5781-82*				
БЧ		3		ℓ=1180	10	13		2,91 кг

Привязан

Инв. N

Взам. инв. N | Подпись и дата | Инв. N подл.

Нач. отд	Гомзяков		09.87
Н. контр.	Трейбач		
Гл. констр.	Олешко		
Гл. спец	Корнеев		
Рук. гр.	Тариверднева		
Ст. инж.	Поручикова		

АРИ-ЩМ1

Щит металлический ЩМ1, ЩМ2

Стадия	Масса	Масштаб
Р	см табл	
Лист	Листов 1	

ГИПРОНИСЕЛЬХОЗ

Формат А4

Альбом I

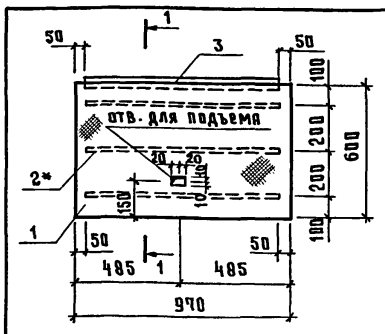

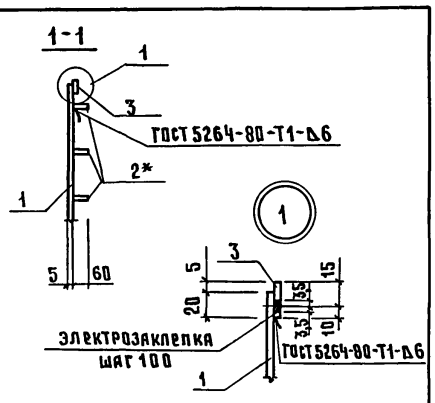

Формат	Зона	Поз.	Обозначение	Наименование	Кол.	Примечание
				Документация		
А4			АРИ-ТТ	Техническая документация	X	
				Детали		
БЧ		1		Лист Ромб К-0,5 970×600 ГОСТ 8568-77 / Вст3кп2 ГОСТ 380-71*	1	24,32
БЧ		2*		Лист Б 5×60×870 ГОСТ 19903-74 / Вст3пс6-1 ГОСТ 535-79	3	2,04
БЧ		3		Лист Б 5×25×870 ГОСТ 19903-74 / Вст3пс6-1 ГОСТ 535-79	1	0,85

* Возможно изготовление ребёр из рифленой стали

Привязан

Инв. N

Взам. инв. N | Подпись и дата | Инв. N подл.

Нач. отд	Гомзяков		09.87
Н. контр.	Трейбач		
Гл. констр.	Олешко		
Гл. спец.	Корнеев		
Рук. гр.	Тариверднева		
Ст. инж.	Поручикова		

801-9-47.87-АРИ-ЩМ3

Щит металлический ЩМ3

Стадия	Масса	Масштаб
Р	27,21	
Лист	Листов 1	

ГИПРОНИСЕЛЬХОЗ

Формат А4

225ЭУ-01 18

Данные по водопотреблению и водоотведению

N потребителя по плану	Наименование потребителя	Количество потребителей	Количество часов работы в сутки	Водопотребление: Требования к качеству воды	Потребный напор у потребителя, м	Режим водопотребления	Расход воды на одного потребителя	Из хозяйственно-питьевого, производственного водопровода В1: м³/сут	м³/ч	л/с	Из водопровода горячей воды Т3: м³/сут	м³/ч	л/с	Водоотведение: Характеристика сточных вод	Режим водоотведения	В бытовую канализацию К1: м³/сут	м³/ч	л/с	В производственную канализацию К3: м³/сут	м³/ч	л/с	Примечание
	1. Санитарная обработка			питьевая		3...4 раза									3...4 раза							Щетка-душ
	телят при поступлении	100гол.	2	t=38°С		в месяц	2л/гол	0,013 / 0,090	0,045*	0,270*	0,016 / 0,055	0,330			в месяц				0,030 / 0,200	0,100	0,600	2 штуки
	2. Уборка накопителя и						2л/м²															
	помещения для					3...4 раза	для пола;								3...4 раза							
	санобработки телят	120м²	1	питьевая	2	в месяц	0,5л/м² стены	0,021 / 0,150	0,150	0,500					в месяц				0,021 / 0,150	0,150*	0,500*	
	3. Дезинфекция накопителя и																					
	помещения санобработки			питьевая		3...4 раза									3...4 раза							
	телят	120м²	1	t=65°С	2	в месяц	0,5л/м²				0,009 / 0,060	0,060*	0,300*		в месяц				0,009 / 0,060	0,060*	0,300*	Машина УДП
	4. Уборка помещения для						2л/м² для															
	аэрозольной обработки					3...4 раза	пола 0,5л/м²								3...4 раза							
	телят	66м²	1	питьевая	2	в месяц	для стен	0,011 / 0,080	0,080	0,500					в месяц				0,011 / 0,080	0,080*	0,500*	
	5. Дезинфекция помещения																					
	для аэрозольной			питьевая		3...4 раза									3...4 раза							
	обработки телок	66м²	1	t=65°С	2	в месяц	0,5л/м²				0,004 / 0,030	0,030*	0,300*		в месяц				0,004 / 0,030	0,030*	0,300*	
	6. Обслуживающий			питьевая		3...4 раза									3...4 раза							
	персонал	4чел.	1	t=38°С	2	в месяц	25л/чел	0,008 / 0,056	0,020	0,190	0,006 / 0,044	0,018	0,090		в месяц	0,014 / 0,100	0,038	0,280				
	Итого:							0,053 / 0,376	0,270	1,190	0,035 / 0,244	0,073	0,420			0,014 / 0,100	0,038	0,280	0,075 / 0,520	0,100	0,600	

В числителе указан среднесуточный расход, в знаменателе-максимальносуточный, знаком * обозначены расходы, не совпадающие с максимальным водопотреблением и водоотведением.

Ведомость рабочих чертежей основного комплекта марки ВК

Лист	Наименование	Примечание
1	Общие данные	
2	План на отм. 0,000. Схемы систем В1, Т3, К1, К3	

Обозначение	Наименование	Примечание
	Прилагаемые документы	
ВК.СО	Спецификация оборудования	
ВК.ВМ	Ведомость потребности в материалах	

Ведомость ссылочных и прилагаемых документов

Обозначение	Наименование	Примечание
	Ссылочные документы	
4.904-69	Детали крепления санитарно-технических	
	приборов и трубопроводов	
4.900-9, вып.1	Узлы и детали трубопроводов из пластмассо-	
	вых труб для систем водоснабжения и	
	канализации	

Типовой проект разработан в соответствии с действующими нормами и правилами и предусматривает мероприятия, обеспечивающие взрывную, взрывопожарную и пожарную безопасность при эксплуатации здания

Главный инженер проекта А.А.Кузнецов

Общие указания

1. Основные показатели по чертежам водопровода и канализации

Наименование системы	Потребный напор на вводе, м	Расчетный расход: м³/сут	м³/ч	л/с	при пожаре л/с	Установленная мощность электродвигателей, кВт	Примечание
Водопровод хозяйственно-							
питьевой производствен-							
ный (В1)	6,5	0,053 / 0,376	0,270	1,190			
Водопровод горячей							
воды (Т3)	6,5	0,035 / 0,244	0,073	0,420			
Канализация							
бытовая (К1)		0,014 / 0,100	0,038	0,280			
Канализация							
производственная							
(К3)		0,075 / 0,520	0,100	0,600			

2. Нормы водопотребления и водоотведения приняты по СНиП 2.04.01-85.
3. Расход на наружное пожаротушение составляет в соответствии с таблицей 8, приложением 3 СНиП 2.04.02-84 5 л/с (при II степени огнестойкости конструкций, категории производства по пожарной опасности „Д" и объеме здания 668,5 м³).
4. Годовой расход холодной воды 2,76м³, горячей воды 1,82 м³.
5. Трубопровод хозяйственно-питьевой, производственный запроектирован в двух вариантах: из труб стальных водогазопроводных по ГОСТ 3262-75 и из труб полиэтиленовых напорных по ГОСТ 18599-83.
6. Теплая вода готовится в термостатическом смесителе ТСВБ.
7. Стальные трубопроводы окрашиваются эмалью ПФ-115 в 2 слоя (ГОСТ 6465-76) по 1 слою грунта ГФ-021 (ГОСТ 25129-82), толщина 60 мк.
8. Канализация бытовая запроектирована из труб полиэтиленовых канализационных по ГОСТ 22689.3-77.
9. Трапы бетонные и трапы бетонные с гидравлическим затвором выполняются по чертежам АС-9.
10. Полив зеленых насаждений решается при привязке фермы.

Согласовано

Взам.инв.N

Подпись и дата

Инв.N подл.

Привязан

Инв.N

801-9-47.87-ВК

ГИП	Кузнецов		10.87
Нач.отд.	Коростелев		
Н.контр.	Панисова		
Гл.спец.	Тренин		
Рук.гр.	Зотова		
Инжен.	Образцова		

Здание приема телят

Стадия	Лист	Листов
Р	1	2

Общие данные

ГИПРОНИСЕЛЬХОЗ

Копировал Шушакова

Формат А2

Альбом I

План на отм. 0,000

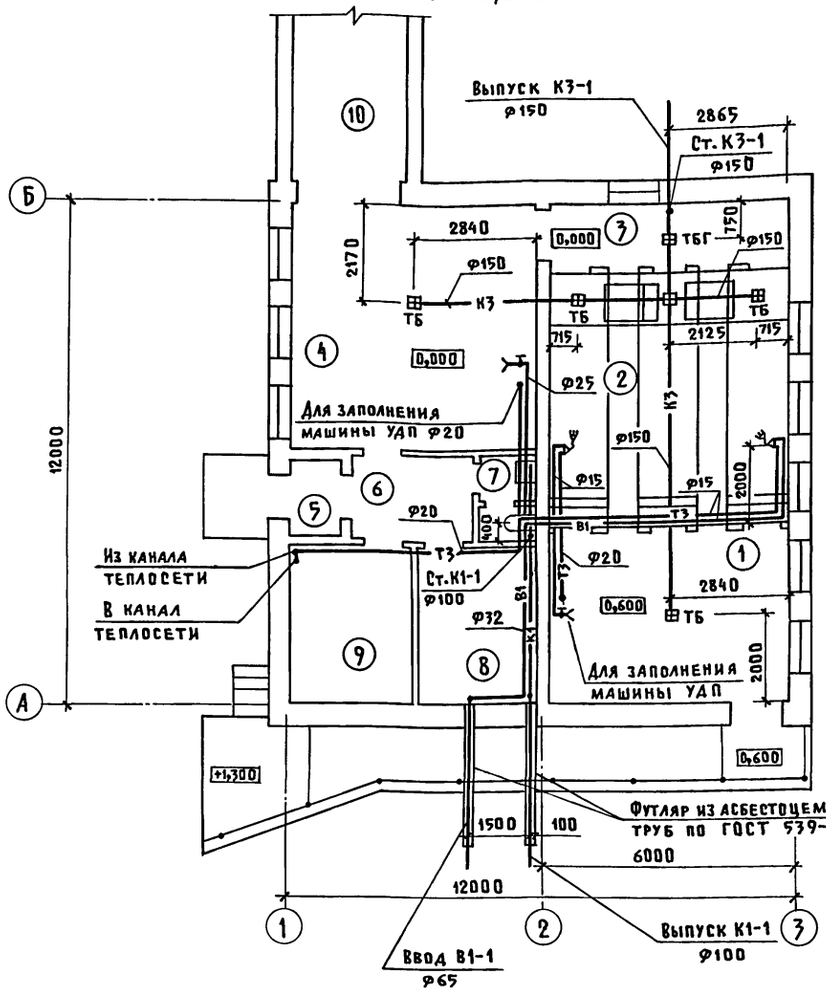

В1

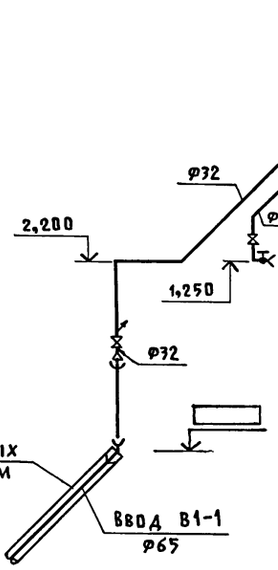

Т4, Т3

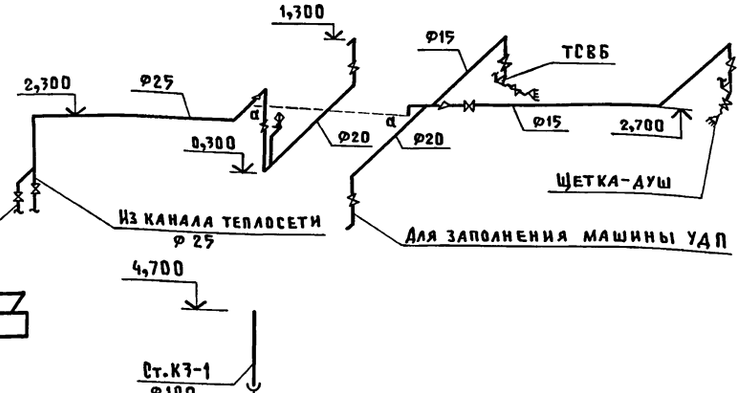

К3

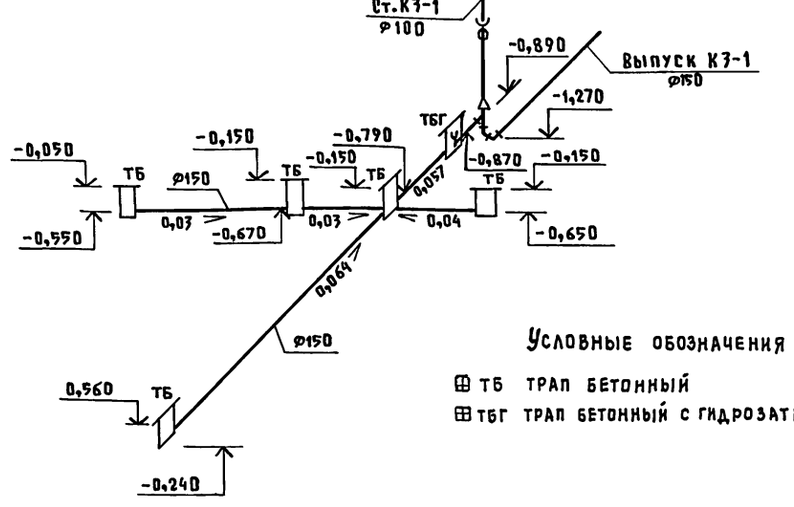

К1

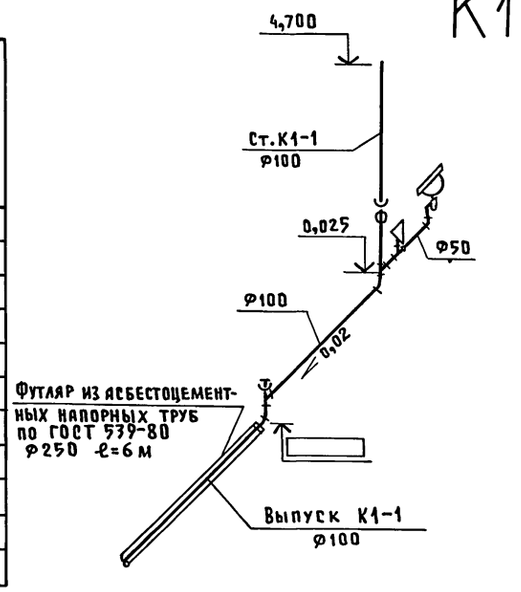

Экспликация помещений

Номер по плану	Наименование	Площадь, м²	Категория производства по взрывной, взрывопожарной и пожарной опасности
1	Накопитель		А
2	Помещение санобработки телят		
3	Коридор		А
4	Помещение для аэрозольной		
	обработки телят		А
5	Тамбур		
6	Коридор		
7	Уборная		
8	Помещение для дезсредств		А
9	Тепловой узел		А
10	Тамбур		

Условные обозначения

ТБ трап бетонный

ТБГ трап бетонный с гидрозатвором

Привязан			801-9-47.87-ВК
Инв.№	ГИП	Кузнецов	10.87
	Нач.отд.	Коростелев	
	Н.контр.	Панисова	
	Гл.спец.	Тренин	
	Рук.гр.	Зотова	
	Инженер.	Образцова	
	Здание приема телят	Стадия: Р; Лист: 2; Листов:	
	План на отм. 0,000. Схемы систем В1, Т3, Т4, К1, К3	ГИПРОНИСЕЛЬХОЗ	

Согласовано: АР Росляков; ТХ Орлов; КЖ Корнеев; ОВ Шевкунов; ЭМ Шарф

Взам.инв.№ | Подпись и дата | Инв.№подл.

22594-01 20

Копировал Шушакова

Формат А2

Альбом I

Ведомость рабочих чертежей основного комплекта марки ОВ

Лист	Наименование	Примечание
1	Общие данные	
2	План на отм. 0,000. Схема системы отопления.	
	Узел управления	

Ведомость ссылочных и прилагаемых документов

Обозначение	Наименование	Примечание
	Ссылочные документы	
5.903-2 вып.1	Воздухосборники для систем	
	отопления и теплоснабжения	
	вентиляционных установок	
4.904-69	Детали крепления	
	санитарно-технических	
	приборов и трубопроводов	
1.494-10	Решетки щелевые регулирующие.	
	Тип Р	
5.904-1 вып. 1	Детали креплений воздуховодов	
2.190-1/72 вып.2	Узлы и детали инженерного	
	оборудования жилых и	
	общественных зданий для	
	сельского строительства	
„Проектмонтаж	Перечень чертежей типовых и	
„Автоматика"	закладных конструкций на	
	установку датчиков отборных	
	устройств и местных приборов,	
	применяемых при автоматизации	
	сантехсистем и котельных	
	установок	
3.903-12	Индустриальные конструкции для	
	промышленной тепловой изоляции	
4.903-10 вып.8	Изделия и детали трубопроводов	
	для тепловых сетей	
	Прилагаемые документы	
ОВ.СО	Спецификация оборудования	
ОВ.ВМ	Ведомость потребности в материалах	

Согласовано

Взам.инв.N | Подпись и дата | Инв.N подл.

Типовой проект разработан в соответствии с действующими нормами и правилами и предусматривает мероприятия, обеспечивающие взрывную, взрывопожарную и пожарную безопасность при эксплуатации здания

Гл.инженер проекта Кузнецов А.Я. Кузнецов

Характеристика отопительно-вентиляционных систем

Обозначение системы	Кол. систем	Наименование обслуживаемого помещения (технологического оборудования)	Тип установки	Вентилятор: Тип, исполн. по взрывозащите	Вентилятор: N°	Вентилятор: Схема исполнен.	Вентилятор: Положение	Вентилятор: L, м³/ч	Вентилятор: P, Па (кгс/м²)	Вентилятор: n, об/мин.	Электродвигатель: Тип, исполнение по взрывозащите	Электродвигатель: N, кВт	Электродвигатель: n, об/мин.	Примечание
ПЕ1	1	Помещение санобработ-												
		ки телят	ПШ-3					500						
В1	1	Помещение для аэрозоль-	ВК-6У4					300				0,025		
		ной обработки телят	„САМАЛ"											

Общие указания

1. Проект разработан для районов с расчетной температурой наружного воздуха: зимней минус 20,30,40°С, летней плюс 22,22,21°С в соответствии с технологическим заданием и СНиП II-33-75*, СНиП II-92-76.

2. Основные показатели по чертежам отопления и вентиляции

Наименование здания (сооружения), помещения	Объем, м³	Периоды года при $t_н$, °С	Расход тепла, Вт (ккал/ч): На отопление	На вентиляцию	На горячее водоснабжение	Общий	Расход холода, Вт (ккал/ч)	Установленная мощн. эл. двигат., кВт
Здание		-20	18730 (16130)		5100 (4380)	23830 (20510)		
приема		-30	21550 (18560)		5100 (4380)	26650 (22940)		
телят		-40	25200 (21700)		5100 (4380)	30300 (26080)		

3. Теплоснабжение здания осуществляется от котельной комплекса. Теплоносителем для нужд отопления является вода с параметрами:
   в подающем трубопроводе (Т1) температура плюс 150°С
   в обратном трубопроводе (Т2) температура плюс 70°С.
4. Требуемый напор на вводе в здание 4 м.
5. Система отопления двухтрубная тупиковая с верхней разводкой. В качестве нагревательных приборов приняты радиаторы МС 140.
6. Вентиляция запроектирована приточно-вытяжная с естественным побуждением. Приток воздуха неорганизованный. В помещении санитарной обработки телят приток воздуха осуществляется системой ПЕ1 через приточный шкаф ПШ-3. Вытяжка осуществляется через каналы в стенах.
7. Трубопроводы в узле управления и в подпольных каналах изолировать полуцилиндрами из минеральной ваты по ГОСТ 23208-83 на синтетическом связующем с покровным слоем из рулонного стеклопластика РСТ-Б-В по ТУ6-11-145-80с последующей проклейкой швов клеем N 88.
8. Неизолированные трубопроводы системы отопления и нагревательные приборы окрасить эмалью ПФ-837 по ТУ6-10-1309-77 в два слоя.
9. Монтаж систем отопления и вентиляции выполнить в соответствии со СНиП 3.05.01-85.

Таблица внутренних температур и воздухообменов

N по плану	Наименование помещений	Внутренняя температура	Объем м³	Кратность обмена: Приток	Кратность обмена: Вытяжка	Воздухообмен м³/ч: Приток	Воздухообмен м³/ч: Вытяжка	Вент. установка: П	Вент. установка: В
1	2	3	4	5	6	7	8	9	10
1	Накопитель	15	75	1,5	1,5	115	115		канальная
2	Помещение санобра-								
	ботки телят	20	113	4	4	500	500	ПЕ1	канальная
4	Помещение для аэрозоль-								
	ной обработки телят	20	110		2,5		300		В1
7	Уборная	16			50 м³/ч		50		канальная
8	Помещение для								
	дезсредств	16	34		1		35		канальная
9	Тепловой узел	16	34		1		35		канальная

План-схема

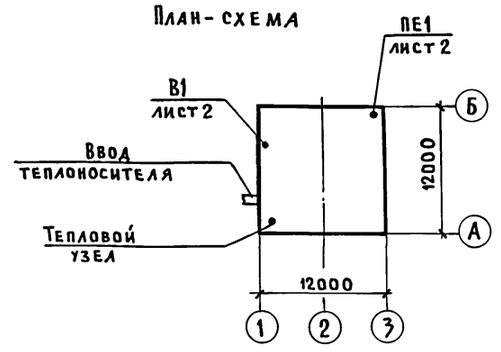

Привязан

Инв.N

801-9-47-87-ОВ

ГИП	Кузнецов	Кузнецов	10.87
Нач.отд.	Коростелев		
Н.контр.	Панисова		
Гл.спец.	Шевкунов		
Рук.гр.	Яшина		
Ст.инж.	Лукьянова		

Здание приема телят

Стадия	Лист	Листов
Р	1	2

Общие данные

ГИПРОНИСЕЛЬХОЗ

Копировал Шушакова Формат А2

Альбом I

План на отм. 0,000

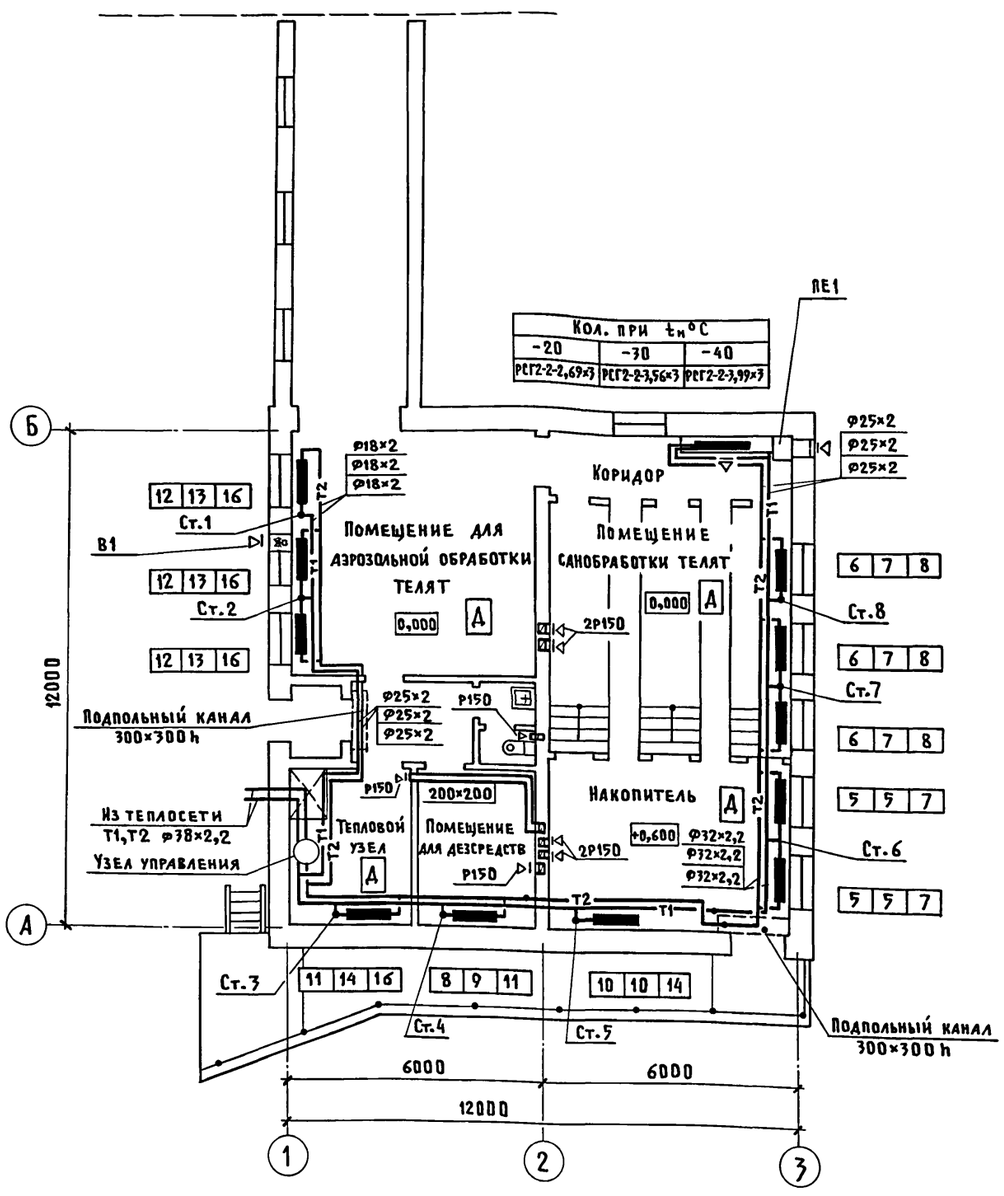

Система отопления

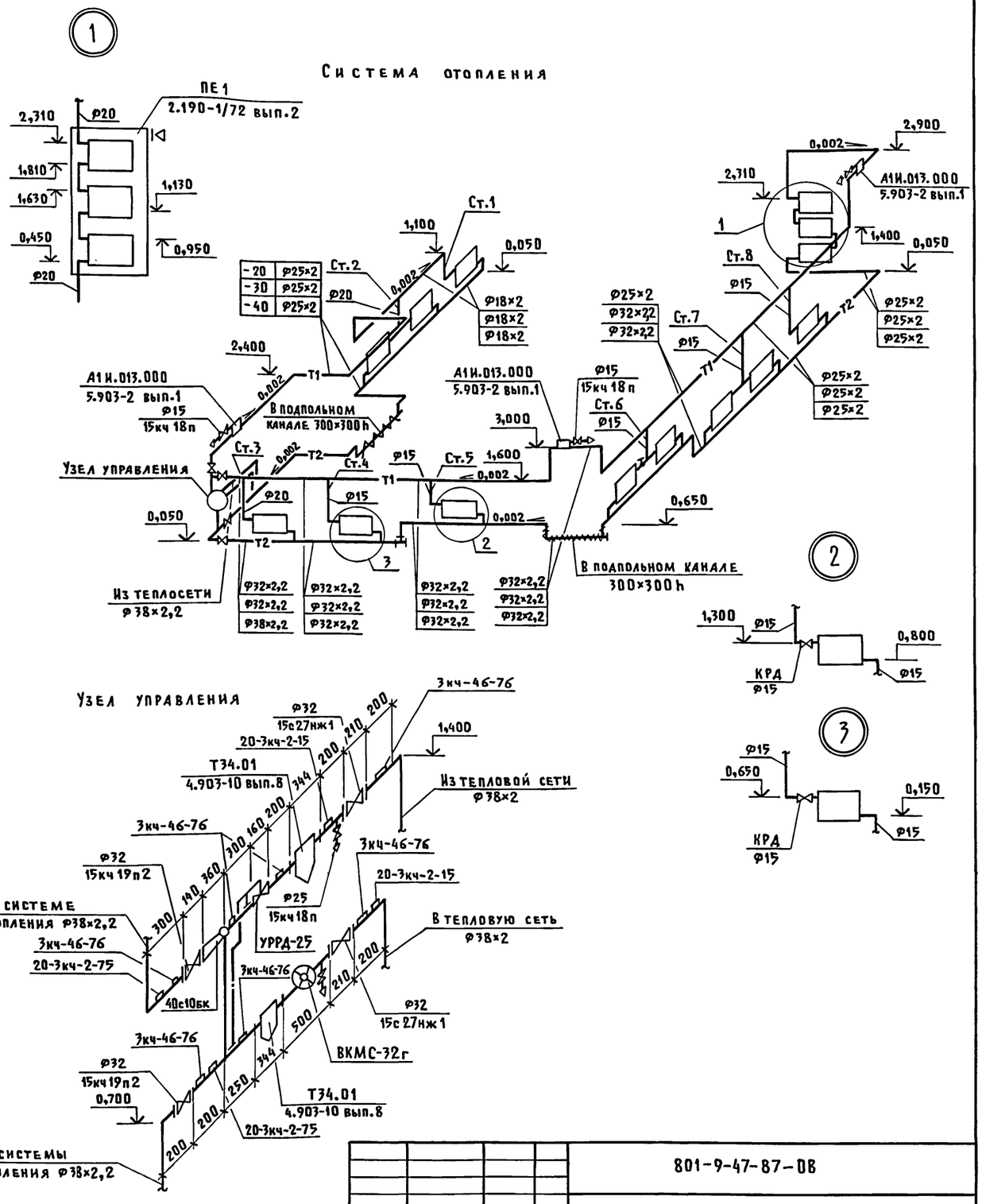

ГИП	Кузнецов		10.87	801-9-47-87-ОВ			
Нач.отд.	Коростелев			Здание приема телят	Стадия	Лист	Листов
Н.контр.	Панисова				Р	2	
Гл.спец.	Шевкунов			План на отм.0,000. Схема системы отопления. Узел управления.	ГИПРОНИСЕЛЬХОЗ		
Рук.гр.	Яшина						
Ст.инж.	Лукьянова						

Привязан

Инв.N

22594-01 22

Копировал Шушакова

Формат А2

Согласовано: АР Росляков; КЖ Тариверднева; ТХ Орлов; ЭМ Шарф; АОВ Горбалетова; ВК Зотова

Инв.N под л. | Подпись и дата | Взам.инв.N

Альбом I

Ведомость рабочих чертежей основного комплекта марки ЭМ

Лист	Наименование	Примечание
1	Общие данные	
2	Электрооборудование. Планы расположения	
	электросети на отм. 0.000. Расчетная схема	
	электросети напряжением 380/220В	

Ведомость ссылочных и прилагаемых документов

Обозначение	Наименование	Примечание
	Ссылочные документы	
5.407-11	Заземление и зануление электроустановок	
3.407-82	Вводы линий электропередачи до 1кВ в здания	
5.407-19	Установка одиночных светильников с лампами накаливания	
4.407-233	Прокладка осветительных электропроводок и установка светильников с лампами накаливания и ДРЛ на кронштейнах	
5.407-55	Установка одиночных ящиков с рубильниками и предохранителями	
	Прилагаемы документы	
ЭМ.СО	Спецификация электрооборудования	
ЭМ.ВМ	Ведомость потребности в материалах	

Типовой проект разработан в соответствии с действующими нормами и правилами и предусматривает мероприятия, обеспечивающие взрывную, взрывопожарную и пожарную безопасность при эксплуатации здания.

Главный инженер проекта А.А.Кузнецов

Ведомость узлов установки электрического оборудования на плане расположения (Электроосвещение)

Поз.	Обозначение	Наименование	Кол.	Примечание
1	5.407-19, лист 6	Установка одиночных светильников	5	
2	5.407-233-001	Установка кронштейна У114 со светильником для ламп накаливания	5	
3	5.407-55.1.10	Установка автоматического выключателя АП50	1	Применительно

Ведомость узлов установки электрического оборудования на плане расположения. (Силовое электрооборудование)

Поз.	Обозначение	Наименование	Кол.	Примечание
1	3.407-82,	Ввод проводов в ж.б. или кирпичное здание (1 ввод)	1	
2	5.407-11,	Заземление, зануление корпуса двигателя	2	
3	5.407-55-1.160	Установка ящика ЯВ3Ш-25	1	
4	5.407-55-1.10	Установка автоматического выключателя АП50Б	1	Применительно

Основные показатели

Установленная мощность электроприемников (кВт)				Расчетная мощность электроприемников (кВт)				Естественный коэффициент мощности	Годовой расход электроэнергии (кВт·ч)
Всего	В том числе			Всего	В том числе				
	Силовых	Осветительных	Тепловых		II категории надежности	Вентиляция	электротеплоснабжение		
6,405	4,025	2,38	—	6,3	—	0,025	—	0,82	2300

Общие указания

1. Электроснабжение

1.1. Электроприемники здания по степени надежности электроснабжения относятся к потребителям III категории.

1.2. Электроснабжение здания предусмотреть от воздушной электросети напряжением 380/220В.

1.3. Потеря напряжения в сети освещения составляет 0,7%.

2. Электроосвещение

2.1. Освещенности помещений приняты по „Отраслевым нормам освещения сельскохозяйственных предприятий, зданий, сооружений" и СНиП II-4-79.

2.2. Напряжение сети рабочего освещения – 220В.

2.3. Монтаж сети освещения выполнить кабелем марки АВВГ на скобах.

3. Силовое электрооборудование.

3.1 Монтаж силовой электросети выполнить кабелем марки АВВГ на скобах.

3.2. Потеря напряжения в силовой сети составляет 0,03%.

4. Техника безопасности.

4.1. Для защиты обслуживающего персонала от поражения электрическим током все металлические нетоковедущие части электрооборудования, которые могут оказаться под напряжением при повреждении изоляции, занулить присоединением к нулевому проводу электросети.

Согласовано:

Инв.N подл. | Подпись и дата | Взам. инв.N

Привязан

Инв.N

801-9-47.87-ЭМ

ГИП	Кузнецов		10.87
Нач.отд.	Выборный		
Н.контр.	Ткачев		
Гип 3	Дементьева		
Рук.гр.	Шарф		
Инженер	Маркова		

Здание приема телят

Стадия	Лист	Листов
Р	1	2

Общие данные

ГИПРОНИСЕЛЬХОЗ

Копир. И. Козлова

Формат А2

План расположения сети электроосвещения на отм. 0.000

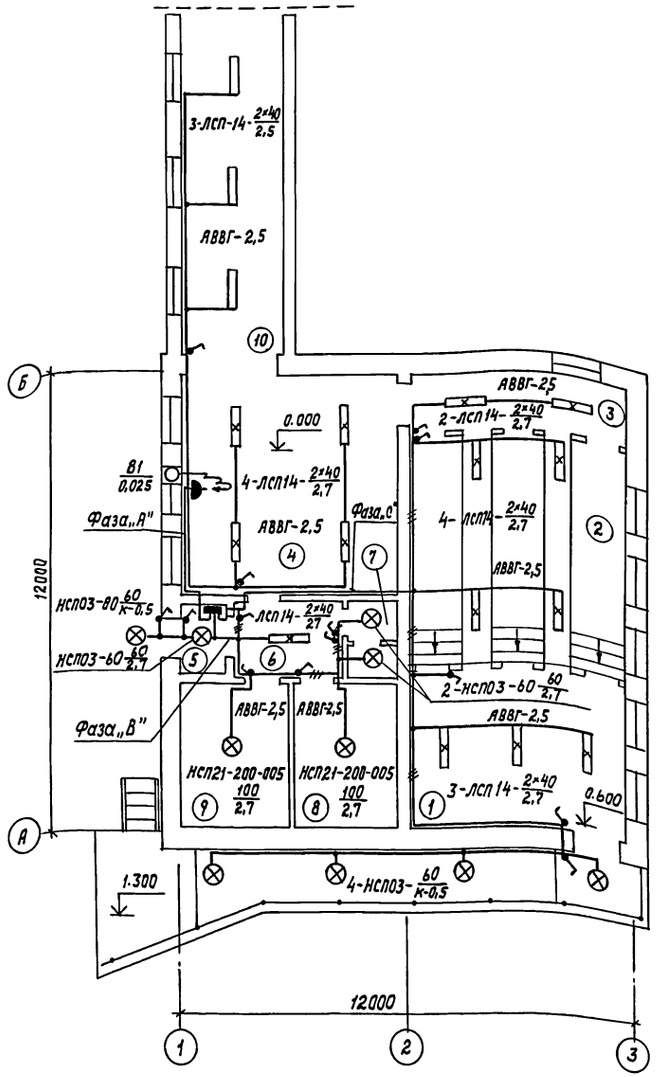

План расположения силовой сети на отм. 0.000

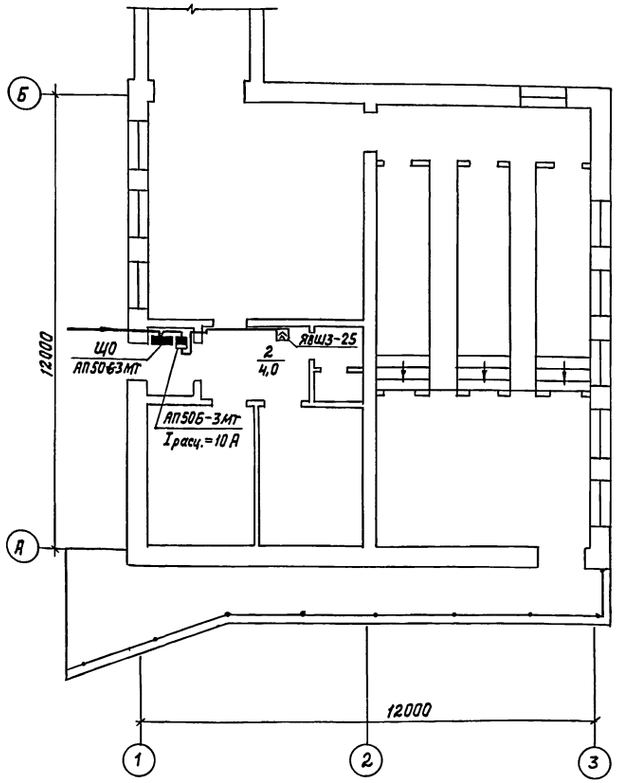

Расчетная схема электросети

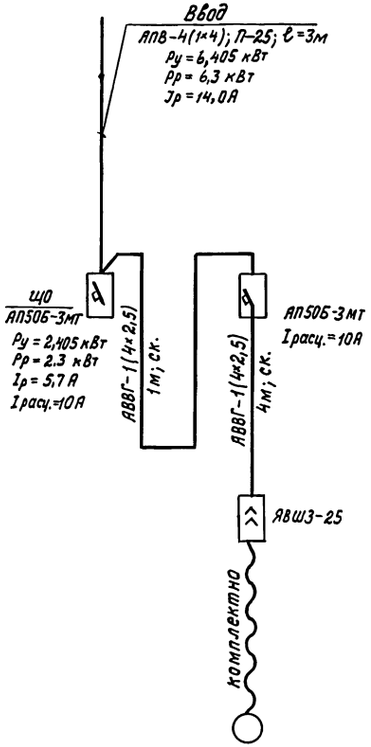

Данные питающей сети							
Шинопровод распределительный пункт	Тип						
	Iн, А						
	Расцепитель, А						
	Тип, напряжение, сечение (шинопровода)						
	Расчетный ток, А						
	Установленная мощность, кВт						
Аппарат отходящей линии	Тип						
	Iн, А						
	Расцепитель или плавкая вставка, А						
Марка и сечение проводника	Маркировка или длина участка сети способ прокладки						
Пусковой аппарат	Тип						
	Iн, А						
	Расцепитель автомата уставка, А						
	Нагревательный Элемент теплового реле Т-тепловой, уставка, А						
Марка и сечение проводника	Маркировка или длина участка сети способ прокладки						
Электроприемник	Условное обозначение на плане						
	Номер по плану					2	
	Тип					—	
	Рн, кВт					4,0	
	Ток, А — Iн					8,3	
	Ток, А — Iп					58,0	
	Наименование механизма по плану					Компрессор передвижной СО-7Б	

Характеристика помещений

N по плану	Наименование	Нормируемая освещенность (лк)	Характеристика по условиям среды
1	Накопитель	75	Сырое
2	Помещение для санитарной обработки телят	150	Сырое
3	Коридор	50	Влажное
4	Помещение для аэрозольной обработки телят	150	с химически активной средой
5	Тамбур	20	Влажное
6	Коридор	75	Влажное
7	Уборная	30	Влажное
8	Помещение для дезсредств	10	с химически активной средой
9	Узел ввода	20	Влажное
10	Тамбур	20	Влажное

Согласовано: АР Рослякова; ТХ Орлов; ОВ Шевкунов

Взам. инв. N | Подпись и дата | Инв. N подл.

Привязан

Инв. N

ГИП	Кузнецов		10.87
Нач. отд.	Выборный		
Н. контр.	Ткачев		
ГИП Э	Дементьева		
Рук. гр.	Шарф		
Инженер	Маркова		

801-9-42.87-ЭМ

Здание приема телят

Стадия	Лист	Листов
Р	2	

Электрооборудование. Планы расположения электросети на отм. 0.000. Расчетная схема электросети

ГИПРОНИСЕЛЬХОЗ

22594-01 24

Копир. И. Козлова

Формат А2

Альбом I

Ведомость рабочих чертежей основного комплекта марки АОВ

Лист	Наименование	Примечание
1	Узел управления. Общие данные.	
	Схема автоматизации	

Ведомость ссылочных и прилагаемых документов

Обозначение	Наименование	Примечание
	Ссылочные документы	
ТМ4-144-75	Термометр технический ртутный	
	в оправе.	
	Установка на трубопроводе	
	Д14...Д38 мм	
ТК4-3138-70	Манометр с радиальным штуце-	
	ром М20×1,5	
	Установка на трубопроводе	
	Ру до 16 кгс/см², Тдо 225°С	
ОСТ 36-27-77	Приборы и средства автома-	
	тизации.	
	Обозначения условные в схемах	
	автоматизации технологичес-	
	Схемы автоматизации.	
	Указания по выполнению.	
	Прилагаемые документы	
АОВ.СО	Спецификация оборудования	
АОВ.ВМ	Ведомость потребности в	
	материалах	

Схема автоматизации

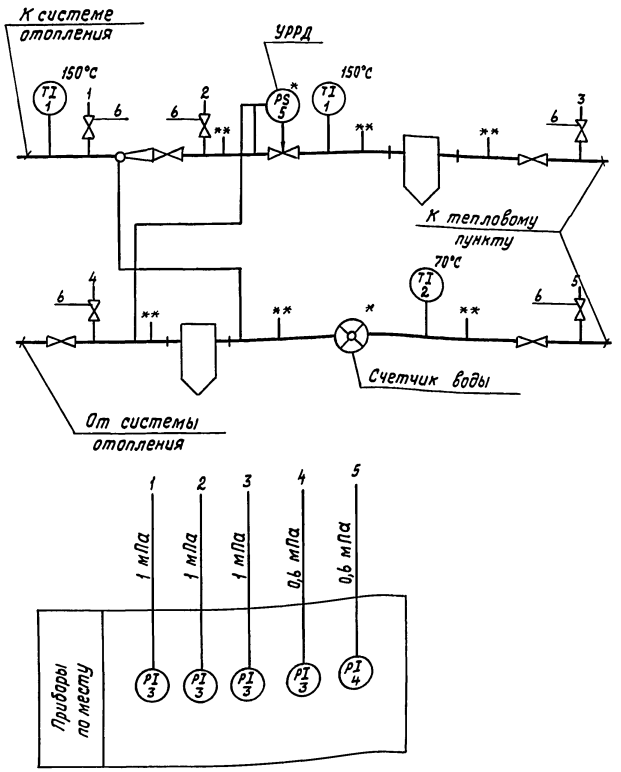

Поз. обозн.	Наименование	Кол.	Примечание
	По месту		
1	Термометр технический П5.2.160.66		
	ГОСТ 2823-73, Оправа N2, ТУ25.11.765-77	2	
2	Термометр технический П4.1.160-66		
	ГОСТ 2823-73. Оправа N2. ТУ25.11.765-77	1	
3	Манометр показывающий ОБМ1-100		
	предел 16 кгс/см², ТУ 25.02.26-74	3	
4	Манометр показывающий ОБМ1-100		
	предел 10 кг/см², ТУ 25.02.26-74	2	
5	Регулирующий клапан УРРД		Учтено в документации марки ОВ
	ТУ 25.02.160970-76	1	
6	Кран сальниковый муфтовый 11ч6бк		
	ГОСТ 19193-73	5	
7	Счетчик горячей воды ВКМС-32Г	1	Учтен в документации марки ОВ

1. Прибор, обозначенный *, учтен в документации марки ОВ.
2. ** штуцер для переносного манометра.

Для теплового узла предусмотрено:

1. Местный контроль температуры и давления в трубопроводах прямого и обратного теплоносителя.
2. Поддержание давления прямого теплоносителя.
3. Учет расхода теплоносителя.

Согласовано: ОВ Хшина

Инв.N подл. | Подпись и дата | Взам. инв.N

Типовой проект разработан в соответствии с действующими нормами и правилами и предусматривает мероприятия, обеспечивающие взрывную, взрывопожарную и пожарную безопасность при эксплуатации здания.

Главный инженер проекта А.А.Кузнецов

				Привязан	
Инв. N				801-9-47.87-АОВ	
Гип	Кузнецов		10.87	Здание приема телят	Стадия: Р; Лист: ; Листов: 1
Нач.отд.	Выборный				
Н.контр.	Глазова			Узел управления. Общие данные. Схема автоматизации	ГИПРОНИСЕЛЬХОЗ
Гип А	Паз				
Рук.гр.	Горбалетова				
Ст.инж.	Бирмистрова				

22594-01 (25) Копир. И.Козлова Формат А2

gost.e-ecolog.ru