ТИПОВОЙ ПРОЕКТ

801-4-185.87

ЗДАНИЕ НА 250 ГОЛОВ РЕМОНТНОГО МОЛОДНЯКА КРУПНОГО РОГАТОГО СКОТА С БЕСПРИВЯЗНЫМ СОДЕРЖАНИЕМ НА ГЛУБОКОЙ ПОДСТИЛКЕ И КОРМЛЕНИЕМ В ЗДАНИИ

АЛЬБОМ I

Пояснительная записка. Технология производства.
Архитектурно-строительные решения. Конструкции железобетонные.
Внутренний водопровод. Электротехнические чертежи.
Строительные изделия

22741-01
ЦЕНА 4-26
Отпускная цена
на момент реализации

gost.e-ecolog.ru

ТИПОВОЙ ПРОЕКТ

801-4-185.87

ЗДАНИЕ НА 250 ГОЛОВ РЕМОНТНОГО МОЛОДНЯКА КРУПНОГО РОГАТОГО СКОТА С БЕСПРИВЯЗНЫМ СОДЕРЖАНИЕМ НА ГЛУБОКОЙ ПОДСТИЛКЕ И КОРМЛЕНИЕМ В ЗДАНИИ

СОСТАВ ПРОЕКТА.

Альбом I Пояснительная записка. Технология производства. Архитектурно-строительные решения. Конструкции железобетонные. Внутренний водопровод. Электротехнические чертежи. Строительные изделия

Альбом II Спецификации оборудования

Альбом III Ведомости потребности в материалах

Альбом IV Сметы

АЛЬБОМ I

Разработан
институтом „Гипронисельхоз"

Главный инженер института В.А. Чернояров
Главный инженер проекта В.М. Олферьев

Утвержден и введен в действие
институтом Гипронисельхоз Госагропрома СССР
приказ от 12.10.1987г N 217-П

Содержание

Лист.	Наименование	Стр.
	Содержание	2
ПЗ 1,2	Пояснительная записка	3, 4, 5
	Основной комплект рабочих чертежей	
	марки ТХ	
1	Общие данные (начало)	6
2	Общие данные (окончание)	7
3	План, разрезы	8
	Основной комплект рабочих чертежей	
	марки АР	
1	Общие данные	9
2	План, разрез 1-1	10
3	Фасады	11
4	План полов, отверстий и перемычек	
	в стенах	12
5	План кровли. Схема расположения	
	элементов крепления ворот	13
6	Схема расположения элементов	
	кровли и асбестоцементных листов.	
	Разрезы 4-4, 5-5	14
	Основной комплект рабочих чертежей	
	марки КЖ	
1	Общие данные (начало)	15
2	Общие данные (окончание)	16
3	Схема расположения элементов	
	фундаментов	17
4	Фундаменты. Сечения 1-1 ... 6-6.	
	Узел 1.	
	Монолитный фундамент Фм 1	18

Лист	Наименование	Стр.
5	Схема расположения полурам,	
	стоек ограждения и кормушек	19
6	Схема расположения	
	плит покрытия	20
7	Схема расположения	
	панелей стен	21
	Основной комплект рабочих чертежей	
	марки ВК	
1	Общие данные.	
	Фрагмент плана на отм. 0.000.	
	Схема системы В1	22
	Основной комплект рабочих чертежей	
	марки ЭМ	
1	Общие данные	23
2	Электроосвещение.	
	План размещения электрооборудования.	
	Расчетная схема электросети 380/220 В.	
	План УВЭП автопоилок АГК-4	24
	Строительные изделия	
КЖИ-1.0.0	Полурама РПС 18-4-Па	
	РПС 18-4-Пб	25
КЖИ-2.0.0	Стойка ограждения СО-250.16-1	25
	Плита покрытия 1ПГ-2АIV-Т-П-а	
	1ПВ10-2АIV-Т-П-а	26
КЖИ-0.1.0	Насадка НС1	25

1. Общая часть

Типовой проект здания на 250 голов ремонтного молодняка крупного рогатого скота с беспривязным содержанием на глубокой подстилке и кормлением в здании разработан институтом Гипронисельхоз согласно заданию № 11-т, утвержденному Госагропромом СССР 12 января 1987 г.

2. Область применения проекта

Здание предназначено для строительства на фермах и комплексах, имеющих гарантированное обеспечение (соломой, подстилкой).

Проект разработан для следующих условий строительства:

- расчетная зимняя температура наружного воздуха минус 20, 30 °С (основное решение);
- скоростной напор ветра 0,23 кПа (23 кгс/м²);
- вес снегового покрова 1,00 кПа (100 кгс/м²);
- сейсмичность района строительства не выше 6 баллов;
- рельеф территории спокойный;
- грунтовые воды отсутствуют.

Грунты в основании фундаментов непучинистые, непросадочные с нормативными характеристиками в соответствии с СН 227-82.

3. Технология производства

Здание предусмотрено для выращивания ремонтного молодняка крупного рогатого скота с 6 до 25 месяцев.

Содержание животных на глубокой подстилке в групповых клетках. Кормление в здании с мобильной раздачей кормов.

4. Архитектурно-строительные решения

Класс ответственности здания-II. Фундаменты под рамы сборные железобетонные сваи по серии 1.811.1, под кирпичные стены из монолитного бетона

Фундаментные балки-сборные железобетонные серии 1.415-1 вып. 1.

Рамы-сборные железобетонные серии 1.822.1-2/82.

Плиты покрытия-сборные железобетонные серии 1.865.1-4/84.

Стены-трехслойные железобетонные стеновые панели на гибких сваях с эффективным утеплителем для сельскохозяйственных зданий серии 1.832.1-8.

Кровля-асбестоцементные листы волнистые унифицированного профиля по ГОСТ 16233-77 по деревянной обрешетке.

Утеплитель-мягкие минераловатные плиты ρ=75 кг/м³ по ГОСТ 10140-80.

Полы-бетонные.

Окна-деревянные со спаренными переплетами по ГОСТ 12506-81.

Ворота-деревянные утепленные распашные по ГОСТ 18853-73.

Отделка внутренняя-внутренние поверхности стен, потолок, рамы окрашиваются известковой краской с последующей гидрофобизацией, стены на высоту 1.200 нефтеполимерной краской. Ворота и оконные переплеты-окрашиваются пентафтолевой эмалью.

Отделка наружная-наружные поверхности стен окрашиваются известковой краской с последующей гидрофобизацией.

В помещении здания предусмотрено естественное освещение.

Здание решено в конструкциях II степени огнестойкости.

По взрывной, взрывопожарной и пожарной опасности помещение относится к категории В.

Эвакуация животных и людей производится через ворота и калитки ворот.

5. Водопровод и канализация

Максимальный расход холодной воды - 7, 75 м³/сут
0, 807 м³/час
0, 8 л/сек.

Требуемый напор на вводе-10 м. Водопроводная сеть тупиковая из стальных водогазопроводных труб.

6. Отопление и вентиляция

Для соблюдения нормативных параметров внутреннего воздуха предусмотрена естественная вентиляция с запроектированным учетом тепловыделений животных и глубокой подстилки.

7. Противопожарные мероприятия

В соответствии со СН и П 2.01.02-85 и пределами огнестойкости основных строительных конструкций степень огнестойкости здания II. Согласно перечня производств по взрывной, взрывопожарной и пожарной опасности для предприятий Госагропрома СССР категория помещения принята „В".

Производство строительно-монтажных работ, включая работу в зимних условиях осуществлять в соответствии с требованиями III части СН и П, а также правил техники безопасности и пожарной безопасности в строительстве СН и П III-4-80.

8. Основные положения по производству строительно-монтажных работ

Основные объемы земляных работ и устройство фундаментов рекомендуется выполнять в теплое время года.

Монтаж конструкций следует выполнять с соблюдением:

- последовательности монтажа, обеспечивающей устойчивость, геометрическую неизменяемость и прочность смонтированных конструкций на всех стадиях монтажа;
- комплектности установки конструкций каждого участка (захватки), позволяющей производить на смонтированном участке последующие работы;
- безопасности производимых работ с учетом их выполнения по совмещенному графику.

Выбор крана производить с учетом его грузоподъемности, вылета стрелы, высоты подъема

Все работы вести в соответствии с действующими нормами и правилами и в т.ч. СН и П III.

ГИП	Олферьев			801-4-185.87-ПЗ
Гл.спец.	Подросинский			Пояснительная записка
Гл.арх.	Гаврилов			
Гл.спец.	Корнеев			
Гл.спец.	Тренин			
ГИП	Дементьева			

Стадия	Лист	Листов
Р	1	2

ГИПРОНИСЕЛЬХОЗ

Копировал - 22741-014 Формат А2

Инв. № подл. | Подпись и дата | Взам. инв. №

Основные положения по производству строительно-монтажных работ

Принципиальная схема возведения здания на 250 голов ремонтного молодняка КРС с беспривязным содержанием на глубокой подстилке и кормлением в здании предусматривает следующую последовательность строительно-монтажных работ:

— забивка свай под полурамы по осям А и Б при помощи дизель-молота;

— монтаж, крепление и омоноличивание сборных железобетонных конструкций связевого блока в осях „6-7";

— монтаж сборных железобетонных рам в осях 2-6 и 7-12;

— монтаж плит покрытия и кормушек между осями 2-12;

— отрывка траншей под фундаменты кирпичных стен;

— устройство фундаментов из монолитного бетона;

— обратная засыпка пазух траншей с послойным трамбованием грунта;

— кирпичная кладка торцовых стен;

— монтаж плит покрытия между осями 1-2 и 12-13;

— монтаж фундаментных балок и стеновых панелей.

При производстве земляных работ траншеи должны быть защищены от попадания поверхностных вод.

Для предохранения каркаса здания от потери устойчивости монтаж полурам следует начинать с жесткого связевого блока, расположенного между осями 6-7.

Жесткость связевого блока обеспечивается приваркой плит покрытия к ригелям рам в трех точках и вертикальными связями.

Монтаж и омоноличивание полурам выполнять в соответствии с указаниями серии 1.822.1-2/82 и СН и П III-16-80.

Монтаж рам и плит покрытия вести в обе стороны от связевого блока при движении монтажного крана снаружи здания.

Монтаж фундаментных балок и стеновых панелей выполнять при движении монтажного крана вдоль продольных осей здания.

Монтаж рам, кормушек и плит покрытия рекомендуется выполнять с помощью автокрана типа КС-4561А грузоподъемностью 16т $L_{стр}$=14 м, устройство монолитных фундаментов, монтаж фундаментных балок и стеновых панелей — с помощью автокрана грузоподъемностью 16т типа КС-3562А $L_{стр}$=10 м.

Производство строительно-монтажных работ, включая работы выполняемые в зимних условиях, должно осуществляться в строгом соответствии с требованиями соответствующих глав части III СН и П с соблюдением правил техники безопасности и правил пожарной безопасности

Схема стройгенплана

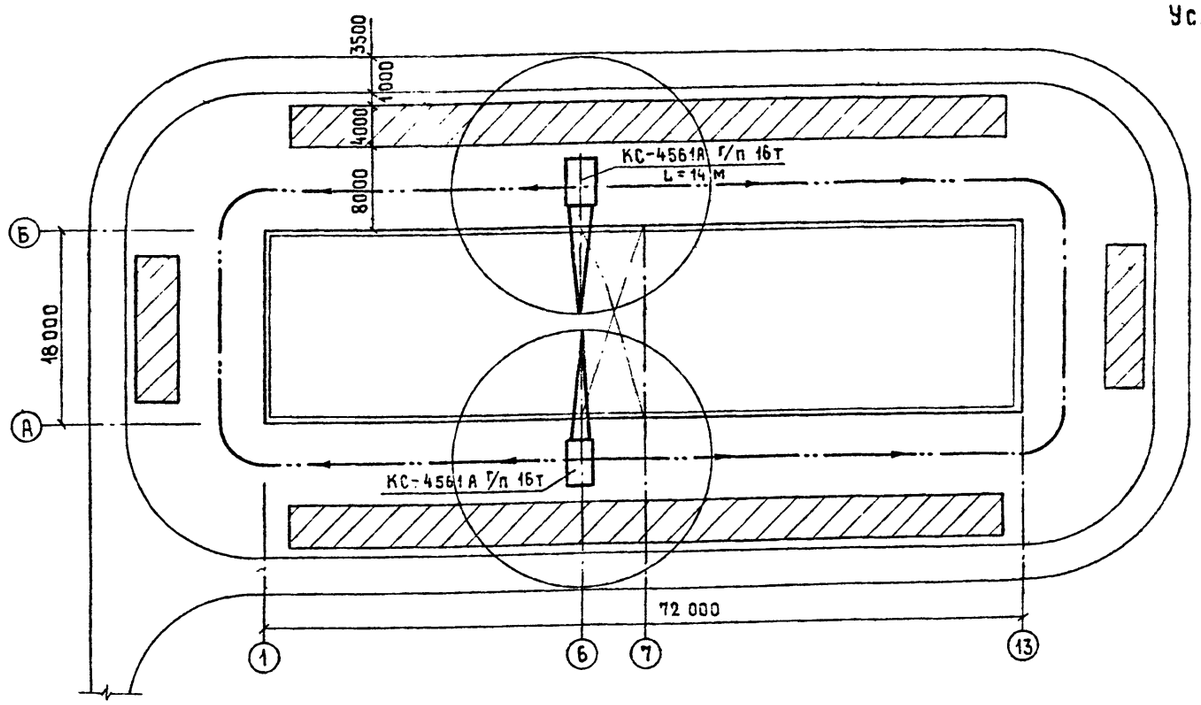

Условные обозначения

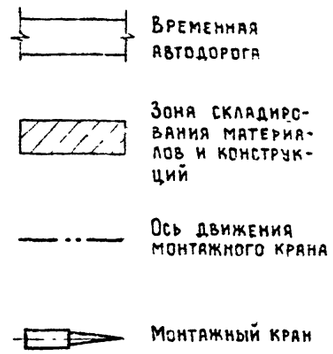

Календарный план строительства

№ п.п.	Наименование конструктивных элементов и видов работ	Сметная стоимость, тыс. руб		Месяцы строительства					
		всего	в т.ч. объем СМР	I	II	III	IV	V	VI
1	Земляные работы	1,012	1,012	Подготовительный период					
2	Фундаменты	6,407	6,407						
3	Фундаменты под оборудование	0,038	0,038						
4	Каркас	5,519	5,519						
5	Стены	13,092	13,092						
6	Покрытие — кровля	22,351	22,351						
7	Проемы оконные	3,658	3,658						
8	Проемы воротные	3,327	3,327						
9	Полы	9,552	9,552						
10	Отделочные работы	0,451	0,451						
11	Прочие работы	4,558	4,558						
12	Водопровод хоз.-питьевой	0,200	0,200						
13	Технологическое оборудование	1,030	1,030						
14	Электроосвещение	0,940	0,940						

Продолжительность строительства — 6 месяцев,

в том числе:
подготовительный период — 1 месяц

Взам. инв. №

Подпись и дата

Инв. № подл.

9. Основные технико-экономические показатели

№ п.п.	Наименование показателей	Единица измерения	Количество	Аналог т.п. 801-4-12
1	Вместимость	скотомест	250	250
2	Численность работающих	чел.	1	1
3	Площадь застройки	$м^2$	1346,1	1406
4	Общая площадь	$м^2$	1291,3	1256
5	Строительный объем	$м^3$	7067	7048
6	Общая стоимость	тыс. руб.	72,13	70,22
	в том числе: строительно-монтажных работ	тыс. руб.	72,13	70,22
7	Трудозатраты построечные	чел. ч	8489	11673
8	Материалоемкость			
	— цемент приведенный к М-400	т	144,868	116,17
	— в том числе на индустриальные изделия	т	83,703	42,63
	— Сталь приведенная к классам А-I и Ст 3	т	28,422	22,00
	— в том числе на индустриальные изделия	т	25,792	—
	— бетон и железобетон	$м^3$	515,84	365,08
	— в том числе монолитный	$м^3$	200,95	230,35
	сборный	$м^3$	314,89	134,73
	— лесоматериалы	$м^3$	44,90	34,42
	— лесоматериалы, приведенные к круглому лесу	$м^3$	74,50	49,15
	— кирпич	тыс. шт.	38,04	134,25
9	Общая площадь на 1 скотоместо	$м^2$	5,16	4,98
10	Строительный объем на 1 скотоместо	$м^3$	28,26	27,97
11	Общая стоимость 1 скотоместа	руб.	288,52	280,88
12	Стоимость $1м^2$ общей площади	руб.	55,86	55,91
13	Стоимость $1м^3$	руб.	10,21	9,96
14	Трудозатраты построечные на $1м^3$ здания	чел. ч	1,20	1,66
15	Тоже на расчетный показатель (1 скотоместо)	чел. ч	33,96	46,69
16	Расход основных материалов на расчетный показатель (1 скотоместо)			
	— цемента, приведенного к М-400	т	0,579	0,464
	— стали, приведенной к классам А-I и ст. 3	т	0,113	0,088
	— бетона и железобетона	$м^3$	2,063	1,46
	— кирпича	тыс. шт.	0,152	0,537
	— лесоматериалов, приведенных к круглому лесу	$м^3$	0,298	0,196
17	Расход основных материалов на $1м^2$ общей площади			
	— цемента, приведенного к М-400	т	0,112	0,092
	— стали, приведенной к классам А-I и ст. 3	т	0,022	0,017
	— бетона и железобетона	$м^3$	0,399	0,290
	— кирпича	тыс. шт.	0,029	0,106
	— лесоматериалов, приведенных к круглому лесу	$м^3$	0,057	0,038
18	Эксплуатационные показатели			
	— расход холодной воды	$м^3$/сут	7,75	6,3
	— потребная электрическая мощность	кВт	5,40	9,42
19	Годовой расход соломы на подстилку	т	270,7	270,7
20	Годовой расход кормов	ц/ц. к. ед		
	— комбикорм	"	1157,5 / 10764	1157,5 / 10764
	— сено	"	1704,9 / 767,2	1704,9 / 767,2
	— силос	"	5941,3 / 1188,2	5941,3 / 1188,2
	— травяная мука	"	636,9 / 382,1	636,9 / 382,1
	— трава	"	7304,9 / 460,9	7304,9 / 460,9
	— соль	"	33 / —	33 / —
21	Годовой выход навоза	т	2028	
22	Годовой расход электроэнергии	квт.ч.	9400	23600
23	Приведенные затраты на здание	тыс. руб.	11,517	13,60
24	Годовой экономический эффект	тыс. руб.	0,21	—

Инв. № подл. | Подпись и дата | Взам. инв. №

Альбом I

Ведомость рабочих чертежей основного комплекта марки ТХ

Лист	Наименование	Примечание
1	Общие данные (начало)	
2	Общие данные (окончание)	
3	План расположения технологического	
	оборудования. Разрезы	

Ведомость основных комплектов рабочих чертежей

Обозначение	Наименование	Примечание
ТХ	Технология производства	
АР	Архитектурно-строительные	
	решения	
КЖ	Конструкции железобетонные	
ВК	Внутренние водопровод и	
	канализация	
ЭМ	Электроосвещение и силовое	
	электрооборудование	

Ведомость ссылочных и прилагаемых документов

Обозначение	Наименование	Примечание
	Прилагаемые документы	
ТХСО	Спецификация оборудования	
ТХВМ	ВМ по рабочим чертежам	
	основного компаекта марки ТХ	

Технологический процесс

Здание предназначено для выращивания ремонтных тёлок с 6-ти до 25 месячного возраста и рекомендуется для строительства в зоне зерновых хозяйств, обеспеченных достаточным количеством подстилочного материала (соломы).

Здание не отапливаемое, содержание животных в здании безпривязное на глубокой подстилке, группами по 61...63 головы.

В течении года поступит на выращивание 158 телок в возрасте шести месяцев, общей живой массой 230,0ц, будет выращено, осеменено и передано на молочно-товарные фермы 150 нетелей 7...8 месячной стельности, общей живой массой 675,0ц, кроме того, будет выбраковано и реализовано на убой 8 телок общей живой массой 27,32 ц.

Производственный цикл выращивания тёлок делится на четыре возрастных периода. Продолжительность периодов выращивания, размер групп, количество скотомест и другие показатели приведены в таблице 1.

Таблица 1

Показатели	Единицы измерения	Возраст животных (дн.)				
		180-326	327-472	473-617	618-762	180-762
1	2	3	4	5	6	7
Количество скотомест	ското-мест	63	63	62	62	250
Количество секций	секция	1	1	1	1	4
Количество голов						
в группе	гол.	63	63	62	61	61÷63
Продолжительность						
содержания	дн.	145-146	145-146	145-146	145-146	582
Годовая оборачиваемость	оборот	2,5	2,5	2,5	2,5	0,627
Поступление в						
течение года	гол.	158	157	155	150	150
Живая масса 1 головы						
при поступлении	кг	150	230	306	378	150
Среднесуточный прирост						
живой массы 1 головы	г	550	525	500	500	516
Перевод в старшую						
группу	гол.	157	155	150	150	150
Живая масса одной						
головы при переводе	кг	230	306	378	450	450
Выбраковка	%/гол	0.63/1	1,27/2	3,23/5	—/—	5,13/8
Общая живая масса						
выбракованных животных	ц	2,30	6,12	18,90	—	27,32
Количество кормодней всего	кормодень	22989	22843	22552	21825	90209
В том числе						
в летний период	—"—	8508	8451	8345	8075	33379
в зимний период	—"—	14481	14392	14207	13750	56830

Примечание: продолжительность летнего периода – 135 дней; зимнего – 230 дней.

Для размещения животных в здании предусмотрено четыре секции. Расположение секций двухрядное, между рядами секций предусмотрен кормовой проход.

Каждая секция делится на логово и кормовую площаку. Пол кормовой площадки имеет уклон в сторону логова и приподнят над уровнем пола логова на 0,6 метра. На кормовой площадке вдоль кормового проезда установлены групповые железобетонные кормушки и кормовые ограждения.

Из каждой секции предусмотрен выход на выгульно-кормовые дворы примыкающие к зданию.

Перед постановкой животных в логове, вдоль кормовой площадки, укладывают один ряд прессованной соломы, после чего всё логово засыпают нерезаной соломой и уплотняют её.

Первоначальный слой уплотненной подстилки должен быть ниже уровня пола кормовой площадки не более чем на 20 см.

В местах выхода животных на выгульно-кормовые дворы слой уплотненной подстилки должен быть не более 0,3 метра.

В период содержания животных один раз в семь дней вносят свежую подстилку из расчета 8-10 кг на одну голову.

По мере того, как уровень подстилки сравнивается с уровнем кормовой площадки, верхний слой подстилки (15...20 см) удаляют.

Раз в год подстилку удаляют полностью, проводят тщательную очистку и дезинфекцию секций.

Годовой расход подстилки по зданию составит 270,7 тонны.

Годовой выход навоза с учетом потерь на выгульно-кормовых дворах составит – 2028,0 т.

Типовой проект разработан в соответствии с действующими нормами и правилами и предусматривает мероприятия, обеспечивающие взрывную, взрывопожарную и пожарную безопасность при эксплуатации здания.

Главный инженер проекта 21.10.87 В.М.Олферьев

Инв.№ подл. | Подпись и дата | Взам. инв.№

Привязан:

Инв.№

801-4-185.87-ТХ

ГИП	Олферьев	21.10.87	Здание на 250 голов ремонтного молодняка КРС с беспривязным содержанием на глубокой подстилке и кормлением в здании	Стадия: Р; Лист: 1; Листов: 3
Нач.отд.	Иванеско			
Н.контр.	Королева	10.87	Общие данные /начало/	ГИПРОНИСЕЛЬХОЗ
Гл.спец.	Пашинин			
Гл.спец.	Подосинский			
Ст.инж.	Кустов			

Копир. петрова 22741-01 7 Формат А2

Внесение подстилки осуществляют прицепная навесная через секции для содержания животных кормораздатчиком КТУ-10А.

Удаление глубокой подстилки производят бульдозером.

Кормят животных два раза в сутки кормосмесями, приготовленными в фермском кормоцехе. Раздают корма кормораздатчиком КТУ-10А.

Кормление животных осуществляют как в здании, так и на выгульно-кормовых дворах.

Суточная потребность кормов на 1 голову приведена в табл. 2

Таблица 2

Вид корма	Кормовых единиц в 1 кг	Возраст животных (дн) 180—326		327—472		473—617		618—762	
		кг	к.ед	кг	к.ед	кг	к.ед	кг	к.ед
1	2	3	4	5	6	7	8	9	10
Комбикорм	0,93	0,90	0,08	1,06	0,98	1,40	1,30	1,80	1,67
Сено	0,45	3,00	1,35	3,00	1,35	3,00	1,35	3,00	1,35
Силос	0,20	8,00	1,60	9,00	1,80	11,00	2,30	14,00	2,80
Травяная мука	0,60	1,00	0,60	1,00	0,60	1,00	0,60	1,50	0,90
Трава	0,20	18,50	3,70	19,80	3,96	22,50	4,60	27,00	5,40
Поваренная соль	—	0,03	—	0,03	—	0,05	—	0,05	—

Годовой расход кормов на всё поголовье приведен в табл. 3

Таблица 3

Вид корма	Ц	Ц. К. ед
1	2	3
Комбикорм	1157,5	1076,4
Сено	1704,9	767,2
Силос	5941,3	1188,2
Травяная мука	636,9	382,1
Трава	7304,9	1460,9
Поваренная соль	33	

Поение животных осуществляют из автопоилок АГК-4А, установленных в здании на кормовых площадках из расчета одна поилка на две смежных секции.

В возрасте 16...18 месяцев телок искусственно осеменяют. Осеменение проводят на фермском пункте искусственного осеменения. Годовая потребность в спермодозах с учетом двухкратного осеменения в одну охоту и проходостов составит 360 спермодоз.

Взвешивание животных, осмотр и ветеринарные обработки проводят в ветамбулатории фермы.

Обслуживает животных в здании один оператор.

В обязанности оператора входит:

прием животных;

контроль за состоянием здоровья телок;

участие в кормлении животных;

уборка кормового проезда, кормушек;

контроль за температурой воздуха в здании и регулировка заглушек вытяжных шахт;

участие в выявлении телок в охоте, их осеменение;

участие в зооветмероприятиях;

организация прогулок животных.

Доставку и раздачу корма животным, доставку и внесение подстилки в логово, удаление навоза осуществляют механизаторы фермы.

К работе с животными допускают лиц не моложе 18 лет, прошедшие медицинское обследование, специальную подготовку и инструктаж по технике безопасности.

Во избежании несчастных случаев и возникновения пожаров необходимо руководствоваться:

правилами по технике безопасности и пожарной охране изложенными в инструкциях по эксплуатации оборудования;

правилами по технике безопасности на животноводческих фермах и комплексах по выращиванию и откорму крупного рогатого скота, утвержденной МСХ СССР от 25 мая 1977 года и согласованной с ЦК профсоюза работников сельского хозяйства от 24 мая 1977 года.

Проект разработан в соответствии требованиям ОНТП 2-77

Взам. инв. № | Подпись и дата | Инв. № подл.

Привязан	ГИП	Олферьев		801-4-185.87 Т X	
	Нач. отд.	Иванеко			
	Н. контр.	Королева			
Инв. №	Гл. спец.	Пащинин			
	Гл. спец.	Подосинский			
	Ст. инж.	Кустов			

Здание на 250 голов ремонтного молодняка КРС с беспривязным содержанием на глубокой подстилке и кормлением в здании	Стадия	Лист	Листов
	Р	2	
Общие данные (окончание)	ГИПРОНИСЕЛЬХОЗ		

Копир Петрова 22741-01 8 Формат А2

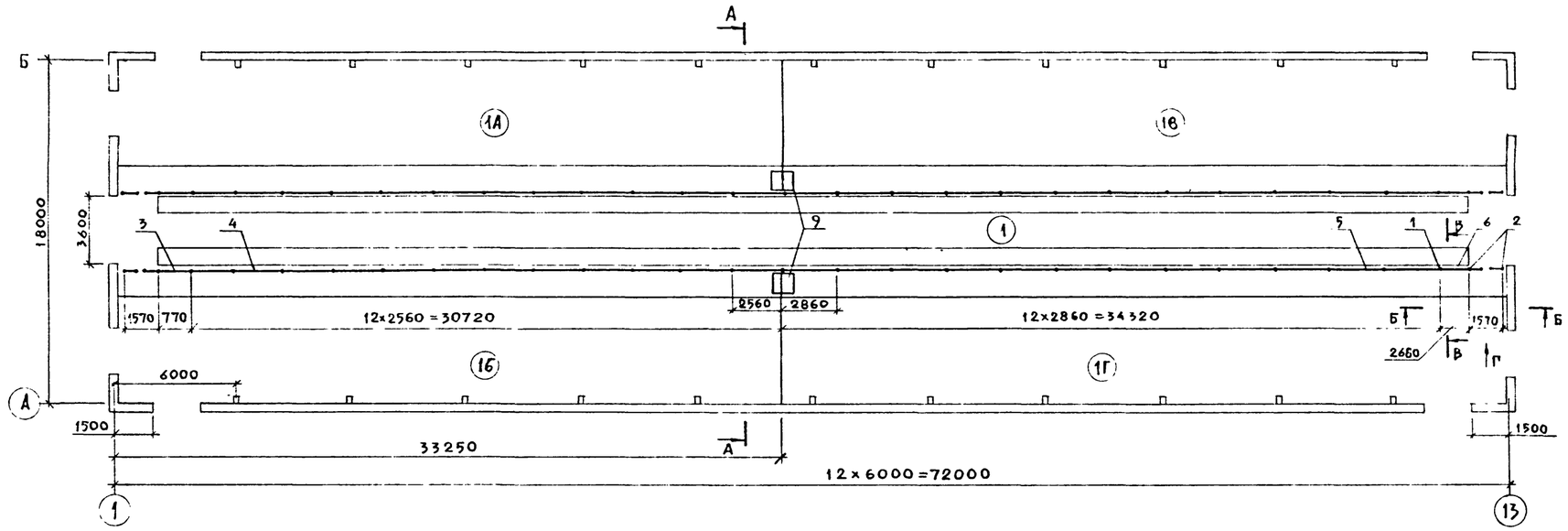

Разрез А-А

Разрез Б-Б

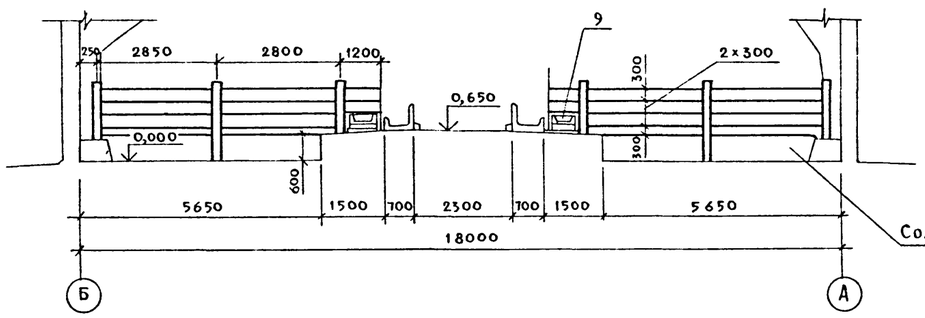

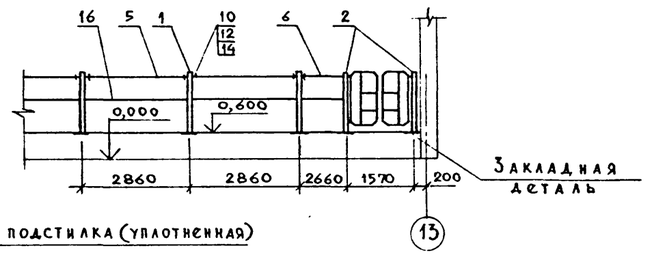

Разрез В-В

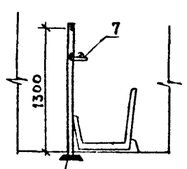

Вид Г

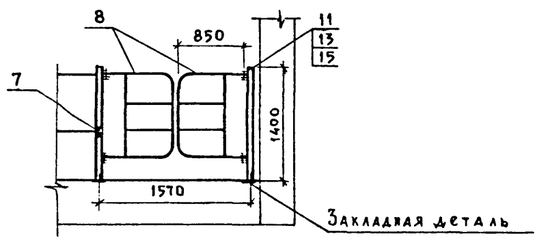

Экспликация помещений

Номер по плану	Наименование	Площадь м²	Категория производства по взрывной, взрыво-пожарной и пожарной опасности
1	Секции для содержания		
	молодняка	1290,6	В
1А	В возрасте от 6 до 11		
	месяцев		
1Б	В возрасте от 11 до 16		
	месяцев		
1В	В возрасте от 16 до 22		
	месяцев		
1Г	В возрасте от 22 до 25		
	месяцев		

Согласовано:

АР	Мартынс	
ВК	Трелин	
ЭМ	Шарф	

Взам. инв. №

Подпись и дата

Инв. № подл.

Привязан			
Инв. №			
ГИП	Олферьев		
Нач. отд.	Иванеко		
К контр.	Королева		10.87
Гл. спец.	Пащинин		
Гл. спец.	Подосинский		
Инженер	Жестецкий		

801-4-185.87-ТХ

Здание на 250 голов ремонтного молодняка КРС с беспривязным содержанием на глубокой подстилке и кормлением в здании

Стадия	Лист	Листов
Р	3	

План. Разрезы

ГИПРОНИСЕЛЬХОЗ

Копир. Петрова 22741-01 9 Формат А2

Альбом I

Ведомость рабочих чертежей основного комплекта марки АР

Лист	Наименование	Примечание
1	Общие данные	
2	План. Разрез 1-1	
3	Фасады	
4	План полов, отверстий и перемычек в стенах	
5	План кровли.	
	Схема расположения элементов крепления ворот	
6	Схема расположения элементов кровли и асбесто-	
	цементных листов. Разрезы 4-4; 5-5	

Ведомость ссылочных и прилагаемых документов

Обозначение	Наименование	Примечание
	Ссылочные документы	
ГОСТ 12506-81	Окна деревянные для производ-	
	ственных зданий	
ГОСТ 18853-73	Ворота деревянные распашные для	
	производственных зданий	
1.038.1-1 Вып.1	Перемычки железобетонные для зда-	
	ний с кирпичными стенами	
1.865.1-4/84 вып.1	Железобетонные плиты покрытий для	
	сельскохозяйственных производ-	
	ственных зданий	
2.436-17 Вып.1	Узлы окон с деревянными перепле-	
	тами по ГОСТ 12506-81	
2.460-1 Вып.1	Типовые архитектурно-строительные	
	детали одноэтажных промышленных	
	неотапливаемых зданий с покрытиями	
	из асбестоцементных волнистых листов	
2.800-2 Вып 9	Унифицированные узлы и детали сельско-	
	хозяйственных зданий и сооружений	
2.860-4	Узлы сельскохозяйственных зданий с	
	каркасом из железобетонных рам	
3.400-6/76	Унифицированные закладные детали	
	сборных железобетонных конструк-	
	ций инженерных сооружений про-	
	мышленных предприятий	
	Прилагаемые документы	
АР ВМ	ВМ по рабочим чертежам основного	
	комплекта марки АР	

Типовой проект разработан в соответствии с действующими нормами и правилами и предусматривает мероприятия, обеспечивающие пожарную безопасность при эксплуатации здания

Главный инженер проекта 20.10.87 В.М Олферьев

Ведомость спецификаций

Лист	Наименование	Примечание
2	Спецификация элементов заполнения проемов	
4	Спецификация перемычек	
4	Спецификация закладных изделий в полу	
5	Спецификация вытяжных вентиляционных шахт	
5	Спецификация элементов крепления ворот	
6	Спецификация элементов кровли	

Ведомость отделки помещений

Площадь м²

Наименование или номер помещения	Потолок		Стены или перегородки		Низ стен или перегородок (панель)		
	Площадь	Вид отделки	Площадь	Вид отделки	Площадь	Вид отделки	Высота мм
1		Известковая		Известковая		Окраска	
		побелка		побелка		нефтеполи-	
						мерной крас-	1200
						кой в два	
						слоя по	
						грунтовке	

Строительный объем	—	7067,0 м³
Площадь застройки	—	1346,1 м²
Общая площадь	—	1291,3 м²

1. Общие указания

1.1. Класс ответственности здания-II. Степень огнестойкости-II.

1.2. Проект разработан для следующих климатических и местных условий: расчетная зимняя температура t_e=минус 20, 30 °С (основное решение);
зона влажности-нормальная по СН и П II-3-79;
нормативный скоростной напор ветра-0,23 кПа (23 кгс/м²);
вес снегового покрова-0,1 кПа (100 кгс/м²);
сейсмичность района строительства-не выше 6 баллов;
рельеф территории-спокойный;
грунтовые воды отсутствуют;

1.3. Влажностный режим помещений и температура внутреннего воздуха не нормируются для t_e=-20 °С, для t_e=-30 °С φ=85%, t_i=+3 °С.

1.4 За условную отметку 0.000 принят уровень чистого пола, соответствующий абсолютной отметке ____.

1.5. Горизонтальную гидроизоляцию стен на отметке минус 0,030 выполнять в соответствии с узлом 1 серии 1.832.1-8 вып.1 (см. черт КЖ).

1.6. По периметру здания необходимо выполнить асфальтовую отмостку шириной 700 мм толщиной 20 мм по щебеночной подготовке толщиной 80 мм с уклоном 0,1 от здания.

1.7. Наружные стены из трехслойных стеновых панелей с объемной массой ρ=900 кг/м³ по серии 1.832.1-8.

1.8. Торцевые наружные стены и вставки выполнить из кирпича керамического рядового полнотелого обыкновенного марки КР75/1650/25 ГОСТ 530-80 на растворе марки 25. Цоколь в осях 1-13 выполнить из кирпича КР100/1650/35 на растворе марки М 50.

1.9. При кладке кирпичных стен в дверные проемы необходимо заложить антисептированные деревянные пробки через 10 рядов кладки по высоте.

2. Указания по отделке

2.1 Наружные и внутренние поверхности стен здания, выполненные из бетона, железобетона и кирпича, после монтажа должны быть обеспылены и очищены от минеральной грязи, окрашены известковой побелкой с последующей гидрофобизацией (до насыщения) 3-5 процентным раствором ГКЖ-10, ГКЖ-11, ГКЖ-94.

2.2. Ворота и оконные переплеты окрасить пентафталевой эмалью светлых тонов ПФ-115 ГОСТ 6465-76 за два раза по грунту ПФ-021 ГОСТ 25129-82.

3. Защита деревянных конструкций от гниения и возгорания

3.1. Деревянные элементы, соприкасающиеся с кладкой, бетоном и стальными элементами, должны предохраняться от увлажнения прокладками из одного слоя толя.

3.2. Все деревянные элементы необходимо антисептировать раствором фтористого натрия согласно СН и П III-19-76.

4. Указания для производства работ в зимнее время

4.1. Проект разработан для производства работ при положительных температурах.

4.2. Выполнение работ при отрицательных температурах следует выполнять согласно требований третьей части соответствующих глав СН и П.

5. Техника безопасности при работе с дюбелями

5.1. Пристрелку производить строительно-монтажным пистолетом СМП$_1$, дюбелями типа ДГ-XI-4,5×50 в соответствии с требованиями „Инструкции по применению строительно-монтажных пистолетов СМП$_1$ и СМП$_3$ в электромонтажном производстве".

Привязан

Инв. №

801-4-185.87-АР

Гип	Олферьев			Здание на 250 голов ремонтного молодняка КРС с беспривязным содержанием на глубокой подстилке и кормлением в здании	Стадия	Лист	Листов
Нач. отд	Гомзяков		10.87		Р	1	6
Н. контр	Трейбач						
Гл. арх.	Гаврилов			Общие данные	ГИПРОНИСЕЛЬХОЗ		
Рук. гр	Маргулис						
Техник	Акишкина						

Копировал 22741-01 10 Формат А2

Инв. № подл. | Подпись и дата | Взам. инв. №

Альбом I

План

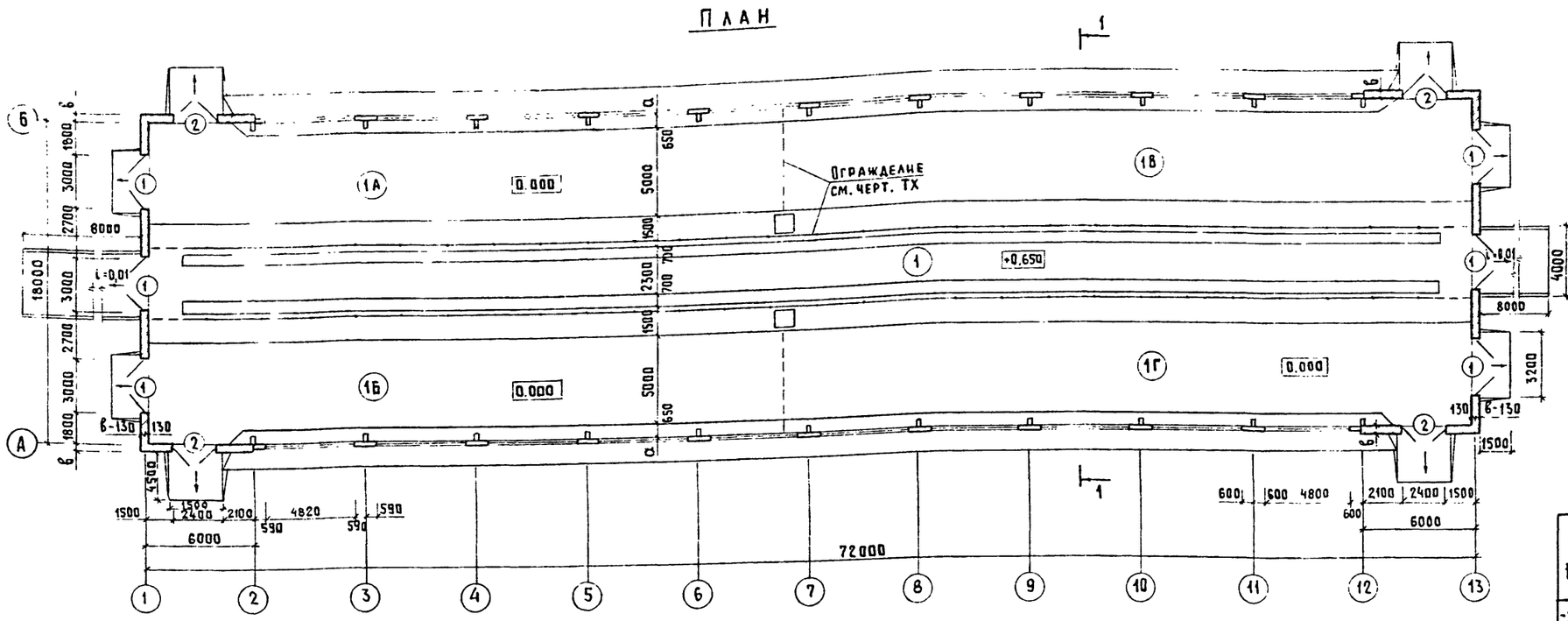

Экспликация помещений

Номер по плану	Наименование	Площадь $м^2$	Категория производства по взрывной взрыво-пожарной и пожарной опасности
1	Помещение для содержания молодняка	1291,3	В
1А	Секция для содержания молодняка в возрасте от 6 до 11 месяцев		
1Б	Секция для содержания молодняка в возрасте от 11 до 16 месяцев		
1В	Секция для содержания молодняка в возрасте от 16 до 22 месяцев		
1Г	Секция для содержания молодняка в возрасте от 22 до 25 месяцев		

Ведомость буквенных обозначений толщин стен и утеплителя

t_e	а (мм)	б (мм)	в (мм)
	Стеновые панели по серии 1.832.1-8	Мелкие минераловатные плиты $\rho = 75 кг/м^3$ ГОСТ 9573-82	Кирпич КР75/1650/25 ГОСТ 530-80
-20°С	225	160	380
-30°С	250	180	550

Ведомость проемов ворот

Марка, поз.	Размер проема, мм
1	3000×3000
2	2400×2400

Спецификация элементов заполнения проемов

Марка, поз.	Обозначение	Наименование	Кол.	Масса ед., кг	Примечание
1	ГОСТ 18853-73	Ворота ВРК 30-30	6		
2	ГОСТ 18853-73	ВРГ 24-24	4		
3	ГОСТ 12506-81	Оконный блок СВД 12-12	80		
4	ГОСТ 12506-81	СВД 9-12	8		

Разрез 1-1

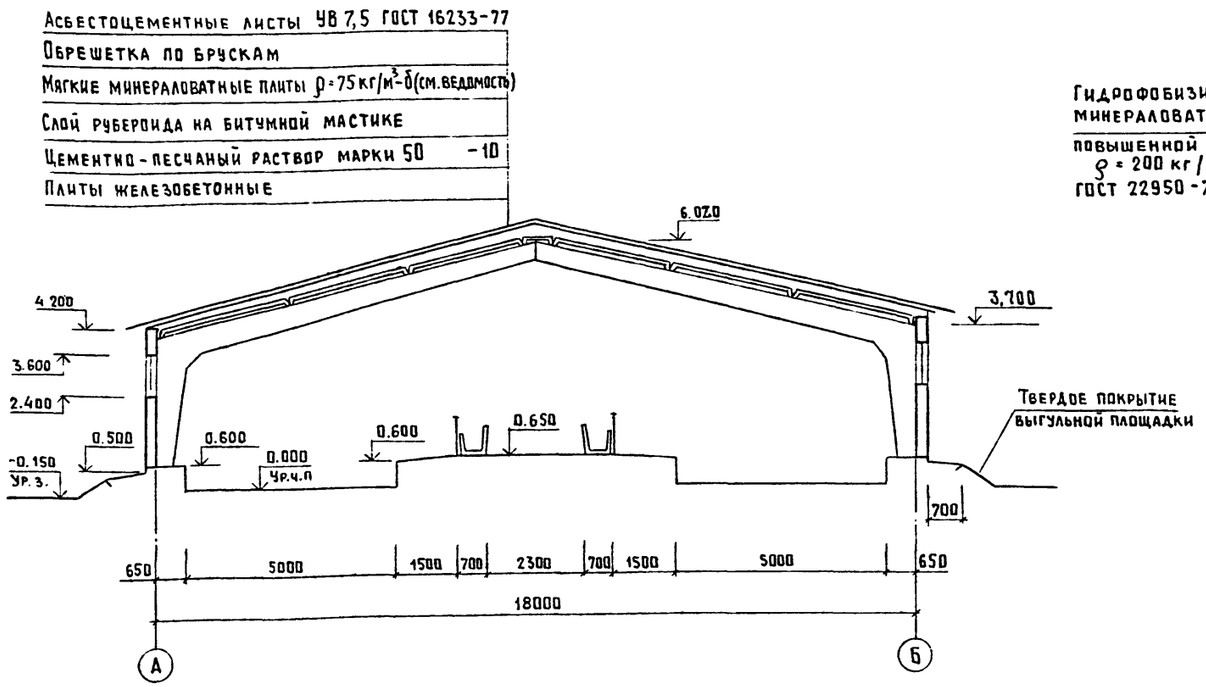

Деталь кирпичной стены для $t_e = -30°С$

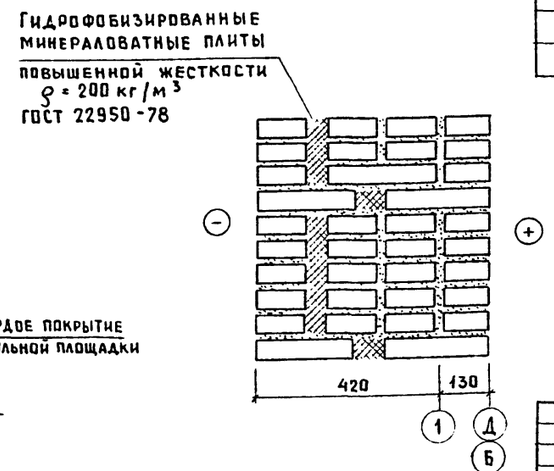

Согласовано			
ТХ	Подлосинский		
ОВ	Шевкунов		
ВК	Рыбкин		
Зм	Шарф		
КЖ	Корнеев		
Инв. № подл.	Подпись и дата	Взам. инв. №	

Привязан			
Инв. №			
ГИП	Олферьев		20.10.87
Нач. отд.	Гомзяков		10.87
Н. контр.	Трейбач		
Гл. констр.	Олешко		
Гл. арх.	Гаврилов		
Рук. гр.	Маргулис		
Техник	Акишкина		

801-4-185.87-АР

Здание на 250 голов ремонтного молодняка КРС с беспривязным содержанием на глубокой подстилке и кормлением в здании

Стадия	Лист	Листов
Р	2	

План
Разрез 1-1

ГИПРОНИСЕЛЬХОЗ

Копир. Лихачева 22741-01 11 Формат А2

Альбом I

Фасад 1-13

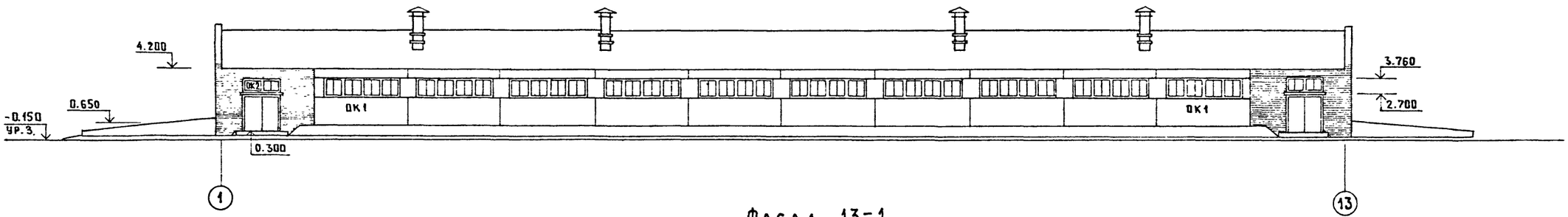

Фасад 13-1

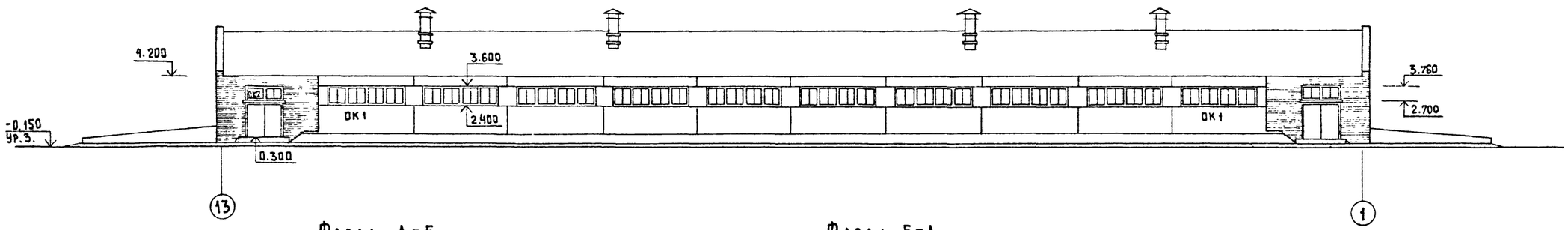

Фасад А-Б

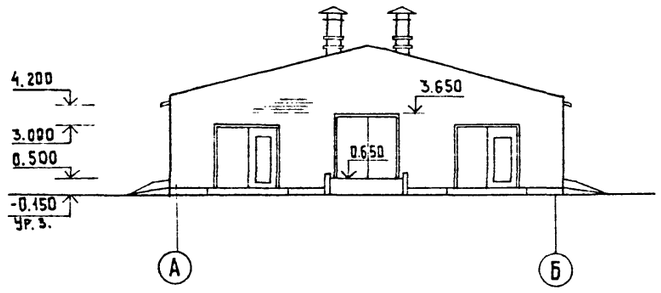

Фасад Б-А

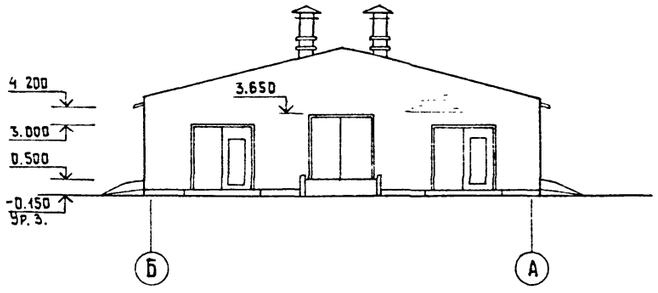

Схема заполнения оконных проемов

ОК1

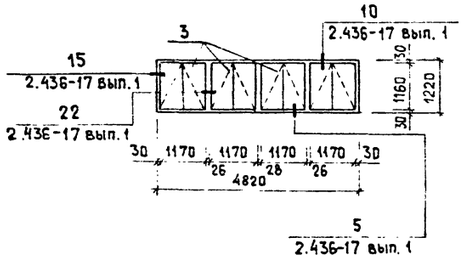

ОК2

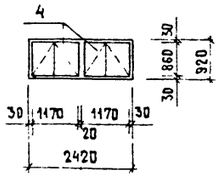

Согласовано:
ОВ Шевкунов

Инв.№ подл. | Подпись и дата | Взам.инв.№

Привязан				801-4-185.87-АР		
Инв.№	ГИП	Ульферьев		Здание на 250 голов ремонтного молодняка КРС с беспривязным содержанием на глубокой подстилке кормлением в здании	Стадия	Лист	Листов
	Нач.отд	Гомзяков	10.87		Р	3	
	Н.контр	Требач					
	Гл.арх	Гаврилов		Фасады	ГИПРОНИИСЕЛЬХОЗ		
	Рук.гр	Маргулис					
	Техник	Акишкина					

Копир. Лихачева 22741-01 12 Формат А2

План полов, отверстий и перемычек в стенах

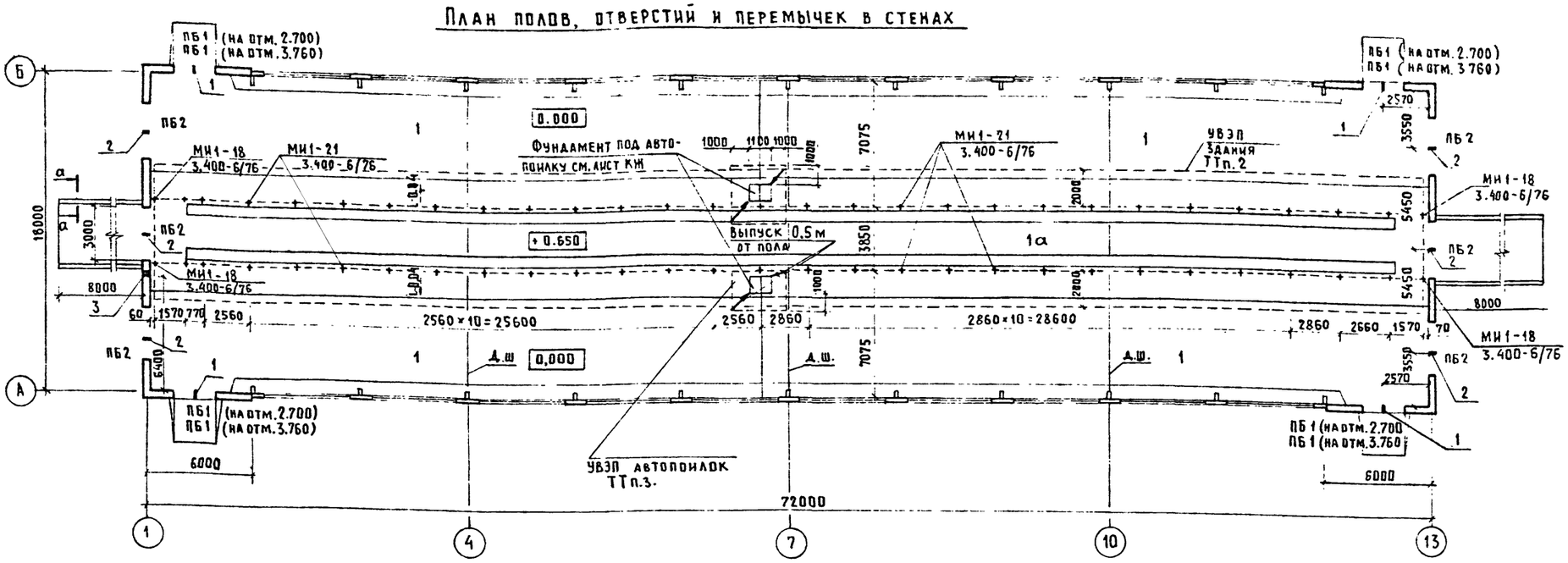

Ведомость перемычек

Марка поз.	Схема сечения
Для $t_н$ = -20°С	
ПБ1 шт. 8	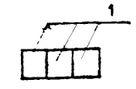
ПБ2 шт. 6	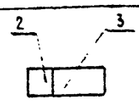
Для $t_н$ = -30°С	
ПБ1 шт. 8	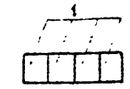
ПБ2 шт. 6	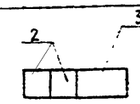

Деталь устройства деформационного шва в полу

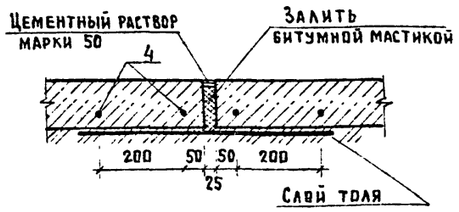

а – а

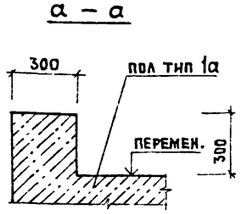

Экспликация полов

Наименование или номер помещения	Тип пола	Схема пола или номер узла по серии	Элементы пола и их толщина	Площадь пола м²
1	1 (1а)	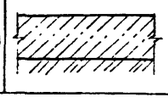	Покрытие-бетон класса В 25, W6 – 120 (1) В 25 – 120 (1а) Основание – слой щебня, крупностью 40...60 мм, втрамбованный в грунт	

Спецификация закладных изделий в полу

Марка поз.	Обозначение	Наименование	Кол.	Масса ед. кг	Примечание
МИ1-21	3.400-6/76	Деталь закладная МИ1-21	54	3,8	
МИ1-18	3.400-6/76	МИ1-18	4	1,7	
4		ф12АI ГОСТ 5781-82 ℓ=18000	12	15,84	

Спецификация перемычек

Марка поз.	Обозначение	Наименование	Кол.	Масса ед. кг	Примечание
		Для $t_н$ = -20°С			
1	1.038.1-1 вып.1	2ПБ 29-4	24	125	
2	1.038.1-1 вып.1	3ПБ 34-4	6	222	
3	1.038.1-1 вып.1	5ПБ 36-20	6	500	
		Для $t_н$ = -30°С			
1	1.038.1-1 вып.1	2ПБ 29-4	32	120	
2	1.038.1-1 вып.1	3ПБ 34-4	12	125	
3	1.038.1-1 вып.1	5ПБ 36-20	6	500	

Отверстия в стенах

Отверстие	Размеры, мм b	h	Отметка низа отверстия, м	Назначение
1	50	50	3,900	ЭМ
2	50	50	3,870	ЭМ
3	200	100	3,800	ЭМ

1. Конструкция пандусов принята по типу пола 1 и 1а.
2. В процессе выполнения полов на глубине 30...50 мм от поверхности уложить проводник УВЭП-ф6АI ГОСТ 5781-82, ℓ=145 м вес 135 кг.
3. По периметру автополивок выполнить УВЭП-ф10АI ГОСТ 5781-82 на глубине -0,500 ℓ=21 м вес 25 кг.
   Технические решения на УВЭП приведены на чертежах марки ЭМ.
4. Допустимая расчётная нагрузка на колесо – 3,6 т

Согласовано: ТХ Подлесная; ЭМ Шарф; КЖ Корнеев

Взам. инв. №

Подпись и дата

Инв. № подл.

Привязан

Инв. №

ГИП	Олферьев		
Нач. отд.	Гомзяков		
Н. контр.	Трейбач		
Гл. конст.	Олешко		
Гл. арх.	Гавриалов		
Рук. гр.	Маргулис		
Техник	Акишкина		

801-4-185.87-АР

Здание на 250 голов ремонтного молодняка КРС с беспривязным содержанием на глубокой подстилке и кормлением в здании

Стадия	Лист	Листов
Р	4	

План полов, отверстий и перемычек в стенах

ГИПРОНИСЕЛЬХОЗ

Копир. Лихачева 22741-01 13 Формат А2

Альбом I

План кровли

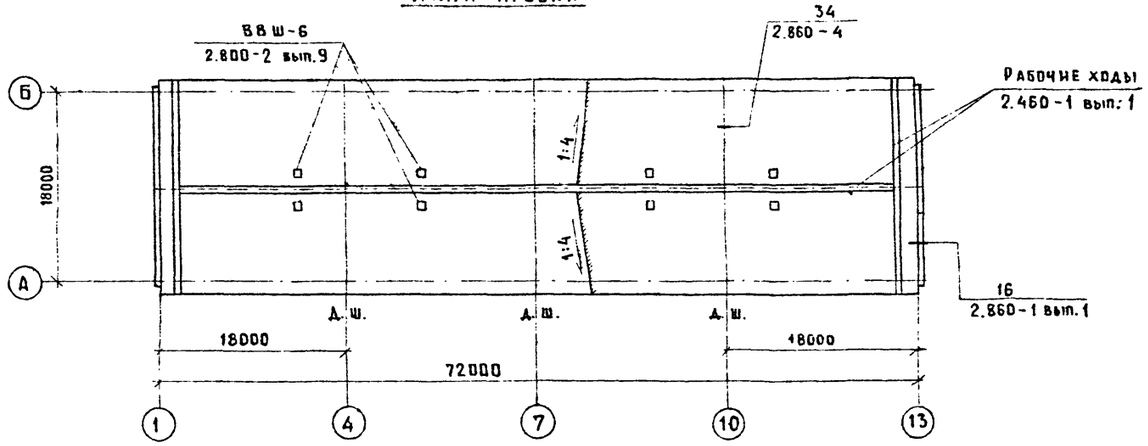

Спецификация элементов крепления ворот

Марка поз.	Обозначение	Наименование	Кол-во на поз.1	Кол-во на поз.2	Масса ед. кг	Примечание
1	3.400-6/76	Изделие закладное				
		МИ4-56	4	4	5,10	
2		Уголок Б-50×50×5 ГОСТ 8509-86 / ВСт3кп2 ГОСТ 535-79				
			9200		34,6	м
				7400	28,0	м
3		Уголок Б100×100×8 ГОСТ 8509-86 / ВСт3псб-1 ГОСТ 535-79				
		ℓ=150	3	3	1,85	
С1	ГОСТ 23279-85	4С 5Вр I-100 / 5Рр I-100 340×620	8	8	6,75	

Спецификация вытяжных вентиляционных шахт

Марка	Обозначение	Наименование	Кол. шт.	Примечание
ВВШ-6	2.800-2 вып.9	Вентиляционная шахта	8	

Ворота замаркированы на листе 2.

Схема расположения элементов крепления ворот

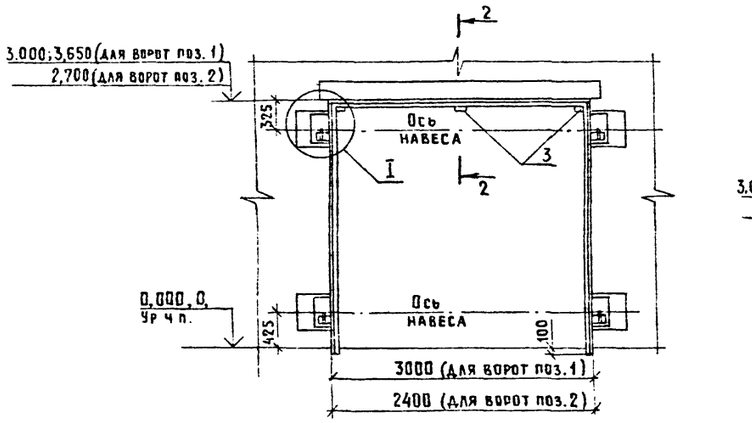

2 – 2

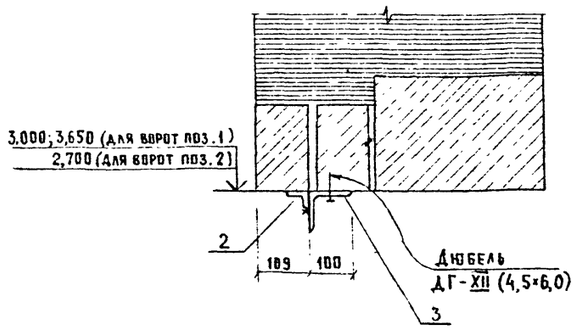

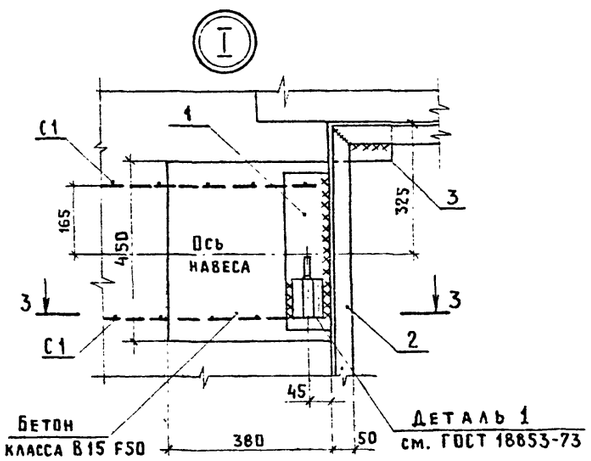

3 – 3

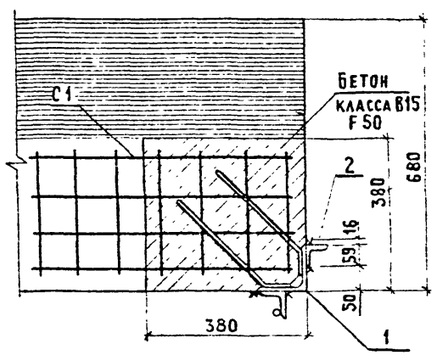

						801-4-185.87-АР	
Привязан		ГИП	Олферьев		2.2008	Здание на 250 голов ремонтного молодняка КРС с беспривязным содержанием на глубокой подстилке и кормлением в здании	Стадия: Р; Лист: 5; Листов:
		Нач.отд.	Гомзяков		10.87		
		Н.контр.	Трейбач				
		Гл.арх	Гаврилов			План кровли. Схема расположения элементов крепления ворот	ГИПРОНИСЕЛЬХОЗ
Инв. №		Рук.гр.	Маргулис				
		Техник	Акишкина				

22741-01 14 Формат А2

Согласовано: Шевцунов ОВ

Инв.№ подл. | Подпись и дата | Взам.инв.№

Альбом I

Схема расположения обрешетки, брусков под обрешетку и асбестоцементных листов

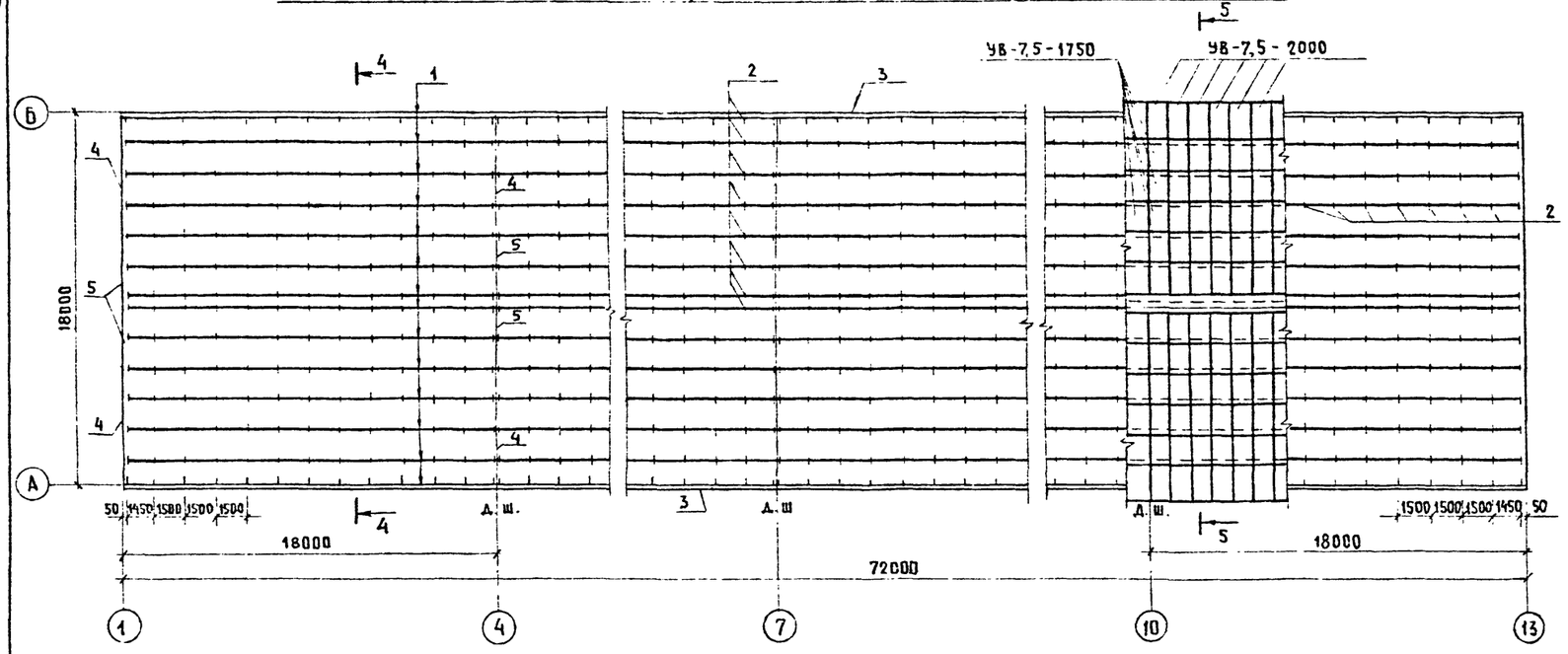

Разрез 4-4

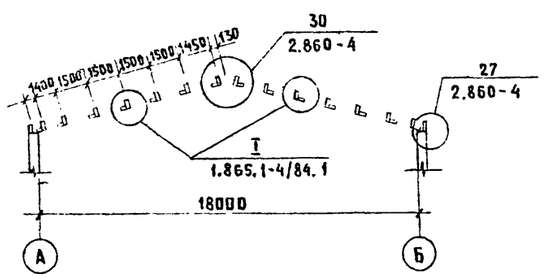

Разрез 5-5

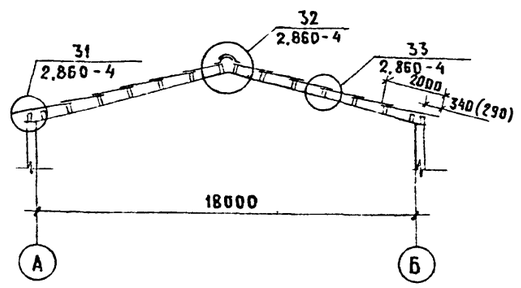

Спецификация элементов кровли

Марка, поз.	Обозначение	Наименование	Кол.	Масса ед.кг	Примечание
		Пиломатериалы -			
		- сосна, ель			
		ГОСТ 24454-80Е			
		te = -20°C			
1		50×100 ℓ=6000	168		5,04 м³
2		50×80 ℓ=540	728		1,57 м³
3		60×175 ℓ=6000	24		1,51 м³
		te = -30°C			
1		50×100 ℓ=6000	168		5,04 м³
2		50×120 ℓ=540	728		2,36 м³
3		60×125 ℓ=6000	24		1,08 м³
		te = -20°; -30°C			
	2.860-4	50×50 ℓ=180	728		0,33 м³
	2.860-4	50×50 ℓ=150	146		0,055 м³
	2.860-4	19×100 ℓ=400	720		0,55 м³
	2.860-4	Изделие деревянное Д2	52		0,03 м³
4		75×75 ℓ=6000	10		0,34 м³
5		75×75 ℓ=3160	10		0,18 м³
		Изделия металлические			
		te = -20°; -30°C			
	2.860-4	Изделие соединительное МС8	50	1,2	
	2.860-4	МС10	104	0,1	
	2.860-4	Фасонный элемент ФС1	151,2		
	2.860-4	ФС2	151,2		
	2.860-4	Сетка 10-1НУ t=0,6 ГОСТ 3826-82	144,0		
	2.860-4	Гребенка ℓ=1050	151,2		
	2.860-4	Крепежный элемент МШ1	1440		
	2.860-4	МШ2	136		

Деревянные элементы кровли выполняются из пиломатериалов по ГОСТ 24454-80Е. Сосна или ель влажностью $\varphi \leq 25\%$

Согласовано:

Инв.№ подл. | Подпись и дата | Взам. инв.№

Привязан		ГИП	Дафергьев		10.87	801-4-185.87-АР	
		Нач.отд.	Гомзяков		10.87	Здание на 250 голов ремонтного молодняка КРС с беспривязным содержанием на глубокой подстилке и кормлением в здании	Стадия: Р; Лист: 6; Листов:
		Н.контр.	Трейбач			Схема расположения элементов кровли и асбестоцементных листов. Разрезы 4-4, 5-5	ГИПРОНИСЕЛЬХОЗ
Инв.№		Гл.арх.	Гаврилов				
		Рук.гр.	Маргулис				
		Ст.арх.	Кудрявцева				

22741-01 15 Формат А2

Альбом I

Ведомость рабочих чертежей основного комплекта марки КЖ

Лист	Наименование	Примечание
1	Общие данные (начало)	
2	Общие данные (окончание)	
3	Схема расположения элементов фундаментов	
4	Фундаменты. Сечения 1-1...6-6. Узел 1.	
	Монолитный фундамент Фм 1	
5	Схема расположения полурам, стоек ограждения и кормушек	
6	Схема расположения плит покрытия	
7	Схемы расположения панелей стен	

Ведомость ссылочных и прилагаемых документов

Обозначение	Наименование	Примечание
	Ссылочные документы	
ГОСТ 24022-80	Фундаменты железобетонные	
	сборные под колонны сельскохозяйственных зданий	
ГОСТ 13579-78	Блоки бетонные для стен подвалов	
1.811.1-1	Сваи забивные железобетонные	
	таврового сечения	
1.415-1 вып.1	Железобетонные фундаментные	
	балки для стен производственных	
	зданий	
1.869.1-1	Железобетонные опорные подушки	
1.822.1-2/82	Железобетонные рамы для однопро-	
вып.1,2	летных сельскохозяйственных	
	зданий с уклоном кровли 1:4	
1.865.1-4/84 вып.1,2	Железобетонные плиты покрытий	
	сельскохозяйственных производ-	
	ственных зданий	
1.832-1-8 вып.0,1	Трехслойные железобетонные	
	стеновые панели на гибких связях	
	с эффективным утеплителем для	
	сельскохозяйственных зданий	
1.865.1-8	Железобетонные доборные плиты	
	длиной 6м для покрытий сельско-	
	хозяйственных зданий	
1.038.1-1 вып.1	Перемычки железобетонные для	
	зданий с кирпичными стенами	
3.818.9-2 вып.0,1,2,6	Технологические изделия для	
	животноводческих производствен-	
	ных зданий	
2.860-4	Узлы сельскохозяйственных зданий	
	с каркасом из железобетонных	
	рам по серии 1.822-2	
	Прилагаемые документы	
КЖИ-1.0.0	Полурама РПС 18-4-Па; РПС 18-4-Пб	
КЖИ-2.0.0	Стойка ограждения СО-250.16-1	
КЖИ-3.0.0	Плита покрытия 1ПГ-2АIV-Т-П-а,	
	1ПВ10-2АIV-Т-П-а	
КЖИ-0.1.0	Насадка НС1	
КЖ ВМ	ВМ по рабочим чертежам	
	основного комплекта марки КЖ	

Ведомость спецификаций

Лист	Наименование	Примечание
4	Спецификация к схеме расположения	
	элементов фундаментов	
	Спецификация монолитного фундамента Фм1	
5	Спецификация к схеме расположения полурам,	
	стоек ограждения и кормушек	
	Спецификация к схеме расположения	
	плит покрытия	
7	Спецификация к схемам расположения	
	панелей стен	

Ведомость объемов сборных бетонных и железобетонных конструкций по рабочим чертежам основного комплекта марки КЖ

	Наименование группы элементов конструкции	Кол.	Кол., м³	Примечание
1	Сваи	581700	13,2	
2	Балки фундаментные	582421	8,2	
3	Рамы	582700	55,0	
4	Плиты покрытия	584111	170,1	
5	Панели стеновые	583121	47,60	
6	Перемычки	582821	3,64	для t_e=-30°С
			2,71	для t_e=-20°С
7	Кормушки	585821	16,56	
8	Стойки ограждения	589900	0,38	
9	Опорные подушки	582000	0,21	
	Всего бетона и железобетона		340,79	335,46 (t_e=-20°С)

Материалы на изготовление сборных бетонных и железобетонных конструкций учтены в ведомости потребности в материалах и отдельно не учитываются.

Типовой проект разработан в соответствии с действующими нормами и правилами и предусматривает мероприятия, обеспечивающие пожарную безопасность при эксплуатации здания.

Главный инженер проекта 20.10.87 В.М.Олферьев

Взам.инв.№ | Подпись и дата | Инв.№ подл.

Привязан				
Инв.№				
				801-4-185.87-КЖ
ГИП	Олферьев		10.87	
Нач.отд.	Гомзяков			Здание на 250 голов ремонтного молодняка КРС с беспривязным содержанием на глубокой подстилке и кормлением в здании
Н.контр.	Гребач		10.87	
Гл.конст.	Олешко			
Гл.спец.	Корнеев			
Рук.гр.	Скобликов			Общие данные (начало)
Ст.инж.	Таирова			

Стадия	Лист	Листов
Р	1	7

Гипронисельхоз

Общие указания

1. Общая часть

1.1. Рабочие чертежи основного комплекта марки КЖ разработаны на основании заданий на проектирование разделов проекта АР, ТХ, ЭМ.

1.2. За условную отметку 0,000 принят уровень чистого пола здания, что соответствует абсолютной отметке ☐.

2. Расчетные нагрузки.

2.1 Расчетная зимняя температура наружного воздуха t_e = минус 20,30°С (основное решение).

2.2. Скоростной напор ветра при высоте над поверхностью земли до 10м для I географического района 0,23×1,4 0,32 кПа (32,0 кгс/м²)

2.3. Вес снегового покрова для III географического района 1.0×1.4 = 1,40 кПа (140 кгс/м²).

3. Требования к производству работ.

3.1. Работы по возведению здания, в том числе в зимнее время, вести в соответствии с требованиями третьей части СНиП по видам работ.

4. Мероприятия по защите конструкций от коррозии.

4.1. Степень агрессивного воздействия газообразной среды на железобетонные конструкции из бетона нормальной проницаемости - среднеагрессивная, на стальные закладные и соединительные детали - сильноагрессивная.

4.2. Степень агрессивного воздействия твердой и жидких сред на кормушки и полы на бетонные конструкции из бетона пониженной проницаемости - среднеагрессивная, железобетон и стальные закладные и соединительные детали - сильноагрессивная.

4.3. Для бетонных и железобетонных конструкций необходимо предусматривать один из видов цементов: портландцемент, портландцемент с минеральными добавками, шлакопортландцемент, удовлетворяющие требованиям ГОСТ 10178-85.

4.4. В качестве мелкого заполнителя следует предусматривать кварцевый песок (отмучиваемых частиц не более 1% по массе по ГОСТ 10268-80).

4.5. В качестве крупного заполнителя следует предусматривать фракционированный щебень изверженных пород, гравий и щебень из гравия, отвечающие требованиям ГОСТ 10268-80. Следует использовать щебень изверженных пород марки не ниже 800, гравий и щебень из гравия - не ниже Др12.

Щебень из осадочных пород (водопоглащением не выше 2% и марки не ниже 600), если они однородны и не содержат слабых прослоек, допускается применять для конструкций, эксплуатируемых в газовой среде.

4.6. Мелкий и крупный заполнители должны быть проверены на содержание потенциально реакционноспособных пород. В качестве мер защиты от внутренней коррозии за счет потенциально реакционноспособных пород и снижения взаимодействия заполнителя со щелочами цемента следует предусматривать:

подбор состава бетона при минимальном расходе цемента;

изготовление бетона на цементах с содержанием щелочи не более 0,6% в расчете на Na_2O;

введение в состав бетона гидрофобизирующих и газовыделяющих добавок.

При потенциально реакционноспособных заполнителях не допускается введение в бетон в качестве добавок солей натрия или калия.

4.7. Воду для затворения бетонной смеси необходимо применять в соответствии с требованиями ГОСТ 23732-79.

4.8. Для изготовления сборных железобетонных конструкций, эксплуатируемых в газообразной среде, необходимо применять бетон нормальной проницаемости марка по водонепроницаемости W4, коэффициент фильтрации при равновесной влажности свыше $2\cdot10^{-9}$ до $7\cdot10^{-9}$ см/с, коэффициент диффузии углекислого газа в бетоне $D=(0,2\cdot1,0)\cdot10^{-4}$ см²/с.

4.9. Для изготовления монолитных полов и кормушек необходимо применять бетон пониженной проницаемости - марка по водонепроницаемости W6; коэффициент фильтрации при равновесной влажности свыше $6\cdot10^{-10}$ до $2\cdot10^{-9}$ см/с.

4.10. Для повышения стойкости бетона железобетонных конструкций, эксплуатируемых в агрессивных средах, следует использовать добавки, снижающие проницаемость бетона или повышающие его химическую стойкость, а также повышающие защитную способность бетона по отношению к арматуре. Добавки рекомендуется применять в соответствии с „Руководством по применению химических добавок в бетоне", М, Стройиздат, 1980.

4.11 Колонны и стены до отметки 1.000 от уровня пола необходимо дополнительно защитить лакокрасочным покрытием состава:

грунт-лак БТ-577 (ГОСТ 5631-79) или 30% раствором битума в бензине; покровные слои: битумно-латексно-кукерсольная мастика (ВСН 02-72) или битумно-хлорсульфополиэтиленовая мастика, армированная стеклотканью. Общая толщина покрытия 250 мкм.

4.12 Необетонируемые стальные конструкции и закладные детали, соединительные и крепежные элементы железобетонных конструкций здания и системы навозоудаления защитить комбинированным покрытием (лакокрасочным по металлизационному слою). Металлизационный слой выполнить алюминиевым покрытием толщиной не менее 120 мкм. Лакокрасочное покрытие выполнить следующего состава: грунт ХС-010 (ГОСТ 9355-81) или ХС-059 (ГОСТ 23494-79) в 2 слоя; покровные слои ХВ-785 (ГОСТ 7313-75) или ХС-710 (ГОСТ 9355-81) или ХС-759 (23494-74) в 6 слоев, для жидкой среды и 4 слоя для газовой среды. Общая толщина покрытия 130 мкм. для жидкой среды и 80 мкм для газовой среды.

4.13 В построечных условиях после выполнения сварочных работ - по соединению алюминированных (оцинкованных) изделий с помощью передвижной установки методом металлизации дополнительно защитить сварные швы и места примыкания к ним алюминиевым (цинковым) покрытием, толщиной не менее 150 мкм.

4.14. Работы по защите конструкций от коррозии следует выполнять в соответствии с требованиями СНиП 3.04.03-85 „Защита строительных конструкций от коррозии," „Руководства по защите от коррозии лакокрасочными покрытиями строительных бетонных и железобетонных конструкций, работающих в газовлажных средах" (НИИЖБ, М, Стройиздат, 1978), „Рекомендаций по защите от коррозии бетонных и железобетонных конструкций сельскохозяйственных зданий и сооружений" (НИИЖБ, М, 1986).

Согласовано	
Тех отдел	Яковлева
Взам инв N	
Подпись и дата	
Инв N подл.	

ГИП	Олферьев		
Нач. отд.	Гомзяков		
Н. контр.	Трейбач		10.87
Гл. конст	Олешко		
Гл. спец	Корнеев		
Рук. гр.	Скобликов		
Ст инж	Таирова		

Привязан

Инв. N

801-4-185.87-КЖ

Здание на 250 голов ремонтного молодняка КРС с беспривязным содержанием на глубокой подстилке и кормлением в здании

Стадия	Лист	Листов
Р	2	

Общие данные (окончание)

ГИПРОНИСЕЛЬХОЗ

Копир Ченцова 22741-01 17 формат А2

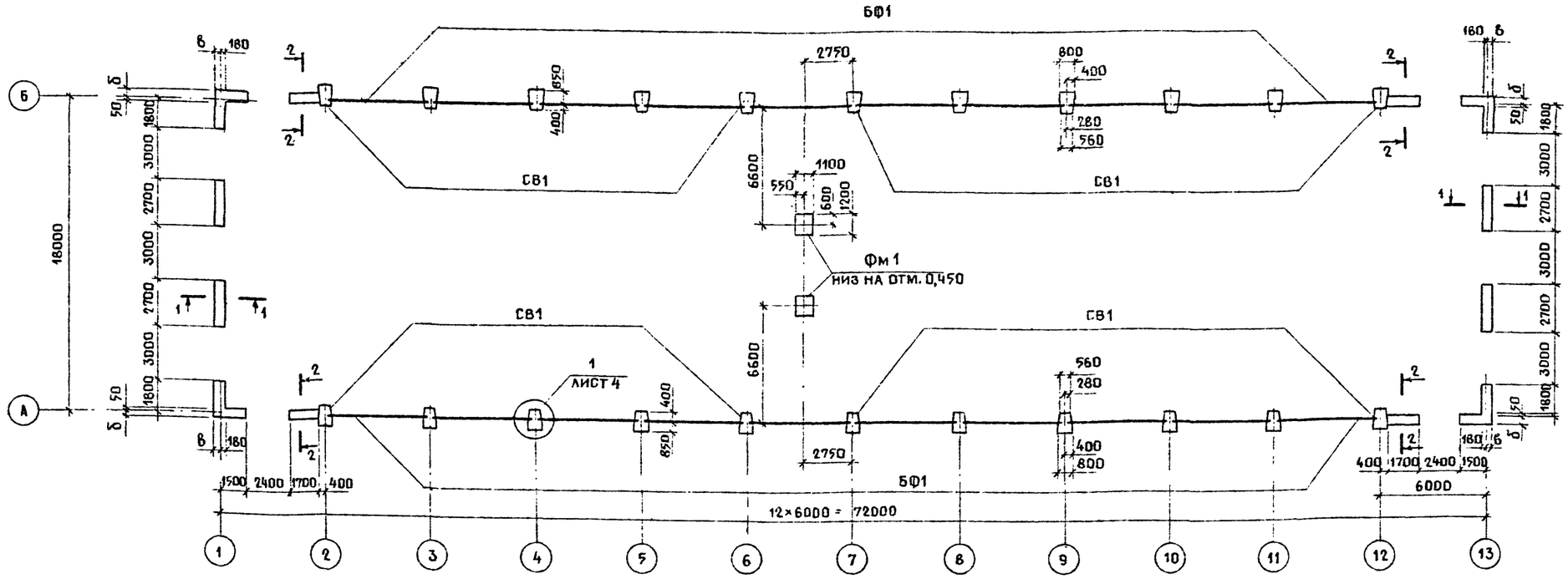

Ведомость буквенных обозначений

Буквенные обозначения	Размеры, мм	
	t_e=-20°С	t_e=-30°С
б	450	550
в	320	420

Расчетные нагрузки на верхний обрез фундаментов с коэффициентом h = 1

Оси	Схема нагрузок	Нагрузки: снег 1,0 кПа (100 кгс/м²) N кН (тс)	Нагрузки: снег 1,0 кПа (100 кгс/м²) T кН (тс)	Р от стеновых панелей -20, 30°С
А, Б	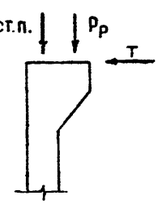	215,6 кН (22тс)	156,8 кН (16тс)	71,34 кН (7,28тс)

1. Основанием фундаментов являются грунты со следующими нормативными характеристиками $\varphi^н$=0,49 рад (28°); $C^н$=2 кПа (0,02 кгс/м²); E=14,7 мПа (150 кгс/см²); ρ=1,8 т/м³, коэффициент безопасности по грунту K_1=1.
   Грунтовые воды отсутствуют. Грунты непучинистые непросадочные.
2. Обратную засыпку пазух, а также подсыпку грунта под полы, выполнять местным грунтом оптимальной влажности с тщательным послойным трамбованием и доведением степени уплотнения грунта до $K_{упл.}$=0.95.
3. Фундаментные балки укладывать на слой цементного раствора марки 50 толщиной 20мм.
4. Швы между фундаментными балками заделать цементно-песчаным раствором марки 100.
5. Проектная марка бетона по морозостойкости для фундаментов, набетонок F=50, для фундаментных балок - F=75.
6. До монтажа стен срубить столбики для забивки свай.
7. Спецификацию к схеме и сечения 1-1, 2-2 см. лист 4

Согласовано: АР Васильев; ТХ Подлесинский; ВК Рыбкин

Взам. инв. N | Подпись и дата | Инв. N подл.

Привязан

Инв. N

ГИП	Олферьев	
Нач. отд.	Гомзяков	
Н. контр.	Трейбач	
Гл. конст.	Олешко	
Гл. спец.	Корнеев	
Рук. гр.	Скобликов	
Ст. инж.	Таирова	
Ст. инж.	Аникина	

801-4-185.87-КЖ

Здание на 250 голов ремонтного молодняка КРС с беспривязным содержанием на глубокой подстилке и кормлением в зданий	Стадия	Лист	Листов
	Р	3	
Схема расположения элементов фундаментов	ГИПРОНИСЕЛЬХОЗ		

Копир Ченцова 22741-01 18 Формат А2

Альбом I

1-1; 2-2

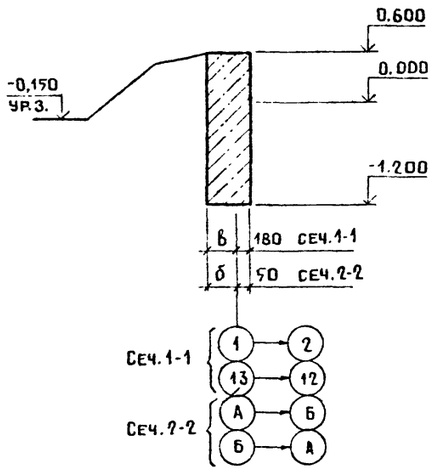

1

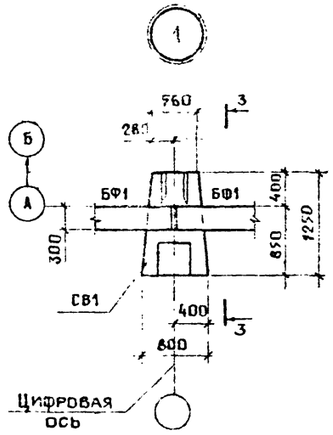

3-3

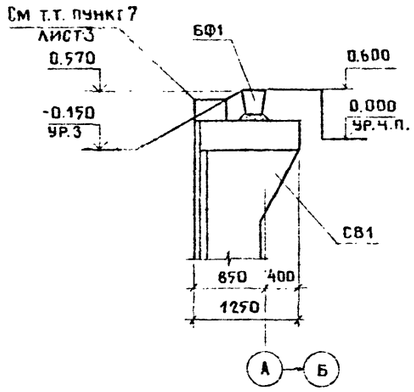

Спецификация к схеме расположения элементов фундаментов

Марка поз	Обозначение	Наименование	Кол.	Масса ед. кг	Примечание
		Для t_e=-20; 30° С			
		Сваи			
СВ1	1.811.1-1	СВТ 40.8-1	22	2600	F=50
		Балки фундаментные			
БФ1	1.415-1 вып.1	ФБ 6-45	20	1000	F=75
		Фундамент монолитный			
Фм1	лист 4	Фм1	2		
		Материалы			
		Для t_e=-20°С			
		Бетон класса В7,5 F75	21.6		м³
		Бетон класса В3,5 F50	0.2		м³
		Для t_e=-30°С			
		Бетон класса В7,5 F75	25,9		м³
		Бетон класса В3,5 F50	0,25		м³

Фм1

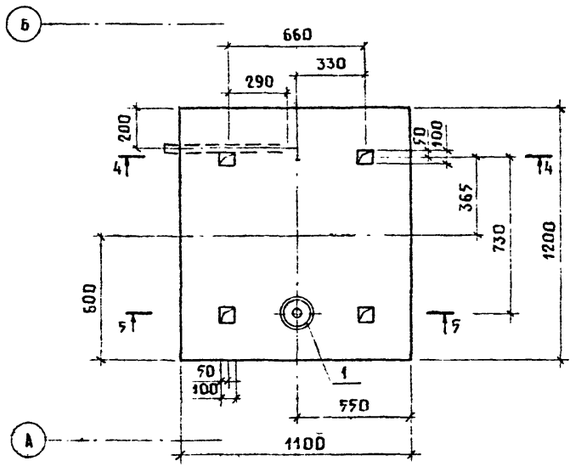

4-4

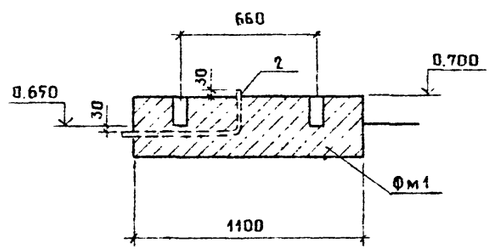

5-5

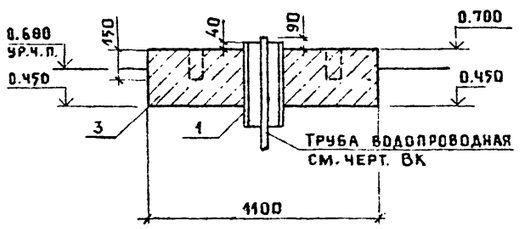

Спецификация монолитного фундамента Фм1

Формат	Зона	Поз.	Обозначение	Наименование	Кол.	Примечание
				Детали		
Бч		1		Труба асбестоцементная		
				БНТ 200 ГОСТ 1639-80		
				ℓ=300	1	0.39кг
Бч		2		Труба 20×2×700 ГОСТ10704-76 / ВСт3кп2 ГОСТ10705-80	1	0.63кг
				Материалы		
		3		Бетон класса В25	0,33	м³

Схему расположения элементов фундаментов см. лист 3.

Привязан

Инв.№

				801-4-185.87-КЖ
ГИП	Олферьев		10.87	
Нач.отд.	Гомзяков			
Н.контр.	Трейбач		10.87	Здание на 250 голов ремонтного молодняка КРС с беспривязным содержанием на глубокой подстилке и кормлением в здании
Гл.констр.	Олешко			
Гл.спец.	Корнеев			
Рук.гр.	Скобайков			
Ст.инж.	Таирова			Фундаменты Сечения 1-1...6-6. Узел 1 Монолитный фундамент Фм1
Ст.инж.	Анисина			

Стадия	Лист	Листов
Р	4	

ГИПРОНИСЕЛЬХОЗ

Согласовано: ГК Подлосинский; ВК Рыбкин; ЭМ Шарф

Взам. инв.№ | Подпись и дата | Инв.№ подл.

Копир. Ченцова 22741-01 19 Формат А2

Альбом I

Схема расположения полурам, стоек ограждения и кормушек

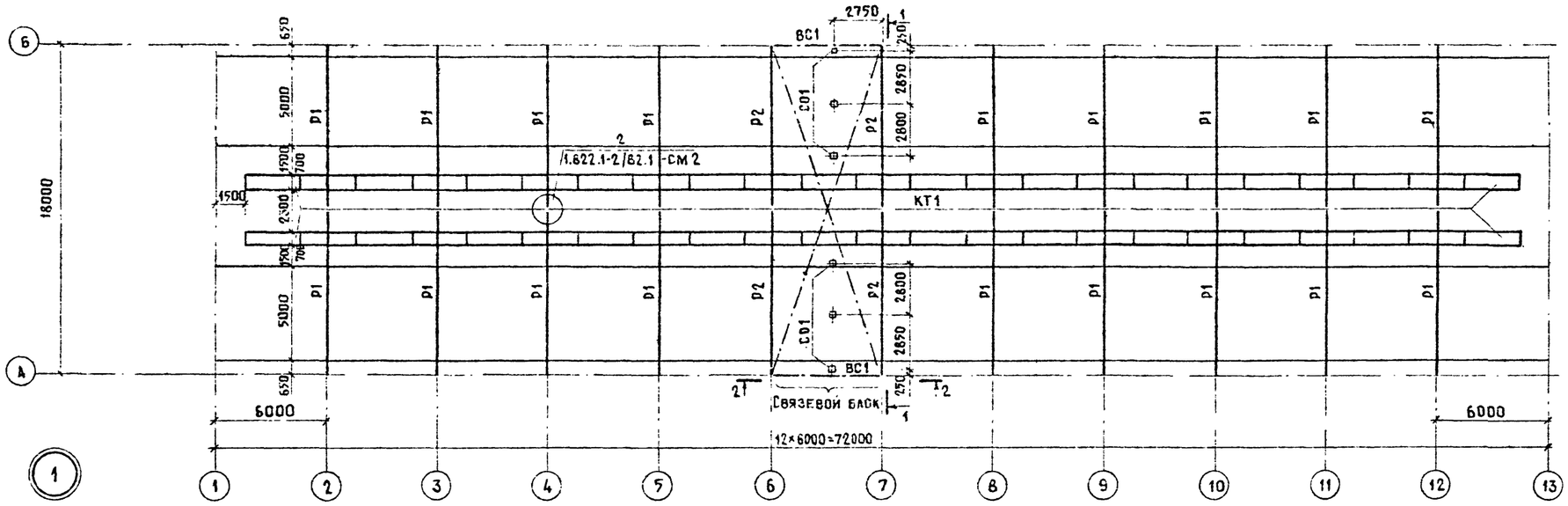

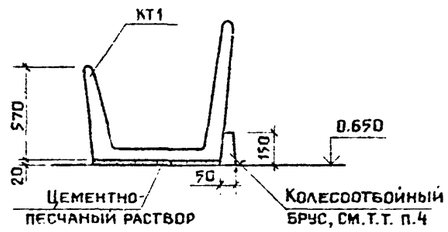

1. Монтаж, крепление и омоноличивание полурам выполнять в соответствии с указаниями серии 1.822.1-2/82 СНиП III-16-80.
2. Для устойчивости здания предусмотрен связевой блок в осях 6-7 Жесткость связевого блока обеспечивается приваркой плит покрытия к ригелям рам в трех точках и вертикальными связями. Монтаж каркаса необходимо начинать со связевого блока.
3. Указания по антикоррозийной защите см. лист 2.
4. Колесоотбойный брус выполнять из бетона класса В15, W6.

Спецификация к схеме расположения полурам, стоек ограждения и кормушек

Марка поз.	Обозначение	Наименование	Кол.	Масса ед., кг	Примечание
		$t_в$=-20,30°С			
		Ветер 27кг/м², снег 100 кг/м²			
Р1	КЖИ-1.0.0	Полурама РПС 18-4-Пα	18	3100	
Р2	-01	РПС 18-4-Пб	4	3100	
		Стойка ограждения			
СО1	КЖИ-2.0.0	СО 250.16-1	6	157	
КТ1	3.818.9-2 Вып.1	Кормушка КТ 298.70.57	46	900	
		Изделия металлические			
ВС1	1.822.1-2/82.1-СМ5	Связь вертикальная ВС1	2		
МС1	1.822.1-2/82.2-090	Изделие соединительное МС1	22		
МС2	1.822.1-2/82.2-090-01	МС2	11		
МС3	1.822.1-2/82.2-090-02	МС3	22		
		Материалы			
		Бетон класса В15	0,1		м³

ГИП	Олферьев			801-4-185.87-КЖ
Нач.отд	Гомзяков			
Н.контр	Трейбач		10.87	Здание на 250 голов ремонтного молодняка КРС с беспривязным содержанием на глубокой подстилке и кормлении в здании
Гл.конст	Олешко			Стадия: Р; Лист: 5; Листов:
Гл.спец	Корнеев			Схема расположения полурам, стоек ограждения и кормушек
Рук.гр	Скобликов			ГИПРОНИСЕЛЬХОЗ
Ст.инж	Таирова			
Инж	Горилько			

Согласовано: Подосинский; ТХ

Взам.инв.№ | Подпись и дата | Инв.№ подл.

Копир. Ченцова 22741-01 20 Формат А2

Альбом I

Схема расположения плит покрытия

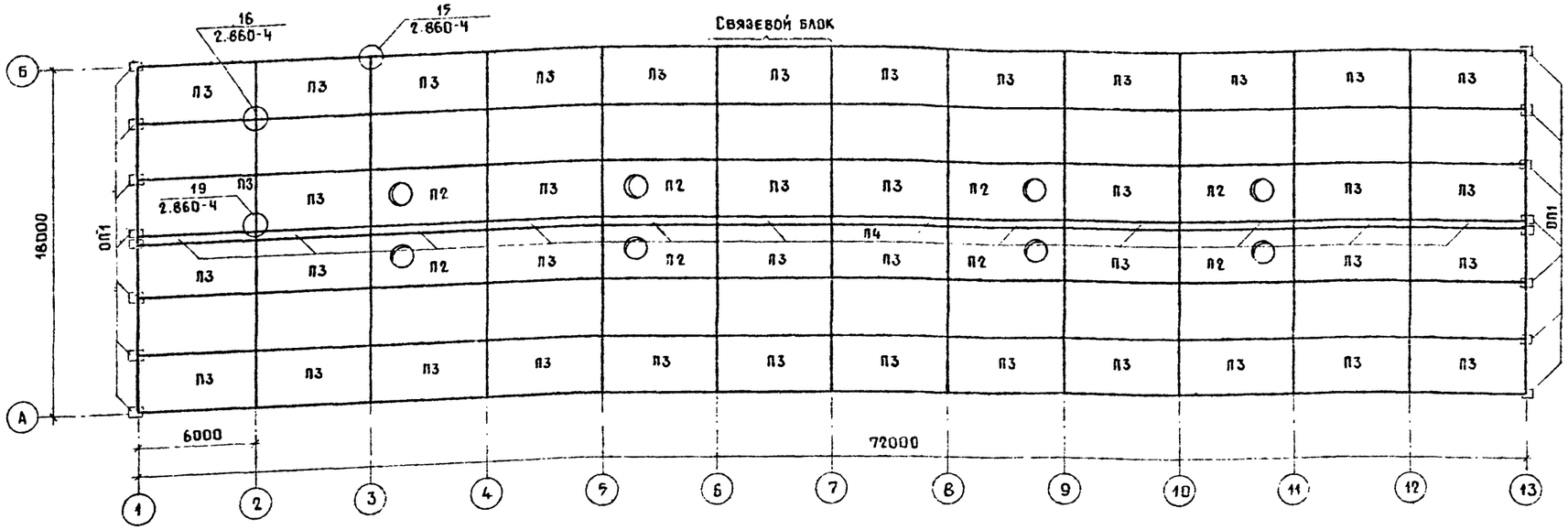

1-1

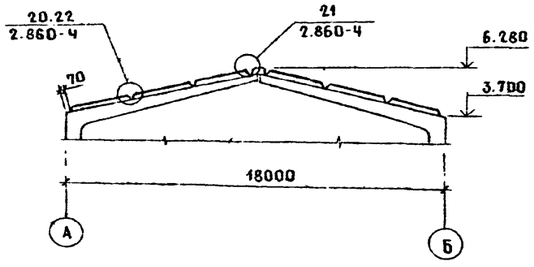

Спецификация к схема расположения плит покрытия

Марка поз.	Обозначение	Наименование	Кол шт.	Масса ед. кг	Примечание
		Для $t_г$>-20; 30°С			
		снег 100 кгс/м²			
П1	1.865.1-4/84 вып.1	Плита 1ПГ-2АIV-Т-П	24	2250	
П2	КЖИ-3.0.0-01	1ПВ10-2АIV-Т-П-α	8	2800	
П3	КЖИ-3.0.0	1ПГ-2АIV-Т-П-α	40	2250	
П4	1.865.1-6	ПДС2	12	775	
ОП1	1.869.1-1	Опорная подушка ОП2.5-4	16	33	
		Изделия металлические			
	2.860-4 010М	Фасонный элемент ФС2	144.0		м
	2.860-4 030-03	Изделие соединительное МС	192		

1. Швы между плитами покрытия тщательно заполнить бетоном класса В15 на мелком заполнителе.
2. Приварку плит к закладным деталям ригеля рам выполнять сварным швом высотою 6мм не менее чем в 3-х точках.
3. Указания по антикоррозионной защите строительных конструкций, соединительных изделий и закладных деталей см. лист 2. Антикоррозионные покрытия, нарушенные в процессе монтажа, должны быть восстановлены.
4. Все плиты незамаркированные на схеме расположения плит покрытия имеют марку - П1.

Согласовано:

Инв.№ подл. | Подпись и дата | Взам. инв.№

Привязан

Инв.№

				801-4-185.87- КЖ	
ГИП	Сафрьев		12.10.87		
Нач. отд.	Гомзяков			Здание на 250 голов ремонтного молодняка КРС с беспривязным содержанием на глубокой подстилке и кормлением в здании	Стадия: Р; Лист: 6; Листов:
Н. контр.	Грейбач		10.87		
Гл. конс.	Заглько				
Гл. спец.	Корнеев			Схема расположения плит покрытия	ГИПРОНИСЕЛЬХОЗ
Рук. гр.	Скобликов				
Ст. инж.	Литвинова				

Копир. Ченцова 22741-01 21 Формат А2

Схема расположения панелей стены по оси „А"

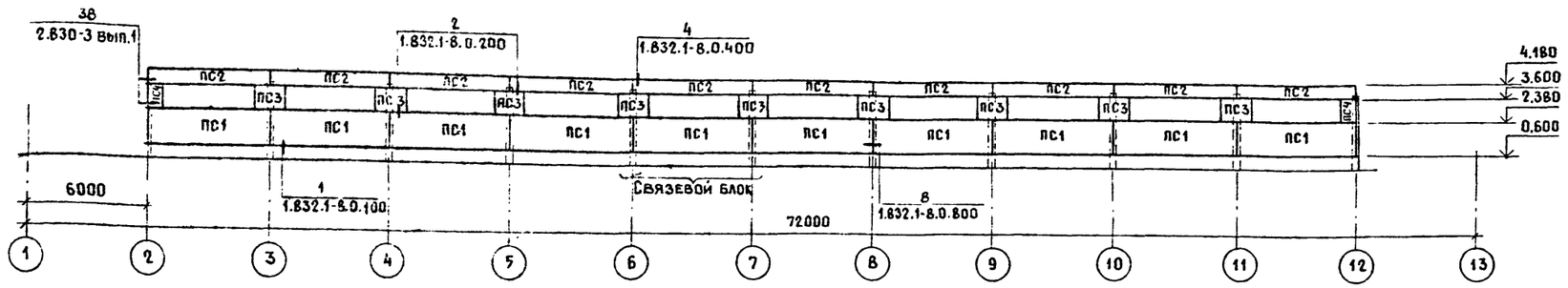

Схема расположения панелей стены по оси „Б"

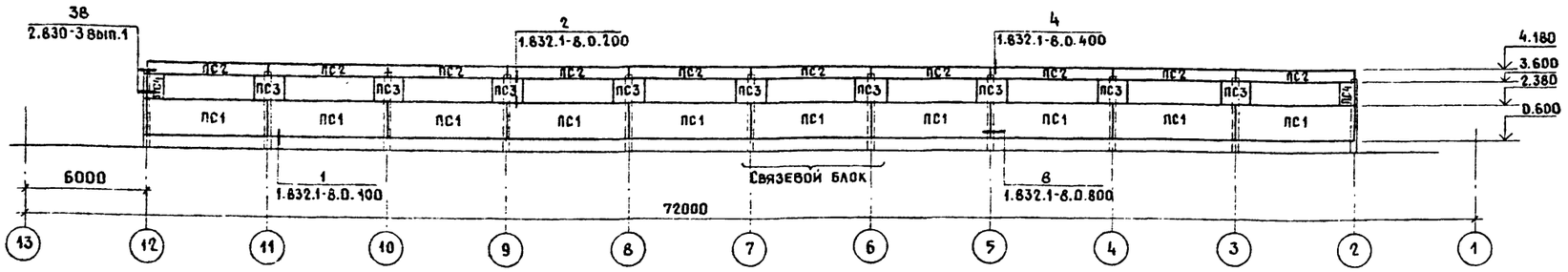

Спецификация к схемам расположения панелей стен

Марка поз.	Обозначение	Наименование	Кол. шт.	Масса ед. кг	Примечание
		Для t_e = -20°С			
ПС1	1.832.1-8 вып.1	Панель ПСТ 6.18.23-Т	20	4200	
ПС2	1.832.1-8 вып.1	ПСТ.6.06.23-Т-К	20	1400	
ПС3	1.832.1-8 вып.1	ПСТ 1.5.12.23-Т	18	670	
ПС4	1.832.1-8 вып.1	ПСТ 0,75.12.23-Т	4	330	
		Для t_e = -30°С			
ПС1	1.832.1-8 вып.1	Панель ПСТ 6.18.25-Т	20	4200	
ПС2	1.832.1-8 вып.1	ПСТ 6.06.25-Т К	20	1400	
ПС3	1.832.1-8 вып.1	ПСТ 1,5.12.25-Т	18	680	
ПС4	1.832.1-8 вып.1	ПСТ 0,75.12.25-Т	4	330	

Марка поз.	Обозначение	Наименование	Кол. шт.	Масса ед. кг	Примечание
		Изделия металлические			
	1.832.1-8.0.210	Изделие соединительное МС1	40		
	1.832.1-8.0.220	МС2	40		
	1.832.1-8.0.410	МС3	40		
	1.832.1-8.0.710	МС4	40		
	КЖИ-0.1.0	Насадка НС1	22		
	2.830-3.2-0700-05	Изделие соединительное МС5-А	4		
	2.830-3.2-0700-04	МС5-П	4		
		Стандартные изделия			
	1.832.1-8.0.200	Болт М12×180 ГОСТ 7798-70	40		
	1.832.1-8.0.200	Гайка М12 ГОСТ 5915-70	40		
	1.832.1-8.0.200	Шайба 12 ГОСТ 11371-78	40		

1. Монтаж и заполнение швов панелей стен выполнять в соответствии с указаниями серии 1.832.1-8 выпуск 0.
2. Антикоррозионную защиту закладных деталей и соединительных изделий выполнять в соответствии с указаниями на листе 2.

Привязан

Инв. №

ГИП	Олферьев		20.10.87
Нач.отд.	Гомзяков		
Н.контр.	Трейбач		10.87
Гл.конст.	Олешко		
Гл.спец.	Корнеев		
Рук.гр.	Скобликов		
Ст.инж.	Литвинова		

801-4-185 87-КЖ

Здание на 250 голов ремонтного молодняка КРС с беспривязным содержанием на глубокой подстилке и кормлением в здании

Стадия	Лист	Листов
Р	7	

Схемы расположения панелей стен

ГИПРОНИСЕЛЬХОЗ

Копир Ченцова 22741-01 22 Формат А2

Инв.№ подл. | Подпись и дата | Взам.инв.№ | АР Мартулис | Согласовано

Альбом I

Ведомость рабочих чертежей основного комплекта марки ВК

Лист	Наименование	Примечание
1	Общие данные. Фрагмент плана на отм. 0.000	
	Схема системы В1	

Ведомость ссылочных и прилагаемых документов

Обозначение	Наименование	Примечание
	Прилагаемые документы	
ВК.ОО	Спецификация оборудования	
ВК.ВМ	ВМ по рабочим чертежам	
	основного комплекта	
	марки ВК	

Фрагмент плана на отм. 0.000

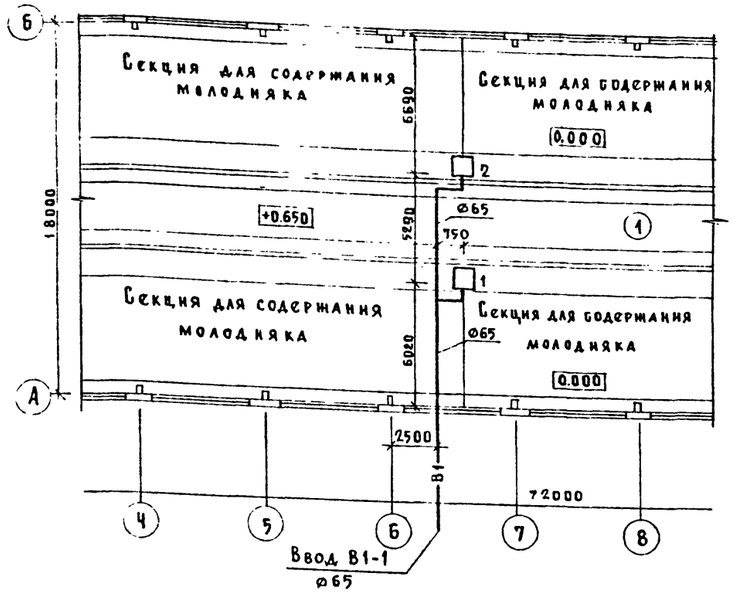

В1

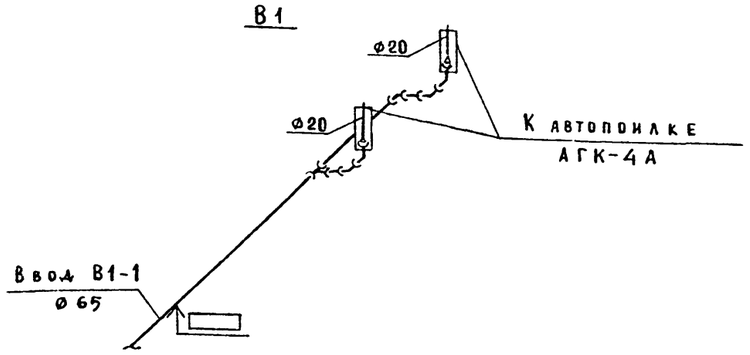

Данные по производственному водопотреблению

№ потребителя по плану	Наименование потребителя	Количество потребителей	Количество часов работы в сутки	Водопотребление: Требования к качеству воды	Потребный напор у потребителя, м	Режим водопотребления	Расход воды на одного потребителя, м³/ч	Из хозяйственно-питьевого водопровода: м³/сут.	м³/ч	л/с	Примечание
1	Поение молодняка	150	24	питьев	4	постоянный	25 л/сут	3.750	0.390	0,4	
2	Поение телят	100	24	питьев.	4	постоянный	40 л/сут	4.000	0.417	0,4	
	Итого:							7.750	0,807	0,8	

Типовой проект разработан в соответствии с действующими нормами и правилами и предусматривает мероприятия, обеспечивающие пожарную безопасность при эксплуатации здания.

Главный инженер проекта 20.10.87 В.М.Олферьев

Общие указания

1. Расход воды на наружное пожаротушение согласно табл. 7 СНиП 2.04.02-84 составляет 20 л/сек (при III степени огнестойкости конструкций, категории производства по пожарной опасности „В" и объеме здания 8 482,0 м³).

2. Основные показатели по чертежам водопровода и канализации

Наименование	Потребный напор на вводе м	Расчетный расход: м³/сут.	м³/ч	л/с	при пожаре, л/с	Установленная мощн. электродвигателей, кВт	Примечание
Водопровод							
хозяйственно-							
питьевой (В1)	6	7,750	0,807	0,8			

3. Магистральная сеть водопровода к автопоилкам проектируется из чугунных напорных труб ø 65мм ГОСТ 5525-61 на глубине минус 2.20 м. Глубина заложения водопроводной сети уточняется при привязке проекта.

4. Вертикальный участок водопроводной сети в месте подвода к автопоилкам проектируется из стальных водогазопроводных легких труб ø 20мм ГОСТ 3262-75. Трубы обмазываются горячим битумом за 2 раза и утепляются теплоизоляционными цилиндрами из минеральной ваты толщиной 60 мм ГОСТ 23208-83, с последующей изоляцией от увлажнения тремя слоями рубероида ГОСТ 10923-82 на битумной мастике ГОСТ 15836-79.

5. Запорная арматура для отключения поилок АГК-4А устанавливается в колодце (на вводе в здание) и учитывается при привязке проекта.

6. Полив зеленых насаждений решается при привязке проекта.

Согласовано: ТХ Подосинников; АР Маргулис; КЖ Корнеев

Взам. инв. № | Подпись и дата | Инв. № подл.

Привязан:

Инв. №

801-4-185.87-ВК

ГИП	Олферьев		20.10.87
Нач. отд.	Коростелев		
Н. контр.	Панисова		
Гл. спец.	Тренин		
Рук. гр.	Рыбкин		
Инженер	Гах		

Здание на 250 голов ремонтного молодняка КРС с безпривязным содержанием на глубокой подстилке и кормлением в здании

Стадия	Лист	Листов
Р	1	1

Общие данные. Фрагмент плана на отм. 0.000. Схема системы В1

ГИПРОНИСЕЛЬХОЗ

Копир. 22741-01 23 Формат А2

Альбом I

Ведомость рабочих чертежей основного комплекта марки ЭМ

Лист	Наименование	Примечание
1	Общие данные	
2	Электроосвещение. План расположения	
	электрооборудования	
	Расчетная схема электросети 380/220 в	
	План УВЭП автопоилок АГК-4	

Ведомость узлов установки электрического оборудования на плане расположения

Поз.	Обозначение	Наименование	Кол.	Примечание
1	3.407-82	Ввод проводов в ж.б		
	лист 5	или кирпичное здание		
		(1 ввод)	1	
2	5.407-64.110 МЧ	Щиток осветительный		
		ОЩ и ОЩВ (применительно)	1	
3	4.407-233-001	Установка кронштейна		
		У114 со светильником		
		для ламп накаливания	10	
4	4.407-199.А119-58	Подвод питания к		
		осветительной электросети	2	
5	5.407-63.1.40 М4	Соединение полиэтиленовой		
		трубы со стальной трубой	4	
6	4.407-199.А119.105	Ответвление к светильникам		
		(несущий трос-стальная проволока)	30	

Основные показатели

Установленная мощность электроприемников (кВт)				Расчетная мощность электроприемников (кВт)				Естественный коэффициент мощности	Годовой расход электроэнергии (кВт.ч)
Всего	В том числе			Всего	В том числе				
	Силовых	Осветительных	Тепловых		II категории надежности	Вентиляция	Эл. теплоснабжение		
5,6	—	3,6	2,0	5,4	2,9	—	2,0	1.0	9400

Типовой проект разработан в соответствии с действующими нормами и правилами и предусматривает мероприятия, обеспечивающие пожарную безопасность при эксплуатации здания

Главный инженер проекта 20.10.87 В.М. Олферьев

Ведомость ссылочных и прилагаемых документов

Обозначение	Наименование	Примечания
	Ссылочные документы	
3.407-82	Вводы линий электропередачи	
	до 1 кВт в здания	
5.407-11	Заземление и зануление	
	электроустановок	
5.407-64	Установка одиночных	
	навесных и протяжных	
	ящиков, коробок с зажи-	
	мами, щитков освещения	
	и токоотвода	
4.407-199	Прокладка осветительных	
	электропроводок на тросах	
	и установка светильников	
	с лампами накаливания	
4.407-233	Прокладка осветительных	
	электропроводок и установка	
	светильников с лампами	
	накаливания и ДРЛ на	
	кронштейнах	
5.407-63	Прокладка проводов и кабелей	
	в полиэтиленовых трубах	
	в производственных помещениях	
5.407-62	Прокладка проводов в поливи-	
	нилхлоридных (ПВХ) трубах	
	в производственных помещениях	
	Прилагаемые документы	
ЭМ.СО	Спецификация электрооборудования	
ЭМ.ВМ	ВМ по рабочим чертежам основ-	
	ного комплекта марки ЭМ	

Условные обозначения, не вошедшие в ГОСТ 2754-72

К-0,5 Кронштейн с вылетом 0,5 мм

ПП-25 Труба полиэтиленовая наружным диаметром 25 мм

ПВ-32 Труба винипластовая наружным диаметром 32 мм

Общие указания

1. Электроприемники здания по степени надежности электроснабжения относятся к потребителям II и III категорий. Электроснабжение здания предусматреть от воздушной внутриплощадочной сети напряжением 380/220 в.
2. Подсчет нагрузок выполнен на основании „Методических указаний по расчету электрических нагрузок в сетях 0,38 – 110 кВ сельскохозяйственных назначения."
3. Освещенность помещения принята по „Отраслевым нормам освещения сельскохозяйственных предприятий, зданий, сооружений.
4. Монтаж осветительной сети выполнить кабелем марки АВВГ на скобах и тросе, сеть к автопоилкам проложить кабелем марки АВВГ открыто на скобах и в полиэтиленовых трубах в подготовке пола. В местах возможных механических повреждений и ввода в автопоилки кабель заложить в стальную трубу.

5. Техника безопасности

5.1 Для защиты обслуживающего персонала от поражения электрическим током все металлические нетоковедущие части осветительного оборудования (корпуса щита, светильников, автопоилок, тросы), которые могут оказаться под напряжением при повреждении изоляции должны быть занулены.

5.2 В соответствии с ОСТ 46180-85, п.2.11 для автопоилок выполняется устройство выравнивания потенциалов (УВЭП) в виде кольцевых заземлителей с присоединением выравнивающих элементов автопоилок к нулевому проводу электросети и одноэлементному УВЭП здания образуемому двумя рядами проводника из круглой стали, прокладываемой в полах в зоне нулевого потенциала и соединяемых в торцах здания с металлоконструкциями ограждения кормушек. Все соединения выполняются на сварке.

Взам инв №

Подпись и дата

Инв № подл

Привязан:

Инв №

801-4-185-87-ЭМ

ГИП	Олферьев		
Нач отд	Выборный		
Н контр	Ткачев		
Гип 9	Дементьева		
Рук гр	Шарф		
Инженер	Маркова		

Здание на 250 голов ремонтного молодняка КРС с беспривязным содержанием на глубокой подстилке и кормлением в здании

Стадия	Лист	Листов
Р	1	2

Общие данные

ГИПРОНИСЕЛЬХОЗ

Копир Петрова 22741-01 24 Формат А2

Альбом I

План расположения электрооборудования

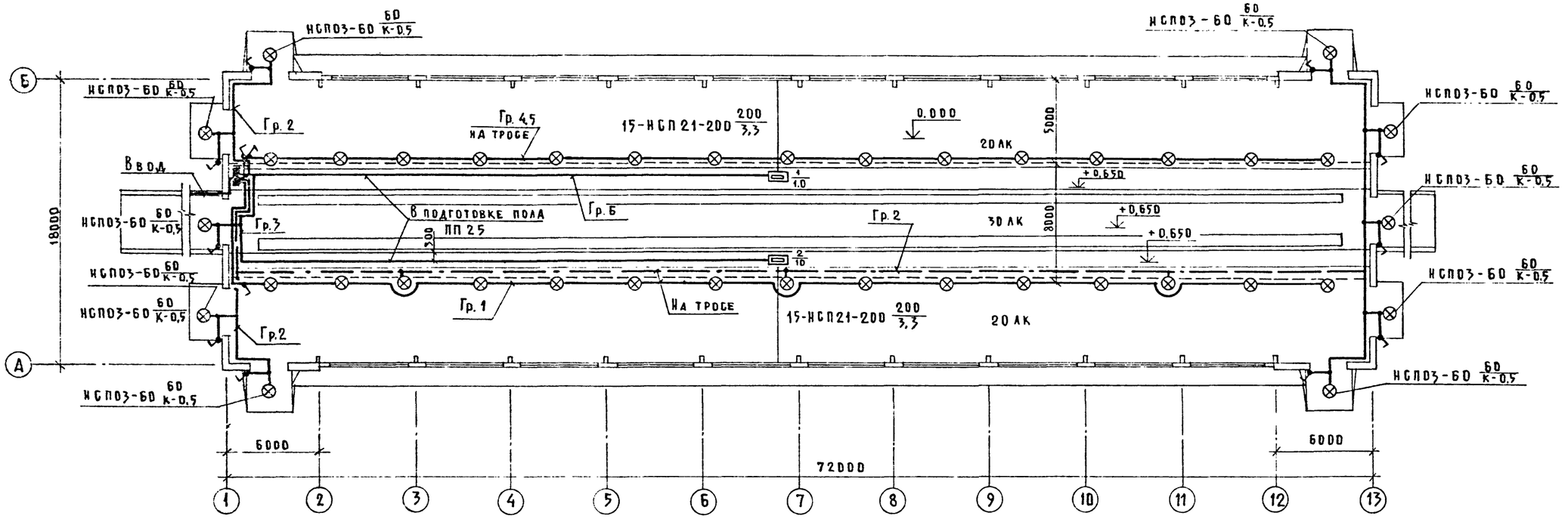

План УВЭП автополивок АГК-4

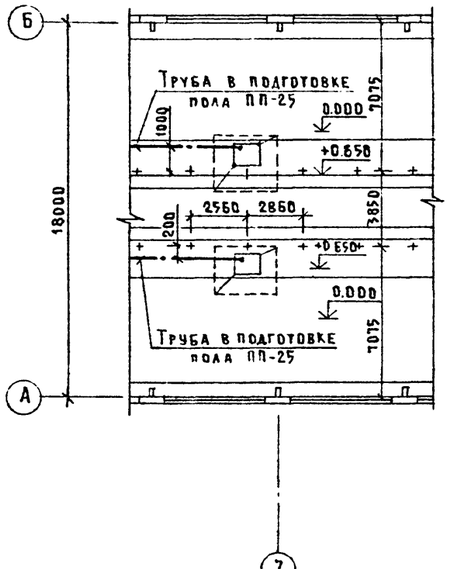

Расчетная схема электросети 380/220 в

АПВ-4 (1×6)
ПВ-32,5 м
ПВ3-60

Групповой щиток: N по плану, тип, схема Ру; Рр (кВт) Jр (А)	N группы	Тип предохранителя или автом.	Ном ток	Ток расц. или ток плавк. вставки (А)	Групповая линия: Марка, количество и сечение кабеля или провода (кв. мм)	Способ прокладки	Длина (м)	Ном. мощность (кВт)	Ном. ток (А)	Макс. потеря напряжения (%)	Вид освещения
Щ О ЯОУ 8501 Ру = 5,6 Рр = 5,4 Iр = 9,4	6	АЕ 1031-1	25	10	АВВГ-1(3×2,5)	ПП-25 Т-20 СК	35 3 3	1,0	4,5	—	Автополивка N1 АГК-4
	5	АЕ-1031-1	25	10	АВВГ-1(3×4)	ТРОС. СК.	—	0,8	3,6	—	Рабочее освещение
	4	АЕ-1031-1	25	10			—	0,7	3,1	—	Рабочее освещение
	3	АЕ-1031-1	25	10	АВВГ-1(3×2,5)	ПП-25 Т-20 СК	35 3 7	1,0	4,5	—	Автополивка N2 АГК-4
	2	АЕ 1031-1	25	10	АВВГ-1(2×4)	СК ТРОС.	—	0,9	4,0	1,7	Дежурное освещение
	1	АЕ 1031-1	25	10	АВВГ-1(2×4)	СК. ТРОС.	—	1,2	5,4	1,8	Рабочее освещение

Согласовано: АС Гавриляв; ВК Рыбкин; ТХ Подлесский

Инв. № подл. | Подпись и дата | Взам. инв. №

Привязан:

Инв. №

ГИП	Оферьев	
Нач. отд.	Выборный	
Н. контр.	Ткачев	
ГИП Э	Дементьева	
Рук. гр.	Шарф	
Инженер	Маркова	

801-4-185.87- ЭМ

Здание на 250 голов ремонтного молодняка КРС с беспривязным содержанием на глубокой подстилке и кормлением в здании

Стадия	Лист	Листов
Р	2	

Электрообвещение. План расположения электрооборудования. Расчетная схема электросети 380/220в. План УВЭП автополивок АГК4

ГИПРОНИСЕЛЬХОЗ

Копир Петрова 22741-01 25 Формат А2

Альбом I

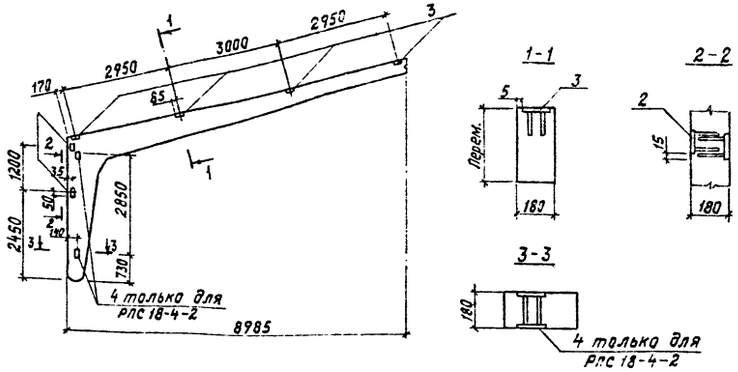

Формат	Зона	Поз.	Обозначение	Наименование	Кол. на испол. —	Кол. на испол. 01	Примечание
				Документация			
А4			1.822.1-2/82.1-ТО	Техническое описание			
				Сборочные единицы			
А3		1	1.822.1-2/82.1-2	РПС 18-4	1	1	
А4		2	1.822.1-2/82.2	Изделие закладное М4	4	4	
А4		3	1.822.1-2/82.2	М5	4	4	
А4		4	1.822.1-2/82.2	М6		2	

Ведомость расхода стали на дополнительные закладные изделия, кг

Марка элемента	Изделия закладные: Арматура класса А-III ГОСТ 5781-82 d 8	d 12		Итого	Прокат марки В Ст 3 кп 2 ГОСТ 103-76 t 6	t 8		Итого	Всего
РПС 18-4-Па	1,44			1,44	7,2			7,2	8,64
РПС 18-4-Пб	1,44	1,2		2,64	7,2	3,6		10,8	13,44

Обозначение	Наименование	Масса, кг
КЖИ-1.0.0	РПС 18-4-Па	3100
-01	РПС 18-4-Пб	3100

1. Разбивку закладных деталей выполнять по данному чертежу.
2. Покрытие – гор. ц. 100 ГОСТ 9.301-86.

Привязан

Инв. N

Нач отд.	Гомзяков		
Н. контр.	Трейбач		10.87
Гл. констр.	Олешко		
Гл. спец.	Корнеев		
Рук. гр.	Скобликов		
Ст. инж.	Таирова		
Инженер	Горилько		

801-4-185.87 - КЖИ-1.0.0

Полурама РПС 18-4-Па
РПС 18-4-Пб

Стадия	Масса	Масштаб
Р	см. табл.	1:100
Лист	Листов 1	

ГИПРОНИСЕЛЬХОЗ

Формат А3

Инв. N подл. | Подпись и дата | Взам. инв. N

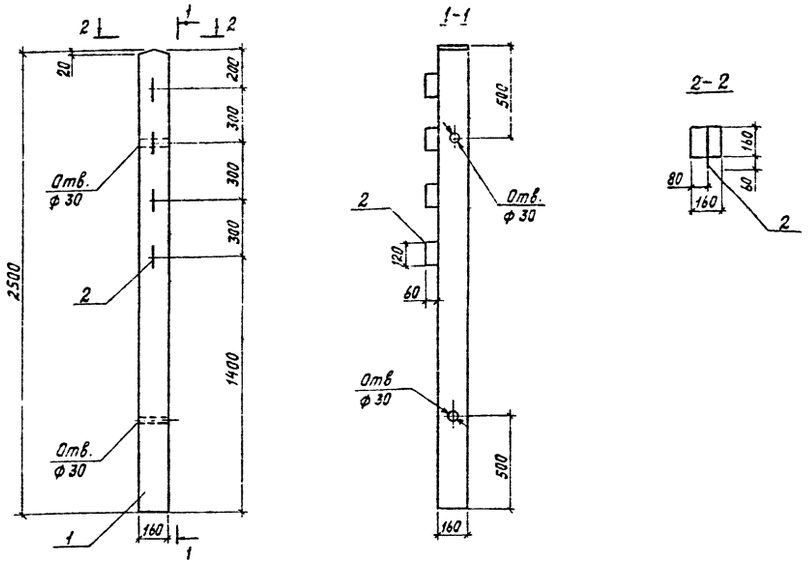

Формат	Зона	Поз.	Обозначение	Наименование	Кол.	Примечание
				Документация		
А4			3.818.9-2.2-00000ТО	Техническое описание		
				Сборочные единицы		
А4		1	3.818.9-2 вып. 2	Стойка СО.250.16	1	
				Детали		
БЧ		2	3.818.9-2.2-18001	А-I-10 ГОСТ 5781-82 ℓ=800	1	0,49 кг

Ведомость расхода стали на дополнительные закладные изделия, кг

Марка элемента	Изделия арматурные: Арматура класса А-I ГОСТ 5781-82 d 10		Итого	Всего
СО-250.16-1	0,49		0,49	0,49

Разбивку поз. 2 выполнять по данному чертежу

Привязан

Инв. N

Нач отд.	Гомзяков		
Н. контр.	Трейбач		10.87
Гл. констр.	Олешко		
Гл. спец.	Корнеев		
Рук. гр.	Скобликов		
Ст. инж.	Таирова		
Инженер	Горилько		

801-4-185.87-КЖИ-2.0.0

Стойка ограждения СО-250.16-1

Стадия	Масса	Масштаб
Р	157	1:50
Лист	Листов 1	

ГИПРОНИСЕЛЬХОЗ

Копир. И. Козлова 22741-01 26 Формат А3

Инв. N подл. | Подпись и дата | Взам. инв. N

Рис.1

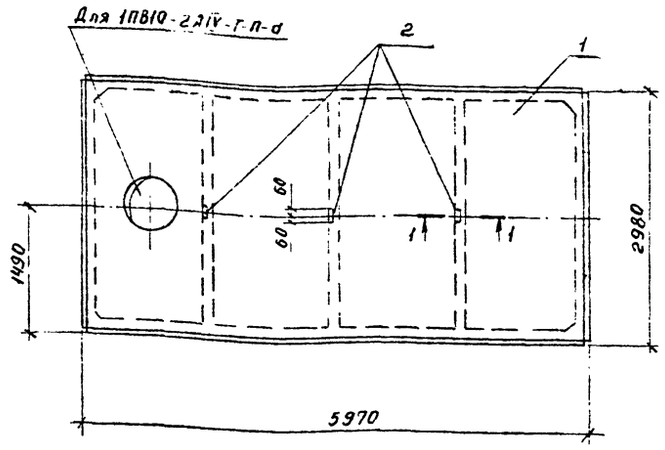

1-1

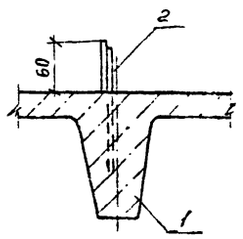

			Обозначение	Наименование	Кол на испол. –	Кол на испол. 01		Примечание
				Документация				
А4			1.865.1-4/84.1-ТО	Техническое описание				
				Сборочные единицы				
А6	1		1.865.1-4/84.1-Г4	Плита 1ПГ-2АIV-Т-П	1			
				1ПВ10-2АIV-Т-П		1		
	2		1.865.1-4/84.2-210	Изделие закладное М13	3	3		

Ведомость расхода стали на дополнительные закладные изделия, кг

Марка элемента	Изделия закладные: Арматура класса А-III ГОСТ 5781-82				Прокат марки Вст3кп2 ГОСТ 380-70				Всего
	д 10			Итого	t6			Итого	
1ПГ-2АIV-Т-П-д	0,60			0,60	0,21			0,21	0,81
1ПВ10-2АIV-Т-П-д	0,60			0,60	0,21			0,21	0,81

Обозначение	Наименование	Масса
КЖИ-3.0.0	1ПГ-2АIV-Т-П-д	2250
-01	1ПВ10-2АIV-Т-П-д	2800

Взам.инв.№ | Подп. и дата | Инв.№ подл.

Привязан				801-4-185.87-КЖИ-3.0.0	
	Нач.отд	Гомзаков	Подп.	Плита покрытия 1ПГ-2АIV-Т-П-д; 1ПВ10-2АIV-Т-П-д	Стадия: Р; Масса: см табл.; Масшт.: 1:50
	Н.контр	Трейбач	"		Лист; Листов 1
	Гл.констр	Олешко	"		
	Гл.спец	Корнеев	"		ГИПРОНИСЕЛЬХОЗ
	Рук.гр	Скобликов	"		
Инв.№	Ст.инж	Литвинова	"		

Пров. 26.06.91

gost.e-ecolog.ru

Рис 1

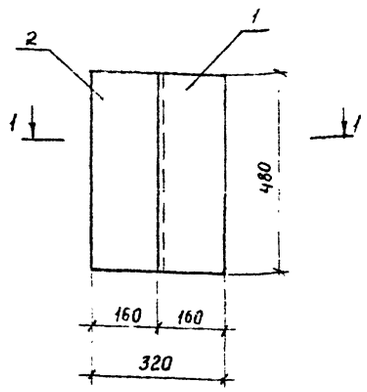

1-1

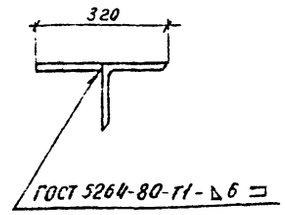

Формат	Зона	Поз.	Обозначение	Наименование	Кол. шт.	Примечание
				Детали		
Б.4		1	КЖИ-0.0.1	Уголок Б-160×160×10 ГОСТ 8509-86 / ВСт3пс6-1 ГОСТ 535-79 ℓ-480	1	11.86кг
Б.4		2	КЖИ-0.02	Лист Б-10×160×480 ГОСТ 19903-74 / ВСт3пс6-1 ГОСТ 14637-79	1	6.03кг

Покрытие-гор.Ц-100 ГОСТ 9.301-86

Взам.инв.№ | Подп. и дата | Инв.№ подл.

Привязан				801-4-185.87-КЖИ-0.10	
	Нач.отд	Гомзаков	Подп.	Насадка НС1	Стадия: Р; Масса: 17.89; Масшт.: 1:100
	Н.контр	Трейбач	"		Лист; Листов 1
	Гл.констр	Олешко	"		
	Гл.спец	Корнеев	"		ГИПРОНИСЕЛЬХОЗ
	Рук.гр	Скобликов	"		
Инв.№	Ст.инж	Литвинова	"		