ТИПОВОЙ ПРОЕКТ

801-4-102.13.86

ТЕЛЯТНИК НА 500 ГОЛОВ

для районов Западной Сибири

Альбом I

Архитектурно-строительные решения

цена 3-04

Привязан:

Инв. №

gost.e-ecolog.ru

Типовой проект 801-4-102.13.86 Альбом I

ТИПОВОЙ ПРОЕКТ

801-4-102.13.86

ТЕЛЯТНИК НА 500 ГОЛОВ

для районов Западной Сибири

Альбом I

СОСТАВ ПРОЕКТА

Альбом I Архитектурно-строительные решения
Альбом II Технология производства. Внутренние водопровод и канализация. Отопление и вентиляция. Электрическое освещение. Силовое электрооборудование. Автоматизация санитарно-технических систем Связь и сигнализация
Альбом III Чертежи строительных изделий.
Альбом IV Задание заводу-изготовителю щитов
Альбом V Спецификации оборудования.
Альбом VI Ведомости потребности в материалах
Альбом VII Сметы.

Разработан проектным институтом СибЗНИИЭПсельстрой

Утвержден Минсельхозом РСФСР
Приказ N 247 от 28.06.85

Введен в действие институтом СибЗНИИЭПсельстрой
Приказ N 47пр от 26.08.85

Главный инженер института К.Я. Мордвинов
Главный инженер проекта В.И. Ефремов

Привязан:

Инв. N

Типовой проект 801-4-102.13.86 Альбом II

Ведомость чертежей основного комплекта АС

Лист	Наименование	Примечание
	Титульный лист	
АС-1	Общие данные (начало)	
АС-2	Общие данные (продолжение)	
АС-3	Общие данные (продолжение)	
АС-4	Общие данные (окончание)	
АС-5	Фасады. Схема заполнения оконных проёмов.	
АС-6	План на отм. 0,000. Экспликация помещений.	
АС-7	Венткамеры № 1,2. Планы. Разрезы а-а, б-б. Узлы крепления монорельсов.	
АС-8	Таблица отверстий. План кровли. Узлы.	
АС-9	Разрезы 1-1, 2-2, 3-3. Узел I.	
АС-10	Ведомость и спецификации перемычек.	
АС-11	Схема расположения фундаментов.	
АС-12	Элементы схемы расположения фундаментов 1,2,3.	
АС-13	Схемы расположения элементов каркаса, плит покрытия. Спецификация.	
АС-14	Схемы расположения стеновых панелей по осям „А" и „Б".	
АС-15	Развёртки кирпичных стен по осям „1" и „14". Узел 1.	
АС-16	Схема расположения опор для инженерного оборудования. Вид Б-Б. Таблица опор.	
АС-17	Опоры инженерного оборудования. Вид А-А. Узлы 1÷4. Сечения.	
АС-18	Схемы расположения анкеров для подвески инженерного оборудования.	
АС-19	План полов. Экспликация.	
АС-20	Планы полов венткамер. Узлы. Сечения.	
АС-21	Схема расположения фундаментов под оборудование. Сечения.	
АС-22	Каналы воздухораспределения. Схема расположения элементов вентиляционных каналов. Узлы I, II.	
АС-23	Каналы воздухораспределения. Узлы III-V. Сечения.	

Лист	Наименование	Примечание
АС-24	Схема расположения каналов навозоудаления, узлы, спецификация.	
АС-25	Каналы навозоудаления. Узлы III, IV, V.	
АС-26	Каналы навозоудаления. Узлы VI, VII. Сечения 4-4 ÷ 8-8.	
АС-27	Каналы навозоудаления. Сечения 7-7 ÷ 16-16.	
АС-28	Схема расположения кормушек, разделителей боксов, кормовых перегородок.	
АС-29	Схема расположения элементов каркаса под клетки с животными. Сечения. Спецификация.	
АС-30	Каркас под клетки. Сечения 1-1 ÷ 7-7. Деталь.	
АС-31	Схема расположения колодцев под технологическое оборудование. Сечения.	
АС-32	План выгулов. Условные обозначения.	
АС-33	Выгулы. Сечения 1-1 ÷ 3-3. Узлы. Спецификация.	
АС-34	Металлическое обрамление ворот. Узлы. Спецификация.	
	Вариант навозоудаления с УТН-10	
АС-35	Фрагмент 1. Схема расположения плит покрытия. Разрезы 4-4, 5-5. План кровли. Узел „1".	
АС-36	План приямка. План фундаментов. Сечения 1-1 ÷ 3-3. План раскладки сеток.	
АС-37	Каналы навозоудаления, узлы, сечения.	

Ведомость основных комплексов рабочих чертежей

Обозначение	Наименование	Примечание
ТХ	Технология производства	
АС	Архитектурно-строительные решения	
ВК	Внутренние водопровод и канализация	
ОВ	Отопление и вентиляция	
ЭО	Электрическое освещение	
ЭМ	Силовое электрооборудование	
АП	Автоматизация санитарно-технических систем	

Ведомость ссылочных и прилагаемых документов

Обозначение	Наименование	Примечание
ГОСТ 12506-81	Окна деревянные для промышленных зданий.	
ГОСТ 17324-71	Двери деревянные для животноводческих и птицеводческих зданий	
ГОСТ 18853-73*	Ворота деревянные распашные для животноводческих и птицеводческих зданий	
ГОСТ 16233-77	Листы асбестоцементные волнистые унифицированного профиля и детали к ним	
1.812.1-2 вып. 0,1.	Фундаменты железобетонные под трёхшарнирные железобетонные рамы сельскохозяйственных зданий	
1.822.1-2/77 вып. 1,2	Железобетонные рамы для сельскохозяйственных зданий	
1.865.1-4/80 вып. 12	Железобетонные предварительно напряжённые плиты покрытий длиной 6,0 м	
4.904-69	Детали крепления санитарно-технических приборов и трубопроводов	
2.860-1	Типовые узлы покрытий одноэтажных сельскохозяйственных зданий. Узлы утеплённых покрытий с железобетонными плитами и асбестоцементной кровлей.	
Альбом III	Чертежи типовых строительных изделий.	

Типовой проект разработан в соответствии с действующими нормами и правилами и предусматривает мероприятия, обеспечивающие взрывную взрыво пожарную и пожарную безопасность при эксплуатации здания.

Главный инженер проекта В.Н. Ефремов

Привязан

инв. №

801-4-102.13.86 АС

ГИП	Ефремов			
Нач. отд.	Девочкин			
Гл. спец.	Мочалов			
Рук. гр.	Кузьменко			8.85
Н. контр.	Кузьменко			8.85
Ст. инж.	Березенцева			8.85

Телятник на 500 голов.

стадия	лист	листов
РП	1	38

Общие данные (начало)

СибЗНИИЭП сельстрой г. Новосибирск

Инв. № подл. | Подпись и дата | Взам. инв. №

Копировал: Дриликова

Формат А2

Типовой проект 801-4-102.13.86 Альбом I

Общая часть

Типовой проект „Телятник на 500 голов" разработан на основании задания к 110 т, утверждённого Министерством сельского хозяйства РСФСР 15 марта 1983 года.

Телятник предназначен для строительства в составе фермы по производству молока на 800 коров привязного содержания.

Область применения проекта

Расчётная зимняя температура наружного воздуха -40°С (основное решение) и -30°С.

Нормативная нагрузка от снегового покрова $1 \cdot 10^{-3}$ МПА (основное решение) и $1{,}5 \cdot 10^{-3}$ МПА (100 кг/м² и 150 кг/м²).

Скоростной напор ветра $0{,}45 \cdot 10^{-3}$ МПА (45 кг/м²).

Сейсмичность района до 6 баллов.

Территория строительства без подработки горными выработками.

Рельеф территории спокойный.

Уровень грунтовых вод от дневной поверхности земли ниже 5,0 м.

Грунты в основании непучинистые, непросадочные со следующими нормативными характеристиками:

$\varphi^н = 48{,}87 \cdot 10^2$ рад (28°);
$C^н = 0{,}002$ МПА (0,02 кг/см²);
$E = 15{,}0$ МПА (150 кг/см²);
$\rho = 1800$ кг/м³

Класс здания — II.
Степень долговечности — II.
Степень огнестойкости — II.

Технико экономические показатели по заданию.

Наименование	Единица измерения	Показатели по проекту	Показатели на вариант привязки
Мощность (вместимость)	голов телят	500	С УТН-10 500
Численность работающих	чел.		
Строительный объём здания	м³	6708,0	6893,0
Площадь застройки	м²	1464,2	1518,6
Общая площадь	м²	1417,4	1449,0
в т.ч. производственного назначения	м²	1244,4	1266,0
вспомогательного назначения	м²	173,0	183,0
Общая сметная стоимость	тыс.руб.	166.39	
в т.ч. строительно-монтажных работ	тыс.руб.	158.39	
Сметная стоимость общая на расчётную единицу	руб.	333	
Расход энергоресурсов в год	т.квт.ч.	9.9	
на расчётную единицу	т.квт.ч.	0.02	
Расход тепла	ккал/год	246325	
Расход воды	м³/сут	11.5	
Канализационные стоки	м³/сут	5.0	
Расход основных строительных материалов:			
Цемент, приведённый к марке 400	т	158.2	
Сталь, приведённая к классам A-I и C 38/23	т	31.1	
Бетон	м³	276	
в т.ч. монолитный	м³	31	
в т.ч. сборный	м³	245	
Лесоматериалы, приведённые к круглому лесу	м³	68.2	
Кирпич	тыс.шт.	78.3	

Ведомость спецификаций

Лист	Наименование	Примечание
АС-4	Спецификация элементов заполнения проёмов	
АС-8	Спецификация элементов монорельсов, ограждений отверстий, лестниц.	
АС-10	Спецификация перемычек	
АС-11	Спецификация элементов фундаментов.	
АС-13	Спецификация элементов каркаса, покрытия и перекрытий.	
АС-14	Спецификация стеновых панелей и монтажных изделий.	
АС-15	Групповая спецификация на 1 монтажный узел стен.	
АС-17	Спецификация опор инженерного оборудования.	
АС-18	Спецификация анкеров для подвески инженерного оборудования	
АС-21	Спецификация фундаментов под оборудование.	
АС-22	Спецификация элементов каналов воздухораспределения.	
АС-24	Спецификация элементов каналов навозоудаления	
АС-28	Спецификация к схеме расположения кормушек, разделителей боксов и кормовых перегородок.	
АС-30	Спецификация элементов каркаса под клетки с животными.	
АС-38	Спецификация элементов ограждения выгулов.	
АС-34	Спецификация элементов обрамления ворот.	

Инв.№подл. | Подпись и дата | Взам.инв.№

Привязан

Гл.инжер.	Ефремов		
Нач.отд.	Девяткин		
Гл.спец.	Мочалов		
Рук.гр.	Кузьменко		8.85
Н.контр.	Кузьменко		8.85
Ст.инж.	Березенко		8.85

801-4-102.13.86 АС

Телятник на 500 голов

Стадия	Лист	Листов
РП	2	

Общие данные (продолжение)

СибЗНИИЭПсельстрой г. Новосибирск

Копировал: Лопатина

Формат А2

Типовой проект 801-4-102.13.86 Альбом I

Инв.№подл. | Подпись и дата | Взам.инв.№

Общие указания.

Проект „Телятника на 500 голов" разработан в соответствии с ОНТП 1-77 МСХ СССР „Общесоюзные нормы технологического проектирования предприятий крупного рогатого скота."

Относительная влажность воздуха внутри помещения-65%.

Категория помещений по взрыво-пожарной опасности дана на листе АС-6.

Здание запроектировано одноэтажным, прямоугольной формы с размерами в плане (18×78) м.

Здание разделено на две секции для содержания телят в зависимости от возраста; также в нем предусмотрены помещения: молочная, моечная, комната персонала, помещение для текущего запаса кормов, электрощитовая, венткамеры с камерами забора воздуха, помещение навозоудаления. Проектом предусмотрено два варианта удаления навоза. Второй вариант навозоуборки выделяет дополнительно помещение для инвентаря и подстилки.

Здание каркасное. Несущими конструкциями являются сборные железобетонные трехшарнирные рамы пролетом 18м, с шагом 6м. Рамы связаны между собой плитами покрытия.

Наружные стены из трехслойных стеновых панелей по серии 4Н-79 с эффективным утеплителем из пенополистирола γ=20 кг/м^3. Кирпичные вставки и перегородки из обыкновенного кирпича М-75 на растворе М-25, Мрз 35.

Перегородки толщиной 120 мм армировать 2ϕ 5 Вр-I через четыре ряда кладки по высоте, кладку вести на растворе М 50.

Фундаменты под рамы - сборные железобетонные башмаки по серии 1.812.1-2.

Покрытие - сборные железобетонные комплексные плиты повышенной заводской готовности. Несущей конструкцией в комплексных плитах покрытия являются железобетонные плиты по серии 1.865.1-4/80, на верхнюю поверхность которых наносится пароизоляция с последующей укладкой утеплителя и обрешетки в заводских условиях. в качестве утеплителя приняты полужесткие минераловатные плиты γ=125 кг/м^3 (ГОСТ 9573-82).

Кровля из асбестоцементных волнистых листов унифицированного профиля с уклоном 25%.

Отмостка асфальтобетонная шириной 70см.

Наружные поверхности стеновых панелей окрашиваются силикатными красками светлых тонов. Оконные и дверные блоки окрашиваются масляной краской: коробки в черный цвет, переплеты и полотна в белый (светлый).

Проект телятника разработан для производства работ в летнее время. При производстве строительно-монтажных работ в зимнее время руководствоваться указаниями для зимних условий строительства, приведенными в проекте.

Защита конструкций от коррозии и деревянных конструкций от гниения и возгорания.

Эксплуатационная среда, воздействующая на конструкции, газовая и жидкая. По степени агрессивного воздействия на конструкции газовая среда - слабоагрессивная, жидкая среда - среднеагрессивная.

Защитные мероприятия в проекте приняты в соответствии с указаниями „Руководства по комплексной защите железобетонных конструкций животноводческих и птицеводческих комплексов, ферм, зданий и сооружений от воздействия агрессивных сред."

Защита от коррозии внутренних поверхностей ограждающих конструкций, возводимых из железобетона, бетона и кирпича должна производиться кремний-органическими соединениями ГКЖ-10, ГКЖ-11, ГКЖ-94 согласно „Рекомендаций по гидрофобной защите внутренних поверхностей ограждающих конструкций сельскохозяйственных зданий с повышенной влажностью внутреннего воздуха кремний-органическими соединениями (ГКЖ-П) за 2раза и возобновляться через три года эксплуатации. Внутренняя поверхность навозоуборочных каналов покрывается битумно-латексно-кукерсольной мастикой (ТУ-36-109370) толщиной 600 мкм по грунтовке из 30% раствора битума марки БН-IV в бензине.

Технологическое оборудование и соединительные изделия из металла окрашиваются перхлорвиниловыми красками ХВ-110 по грунтовке ГФ-021.

Поверхностную защиту стен, перегородок, полуграм в помещениях для содержания животных от воздействия газовой и жидкой агрессивной сред на высоту 1,0м от уровня пола осуществлять лакокрасочным покрытием; грунтовка (пропиточный слой) – нефтеполимерная краской (разбавленная) в 2слоя; покрывочный слой - нефтеполимерная краска на основе смолы СПл (общая толщина покрытия не менее 100 мкм).

Деревянные элементы обрешетки должны иметь огнезащитное покрытие ВПД (вспучивающееся покрытие по древесине) в соответствии с ГОСТ 25130-82. ВПД наносится в 3слоя. По огнезащитному покрытию наносится слой гидрозащитной эмали ХВ-5169 (по ТУ-6-10-745-75).

Деревянные элементы, соприкасающиеся с кирпичной кладкой, бетоном или утеплителем, должны быть защищены от гниения согласно СНиП II-19-76.

Ворота и металлические рамы ворот окрасить масляной краской за 2раза.

Закладные детали железобетонных конструкций и монтажные детали должны иметь защитное покрытие-горячее цинкование слоем 100 мкм. Поверхности вновь образованных сварных швов и нарушенных участков металлического покрытия защитить при помощи ручных металлизаторов.

Производство работ в зимних условиях.

Производство строительно-монтажных работ в зимних условиях должно осуществляться в строгом соответствии с требованиями глав СНиП III-8-76; III-16-80; III-17-78; III-15-76; III-23-76; III-20-74; III-B.14-72.

Земляные работы, устройство фундаментов, монтаж колонн, устройство полов, каналов навозоудаления предусматривается в осенне-весенний-летний период, тем самым создавая фронт, выполнение которых в зимний период не требует значительных дополнительных затрат.

При отсутствии возможности выполнения перечисленных работ не в зимний период необходимо предусмотреть следующие основные мероприятия, обеспечивающие качественное выполнение строительно-монтажных работ в зимний период.

- До наступления морозов должны быть закончены мероприятия, обеспечивающие отвод весенних и дождевых вод от здания,

- грунт, подлежащий разработке в зимних условиях должен быть предохранен от промерзания вспахиванием и боронованием.

- В случае вынужденного перерыва при производстве земляных работ необходимо утеплить вскрытый грунт теплоизоляционными материалами во избежание промерзания грунта.

- Траншеи и котлованы, разработанные в зимних условиях, должны предохраняться от промерзания грунта в основании путем недобора грунта (0,35м); зачистка основания производится непосредственно перед закладкой фундамента.

Привязан:

801-4-102.13.86 АС

ГИП	Ефремов			Телятник на 500 голов	стадия	лист	листов
Нач.отд	Девочкин				РП	3	
Гл.спец	Мочалов						
Рук.гр	Кузьменко		8.85				
Н.контр	Кузьменко		8.85				
Ст-ник	Березенцев		8.85	Общие данные (продолжение)	СибЗНИИЭПсельстрой г.Новосибирск		

Копир. Ардашкова

Формат А2

– Фундаменты устанавливать на талое основание. Промораживание грунтов основания на всех стадиях строительства должно быть исключено.

Обратную засыпку пазух допускается выполнять грунтом, содержащих не более 15% мёрзлых комьев от общего объёма засыпки. При засыпке пазух внутри здания применение мёрзлого грунта не допускается.

– Бетонирование монолитных конструкций, заделку и герметизацию стыков производить в соответствии с требованиями глав СНиП III-15-76, III-16-80.

– Кладку из кирпича (при среднеустойчивой температуре ниже +5°С и минимальной суточной ниже 0°С) допускается выполнять способом замораживания на растворах без химических добавок согласно СНиП III-17-78 при соблюдении следующих условий:

а) Раствор изготавливать на портландцементе, если кладка будет производиться при температуре ниже -3°С.

б) Минимальная температура раствора на рабочем месте должна быть:

при температуре воздуха до -10°С +5°С;
" от 11° до -20°С +10° С;
" ниже -20° С +15° С;

температура раствора должна соответственно повышаться на 5°С, если скорость ветра превышает 6 м/сек.

в) Устойчивость каменных конструкций обеспечить путём немедленной укладки и анкеровки перекрытия, а также укладки стальных связей в местах примыкания поперечных стен к продольным:

г) Предельная высота стен (при свободной длине стены не более 25 высоты этажа) в период оттаивания раствора должна быть:

не более 13 толщин при раскреплении стены по верху,
не более 8 толщин при отсутствии верхней опоры).

– С наступлением положительных температур с перекрытия должны быть сняты все временные нагрузки: снег, материалы, изделия и т.п.

– Допускается выполнять каменную кладку на растворах марки не ниже „50" с химическими добавками: поташем или нитратом натрия. Количество добавок принимать в зависимости от среднесуточной температуры наружного воздуха в соответствии со СНиП III-17-78.

Работы по устройству гидроизоляции, пароизоляции, теплоизоляции, кровли, выполнять в соответствии со СНиП III-20-74.

Правила техники безопасности соблюдать согласно требованиям СНиП III-4-80.

Ведомость отделки помещений.

Наименование или номер помещения	Потолок		Стены или перегородки		Низ стен или перегородок (панель)			Примечание
	Площадь	Вид отделки	Площадь	Вид отделки	Площадь	Вид отделки	Высота, мм	
1,2		Затирка, покраска влагостойкими красками светлых тонов		Затирка, покраска влагостойкими красками светлых тонов		Грунтовка-нефтеполимерная краска (розлив) в 2 слоя, покрывной слой нефтеполимерной краской (состав 2 состав 5) 3 слоя	1000	
3,4		Затирка, известковая побелка		Штукатурка, побелка		Облицовка глазурованной плиткой	1800	
5,6,7,9,10,11		Затирка, известковая покраска		Затирка, расшивка швов, известковая покраска		—	—	
8		Затирка, известковая покраска		Штукатурка, клеевая покраска		—	—	
12		Затирка		Штукатурка по сетке		—	—	

Спецификация элементов заполнения проёмов.

Марка	Обозначение	Наименование	Кол.	Масса ед. кг.	Примечание
1	Гост 17324-71	Дверной блок Д69л/п	3/3		
2	тоже	тоже Д 70п	2		
3	Гост 18853-73*	Ворота Вр-5	10		
4	Гост 17324-71	Дверной блок Д70ап	2/1		утепл.
5	тоже	тоже Д 74 л	1		
6	тоже	тоже Д 67	1		
ОК 1	Гост 12506-81	Окно СВД 12-18	44		
ОК 2	тоже	тоже СВД 12-12	6		

Таблица толщин утеплителя.

N	Обозначение	Объёмная масса кг/м3	Толщина мм при t н С	
			30°	40°
1	Утеплитель полужёсткие минераловатные плиты (ГОСТ 9573-82)	125	120	140

				801-4-102.13.86 АС	
Привязан					
	Гл.инж.пр.	Ефремов			
	Нач.отд.	Девочкин			
	Гл.спец.	Моуанов		Телятник на 500 голов	Стадия: РП; Лист: 4; Листов:
	Рук.гр.	Кузьменко	8.85		
	Н.контр.	Кузьменко	8.85		
	Ст.инж.	Короткова		Общие данные (окончание).	СибЗНИИЭП сельстрой г. Новосибирск

Копировал: Дрликова Формат А2

Инв.№ подл. | Подпись и дата | Взам.инв.№

Типовой проект 801-4-102.13.86 Альбом I

Фасад „1-14"

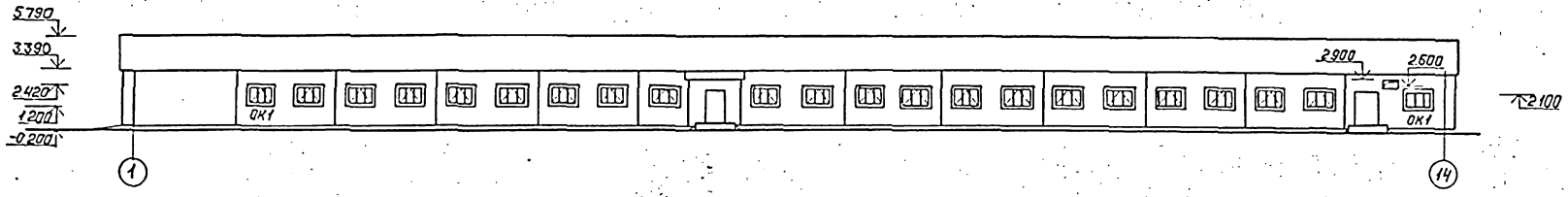

Фасад „14-1"

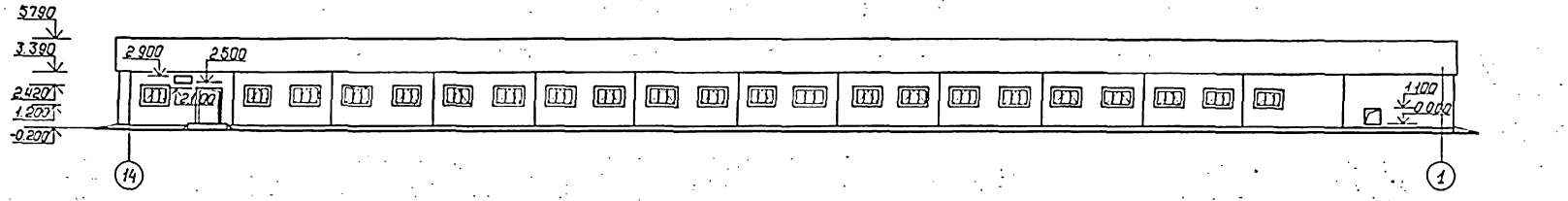

Фасад „Б-А"

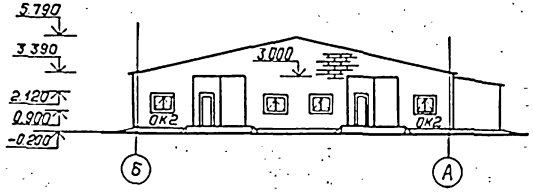

Фасад „А-Б"

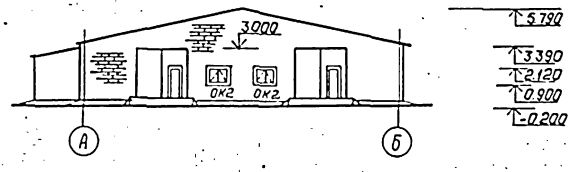

1. Наружные поверхности стеновых панелей окрасить силикатными красками светлых тонов.
2. Оконные коробки, раны обрамления и коробки ворот окрасить масляной краской за 2 раза в черный цвет; оконные переплеты - в белый; полотна ворот - в серый.
3. Наружную поверхность асбоцементных листов кровли покрыть гидрофобизирующими кремнеорганическими соединениями ГКЖ-94 по ГОСТ 10834-76.
4. Вентиляционные шахты условно не показаны.

Схема заполнения оконного проема ОК-1

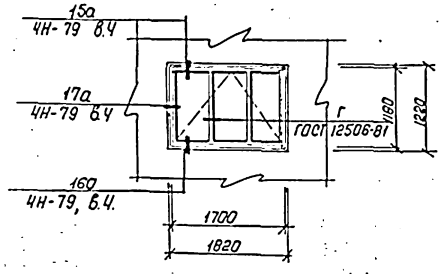

Схема заполнения оконного проема ОК-2

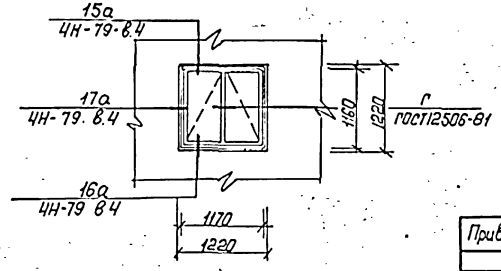

				801-4-102.13.86 АС	
ГИП	Ефремов				
Нач.отд	Левачкин				
Гл.спец	Мочалов			Стадия	Лист	Листов
Рук.гр.	Кузьменко		8.85	Тепятник на 500 голов.	РП	5	
Н.контр	Кузьменко		8.85	Фасады, схемы заполнения оконных проемов	СибЗНИИЭП Сельстрой г. Новосибирск	
Ст.инж.	Харитонов					

Привязан

Инв.№ подл. | Подпись и дата | Взам. инв.№

Копировал: Гарданшина

Формат А2

План на отм. 0.000

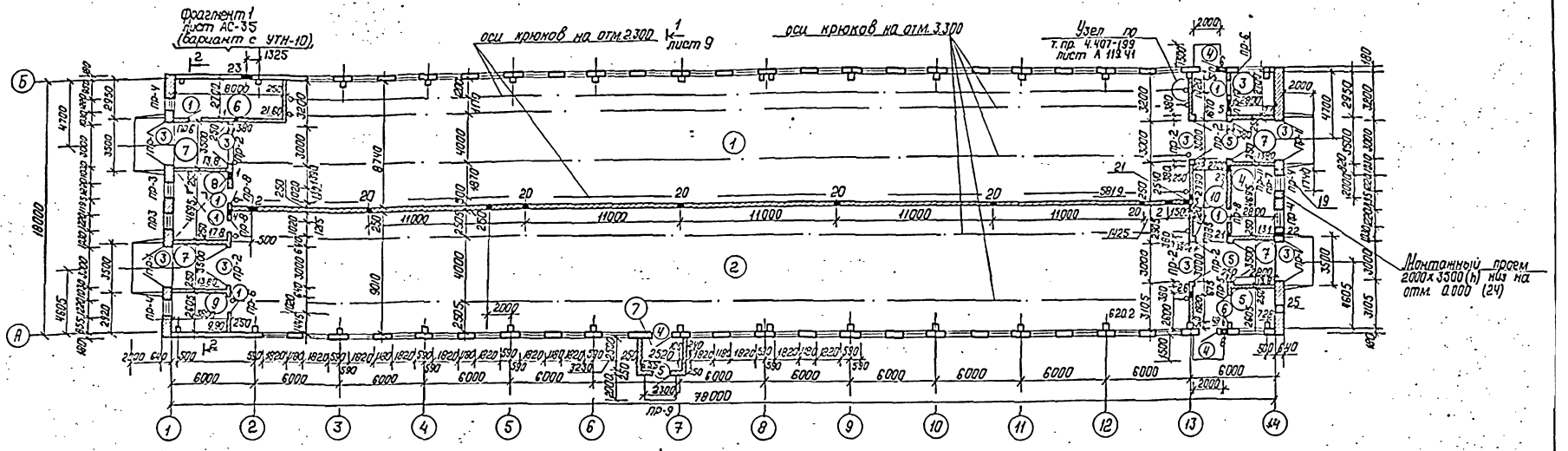

Экспликация помещений

Номер по плану	Наименование	Площадь, м²	Категория производства по взрывной, взрыво-пожарной опасности
1	Секция для телят с 20 дней до 3х-4х месяцев на 280 мест	581.90	Д
2	Секция для телят с 3х-4х месяцев до 6 месяцев на 222 места	620.20	Д
3	Моечная	7.60	Д
4	Молочная	13.10	Д
5	Помещение для текущего запаса кормов	7.30	Д
6(13)	Помещение навозоудаления	21.60 (43.20)	Д
7	Тамбур	61.80	—
8	Служебная	17.60	В
9	Щитовая	9.90	—
10	Коридор	48.60	—
11	Венткамеры	23.00	—
(6)	Помещение для инвентаря и подстилки	(10.30)	
12	Камера забора воздуха	4.30	
14	Выгульные площадки	690	см. л. АС-32

Ведомость проемов ворот и дверей

Марка поз.	Размер проема в кладке
1	1020 х 2080
2	820 х 2080
3	3000 х 3000
4	1260 х 2100
5	1260 х 2100
6	1920 х 2080

Позиции помещений в скобках см. л. АС-35.

1. Номера по плану в скобках даны для варианта навозоудаления с УТН-10 см. л. АС-35.
2. За отметку 0.000 принята отметка чистого пола прохода между стойлами секции для телят с 3½-4½ месяцев до 6 месяцев.
3. Данный лист смотреть совместно с листами АС-7,8,9,10.
4. Наружные продольные стены выполняются из трехслойных ж/б панелей по серии ИИ-79, торцовые и стены тамбура из кирпича М-75 на р-ре М-25. Мрз-25, внутренние стены – из кирпича М-75 на р-ре М-50.
5. Для крепления ворот, в процессе возведения кирпичной кладки предусмотреть монолитные участки согласно листу АС-4.
6. Каналы навозоуборки условно не показаны.
7. Кирпичную стену в осях 2-13 армировать 3 ф 5 BpI в горизонтальных швах через 5 рядов кладки.
8. При кладке стен установить крюки для натяжки тросов электроосвещения по узлу тип. проекта 4.407-199 лист А.119.41. (Анкер к 8095 по ГЭМ массой 2.05 кг – 4 шт).
9. Для установки опор(кронштейнов) под трубопроводы предусмотреть во внутренних стенах гнезда согласно листу АС-17.

				801-4-102.13.86 АС		
ГИП	Ефремов					
Нач.отд	Рабочкин					
Гл.спец	Мочалов			Телятник на 500 голов	Стадия: рп	Лист: 6
Рук.гр.	Кузьменко					Листов:
Н.контр	Кузьменко			План на отм. 0.000. Экспликация помещений.	СибЗНИИЭП сельстрой г. Новосибирск	
Рук.гр.	Остриков					
Привязан						

Копировал: Гордюшина

Формат А2

Типовой проект 801-4-102.13.86 Альбом I

Венткамера №1 на отм.+2.65

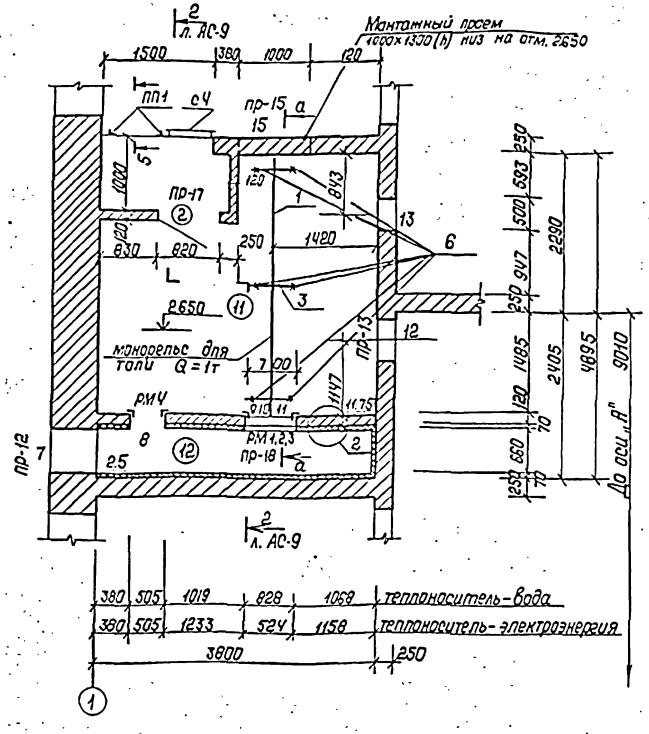

Венткамера №2 на отм.+2.65

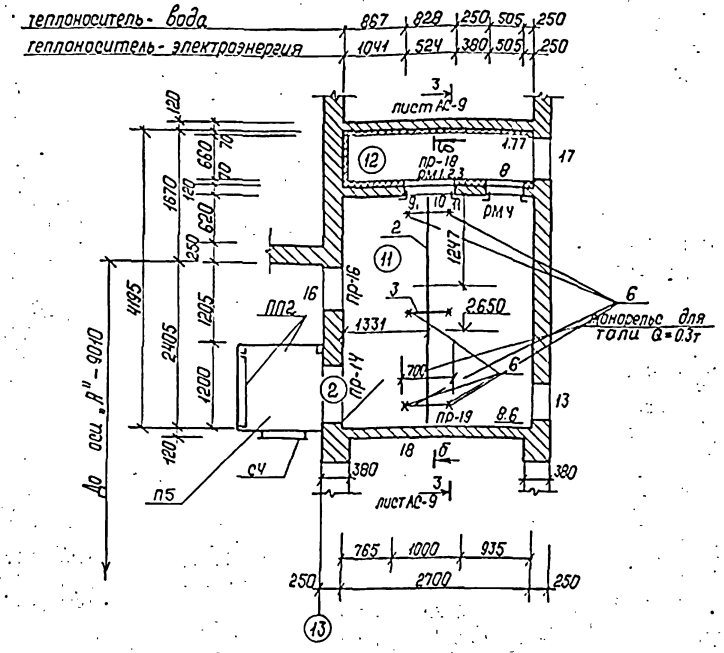

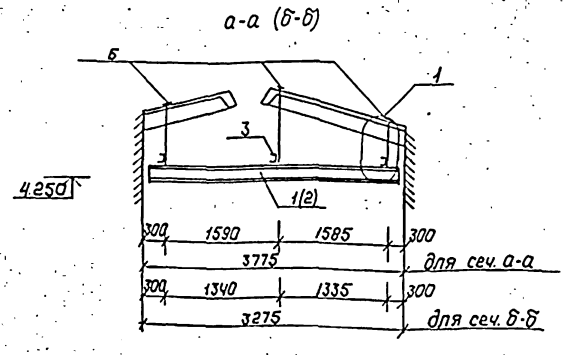

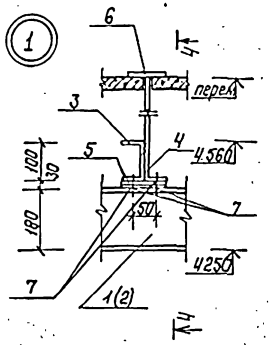

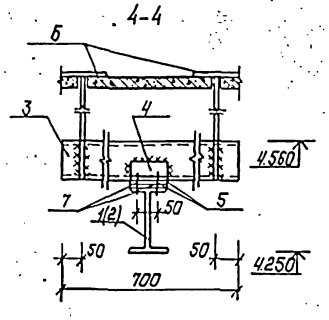

1. Данный лист смотреть совместно с листами АС-6,8,9,10.
2. Стремянка, площадка и ограждение приняты по серии 1.450.3-3 вып. 0,1.
3. Над отверстием шириной ≤600мм уложить 3 ⌀8AI с заводом в кладку по 300мм.
4. Крепление монорельсов к несущим конструкциям производить на сварке и болтах М-20 по ГОСТ 7798-70.*

				801-4-102.13.86 АС	
ГИП	Ефремов			Телятник на 500 голов	Стадия: РП; Лист: 7; Листов:
Нач.отд.	Девочкин				
Гл.спец.	Мочалов				
Рук.гр.	Кузьменко		8.85	Венткамеры №1,2. Разрезы а-а, б-б, узлы крепления монорельсов.	СибЗНИИЭП сельстрой г. Новосибирск
Н.контр.	Кузьменко		8.85		
Ст.инж.	Короткова				

Привязан

Инв.№ подл. | Подпись и дата | Взам.инв.№

Копировал: Гордюшина

Формат А2

Таблица отверстий

№№ отверстия	Маркировка	Размеры, мм: в	h	Отметка низа отверстия	Назначение
1	О.В.	100	100	2.100	
2	О.В	505	505	3.100	
3	О.В.	600	400	1.800	
4	О.В.	800	200	2.000	
5	О.В	1000	400	2.100	
6	О.В.К	800	500	2.500	
7	О.В.	660	1225	2.950	
8	О.В	505	1225	2.730	
9	О.В	524	775	3.150	теплоноситель электроэнергия, t=-30°С
10	О.В	524	910	3.150	теплоноситель электроэнергия, t=-10°С
11	О.В	828	1326	3.150	теплоноситель-вода
12	О.В	650	650	3.300	
13	О.В	465	465	2.800	
15	О.В	1000	1300	2.650	
16	О.В.	650	650	2.700	
17	О.В.	550	650	3.400	
18	О.В	1000	1300	2.800	монтажный проем
19	О.В	ПЧО	300	3.300	
20	В.К.	100	100	1.400	
21	В.К	100	100	2.150	
22	В.К	100	100	0.400	
23	М.Т.	1100	1000	0.000	
24	М.Т.	2000	3600	0.000	монтажный проем
25	М.Т.	200	500	1.750	
26	В.К.	150	150	2.710	
27	МТ	100	100	3.650	
28	МТ	100	100	3.650	

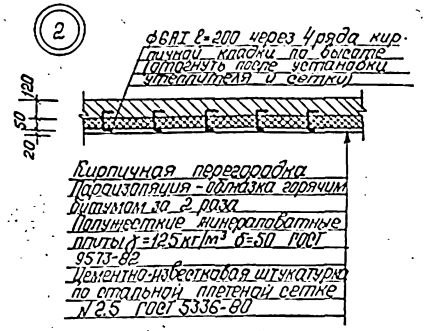

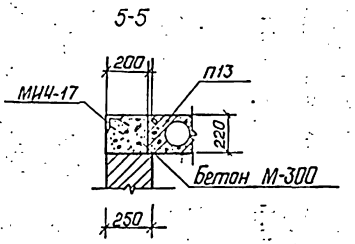

Спецификация элементов, замаркированных на листах АС-7,8,9

Марка, поз.	Обозначение	Наименование	Кол.	Масса ед.кг.	Примечание
РМ1	Альбом III КЖИ-РМ.23.4	Рамка металлическ. РМ1	2	8.24	
РМ2	То же КЖИ-РМ.23.4	То же РМ2	2	12.48	
РМ3	То же	То же РМ3	2	18.16	
РМ4	То же	То же РМ4	2	15.18	
СЧ	1.450-3-3 Вып. 0	Стремянка ст-2в	2	34.3	
П5	То же	Лестничная площадка	1	87.3	
ПП1	То же	Ограждение площадки	1	17.9	
ПП2	То же	То же	2	20.9	
МИ4-17	3.400-6/76	Закладная деталь МИ4-17	15шт	6.9	
1	ГОСТ 19425-74*	Балка I №18м ℓ=3700	1	95.5	
2	То же	То же ℓ=3200	1	82.6	
3	ГОСТ 8240-72*	Швеллер №10 ℓ=700	6	6.0	
4	ГОСТ 8509-72*	Уголок L50×5 ℓ=90	6	0.34	
5	ГОСТ 103-76*	Пластина δ=15 ℓ=90	12	0.51	
6	Альбом III КЖИ-1-1	Анкер А-1	12	3.38	
7	ГОСТ 7798-70*	Болт М20 ℓ=130	24	0.40	

1. Данный лист смотреть совместно с листами АС-6,7.
2. Сварку производить электродами типа Э-42 ГОСТ 9467-75. $h_ш$=6мм
3. Болты плотно затянуть и нарезку расчеканить.
4. После монтажа все металлические конструкции окрасить масляной краской за 2 раза.

План кровли

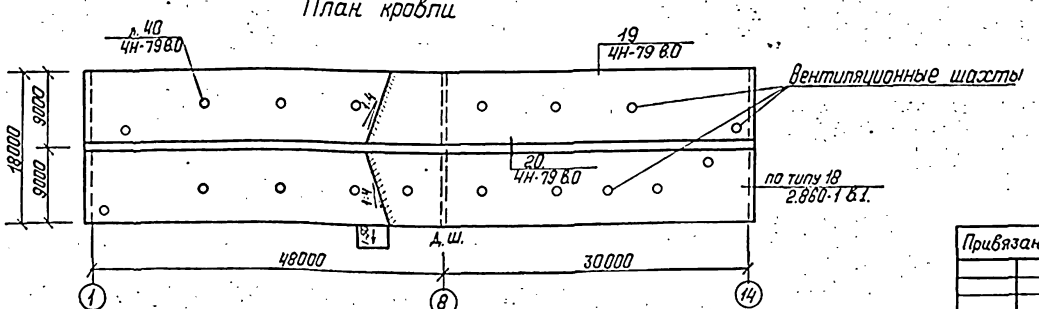

ГИП	Ефремов		
Нач.отд.	Левочкин		
Гл.спец.	Мачалов		
Рук. гр.	Кузьменко		
Н.контр.	Кузьменко		
Ст. инж.	Короткова		

Привязан

801-4-102.13.86 АС

Телятник на 500 голов

Стадия	Лист	Листов
РП	8	

Таблица отверстий, План кровли. Узлы.

СибЗНИИЭПсельстрой г. Новосибирск

Копировал: Гаплюшина

Формат А2.

Типовой проект 801-4-102.13.86 Альбом I

Разрез 1-1

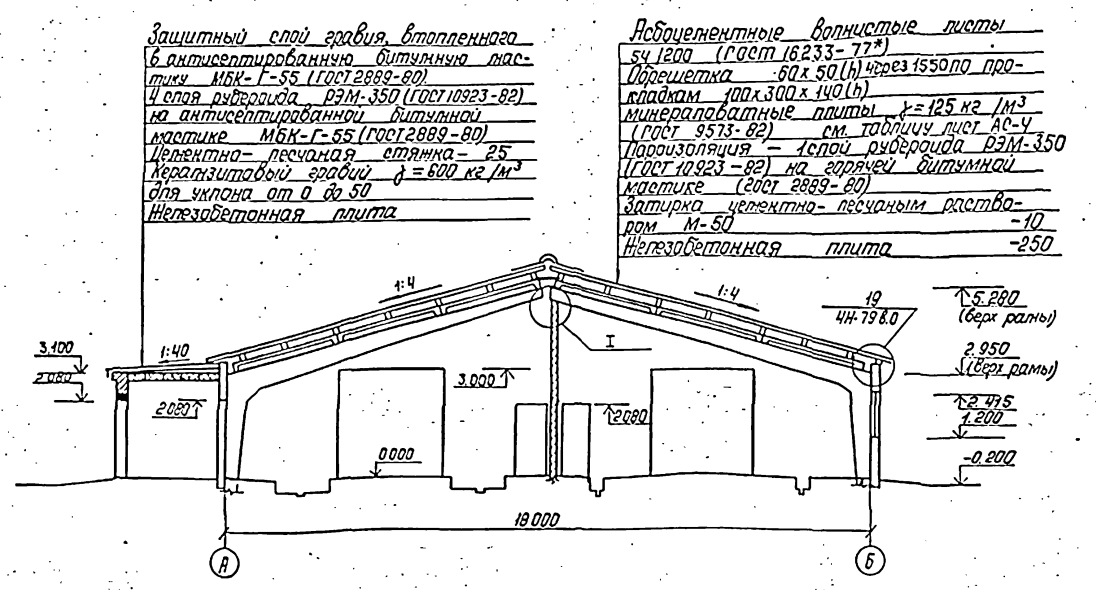

Разрез 2-2

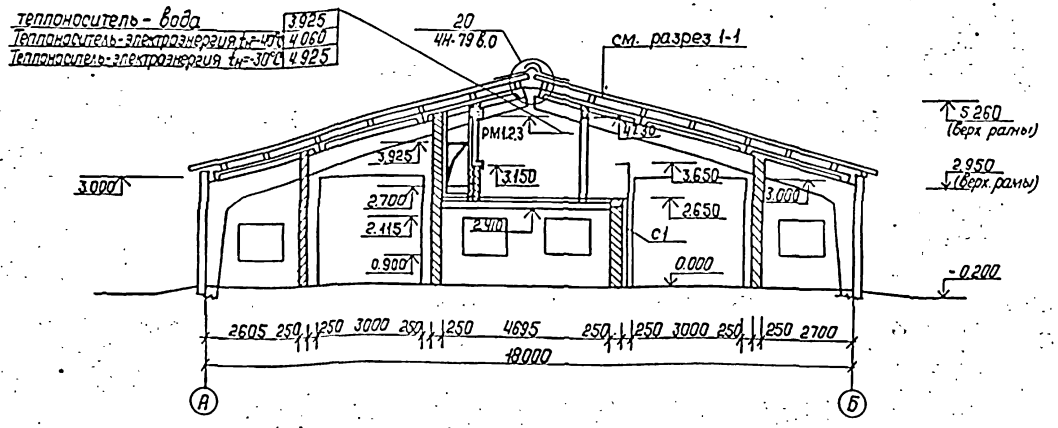

Разрез 3-3

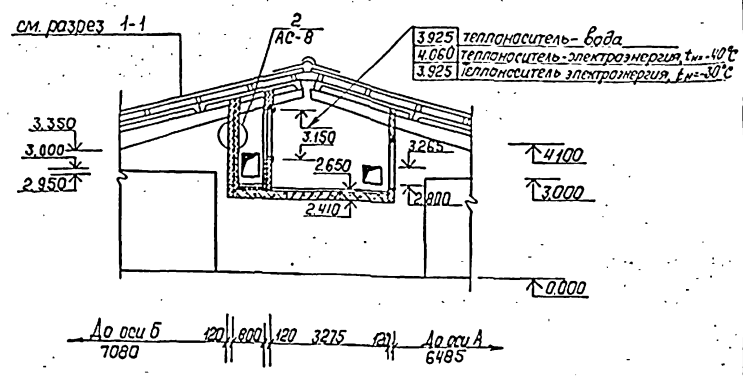

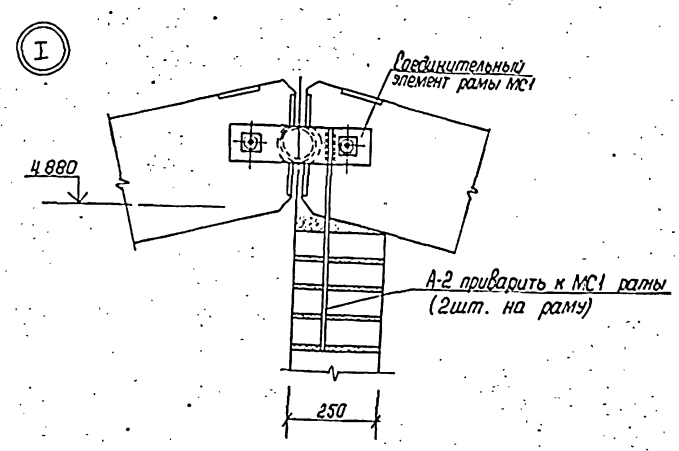

1. Данный лист смотреть совместно с листами АС-6,7
2. На разрезах вентшахты условно не показаны.
3. Спецификацию на анкер А-1 см. на листе АС-13.
4. Размеры обрешетки в квадратных скобках для снеговой нагрузки - 150 кг/м².

				801-4-102.13.86 АС	
Привязан	ГИП	Ефремов		Телятник на 500 голов	Стадия: РП; Лист: 9; Листов:
	Нач.отд.	Девочкин			
	Гл.спец.	Мочалов			
	Рук.гр.	Кузьменко	8.85	разрезы 1-1, 2-2, 3-3. Узел I.	СибЗНИИЭПсельстрой г. Новосибирск
	Рук.гр.	Острикова			
	Н.контр.	Кузьменко	8.85		

Инв.№ подл. | Подпись и дата | Взам.инв.№

Копировал: Горбюшина

Формат А2.

Типовой проект 801-4-102.13.86 Альбом I

Ведомость перемычек

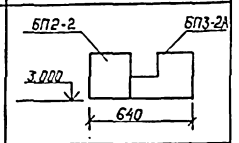

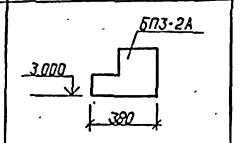

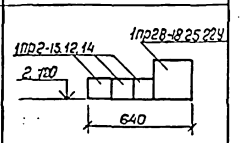

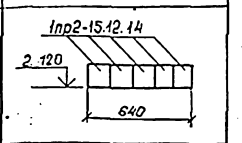

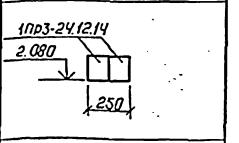

Марка, поз.	Схема сечения
пр-1 4шт	БП2-2, БП3-2А; 3.000; 640
пр-2 6шт	БП3-2А; 3.000; 380
пр-3 2шт	1пр2-15.12.14, 1пр28-18.25.22у; 2.100; 640
пр-4 4шт	1пр2-15.12.14; 2.120; 640
пр-5 1шт	1пр3-24.12.14; 2.080; 250
пр-6 3шт	1пр1-12.12.6; 2.080; 250

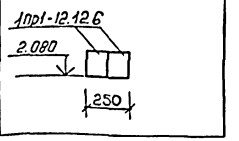

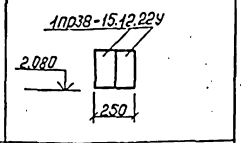

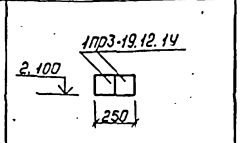

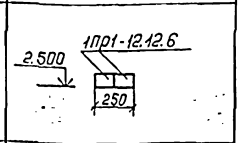

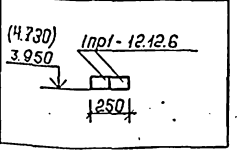

Ведомость перемычек

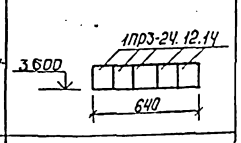

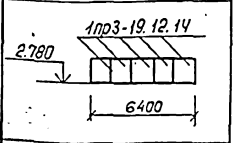

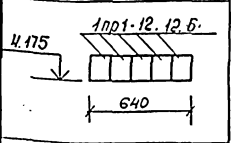

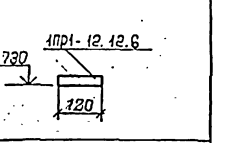

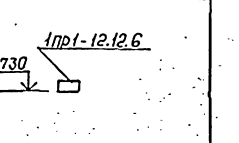

Марка, поз.	Схема сечения
1шт пр-7 (монтажный проем)	1пр3-24.12.14; 3.600; 640
пр-8 3шт.	1пр38-15.12.22у; 2.080; 250
пр-9 1шт	1пр3-19.12.14; 2.100; 250
пр-10 1шт	1пр1-12.12.6; 2.500; 250
пр-11 1шт	1пр3-19.12.14; 2.780; 6400
пр-12 1шт	1пр1-12.12.6; 4.175; 640
(1шт) (пр-14) пр-13 1шт.	(4.730) 3.950; 1пр1-12.12.6; 250

Ведомость перемычек

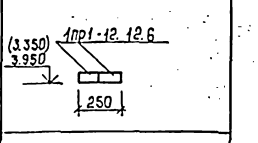

Марка, поз.	Схема сечения
(1шт) (пр-16) пр-15 1шт.	(3.350) 3.950; 1пр1-12.12.6; 250
пр-17 1шт.	4.730; 1пр1-12.12.6; 120
пр-18 2шт	4.730; 1пр1-12.12.6
пр-19 1шт	4.100; 1пр1-12.12.6.

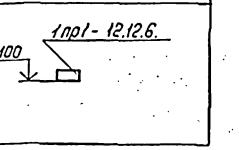

1. Данный лист смотреть совместно с листами АС-6,7.

Спецификация перемычек /по проемам/

Марка поз.	Обозначение	Наименование	Кол. на 1 проем	Всего	Масса ед. кг	Примечание
пр-1	Серия КЭ-01-58 вып. 2	БП2-2	1	4	600	
		БП3-2А	1	4	800	
пр-2	То же	БП3-2А	1	6	800	
пр-3	Серия 1.138-10 вып. 1	1пр28-18.25.22у	1	2	250	
		1пр2-15.12.14	3	6	75	
пр-4	То же.	1пр2-15.12.14	5	20	75	
пр-5	То же	1пр3-24.12.14	2	2	100	
пр-6	То же	1пр1-12.12.6	2	6	25	
пр-7	То же	1пр3-24.12.14	5	5	100	
пр-8	То же	1пр38-15.12.22у	2	6	100	
пр-9	То же	1пр3-19.12.14	2	2	75	
пр-10	То же	1пр1-12.12.6	2	2	25	
пр-11	То же	1пр3-19.12.14	5	5	75	
пр-12	То же	1пр1-12.12.6	5	5	75	
пр-13	То же	1пр1-12.12.6	2	2	25	
пр-14	То же	1пр1-12.12.6	2	2	25	
пр-15	То же	1пр1-12.12.6	2	2	25	
пр-16	То же	1пр1-12.12.6	2	2	25	
пр-17	То же	1пр1-12.12.6	1	2	25	
пр-18	То же	1пр1-12.12.6	1	2	25	
пр-19	То же	1пр1-12.12.6	1	1	25	

Спецификация элементов, замаркированных на листе АС-10.

Марка	Обозначение	Наименование	Кол.	Масса ед. кг.	Примечание
1пр1-12.12.6	Серия 1.138-10 вып. 1.	Ж/б перемычка 1пр1-12.12.6	18	25	
1пр2-15.12.14	То же	То же 1пр2-15.12.14	26	75	
1пр3-19.12.14	То же	То же 1пр3-19.12.14	12	75	
1пр3-24.12.14	То же	То же 1пр3-24.12.14	7	100	
1пр38-15.12.22у	То же	То же 1пр38-15.12.22у	6	100	
1пр28-18.25.22у	То же	То же 1пр28-18.12.22у	2	250	
БП2-2	Серия К9-01-58 вып. 2	То же БП2-2	4	600	
БП3-2А	То же	То же БП3-2А	10	800	

ГИП	Ефремов			801-4-102.13.86 АС
Нач. отд.	Девочкин			
Гл. спец.	Мочалов			Телятник на 500 голов.
Рук. гр.	Кузьменко		8.85	Стадия: Рп; Лист: 10; Листов:
Н. контр.	Кузьменко		8.85	Ведомость и спецификации перемычек
Ст. инж.	Коротков			СибЗНИИЭП сельстрой г. Новосибирск

Привязан

Инв. № подл. | Подпись и дата | Взам. инв. №

Копировал: Гордеенко

Формат А2

Типовой проект 801-4-102.13.86 Альбом I

СХЕМА РАСПОЛОЖЕНИЯ ФУНДАМЕНТОВ

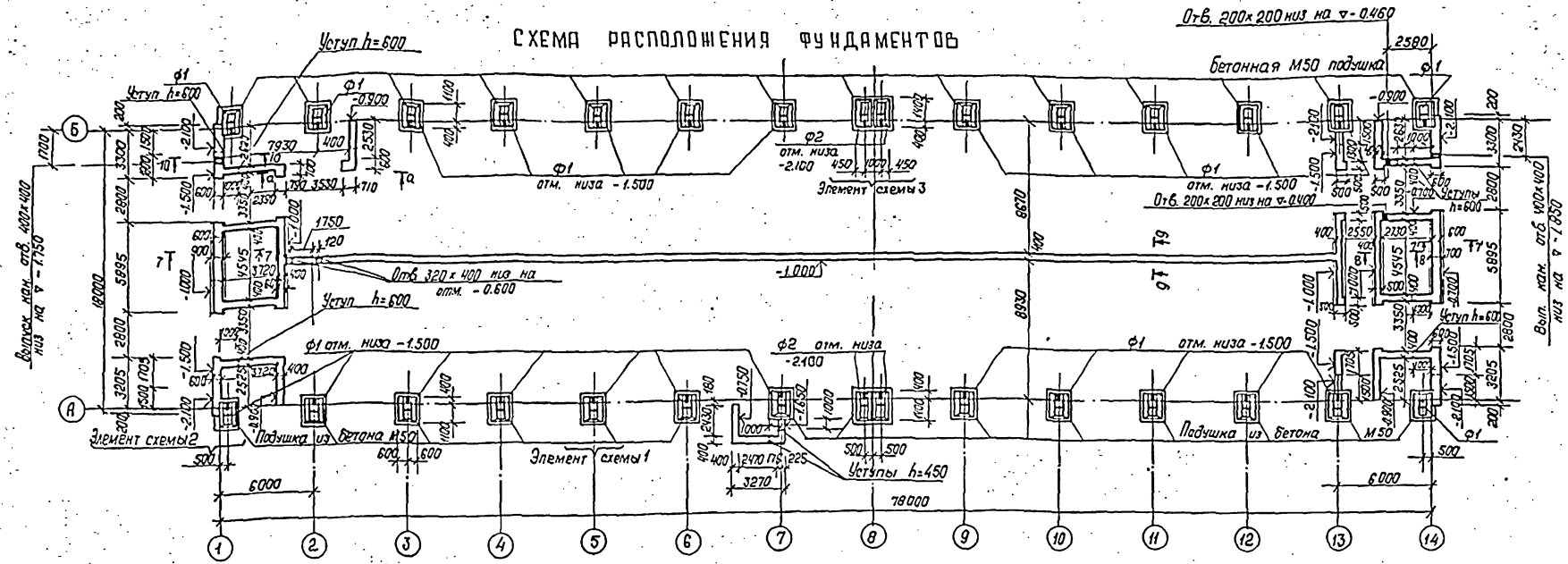

НАГРУЗКИ НА ФУНДАМЕНТЫ

Сечение, оси	Эскиз	Нагрузка на конст. стык, N, кН/пог.м	Нагрузка на стакан фундамента: R_2, кН / R_1, кН	Нагрузка на стакан фундамента: М кН. м	Нагрузка на стакан фундамента: Т, кН	Отметка приложен. нагрузки
А, Б	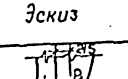	—	41.1 / 1940 (2410)*	—	138.0 (174.0)*	-0.650
1, 14 сечение 7-7		90.90	—	—	—	-0.220
1, 14 элемент схемы 2		37.50	—	—	—	-0.220

* Нагрузки при снеге $1.5 \cdot 10^{-3}$ МПа (150 кг/м²)

Марка	Обозначение	Наименование	Кол.	Масса ед. кг	Примечание
		Столбчатые фундаменты под рамы			
Ф1	Серия 1.812-2 вып. 0.1.	Фундамент Ф15.12.9	26	2200	
Ф2	То же	Фундамент Ф18.9-15	4	2800	
Ф6-4	1.415-1. в.1	Фундаментная балка Ф6-4	1	1200	
		Монолитные фундаменты			
БС	Серия 4Н-79 в.0.	Бетонный столбик БС	30	40	
			—	—	

а-а

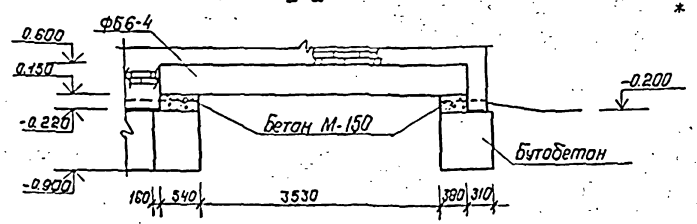

1. Фундаменты запроектированы для строительства на площадках со спокойным рельефом при маловлажных непучинистых, непросадочных грунтах и отсутствии грунтовых вод, со следующими физикомеханическими характеристиками: $\varphi^H = 48.87 \cdot 10^{-2}$ рад. (28°); $c = 0.002$ МПа (0.02 кг/см²); $E = 15$ МПа (150 кг/см²); $S = 18$ кН/м³.
2. Глубина заложения фундаментов и размеры подошв уточняются при привязке проекта к местным условиям площадки в соответствии со СНиП II-15-74.
3. Фундаменты под полурамы устанавливать на подушки из бетона М50.
4. Фундаменты под кирпичные стены ленточные бутобетонные (бут марки „200", бетон марки „100").
5. Горизонтальную гидроизоляцию кирпичных стен выполнять на отм. -0.030 из слоя цементного раствора состава 1:2 с уплотняющими добавками в соответствии с пунктом 3.10 СН 301-65*.
6. Наружные поверхности кирпичных стен, соприкасающиеся с грунтом, обмазать за два раза горячим битумом.
7. Элементы схемы и сечение 7-7÷10-10 даны на листе КЖ-12.
8. Монолитные фундаменты устанавливаются на выравненные основания.

					801-4-102.13.86 АС		

Типовой проект 801-4-102.13.86 Альбом I

ЭЛЕМЕНТ СХЕМЫ 1

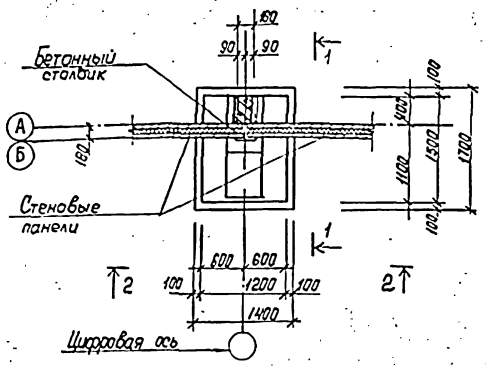

1-1 (5-5)

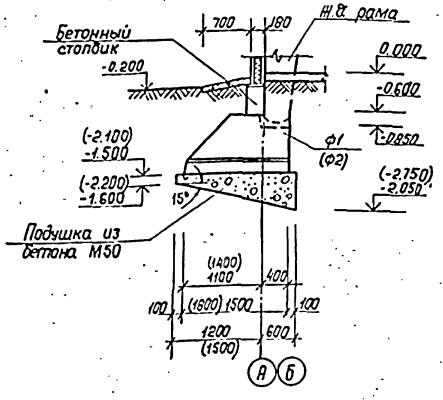

2-2

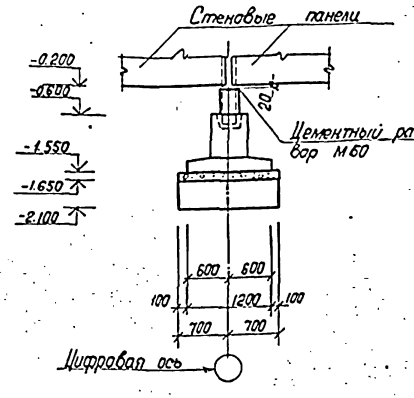

7-7 (10-10)

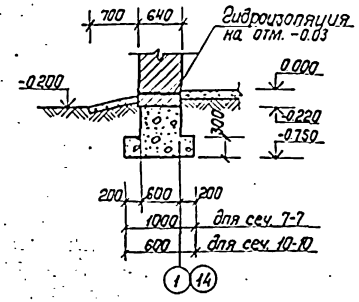

ЭЛЕМЕНТ СХЕМЫ 2

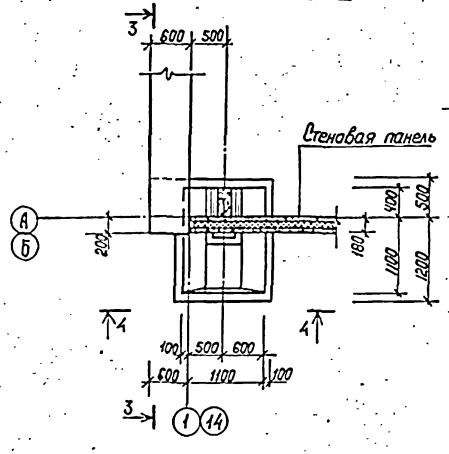

3-3

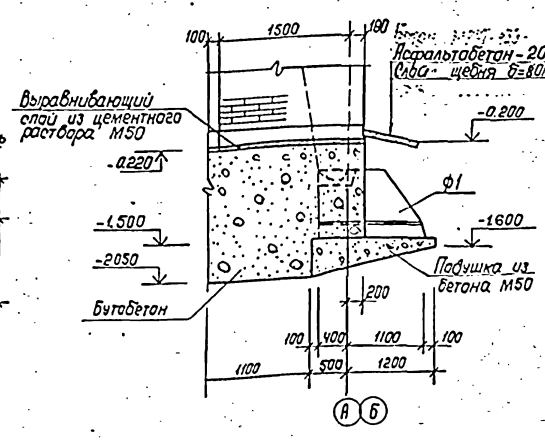

4-4

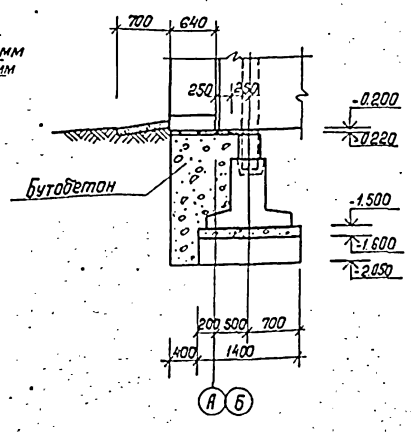

8-8 (9-9)

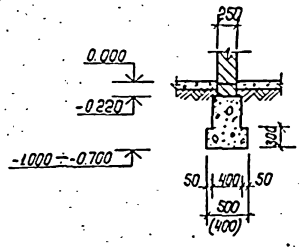

ЭЛЕМЕНТ СХЕМЫ 3

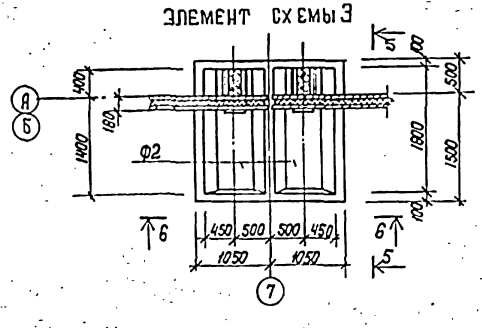

6-6

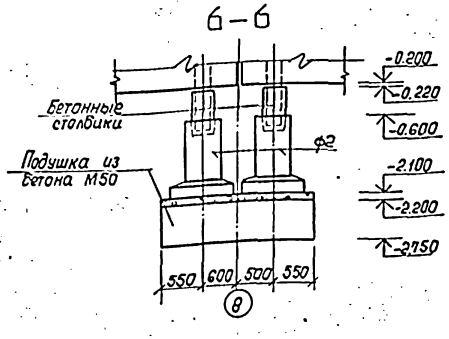

1. Данный чертеж смотреть совместно с листом АС-11.
2. Стойки железобетонных рам устанавливать в стаканы фундаментов „насухо" на затвердевший слой бетона толщиной 50 мм. Дно и стенки стаканов выравнивать до проектной отметки бетоном М200 на мелком щебне с помощью кондуктора.

				801-4-102.13.86 АС	
ГИП	Ефремов				
Нач. отд.	Девочкин			Теплятник на 500 голов	Стадия: РП; Лист: 12; Листов:
Гл. спец.	Мочалов				
Рук. гр.	Кузьменко		8.85	Элементы схемы расположения фундаментов 1,2,3	СибЗНИИЭПсельстрой г. Новосибирск
Н. контр.	Кузьменко		8.85		
Ст. инж.	Краткова				

Привязан.

Инв. № подл. | Подпись и дата | Взам. инв. №

Формат А2

Типовой проект 801-4-102.13.86 Альбом I

Схема расположения элементов каркаса

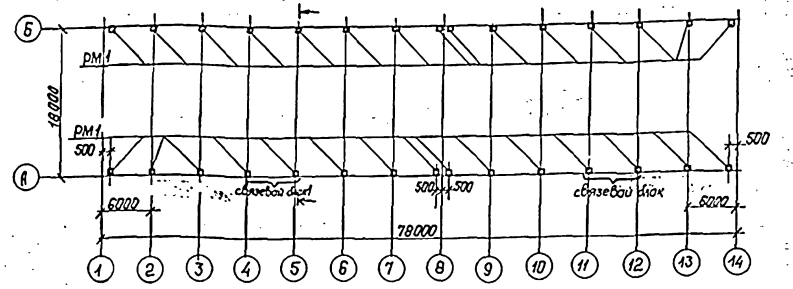

1-1

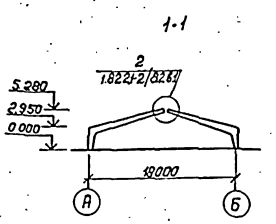

2-2

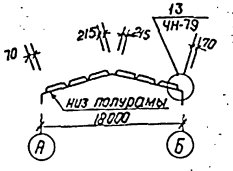

3-3

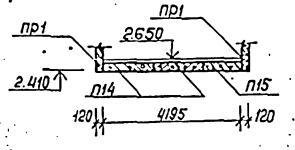

Схема расположения плит покрытия

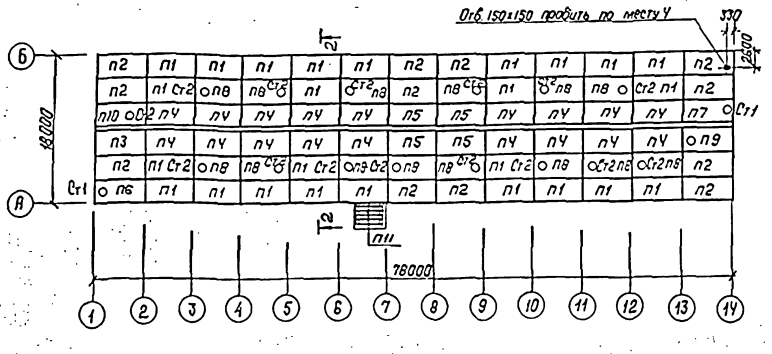

Спецификация элементов, замаркированных на листе АС-13.

Марка	Обозначение	Наименование	Колич.		Масса кг	Примечания
			смеш 100%	смеш 50%		
рм1	Серия 1.822.1-2/82 в.1,2 ч.1 ал.10	Полурама РПС18-3-2	30	–	3100	см. пояснительную записку п.6
		Полурама РПС18-6-2	–	30		
п1	на основе плит серии 1.865.1-4/80 вып.42	комплект 1пг-3АIVт-п / плита 1пг-4АIVт-п	25	25	2250	Заделка пазухонных швов, утепление стыков колонн выполняется в соответствии с серией ЧН-79 в.3
п2	То же и ал. III	То же 1пг-3АIVт-п-1 / 1пг-4АIVт-п-1	12	12	2250	
п3	То же и ал. III	То же 1пг-5АIVт-п-1	1	1	2250	
п4	То же и ал. III	То же 1пг-3АIVт-п-2 / 1пг-4АIVт-п-2	18	18	2250	
п5	То же и ал. III	То же 1пг-3АIVт-п-3 / 1пг-4АIVт-п-3	4	4	2250	
п6	То же и ал. III	То же 1пв4-3АIVт-п-1 / 1пв4-4АIVт-п-1	1	1	2900	
п7	То же и ал. III	То же 1пв4-5АIVт-п-1	1	1	2900	
п8	То же	То же 1п87-3АIVт-п / 1п87-5АIVт-п	14	14	2850	
п9	То же и ал. III	То же 1п87-5АIVт-п-1	1	1	2850	
п10	То же и ал. III	То же 1п87-5АIVт-п-2	1	1	2850	
п11	ПК-01-88	Плита ПН 1-2	5	5	178	
п12	1.141-1 вып. 60	Плита ПК42-12-4т	2	2	1490	
п13	То же	Плита ПК42-12-8т	2	2	1490	
п14	То же	Плита ПК30-15-4т	2	2	1125	
п15	То же	Плита ПК30-12-8т	1	1	1080	
пр1	Серия 1.225-2 в.5	Прогон П-32	2	2	380	
Ст1	1.865.1-4/80 в.5	Стакан СБ4ст	2	2	180	
Ст2	То же	Стакан СБ7ст	16	16	350	
оп1	1.869.1-1	Опорная подушка ОП2.5-4	4	4	33	
мс1	1.822.1-2/82 вып. 2	Пластина мс1	30	30	2.5	
мс3	То же	Метизы	30	30	0.6	
А2	Альбом III и лист АС-9	Анкер А-2	24	24	1.39	

Групповая спецификация элементов на 1 монтажный узел

Формат	Зона	Поз.	Обозначение	Наименование	Кол. на узел	Примечание (масса кг)
		мс1	Серия 1.822.1-2/82 в.2	Пластина мс1	2	2.50
		мс3	То же	Метизы	2	0.60
				Количество узлов	15	

Схема расположения элементов перекрытия венткамеры №1

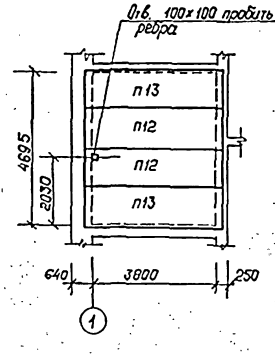

Схема расположения элементов перекрытия венткамеры №2

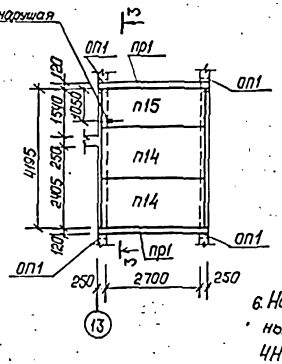

1. При проведении строительно-монтажных работ предусмотреть мероприятия предохраняющие каркас здания от потери устойчивости. С этой целью после установки связевого блока дальнейший монтаж рам производить последовательно, удерживая их в проектном положении с помощью распорок. Распорки демонтировать после приварки плит покрытия, замоноличивания швов и монтажа стеновых панелей.
2. Стойки рам устанавливать в фундаментный стакан „насухо" на затвердевший бетон, набравший не менее 70% проектной прочности.
3. Участки полурам, соприкасающиеся с грунтом, обмазать горячим битумом до образования сплошной пленки.
4. Прочность и устойчивость рамного каркаса здания в продольном направлении решена при помощи жесткой связевой диафрагмы. С этой целью в осях 2-3 и 12-13 устраивается связевой блок, образуемый 2 рамами, стеновыми панелями, плитами покрытия жестко соединенных между собой с помощью сварки. Монтаж каркаса начинать со связевого блока.
5. Крепление плит покрытия к рамам и заполнение швов между плитами выполнять в соответствии с серией ЧН-79.
6. Наличие и расположение закладных деталей принять по серии ЧН-79 в.0 лист 42.

Марка: Литера А; 1822-2.86

801-4-102.13.86 АС

ГИП	Ефремов		Телятник на 500 голов.	Стадия: РП; Лист: 13; Листов:
Нач. отд.	Девочкин			
Гл. спец.	Мочалов			
Рук. гр.	Ульяненко			
Н. контр.	Ульяненко		Схема расположения элементов каркаса, плит покрытия.	СибЗНИИЭП сельстроя г. Новосибирск
Ст. инж.	Короткова			

Привязан

Инв. № подл. | Подпись и дата | Взам. инв. № | Инв. № дубл. | Подпись и дата

Копировал: Гордюшина

Формат А2

Типовой проект 801-4-102.13.86 Альбом I

Схема расположения стеновых панелей по оси „А"

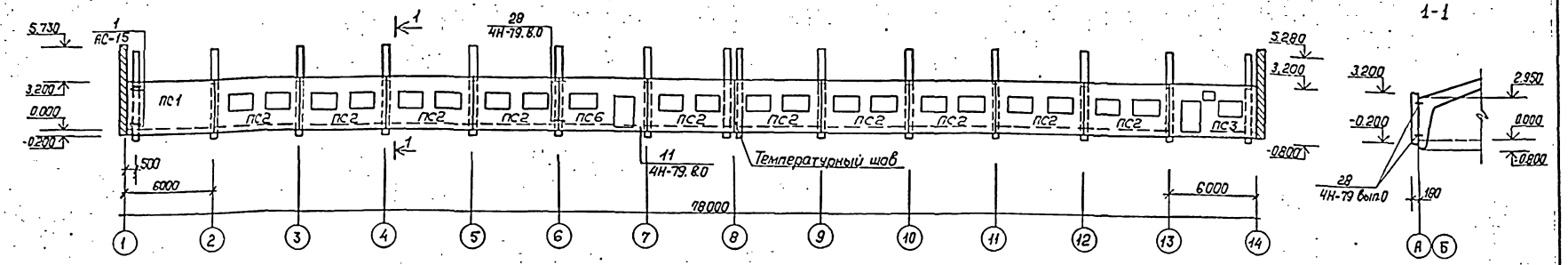

Схема расположения стеновых панелей по оси „Б"

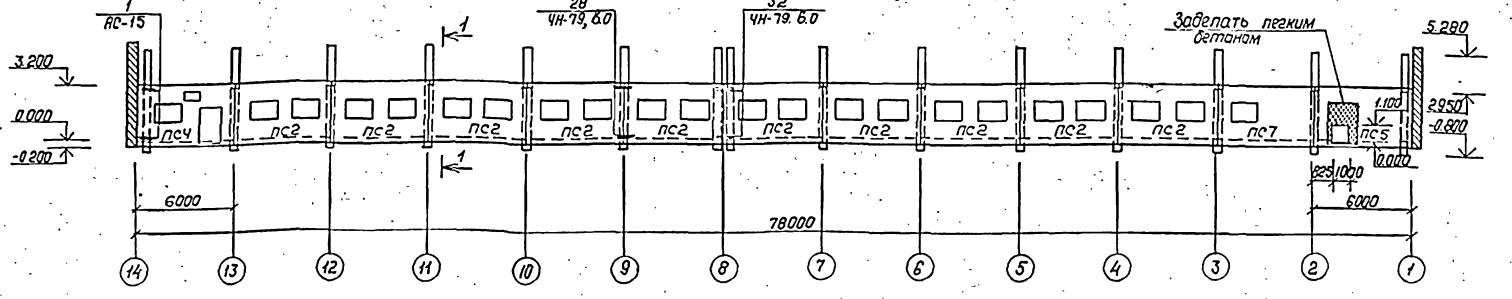

Марка поз.	Обозначение	Наименование	Кол.	Масса ед. кг.	Примечание
		Стеновые панели			
ПС1	Серия 4Н-79 Вып. 4.	Стеновая панель ПС4	1	5180	
ПС2	То же	То же ПС1	20	4070	
ПС3	Альбом III КЖИ-ПС45, ПС46	То же ПС45	1	3970	
ПС4	То же	То же ПС46	1	3970	
ПС5	Арх. N C_2-28156	То же ПС41	1	4120	
ПС6	Серия 4Н-79 Вып. 4	То же ПС3	1	4050	
ПС7	Арх. N C_1-24071	То же ПС33	1	4620	

Марка, поз.	Обозначение	Наименование	Кол.	Масса ед. кг.	Примечание
		Изделия соедини-			
		тельные и закладные			
МС2	Серия 4Н-79 Вып. 0	Изделие соединит. МС2	88	0.30	
МС5	То же	То же МС5	24	0.40	
МН1	Альбом КМН-МН1	Изделие закладное МН1	8	1.24	

1. Данный лист смотреть совместно с листом АС-15.
2. Маркировку панелей в осях 1-3 и спецификацию для варианта навозоудаления с УТН-10 см. лист АС-35.

				801-4-102.13.86	АС
ГИП	Ефремов				
Нач.отд	Девочкин			Телятник на 500 голов	Стадия: РП; Лист: 14; Листов:
Гл.спец.	Мочалов				
Рук.гр.	Кузьменко		8.85		
Н.контр.	Кузьменко		8.85	Схема расположения стеновых панелей по осям „А и „Б"	СибЗНИИЭП сельстрой г. Новосибирск
Ст.инж.	Короткова				

Привязан

Инв.№ подл. | Подпись и дата | Взам. инв.№

Копировал: Гордюшина

Формат А2

Типовой проект 801-4-102.13.86 Альбом I

Развертка кирпичной стены по осям „1", „14"

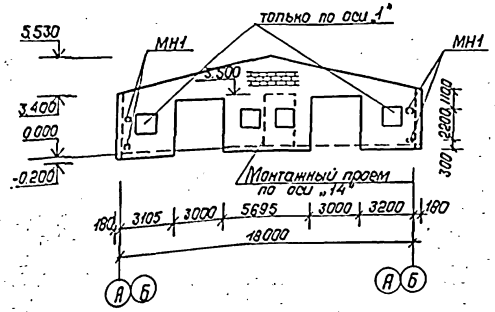

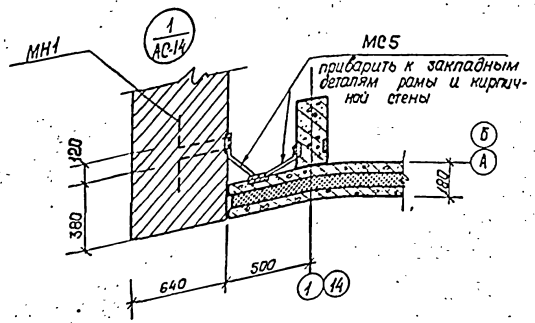

Групповая спецификация элементов на 1 монтажный узел.

Формат	Зона	Поз.	Обозначение	Наименование	Кол. на испол.							Примечание
		МС2	Серия 4Н-79, вып. 0	Изделие соединит. МС2		2						0.30 кг
		МС5	То же	То же МС5	2		2					0.40 кг
		МН1	Альбом КЖН-МН1	Изделие закладное МН1	1							1.24 кг
				Количество узлов	8	44	4					
				Марка литера								
					1 АС-14	28 4Н-79 вып.0	32 4Н-79 вып.0					

1. Данный лист смотреть совместно с листом АС-14.
2. Монтаж стеновых панелей вести со связевых блоков с одновременным устройством стыков, при этом надлежит руководствоваться указаниями серии 4Н-79 вып. 0 и „Указаниями по герметизации стыков при монтаже строительных конструкций" СН 420-71.
3. Заделку вертикальных и горизонтальных швов между панелями выполнять в соответствии с узлами серии 4Н-79 вып. 0.
4. Сварку производить электродами типа Э-42 (ГОСТ 9467-75) по периметру примыкания элементов.
5. Антикоррозийную защиту поверхностей закладных деталей, соединительных элементов и сварных швов выполнять по общим указаниям пояснительной записки.

						801-4-102.13.86 АС		
Привязан		ГИП	Ефремов			Телятник на 500 голов	Стадия	Лист	Листов
		Нач. отд.	Девочкин				РП	15	
		Гл. спец.	Началов						
		Рук. гр.	Кузьменко		8.85				
		Н. контр.	Кузьменко		8.85	Развертки кирпичной стены по осям „1, 14." Узел „1"	СибЗНИИЭП Госгражданстроя г. Новосибирск		
		Ст. инж.	Короткова						

Копировал: Гордюшина Формат А2

Типовой проект 801-4-102.13.86 Альбом I

СХЕМА РАСПОЛОЖЕНИЯ ОПОР ДЛЯ ИНЖЕНЕРНОГО ОБОРУДОВАНИЯ

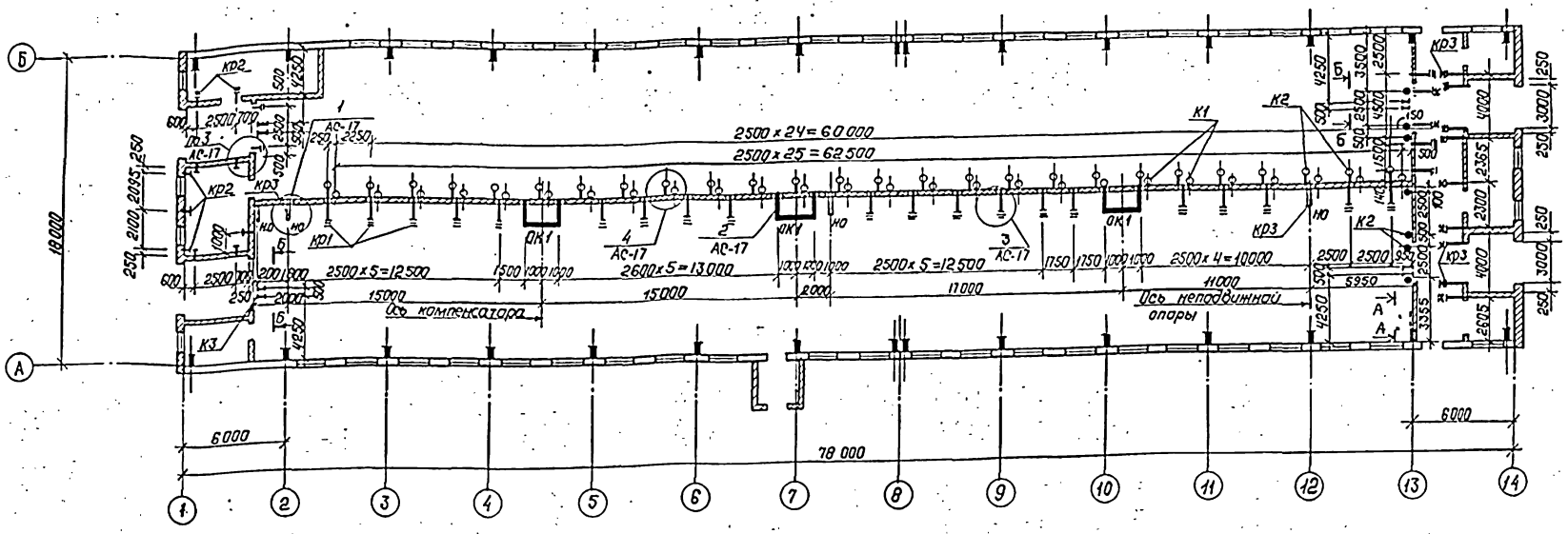

ТАБЛИЦА ОПОР

Обозначение на схеме	Марка опоры	Наименование	Назначение	Отметка верха конструкции опор
	КР1	Кронштейн для скользящей опоры	ОВ	2.100
	КР2	То же	ОВ	2.100
	КР2	То же	ОВ	3.400
	КР3	Кронштейн для неподвижной опоры	ОВ	2.050
	КР3	Кронштейн для скользящей опоры	ОВ	2.700
	КР3	То же	ОВ	3.400
	К1	Крюк для водогазопроводных труб малого диаметра	ВК	1.400
	К2	То же	ВК	1.400
	К2	То же	ВК	2.150
	К2	То же	ВК	3.400
	К3	Крюк для натяжки тросов крепления полиэтиленовых воздуховодов	ОВ	см. вид Б-Б

Б – Б

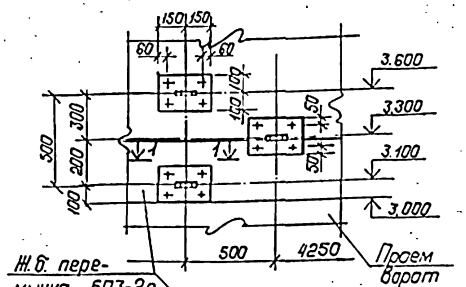

1 – 1

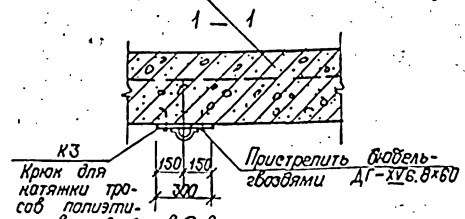

1. Данный чертеж смотреть совместно с листом АС-17.
2. Опоры под трубопроводы – кронштейны из прокатной стали.
3. Установку кронштейнов производить при кладке стен, в случае невозможности этого в кирпичных стенах предусмотреть отверстия 250 x 150 (h) – для КР1, КР2 и 380 x 220 (h) для КР3, ОК1.
4. Заделку кронштейнов в кирпичной кладке осуществлять бетоном марки „200" на мелком заполнителе.
5. В местах установки кронштейнов под неподвижные опоры трубопроводов (НО) предусмотреть прокладку сварных сеток в направлении, перпендикулярном действию горизонтальных усилий (вертикально с обеих сторон кронштейнов).
6. Металлоконструкции должны иметь пентафталевую окраску ПФ 115 в 2 слоя (по 60 мкм каждый) по грунтовке ГФ-020 или ГФ-021.

Привязан.

ГИП	Ефремов		
Нач. отд.	Девочкин		
Гл. спец.	Мачалов		
Рук. гр.	Кузьменко		8.85
Н. контр.	Кузьменко		8.85
Ст. инж.	Березенцева		8.85

801-4-102.13.86 АС

Тепятник на 500 голов

Стадия	Лист	Листов
РП	16	

Схема расположения опор для инженерного оборудования. Вид Б-Б. Таблица опор.

СибЗНИИЭП Сельстрой г. Новосибирск

Копировал: Гордюшина

Формат А2

Типовой проект 801-4-102.13.86 Альбом I

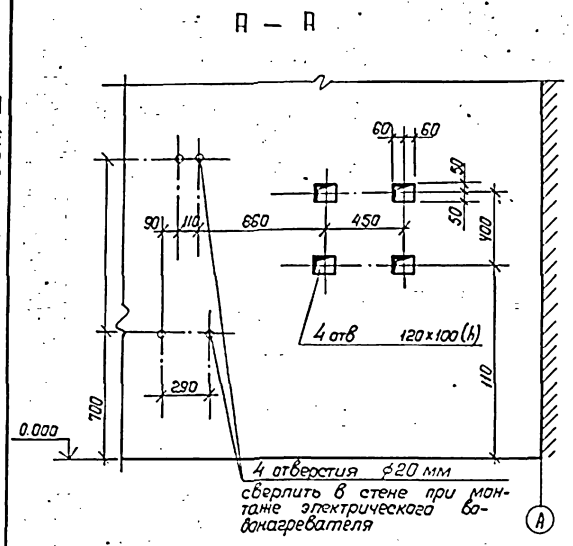

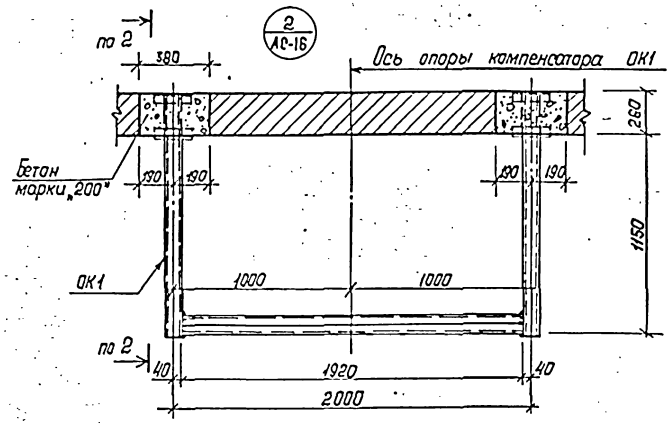

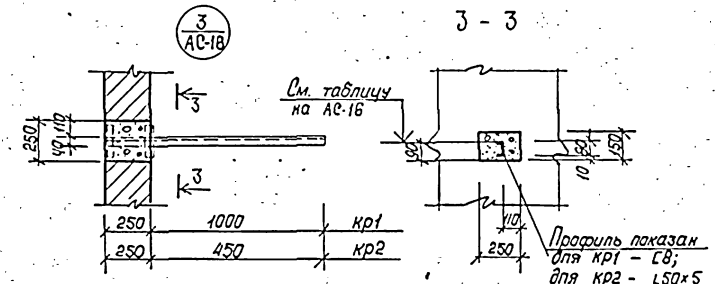

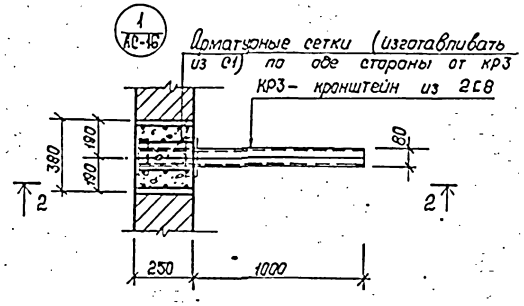

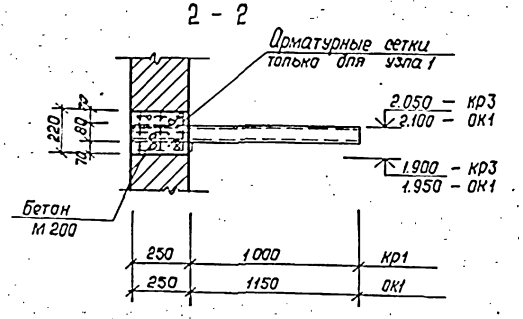

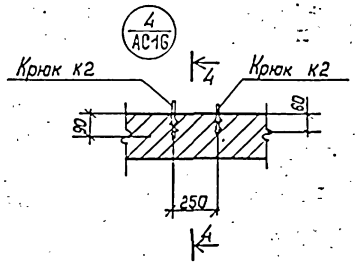

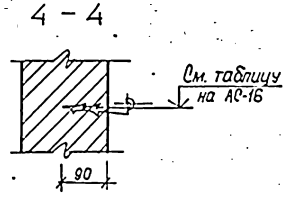

Спецификация элементов, замаркированных на листе АС-16

Марка	Обозначение	Наименование	Кол.	Масса ед. кг	Примечание
кр1	Альбом III, КЖИ-кр1	Кронштейн под скольз. опору кр1	22	10.33	
кр2	Альбом III, КЖИ-кр2	Кронштейн под скольз. опору кр2	12	4.14	
кр3	Альбом III, КЖИ-кр3	Кронштейн под неподв. и скольз. опоры кр3	15	19.16	
ОК1	Альбом III, КЖИ-ОК1	Опора компенсатора ОК1	3	69.56	
К1	Серия 4.904-69	Крючок ТПЧ-01	52	0.025	
К2	Серия 4.904-69	Крючок ТПЧ-02	59	0.034	
С1	ГОСТ 8478-81	Сетка $\frac{5вр1-100}{5вр1-100}$ 1040×800(h)	1	1.100	Заготовка на 16 сеток (250×200)
К3	Альбом III КЖИ-К3	Крюк К3	12	19.65	

1. Данный чертеж смотреть совместно с листом АС-16.
2. Кронштейны КР3 для скользящих опор замоноличивать в кирпичных стенах без установки вертикальных арматурных сеток (в осях „13-14").

Привязан				801-4-102.13.86 АС
	ГИП	Ефремов		Телятник на 500 голов
	Нач. отд.	Девочкин		Стадия: РП; Лист: 17; Листов:
	Гл. спец.	Мочалов		
	Рук. гр.	Кузьменко	8.85	Опоры инженерного оборудования вид А-А. Узлы 1÷4. Сечения.
	Н. контр.	Кузьменко	8.85	СибЗНИИЭП сельстрой г. Новосибирск
	Ст. инж.	Березенцева	8.85	

Инв. № подл. | Подпись и дата | Взам. инв. №

Копировал: Гордюшина

Формат А2

Типовой проект 801-4-102.13.86.Альбом I

Схема расположения анкеров для подвески инженерного оборудования

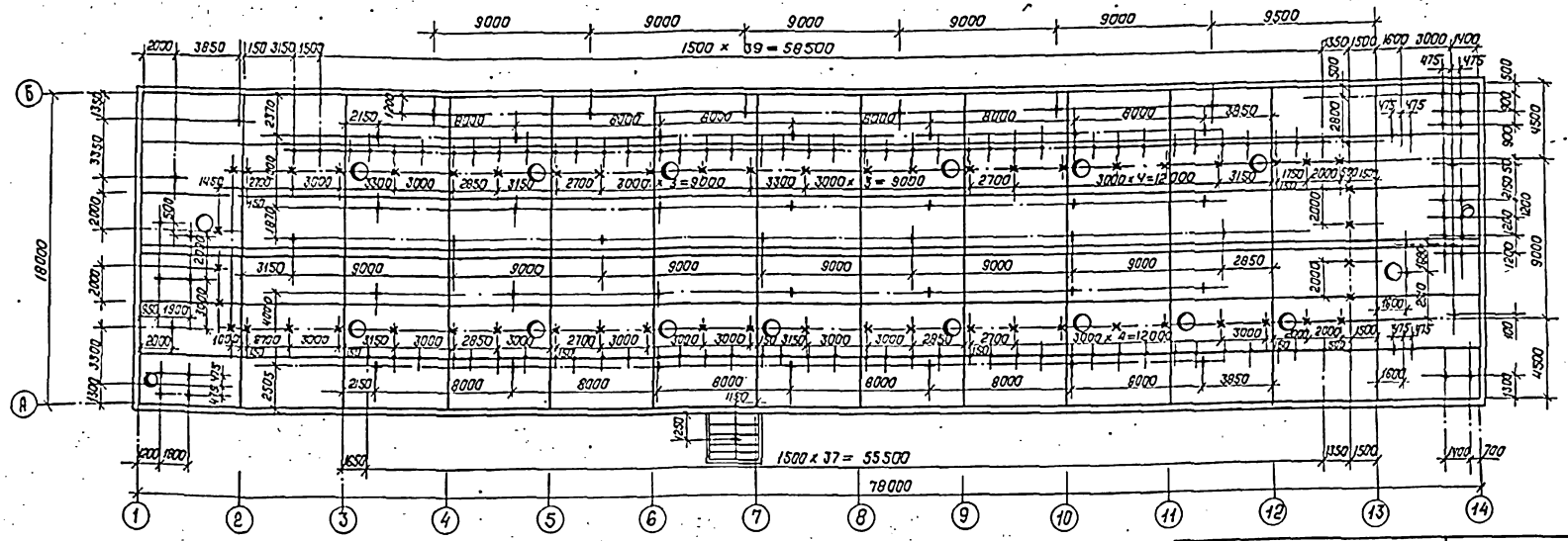

Схема расположения анкеров для подвески светильников под венткамерой у оси „1"

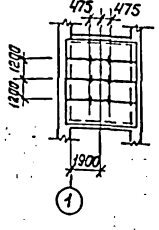

Фрагмент схемы расположения анкеров для подвески светильников при 2-ом варианте навозоубарки УТН-10

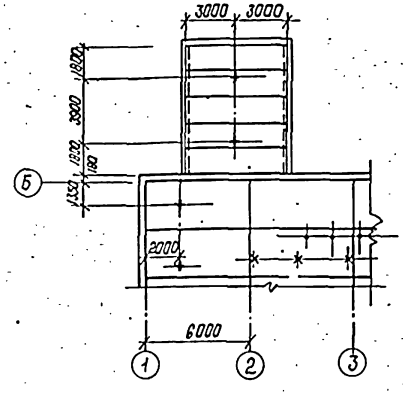

под венткамерой у оси „13"

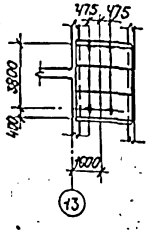

Условные обозначения:

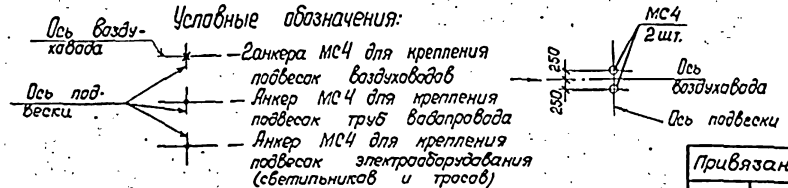

Марка, поз.	Обозначение	Наименование	Кол.	Масса ед. кг	Примечание
МС4	Альбом III КНИ-МС4	Анкер МС4	279	2,40	
		Второй вариант навозоубарки УТН-10			
МС4	Альбом III КНИ-МС4	Анкер МС4	281	2,40	

1. Разбивка анкеров в покрытии дана по его горизонтальной проекции.
2. Схема расположения анкеров для подвески направляющих монорельса дана на листе АС-7.

Привязан

ГИП	Ерофеев			801-4-102.13.86 АС
Нач. отд.	Дебоскин			
Гл. спец.	Мочалов			Тепятник на 500 голов
Рук. гр.	Кузьменко		8.85	Стадия: РП; Лист: 18; Листов:
Н. контр.	Кузьменко		8.85	Схемы расположения анкеров для подвески инженерного оборудования
Ст. инж.	Сергеенкова		8.85	СибЗНИИЭПсельстрой г. Новосибирск

Инв. № подл. | Подпись и дата | Взам. инв. № | Инв. № дубл. | Подпись и дата

Копировал: Гардюшина

Формат А2

План полов

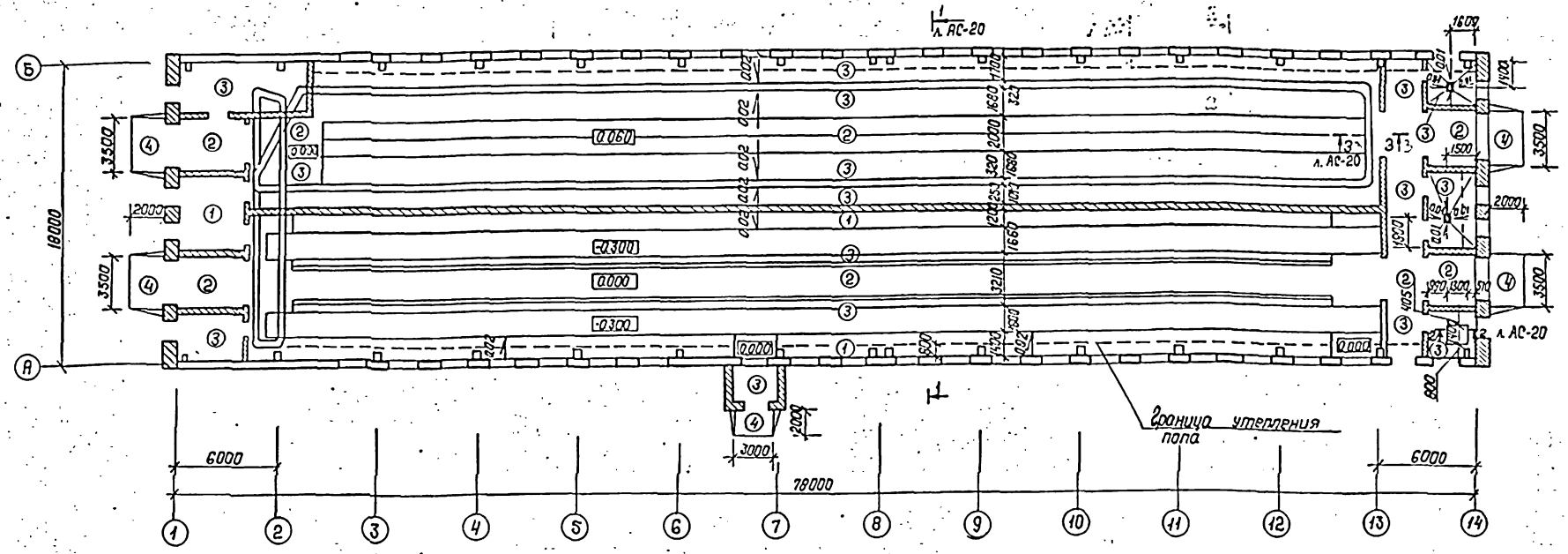
1 л. АС-20
3 л. АС-20
2 л. АС-20
Граница утепления пола
18000
6000
3000
6000
18000
3500
2000
3500
-0.300
0.000
-0.300
0.000
0.000
1600
1100
3500
1500
2000
1500
3500
1660
1680
2000
1660
3210
1200
1100
1100
800
2000
1100
1100
1100

Типовой проект 801-4-102.13.86 Альбом I

1-1

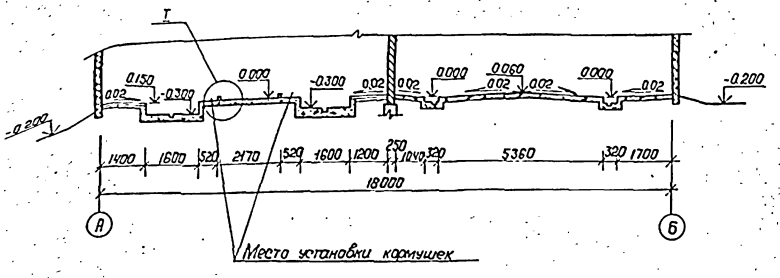

Планы полов венткамер

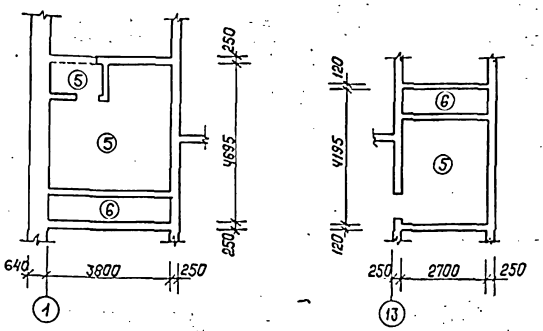

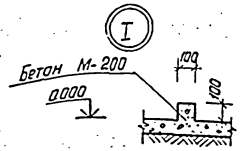

Деталь утепления пола

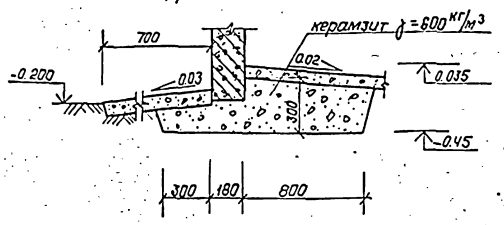

1. Данный лист смотреть совместно с листами АС-6,7,19.
2. Стальные стержни для выравнивания потенциалов уложить в бетонной подготовке пола в соответствии с листом ЭМ-8.
3. Приемку работ при устройстве полов вести в соответствии с требованиями СНиП 2.10.03-84 „Полы. Правила производства и приемки работ."
4. Полы разработаны в соответствии со СНиП II-99-77, II-8.8-71

3-3

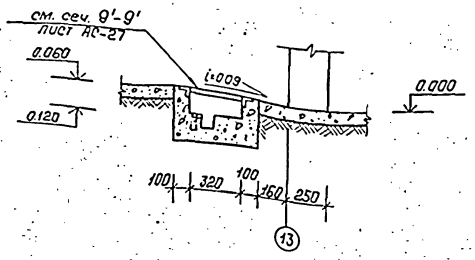

2-2

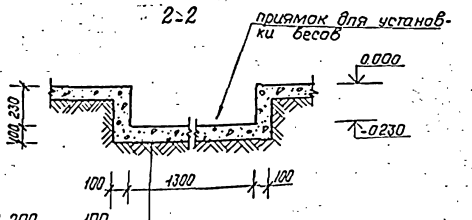

Бетон М-200 – 100
Щебень крупностью 40 мм, втрамбованный в грунт основания

				801-4-102.13.86 АС	
ГИП	Ефремов			Телятник на 500 голов	Стадия: РП; Лист: 20; Листов:
Нач. отд.	Девочкин				
Гл. спец.	Мочалов				
Рук. гр.	Кузьменко			Планы полов венткамер, узлы, сечения	СибЗНИИЗПсельстрой г. Новосибирск
Н. контр.	Кузьменко				
Ст. инж.	Короткова				

Привязан

Копировал: Гордюшина

Формат А2.

Типовой проект 801-4-102.13.86 Альбом I

Схема расположения фундаментов под оборудование

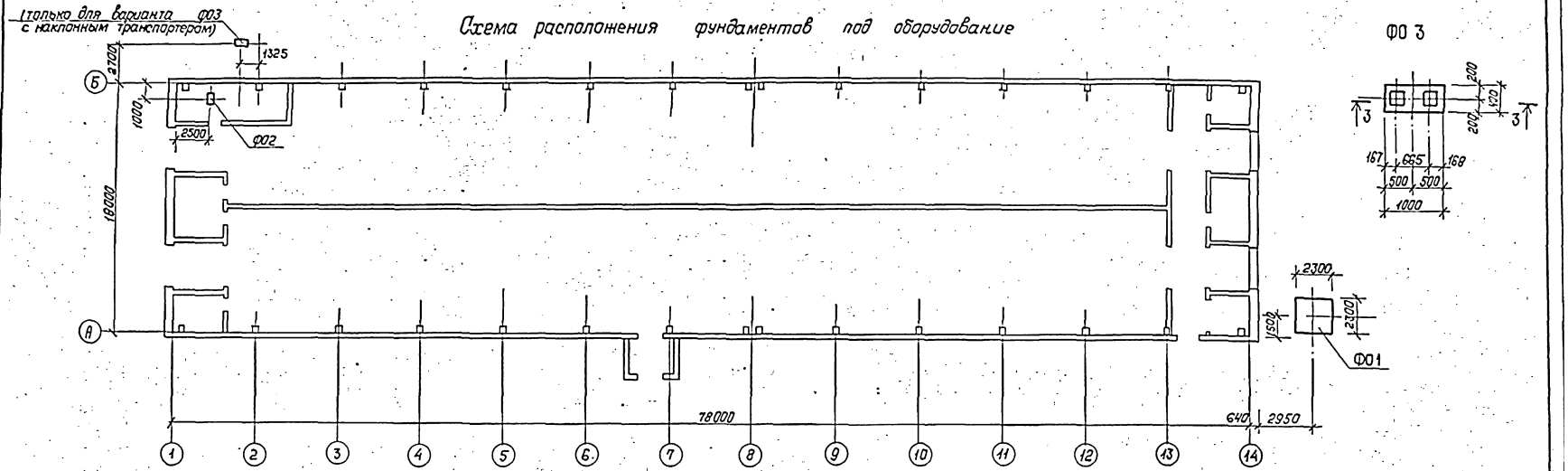

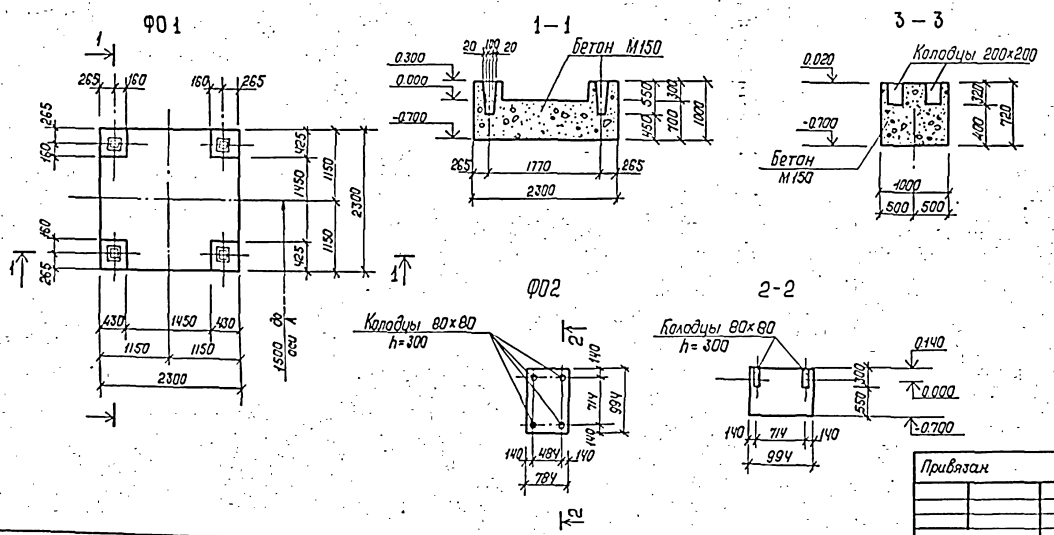

Спецификация элементов, замаркированных на листе АС-21

Марка	Обозначение	Наименование	Кол.	Масса ед. кг	Примечание
Ф01	Данный лист	Фундамент под оборуд Ф01	1		4.65м³
Ф02	То же	То же Ф02	1		0.66м³
Ф03	То же	То же Ф03	1		0.39м³

1. Фундаменты под оборудование выполнять из бетона М-150 и после получения установочных чертежей завода-изготовителя
2. После установки оборудования все колодцы в фундаментах заделать бетоном М-200 на мелком заполнителе.
3. Пазухи фундаментов должны быть тщательно послойно утрамбованы.

ГИП	Ефремов		801-4-102.13.86	АС
Нач. отд.	Дебочкин		Телятник на 500 голов	Стадия: РП; Лист: 21; Листов:
Гл. спец.	Мочалов			
Рук. гр.	Кузьменко		Схема расположения фундаментов под оборудование. сечения.	СибЗНИИЭПсельстрой г. Новосибирск
Н. контр.	Кузьменко			
Ст. инж.	Короткова			

Привязан

Инв. № подл. | Подпись и дата | Взам. инв. № | СТО (ТТ) | Ф.Ф.Ф. | Ф.Ф.Ф. | Рамонская

Копировал: Гордюшина

Формат А2.

Типовой проект 801-4-102.13.86.Альбом I

СХЕМА РАСПОЛОЖЕНИЯ ЭЛЕМЕНТОВ ВЕНТИЛЯЦИОННЫХ КАНАЛОВ /КАНАЛЫ ВОЗДУХОРАСПРЕДЕЛЕНИЯ/

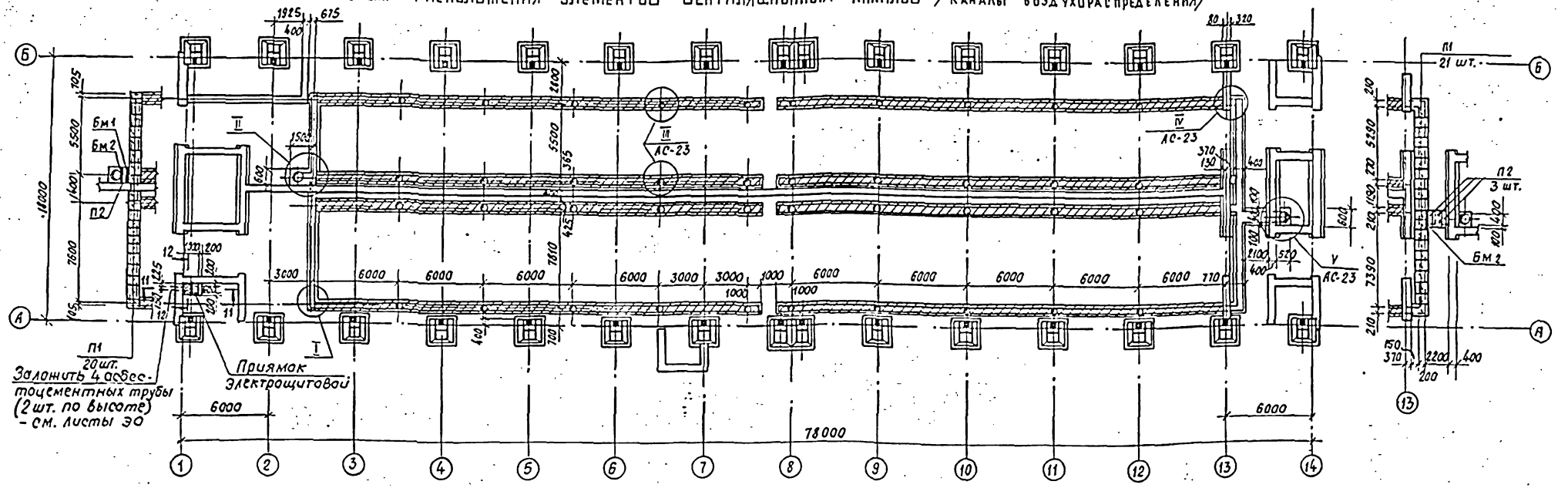

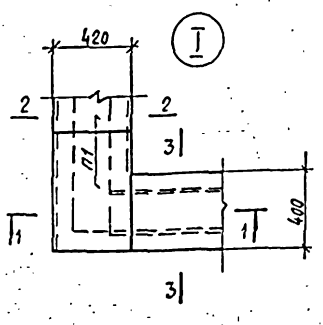

1 – 1

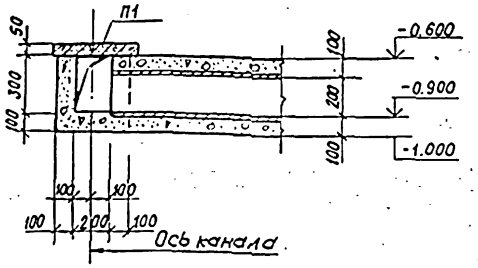

2 – 2

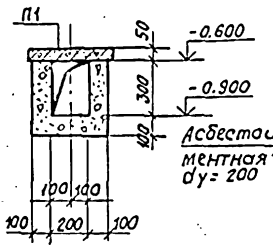

3 – 3

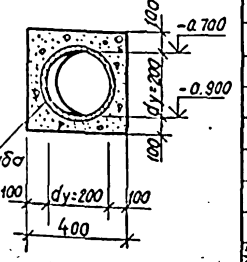

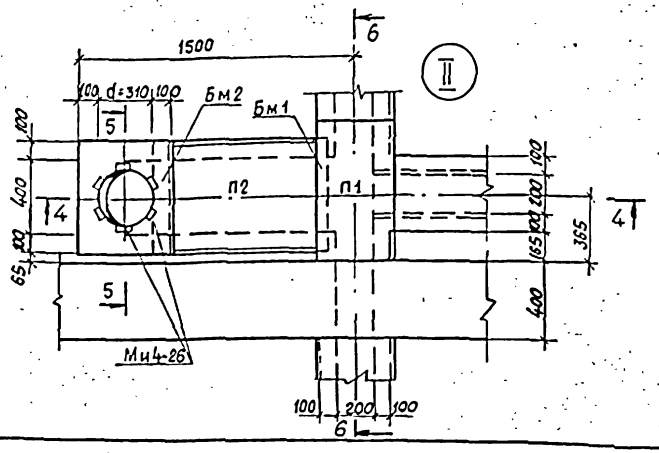

УСЛОВНЫЕ ОБОЗНАЧЕНИЯ

- Ленточные фундаменты
- Каналы прямоугольного сечения
- Обетонированные асбестоцементные трубы

Марка	Обозначение	Наименование	Кол.	Масса ед. кг.	Примечание
		Сборный железобетон			
П1	Серия 3.006.1-2/82 Вып.1-2	Плита П1-8	41	40	
П2	То же	Плита П3-8	4	50	
		Металлоконструкции			
Бм1	Лист АС-22, 23	Уголок 63х5 ГОСТ 8509-72* L=600 Ст3 кп2 ГОСТ 380-71*	2	2.90	
Бм2	То же	Уголок 100х8 ГОСТ 8509-72* L=600 Ст3 кп2 ГОСТ 380-71*	2	7.30	
Бм3	То же	Швеллер С10 ГОСТ 8240-72 L=1000 Ст3 кп2 ГОСТ 380-71*	2	8.59	
Уголок обрамления	То же	Уголок 63х5 ГОСТ 8509-72* L=840 Ст3 кп2 ГОСТ 380-71*	2	1.90	
Анкерный стержень	То же	ф 6 АI L=300 ГОСТ 2590-71* Ст3 кп2 ГОСТ 380-71*	4	0.07	
—	То же	Лист рам 6 0-м-5.0х100х350 Ст3сп ГОСТ 8568-77*	1	11.80	
Мн4-26	Серия 3.400-6/76	Закладная дет. Мн4-26	12	1.00	

1. Данный чертеж смотреть совместно с листом АС-11, 23.
2. Вентиляционные каналы и обетонирование асбестоцементных труб выполнять из бетона марки „100."
3. Наружные поверхности бетонных и железобетонных конструкций, соприкасающихся с грунтом обмазать горячим битумом.

Привязан

801-4-102.13.86 АС

Гл.ин.пр.	Ефремов		
Нач.отд.	Девочкин		
Гл.спец.	Мочалов		
Рук.гр.	Кузьменко		8.85
Н.контр.	Кузьменко		8.85
Ст.инж.	Березкина		8.85

Телятник на 500 голов

Стадия	Лист	Листов
РП	22	

Каналы воздухораспределения. Схема расположения элементов вент. каналов. Узлы I, II.

СибЗНИИЭПсельстрой г. Новосибирск

Копировал: Маркова

Формат А2

Инв.№ подл. | Подпись и дата | Взам.инв.№ | Инв.№ дубл. | Подпись и дата

Типовой проект 801-4-102.13.86 Альбом I

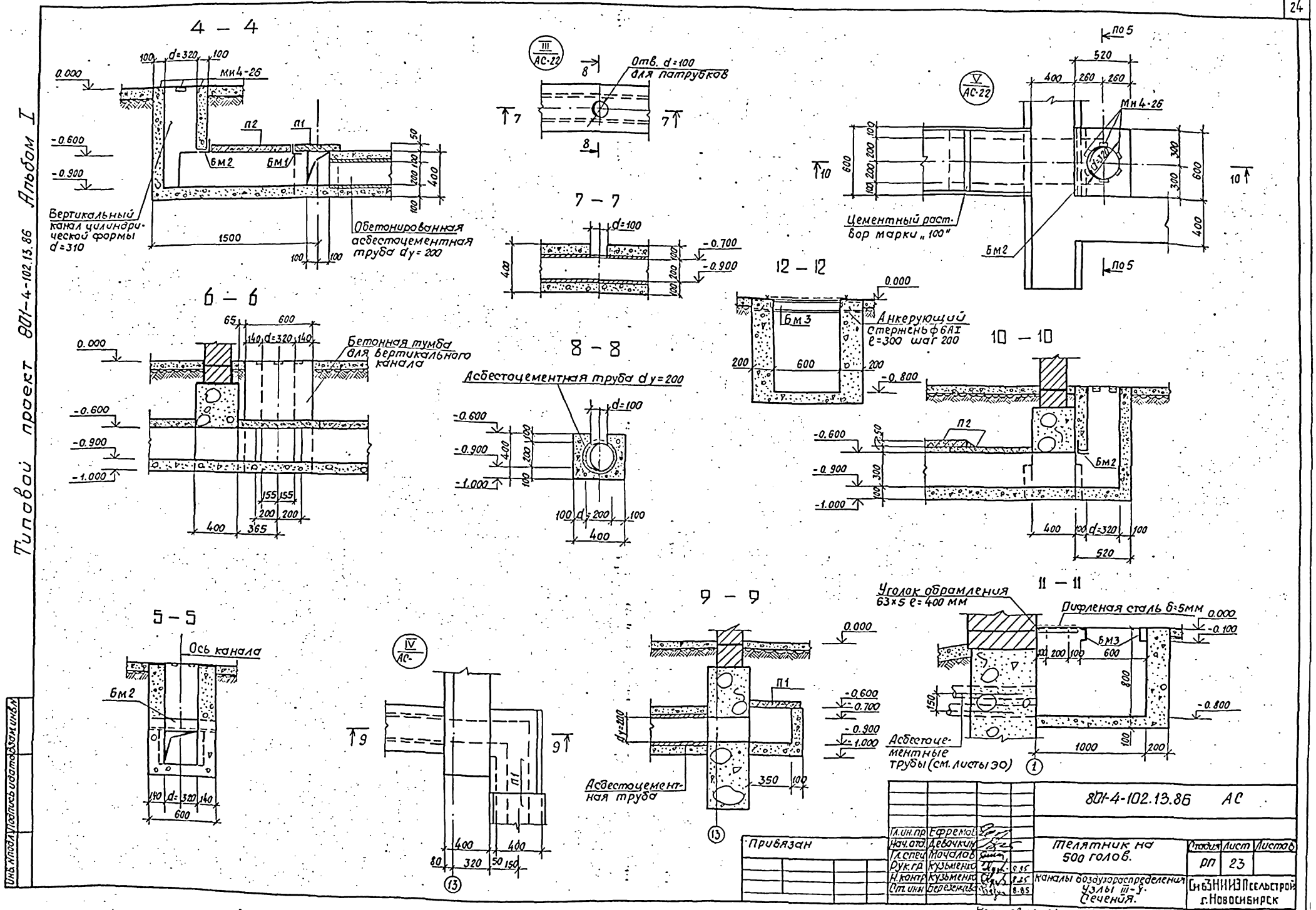

Гл.ин.пр.	Ефремов			801-4-102.13.86 АС
Нач.отд.	Девочкин			
Гл.спец.	Мочалов			Телятник на 500 голов.
Рук.гр.	Кузьменко		8.85	
Н.контр.	Кузьменко		8.85	Каналы воздухораспределения Узлы III-V. Сечения.
Ст.инж.	Березенцева		8.85	

Стадия: РП | Лист: 23 | Листов:

Сиб ЗНИИЭП Сельстрой г. Новосибирск

Привязан

Копировал: Маркова

Формат А2

Инв. № подл. | Подпись и дата | Взам. инв. №

Типовой проект 801-4-102.13.86 Альбом I

Схема расположения каналов навозоудаления.

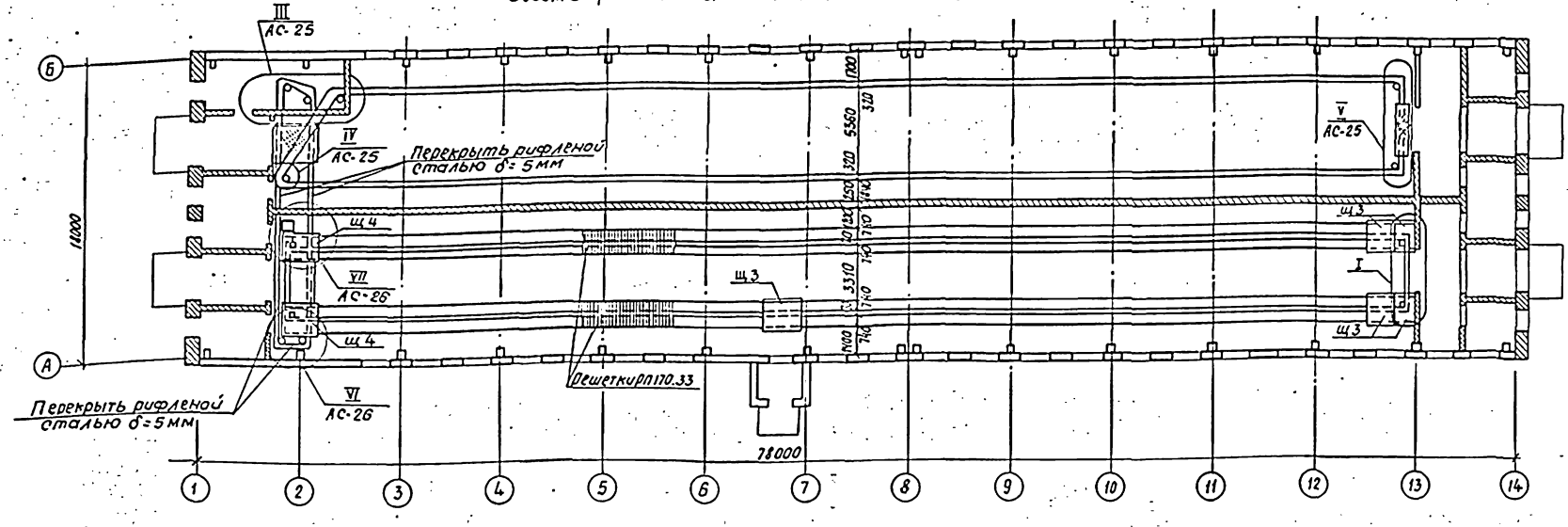

Спецификация элементов, замаркированных на листе АС-24

Марка	Обозначение	Наименование	Кол.	Масса ед. кг.	Примечание
		Сборные ж.б. изделия			
РП170.33	Серия 3.818.9-2 в.0	Решетки ж.б. РП170-33	377	97.5	
		Деревянные элементы			
щ1	по месту	Деревянный щит щ1	2		размер 400х720
щ2	по месту	то же щ2	2		820х1110
щ3	Ал. III кл.И-щ3; щ4	То же щ3	5		0.173 м³
щ4	То же	то же щ4	2		0.121 м³
		Металлические изделия			
МИ4-17	3.400-6/76	Закладная деталь МИ4-17		6.9	1875 п.м
	ГОСТ 8240-72*	СП8 ℓ=500	4	3.53	
	ГОСТ 103-76*	-60х8		3.77	323 п.м
	ГОСТ 8568-77*	Рифленая сталь 8=5мм		42.3	27.25 м²

1. Данный лист смотреть совместно с листами АС-25, 26, 27.

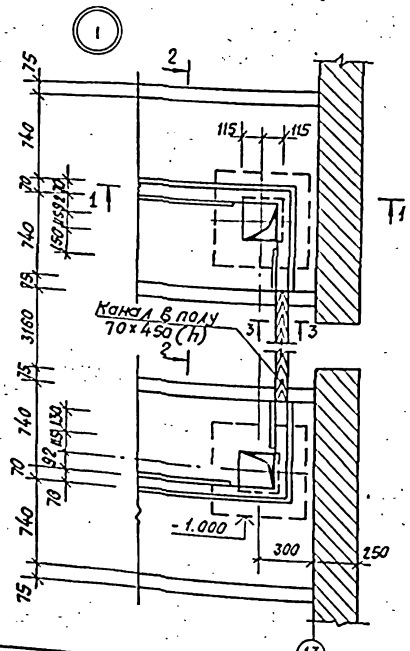

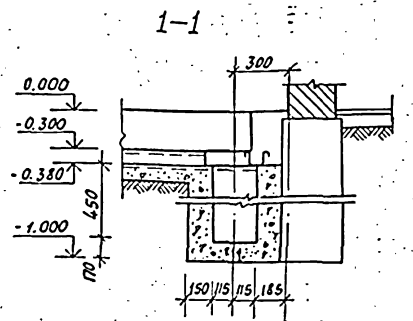

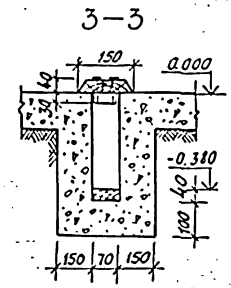

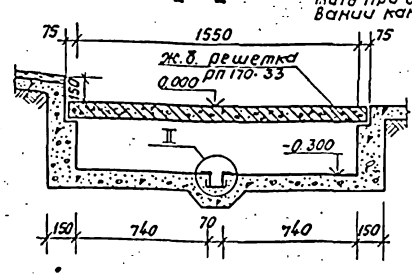

13 Металлический лоток из к-та УС-15, учтен вычертежах ТХ заложить при бетонировании канала.

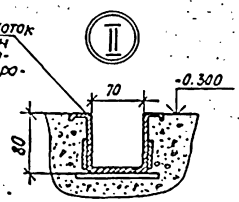

Гл.ин.пр.	Ефремов		
Нач.отд.	Девочкин		
Гл.спец.	Мочалов		
Рук.гр.	Кузьменко		8.85
Н.контр.	Кузьменко		8.85
Ст.инж.	Короткова		

Привязан

801-4-102.13.86 АС

Телятник на 500 голов

Стадия	Лист	Листов
РП	24	

Схема расположения каналов навозоудаления. узлы.

СибЗНИИЭП Сельстрой г. Новосибирск

Копировал: Маркова

Формат А2

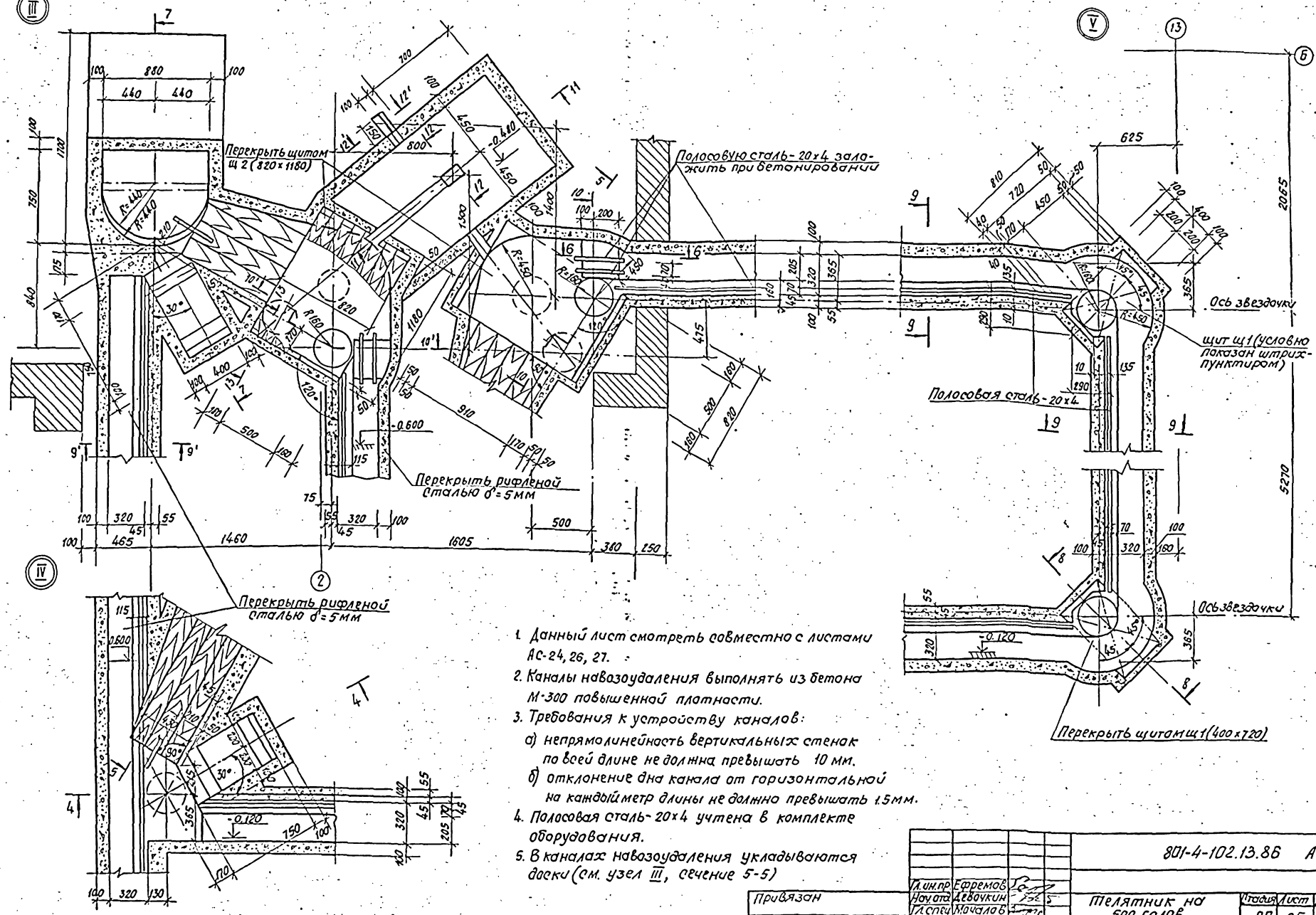

1. Данный лист смотреть совместно с листами АС-24, 26, 27.
2. Каналы навозоудаления выполнять из бетона М-300 повышенной плотности.
3. Требования к устройству каналов:
   а) непрямолинейность вертикальных стенок по всей длине не должна превышать 10 мм.
   б) отклонение дна канала от горизонтальной на каждый метр длины не должно превышать 1.5мм.
4. Полосовая сталь-20×4 учтена в комплекте оборудования.
5. В каналах навозоудаления укладываются доски (см. узел III, сечение 5-5)

				801-4-102.13.86 АС	
Гл.инж.пр.	Ефремов				
Нач.отд.	Девочкин			Телятник на 500 голов	Стадия: РП; Лист: 25; Листов:
Гл.спец.	Мочалов				
Рук.гр.	Кузьменко		8.85		
Н.контр.	Кузьменко		8.85	Узлы III, IV, V.	СибЗНИИЭПсельстрой г. Новосибирск
Ст.инж.	Широткова				

Привязан

Копировал: Маркова

Формат А2

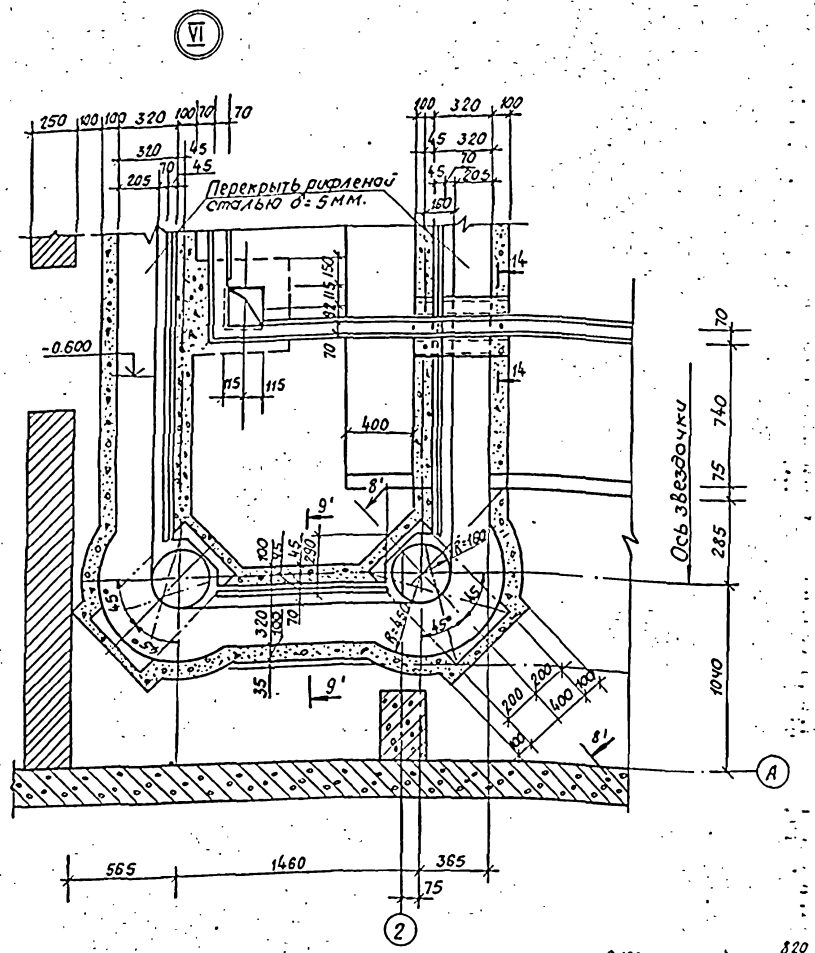

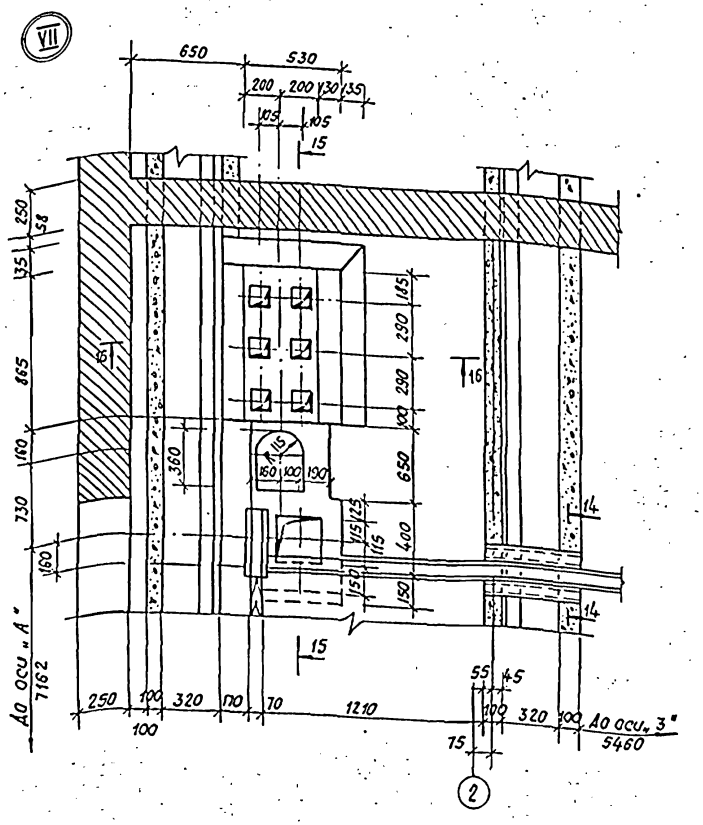

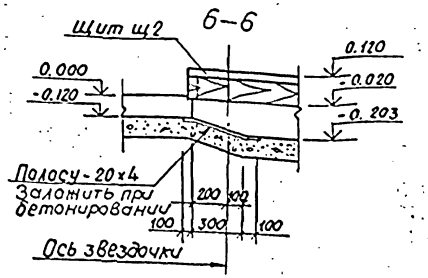

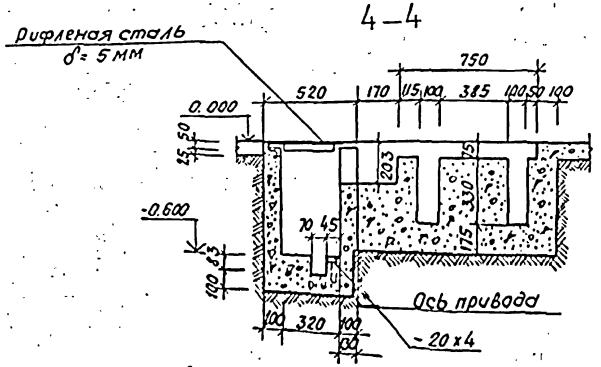

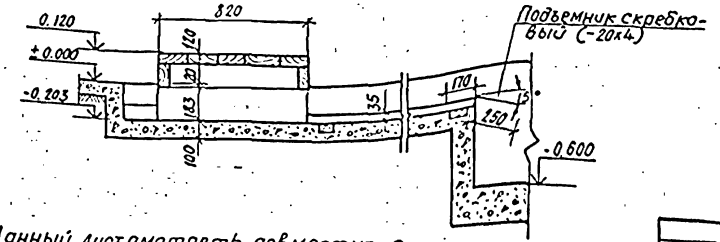

1. Данный лист смотреть совместно с листами АС-24, 25, 27.
2. Сечение 5-5 см. в узлах III и IV.
3. Узлы разработаны в соответствии с серией 4.800-3, вып. 5/84

Привязан			
Гл. ин. пр.	Ефремов		
Нач. отд.	Девочкин		
Гл. спец.	Мочалов		
Рук. гр.	Кузьменко		8.85
Н. контр.	Кузьменко		8.85
Ст. инж.	Карпачева		

801-4-102.13.86 АС

Телятник на 500 голов.

Узлы VI, VII, сечения 4-4 ÷ 6-6

Стадия	Лист	Листов
РП	26	

СибЗНИИЭПсельстрой г. Новосибирск

Копировал: Маркова

Формат А2

Инв. № подл. | Подпись и дата | Взам. инв. №

Типовой проект 801-4-102.13.86 Альбом I

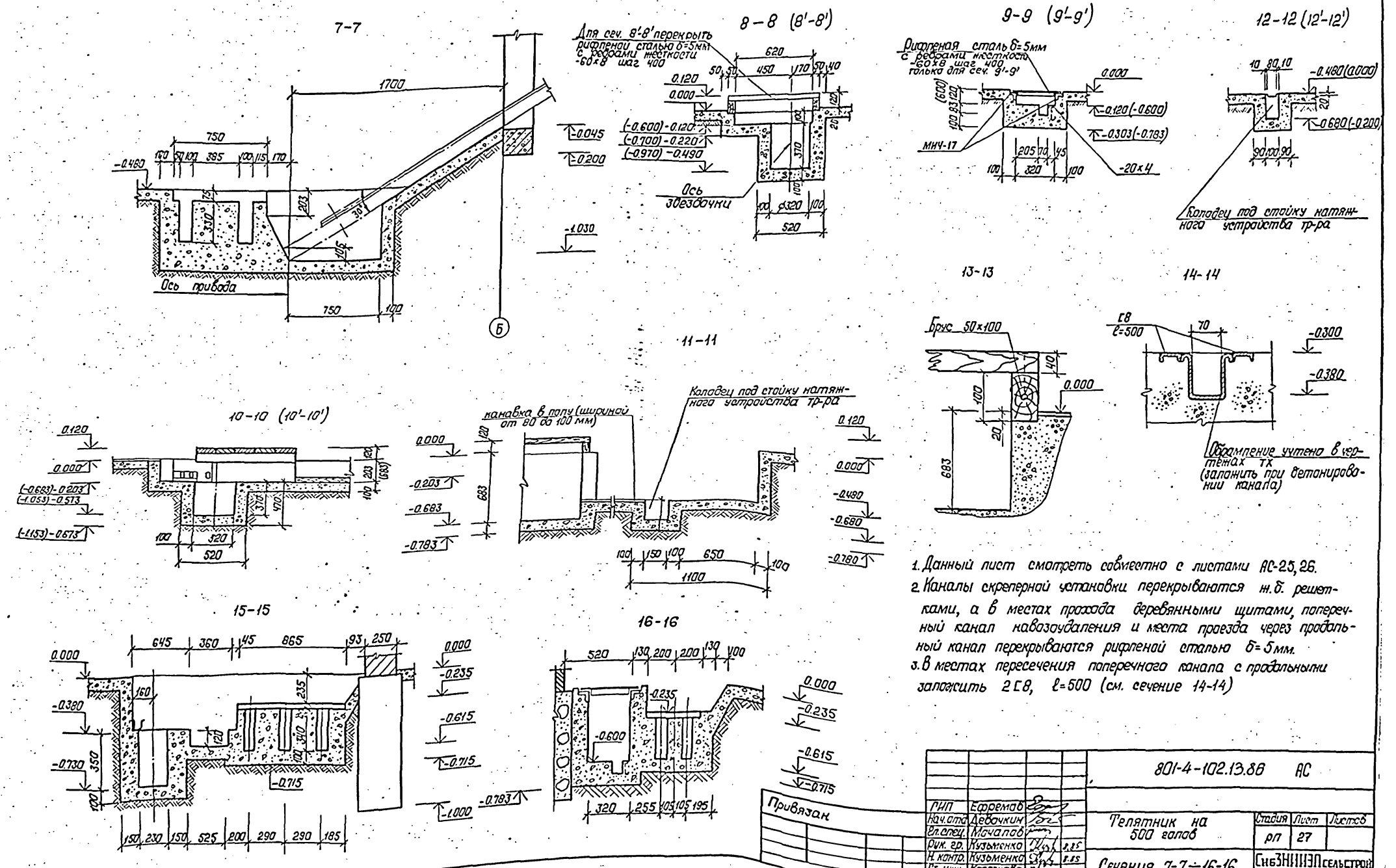

1. Данный лист смотреть совместно с листами АС-25, 26.
2. Каналы скреперной установки перекрываются ж.б. решетками, а в местах прохода деревянными щитами, поперечный канал навозоудаления и места проезда через продольный канал перекрываются рифленой сталью δ=5мм.
3. В местах пересечения поперечного канала с продольными заложить 2 [8, l=500 (см. сечение 14-14)

				801-4-102.13.86 АС			
ГИП	Ефремов			Телятник на 500 голов	Стадия	Лист	Листов
Нач.отд.	Девочкин				РП	27	
Гл.спец.	Мочалов						
Рук. гр.	Кузьменко		8.85	Сечения 7-7÷16-16	СибЗНИИЭП сельстрой г. Новосибирск		
Н. контр.	Кузьменко		8.85				
Ст. инж.	Короткова						

Копировал: Гладышина

Формат А2

Схема расположения кормушек разделителей боксов, разделителей кормовых, разделительных перегородок.

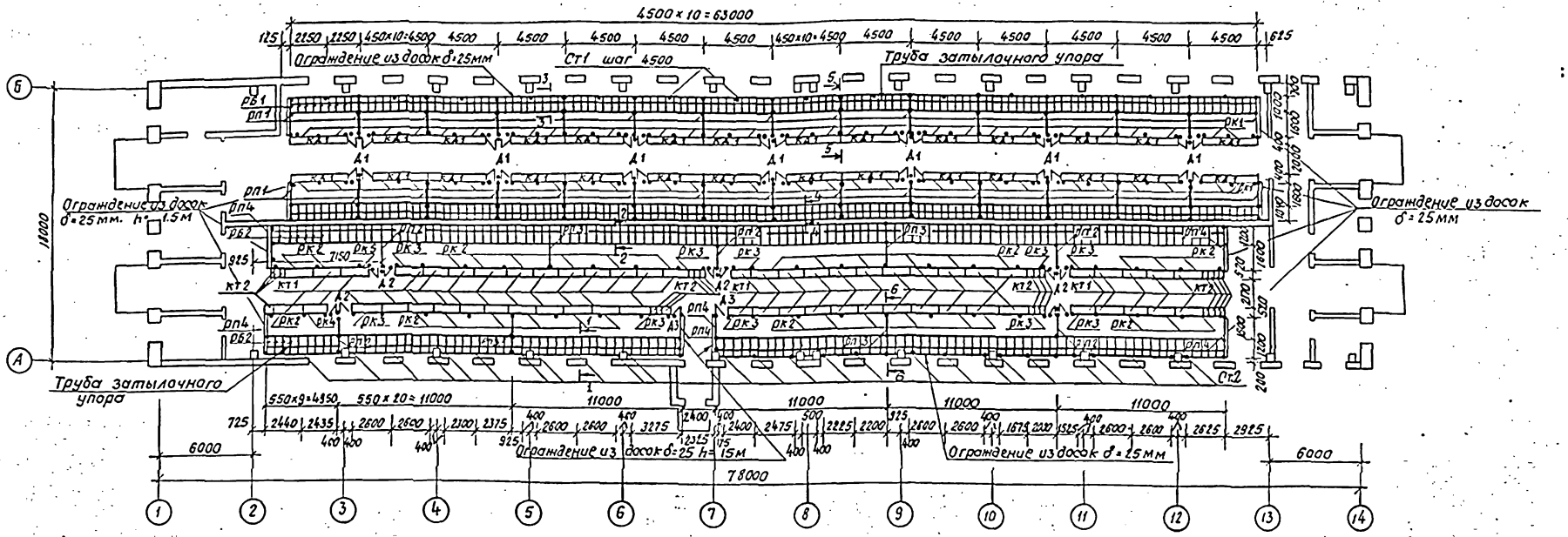

Марка поз.	Обозначение	Наименование	Кол.	Масса ед. кг.	Примечание
		Сборные ж/б. конструкции			
кт1	Серия 3.818.9-2 Вып. 0.1	Кормушки КТ 173.52.30	59	315	
кт2	То же	То же КТ 33.52.30	24	75	
		Металлические элементы			
рк1	Ал. III л. КЖИ-рк1, рк3, рк4	Разделитель кормовой для телят до 3х месяцев рк1	56	30.44	
рк2	Ал. III л. КЖИ-рк2, рк5	То же для телят от 3х до 6 мес. рк2	33	36.06	
рк3	Ал. III л. КЖИ-рк1, рк3, рк4	То же рк3	10	23.51	
рк4	То же	То же рк4	1	18.74	
рк5	Ал. III л. КЖИ-рк2; рк5	То же рк5	1	13.33	
рб1	Ал. III л. КЖИ-рб1	Разделитель боксов рб1	280	10.90	
рб2	Ал. III л. КЖИ-рб2	То же рб2	222	14.20	
рп1	Ал III л. КЖИ-рп1	Разделит. перегор. рп1	30	43.83	
рп2	Ал. III л. КЖИ-рп2, рп3	То же рп2	5	45.07	
рп3	То же	То же рп3	4	45.07	
рп4	Ал. III л. КЖИ-рп4	То же рп4	6	48.51	
оп1	Лист АС-29	Опора под молокопровод -100х8 ГОСТ 103-76* ℓ=1420	72	8.95	
А1	Серия 3.818.9-2 Вып. 0,3	Дверь металлическая спаренная ИМ-2.060	14	38.4	см. прим. 2
А2	3.818.9-2 Вып. 0,3	Дверь металлическая спаренная ИМ-2.060	5	36.09	
А3	3.818.9-2 Вып. 0,3	Дверь металлическая одинарная ИМ-2.060	2	18.2	
ст1	Ал. III л. КЖИ-ст1, ст2	Стойка ст.1	14	7.44	
ст2	Ал. III л. КЖИ-ст1, ст2	Стойка ст.2	25	4.78	
Труба затыл. упора	4.800-3 в.1	Труба d=32 ГОСТ 3262-75*	250.5 п.м.	17.65	
1	Лист АС-29	Полоса-70х6 ГОСТ 103-76* ℓ=300	192	1.15	
М61	Ал. III л. КЖИ-М61	Металлич. болт М61	87	0.18	
2	Лист АС-29	Болт М6 ГОСТ 7798-70* ℓ=120	192	0.03	
		Гойка М12 ГОСТ 5915-70 *	192	0.0154	
		Деревянные элементы			
КД1	2.800-2 в.5 стр.8	Кормушки КРД-7	28		
3	Лист АС-29	Стойки 120х50			0.41 м³
		Доски δ=25мм	216.3 м²		5.41 м³
		Доски δ=40мм			

1. Данный лист смотреть совместно с листами АС-29, 30.
2. Двери металлические Д1 отличаются от дверей Д2 по серии 3.818.9-2 Вып. 3 увеличением высоты стоек поз. 1 на 200 мм.
3. Деревянные кормушки КРД-7 крепить к стойкам кормовых разделителей рк1 с шагом 700 мм (деталь крепления см. лист АС-29). Отверстия ф8 мм в стойках сверлить по месту.
4. Антикоррозийную защиту см. лист АС-3.
5. Схему расположения элементов каркаса под клетки для телят до 3х месяцев см. АС-29.

Привязан

Гл.инж.	Ефремов			
Нач.отд	Левочкин			
Гл.спец.	Мочалов			
Рук.гр.	Кузьменко		8.85	
Н.контр.	Кузьменко		8.85	
Ст.инж.	Короткова			

801-4-102.13.86 АС

Телятник на 500 голов

Стадия	Лист	Листов
РП	28	

Схема расположения кормушек разделителей боксов, кормовых перегородок.

СибЗНИИЭП сельстрой г. Новосибирск

Копировал: Маркова Формат А2

Инв.№ подл. | Подпись и дата | Взам.инв.№

Типовой проект 801-4-102.13.86 Альбом I

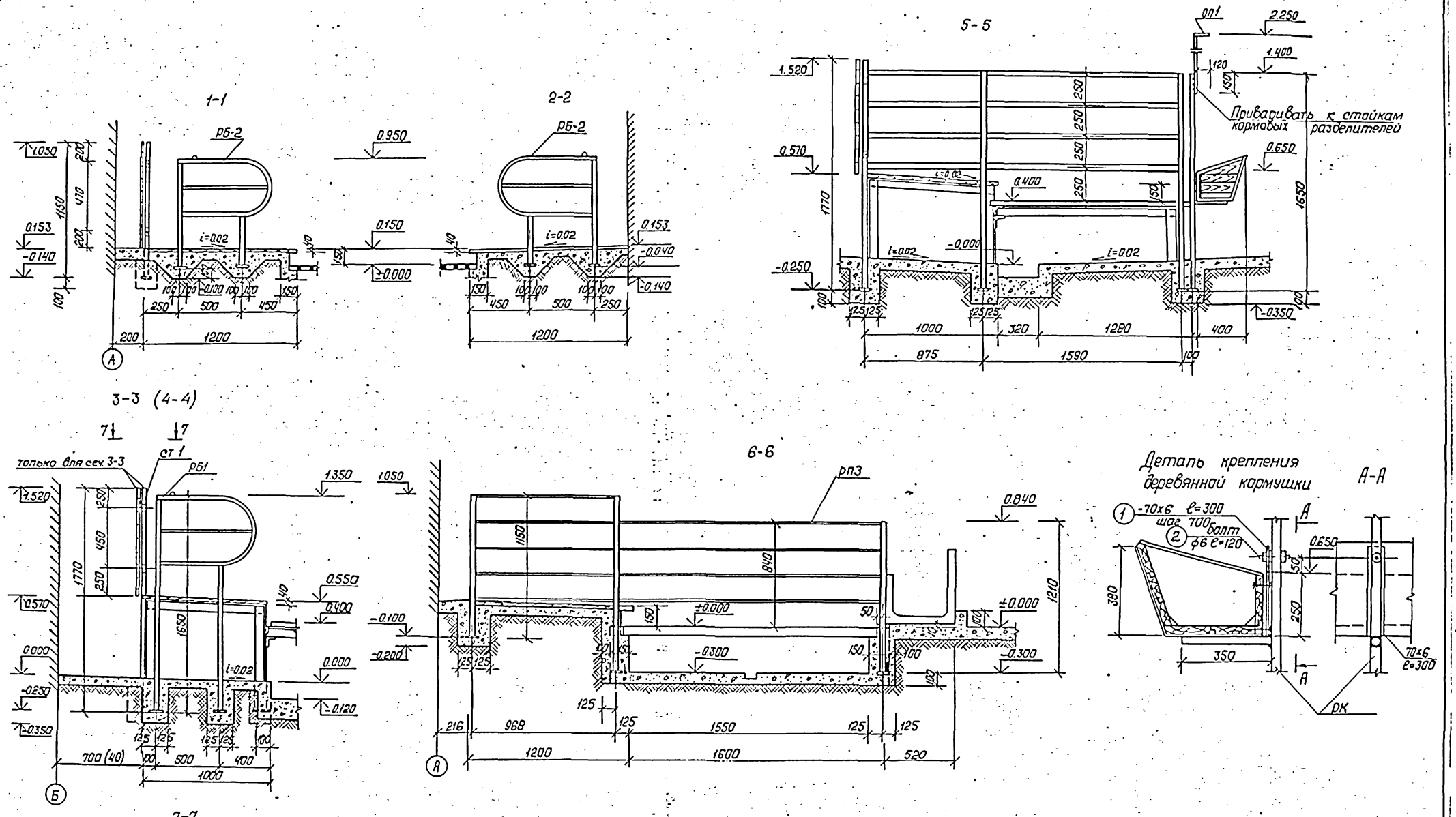

1. Данный лист смотреть совместно с листом АС-28,30.

				801-4-102.13.86 АС		
Привязан	ГИП	Ефремов		Телятник на 500 голов	Стадия	Лист	Листов
	Нач. отд.	Девочкин			рп	29	
	ГИП	Мочалов					
	Дук. гр.	Кузьменко	8.85	Сечения 1-1 ÷ 7-7, детали.	СибЗНИИЭПсельстрой с. Новосибирск		
	Н. контр.	Кузьменко	8.85				
	Ст. инж.	Короткова					

Схема расположения элементов каркаса под клетки для телят до 3х месяцев.

Элемент схемы 1

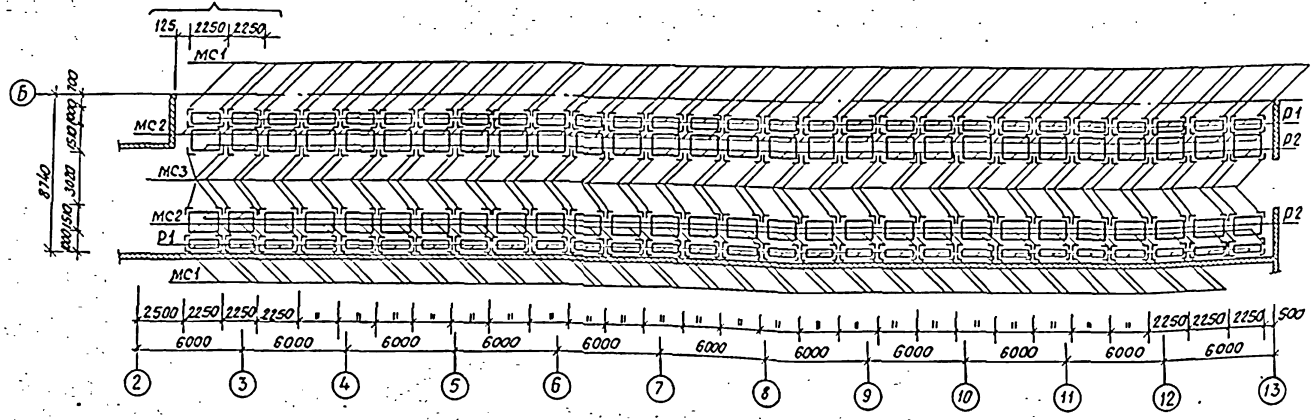

Марка поз.	Обозначение	Наименование	Кол.	Масса ед. кг.	Примечание
		Металлические элементы			
р1	Альбом III кжи-р1, р2	Рамка металлич. р1	56	56.92	
р2	То же	То же р2	56	66.02	
мс1	То же кжи-нс1,2,3	Стойка металлич. мс1	112	11.37	
мс2	То же	То же мс2	112	11.13	
мс3	То же	То же мс3	112	8.93	
1	АС-	L100х10 ГОСТ 8509-72* ℓ=200 Вст.3 кп2 ГОСТ 380-71*	4	3.02	
2	То же	L100х10 ГОСТ 8509-72* ℓ=400 Вст.3 кп2 ГОСТ 380-71*	54	6.04	
3	То же	L4х4 ГОСТ 8509-72* Вст3 кп2 ГОСТ 380-71*	2920	2.42	
		Деревянные элементы			
рд1	Альбом III кжи-рд1	Решетка рд1	112		0.049 м³

Элемент схемы N 1.

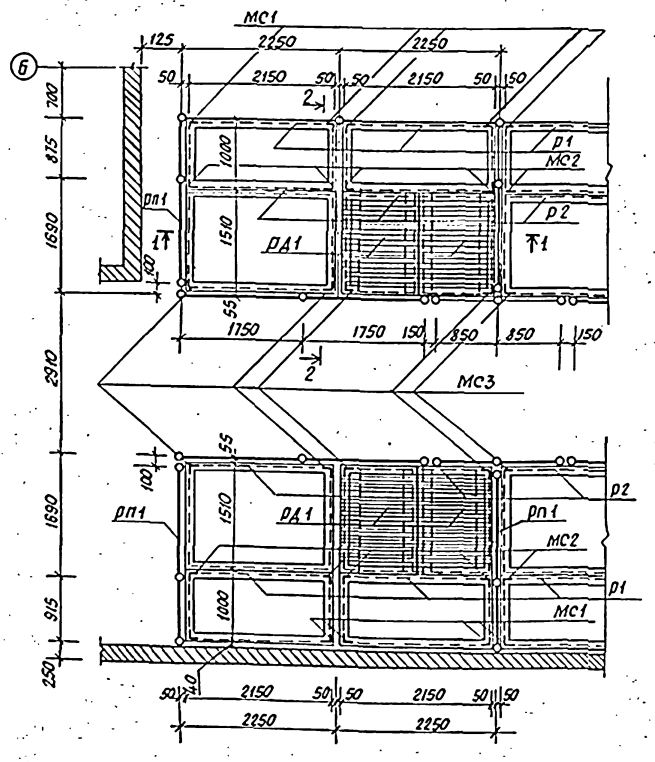

1—1

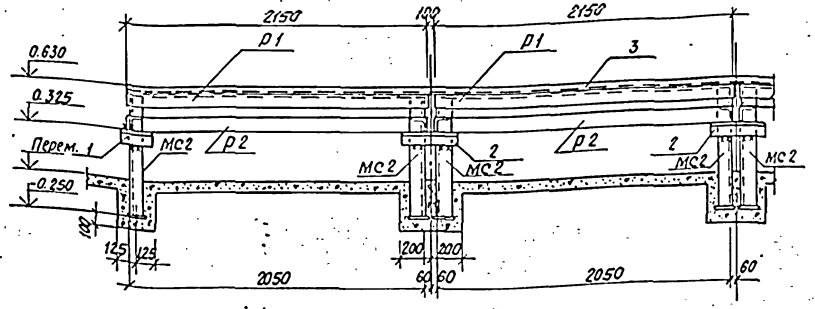

2—2

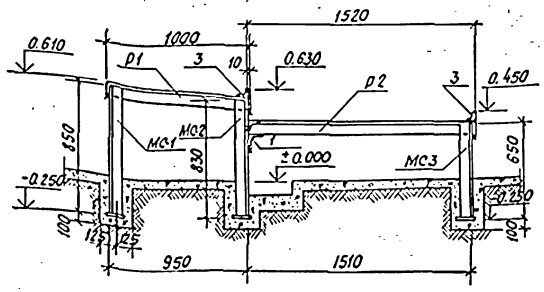

1. Данный лист смотреть совместно с листом АС-28, 29.
2. Антикоррозийную защиту смотреть лист АС-3.
3. Разделители боксов условно не показаны.
4. Сварку производить электродами типа Э-42 ГОСТ 9467-75.
5. Сварные швы выполнять h=6 мм.

Привязан

Гл.ин.пр.	Ефремов			801-4-102.13.86 АС	
Нач.отд.	Девочкин				
Гл.спец.	Кочалов			Телятник на 500 голов.	Стадия: РП; Лист: 30; Листов:
Рук.гр.	Кузьменко		8.85		
Н. контр.	Кузьменко		8.85	Схема расположения элементов каркаса под клетки сечения.	СибЗНИИЭПсельстрой г. Новосибирск
Ст. инж.	Короткова				

Копировал: Маркова Формат

Схема расположения колодцев.

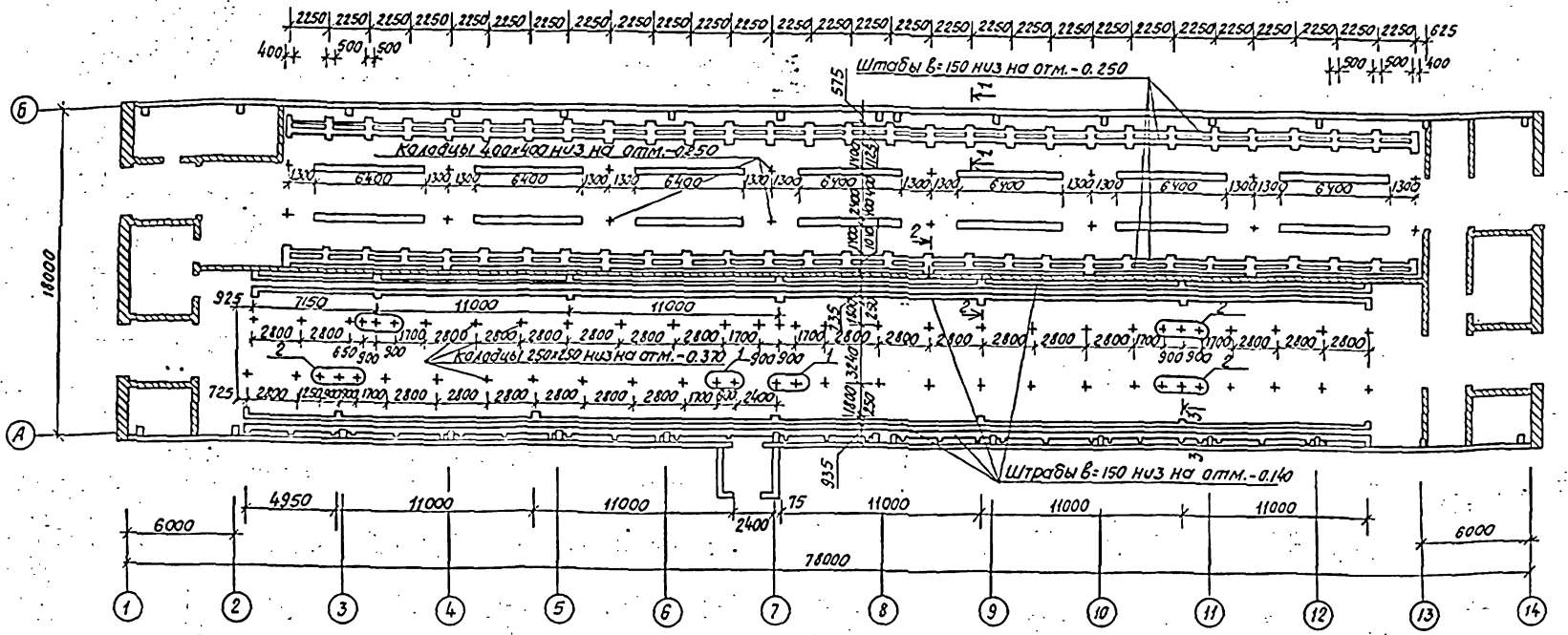

1–1

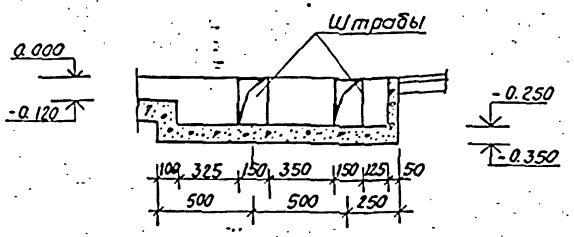

2–2

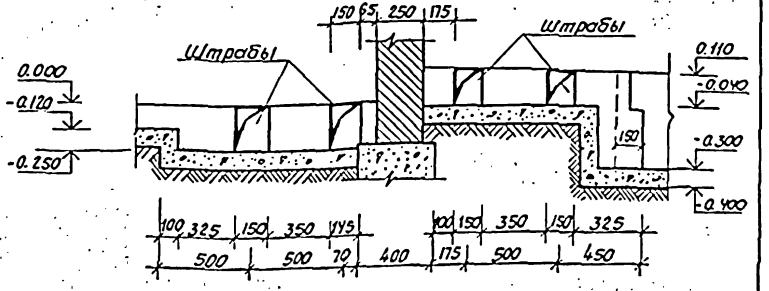

1, 2

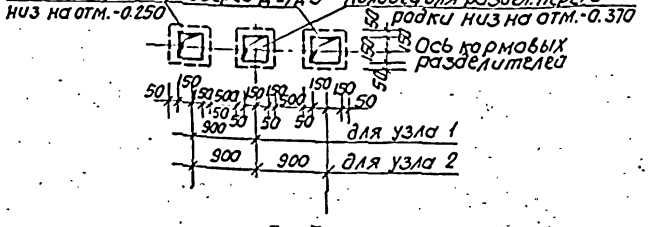

3–3

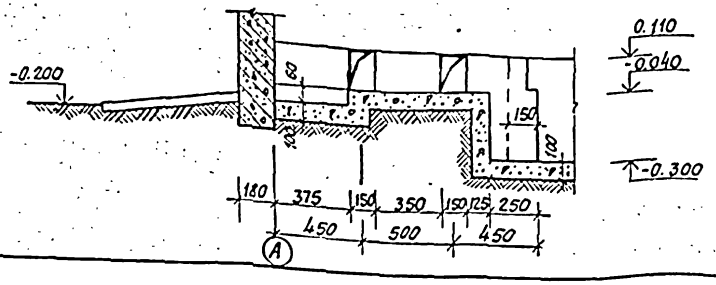

1. Данный лист смотреть совместно с листами АС-20, 28, 29, 30.
2. Все колодцы и штрабы после монтажа оборудования заделать бетоном М-200 на мелком заполнителе.

Привязан

Гл.инж.пр	Ефремов			
Начотд	Девочкин			
Гл.спец	Мочалов			
Рук.гр	Кузьменко		8.85	
Н.контр	Кузьменко		8.85	
Ст.инж	Короткова			

801-4-102.13.86 АС

Телятник на 500 голов

Стадия	Лист	Листов
РП	31	

Схема расположения колодцев, сечения.

СибЗНИИЭПсельстрой г. Новосибирск

Инв.№ подл. | Подпись и дата | Взам.инв.№

Типовой проект 801-4-102.13.86 Альбом I

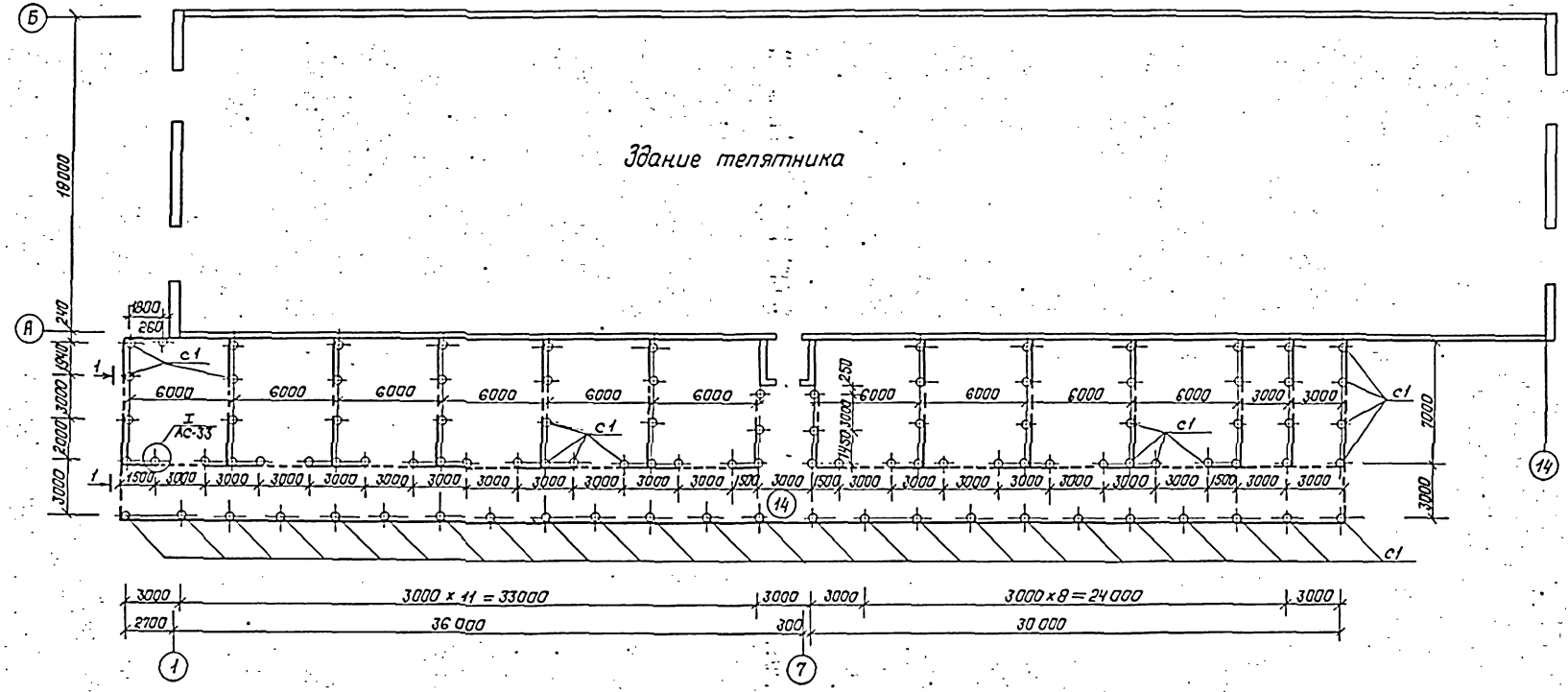

1. Данный лист смотреть совместно с листом АС-33.

Условные обозначения

Стойки С1

Стойки С1 со съемным жердевым ограждением.

				801-4-102.13.86 АС		
ГИП	Ефремов			Телятник на 500 голов	Стадия	Лист	Листов
Нач.отд.	Девочкин				РП	32	
Гл.спец.	Мочалов						
Рук.гр.	Кузьменко		8.85	План выгулов, условные обозначения	СибЗНИИЭП сельстрой г. Новосибирск		
Н.контр.	Кузьменко		8.85				
Ст. инж.	Короткова						

Привязан

Типовой проект 801-4-102.13.86 Альбом I

Спецификация на ограждение выгулов

Марка, поз.	Обозначение	Наименование	Кол.	Объем древес. на 1 м³	Общий объем древесины м³
		Элементы ограждения			
С1	Лист АС-32	Стойка d=120 ℓ=2700	99	0.039м³	3.861
		Жерди d=100 ℓ=3100	124	0.027м³	3.348
		То же ℓ=3200	112	0.028м³	3.136
		То же ℓ=2100	100	0.018м³	1.8
		То же ℓ=1600	24	0.013м³	0.312
	Оп. III КНИ-СК1	Скобы -30×5 ГОСТ 103-76 ℓ=330	224	0.48кг	

1-1

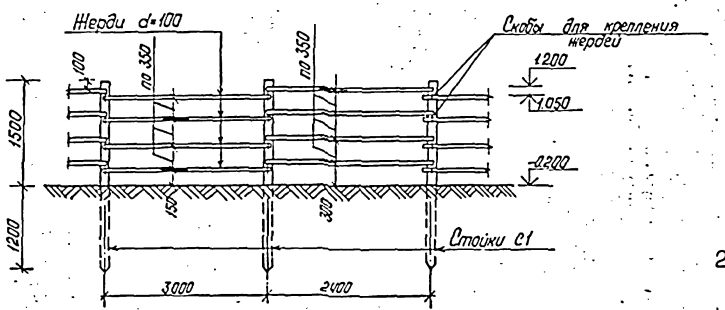

2-2

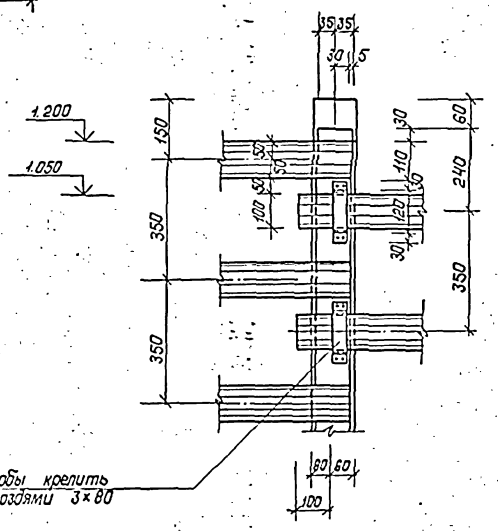

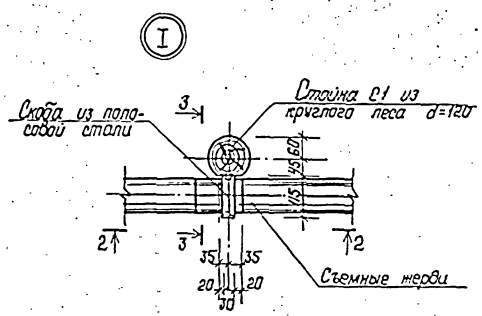

3-3

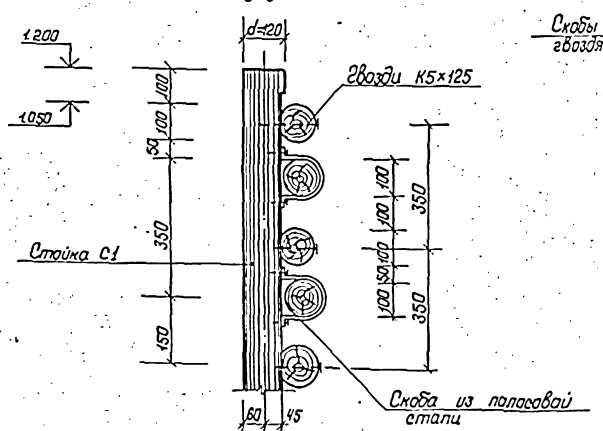

1. Данный лист смотреть совместно с листом АС-32.
2. Деревянные элементы ограды изготавливать из материалов, удовлетворяющих требованиям СНиП II-25-80.
3. Материал оград - древесина хвойных пород III категории; влажность древесины не должна быть более 25%.
4. Жерди ограждения перед установкой ошкурить.
5. Антисептирование деревянных элементов производить трехпроцентным растворам кремне-фтористого натрия. Защитную обработку от гниения производить согласно СНиП III-19-76. Концы деревянных стоек должны быть пропитаны масляным антисептиком на длину заделки.
6. Крепление жердей к стойкам осуществлять на гвоздях К5×125, кроме съемных жердей в местах пропуска животных (на скобах)

						801-4-102.13.86 АС	
				ГИП	Ефремов		
Привязан				Нач. отд.	Девочкин	Телятник на 500 голов	Стадия: Р.П. Лист: 33 Листов:
				Гл. спец.	Мачалов		
				Рук. гр.	Кузьменко		
				Н. контр.	Кузьменко	Сечения 1-1 ÷ 3-3 Узлы, спецификация	СибЗНИИЭПсельстрой г. Новосибирск
				Ст. инж.	Коротков		

Инв. № подл. | Подпись и дата | Взам. инв. №

Корректор: Гордышина

Формат А2

Типовой проект 801-4-102.13.86 Альбом I

Обрамление ворот

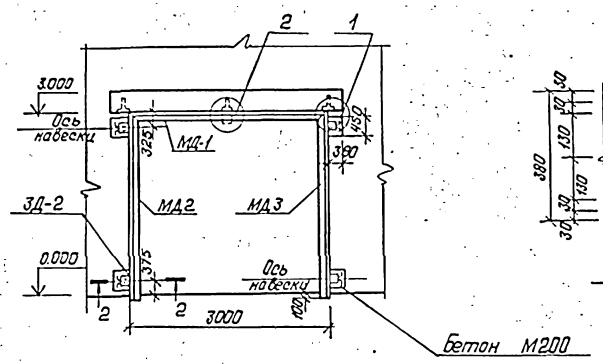

2-2

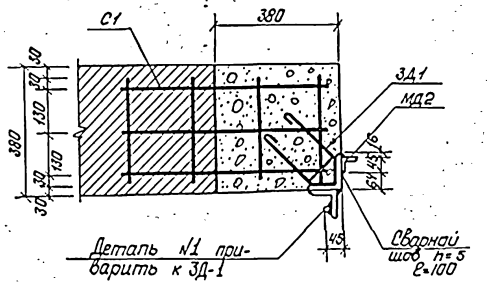

1-1 (Вст = 640)

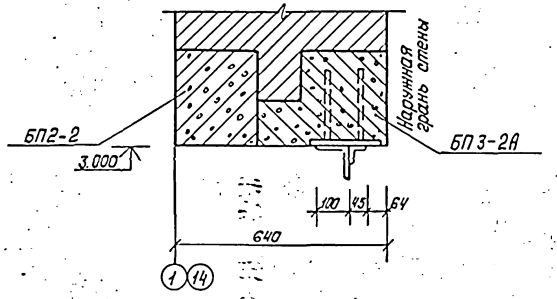

1-1 (Вст = 380)

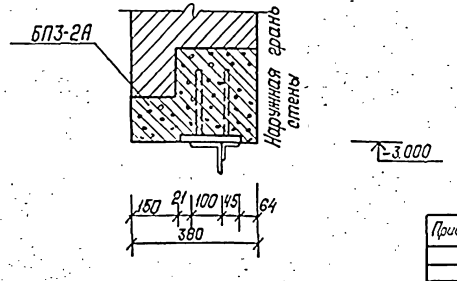

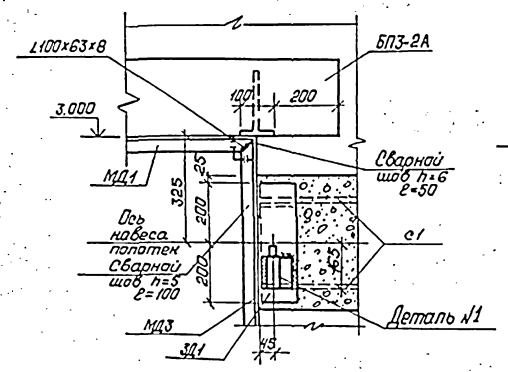

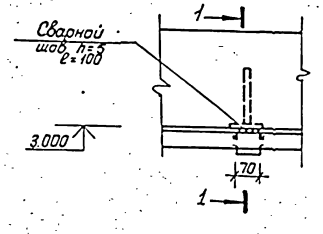

Спецификация изделий на одни ворота

Формат	Зона	Поз.	Обозначение	Наименование	Кол.	Примечание
				Сборочные единицы		
				и детали		
			Ал. III Лист КЖИ-МД-1	Ригель МД-1	1	12.2кг
			Ал. III Лист КЖИ-МД-2,3	Стойка МД-2	1	10.50кг
			То же	Стойка МД-3	1	10.50кг
		Дет. N1	ГОСТ 18853-73	Деталь 1	4	
			Ал. III лист КЖИ-С1	Сетка арматурная С1	8	0.73кг
			Ал. III лист КЖИ-ЗД-1	Изделие закладное ЗД-1	4	7.07кг
				Материалы		
				Бетон М-200		0.35м³

1. Данный лист смотреть совместно с листом АС-6.
2. Детали крепления ворот к кирпичным стенам приняты по ГОСТ 18853-73* „Ворота деревянные распашные для птицеводческих и животноводческих зданий."

801-4-102.13.86 АС

ГИП	Ефремов		
Нач.отд.	Девочкин		
Гл.спец.	Мочалов		
Рук.гр.	Кузьменко		8.85
Н.контр.	Кузьменко		8.85
Ст.инж.	Короткова		

Телятник на 500 голов

Стадия	Лист	Листов
РП	34	

Обрамление ворот, узлы. Спецификация.

СибЗНИИЭПсельстрой г. Новосибирск

Привязан

Инв. № подл. | Подпись и дата | Взам. инв. №

Фрагмент 1

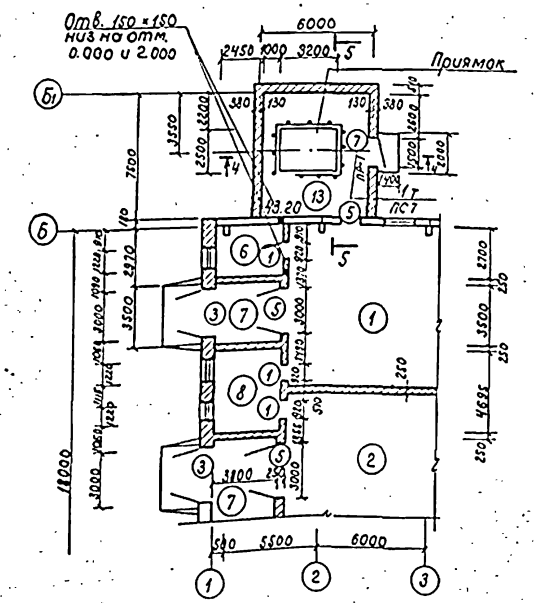

Разрез 4-4

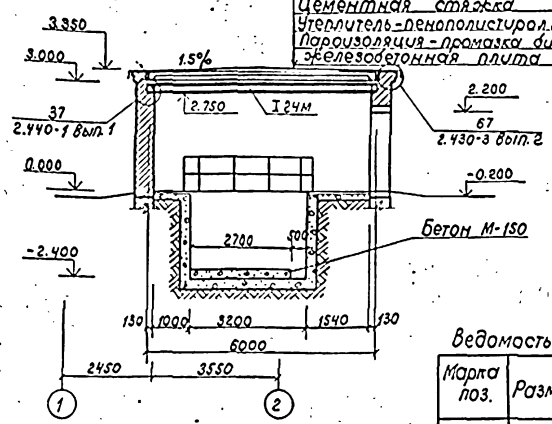

Разрез 5-5

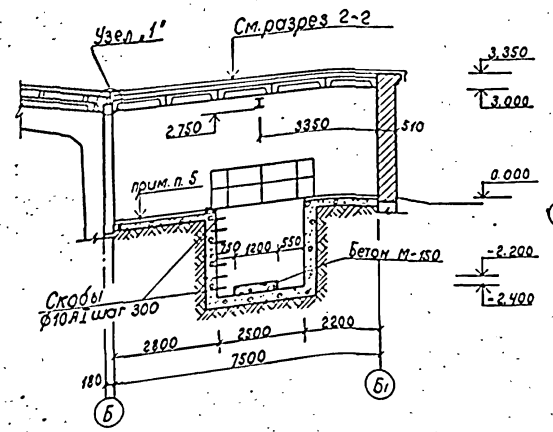

Схема расположения плит покрытия

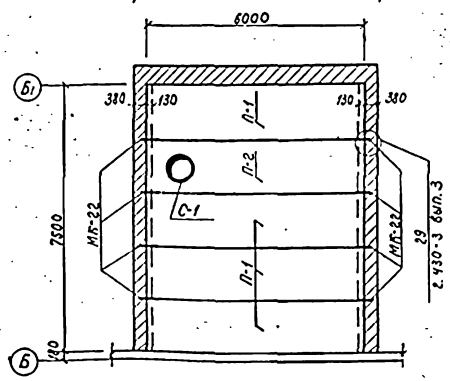

План кровли

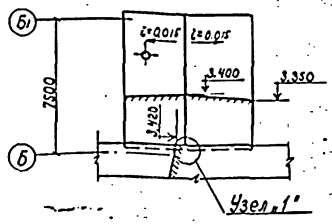

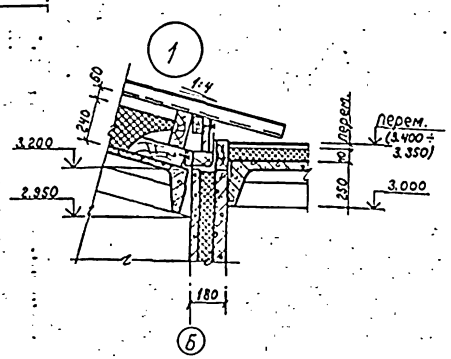

Ведомость проемов дверей

Марка поз.	Размер проема в кладке
5	1260 × 2100
7	1550 × 2100

Ведомость перемычек

Марка поз.	Схема сечения
ПР-1 (шт. 1)	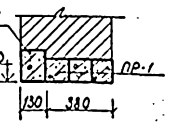

Спецификация заполнения дверных проемов

Марка	Обозначение	Наименование	Кол.	Масса ед. кг	Примечание
5	ГОСТ 17324-71	Дверной блок Д 7А	1		
7	ГОСТ 14624-84	Дверной блок Д 55	1		

Спецификация элементов замаркированных на АС-35

Марка	Обозначение	Наименование	Кол.	Масса ед. кг	Примечание
ПР-1	Серия 1.138-10 вып.1	Перемычка 1ПР28-20.12.22У	1	125	
ПР-2	"	" 1ПР3-22.12.14	3	100	
П-1	Серия 1.865.1-4/80 вып.12	Плита 1ПГ-4.Я IV Т	4	2250	
П-2	"	" 1ПВ-4.Я IV Т	1	2900	
С-1	Серия 1.434-24 вып.1	Ж.б. стакан СБ4Я-1	1	150	
МК-22	Серия 2.430-3 вып.3	Металлическ. анкер МК-22	8	1.05	
I 24М	ГОСТ 19425-74*	Балка I 24М ℓ=6240	1	240	
ПС1	Серия 4Н-79 вып. 4	Стеновая панель ПС4	1	5180	
ПС7	То же	Стеновая панель ПС3	1	4050	

1. Данный лист смотреть совместно с листами АС-6, 19.
2. Кладку стен вести из обыкновенного глиняного кирпича марки „75" на растворе марки „25" Мрз-25. Кладку с наружной стороны вести с расшивкой швов.
3. При кладке стен в простенки проемов заложить антисептированные деревянные пробки через 1200 мм, но не менее 2 шт с каждой стороны проема.
4. Плиты покрытия монтировать в соответствии с требованиями СНиП III-16-80 и пояснительной записки серии
5. Тип пола в помещении навозоудаления и на крыльце - 3 см. экспликация л. К-15
6. Производство работ по устройству кровли выполнять в соответствии со СНиП III-20-74 и СНиП III-4-80.
7. Фундаменты под кирпичные стены - ленточные бутобетонные (бут марки „200" бетон М100)
8. Монорельс разработан для тали грузоподъемностью 2.0 т.

				801-4-102.13.86	АС
ГИП	Ефремов				
Нач.отд.	Девочкин				
Гл.спец.	Мочалов				
Рук.гр.	Кузьменко		2.15	Телятник на 500 голов	Стадия: РП; Лист: 35; Листов:
Н.контр.	Кузьменко		2.15		
Ст.инж.	Спарина			Вариант навозоудаления с УТН-10. Фрагмент I. Схема расположения плит покрытия. Разрезы 2-2, 3-3. План кровли. Узел „1"	СибЗНИИЭПсельстрой г. Новосибирск

Инв.№ подл. | Подпись и дата | Взам. инв.№ | Инв.№ дубл. | Подпись и дата

Типовой проект 801-4-102.13.86 Альбом I

План приямка

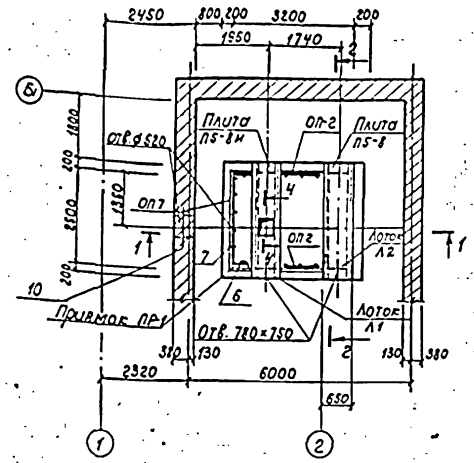

1-1

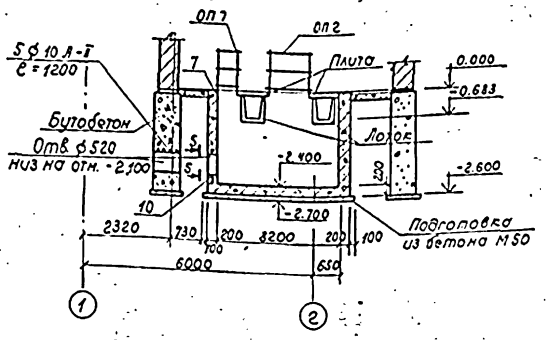

5-5

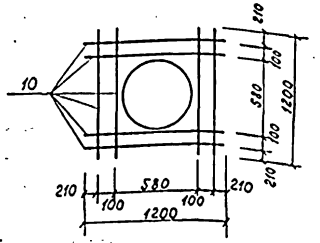

2-2

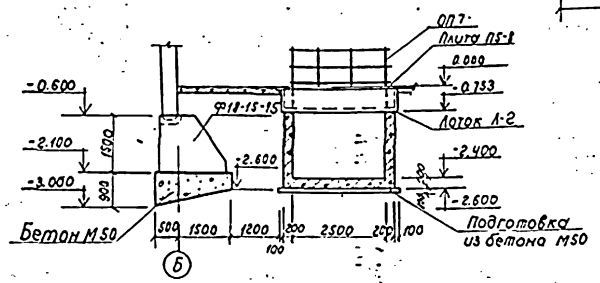

План фундаментов

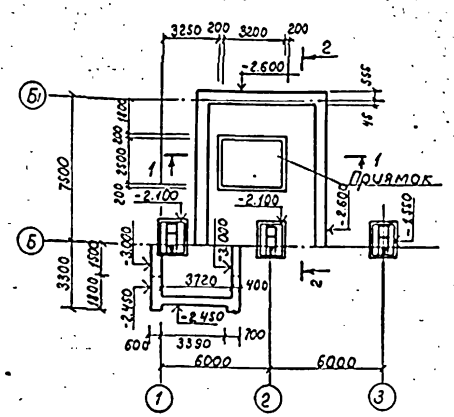

3-3

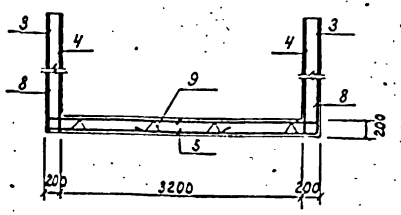

План раскладки сеток приямка ПР-1

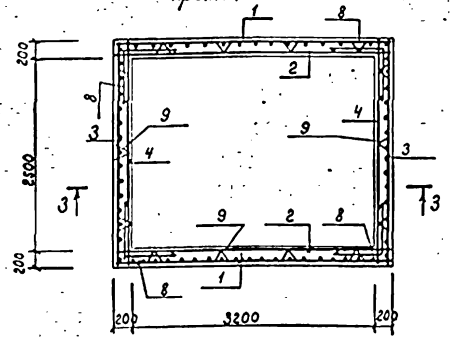

4-4

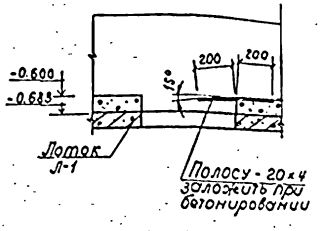

Спецификация элементов, замаркированных на листе АС-36

Марка	Обозначение	Наименование	Кол.	Масса ед. кг	Примечание
Л-1	КЖИ Л-1	Лоток Л-1	1	1030	
П5-8п	КЖИ-П5-8И	Плита П5-8и	1	410	
ОП2	Серия 1.450.3-3 вып. 2	Ограждение ОГПМГЭБ 10.9	2	17,9	
ОП7	"	" ОГПМГЭБ-10.30	1	47,3	
П5-8	Серия 3.006.2-2/82 вып.1	Плита П5-8 [illegible]	1	410	
Л-2	КЖИ Л-2	Лоток Л-2	1	1030	
Ф18-15-2	Серия 1.812.1-2 в. [illegible] 1, 2	Фундамент Ф18-15-15	2	3030	

Формат	Зона	Поз.	Обозначение	Наименование	Кол.	Примечание
				Приямок ПР-1		
				Сборочные единицы и детали		
		1	ГОСТ 8478-81	Сетка арматурная С $\frac{8ВI-300}{10ВI-200}$ 2570×3570	2	41.4 кг
		2	"	—"— С $\frac{6ВI-300}{10ВI-200}$ 2570×3570	2	31.5 кг
		3	"	—"— С $\frac{8ВI-300}{10ВI-200}$ 2570×2870	2	33.9 кг
		4	"	—"— С $\frac{8ВI-300}{8ВI-200}$ 2570×2870	2	25.4 кг
		5	"	—"— С $\frac{8ВI-300}{10ВI-200}$ 2870×3570	2	61.2 кг
		6	ГОСТ 5781-82*	Скоба ф10 А-I ℓ = 1160	7	0.72 кг
		7	Серия 3.400-6/76	Закладная деталь МН4-45	5.2 пм	23.0 кг
		8	ГОСТ 5781-82*	1200 1200 ф10 А-I ℓ = 2400 шаг 200	110	1.48 кг
		9	То же	100 100 ф10 А-I ℓ = 200	52	0.12 кг
		10	ГОСТ 5781-75	Стержни ф10 А-II ℓ = 1200	13	0.74 кг
				Материалы		
				Бетон М-200	7.6	м³

1. Данный лист см. совместно с листами АС-11, 12, 35.
2. Ограждение площадки приварить к закладной приямка МН4-46. Сварку производить электродами типа Э-42 по ГОСТ 9467-75.
3. Защитный слой бетона для рабочей арматуры стены приямка - 30 мм, днища - 35 мм.
4. В осях „1-2" фундаменты Ф15-15.9 заменить на фундамент Ф18-15-15.

				801-4-102.13.86 АС			
ГИП	Ефремов						
Нач.отд.	Девочкин						
Гл.спец.	Мочалов			Телятник на 500 голов	Стадия	Лист	Листов
Рук.гр.	Кузьменко		8.85		РП	36	
Н.контр.	Кузьменко		8.85	Вариант навозоудаления с УТП-10. План приямка. План фундаментов. Сечения 1-1 ÷ 3-3. План раскладки сеток.	СибЗНИИЭПсельстрой г. Новосибирск		
Ст.инж.	Спарина						

Инв.№ подл. | Подпись и дата | Взам.инв.№ | МТО | Пивнев

Типовой проект 801-4-102.13.86 Альбом I

Фрагмент схемы расположения каналов навозоудаления

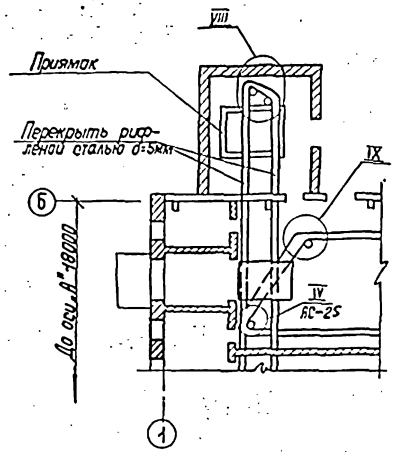

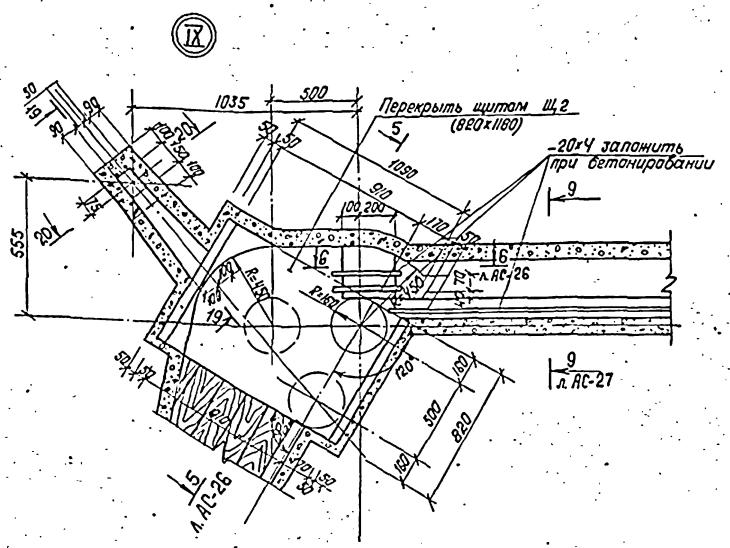

17-17

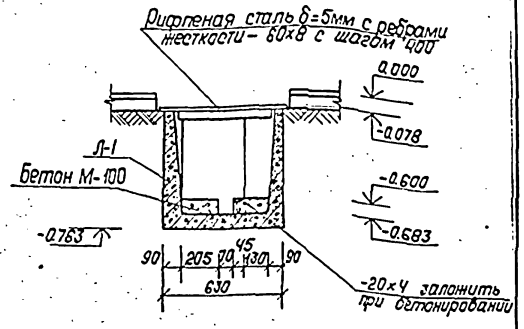

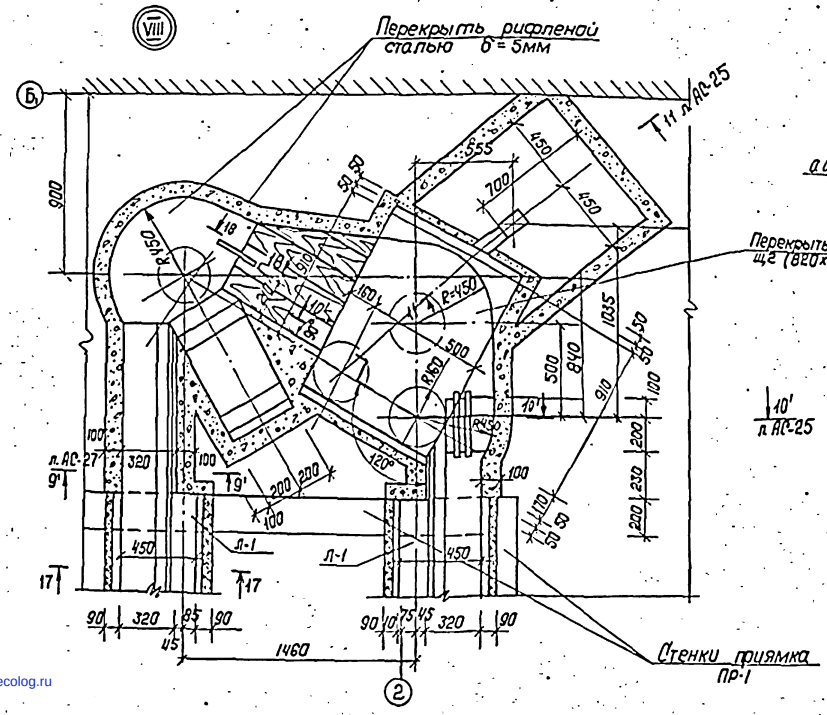

18-18

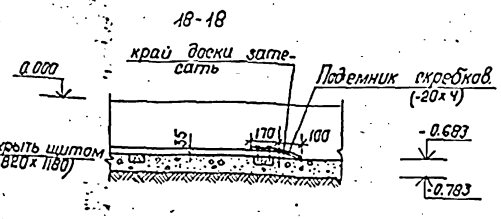

20-20

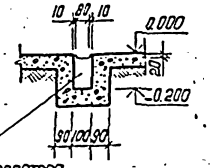

19-19

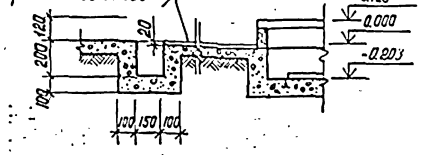

1. Данный лист смотреть совместно с листами АС-24, 25, 26, 27.
2. Расход рифленой стали δ=5мм – 37.35м².

				801-4-102.13.86 АС	
ГИП	Еремов				
Нач. отд.	Левочкин				
Гл. спец.	Мачапов			Телятник на 500 голов	Стадия: РП; Лист: 37; Листов:
Рук. гр.	Кузьменко				
Н. контр.	Кузьменко			вариант навозоудаления – I. каналы навозоудаления. Узлы, сечения	СибЗНИИЭПсельстрой г. Новосибирск
Ст. инж.	Харитова				
Привязан					

Копировал: Гардюшина

Формат А2.

gost.e-ecolog.ru