ТИПОВОЙ ПРОЕКТ

801-3-30м.84

Родильная на 12 коров с помещениями для телят и ремонтного молодняка для районов Крайнего Севера

АЛЬБОМ 1

Общая пояснительная записка. Технологические чертежи. Архитектурно-строительные решения. Внутренние водопровод, канализация, отопление и вентиляция. Электроосвещение и электрооборудование.

gost.e-ecolog.ru

ТИПОВОЙ ПРОЕКТ

801-3-30 м. 84

Родильная на 12 коров
с помещениями для телят и ремонтного молодняка для районов Крайнего Севера

АЛЬБОМ 1
СОСТАВ ПРОЕКТА

АЛЬБОМ 1 Общая пояснительная записка. Технологические чертежи. Архитектурно-строительные решения. Внутренние водопровод, канализация, отопление и вентиляция. Электроосвещение и электрооборудование

АЛЬБОМ 2 Заказные спецификации

АЛЬБОМ 3 Ведомости потребности материалов

АЛЬБОМ 4 Сметы

РАЗРАБОТАН ПРОЕКТНЫМ ИНОТИТУТОМ
«КРАСНОЯРСКГИПРОСОВХОЗОТРОЙ»
ДИРЕКТОР ИНОТИТУТА В. М. МУКОЕД
ГЛ. ИНЖЕНЕР ИНОТИТУТА Ю. М. ХОВЕС
ГЛ. ИНЖЕНЕР ПРОЕКТА Э. В. ГОРБАЧЕВА

ПРОЕКТ УТВЕРЖДЕН
ГЛАВЭЛЬСТРОЙПРОЕКТОМ МОСХ СССР
ЗАКЛЮЧЕНИЕ N 61 ОТ 16 ИЮНЯ 1983г.
ВВЕДЕН В ДЕЙСТВИЕ ИНОТИТУТОМ
«КРАСНОЯРСКГИПРОСОВХОЗОТРОЙ»
ПРИКАЗ N 27 ОТ 5 ИЮЛЯ 1983г.

Типовой проект альбом I

NN п.п.	Наименование листа	N листа	Лист
1	Содержание альбома		3
2	Пояснительная записка	ПЗ-1÷8	4÷11
3	Схема генплана	ГП-1	12
	Технологическая часть		
5	Общие данные	ТХ-1	13
6	План расстановки технологического оборудования	ТХ-2	14
7	Разрезы А-А, Б-Б, В-В, Г-Г. Узлы I, II	ТХ-3	15
8	Фрагмент плана. Схема разводки вакуумпроводов	ТХ-4	16
9	Фрагмент плана. Разрезы Д-Д, Е-Е, Ж-Ж, З-З (вариант блокировки с коровником)	ТХ-5	17
10	План расстановки облучателей „Луч" и „ЭО1-30М". Разрезы И-И; К-К.	ТХ-6	18
11	Монтажная схема транспортера ТСН-3.0Б	ТХ-7	19
12	Разрезы Л-Л; М-М; Н-Н; П-П	ТХ-8	20
13	Спецификация технологического оборудования	ТХ-9	21
	Архитектурно-строительная часть		
14	Общие данные	АС-1	22
15	Фасады в осях 1-19; 19-1; А-К; К-А	АС-2	23
16	Фасады в осях 1-19; 19-1; А-К; К-А (вариант блокировки)	АС-3	24
17	План на отм. 0.000	АС-4	25
18	Фрагменты плана 1; 2	АС-5	26
19	Фрагмент плана 3. План отверстий и фундаментов под оборудование	АС-6	27
20	Фрагмент плана 3. План отверстий и фундаментов под оборудование (вариант блокировки)	АС-7	28
21	Разрезы 1-1; 3-3; 7-7	АС-8	29
22	Разрез 2-2	АС-9	30
23	Разрез 4-4; 5-5	АС-10	31
24	Разрез 6-6. Детали перегородок	АС-11	32
25	План свайного поля	АС-12	33
26	Маркировочная схема прогонов и обвязки цокольного перекрытия	АС-13	34
27	Сечения А-А; Б-Б; В-В; Г-Г. Осушающий продух. Деталь обшивки стен	АС-14	35
28	Маркировочная схема балок цокольного перекрытия молочного блока	АС-15	36
29	Маркировочная схема балок цокольного перекрытия	АС-16	37
30	План полов. Экспликация полов	АС-17	38
31	Маркировочная схема балок и щитов чердачного перекрытия	АС-18	39
32	Маркировочная схема стропил	АС-19	40
33	Разрезы по стропилам 1-1; 2-2; 3-3	АС-20	41
34	Узлы разрезов 1÷5;	АС-21	42
35	Фрагменты разреза 1; 2	АС-22	43
36	Фрагмент разреза 3	АС-23	44
37	Узлы разреза 6, 7. Элемент продуха. Соединение связи с колонной	АС-24	45
38	План кровли. Фронтон по оси 1(19)	АС-25	46
39	Брандмауэрная стена. План ростверка под брандмауэрную стену	АС-26	47
40	Узлы плана 1÷9. Деталь крепления стойки ворот	АС-27	48
41	Узлы нижней обвязки 1÷3	АС-28	49
42	Деталь пола родильной	АС-29	50
43	Узлы плана 10, 11	АС-30	51
44	Узел плана 12	АС-31	52
45	План устройства полов в денниках и профилакториях	АС-32	53
46	Индивидуальная клетка для телят. Фрагмент групповой клетки	АС-33	54
47	Клетки группового содержания телят	АС-34	55
48	Рама ворот ВР-7. Узлы и сечения	АС-35	56
49	Щиты чердачного перекрытия СЩ-1÷СЩ-4. Щиты каналов навозоудаления Щ-1÷Щ-3	АС-36	57
50	Ограждение боксов	АС-37	58
51	План крыльца. Разрезы 1-1, 2-2	АС-38	59
52	Слуховое окно. Деталь вентиляционной шахты	АС-39	60
53	План выгульного двора. Ворота выгульного двора. Звено жердевого ограждения	АС-40	61
54	Металлические изделия МИ1÷МИ-9, А-1, А-2	АС-41	62
55	Сводная спецификация	АС-42	63
56	Сводная спецификация	АС-43	64
	Санитарно-техническая часть		
57	Общие данные (начало)	ОВ-1	65
58	Общие данные (продолжение)	ОВ-2	66
59	Общие данные (продолжение)	ОВ-3	67
60	Общие данные (окончание)	ОВ-4	68
61	План отопления на отм. 0.000	ОВ-5	69
62	План систем вентиляции на отм. 0.000	ОВ-6	70
63	Схемы систем отопления №1 и №2	ОВ-7	71
64	Схема систем П1, П2, ВЕ1-ВЕ8	ОВ-8	72
65	Схема системы теплоснабжения установок П1, П2. Узел управления	ОВ-9	73
66	Установки систем П1, П2	ОВ-10	74
67	Общие данные	ТМ-1	75
68	Компоновка оборудования. Трубопроводы. План. Разрезы	ТМ-2	76
69	Тепловая схема. Схема топливоснабжения. Схема обвязки расширительного бака	ТМ-3	77
70	Общие данные (начало)	ВК-1	78
71	Общие данные (окончание)	ВК-2	79
72	План систем водопровода и канализации	ВК-3	80
73	Схемы систем водопровода и канализации	ВК-4	81
74	Бак для воды емкостью 0.5 м³	ВК-5	82
	Электротехническая часть		
75	Общие данные	Э-1	83
76	Ведомость электрооборудования, кабельных изделий и материалов (начало)	Э-2	84
77	Ведомость электрооборудования, кабельных изделий и материалов (окончание)	Э-3	85
78	Уточненная ведомость изделий и материалов. Ведомость изделий МЭЗ.	Э-4	86
79	Питающая и распределительная сеть ~380/220в. Схема принципиальная однолинейная	Э-5	87
80	Питающая и распределительная сеть ~380/220в. Схема принципиальная однолинейная	Э-6	88
81	Приточная система П1. Схема электрическая принципиальная управления. Схема функциональная электрическая	Э-7	89
82	Приточная система П1. Схема подключения	Э-8	90
83	Установка „Луч". Схема подключения	Э-9	91
84	Кабельный журнал. Начало	Э-10	92
85	Кабельный журнал. Окончание	Э-11	93
86	Раскладка кабелей и проводов. План	Э-12	94
87	Спецификация	Э-13	95
88	Электрообучение. План	Э-14	96
89	Электроосвещение. План	Э-15	97
90	Электроосвещение вспомогательных помещений. Фрагменты планов	Э-16	98
91	Электроосвещение.	Э-17	99
	Связь		
92	Фрагмент плана №3. План расположения сетей связи	Э-18	100

ГИП	Торбачева		07.83
Нач.отд.	Казаков		
Нач.отд.	Иванов Н.Г.		
Нач.отд.	Баженова		
Нач.отд.	Полякова		
Гл.спец.	Бобошин		
Гл.спец	Иванов Ю.И		
Гл.спец	Юрков		07.83
Гл.спец	Бочарова		07.83
Гл.спец	Желудев		07.83

801-3-30м.84

Родильная на 12 коров для районов Крайнего Севера

Содержание альбома

Стадия	Лист	Листов
РП	1	

Госстрой РСФСР Красноярскгипросовхоз

Копировал:

Формат А2г

Инв. № подл. | Подпись и дата | Взам. инв. №

Альбом I

Типовой проект

Общая часть

Типовой проект „Родильная на 12 коров с помещениями для телят и ремонтного молодняка для районов Крайнего Севера" разработан на основании задания на проектирование №1Т, утвержденного Главсельстройпроектом МСХ СССР 23 октября 1981 года.

Здание предназначено для строительства в составе молочных ферм на 100 коров.

В практике типового и индивидуального проектирования для районов Крайнего Севера подобное здание разработано впервые, проект содержит традиционные строительные решения, не имеет проекта-аналога и поэтому в проекте не приведены показатели эффективности с лучшими аналогичными решениями.

Область применения проекта

1. Расчетная зимняя температура наружного воздуха – 50°С.
2. Вес снегового покрова – 200 кг/м².
3. Скоростной напор ветра – 45 кг/м².
4. Сейсмичность района не выше 6 баллов, территория без подработки горными выработками.
5. Рельеф территории спокойный.
6. Грунты в основании – вечномерзлые, супесчаные и глинистые. Мощность деятельного слоя $H_т$=2.0м, льдистость $\lambda_в$=0.2. Температура на глубине 3.0м не выше t_0=-0.3°С.

Технико-экономические показатели проекта

Наименование	Един. изм.	Кол-во
Строительный об'ем	м³	3672
Площадь застройки	м²	1144
Общая площадь	"	1065
Общая стоимость	тыс.руб.	372.0
То же на расчетную единицу	руб	2513.3
Стоимость строительно-монтажных работ	тыс.руб.	363.0
Стоимость оборудования	"	9.0
Стоимость 1м³ здания	руб.	98.8
Стоимость 1м² общей площади	"	340.8
Цемента приведенного	т	13.8
То же на расчетную единицу	"	0.09
Стали приведенной	"	3.5
То же на расчетную единицу	"	0.02
Бетона монолитного	м³	48.0
Лесоматериалов, приведенных к круглому лесу	"	1205.0
Кирпича	тыс. шт	9.7

За расчетную единицу принято 1 скотоместо (количество расчетных единиц – 148)

Расположение здания на участке

Участок для строительства фермы выбирается со спокойным рельефом, с небольшим уклоном для стока поверхностных вод, расположенный по рельефу ниже жилых, культурно-бытовых зданий и водозаборных сооружений и выше ветеринарно-лечебных зданий, навозохранилищ и мест сброса сточных вод.

По отношению к жилым и культурно-бытовым зданиям участок должен быть расположен с подветренной стороны, а по отношению к ветеринарно-лечебным зданиям и навозохранилищам с наветренной стороны.

Граница участка должна отстоять от ближайших транзитных дорог не менее, чем на 60м при наличии ограждения и не менее, чем на 100м при его отсутствии.

Участок должен быть обеспечен достаточным количеством воды для питьевых, производственных и противопожарных нужд.

Здание располагается на территории молочной фермы крупного рогатого скота в соответствии с генеральным планом хозяйства.

Здание, как правило, располагается с учетом направления господствующих ветров в холодный период года.

В целях более эффективной эксплуатации родильного отделения предусмотрена его блокировка с коровником. Коровник осями 3,11 блокируется молочным блоком с родильным отделением (оси 5,7). Здания располагаются в соответствии с санитарными и противопожарными нормами.

На участке предусмотрена необходимая сеть проездов и площадок для маневрирования транспорта. Покрытие проездов и площадок гравийное. Перед зданиями родильного отделения и коровника предусмотрены выгулы с грунтовым покрытием. Участки выгулов огораживаются.

Схема блокировки

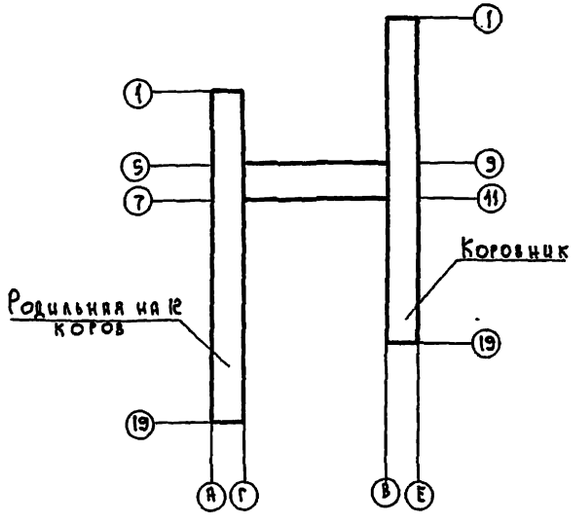

			Привязан	
Инв.№				
			801-3-30т.84	ПЗ
Директор	Мукаев			
Гл. инж.	Гобес			
ГИП	Горбачева			
Нач.см.от	Кочурова		Родильная на 12 коров для районов Крайнего Севера	Стадия: Р.П. / Лист: 1 / Листов:
Нач.отд	Попович			
Нач.отд	Иванов Н.Г.			
Гл.спец	Пашкова		Пояснительная записка (начало)	Госстрой РСФСР, Красноярскгипроводхозстрой
Гл.спец	Иванюк			
Рук.гр.	Маракушина			

Копировал:

Формат А2г

Альбом I

Типовой проект

ТЕХНОЛОГИЧЕСКАЯ ЧАСТЬ

Родильное отделение предназначено для проведения отелов и выращивания 20 нетелей для ремонта

Основные технологические решения типового проекта „Родильная на 12 коров с помещениями для телят и ремонтного молодняка для районов Крайнего Севера" разработаны на основании:

„Общесоюзных норм технологического проектирования предприятий крупного рогатого скота" ОНТП-1-77;

„Норм технологического проектирования объектов" ОНТП-8-81.

„Общесоюзных норм технологического проектирования систем удаления, обработки, обеззараживания, хранения, подготовки и использования навоза и помета" ОНТП-17-81, а также на основании опыта эксплуатации животноводческих помещений в районах Крайнего Севера.

При разработке типового проекта предусмотрено:

1. Размещение всего поголовья в одном здании
2. Отел коров и нетелей в денниках
3. Содержание коров на привязи в стойлах
4. Содержание телят и ремонтного молодняка – беспривязное в групповых клетках.
5. Содержание нетелей на привязи.
6. Содержание телят в профилактории – в индивидуальных клетках.
7. Кормление коров, телят и ремонтного молодняка – концентратно-сенное
8. Выпойка телят профилакторного периода – цельным молоком.
9. Искусственное осеменение коров и телок – в стойлах.
10. Реализация сверхремонтного молодняка в 6ᴴ и 12ᴴ месячном возрасте.
11. Деловой выход телят 90 голов от 100 коров и 100 голов от 100 нетелей
12. Средний живой вес коровы – 500 кг.
13. Раздача кормов с помощью самоходного шасси Т16М и ручными тележками.
14. Доение коров в переносные ведра.
15. Удаление навоза из родильного отделения, из помещений телятника и молодняка скребковым транспортером, из профилактория – вручную.
16. Предусмотрено ультрафиолетовое облучение телят, реммолодняка, нетелей и инфракрасное – для телят и реммолодняка до 12 месяцев с помощью автоматизированной установки „Луч" и стационарных облучателей ЭО1-30М.

ТЕХНОЛОГИЯ СОДЕРЖАНИЯ

Родильная предназначена для строительства в составе ферм на 100 коров по производству молока.

В здании предусмотрено содержание глубокостельных и новотельных коров, телят в возрасте от 15-20 дней до 6ᴴ месяцев, ремонтного молодняка от 6ᴴ до 18ᴴ месяцев.

Глубокостельные коровы и нетели за 10-15 дней поступают в родильное отделение, а за сутки до отела глубокостельных животных переводят в денники размером 2,5×3,0 м.

Перед поступлением в родильное отделение коровы и нетели проходят санитарную обработку в специально оборудованном помещении.

Через сутки после отела коров размещают в стойлах.

Новорожденных телят размещают в профилактории и содержат в течение 15-20 дней в индивидуальных клетках. Профилакторий состоит из 2ˣ секций на 3 места каждая. Заполняются секции попеременно, что позволяет перед каждым заполнением проводить комплекс ветеринарно-санитарных мероприятий. Содержание телят до 6ᴴ месячного возраста беспривязное, в групповых клетках на решетчатом основании, приподнятом на 600 мм группами по 15-18 голов. Содержание реммолодняка беспривязное в секциях по 18 голов. Циклограмма движения телят представлена в таблице 1

Технология содержания предусматривает использование подстилки. В соответствии с п.7-100 ОНТП1-77 для пола с тепловой активностью менее 10 ккал/м² принят расход подстилки для всех групп животных из расчета 0.5 кг. на голову (кроме животных, содержащихся на решетчатых полах). Общий годовой расход подстилки – 7 т. Количество скотомест – 148. Среднегодовое поголовье – 115 гол.

Таблица №1

№ п/п	Половозрастная группа	Возраст дн.	Кол-во дней содерж.	Кол-во голов в год.	Кол-во кормо-дней	Перевод в др. гр.	Реализация	Кол-во скотомест.	Коэф. оборота в год	Средн. годов. погол.
1.	Глубокостельные коровы и нетели	—	35	110	3850	—	—	12	—	11
2	Телята профилакторного периода	0-15-20	17	110	1870	110	—	6	16.65	5
3	Телята от 20 дн. до 30 мес.	20-90	70	110	7700	110	—	30	3.66	21
4.	Рем. телята от 3 мес. до 6 мес.	90-180	90	110	9900	52	58	36	3	27
5	Рем. молодняк от 6 мес. до 9 мес.	180-270	90	52	4680	52	—	18	2.88	13
6	Рем. молодняк от 9 мес. до 12 мес.	270-360	90	52	4680	24	28	18	2.88	13
7	Рем. молодняк от 12 мес. до 15 мес.	360-450	90	24	2160	24	—	6	4	6
8	Рем. молодняк от 15 мес. до 18 мес.	450-540	90	24	2160	20	4	6	3.33	6
9	Нетели от 18 мес. до 24 мес.	540-720	180	20	3600	20	—	12	1.65	10
10	Нетели от 24 мес. до 26 мес.	720-780	60	20	12000	20	—	4	5	3

Кормление коров осуществляется из стационарных кормушек. Телятам профилакторного периода первые 7 дней выпаивают молозиво (3 раза в сутки), а затем заменитель цельного молока.

Для телят и ремонтного молодняка принято двухразовое кормление. Выпойка заменителя цельного молока телятам до 2ˣ месяцев производится в клетках из индивидуальных ведер, с доставкой ручными тележками. Ведра после каждой выпойки моются дезинфекционной водой и просушиваются на стеллажах. Расход кормов приведен в таблицах: 2, 3. Выход основной продукции смотреть таблицу 4. Раздача грубых, сочных и зеленых кормов производится с помощью самоходных шасси Т-16М, концентрированных кормов – с помощью ручных тележек ТУ-300

Уборка навоза от коров, телят и ремонтного молодняка осуществляется ежедневно скребковым транспортером ТСН-3.0Б, с погрузкой в мобильный транспорт. В профилактории предусмотрена уборка твердой фракции вручную, жидкой через трап в жижесборник. Годовой выход навозных масс приведен в таблице 5

Общий вес телят при рождении – 38.5 ц. Общий привес – 224,25 ц.

Вес нетелей, передаваемых в дойное стадо – 87,36 ц. Реализация на мясо – 175,39 ц.

Выход молока после выпаивания телят молозивом 220 ц.

ОРГАНИЗАЦИЯ ТРУДА

Работа обслуживающего персонала предусмотрена в одну смену при пятидневной рабочей неделе. Основная форма организации труда в родильном отделении постоянная производственная бригада, за которой на длительный срок закрепляют поголовье животных, технику, оборудование, необходимый инвентарь. Основные трудоемкие процессы механизированы.

Операторы по выращиванию телят обеспечивают содержание и кормление животных, осуществляют уборку секций, взвешивание и передачу телят из одной группы в другую.

Операторы по обслуживанию молодняка и нетелей осуществляют прием и передачу животных, обеспечивают их содержание и кормление, следят за появлением у телок признаков охоты, оказывают помощь зооветперсоналу в работе по обследованию животных.

Оператор по раздаче кормов и уборке навоза подвозит и раздает корма животным, осуществляет уборку навоза с выгульного двора.

Оператор по доению коров перед доением подмывает вымя коровы, вытирает его, массирует и первые струйки молока сдаивает в отдельную посуду. Для подмывания вымени следует использовать теплую воду с температурой 40-45°С. Первые дни после отела коровы доятся вручную.

Дежурный оператор в ночное время наблюдает за состоянием животных. Примерное штатное расписание приведено в таблице 6.

ВЕТЕРИНАРНО-САНИТАРНЫЕ МЕРОПРИЯТИЯ

В проекте предусмотрены мероприятия, предупреждающие занос и распространение инфекции. Профилакторий разделен на две изолированные секции, которые заполняются попеременно. Это позволяет перед каждым заполнением проводить комплекс ветеринарно-санитарных мероприятий. Помещения родильного отделения и телятника изолированы друг от друга. В родильном отделении предусмотрено 2 денника для отела. В молочной, родильном отделении, телятнике – на входах предусмотрены дезковрики

Профилактическая санитарная обработка родильного отделения осуществляется санитарным отрядом по договору, совместно с обслуживающим персоналом. Обработка помещения осуществляеся при помощи передвижной дезинфекционной установки ДУК-1.

Инв. №				Привязан:			
				801-3-30м.84 ПЗ			
ГИП	Горбачева		07.83	Родильная на 12 коров для районов Крайнего Севера	Стадия	Лист	Листов
Нач. отд.	Казаков				РП	2	
Гл. спец.	Бобошин						
Н. контр.	Бобошин			Пояснительная записка (продолжение)	Госстрой РСФСР Красноярскгипросовхозстрой		
Рук. гр.	Терентьев						
Инжен.	Скибук						

Копировал: [illegible]

Формат 22г

Типовой проект 816701

Таблица 2 (вариант I)

№ п/п	Половозрастная группа	Кол. голов в год.	Кол. дней содержан. всего	Кол. дней содержан. зимн./летн.	Молоко цельное за период на 1 гол. (кг)	Молоко цельное на все поголовье (ц)	Молоко снятое за период на 1 гол. (кг)	Молоко снятое на все поголовье (ц)	Сухой зцм за период на 1 гол. (кг)	Сухой зцм на все поголовье (ц)	Комбикорм за период на 1 гол. (кг)	Комбикорм на все поголовье (ц)	Сено за период на 1 гол. (кг)	Сено на все поголовье (ц)	Травяная мука за период на 1 гол. (кг)	Травяная мука на все поголовье (ц)	Зеленые корма за период на 1 гол. (кг)	Зеленые корма на все поголовье (ц)
1	Телята 0-20 дней																	
	а) телочки	55	20	—	120	66	20	11.0	—	—	0.3	0.16	0.15	0.08				
	б) бычки	55	20	—	80	44	15	8.25	—	—	0.3	0.16	0.15	0.08				
2	Телята 20-180 дней																	
	а) телочки	55	160	—	—	—	296	162.8	30	16.5	208	114.4	580	319				
	б) бычки	55	160	—	—	—	—	—	23	12.65	398.2	219.0	375	206.25				
3	Ремонтный молодняк 180-360дн.	52	180	140/40	—	—	—	—	—	—	162.0	84.24	920	478.4	140	72.8	740	378
4	Ремонтный молодняк 360-540дн.	24	180	140/40	—	—	—	—	—	—	222.0	53.28	1320	316.8	140	33.6	900	208
5	Нетели 18-24 мес.	20	180	140/40	—	—	—	—	—	—	300	60.0	777	239.4	175	35	1080	216
6	Глубокостельные коровы и нетели (среднегод. поголовье)	11										73.15		411				337.6
	Итого:					110		182.05		29.15		604.39		1971.01		141.4		1146.4

Таблица 3 (вариант II)

№ п/п	Половозрастная группа	Кол. голов в год.	Кол. дней содержания всего	Кол. дней содержания зимн./летн.	Молоко цельное за период на 1 гол. (кг)	Молоко цельное на все поголовье (ц)	Молоко снятое за период на 1 гол. (кг)	Молоко снятое на все поголовье (ц)	Сухой зцм за период на 1 гол. (кг)	Сухой зцм на все поголовье (ц)	Комбикорм за период на 1 гол. (кг)	Комбикорм на все поголовье (ц)	Сено за период на 1 гол. (кг)	Сено на все поголовье (ц)	Травяная мука за период на 1 гол. (кг)	Травяная мука на все поголовье (ц)	Силос за период на 1 гол. (кг)	Силос на все поголовье (ц)	Зеленые корма за период на 1 гол. (кг)	Зеленые корма на все поголовье (ц)
1	Телята 0-20 дней																			
	а) телочки	55	20	—	120	66.0	20.0	11.0	—	—	0.3	0,16	0.15	0.08	—	—	—	—	—	—
	б) бычки	55	20	—	80	44.0	15.0	8.25	—	—	0.3	0,16	0.15	0.08	—	—	—	—	—	—
2	Телята 20-180 дней																			
	а) телочки	55	160	—	—	—	296.0	162.8	30	16.5	208.0	114.4	580	319.0	—	—	—	—	—	—
	б) бычки	55	160	—	—	—	—	—	23	12.65	398.2	219.0	375	206.25	—	—	—	—	—	—
3	Ремонтный молодняк 180-360дн.	52	180	140/40	—	—	—	—	—	—	162.0	84.24	420	218.4	140	72.8	1120	582.4	740	384.8
4	Ремонтный молодняк 360-540дн.	24	180	140/40	—	—	—	—	—	—	222.0	53.28	420	100.8	140	33.6	1360	326.4	900	108.0
5	Нетели 18-24 мес.	20	180	140/40	—	—	—	—	—	—	300.0	60.0	420	84.0	175	35.0	1780	356.0	1080	46.0
6	Глубокостельные коровы и нетели (среднегодов. поголовье)	11	—	—	—	—	—	—	—	—	—	73.15	—	220.4	—	—	—	637.2	—	337.6
	Итого:	—	—	—	—	110.0	—	182.05	—	29.15	—	604.39	—	1149.01	—	141.4	—	1902.0	—	1146.4

Техника безопасности

Все работы, связанные с монтажом, эксплуатацией и ремонтом технологического оборудования проводятся с соблюдением правил техники безопасности, предусмотренных „Положением по охране труда и технике безопасности на предприятиях системы Министерства сельского хозяйства", утвержденных МСХ-СССР.

Все металлические части электроустановок заземлены.

Все движущиеся части механизмов имеют ограждения.

К работе с оборудованием допускаются лица, прошедшие необходимый инструктаж.

Таблица 4

№ п/п	Половозрастная группа	Возраст (дн.)	Выход в год (гол.)	Привес в сут. (г)	Привес за период (кг)	Привес за год на все поголовье (ц)	Вес живой (кг)	Вес некондиционного молока (кг)	Вес отбойного (кг)	Реализация на мясо всего голов	Реализация на мясо общий живой вес (ц)	Переход в другие группы (гол.)
1	Коровы глубокостельные и нетели за 15 дней до отела	—	110 отелов	—	—	—	—	—	—	—	—	—
2	Телята	0-20	110	—	—	—	0	35	38.5	—	—	110
	а) телочки	—	55	550	11	6.05	35	46	25.3	—	—	55
	б) бычки	—	55	700	14	7.7	35	49	26.95	—	—	55
3	Телята	20-180	—	—	—	—	—	—	—	—	—	—
	а) телочки	—	55	650	104	57.2	46	150	82.5	3	4.5	20
	б) бычки	—	55	700	112	61.6	49	161	88.55	55	88.55	—
4	Ремонтный молодняк	180-360	52	530	95.4	49.61	150	245.4	127.6	28	68.7	20
5	Ремонтный молодняк	360-540	24	530	95.4	22.89	245.4	340.8	81.79	4	13.64	—
6	Нетели	540-720	20	400	96.0	19.2	340.8	436.8	87.36	—	—	—

Таблица 5

№ п/п	Половозрастная группа	Среднегодовое поголовье	Выход в сутки на 1 гол кал кг.	Выход в сутки на 1 гол моча кг.	Зимний период (285 дн.) кал т.	Зимний период (285 дн.) моча т.	Летний период (80 дн.) кал т.	Летний период (80 дн.) моча т.	Всего кал т.	Всего моча т.
1	Коровы глубокостельные и нетели за 2 недели до отела	11	35	20	110	62.7	30.8	8.8	140.8	71.5
2	Телята профилакторного периода	5	5	2.5	6.8	3.4	2.0	1.0	8.8	4.4
3	Телята 20 дн.-3 мес.	21	5	2.5	30.0	15.0	8.4	4.2	38.4	19.2
4	Телята 3 мес.-6 мес.	27	5	2.5	38.5	19.3	10.8	5.4	49.3	24.7
5	Рем. молодняк 6 мес.-12 мес.	13	10	4	37.0	14.8	11.4	4.16	48.4	18.96
6	Рем. молодняк 12 мес.-18 мес.	6	20	7	34.2	11.9	9.6	3.36	43.8	15.26
7	Нетели 18 мес.-24 мес.	10	20	7	57.0	19.95	16	5.6	73.0	25.55
8	Нетели 25 мес.-26 мес.	3	20	7	17.1	11.97	4.8	1.68	21.9	13.65
									424.4	193.22

1. В таблице 6 оператор по раздаче кормов и уборке навоза входит в штат фермы.

Таблица 6

№ п/п	Категория работников	Кол.	Муж	Жен	Прим.
1	Оператор родильного отделения	0.5	—	0.5	
2	Оператор по уходу за коровами и нетелями	0.3	—	0.3	
3	Тоже по уходу за молодняком	0.3	—	0.3	
4	„ по обслуживанию телят	1	—	1	
5	„ в профилактории	0.2	—	0.2	
6	„ по раздаче кормов и уборке навоза	0.3	0.3	—	
7	„ в ночное время	1	1	—	
8	Ветсанитар	0.1	0.1	—	
9	Слесарь-электрик	0.2	0.2	—	
10	Учетчик	0.1	—	0.1	
	Всего:	4.0			
	в том числе основных	3.5			
	подсменных	2.0		2.0	
	Итого	6.0	1.45	4.4	

Привязан

Инв. №

801-3-30м.84 ПЗ

ГИП	Горбачева	
Нач. отд	Казаков	
Гл. спец.	Бобошин	
Н. контр.	Бобошин	
Рук. гр.	Терентьев	
Инжен.	Сивчук	

Родильная на 12 коров для районов Крайнего Севера

Пояснительная записка (продолжение)

Стадия	Лист	Листов
РП	3	

Госстрой РСФСР Красноярскгипросовхозстрой

Инв. № подл. | Подпись и дата | Взам. инв. №

Формат А2г

Типовой проект Альбом I

Архитектурно-строительная часть

Здание родильной на 12 коров для районов Крайнего Севера IV класса, IV степени долговечности, V степени огнестойкости, одноэтажное с неиспользуемым чердаком. Здание в плане 9.6×86.4м с молочным блоком 9.6×14.5м. и котельной 9.6×9.6м. Высота помещения 3м, до низа выступающих частей 2.60м. Продольный шаг стоек 4.8м. Здание решено с полным деревянным каркасом на продуваемом подполье.

Лесоматериалом несущих элементов служит древесина хвойных пород влажностью не более 25% I сорта для основных конструкций и II сорта для остальных. Качество древесины должно удовлетворять требованиям СНиП II-25-80 и СНиП III-19-76.

Фундаменты деревянные сваи и сваи-колонны. Для сохранения вечной мерзлоты в основании фундаментов предусматривается холодное проветриваемое подполье, поверхность которого покрывается торфом. Поверхность грунта в подполье должна быть спланирована с уклоном не менее 0.020 в сторону стока и покрыта слоем торфа толщиной не менее 100мм.

Глубина погружения свай в грунт условно принята 4.0м и уточняется при привязке проекта в зависимости от климатических и грунтовых условий строительства, в соответствии с правилами и нормами устройства фундаментов на вечномерзлых грунтах.

Свайны фундаменты разработаны согласно СНиП II-18-76 для грунтов супесчаных и глинистых всех разновидностей. Мощность деятельного слоя принята 2м. Несущая способность сваи 14от. Свая погружается в грунт методом продавливания или в предварительно пробуренные скважины. Фундаменты выполнять в зимнее время.

Для защиты грунтов основания от замачивания поверхностными водами вдоль наружных стен здания устраивается гаинощебневая отмостка шириной 70см.

Цоколь здания деревянный, обшитый горизонтально досками сечением 16×94мм по брускам 100×100мм прибиваемым к сваям с шагом 2.4м.

Цокольное перекрытие состоит из деревянных балок сечением 100×150(h)мм укладываемых по прогонам сечением 2(200×200)мм. Под канавы навозоудаления устанавливаются дополнительные прогоны по сваям. По наружным стенам под балками укладывается обвязочный брус сечением 2(200×200)мм. по сваям. Между прогонами по черепным брускам сечением 50×50мм устраивается дощатый настил из досок δ=40мм, по которому укладывается утеплитель

Сваи-колонны ф260мм (в верхнем отрубе). Вариант-составные сваи-колонны, соединенные в уровне цокольного перекрытия

Наружные стены: деревянная забирка из брусьев, сечением 220×200(h) для основного здания и 200×200мм- для стен молочного блока и котельной, укладываемых на пакле (взамен пакли можно применять сухой мох). Забирка стен, а также верхняя и нижняя обвязка стен крепятся деревянными нагелями ф30мм ℓ=440мм, располагаемыми через 1.2м в шахматном порядке по высоте стен. Отверстия для нагелей ф32мм сверлятся электродрелью на высоту 3х венцов по глубине. После осадки стен здания, в образовавшийся между забиркой и верхней обвязкой зазор заложить брус 200×100(h)мм и все появившиеся щели тщательно проконопатить просмоленой паклей.

Брандмауэрная стена - отделяет котельную от молочного блока, выполняется толщиной 380мм из обыкновенного кирпича марки 100(см из 50 для наружной части) на растворе марки 50. Кладку кирпичной стены выполнять в период рубки деревянных стен котельной и молочного блока. В случае возведения кирпичной стены заранее, то её необходимо временно раскрепить. Кладку в зимних условиях выполнить в соответствии с указаниями СНиП III-17-78.

Перегородки в здании родильной, в молочном блоке и котельной запроектированы щитовыми, из деревянных щитов по ГОСТ 1006-68. Кроме перегородок в вентканерах и тамбурах, которые выполняются деревянными каркасными по серии 2.130-1 вып. 13 с заполнением жесткими минераловатными плитами на синтетическом связующем толщиной 80мм по ГОСТ 9573-82 и обшиваются плитами ДВП.

Чердачное перекрытие состоит из балок сечением 100×150(h)мм, укладываемых на обвязочный брус наружной стены и внутренние прогоны. Накат из деревянных щитов по черепным брускам 50×50мм. Утеплитель - подуместские минераловатные плиты γ=125 кг/м³, δ=120мм на синтетическом связующем по ГОСТ 9573-82

Стропила - сечением 100×200(h)мм наслонные с шагом 1.2м

Кровля из волнистых асбестоцементных листов обыкновенного профиля по обрешетке из брусков 50×60(h)мм, укладываемых через 0.5м

Прием от транспортера навозоудаления рубленый на сваях.

Полы - в стойловом помещении родильной дощатые трехслойные. Особое внимание должно уделяться гидроизоляции пола. Гидроизоляция выполняется в двух уровнях, между дощатыми настилами. Между первым и вторым слоем устраивается прослойка из битумной кислотостойкой мастики, между вторым и третьим - 2 слоя гидроизола на битумной мастике по покрашенной битумом поверхности. В проезде навозоудаления и тамбурах полы из одного слоя досок δ=40мм по сплошному настилу из брусьев 100×200(h)мм. Под сплошным настилом из брусьев утеплитель не устраивается. В помещении молочной и душевой полы из керамической плитки на цементном растворе, в электрощитовой, в помещении для дезосредств и котельной - цементные по бетонному основанию, в остальных помещениях молочного блока, в помещениях для хранения концентрированных кормов и служебном помещении - дощатые двухслойные с прокладкой гидроизоляции между слоями досок

В уровне балок цокольного перекрытия устраиваются осушающие продухи, которые открываются на летний период года, а на зимний период года утепляются и законопачиваются.

Лотки для транспортера навозоудаления дощатые выполняются аналогично полу родильной в местах установки поворотного круга транспортера и натяжной станции дно лотка обивается листовым оцинкованным железом.

Утеплитель в цокольном перекрытии - подуместские минераловатные плиты γ=125 кг/м³ δ=180мм по ГОСТ 9573-82.

Пандусы - насыпные из гравийного грунта с бетонным покрытием.

2. Отделочные работы

После осадки здания все швы в стенах родильного отделения и молочного блока с котельной тщательно конопатятся. Внутренние поверхности стен и потолков в помещении молочно-моечной оштукатуриваются цементно-известково-песчаным раствором по драни или металлической сетке с размером ячеек 10×10мм. Стены молочно-моечной окрашиваются масляной краской на всю высоту, а потолок белится. В электрощитовой и котельной стены и потолки обшиваются оцинкованной кровельной сталью по асбестовому картону δ=4мм. марки КАОН-1 по ГОСТ 2850-80. Во всех остальных помещениях молочного блока все внутренние поверхности: стены, потолки, щитовые и каркасные перегородки обшиваются твердыми древесно-волокнистыми плитами и окрашиваются масляной краской за 2 раза. Плиты (ГОСТ 4598-74*) крепятся толевыми гвоздями по ГОСТ 4029-63. Углы и стыки заделываются деревянными раскладками по ГОСТ 8242-75. Во всех помещениях основного здания родильного отделения стены, перегородки и потолки белятся известью.

Двери в котельной, электрощитовой и двери брандмауэрной стены обшиваются оцинкованной кровельной сталью по асбестовому картону. Двери и окна в остальных помещениях окрашиваются масляными красками за 2 раза

Наружная отделка - обшивка стен досками δ=13мм по маячным рейкам 25×50мм. в районах с сильными ветрами (климатические подрайоны 1Б - 1Г согласно СНиП II-А 6-72), наружную обшивку выполнять с прокладкой слоя толя

Ведомость отделки помещений

Наименование или номер помещения	Потолки		Стены или перегородки		Примечание
	Площадь	Вид отделки	Площадь	Вид отделки	
17, 18	89.92	Мокрая штукатурка побелка	74.2	Конопатка швов мокрая штукатурка масляная окраска за 2 раза	для к18- вид отделки только для гардеробной
23, 27	93.59	обшиваются оцинкованной кровельной сталью по асбестовому картону	132.6	Конопатка швов, обшиваются оцинкованной кровельной сталью по асбестовому картону	
19÷21; 24, 26 22, 23	58.01	Обшивка твердыми древесно-волокнистыми плитами масляная окраска за 2 раза	475.5	конопатка швов, обшивка твердыми древесно-волокнистыми плитами, масляная окраска за 2 раза	
1÷16	864.45	побелка	851.6	конопатка швов, побелка	
16÷25	4.1	Мокрая штукатурная масляная окраска 2раз	40.0	Керамическая плитка по мокрой штукатурке	

				801-3-30м.84		ПЗ
ГИП	Горбачева					
Нач.отд.	Иванов Н.Г.			Родильная на 12 коров для районов Крайнего Севера	Стадия	Лист	Листов
Гл.спец	Иванов Ю.И.				РП	4	
Нар.конт	Иванов Ю.И.			Пояснительная записка (продолжение)	Госстрой РСФСР Красноярскгипросовхозстрой		
Рук. гр.	Маратшина						
Инженер	Сергунова						
Исполн.	Смоленкова						

Копировал: Формат 22 г

Инв. № подл. | Подпись и дата | Взам. инв. №

Рекомендации по производству работ при устройстве свайных фундаментов в вечномерзлых грунтах.

Сваи запроектированы деревянные из лиственницы, диаметром в верхнем отрубе 220мм и 260мм.

Погружение свай в грунт в предварительно пробуренные скважины. Этот способ дает возможность полностью механизировать устройство свайных фундаментов, уменьшает время на проморaживание талых грунтов в зазоре между сваей и мерзлым грунтом и исключает возможность образования таликов под сваями.

Установка бурового станка над устьем скважины и бурение должно осуществляться с соблюдением следующих требований:

а) база станка должна быть установлена горизонтально, что достигается планировкой места стоянки.

б) ось бурового инструмента должна совпадать с проектной осью скважины.

в) диаметр скважины для установки сваи должен быть больше на 5см наибольшего диаметра сваи.

При бурении в летних условиях рекомендуется производить обсадку скважины на толщину талого слоя.

Наиболее эффективным является бурение скважин в период ноябрь-май.

Скважину, пробуренную до проектной отметки (глубины), проверяют на вертикальность специальными шаблонами.

После проверки вертикальности в скважину заливают (в объеме 1/3 скважины) раствор, приготовленный из шлама, собранного при бурении с добавлением к нему около 30% мелкозернистого песка. Температура раствора должна быть +30÷40°С. Объемная масса раствора принимается 1.8-2.0т/м³ при удельной массе 2.7т/м³.

После заполнения скважины раствором в нее при помощи крана погружается свая, ошкуренная очищенная от снега и льда, и обмазанная битумом в пределах слоя сезонного оттаивания и промерзания грунта.

Установка сваи в скважину производится: летом-не позже 3х часов после окончания бурения, а зимой не позже 3х суток. До погружения сваи, скважина должна быть закрыта переносным щитом.

После замерзания раствора в скважине обеспечивается надежное защемление сваи.

Отклонение оси сваи-стойки в плане от проектного положения в уровне поверхности грунта не должно превышать ±15мм.

Смещение оси сваи-стойки в плане в уровне опорной площадки вдоль и поперек здания ±40мм.

Отклонение отметок опорных площадок +5мм и -20мм.

Количество свай-стоек с предельными отклонениями должно быть не более 7%.

Рекомендации по устройству опускных свай методом оттаивания грунта.

Рациональной областью применения метода оттаивания вечномерзлого грунта с помощью паровых игл (опускная технология) являются незасоленные грунты твердомерзлого состояния, содержащие не более 10% крупнообломочных включений.

Метод эффективен в условиях рассредоточенного строительства при невозможности применения буроопускной технологии выполнения свайных работ.

Источником пара может служить любой стационарный или передвижной котел с рабочим давлением до 8-10 ати. На одну иглу потребуется 4-5м² поверхности нагрева котла.

Размеры оттаянной зоны грунта зависят от конструкции иглы, давления пара и времени пропаривания. Диаметр пропаренной зоны следует делать: в глинистых грунтах-1.5 диаметра сваи, в песчаных-2.0÷2.5 диаметра сваи.

Игла изготовляется из стальной трубы диаметром 30÷50мм. На нижнем конце наваривается специальная насадка с системой отверстий увеличивающих скорость пара на выходе, что препятствует засорению иглы песчаными фракциями.

Пропаривание осуществляется захватками размерами до 0.5м по вертикали.

После пропаривания очередного участка иглу погружают до упора в мерзлый грунт и дают очередную выдержку. Время выдержки иглы на одном уровне в глинистых грунтах достигает 7-8 минут, в песках до 20 минут.

Погружение деревянных свай лучше производить легкой копровой установкой до проектных отметок. Доустановка сваи в проектное положение производится вручную.

Защита деревянных элементов от гниения и возгорания.

Все деревянные элементы здания должны быть защищены от гниения, поражения дереворазрушающими насекомыми и возгорания в соответствии со СНиП III-19-76. Механическая обработка лесоматериалов должна производиться до их защитной обработки.

Влажность древесины, предназначенной для пропитки антисептиками, должна быть не более 25%.

Пропитка препаратами доналита УА и УАЛЛ допускается при повышенной влажности древесины, но не более 35%. После пропитки этими препаратами, изделия (до использования их по назначению) должны быть выдержаны от 3 до 8 недель в условиях, обеспечивающих защиту от атмосферных воздействий.

Поверхностная антисептическая и огнезащитная обработка элементов деревянных конструкций: производится опрыскиванием водными растворами антисептиков высокой растворимости при концентрации раствора не менее 10% и 20% для антипиренов глубокой проницаемости.

Опрыскивание следует производить 2 раза с интервалом между первой и второй обработкой не менее 24 часов при температуре воздуха +18°÷20°С. В зимнее время растворы должны быть подогреты до +40°+50°С, а обработка древесины должна производиться при температуре не ниже +10°С.

Несущие конструкции (балки, стропила, обрешетка, мауэрлат, опорные подкладки) пропитывать в ваннах с растворами антипирена (50кг/м³) и антисептика (2.5-3.6кг/м³) с предварительным прогревом деталей.

Ограждающие конструкции- брусья стен подлежат поверхностной обработке комбинированными растворами (антисептиками повышенной концентрации-40г/м² и огнезащитными солями).

Наружные и внутренние поверхности обшивок стен и фронтонов обработать комбинированными огнезащитными растворами.

					801-3-30м.84			ПЗ
Привязан	ГИП	Горбачева			Родильная на 12 коров для районов Крайнего Севера	Стадия	Лист	Листов
	Нач.отд.	Иванов И.Г.				РП	5	
	Гл.спец.	Иванов Ю.И.						
	Н.контр.	Иванов Ю.И.			Пояснительная записка (продолжение)	Госстрой РСФСР Красноярскгипросоюзстрой		
	Рук.гр.	Маракушина						
Инв.№	Инжен.	Хабибулина						

Копировал: АЕЛ

Формат 22г

Инв.№ подл. | Подпись и дата | Взам.инв.№ | Типовой проект | Ал.I

солей с последующим нанесением атмосферостойких лакокрасочных материалов.

Торцы и места соприкосновения свай с железобетонным ростверком, а брусьев стен и прогонов с брандмауэрной стеной обрабатываются антисептическими пастами на донните УАР.

Паста-концентрат, разведенная водой до рабочей консистенции (на 100 вес.частей пасты-концентрата 80 вес.частей воды) должна наноситься на защищаемую поверхность тройным слоем.

Конопаточные материалы (пакля, войлок) обрабатываются водными растворами антисептиков (1.2–1.8 кг на 100 кг сухой пакли или войлока.

Сваи и сваи-колонны должны быть пропитаны антисептиками также как и все несущие конструкции здания. Кроме того сваи и сваи-колонны в пределах слоя сезонного промерзания и оттаивания грунта обмазываются битумной мастикой.

В целях противопожарной безопасности между котельной и молочным блоком устраивается кирпичная брандмауэрная стена толщиной 380мм, выступающая за наружную грань брусчатых стен на 300мм.

Защита металлических конструкций от коррозии

Все металлические конструкции, имеющиеся на данном объекте, покрываются органосиликатными материалами типа ВН-30 по инструкции РСН-40-71 Госстроя РСФСР.

Металлические конструкции с нарушенным покрытием „ремонтируются". Место нарушения покрытия зачищается механическим путем и покрывается материалом типа ВН-30, согласно выше указанной инструкции. Новое покрытие наносится дважды и сушится „холодным" способом.

Сантехническая часть.

1. Отопление

Теплоносителем для нужд отопления и теплоснабжения служит вода с параметрами 95-70°С, получаемая от встроенной котельной. При другом источнике теплоснабжения, котельная не привязывается. Узел ввода корректируется. Схема системы отопления однотрубная тупиковая с верхней разводкой магистралей с местными нагревательными приборами типа М140-АО в молочном блоке и регистрами из гладких труб в родильной и котельной. В помещении профилактория для создания устойчивого тепло- влажностного режима предусматривается отопление от двух систем теплоснабжения. Управление системами отопления и теплоснабжения калориферов производится из теплового узла, расположенного в помещении котельной, на нужды горячего водоснабжения установлен электроводоподогреватель ВЭП-600/см. черт. марки ТМ и ВК/.

2. Вентиляция.

Основными вредностями технологического процесса родильного отделения являются: тепло, влага и газовыделения.

Воздухообмен принят по всем периодам по тепло-влаговыделениям. Вентиляция в молочном блоке запроектирована приточно-вытяжная, естественная. Вытяжка осуществляется через деревянные шахты в покрытии. Приток осуществляется проветриванием через форточки.

Для создания микроклимата в основных помещениях родильной предусматривается устройство механической приточно-вытяжной вентиляции с подогревом приточного воздуха в холодный период года, а в помещениях профилактория и в переходный период. Вытяжка запроектирована естественная. Ввиду низкой температуры наружного воздуха, для частичного предохранения калориферов от замораживания предусмотрена местная рециркуляция воздуха с подогревом в калориферах.

В летний период года вентиляция естественная, приток через ворота, вытяжка через фрамуги и шахты.

Вентиляторы подобраны из расчета обеспечения воздухообмена в родильном отделении П1-5430 м³/час и частичной рециркуляции 2820 м³/час, П2-1120 м³/час и частичной рециркуляции-470 м³/час.

Калориферы подобраны на температуру -35,-36°. При повышении температуры наружного воздуха до 0,+10,+23.4°С воздушная заслонка закрывается на рециркуляционном воздуховоде. Воздух поступает с температурой наружного воздуха.

Производительность вентиляционных установок обеспечивает воздухообмен необходимый в помещении в соответствии таблицей воздушного баланса.

Приточный воздух в родильную подается в верхнюю зону через отверстия с дюшками.

В проекте предусмотрено предохранение калориферов от замораживания (см. проект автоматизации).

3. Котельная.

Для покрытия тепловых нагрузок систем отопления, вентиляции и горячего водоснабжения предусматривается встроенная котельная с установкой двух котлов КВ-300м.

Котлы работают на жидком топливе в водогрейном режиме. При этом автоматику питания котлов исключить. В тепловой схеме котельной сетевые насосы являются циркуляционными и питательными. Теплопроизводительность котельной составляет 510000 ккал/час. 591.6 квт/час.

Расход топлива составит

$$B=\frac{0.51\times10^3}{8500\times0.81}=0.074\ т/час\ (74\ кг/час)$$

Штаты котельной:

В смену – 1 человек

Всего: 4 человека.

Водопровод.

Проект внутренних сетей водопровода и канализации разработан в соответствии с требованиями нормативных документов:

СНиП II-99-71, ОНТП-4-77, СНиП II-30-76, СНиП II-34-76.

В здании запроектированы следующие системы водопровода и канализации:

— хозяйственно-питьевой и производственный водопровод;
— водопровод горячей воды;
— производственная канализация;
— бытовая канализация.

Типовой проект АА.I

Инв.№ подл. | Подпись и дата | Взам.инв.№

				801-3-30т.84		ПЗ
ГИП	Горбачева					
Нач.отд.	Башенова					
А.спец.	Орков					
Рук.гр.	Евтушенко					
Нач.отд.	Иванов И.					
А.спец.	Иванов Ю.					
Рук.гр.	Маркитушина					
Привязан			Родильная на 12 коров для районов Крайнего Севера			
			Пояснительная записка (продолжение)	Стадия	Лист	Листов
				РП	6	
Инв.№				Госстрой РСФСР Красноярскгипросовхозстрой		

Копировал: [illegible] Формат А2г

4. Хозяйственно-питьевой и производственный водопровод.

Источником водоснабжения является привозная вода. Хранение воды предусмотрено в баке, установленном в помещении котельной.

Емкость бака принята:

— при блокировке с коровником — из расчета суточного расхода воды;

— без блокировки — из расчета 3х суточного расхода воды и составляет 20 м³.

Для создания постоянного напора перед санитарными приборами в бытовых помещениях предусмотрен промежуточный бак для воды емкостью 0.5 м³.

Привозная вода в баки подается насосом, этим же насосом вода подается на подогрев и на технологические нужды.

Включение насоса ручное по мере надобности.

Расход воды составляют:

— на хоз-питьевые нужды — 0.65 м³/сутки;

— на производственные нужды — 6.46 м³/сутки.

Поение телят производится водой t=14° из автопоилок.

Внутренние сети монтируются из стальных водогазопроводных оцинкованных легких труб диаметром 15÷32 мм.

Внутреннее пожаротушение не предусматривается согласно СНиП II-99-77, п. 3.6.

Расход воды на наружное пожаротушение согласно СНиП II-31-74 составляет 15 л/сек при V степени огнестойкости здания категории производства по пожарной опасности „Д" и объеме здания 3672 м³.

Наружное пожаротушение обеспечивается от пожарных резервуаров при помощи мотопомпы.

5. Водопровод горячей воды.

Горячая вода расходуется на поение животных, мойку оборудования, подогрев молока. Расход горячей воды составляет 0.817 м³/сутки.

Приготовление горячей воды предусмотрено в летний период в электроподогревателе ВЭП-600, в зимний период — в теплообменниках, вмонтированных в каждом котле.

Смешение воды до заданной температуры производится с помощью регулятора РТ-25.

Циркуляция горячей воды обеспечивается насосом, предусмотренным в комплекте с ВЭП-600.

Внутренние сети монтируются из стальных водогазопроводных оцинкованных легких труб диаметром 15÷32 мм.

6. Производственная канализация.

Производственная канализация запроектирована для отвода производственных стоков от уборки помещений, мойки технологического оборудования и мочи животных в наружную сеть канализации. Расход производственных стоков составляет 0.89 м³/сутки.

7. Бытовая канализация.

Бытовая канализация запроектирована для отвода стоков от санитарных приборов в наружную сеть канализации. Расход бытовых стоков составляет 0.65 м³/сутки.

Внутренние сети канализации монтируются из чугунных канализационных труб диаметром 50÷100 мм.

Электротехническая часть.

Общие данные

Электротехническая часть проекта разработана на основании задания на проектирование и в соответствие со строительной, технологической и сантехнической частями проекта. Основными помещениями родильной является: секции для содержания телят, денники, кормовой и навозный проезды. Помещения для хранения кормов и помещения для хранения инвентаря и подстилки относятся к пожароопасным класса П-IIа. В помещениях для хранения и приготовление дезосредств и моющих средств среда химически активная.

Основные технические показатели

N п/п	Показатели	Ед. изм.	Кол.
1	Установленная мощность эл. приемников II категории	квт	91.26
2	Общая установленная мощность	квт	101.56
3	в том числе: силовые	квт	42.42
4	осветительные	квт	25.19
5	электротермические	квт	33.95
6	Расчетная нагрузка	квт	62
7	Коэффициент мощности		0.85
8	Годовой расход электроэнергии	квт.ч	124000

Учет электроэнергии осуществляется на трансформаторной подстанции фермы.

II. Электроснабжение

По степени надежности и бесперебойности электроснабжения электроприемники родильной относятся к потребителям II категории.

Основными потребителями электроэнергии являются электродвигатели сантехнического и технологического оборудования, электроосвещение и электрооблучение.

К электроприемникам третьей категории относятся механизмы навозоудаления, воздушные завесы.

Электроснабжение родильной предусмотрено одним воздушным вводом.

Напряжение силовой сети ~ 380в, осветительной сети ~ 220в, напряжение ремонтного освещения ~ 36в.

Мероприятия по увеличению коэффициента мощности решаются при привязке проекта к конкретной площадке в увязке с источником электроснабжения.

III. Силовое электрооборудование.

Основными электроприемниками родильной являются трехфазные асинхронные электродвигатели, применяемые в качестве приводов технологического и сантехнического оборудования.

В качестве распределительных щитов к установке

Типовой проект ал. 1

Инв. № подл. | Подпись и дата | Взам. инв. №

				801-3-30м.84		ПЗ
ГИП	Орбачева					
Нач. отд.	Полякова					
Гл. спец.	Желудев					
Н. контр.	Желудев					
Рук. гр.	Прокопчук					
Ст. инж.	Васильев					
Нач. отд.	Зименова					
Гл. спец.	Бочарова					
Привязан				Родильная на 12 коров для районов Крайнего Севера	Стадия	Лист	Листов
					РП	7	
Инв. №				Пояснительная записка (продолжение)	Госстрой РСФСР Красноярскгипросовхозстрой		

Копировал: АЕЛ-

Формат 22г

приняты распределительные шкафы серии ШРН.

В проекте предусмотрена защита электродвигателей от токов короткого замыкания и перегрузки, осуществляемая автоматическими выключателями, предохранителями и магнитными пускателями.

В качестве пусковой аппаратуры приняты автоматические выключатели типа АП50 и магнитные пускатели типа ПМЕ. Для приточных систем приняты комплектные устройства серии РУС5100, изготавливаемые Дивногорским заводом низковольтной аппаратуры. Водонагреватели, транспортеры навозоудаления, установка „Луч", котлы КВ-300м поставляются комплектно с пусковой аппаратурой.

Пусковая аппаратура устанавливается вблизи токоприемников.

Питающая и распределительная сети приняты радиальными и выполняются проводом АПВ в трубе, кабелем марки АНРГ прокладываемым по стенам и по потолку с креплением скобами. К механизмам, установленным на виброосновании, электрическая проводка выполняется проводом марки ПВ в трубе.

IV. Управление и автоматизация.

Управление механизмами предусмотрено с помощью кнопок, расположенных вблизи механизмов, а также автоматическими выключателями.

Проектом автоматизации приточных систем предусматривается защита калориферов от замораживания с включением аварийной сигнализации.

V. Электрическое освещение и электрооблучение.

Электроосвещение выполнено согласно требованиям раздела VI ПУЭ-76 и „Отраслевым нормам естественного и искусственного освещения сельскохозяйственных помещений".

В секциях для отела коров и содержания телят выбрана система общего равномерного освещения. Во всех остальных помещениях — система общего освещения и приняты рабочий и дежурный режимы работы. В электрощитовой венткамерах предусмотрено ремонтное освещение.

В качестве источников света приняты лампы накаливания со светильниками НСП02, НСП03, НСП21. В качестве распределительных щитков приняты: групповой осветительный щиток типа СУ9444-18 и осветительный животноводческий щиток ШОЗ-3, для дежурного освещения выбран автомат АП50-3МТ. Управление электроосвещением предусмотрено автоматическими выключателями со щитков и выключателями по месту.

Осветительные сети приняты кабелем марки АНРГ, прокладываемым по потолку и стенам помещений. В секциях для содержания телят и отела коров предусмотрено облучение с помощью установки „Луч" и эритемных облучателей.

В денниках облучение предусмотрено с помощью облучателей из комплекта установки „Луч", работающих в ручном режиме.

VI. Защитное заземление.

Согласно СН305-77 „Инструкция по проектированию и устройству молниезащиты зданий и сооружений" таблица 1 и 6 здание родильной молниезащите не подлежит.

В качестве защитной меры от поражения электрическим током обслуживающего персонала при повреждении изоляции электрооборудования принята система заземления в виде контура во вспомогательных помещениях и четвертой жилы кабеля в секциях для содержания животных.

Для защиты животных от поражения электротоком при повреждении изоляции электрооборудования принято устройство для выравнивания электрических потенциалов.

VII. Антикоррозийная защита.

Все металлические токоведущие части электрооборудования покрыть органосиликатным лаком ВН-30 по ТУ-84-10-68. Покрытие произвести по РСН-40-71.

Связь и сигнализация.

Слаботочные устройства выполнены согласно требований:

а) ГОСТ 21603-80 „Связь и сигнализация"

б) „Правила строительства и ремонта воздушных линий связи и радиотрансляционных сетей" часть III 1975г.

в) „Временной инструкции о составе и оформлении рабочих чертежей жилых и общественных зданий и сооружений".

Раздел 7. ВСН-33-77.

I. Телефонизация.

Телефонизация родильной осуществляется от сельских (поселковых) телефонных сетей.

Ввод телефонной линии в родильную предусматривается через телефонную трубостойку СПТ-1×2 проводом АТВ-1×2×0.6.

Распределительные телефонные сети выполняются проводом ТРВ-1×2×0.5 открыто по стенам.

Телефонные аппараты ТАН-70 через абонентское защитное устройство устанавливаются: в кабинете ветврача, параллельный аппарат — в котельной. Абонентское защитное устройство АЗУ-2 подключается к внутреннему контуру заземления.

II. Радиофикация.

Для присоединения внутренних сетей радиофикации к внешним проектом предусматривается установка радиотрубостойки типа РС-I ℓ=1300 на крыше здания.

Ввод абонентской радиотрансляционной линии в родильную выполняется проводом ПРШ-1×1.8.

Абонентская проводка осуществляется проводом ПТПШ-1×2×0.6, проложенным скрыто.

Радиорозетки на высоте 0.7м от уровня пола устанавливаются в кабинете врача, служебном помещении, в котельной и в помещении для хранения и приготовления дезсредств. Громкоговорители предусматриваются однопрограмные мощностью 0.25 вт.

Типовой проект Ал.I

Инв.№ подл. | Подпись и дата | Взам.инв.№

Привязан:

Инв.№

				801-3-30м.84	ПЗ
ГИП	Горбачева				
Нач.отд.	Полякова				
Гл.спец.	Шелудев			Родильная на 12 коров для районов Крайнего Севера	Стадия: РП; Лист: 8; Листов:
Н.контр.	Шелудев				
Рук.гр.	Гокопчук			Пояснительная записка (окончание)	Госстрой РСФСР Красноярскгипросовхозстрой
Ст.инж.	Васильев				
Рук.гр.	Соколова				

Копировал: [illegible]

Формат А2г

Типовой проект Альбом I

Инв. № подл. | Подпись и дата | Взам. инв. №

СХЕМА ГЕНПЛАНА

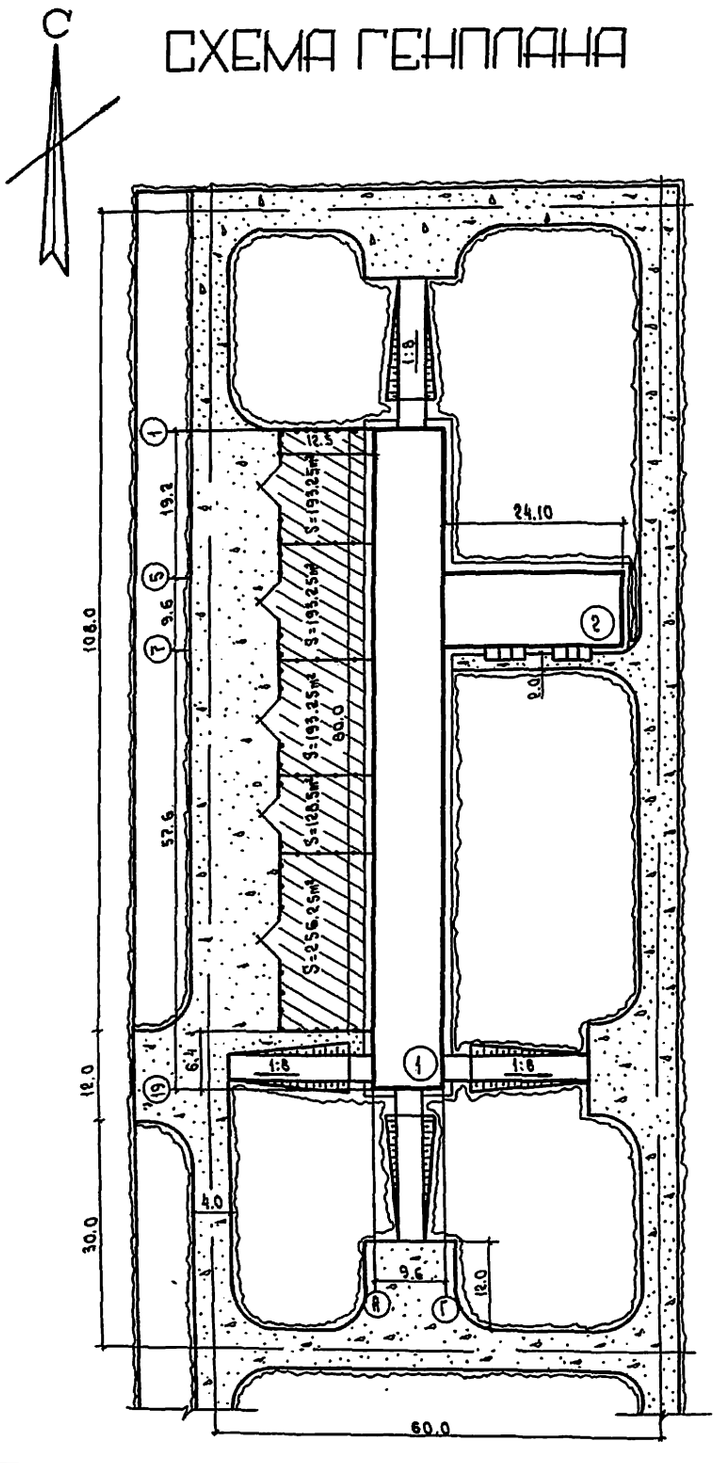

УСЛОВНЫЕ ОБОЗНАЧЕНИЯ

- Проектируемое здание
- Грунтовое покрытие
- Гравийное покрытие
- Естественный покров

ЭКСПЛИКАЦИЯ

№№	Наименование	Кол-во	Площадь застройки	№№ т.п
1	Родильное отделение	1	903.4	
2	Молочный блок	1	241	

ПРИМЕЧАНИЯ

При выполнении вертикальной планировки необходимо учитывать следующие требования:

1 По возможности сохранять естественный рельеф местности, не нарушать растительного и почвенного покрова, а также природную растительность (деревья, кустарники)

2 Срезку грунта предусматривать только на участках не дающих просадки при оттаивании грунтов и при близком залегании коренных пород. Не допускается производить сосредоточенный сброс поверхностных вод

		801-3-30т.84	ГП
Директор	Мукоед		
Гл. инж.	Ховес		
ГИП	Горбачева	Родильная на 12 коек для районов Крайнего Севера	Стадия: Р.П; Лист: 1; Листов: 1
Нач. отд.	Полович		
Гл. спец.	Ашкова		
Нор. контр.	Ашкова	Схема генплана	Госстрой РСФСР Красноярскгипросовхозстрой
Рук. гр.	Гребенщиков		
Инженер	Неломнящих		

Копировал: М-

Формат 22г

Типовой проект Альбом I

Ведомость чертежей основного комплекта ТХ

Лист	Наименование	Примечание
ТХ-1	Общие данные.	
ТХ-2	План расстановки технологического оборудования. Экспликация помещений.	
ТХ-3	Разрезы А-А; Б-Б; Г-Г; В-В. Узлы I; II.	
ТХ-4	Фрагмент плана. Схема разводки вакуумпроводов.	
ТХ-5	Фрагмент плана. Разрезы Е-Е; Ж-Ж; З-З (вариант блокировки с коровником).	
ТХ-6	План расстановки облучателей „Луч", „301-30м". Разрезы И-И; К-К.	
ТХ-7	Монтажная схема транспортера ТСН-3.0Б	
ТХ-8	Разрезы Л-Л; М-М; Н-Н; П-П	
ТХ-9	Спецификация технологического оборудования.	

Ведомость основных комплектов

Обозначение	Наименование	Примечание
ПЗ	Пояснительная записка	
ТХ	Технология и механизация производства.	
АС	Архитектурно-строительные решения	
ОВ	Отопление и вентиляция	
ТМ	Тепломеханическая часть	
ВК	Внутренние водопровод и канализация	
Э	Электротехническая часть	

Ведомость спецификаций

Лист	Наименование	Примечание
ТХ-9	Спецификация технологического оборудования	

Типовой проект разработан в соответствии с действующими нормами и правилами и предусматривает мероприятия, обеспечивающие взрывную, взрывопожарную и пожарную безопасность при эксплуатации здания.

Главный инженер проекта Горбачева

Механизация производственных процессов

Проектом предусматривается механизация доения, поения и уборки навоза.

Раздача грубых, сочных изеленых кормов производится с помощью самоходных шасси Т-16М, концентрированных кормов - с помощью ручных тележек.

Доение коров запроектировано в переносные ведра агрегатом ДАС-2Б. Доильные агрегаты после дойки моются в молочно-моечной на установке, входящей в комплект ДАС-2Б.

Для транспортировки новорожденных телят из родильного отделения в профилакторий используется ручная транспортная тележка БЦМ-90-10А.

Приготовление ЗЦМ предусмотрено в ванне ВДП-300.

Навоз внутри помещения убирается транспортером ТСН-3.0Б в тракторный прицеп. Далее навоз транспортируется к месту хранения.

В связи с тем, что на крайнем Севере длинный осенне-зимний период, то для восполнения в организме животных витамина Д и уменьшения затрат энергии на теплорегуляцию предусмотрено ультрафиолетовое облучение телят, реммолодняка, нетелей и инфракрасное - для телят и реммолодняка до 12 месяцев.

Для ультрафиолетового и инфракрасного облучения телят и реммолодняка до 12 месяцев предусмотрена автоматизированная установка инфракрасного обогрева и ультрафиолетового облучения „Луч".

Установка „Луч" предусматривает два режима автоматической работы. Один режим работы предусматривается для телят от 15-20 дневного до 6 месячного возраста, а второй - для реммолодняка от 6 месячного до 12 месячного возраста. В каждом из режимов доза ультрафиолетового облучения одинаковая, а инфракрасная облученность регулируется углом наклона ламп:

а) под углом 90° к поверхности для телят от 20 дневного до 2х месячного в 1м режиме и от 6 до 8и месячного возраста во 2м режиме,

б) под углом 68° для телят от 2х до 4х месячного возраста в 1м режиме и от 8и до 10и месячного возраста во 2ом режиме,

в) под углом 45° для телят от 4х до 6и месячного возраста в 1м режиме от 10и до 12и месячного возраста во 2ом режиме.

В профилактории для телят до 20 дневного возраста предусмотрено ручное подключение ламп от установки „Луч".

Для ультрафиолетового облучения молодняка от 12 месяцев и выше и нетелей применяются стационарные облучатели 301-30м. Ультрафиолетовое облучение ведется в несколько приемов в дневное время, когда не проводятся работы по уходу и кормлению животных.

Режим и длительность облучения для каждой группы животных устанавливает совместно с ветврачом и контролирует бригадир - зоотехник.

Монтаж оборудования и организация ремонтной службы.

Монтаж оборудования необходимо производить в соответствии с инструкциями по монтажу и эксплуатации оборудования, поставляемыми заводами-изготовителями и чертежами данного проекта.

Техническая исправность и высокая надежность работы машин и оборудования возможны при условии обязательного выполнения планово-предупредительной системы технического обслуживания и ремонта. Обслуживание и мелкий ремонт оборудования предусматривается за счет общефермского пункта технического обслуживания.

Все металлические конструкции технологического оборудования, не имеющие защитного покрытия, покрыть органосиликатными материалами типа ВН-30 по инструкции РСН-40-71 Госстроя РСФСР.

Металлические конструкции оборудования с нарушенным покрытием „ремонтируются". Место нарушения покрытия зачищается механическим путем и покрывается материалом типа ВН-30. Новое покрытие наносится дважды и сушится „холодным" способом.

Инв.№				Привязан
				тп 801-3-30м.84 тх
Гип	Горбачева			Родильная на 12 коров для районов Крайнего Севера
Нач.отд.	Казаков			Стадия РП, Лист 1, Листов 9
Гл.спец	Бобошин			Общие данные
Н.контр.	Бобошин			Госстрой РСФСР Красноярскгипросовхозстрой
Рук.груп.	Терентьев		Х.83	
Инженер	Скибук			

Формат 22Г

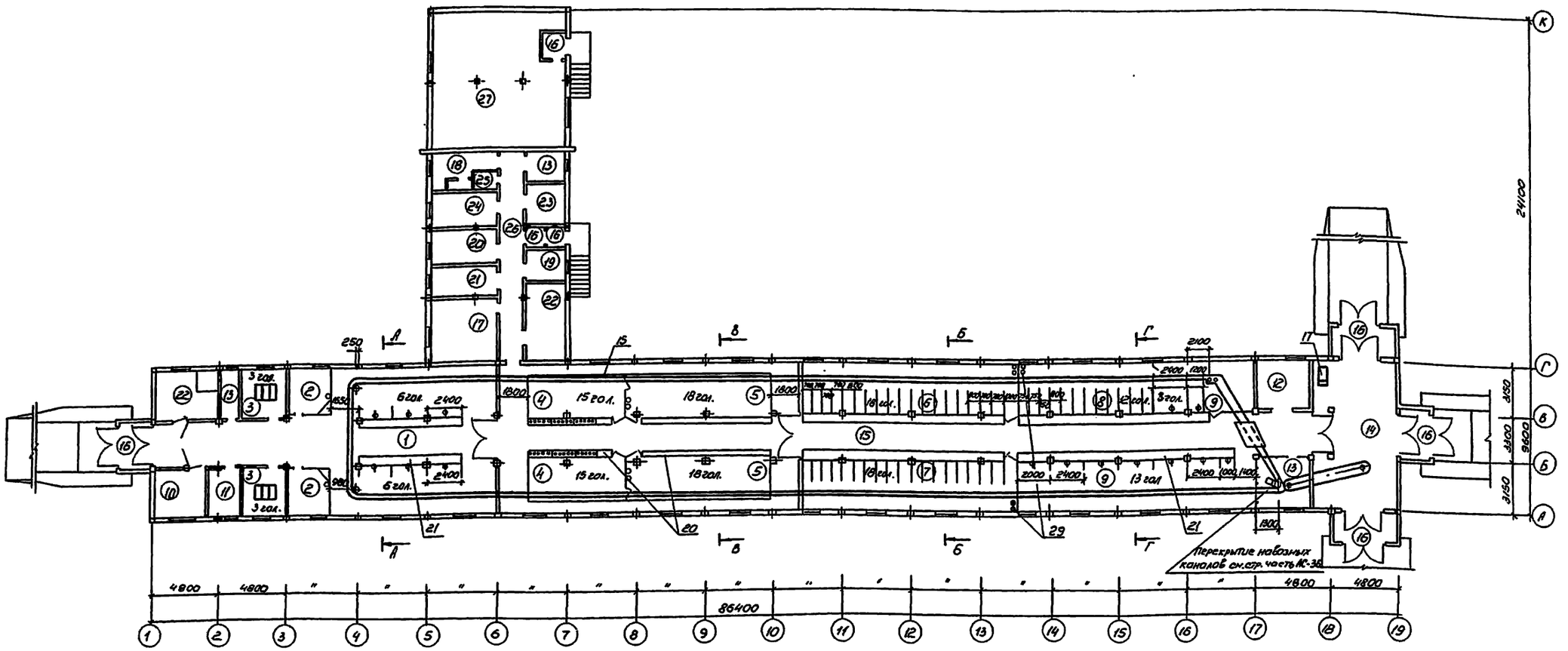

Экспликация помещений

Номер на плану	Наименование	Площадь м²	Категория производства по взрывной взрывопожарной и пожарной опасности
1	Секция для содержания коров	43,49	Д
2	Денники	18,60	Д
3	Профилактории для телят до 20ч дневного возраста (6 голов)	19,80	Д
4	Секция для телят в возрасте от 20ч дней до 2г-3х месяцев (30 гол.)	53,20	Д
5	Секция для телят в возрасте от 2г-3х месяцев до 6ч месяцев (36 гол.)	79,04	Д
6	Секция для молодняка от 6ч мес. до 9ч месяцев (18 гол.)	57	Д
7	Секция для молодняка от 9ч до 12ч месяцев (18 гол.)	57	Д
8	Секция со стойлами для молодняка от 12ч до 18ч месяцев (12 гол.)	58,70	Д
9	Секция со стойлами для рем. молодняка и нетелей от 18ч до 25ч мес. (18 гол.)	58,70	Д
10	Помещение хранения концкорнаб в таре для коров.	12,05	Б
11	Помещение для санобработки живот.	7,13	Д
12	Помещение хранения концкорнов в таре для телят, молодняка и нетелей	11,18	В
13	Помещение для инвентаря	15	В
14	Навозный проезд	56,16	Д
15	Кормовой проезд	253,27	Д
16	Тамбур	43,43 / 42,43	Д
17	Молочно-моечная	21,16	Д
18	Душевая с гардеробной	10,28	Д
19	Ветврабинет с аптекой	7,28	Д
20	Служебное помещение	12,29	Д
21	Вакуум-насосная	9,20	Д
22	Вентиляционная	32,08	Д
23	Электрощитовая	9,04	Д
24	Помещение для хранения и приготовления дезинфицирующих и моющих средств	7,89	Д
25	Санузел	2,62	Д
26	Коридор	21,17	—
27	Котельная	84,50	Г

1. Разрезы А-А; В-В; Б-Б; Г-Г см. лист ТХ-3.
2. Спецификацию на технологическое оборудование см. лист ТХ-9.
3. В знаменателе указана площадь помещения для варианта блокировки с коровником.

Привязан:

Инв. №

Гл. инж. пр.	Горбачева		
Нач. отд.	Казаков		
Н. контр.	Бобошин		
Гл. спец.	Бабошин		
Рук. гр.	Терентьев		
Инжен.	Скибук		

Копир.

ТП 801-3-30м.84 ТХ

Радильная на 12 коров для районов Крайнего Севера

Стадия	Лист	Листов
РП	2	

План расстановки технологического оборудования.

Госстрой РСФСР Оргтехстрой Росглавкрасноярскстрой

Формат А2г

А-А

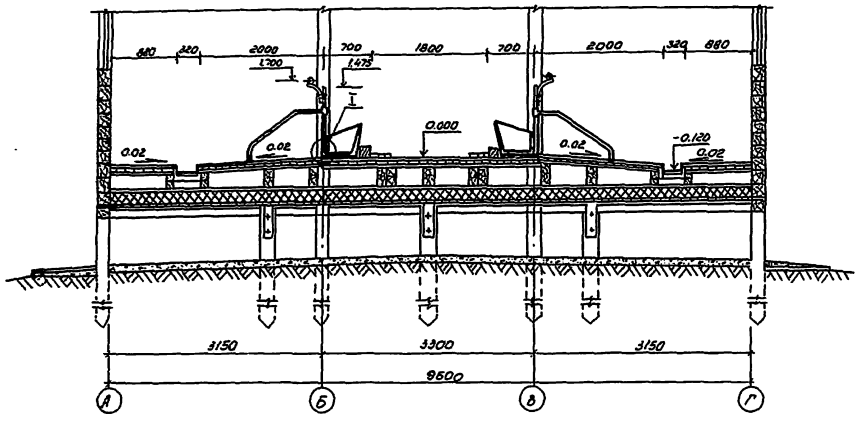

В-В

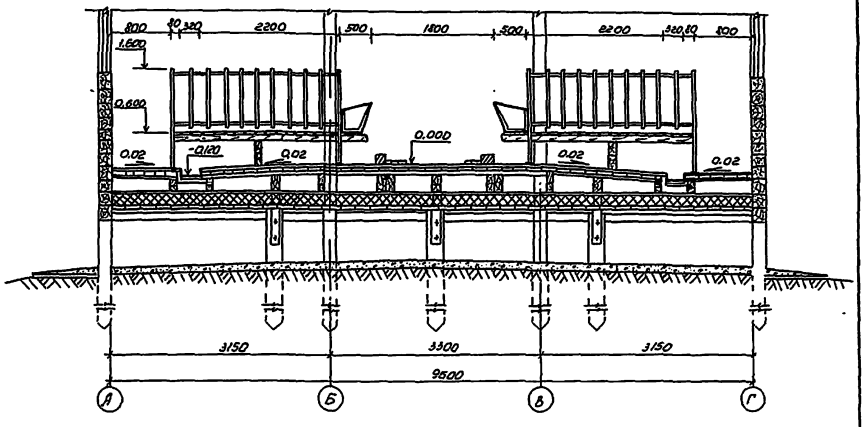

Б-Б

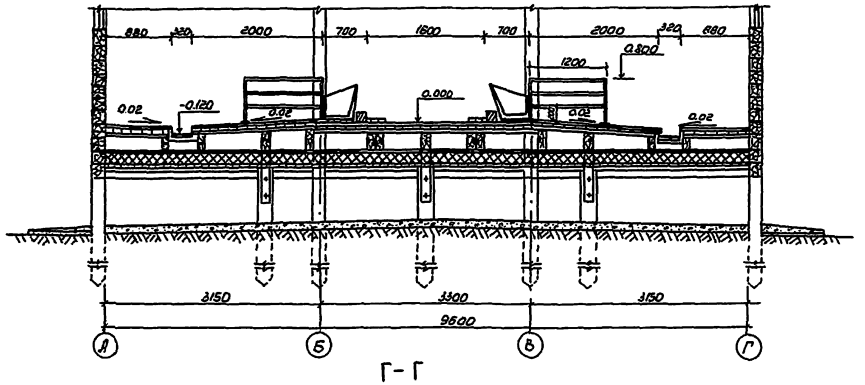

Г-Г

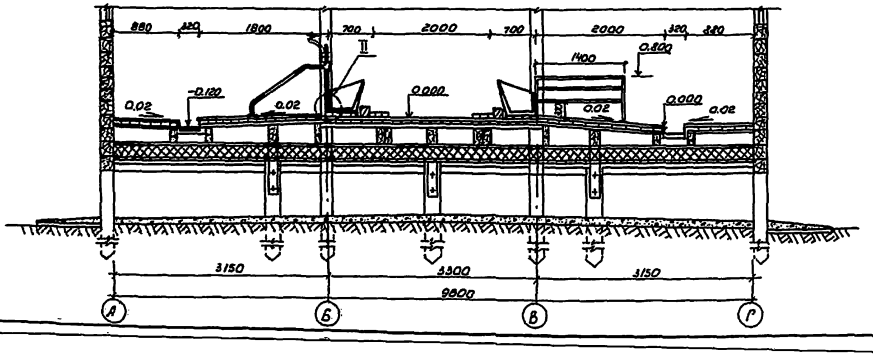

I

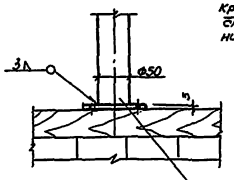

II

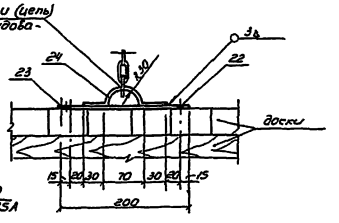

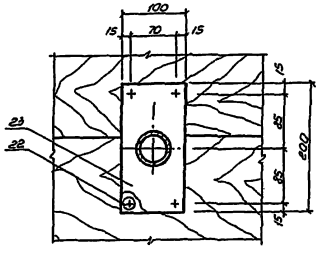

1. Стойки и ограждения стойлового оборудования ОСК-25А обрезать, выдерживая размер 1475 мм согласно чертежа.
2. В пластине (поз. 23) сверлить 4 отверстия ф 9.
3. Сварку производить электродами Э42 ГОСТ 9467-75.
4. Спецификацию технологического оборудования см. лист ТХ-9.
5. Расположение разрезов см. лист ТХ-2.

Привязан:

Инв. №

Гл.инж.	Горбачева		
Нач.отд.	Казаков		
Гл.спец.	Бобошин		
Н.контр.	Бобошин		
Рук.гр.	Терентьев		
Инжен.	Скибук		
Копир.			

тп 801-3-30м.84 ТХ

Родильная на 12 коров для районов Крайнего Севера.

Стадия: РП | Лист: 3 | Листов:

Разрезы А-А; Б-Б; Г-Г; В-В. Узлы I, II

Госстрой РСФСР Красноярскгражданпроект

Формат: А2Г

Инв.№ подл. | Подп. и дата | Взам.инв.№ | Инв.№ дубл. | Подп. и дата

Типовой проект | Альбом I

Разработан: Ржанова, Данилова
Нач. сект. Ржанова
Гл. спец. Бобошин
Нач. отд. Казаков

Фрагмент плана.

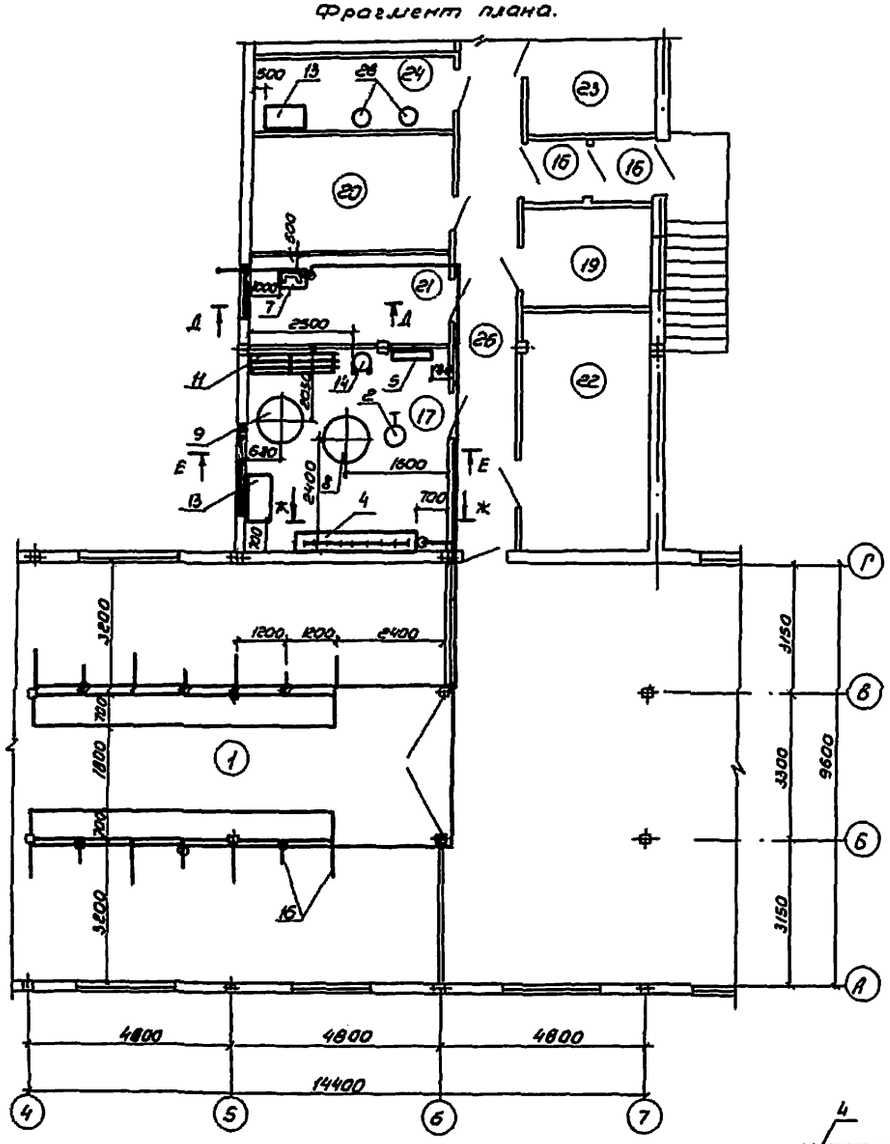

Е - Е

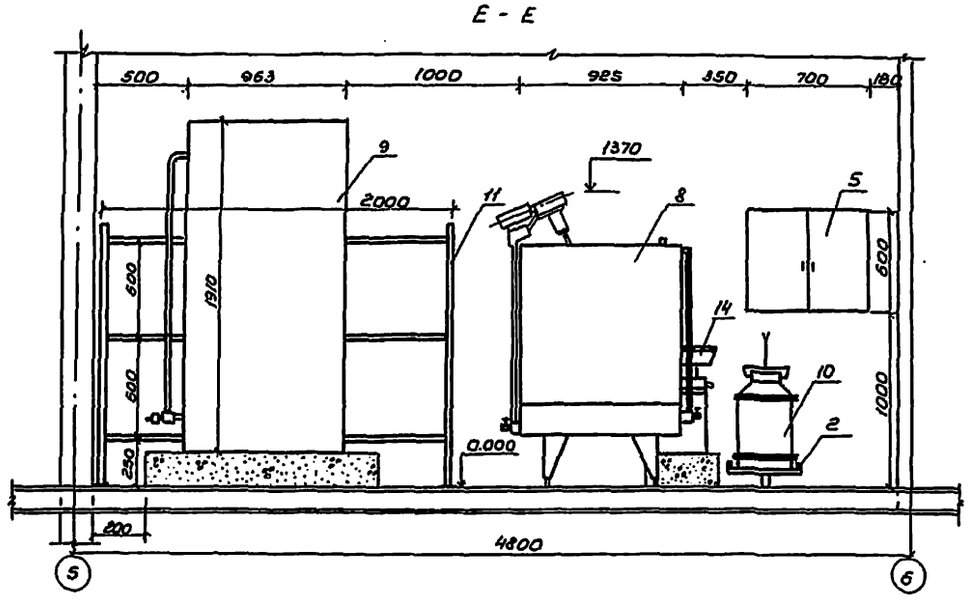

3-3

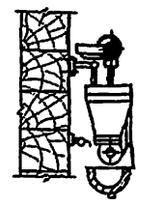

Схема разводки вакуумпроводов.

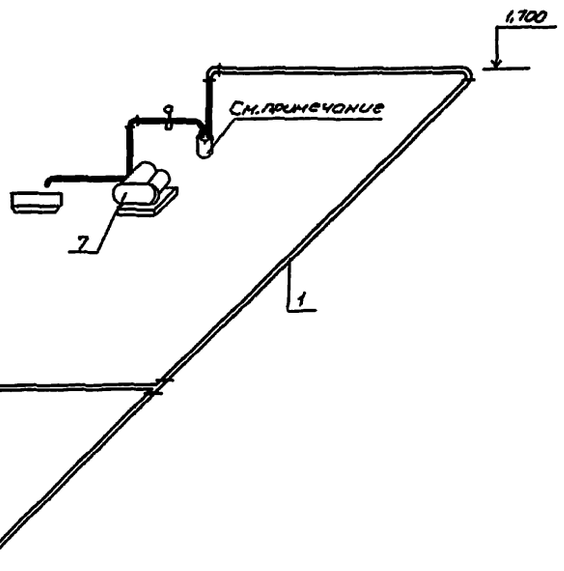

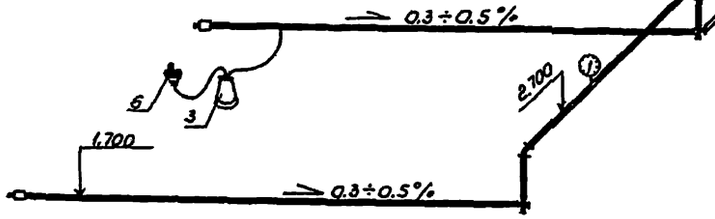

1. Конденсат из вакуум-баллона удаляется в ведро.

Д - Д

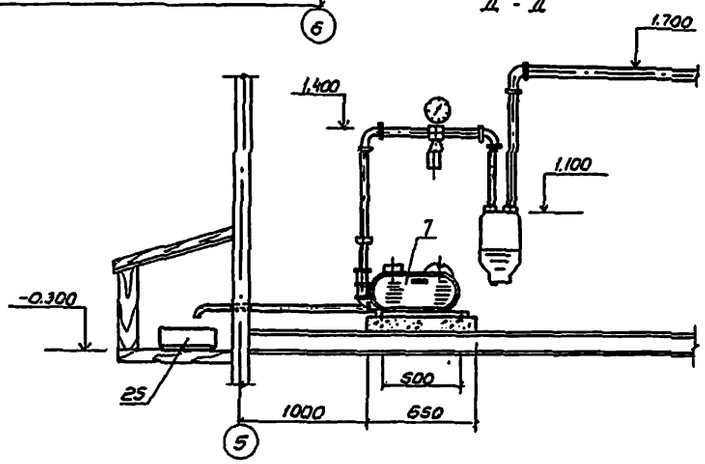

Ж - Ж

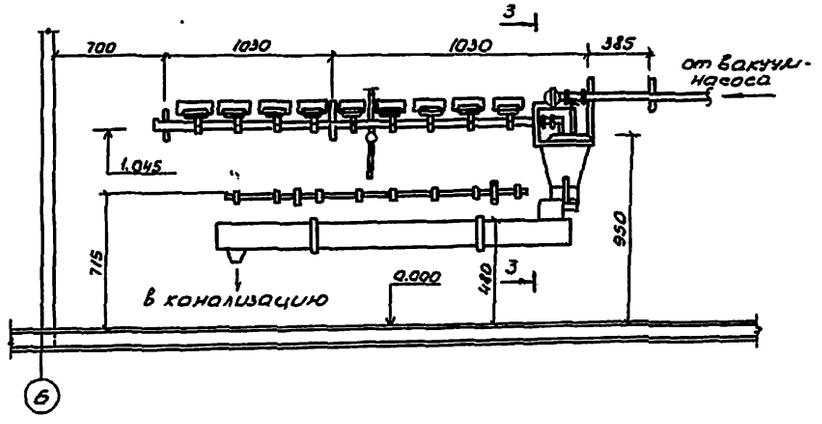

Типовой проект Альбом I

Гип	Гарбачева		
Нач.СТО	Казаков		
Нач.ЭТО	Бобошин		
Рук.гр.	Терентьев		
Исполн.	Скибук		

тп 801-3-30м.84 ТХ

Родильная на 12 коров для районов Крайнего Севера

Стадия: РП | Лист: 4 | Листов:

Фрагмент плана. Схема разводки вакуумпроводов.

Госстрой РСФСР Росоргсельхозтехстрой

Привязан:

Инв.№

Копир.

Формат А2 Г

Альбом I

Типовой проект

фрагмент плана.

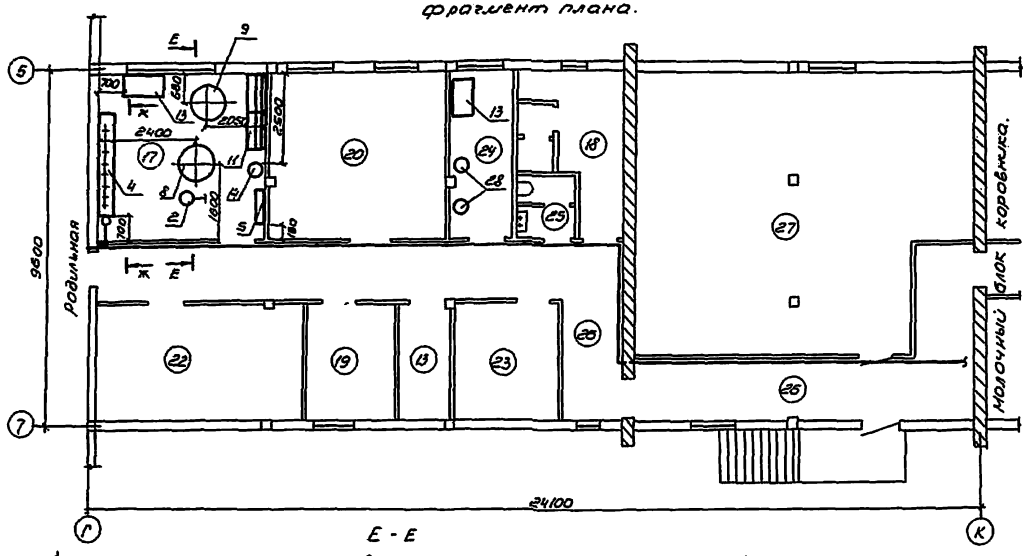

Экспликация помещений

	Наименование	Площадь м²	Категория производства по взрывной, взрывопожарной и пожарной опасности.
13	Помещение для инвентаря	20.0	В
17	Молочно-моечная	21.16	Д
18	Душевая с гардеробной	10.28	Д
19	Веткабинет с аптекой	7.28	Д
20	Служебное помещение	21.49	Д
22	Вентиляционная	32.08	Д
23	Электрощитовая	9.04	Д
24	Помещение для хранения и		
	приготовления дезинфицирующих и моющих средств.	7.89	Д
25	Санузел	2.62	Д
26	Коридор	46.03	—
27	Котельная	66.24	Г

1. При блокировке родильной с коровником помещение 21 (вакуум-насосная) аннулируется. вакуум подается из вакуум-насосной коровника.
2. Спецификацию технологического оборудования смотреть на листе ТХ-9.

Е - Е

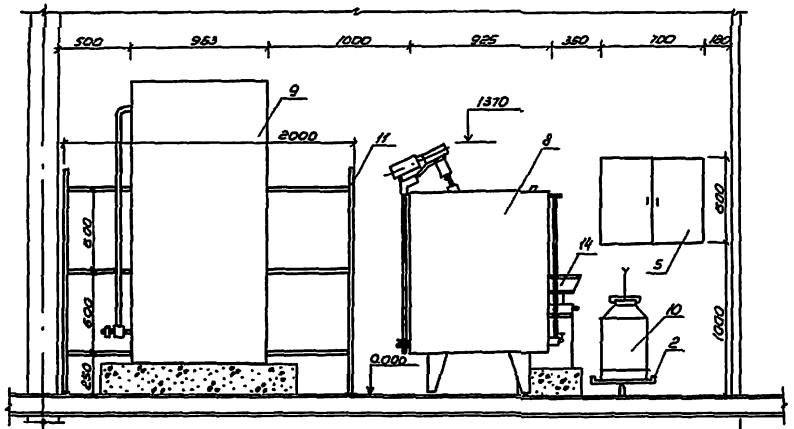

Ж - Ж

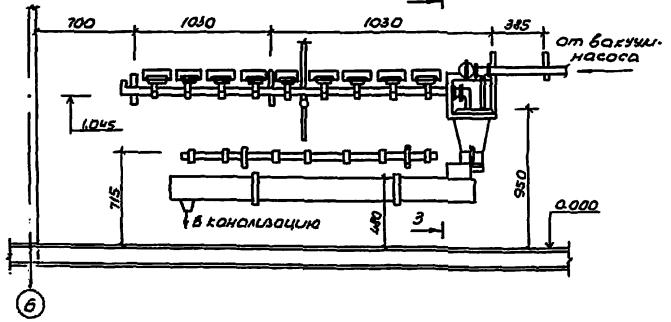

3 - 3

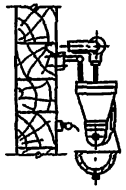

Привязан

Инв.№

ГИП	Горбачев		
Нач.отд.	Козаков		
Гл.спец.	Бобошин		
Н.контр.	Бобошин		
Рук.гр.	Терентьев		
Инж.	Скибук		

тп 801-3-30м.84 ТХ

Родильная на 12коров для районов Крайнего Севера.

Стадия	Лист	Листов
РП	5	

Фрагмент плана. Разрезы Е-Е, Ж-Ж; 3-3. (Вариант блокировки с коровником.

Госстрой РСФСР Транспроектпромстрой

Копир. Формат 22г

Инв.№подл. | Подпись и дата | Взам.инв.№ | Нач. С.Т.О. | Нач. э.т.о. | Кожевод | Волкова

План расстановки облучателей „Луч" и 301-30м".

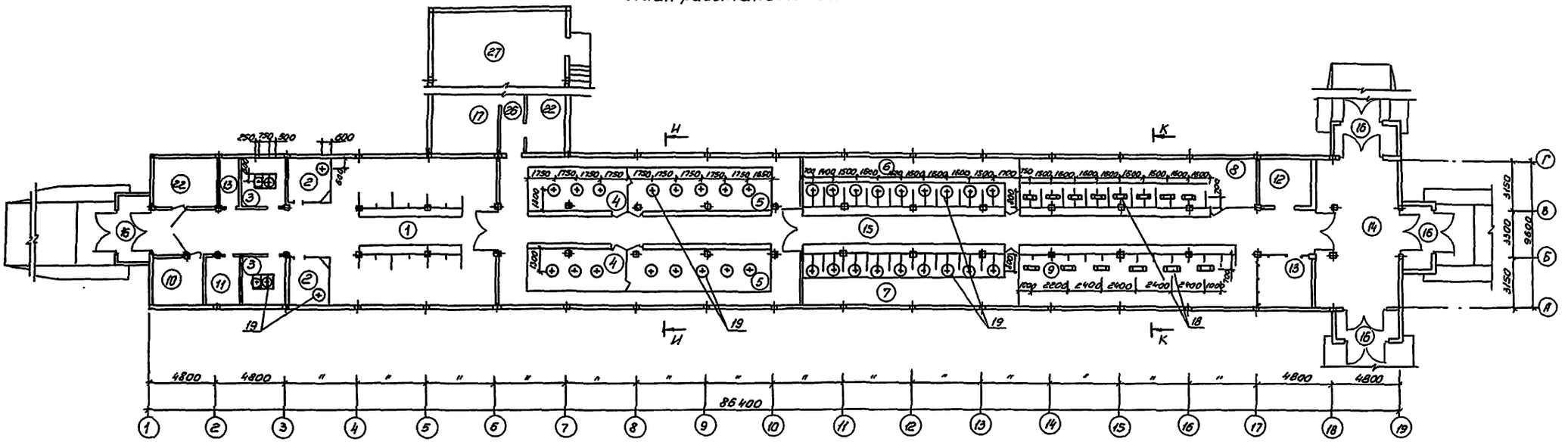

И - И

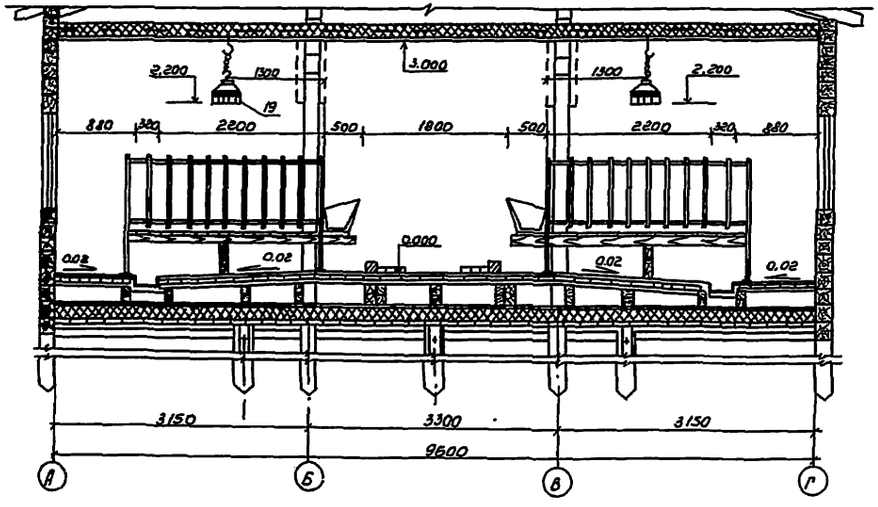

К - К

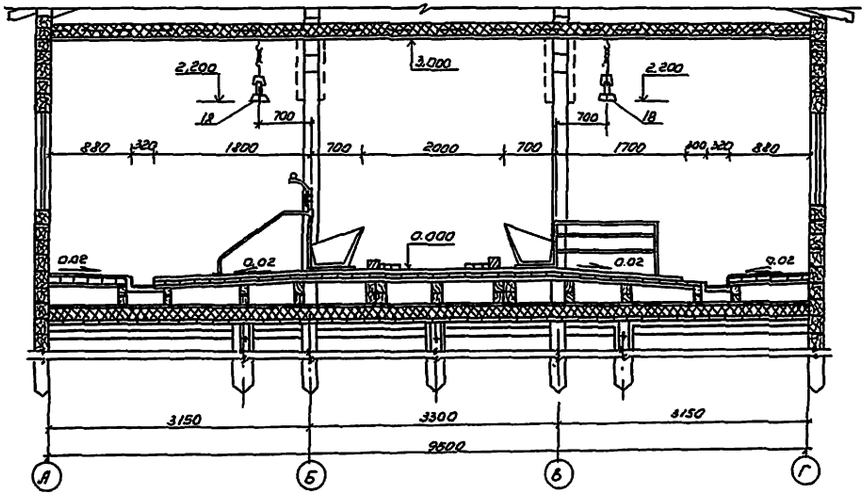

Альбом 1

Типовой проект

Инв. № подл.	Подп. и дата	Взам. инв. №	Нач. э.т.о.				

					т.п. 801-3-30м.84 ТХ		
					1		
Привязан:		ГИП	Горбачева		Родильная на 12 коров для районов Крайнего Севера	Стадия	Лист	Листов
		Нач. отд.	Казаков			РП	6	
		Гл. спец.	Бобошин		План расстановки облучателей „Луч" и „301-30м". Разрезы И-И; К-К.	Госстрой РСФСР Красноярскгипросовхозстрой		
		Н. контр.	Бобошин					
		Рук. гр.	Терентьев					
Инв. №		Инжен.	Скибук					

Копир.

Формат 22г

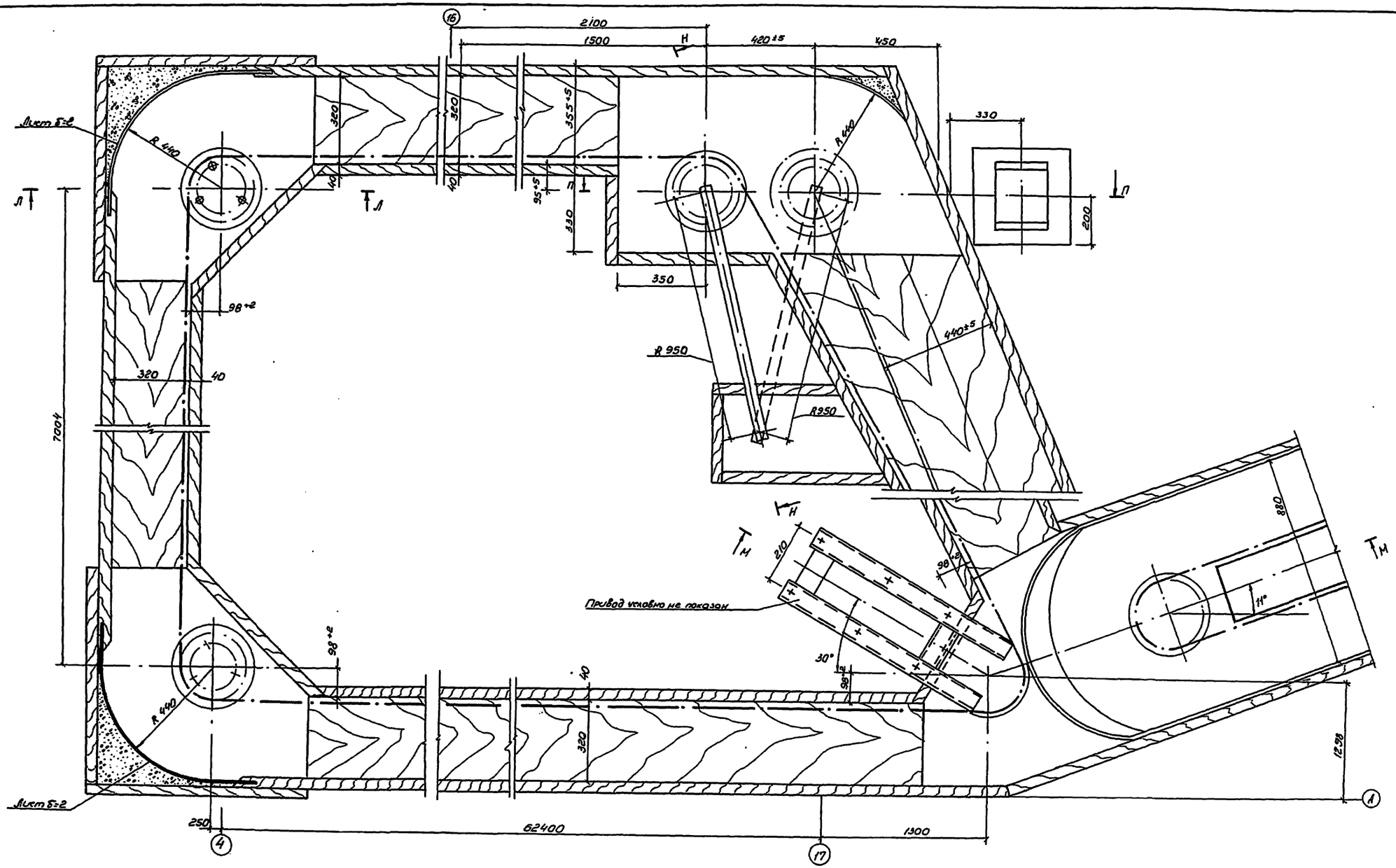

1. Цепи и скребки транспортера ТСН-3.0Б условно не показаны.
2. Разбивку анкерных болтов уточнить при монтаже оборудования.
3. Данный лист читать с листом ТХ-8.

Привязан:	ГИП	Гарбочева		ТП 801-3-30М.84 ТХ			
	Нач.отд.	Казаков		Родильная на 12 коров для районов Крайнего Севера	Стадия	Лист	Листов
	Н.контр.	Бобошин			РП	7	
	Гл.спец.	Бобошин		Монтажная схема транспортера ТСН-3.0Б	Госстрой РСФСР Красноярскгипросовхозстрой		
Инв.№	Рук.гр.	Терентьев					
	Инжен.	Скибук					
	Копир.				Формат 22 Г		

Типовой проект Альбом I

Инв.№ подл. | Подп. и дата | Взам.инв.№ | Нач.А.С.О. | Иванов

Типовой проект Альбом I

А – А

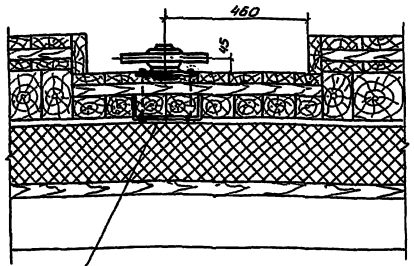

Н – Н

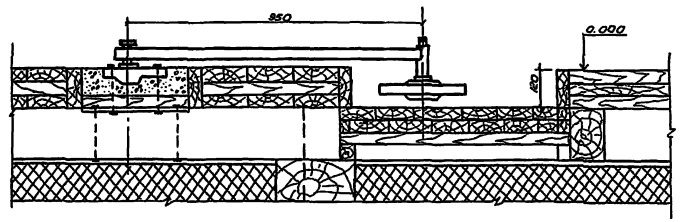

М – М

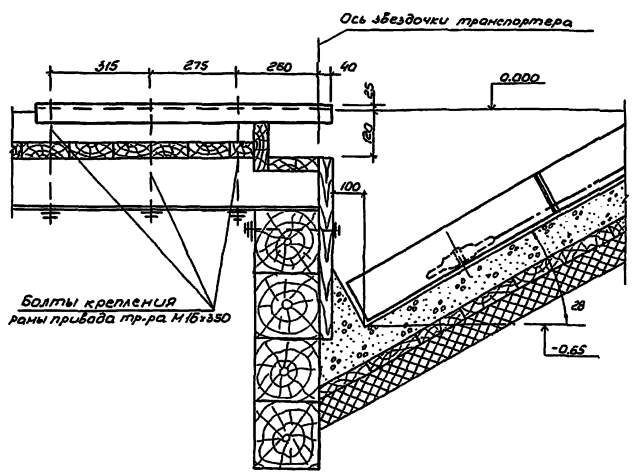

П – П

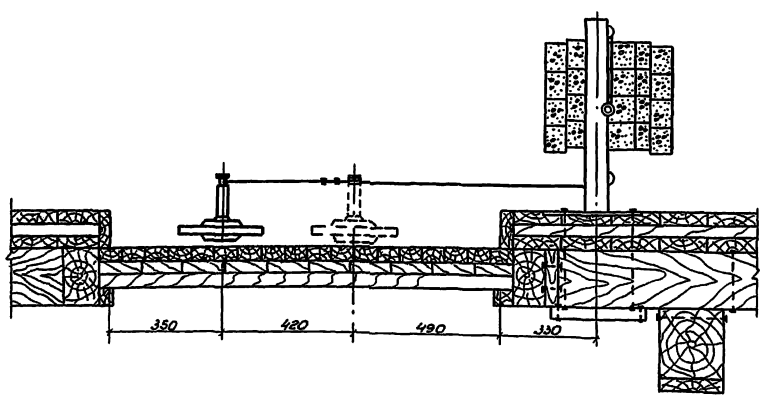

1. Бетонные грузы для транспортера ТСН-2.06 изготовить на месте в соответствии с инструкцией завода-изготовителя.
2. Сварку выполнить электродом Э-42 по ГОСТ 9467-75.

					тп 801-3-30м.84	ТХ	
Привязан:		ГИП	Гавбачева		Родильная на 12 коров для районов Крайнего Севера. Разрезы А-А; М-М; Н-Н; П-П.	Стадия	Лист	Листов
		Нач.отд	Козаков			РП	8	
		Гл.спец	Бобошин					
		Н.контр	Бобошин					
		Рук.гр.	Терентьев					
		Инжен.	Скибук			Госстрой РСФСР Красноярскгипросовхозстрой		
Инв.№		копир.				формат: 22г		

Инв.№ подл. | Подп. и дата | Взам.инв.№ | Инв.№ дубл. | Подп. и дата

Типовой проект Альбом 1.

Спецификация технологического оборудования.

Марка, поз.	Обозначение	Наименование	Кол.	Масса ед. кг.	Примеч.
1	ДПР.02.000Л	Вакуумпровод (dy=25мм;			1 к-т установки ДАС-2,6
		dy=40мм)	1		
2	ДПР.03.000	Тележка для перевозки			
		фляг	4		
3	ДПР.04.000	Ведро доильное	8		
4	ДПР.05.000	Устройство промывки			
5	ДПР.06-000-01	Шкаф запасных частей	1		
6	АДУ-1	Доильный аппарат	8		
7	УВУ-60	Установка вакуумная			
		унифицированная	1		
8	ВДП-300	Ванна длительной			
		пастеризации	1	170	N=0,6квт.
9	ВЭТ-800	Водонагреватель			
		электрический	1	350	N=18,75квт.
10	ФЛ-38	Фляга для молока	10	9,05	емк.=38л.
11		Стеллаж для хране-			
		ния фляг (2000×1500h)	2		деревян.
12		Ведро для выпойки			
		телят молоком	30		покупн.
13	БМ-250	Бак молокоприемный	2	260	емк.=250
14	ПФ-М	Пропариватель фляг	1		
15	ТСН-3,0Б	Транспортер скребко-			N_1=4квт
		вый для навозоудаления	1 к-т	2730	N_2=1,5квт
16	ОСК-25А	Оборудование стойло-			
		вое для коров.	1 к-т		
17	РП1Ш13С	Весы для взвешива-			
		ния животных	1	890	
18	ЭО1-30М	Эритемный облучатель			
		для облучения с/х живот-			
		ных ультрафиолето-			
		выми лучами	14	6,5	N=40вт
19	„Луч"	Автоматизированная			

Продолжение.

Марка, поз.	Обозначение	Наименование	Кол.	Масса ед. кг.	Примеч.
		установка для инфра-			
		красного обогрева и			
		ультрафиолетового			
		облучения	1 к-т	4,5	N=20квт
20	КРД-7	Кормушка для телят	24,9 р.м.		см. строит. час.
21	КРД-6	Кормушка для коров	66,8 п.м.		см. стр. ч.
22		Шуруп А8×8 ГОСТ 1144-80	280	0.002	
23		Пластина лист δ=3			
		(100×3) ℓ=200 ГОСТ 103-76	70	0,471	
24		Петля, Круг 8 ГОСТ 2590-71*			
		ст.3 ГОСТ 380-71 ℓ=130мм.	25	0.050	
25	Лист δ=1,0 ГОСТ 19904-74*	Поддон металлический			
		(300×300×200 h)	1	2,07	
26	ТУ-300	Тележка ручная			
		универсальная	2	82,4	Q=300кг
27	БЦМ-90-10Л.	Тележка транспор-			
		тная	1	30.0	Q=150кг.
28	БА II А250 ГОСТ 21029-75	Бочка алюминиевая для			
		химических продуктов	2	43,1	Емк.=250л.
29	АП-1А	Поилка	12	0.75	Емк.=1,85л

Привязан:	ГИП	Горбачева		тп 801-3-30М.84	тх
	Нач.отд.	Казаков		Родильная на 12 коров для районов Крайнего Севера	Стадия: РП; Лист: 9; Листов:
	Гл.спец.	Бобошин			
	Н.контр.	Бобошин		Спецификация технологического оборудования.	Госстрой РСФСР Красноярскгипросовхозстрой
	Рук.гр.	Терентьев			
Инв. №	Инжен.	Скибук			
	копир.				формат: 22г

Типовой проект. Альбом I

Ведомость рабочих чертежей основного комплекта

Лист	Наименование	Примечание
1	2	3
АС-1	Общие данные.	
АС-2	Фасады в осях 1-19; 19-1; А-К; К-А	
АС-3	Фасады в осях 1-19; 19-1; А-К; К-А (Вариант блокировки)	
АС-4	План на отм. 0.000.	
АС-5	Фрагменты плана 1:2	
АС-6	Фрагмент плана 3. План отверстий и фундаментов под оборудование.	
АС-7	Фрагмент плана 3. План отверстий и фундаментов под оборудование (Вариант блокировки)	
АС-8	Разрезы 1-1; 3-3; 7-7	
АС-9	Разрез 2-2	
АС-10	Разрезы 4-4; 5-5	
АС-11	Разрез 6-6. Детали перегородок.	
АС-12	План свайного поля.	
АС-13	Маркировочная схема прогонов и обвязки цокольного перекрытия.	
АС-14	Сечения А-А; Б-Б; В-В; Г-Г. Осушающий продух. Деталь обшивки стен.	
АС-15	Маркировочная схема балок цокольного перекрытия молочного блока	
АС-16	Маркировочная схема балок цокольного перекрытия	
АС-17	План полов. Экспликация полов	
АС-18	Маркировочная схема балок и щитов чердачного перекрытия	
АС-19	Маркировочная схема стропил	
АС-20	Разрезы по стропилам 1-1; 2-2; 3-3.	
АС-21	Узлы разрезов 1÷5; 6÷10	
АС-22	Фрагменты разреза 1:2	
АС-23	Фрагмент разреза 3	
АС-24	Узлы разреза 6.7. Элемент продуха. Соединение сваи с колонной	
АС-25	План кровли. Фронтон по оси 1 (19)	
АС-26	Брандмауэрная стена. План разверстка под брандмауэрную стену.	
	Узлы 1-1; 2-2	
АС-27	Узлы плана 1÷9. Деталь крепления стойки ворот.	
АС-28	Узлы нижней обвязки 1÷3	
АС-29	Деталь пола родильной.	
АС-30	Узлы плана 10.11.	
АС-31	Узел плана 12. Сечения.	
АС-32	План устройства полов в денниках и профилакториях	
АС-33	Индивидуальная клетка для телят. Фрагмент групповой клетки	
АС-34	Клетки группового содержания телят	
АС-35	Рама ворот ВР-7. Узлы и сечения	
АС-36	Щиты чердачного перекрытия СШ1 ÷ СШ4. Щиты каналов навозоудаления Ш-1 ÷ Ш-3	
АС-37	Ограждение боксов	
АС-38	План крыльца. Разрезы 1-1; 2-2	
АС-39	Слуховое окно. Деталь вентиляционной шахты	
АС-40	План выгульного двора. Ворота выгульного двора. Звено жердевого ограждения	
АС-41	Металлические изделия МИ-1 ÷ МИ-9; А-1; А-2	
АС-42	Сводная спецификация	
АС-43	Сводная спецификация	

Ведомость ссылочных документов

Обозначение	Наименование	Примечание
ГОСТ 16107-70*	Окна деревянные для животноводческих и птицеводческих зданий.	
ГОСТ 17324-71	Двери деревянные для животноводческих и птицеводческих зданий.	
ГОСТ 18853-73	Ворота деревянные распашные для животноводческих и птицеводческих зданий.	
ГОСТ 22415-77	Шкафы деревянные для хранения одежды в санитарно-бытовых помещениях промышленных предприятий.	
ГОСТ 10006-68	Щиты деревянные для нежилых помещений перегородок	
ГОСТ 4598-74*	Плиты древесноволокнистые. Технические требования	
ГОСТ 9573-82*	Плиты и маты теплоизоляционные из минеральной ваты на синтетическом связующем	
ГОСТ 2850-80	Картон асбестовый. Технические требования.	
ГОСТ 530-80	Кирпич и камни керамические. Технические условия	
ГОСТ 7798-70*	Болты с шестигранной головкой (нормальной точности)	
ГОСТ 5915-70*	Гайки шестигранные (нормальной точности) Конструкция и размеры.	
ГОСТ 4028-63*	Гвозди строительные. Конструкция и размеры.	
ГОСТ 8509-72*	Сталь прокатная угловая равнополочная. Сортамент.	
ГОСТ 8510-72*	Сталь прокатная угловая неравнополочная. Сортамент.	
ГОСТ 19903-74*	Сталь листовая горячекатаная. Сортамент.	
ГОСТ 8478-81	Сетки сварные для железобетонных конструкций. Технические условия.	
ГОСТ 5781-75	Сталь горячекатаная для армирования железобетонных конструкций.	
Серия 2.130-1 вып. 13	Детали стен и перегородок жилых зданий.	
Серия 2.800-2 вып. 5,9	Унифицированные узлы и детали сельскохозяйственных зданий и сооружений.	
Серия 1.494-27 вып. 5	Воздухоприемные устройства с подвесными утепленными клапанами.	

Ведомость спецификаций

Лист	Наименование	Примечание
АС-5	Спецификация элементов заполнения проемов. Ведомость заполнения ворот и дверей	
—«—	Спецификация отверстий родильной	
АС-6	Спецификация отверстий молочного блока	
АС-7	Спецификация отверстий молочного блока (Вариант блокировки)	
АС-12	Спецификация деревянных свай	
АС-13	Спецификация древесины на прогоны и обвязку цокольного перекрытия	
АС-14	Спецификация деревянных элементов на осушающие продухи	
АС-16	Спецификация деревянных элементов на цокольное перекрытие	
АС-18	Спецификация деревянных элементов на чердачное перекрытие	
АС-20	Спецификация деревянных элементов на крышу.	
АС-25	Спецификация древесины на один фронтон.	
АС-26	Спецификация стержней на один элемент.	
АС-26	Спецификация элементов и материалов на лист	
АС-29	Спецификация пиломатериалов на полы	
АС-32	Спецификация древесины для ограждения профилактория	
АС-33	Спецификация деревянных элементов индивидуальной клетки.	
АС-34	Спецификация древесины на клетки группового содержания.	
АС-35	Спецификация древесины на раму ворот ВР-7.	
—«—	Спецификация металлических изделий на раму ворот ВР-7.	
АС-36	Спецификация древесины на щиты.	
АС-37	Спецификация древесины на ограждение боксов.	
АС-38	Спецификация деревянных элементов на крыльцо	
АС-39	Спецификация деревянных элементов на слуховое окно	
АС-40	Спецификация древесины на ограждение выгульного двора	
АС-41	Спецификация металлических изделий	
АС-42	Сводная спецификация деревянных элементов на здание	
АС-43	Сводная спецификация металлических элементов на здание	

Исходные данные для разработки данного типового проекта и расчетные параметры даны в общей части пояснительной записки.

Проект разработан в соответствии с действующими нормами и правилами и предусматривает мероприятия, обеспечивающие взрывную, взрывопожарную и пожарную безопасность при эксплуатации здания.

Главный инженер проекта: /Горбачева/

Инв. № подл. | Подпись и дата | Взам. инв. №

				Привязан	
Инв. №					
				801-3-30м.84	АС
Изм.	Лист	№ докум.	Подпись	Дата	
ГИП		Горбачева			
Нач. отд.		Иванова			
Гл. спец.		Иванов			X-83
Нор. конт.		Иванова			
Рук. гр.		Часовщикова			
Инженер		Хабибулина			
				Родильная на 12 коров для районов Крайнего Севера	Стадия: РП; Лист: 1; Листов: 43
				Общие данные	Госстрой РСФСР Красноярскгипросельстрой

Формат А2Г

ФАСАД В ОСЯХ 1-19

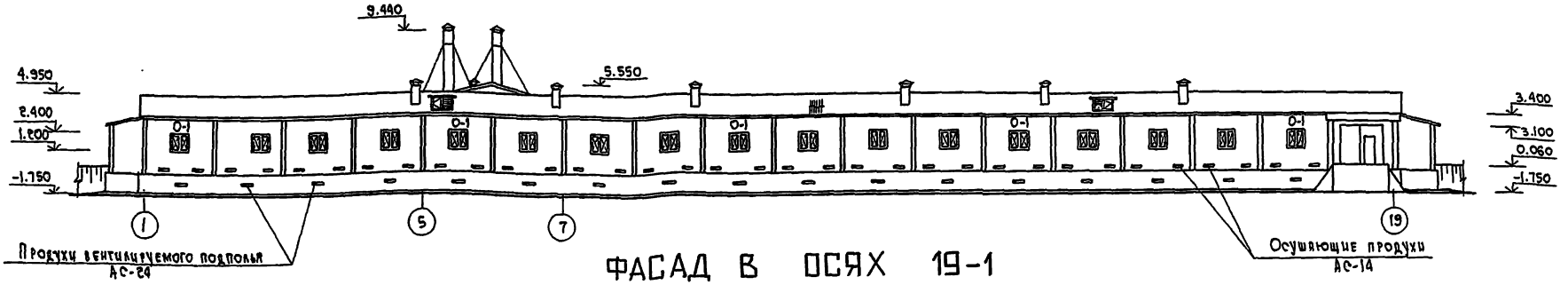

ФАСАД В ОСЯХ 19-1

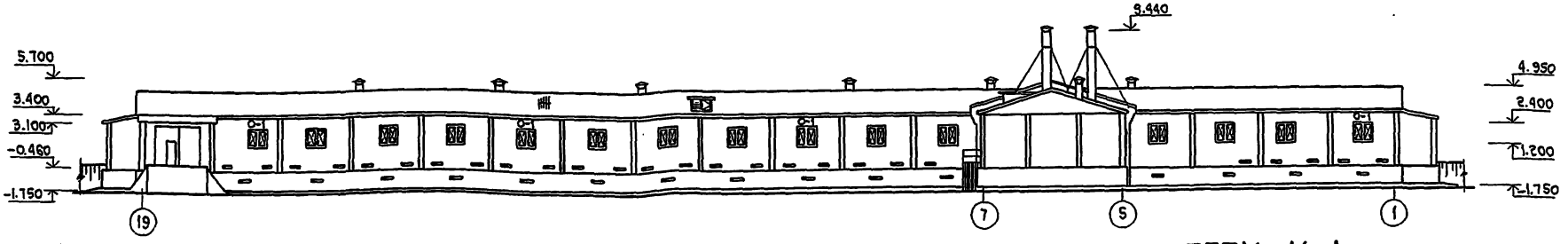

ФАСАД В ОСЯХ А-К

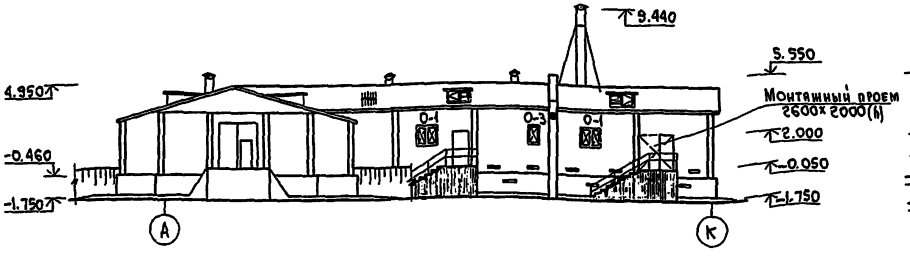

ФАСАД В ОСЯХ К-А

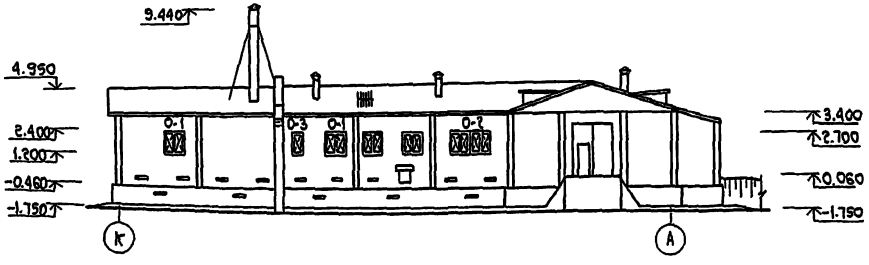

Наружная обшивка стен горизонтальная из досок δ=13мм прибиваемых по маячным рейкам. Стыки досок выполнять на стойках. Поверх стыков установить нащельники. Доски обшивки условно не изображены.

Типовой проект А.I

Инв.№ подл. | Подпись и дата | Взам.инв.№

						801-3-30м.84	АС
				ГИП	Горбачева		
Привязан				Нач.отд	Иванов И.С.	Родильная на 12 коров для районов Крайнего Севера	Стадия: РП; Лист: 2; Листов:
				Гл.спец.	Иванов Ю.Ш.		
				Н.контр.	Иванов Ю.Ш.		
				Рук.гр.	Мараховина		
Инв.№				Ст.инж.	Сергунова	Фасады в осях 1-19; 19-1; А-К; К-А.	Госстрой РСФСР Краснояркгипросовхозстрой
				Техник	Смоленкова		

Копировал: [illegible]

Формат А2г

ФАСАД В ОСЯХ 1-19

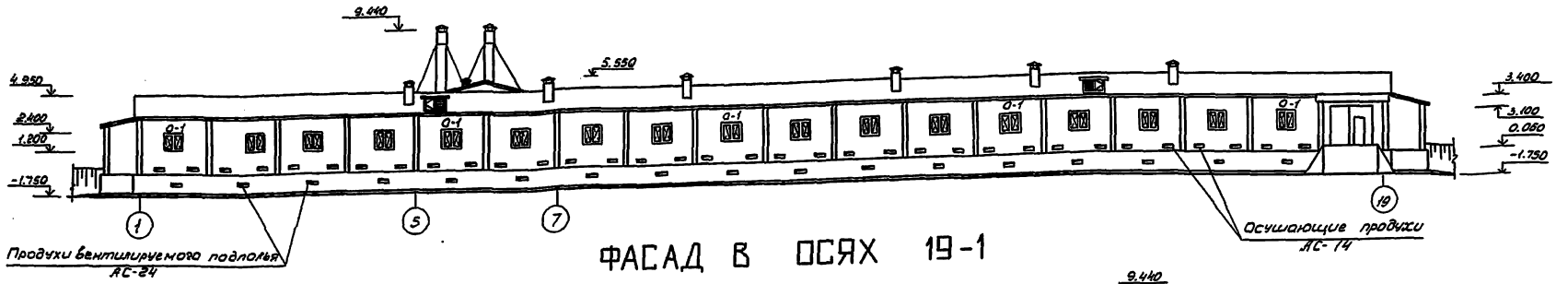

ФАСАД В ОСЯХ 19-1

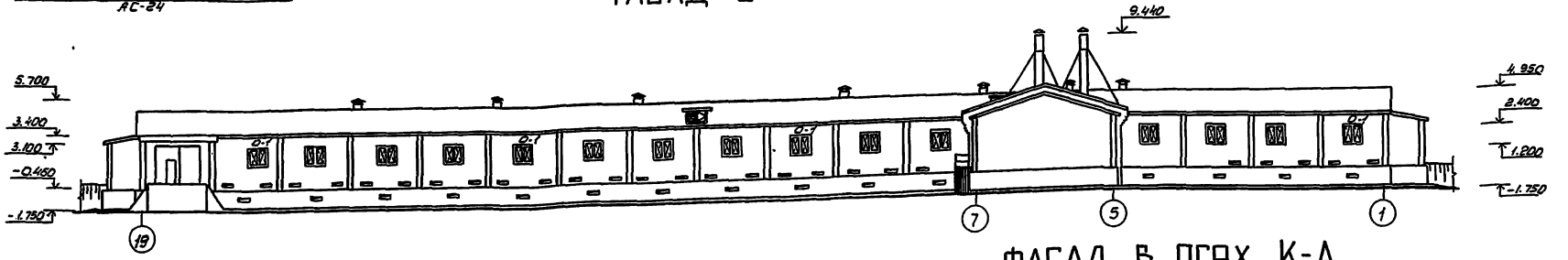

ФАСАД В ОСЯХ А-К

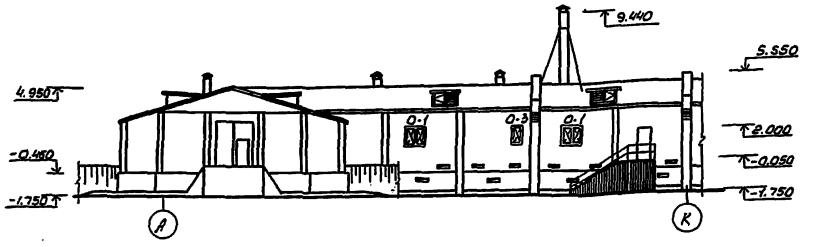

ФАСАД В ОСЯХ К-А

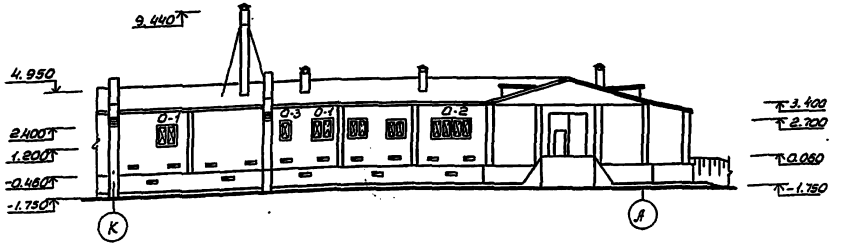

1. Наружная обшивка стен горизонтальная из досок δ=13мм прибиваемых по маячным рейкам. Стыки досок выполнять на стойках. Поверх стыков установить нащельники. Доски обшивки условно не изображены.

				т.п. 801-3-30м.84			АС
	ГИП	Горбачева					
	Нач.отд.	Иванов Н.		Родильная на 12 коров для районов Крайнего Севера	Стадия	Лист	Листов
Привязан:	Гл.спец.	Иванов Ю.И.	X-82		Р.П.	3	
	Н.контр.	Иванов Ю.И.					
	Рук.гр.	Нарыжкина	X-82	Фасады в осях 1-19; 19-1; А-К; К-А (вариант блокировки)	Госстрой РСФСР Красноярскгипросовхозстрой		
	Ст.инж.	Сергунова	X-82				
Инв.№	Техник	Смоленкова					

Копировал: Цибульская.

Формат 22г

Типовой проект Альбом I

Инв.№ подл. | Подп. и дата | Взам.инв.№

Типовой проект АА.I

План на отм. 0.000

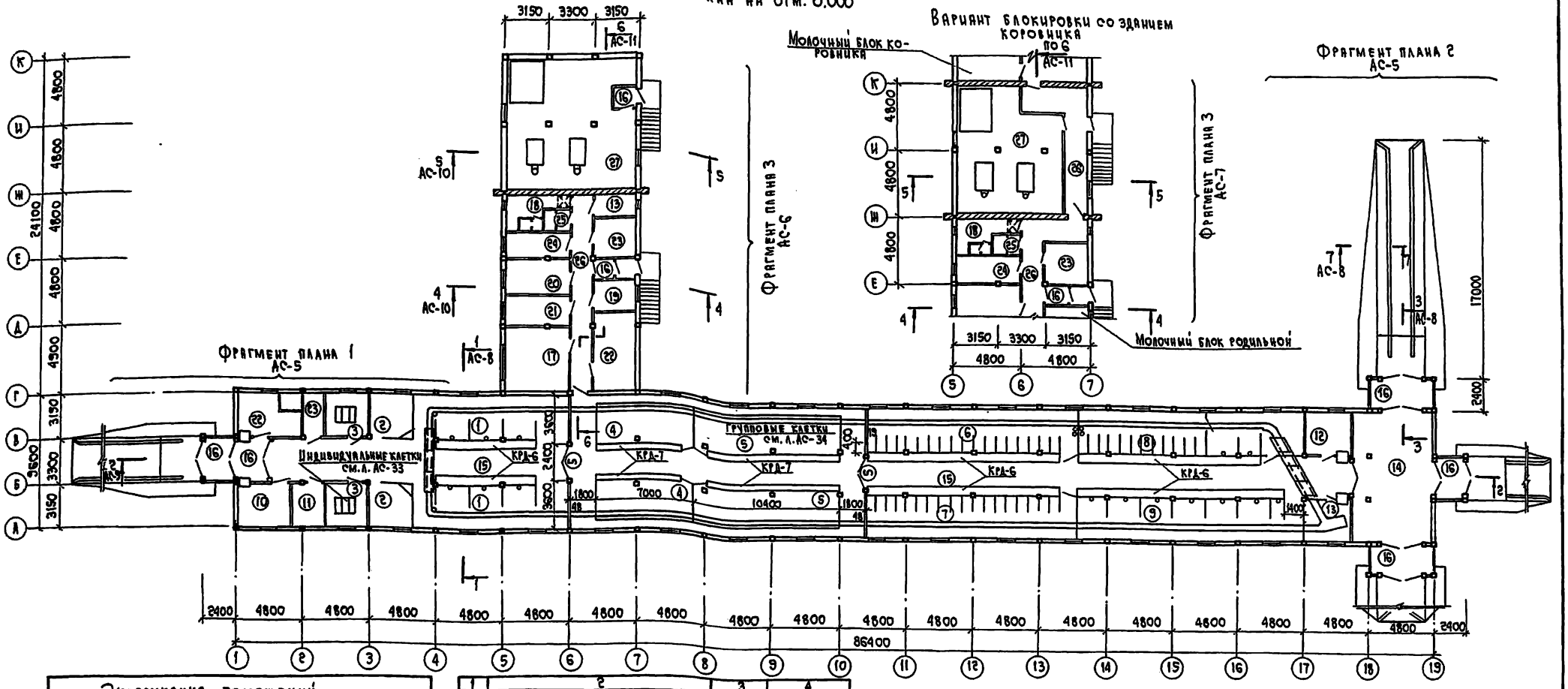

Экспликация помещений

Номер по плану	Наименование	Площадь м²	Категория производства по взрывной, взрыво-пожарной и пожарной опасности
1	2	3	4
1	Секция для отела коров	43.49	А
2	Денники	18.60	А
3	Профилакторий для телят до 20-дневного возраста	19.80	А
4	Секция для телят в возрасте от 20 дней до 2-3х месяцев	53.20	А
5	Секция для телят в возрасте от 2-3х до 6 месяцев	79.04	А
6	Секция для молодняка от 6 до 9 месяцев	57.00	А
7	Секция для молодняка от 9 до 12 месяцев	57.00	А
8	Секция со стойлами для молодняка от 12 до 18 месяцев	58.70	А
9	Секция со стойлами для рем. молодняка и нетелей от 18 до 25 мес.	56.70	А
10	Помещение хранения кормов для коров	12.05	В
11	Помещение сан. обработки животных	7.13	А
12	Помещение хранения кормов для телят, молодняка и нетелей	11.18	В
13	Помещение для инвентаря и подстилки	15.00 / 10.00	В
14	Навозный проезд	56.16	А
15	Кормовой проезд	253.27	А
16	Тамбур	49.48 / 42.43	А
17	Молочно-моечная	21.16	А
18	Душевая с гардеробной	10.28	А
19	Веткабинет с аптекой	7.28	А
20	Служебное помещение	12.29 / 21.70	А
21	Вакуум-насосная	9.80 / —	А
22	Вентиляционная	32.08	А
23	Электрощитовая	9.04	А
24	Помещение для хранения и приготовления дезинф. и моющих средств	7.89	А
25	Санузел	2.62	А
26	Коридор	21.11 / 46.03	—
27	Котельная	84.50 / 66.24	Г

1. За относительную отметку 0.000 принят уровень чистого пола кормового проезда, что соответствует абсолютной отметке ...
2. Стены основного здания родильной выполняются из брусьев сеч. 220×200(h) мм, молочного блока и котельной из брусьев 200×200 мм. Брусья укладываются на пакле и крепятся деревянными нагелями ф 30мм ℓ=440мм, располагаемыми через 1.2м в шахматном порядке по высоте стен. Примыкание к брандмауэрной стене осуществляется в паз.
3. Вдоль кормовых и навозных проездов выполнить колею из досок δ=50мм и уложить колесоотбойные брусья, см. АС-29.
4. Значения в знаменателе даны для варианта блокировки со зданием коровника.
5. Кормушки КРД-6–66.8 м.п; КРД-7–24.9 м.п выполняются по серии 2.800-2 вып.5.

Привязан

Инв. №

ГИП	Торбачева		801-3-30т.84 АС
Нач.отд.	Иванов Н.Г.		
Н.спец.	Иванов Ю.Н.		Родильная на 12 коров для районов Крайнего Севера
Н.контр.	Иванов Ю.Н.		Стадия: РП; Лист: 4; Листов:
Рук. гр.	Маракушин		
Ст. инж.	Сергунова		План на отм. 0.000
Инженер	Вашенко		Госстрой РСФСР, Красноярскгипросовхозстрой

Копировал:

Формат А2г

Инв. № подл. | Подпись и дата | Взам. инв. №

Нач. т.о. Казаков
Н.к. с.т.о. Ваганова
Нач. э.т.о. Помазков

Фрагмент плана 1.

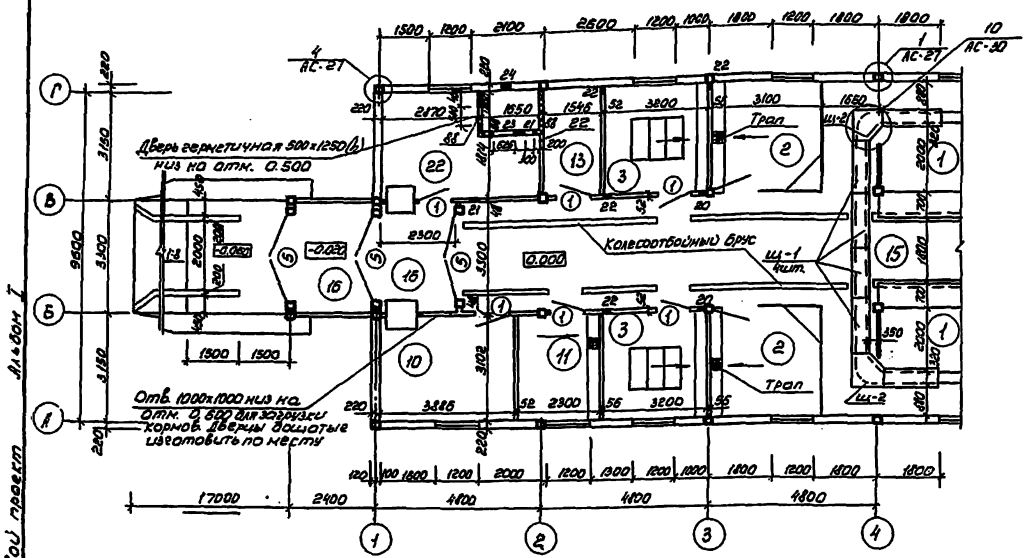

Фрагмент плана 2.

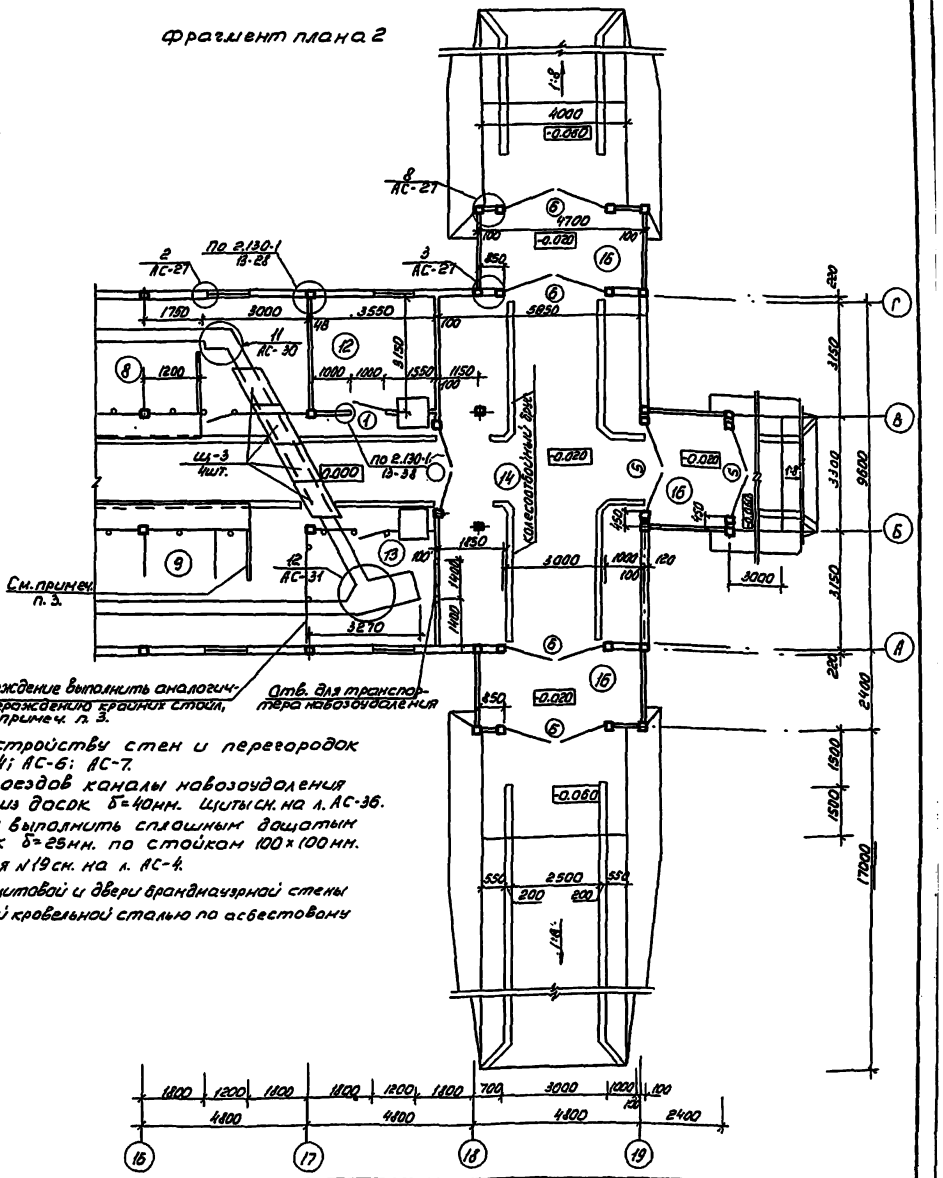

Спецификация элементов заполнения проемов.

Марка поз.	Обозначение	Наименование	Кол.	Масса ед. кг	Примечание
0-1	ГОСТ 16407-70*	Окно ОР. 12-12	38		
0-2	——"——	——"—— ВР12-12 (2 места)	1		
0-3	——"——	——"—— ОГ 06-12	2		
1	ГОСТ 17324-71	Дверной блок Д-69	19		18 · арм. Вер. Блютир.
2	——"——	——"—— Д-68	2		
3	——"——	——"—— Д-70	4		
4	——"——	——"—— Д-75	2/1		
5	ГОСТ 18853-73	Ворота ВР7-К	8		
6	——"——	ВР6-К	4		

1. Основные примечания по устройству стен и перегородок смотреть на листах АС-4; АС-6; АС-7.
2. В местах проходов и проездов каналы навозоудаления перекрываются щитами из досок δ=40мм. Щиты см. на л. АС-36.
3. Ограждение крайних стойл выполнить сплошным дощатым высотой 1,2м; в=2м. из досок δ=25мм. по стойкам 100×100мм.
4. Расположение отверстия №19 см. на л. АС-4.
5. Двери в котельной, электроцитовой и двери брандмауэрной стены обшиваются оцинкованной кровельной сталью по асбестовому картону.

Ведомость проемов ворот и дверей

Марка, поз.	Размер проема
1	1000×2080 (h)
2	1200×2080 (h)
3	800×2080 (h)
4	1000×2100 (h)
5	2400×2700 (h)
6	3000×2700 (h)

Спецификация отверстий радиальной

№ отверстий	Размер в×h мм	Отметка низа отверстия	Кол.	Назначение отверстий
19	500×500	1.900	1	Вентиляция
20	200×200	2.300	2	——"——
21	400×400	2.200	2	——"——
22	600×150	2.500	5	Теплоснабжение
23	526×599	0.238	1	Вентиляция
24	300×490	1.800	1	Воздухозаборное отверстие

ГИП	Горбочева		Т.П. 801-3-30м.84 АС
Нач. отд.	Иванов Н.Г.		Радиальная на 12 коров для районов Крайнего Севера. Стадия: РП; Лист: 5; Листов:
Гл. спец.	Иванов Н.Г.		
Нор. конт.	Иванов Н.Г.		
Рук. гр.	Иорекинина		
Ст. инж.	Сергунова		Фрагменты плана 1,2.
Инженер	Ивашенко		Госстрой РСФСР Красноярскгипросовхозстрой

Привязан:

Инв. №

Копиров. Цибульская

Формат 22 г

Типовой проект 4-х ферм

Инв. № подл. | Подп. и дата | Взам. инв. №

Нач. отд. Иванов Г.Г. | Гл. спец. Иванов Г.Г. | Нач. гр. Горбочева

Типовой проект. Альбом I

Фрагмент плана 3

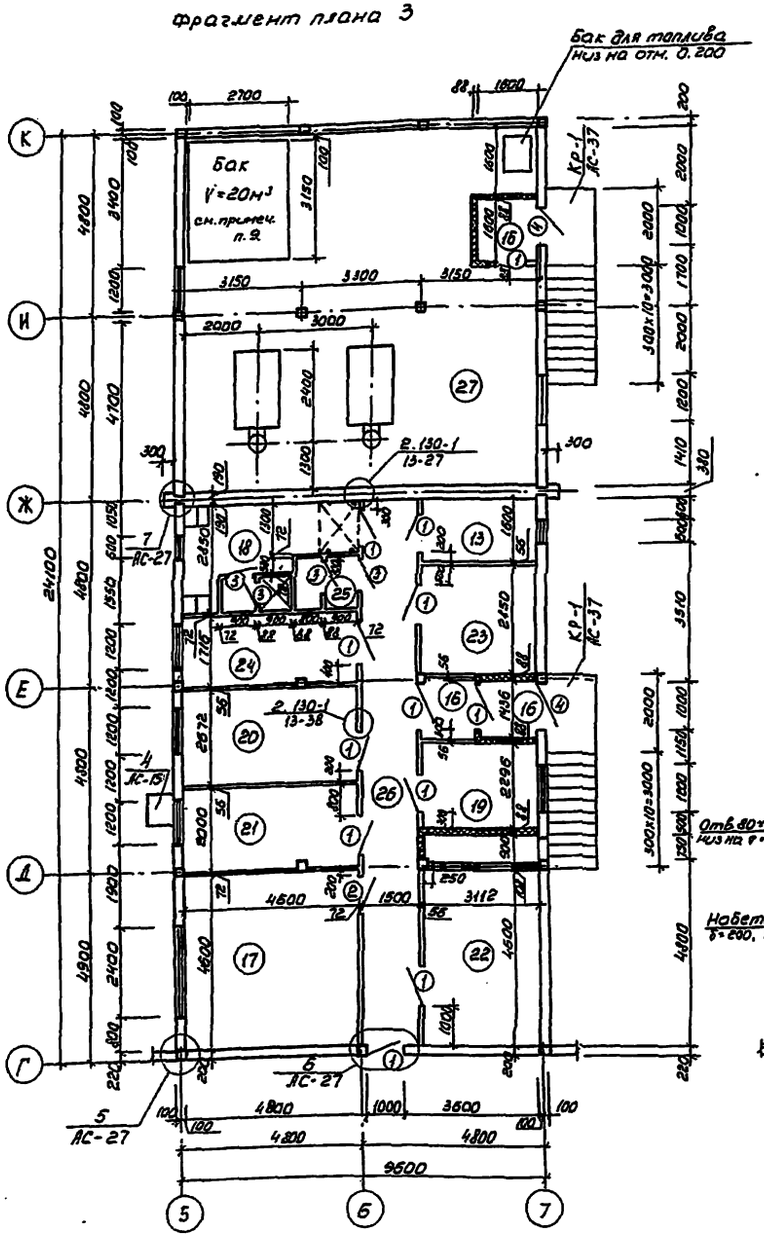

План отверстий и фундаментов под оборудование

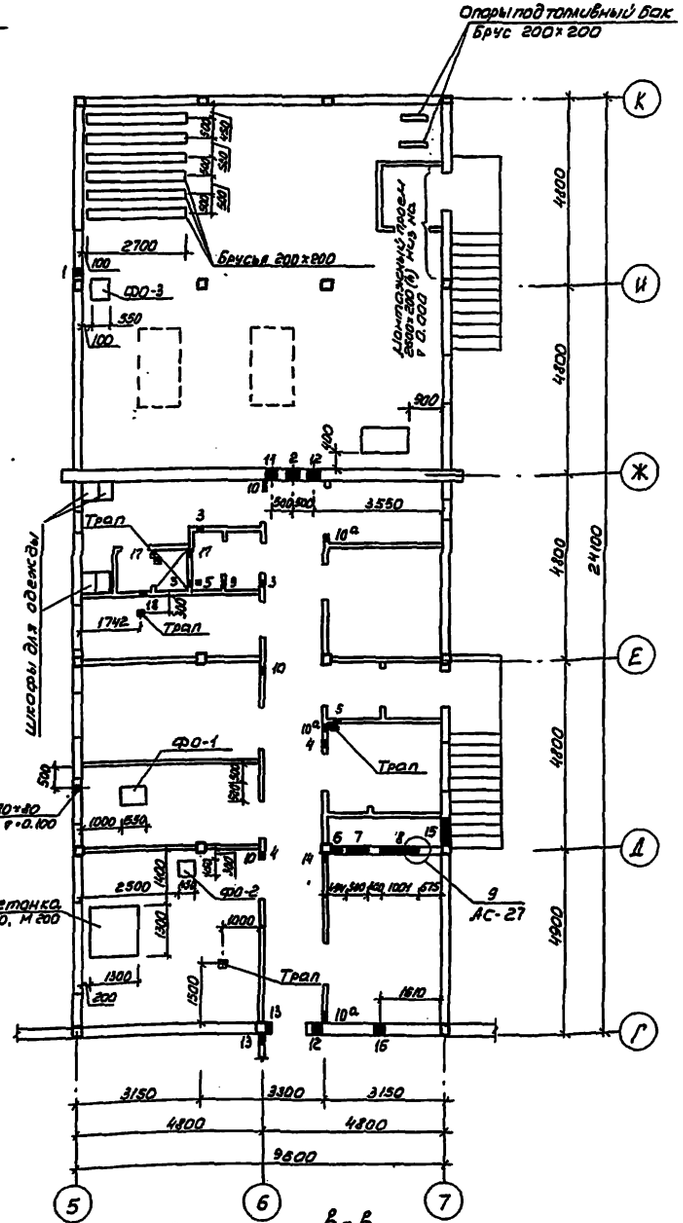

Спецификация отверстий молочного блока

№ отверстий	Размер b×h мм	Отметка низа отверстия	Кол.	Назначение отверстия
1	200×200	0.900	1	Водопровод
2	200×200	2.300	1	—"—
3	100×100	2.100	4	—"—
4	100×100	2.400	2	—"—
5	100×100	В полу	2	Канализация
6	450×450	Отм. 2.450	1	Вентиляция
7	500×1250	0.500	1	Герметичная дверь
8	100×1099	0.260	1	Вентиляция
9	200×200	0.030	1	Канализация
10	150×100	2.750	3	Отопление молочного блока
10а	150×100	2.300	3	—"—
11	300×400	2.600	1	Отопление и теплоснабжение
12	300×200	2.500	2	Отопление радиальной
13	200×150	2.625	5	Теплоснабжение
14	250×200	2.300	1	—"—
15	750×490	1.300	1	Вентиляция
16	550×550	1.450	1	—"—
17	250×350	2.525	2	—"—
18	300×250	2.625	1	—"—

1. Каркасные перегородки δ=88(108)мм выполняются согласно серии 2.130-1 вып. 13, лист 6 –деревянный каркас из стоек 50×80 (200×100) и обвязки 80×25(100×50) мм, сбиваемые гвоздями по ГОСТ 4028-63, заполнение минераловатными плитами δ=80мм по ГОСТ 9573-82 обшивка листами твердой ДВП δ=4мм. ГОСТ 4598-74*.
2. Щитовые перегородки выполняются из деревянных щитов по ГОСТ 1005-68 и обшиваются листами твердой ДВП δ=4мм. ГОСТ 4598-74* или шпикатурятся, кроме электрощитовой, внутренние поверхности которой облицовываются кровельной сталью по асбестовому картону ГОСТ 2850-80.
3. Детали перегородок смотри лист АС-11.
4. Опоры под топливный бак выполнить по месту.
5. Работать совместно с листом АС-4.
6. Фундаменты ФО-1, ФО-2, ФО-3 из бетона М200 (расход 0.15м³) выполнять совместно с бетонированием пола.
7. В гардеробной установить шкафы по ГОСТ 22415-77, см. лист АС-43.
8. Двери брандмауэрных стен (поз. 1) выполнить с приспособлениями для самозакрывания и уплотнителями в притворах.
9. Стальной бак для воды V=20м³ изготавливать в помещении котельной после устройства бетонного пола и обшивки стен оцинкованной кровельной сталью по асбестовому картону.

					т.п. 801-3-30м.84			АС
ГИП	Горбачева							
Нач.отд.	Иконников Г.				Радиальная на 12 коров для районов Крайнего Севера	Стадия	Лист	Листов
Гл.спец.	Иванова Ю.Ш.			X-82		Р.П.	6	
Н.контр.	Иванова Ю.Ш.			X-82				
Рук.гр.	Нарышкина			X-82	Фрагмент плана 3. План отверстий и фундаментов под оборудование	Госстрой РСФСР Красноярскгипросовхозстрой		
Ст.инж.	Сергунова			X-82				
Техник	Романенкова							

Привязан:

Инв.№

Копировал: Целевицкая

Формат А2г

Инв.№подл. | Подп.и дата | Взам.инв.№ | Типовой проект. Альбом I | Нач. с.т.о. Бакунина | Нач. э.т.о. Уланова | Конс. Ушакова

Типовой проект АЛ.I

Фрагмент плана 3

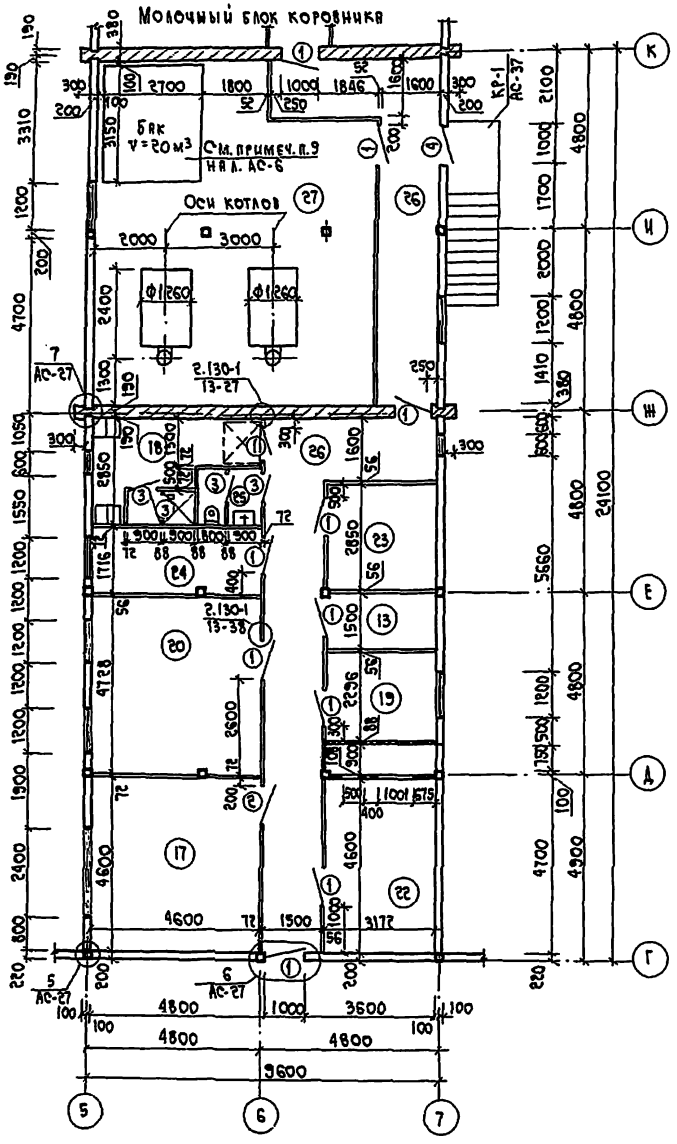

План отверстий и фундаментов под оборудование

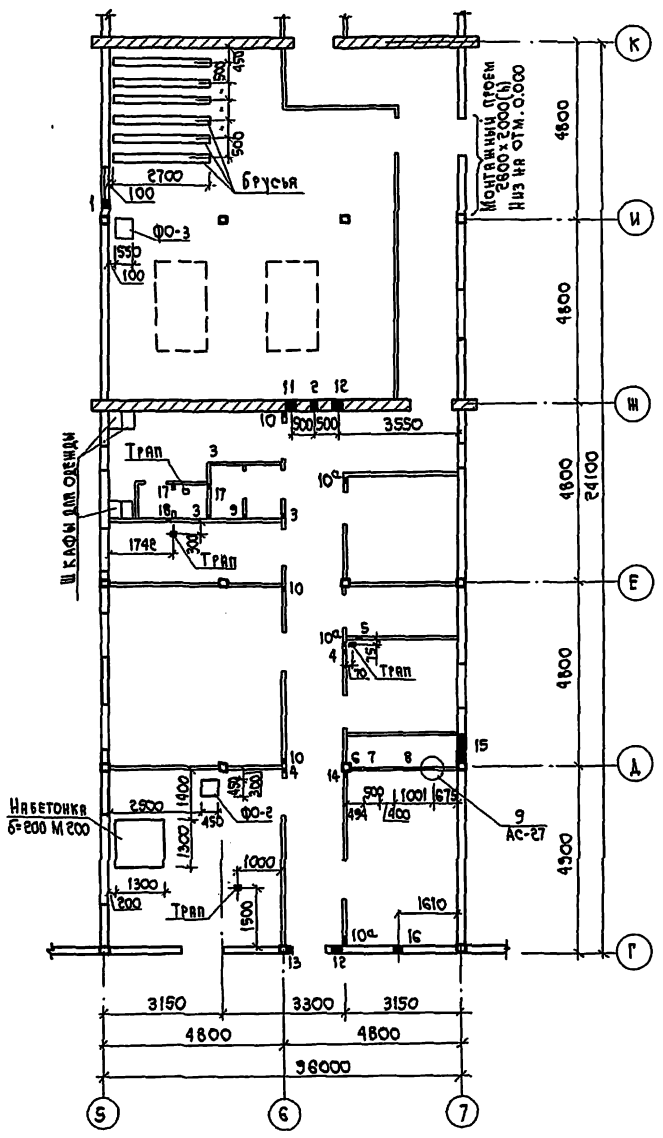

Спецификация отверстий молочного блока (вариант блокировки)

№ отверстий	Размер в×h мм	Отметка низа отверстия	Кол.	Назначение отверстий
1	200×200	0.900	1	Водопровод
2	200×200	2.300	1	
3	100×100	2.100	4	
4	100×100	2.400	2	
5	100×100	в полу	2	Канализация
6	450×450	Ось на 2.450	1	Вентиляция
7	500×1250	0.500	1	Герметическая дверь по серии
8	1001×1099	0.260	1	Вентиляция
9	200×200	0.030	1	Канализация
10	150×100	2.150	3	Отопление молочного блока
10а	150×100	2.500	3	
11	300×400	2.600	1	Отопление молочного блока и теплоснабжение
12	300×200	2.500	2	Отопление с родильной
13	200×150	2.625	5	Теплоснабжение
14	250×200	2.300	1	Теплоснабжение калориферов
15	750×490	1.800	1	Вентиляция
16	550×550	1.850	1	—·—
17	250×350	2.525	2	—·—
18	300×250	2.625	1	—·—

1. Каркасные перегородки δ=88(108)мм выполняются согласно серии 2.130-1 вып.13 лист 6 – деревянный каркас из стоек 50×80 (200×100) мм и обвязки 80×25(100×50) мм, сбиваемые гвоздями по ГОСТ 4028-63, заполнение минераловатными плитами δ=80мм по ГОСТ 9573-82, обшивка листами твердой ДВП δ=4 мм ГОСТ 4598-74*.
2. Щитовые перегородки выполняются из деревянных щитов по ГОСТ 1006-68 и обшиваются листами твердой ДВП δ=4мм ГОСТ 4598-74* или штукатурятся, кроме электрощитовой, внутренние поверхности которой облицовываются кровельной сталью по асбестовому картону ГОСТ 2850-80.
3. Детали перегородок смотри лист АС-11.
4. Опоры под топливный бак выполнить по месту.
5. Двери брандмауэрных стен (поз.1) выполнить с приспособлениями для самозакрывания и уплотнителями в притворах.
6. Работать совместно с листом АС-4, АС-5.
7. Фундаменты ФО-2, ФО-3 из бетона М200 (расход 0.15м³) выполнять совместно с бетонированием пола.
8. В гардеробной установить шкафы по ГОСТ 22415-17, см. лист АС-43

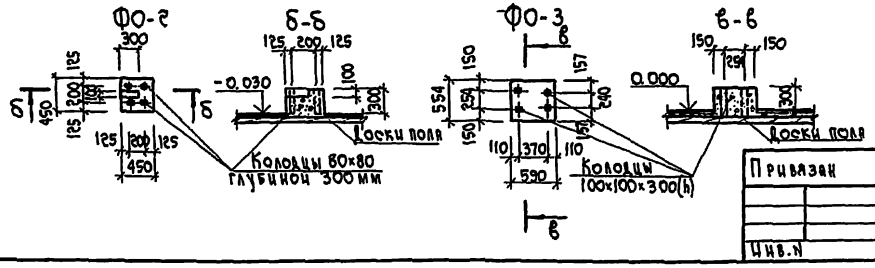

				801-3-30м.84	АС
ГИП	Горбачева				
Нач. отд.	Иванов И.Г.			Родильная на 12 коров для районов Крайнего Севера	Стадия: Рп; Лист: 7; Листов:
Гл. спец.	Иванов Ю.И.				
Н. контр.	Иванов Ю.И.				
Рук. гр.	Маракушина		11-83	Фрагмент плана 3. План отверстий и фундаментов под оборудование. Вариант блокировки	Госстрой РСФСР Красноярскгипросовхозстрой
Ст. инж.	Сергунова				
Техник	Смоленкова				

Привязан

Инв. №

Копировал:

Формат А2г

Инв. № подл. | Подпись и дата | Взам. инв. №

Нач. т.о. Казаков
Нач. с.т.о. Бочмелова

Разрез 1-1

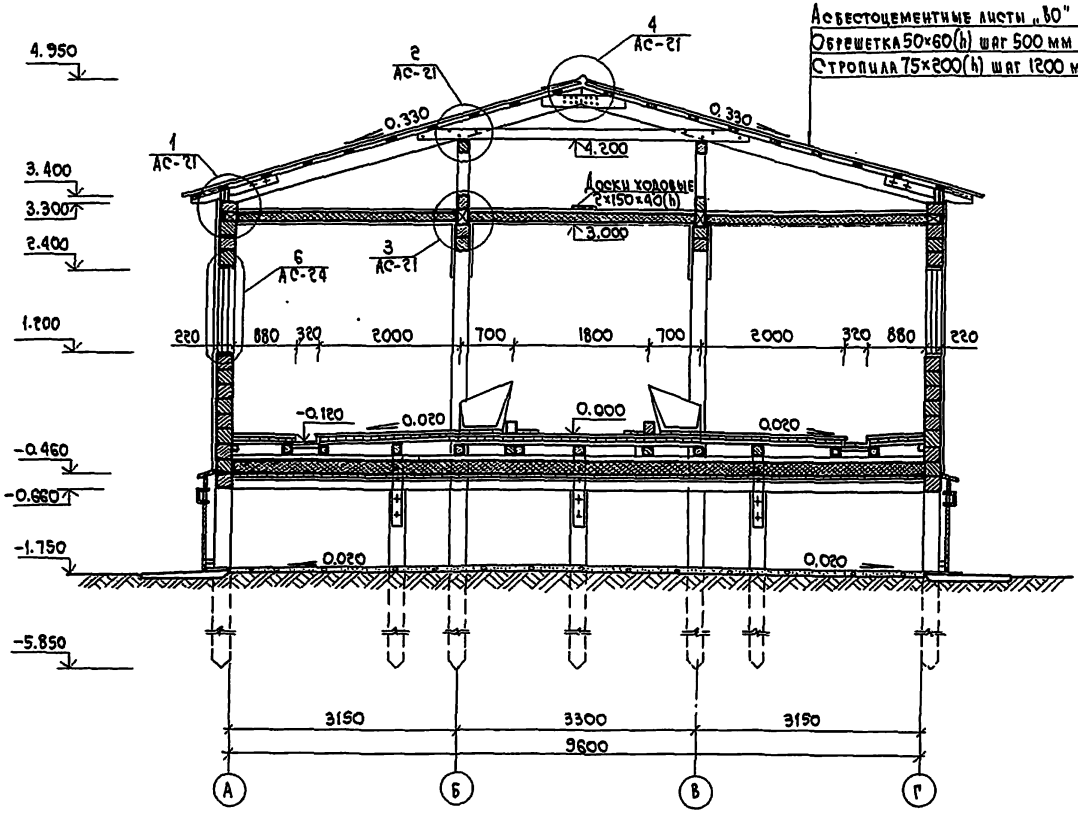

Разрез 3-3

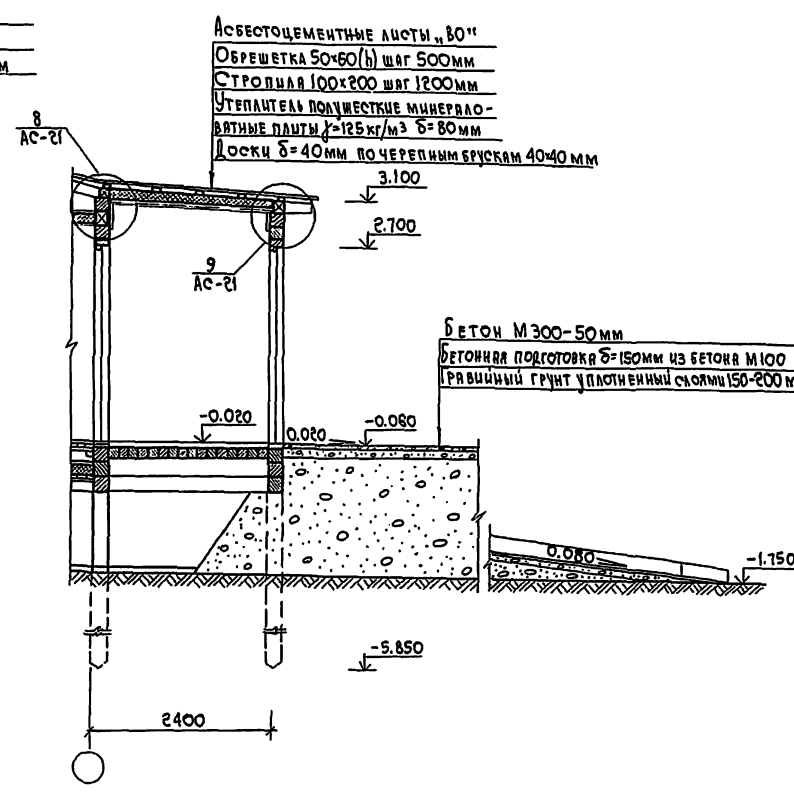

7-7

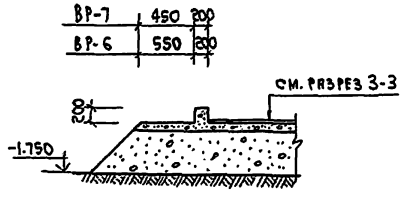

1. На разрезе 1-1 вентиляционные шахты и обшивка стен снаружи условно не показаны.
2. В уровне балок цокольного перекрытия устраиваются осушающие продухи смотри листы АС-14, АС-18.
3. Работать совместно с листом АС-4, АС-5.
4. Отметки на чертеже даны после осадки здания.
5. Деталь устройства полов родильной дана на листе АС-29

						801-3-30т.84	АС
ГИП	Горбачева						
Нач.отд	Иванов Н.Г.						
Гл.спец	Иванов Ю.И.						
Н.контр.	Иванов Ю.И.						
Рук.гр.	Маракушин						
Ст.инж.	Сергунова						
Техник	Смоленкова						
Привязан				Родильная на 12 коров для районов Крайнего Севера		Стадия	Лист	Листов
						РП	8	
Инв.№				Разрезы 1-1; 3-3, 7-7		Госстрой РСФСР Красноярскгипропромсельстрой		

Копировал: АБС-

Формат 22г

Типовой проект 1.17.0.1 Альбом III. Конструкции и изделия железобетонные. Инв.№ подл. | Подпись и дата | Взам.инв.№

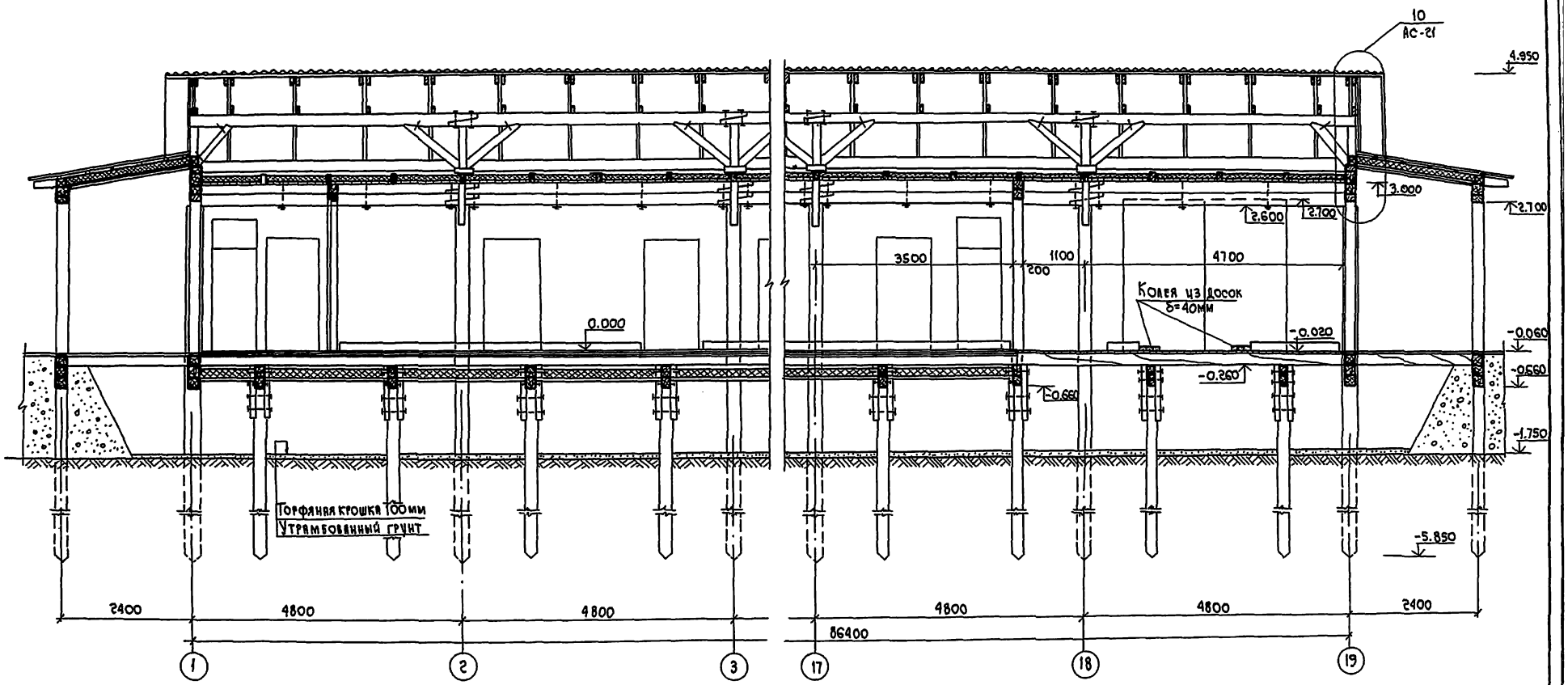

1. Вентиляционные шахты на разрезе условно не показаны.

Типовой проект Ал.I

Инв. № подл.	Подпись и дата	Взам. инв. №	Нач. С.Т.О. Башенова

Гип	Горбачева		
Нач. отд.	Иванов И.Г.		
Гл. спец.	Иванов Ю.И.		
Н. контр.	Иванов Ю.И.		
Рук. гр.	Маракушина		VII-83
Ст. инж.	Сергунова		
Инженер	Иващенко		

Привязан

Инв. N

801-3-30м.84 АС

Родильная на 12 коров для районов Крайнего Севера

Разрез 2-2

Стадия	Лист	Листов
РП	9	

Госстрой РСФСР Красноярскгипросовхозстрой

Копировал:

Формат 22 г

Разрез 4-4

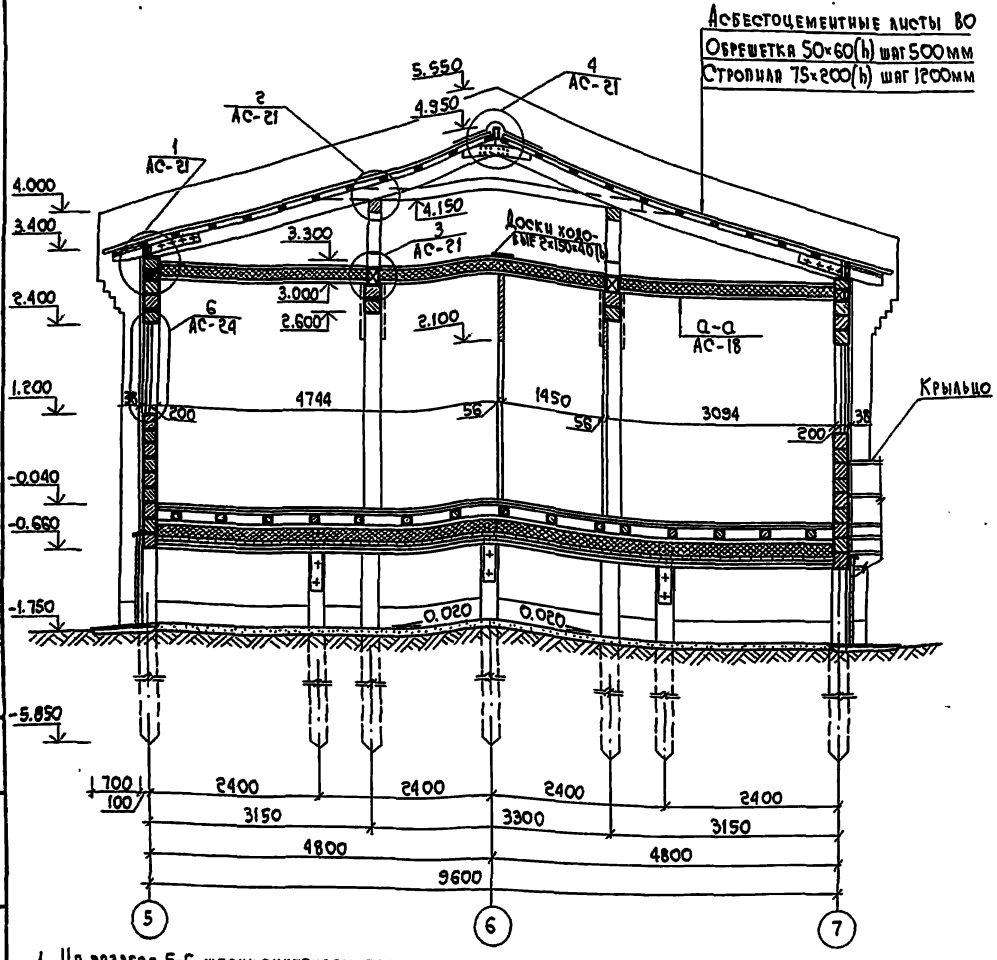

Разрез 5-5

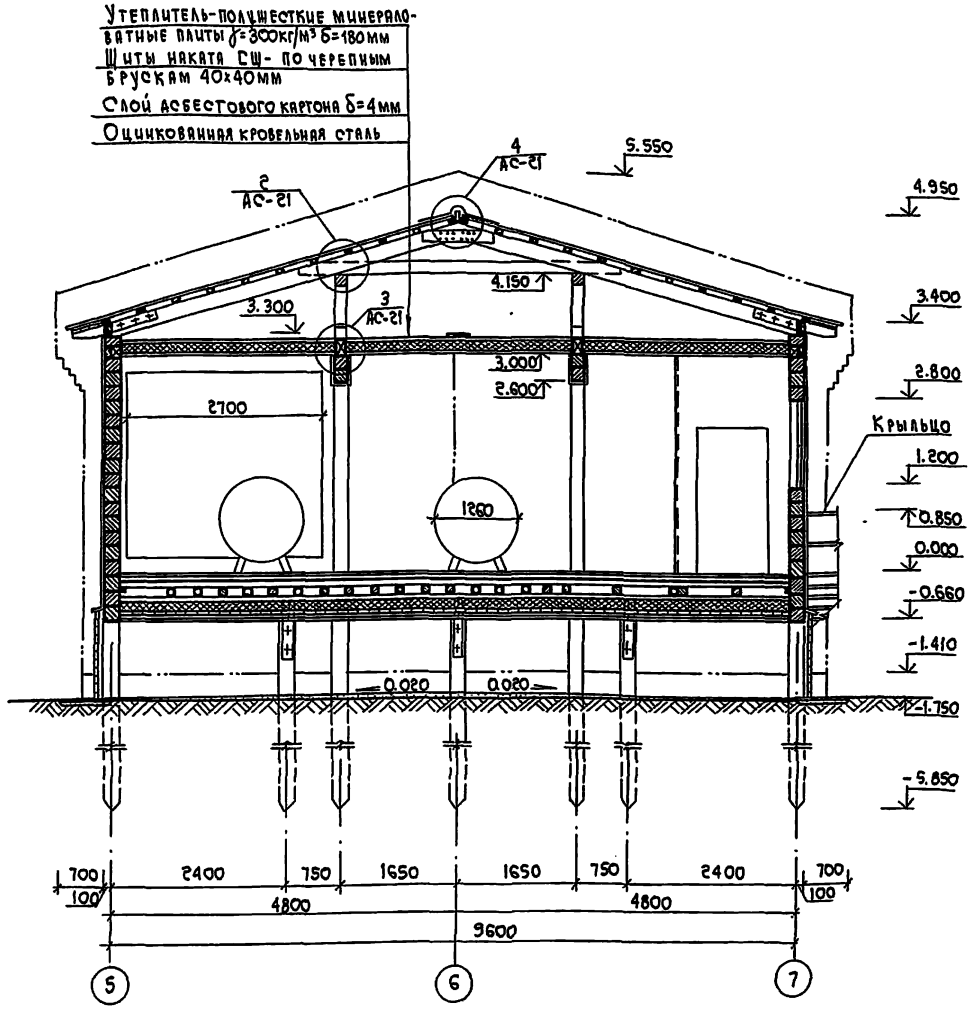

1. На разрезе 5-5 штрихпунктиром показаны конструкции только для варианта блокировки со зданием коровника.
2. На чердаке проложить ходовые доски δ=30мм по балкам.
3. Данный лист смотреть с листами АС-4; АС-6; АС-7; АС-21

Гип	Горбачева			801-3-30м.84	АС
Нач. отд	Иванов Н.С.			Родильная на 12 коров для районов Крайнего Севера	Стадия: РП; Лист: 10; Листов:
Гл. спец	Иванов Ю.И.				
Н. контр.	Иванов Ю.И.				
Рук. гр.	Маракушина			Разрезы 4-4; 5-5	Госстрой РСФСР Красноярскгипросовхозстрой
Проверил	Сергунова				
Исполн.	Смоленкова				

Привязан

Инв. №

Копировал: АЕС

Формат 22г

Типовой проект Ал. I

Инв. № подл. | Подпись и дата | Взам. инв. № | Нач. Э.Т.О. | Полякова

Фрагмент разреза 3 АС-23

Разрез 6-6

Фрагмент разреза 1 АС-22

Фрагмент разреза 2 АС-22

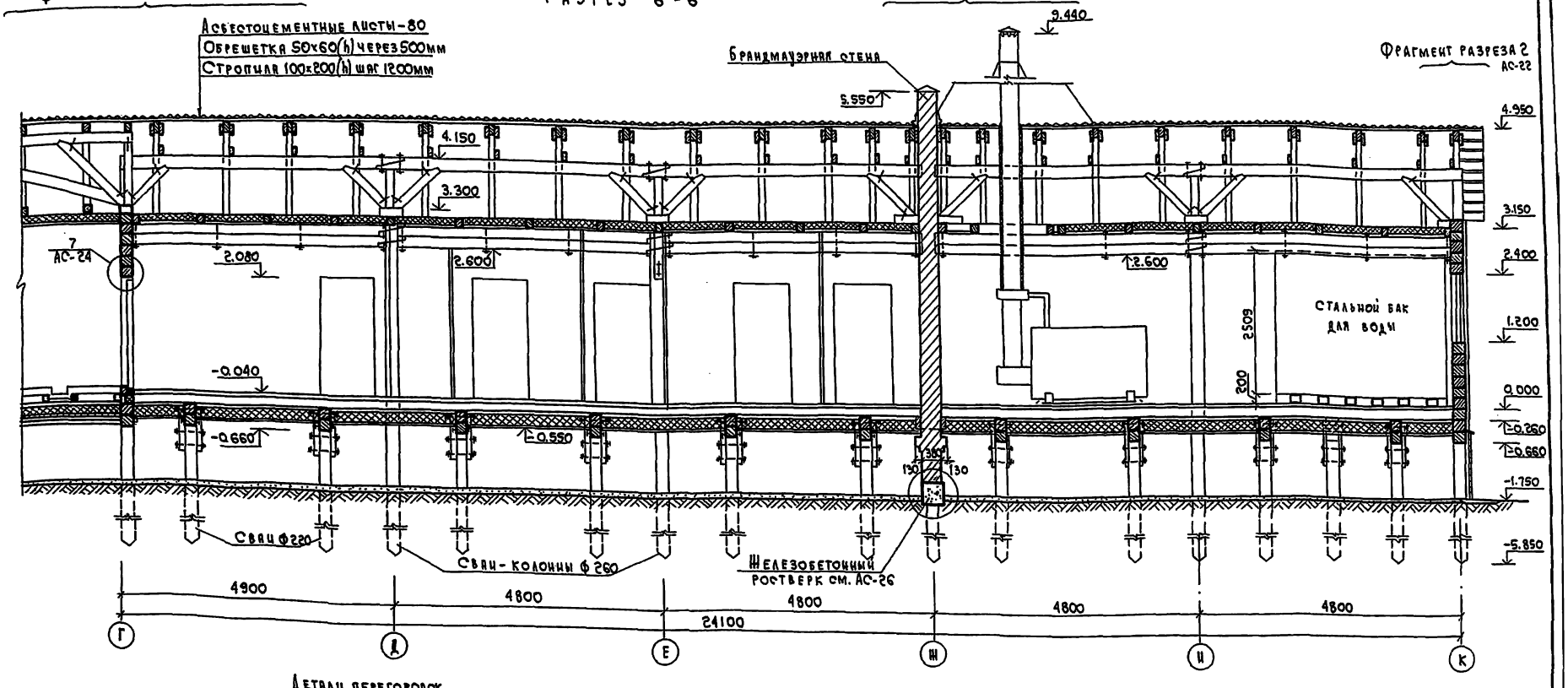

Детали перегородок



Каркасная

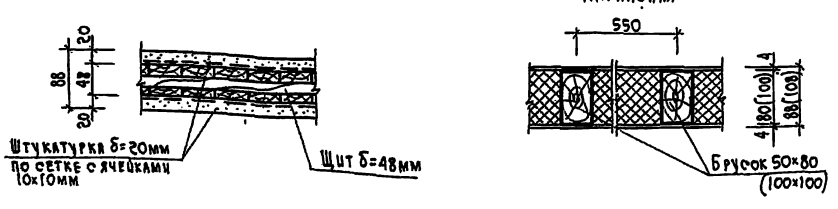

1. Данный лист смотреть совместно с листами АС-4, АС-22, АС-23.
2. Обшивка потолка и прогонов кровельной сталью в котельной на чертеже условно не изображена.

Привязан					801-3-30т.84		АС
				ГИП	Горбачева		
				Нач.отд.	Иванов И.		
				Гл.спец.	Иванов Ю.		
				Н.контр.	Иванов Ю.		
				Рук.гр.	Маракушина		ИИ-23
				Ст.инж.	Сергунова		
Инв.№				Техник	Смоленкова		
				Копировал:			

Родильная на 12 коров для районов Крайнего Севера

Стадия	Лист	Листов
РП	11	

Разрез 6-6. Детали перегородок

Госстрой РСФСР Краснодаркрайпроектсовхозстрой

Формат А2Г

Типовой проект 816-1.1 Альбом 1

Инв.№ подл. | Подпись и дата | Взам.инв.№ | Инв.№ дубл. | Подпись и дата

План свайного поля

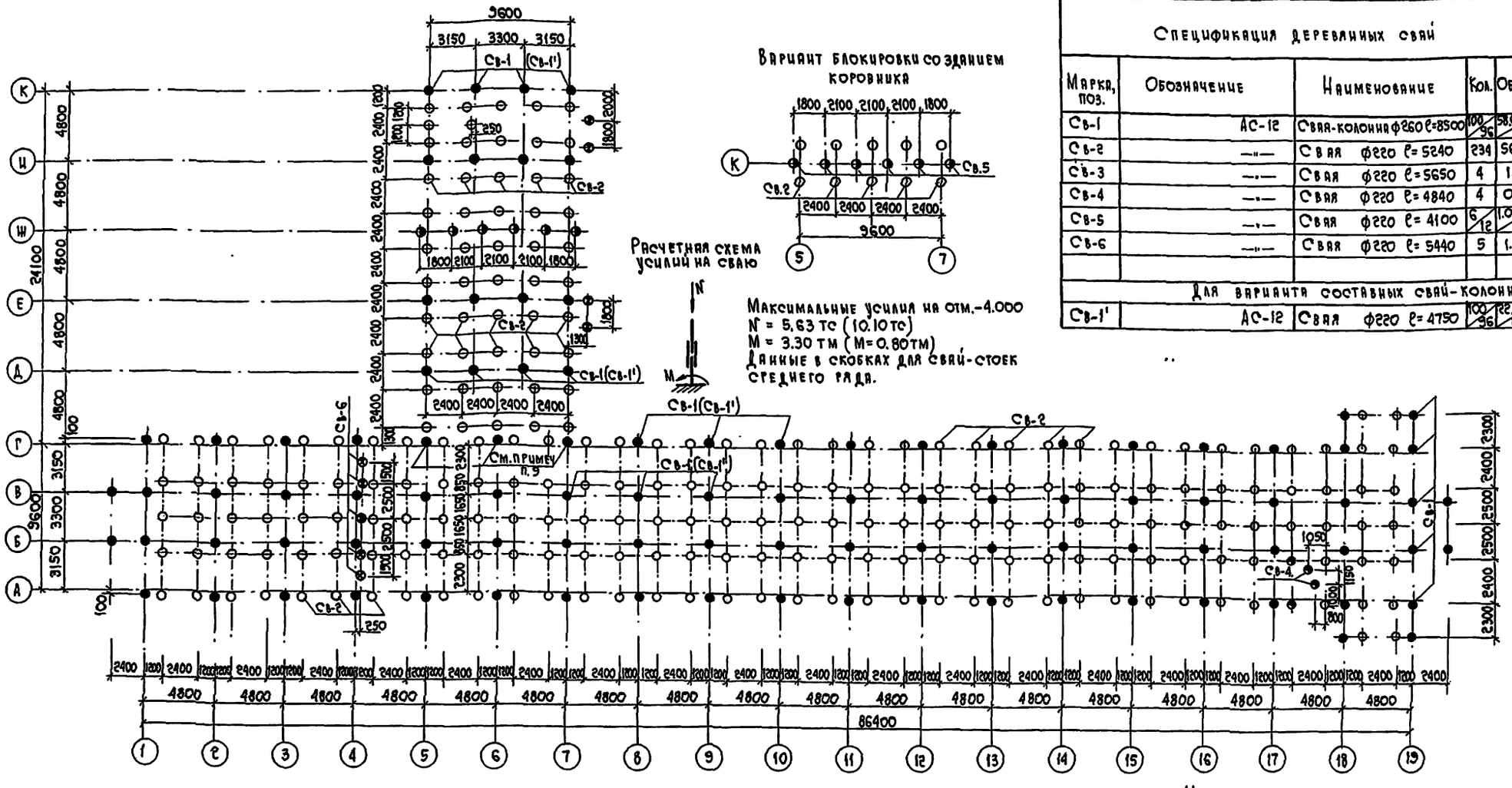

Вариант блокировки со зданием коровника

Расчетная схема усилий на сваю

Максимальные усилия на отм.-4.000
N = 5.63 тс (10.10 тс)
M = 3.30 тм (M = 0.80 тм)
Данные в скобках для свай-стоек среднего ряда.

Спецификация деревянных свай					
Марка, поз.	Обозначение	Наименование	Кол.	Объем м³	Примечание
Св-1	АС-12	Свая-колонна ф260 ℓ=8500	100/96	58.00/55.70	
Св-2	—"—	Свая ф220 ℓ=5240	234	56.16	
Св-3	—"—	Свая ф220 ℓ=5650	4	1.04	
Св-4	—"—	Свая ф220 ℓ=4840	4	0.86	
Св-5	—"—	Свая ф220 ℓ=4100	6/12	1.08/2.16	
Св-6	—"—	Свая ф220 ℓ=5440	5	1.25	
Для варианта составных свай-колонн					
Св-1'	АС-12	Свая ф220 ℓ=4750	100/96	22.00/21.12	

Условные обозначения

- ● Свая-колонна Св-1(Св-1') верх на отм. 2.650 (-1.100)
- ○ Свая Св-2 —"— -0.610
- ⊕ Свая Св-3 —"— -0.200
- ◉ Свая Св-4 —"— -1.010
- ◑ Свая Св-5 —"— -1.750
- ⊗ Свая Св-6 —"— -0.410

1. Относительной отметке 0.000 соответствует абсолютная отм.
2. Свайные фундаменты разработаны для грунтов супесчаных и глинистых (всех разновидностей). Мощность деятельного слоя Нт=2.0м Льдистость $Л_в$=0.2. Температура на глубине 3м не выше t_0=-0.3°С.
3. Наибольшая нагрузка на сваю-колонну =10.1 тс. на сваю цокольного перекрытия 6 тс.
4. Заглубление свай в грунт принято не менее 4м.
5. Несущая способность свай для данных грунтов принята 11.4 тс
6. Погружение свай в грунт принято буроопускным способом в зимнее время.
7. На плане в скобках указаны марки свай (Св-1') для варианта составных свай-колонн.
8. Производство работ по устройству свайных фундаментов выполнять в соответствии с требованиями СНиП III-9-74, СНиП II-18-76 и указаниями пояснительной записки.
9. Верх свай-колонн на пересечении осей Г-5; Г-6; Г-7 выполнить на отметке 2.450.
10. Материал свай и свай-колонн-лиственница, II сорт.
11. В знаменателе даны значения для варианта блокировки со зданием коровника.

Типовой проект Ал. I

Инв. № подл. | Подпись и дата | Взам. инв. №

ГИП	Горбачева		
Нач. отд.	Иванов Н.Г.		
Гл. спец.	Иванов Ю.И.		
Н. контр.	Иванов Ю.И.		
Рук. гр.	Маракушина		VII-83
Ст. инж.	Сергунова		
Инженер	Иващенко		

Привязан

Инв. N

801-3-30м. 84 АС

Родильная на 12 коров для районов Крайнего Севера

План свайного поля

Стадия	Лист	Листов
РП	12	

Госстрой РСФСР Краснояректипросовхозстрой

Копировал: АЕС

Формат 22г.

Маркировочная схема прогонов и обвязки цокольного перекрытия

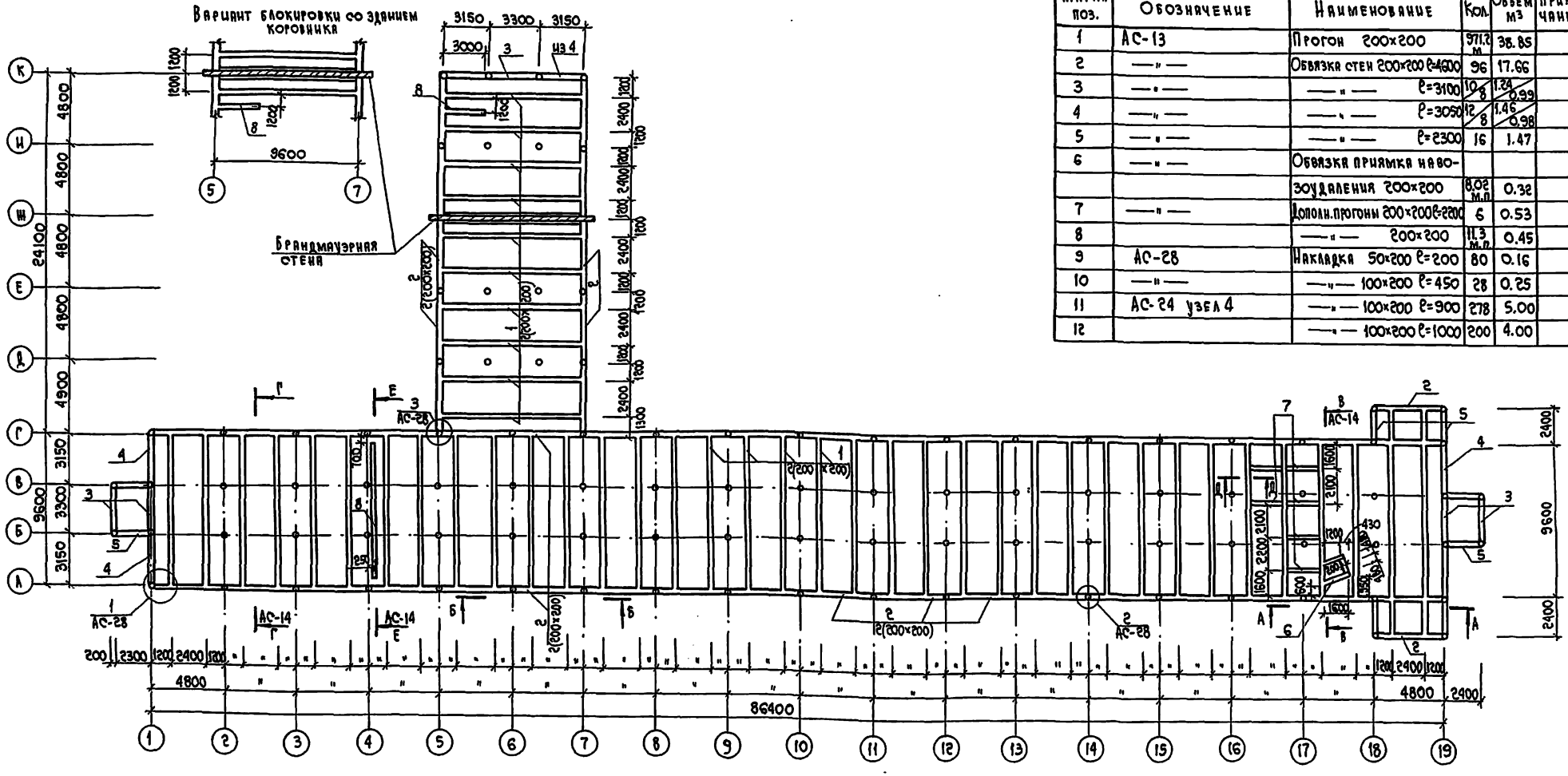

Спецификация древесины на прогоны и обвязку цокольного перекрытия

Марка поз.	Обозначение	Наименование	Кол.	Объем м³	Примечание
1	АС-13	Прогон 200×200	971.2 м	38.85	
2	—"—	Обвязка стен 200×200 ℓ=4600	96	17.66	
3	—"—	—"— ℓ=3100	10/8	1.24/0.99	
4	—"—	—"— ℓ=3050	12/8	1.46/0.98	
5	—"—	—"— ℓ=2300	16	1.47	
6	—"—	Обвязка приямка навозоудаления 200×200	8.02 м.п.	0.32	
7	—"—	Дополн. прогоны 200×200 ℓ=2200	6	0.53	
8		—"— 200×200	11.3 м.п.	0.45	
9	АС-28	Накладка 50×200 ℓ=200	80	0.16	
10	—"—	—"— 100×200 ℓ=450	28	0.25	
11	АС-24 узел 4	—"— 100×200 ℓ=900	278	5.00	
12		—"— 100×200 ℓ=1000	200	4.00	

Расчетная схема прогонов цокольного перекрытия

$q^н = 1613$ кг/м $q^р = 1899$ кг/м

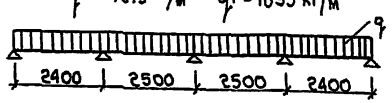

1. Лесоматериалом несущих элементов служит древесина сосны или ели влажностью не более 25% I сорта. Качество древесины пиломатериалов должно удовлетворять требованиям СНиП II-25-80.
2. Накладки поз. 9 50×200 мм ℓ=200 мм прибиваются гвоздями к сваям-колоннам для опирания обвязок стен.
3. Накладки поз. 10 и 11 крепятся к сваям болтами см. узлы на л. АС-24, АС-28.
4. Обвязки под крыльца см. л. АС-38; сечения А-А ÷ Е-Е см. на л. АС-14.
5. Нижнюю обвязку по осям 5,7 опирать на выступ кирпича брандмауэрной стены по оси Ш и крепить с помощью анкеров А-2 по типу фрагмента 1 на л. АС-22.
6. В спецификации в знаменателе даны значения поз. 3 и 4 для варианта блокировки со зданием коровника.

Привязан	ГИП	Горбачева		801-3-30м.84	АС
	Нач. отд.	Иванов Н.Г.		Родильная на 12 коров для районов Крайнего Севера	Стадия: РП; Лист: 13; Листов:
	Гл. спец.	Иванов Ю.Н.			
	Н. контр.	Иванов Ю.Н.			
	Рук. гр.	Маракушина	VII-83	Маркировочная схема прогонов и обвязки цокольного перекрытия	Госстрой РСФСР Красноярскгипросовхозстрой
	Ст. инж.	Сергунова			
Инв. N	Инженер	Иващенко			

Копировал: [signature]

Формат 22г

Типовой проект Ал. I

Типовой проект Альбом I

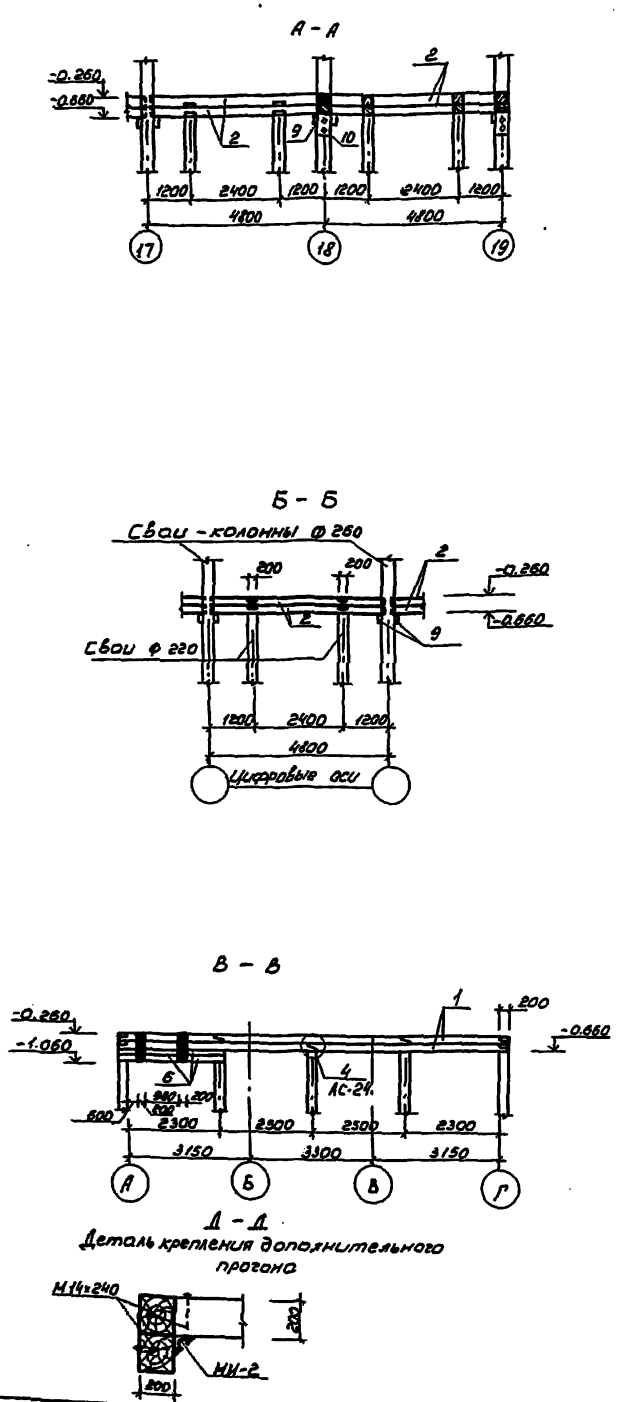

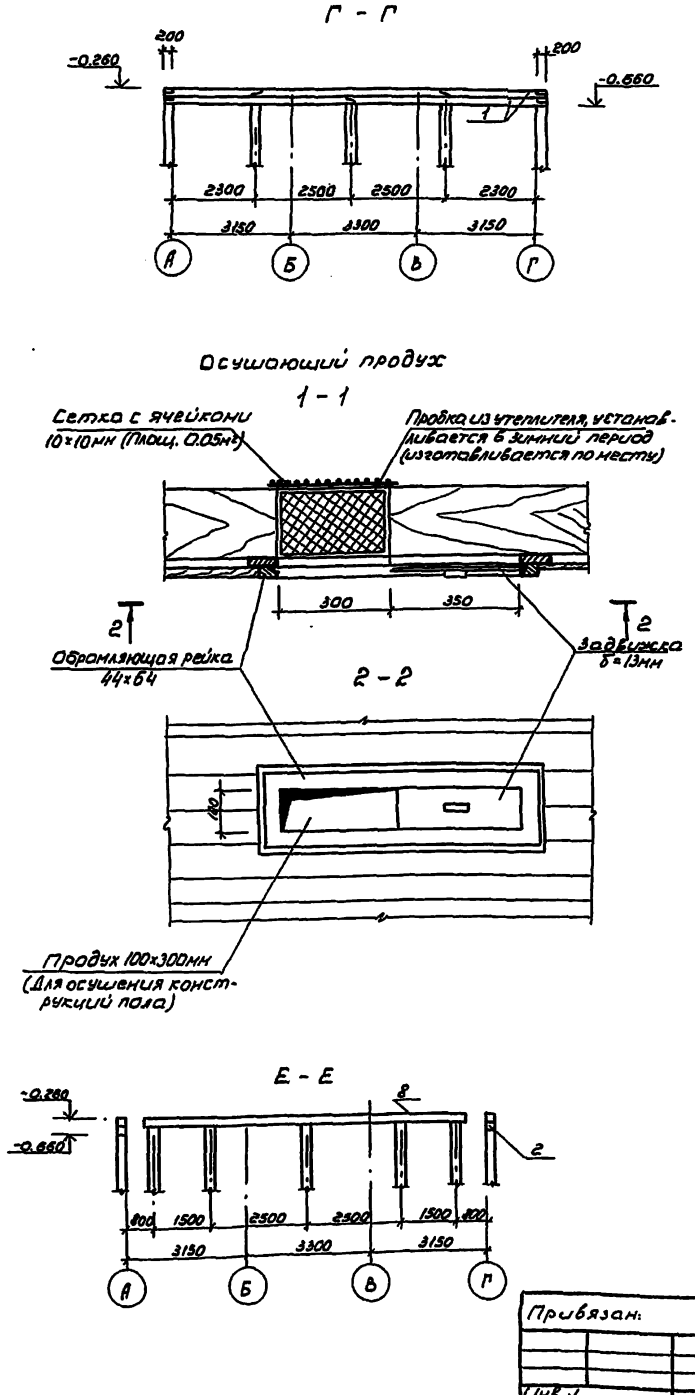

Спецификация деревянных элементов на осушающие продухи

Марка поз.	Обозначение	Наименование	Кол.	Об'ем м³	Примечание
1	АС-14	Рамка из досок 25×75(h)	1.8м.п.	0.003	
2	—"—	Рейка 44×64(h)	1.8м.п.	0.006	
3	—"—	Задвижка 13×130(h) ℓ=350	1	0.001	

Деталь обшивки стен

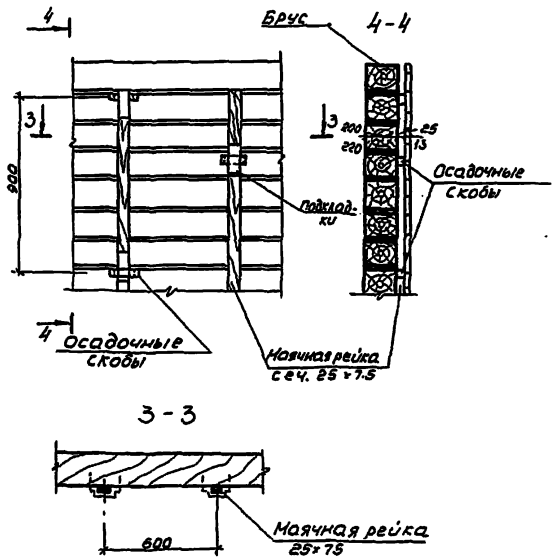

1. Работать совместно с листами АС-13; АС-19.
2. Расположение осушающих продухов в стенах родильной и молочного блока смотри на листах АС-15; АС-16.

					т.п. 801-3-30м.84		АС
	ГИП	Гордачева					
Привязан:	Нач. отд.	Иванов Н.Г.			Родильная на 12 коров для районов Крайнего Севера	Стадия	Лист	Листов
	Гл. спец.	Иванов Ю.И.		XI-62		Р.П.	14	
	Н. контр.	Иванов Ю.И.						
	Рук. гр.	Чарокшина		X-82	Сечения А-А; Б-Б; В-В; Г-Г. Осушающий продух. Деталь обшивки стен.	Госстрой РСФСР Красноярскгипросовхозстрой		
	Ст. инж.	Сергунова		X-82				
Инв. N	Инженер	Ивашенко						

Копировал Шибульская

Формат: 22 г.

Маркировочная схема балок цокольного перекрытия молочного блока

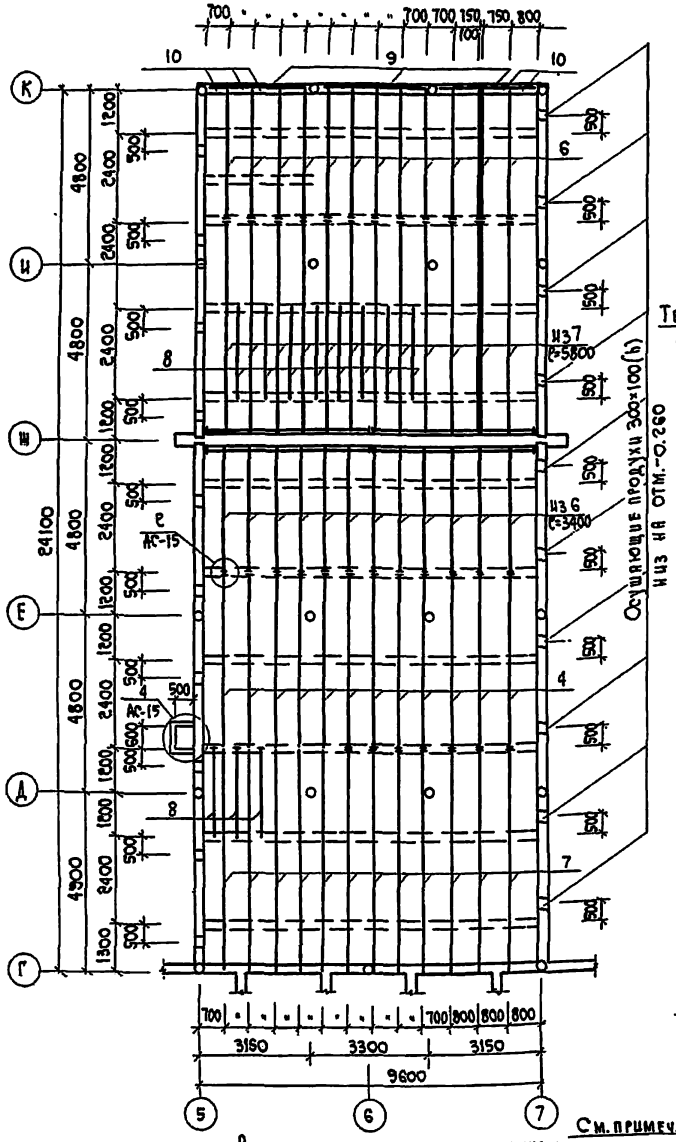

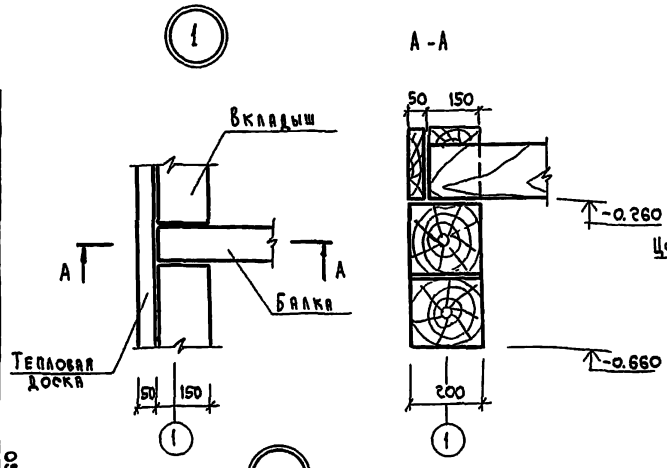

Вариант блокировки со зданием коровника

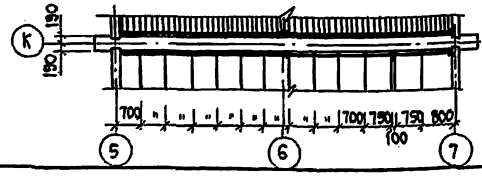

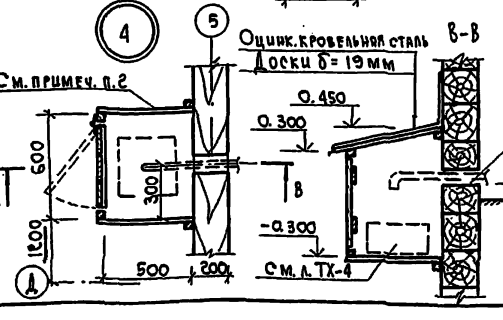

1. Работать совместно с л. АС-16
2. Ящик для маслоуловителя выполнить из досок δ=19мм и брусков 50×50мм

			801-3-30м.84	АС
ГИП	Горбачева			
Нач. отд.	Иванов И.Г.		Родильная на 12 коров для районов Крайнего Севера	Стадия: РП; Лист: 15; Листов:
Гл. спец.	Иванов Ю.И.			
Н. контр.	Иванов Ю.И.			
Рук. гр.	Маракушина		Маркировочная схема балок цокольного перекрытия молочного блока. Узлы 1:4. Сечения	Госстрой РСФСР Красноярскгипросовхозстрой
Ст. инж.	Сергунова			
Инженер	Ващенко			

Копировал: [illegible]

Формат 22г

Маркировочная схема балок цокольного перекрытия

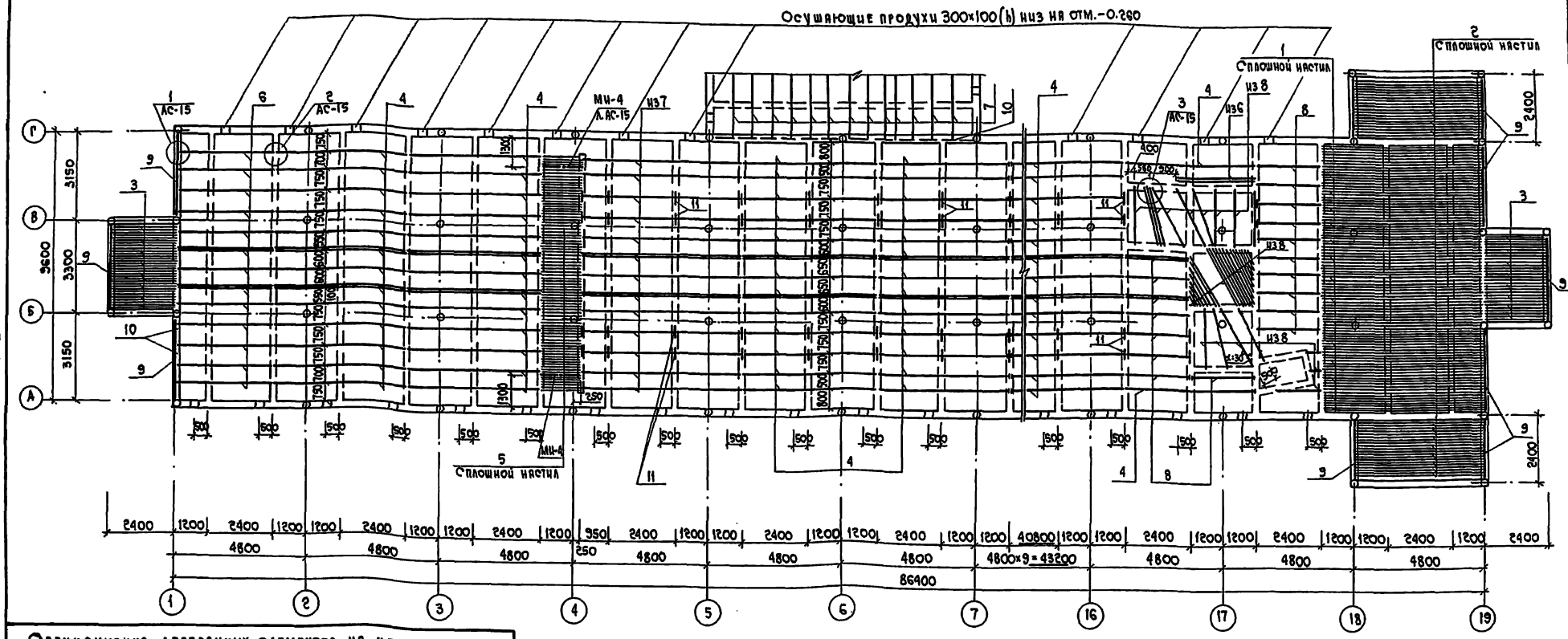

Спецификация деревянных элементов на цокольное перекрытие

Марка поз.	Обозначение	Наименование	Кол.	Объем м³	Примечание
1	2	3	4	5	6
1	АС-16	Балка 100×200(h) ℓ=6150	96	11.81	
2	—"—	—"— ℓ=4900	42	4.12	
3	—"—	—"— 100×200(h) ℓ=2450	62	3.04	
4	АС-15; АС-16	—"— 100×150(h) ℓ=4800	209	15.05	
5	АС-16	—"— ℓ=1450	81	1.76	
6	АС-15; АС-16	—"— ℓ=3600	42	2.27	
7	АС-15	—"— ℓ=6100	40	3.66	
8	АС-15, АС-16	—"— ℓ=2400	60	2.16	
9	—"—	Тепловая доска 50×200(h)	35.8 м.п.	0.36	
10	—"—	Вкладыши 150×200(h)	25.0 м.п.	0.75	
11	АС-16	Подкладка 100×30(h), ℓ=300	104	0.09	

1. Качество древесины пиломатериалов должно удовлетворять требованиям СНиП II-25-80.
2. Лесоматериалом несущих элементов служит древесина сосны или ели влажностью не более 25%, I сорта.
3. Все мероприятия по защите деревянных конструкций от гниения и возгорания выполнять в соответствии с указаниями пояснительной записки.
4. Для создания уклона под стойками балки укладываются на подкладки поз.11.
5. Балки к которым крепятся натяжные приводные устройства транспортера навозоудаления, крепить к прогонам согласно узла 3 лист АС-15.

Типовой проект А.I

Инв.№ подл. | Подпись и дата | Взам.инв.№

				801-3-30м.84	АС
ГИП	Горбачева				
Нач.отд	Иванов Ю.Ш.			Родильная на 12 коров для районов Крайнего Севера	Стадия: РП; Лист: 16; Листов:
Гл.спец	Иванов Ю.Ш.				
Н.контр	Иванов Ю.Ш.				
Рук.гр.	Маракушин			Маркировочная схема балок цокольного перекрытия	Госстрой РСФСР Красноярскгипросовхозстрой
Ст.инж.	Сергунова				
Инженер	Ващенко				

Привязан:

Инв.№

Копировал:

Формат А2г

Альбом I

Типовой проект

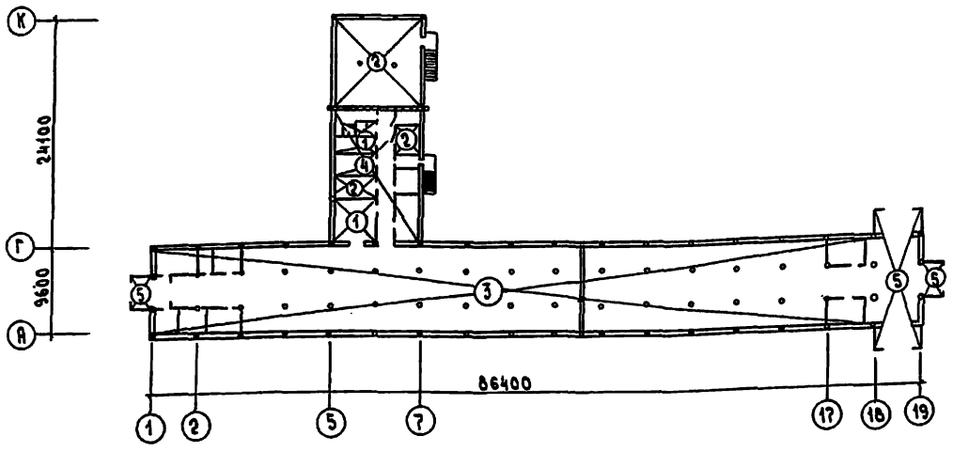

Экспликация полов

Наименование или номер помещения по проекту	Тип пола по проекту	Схема пола или номер узла по серии	Элементы пола и их толщина	Площадь пола м²
18,17,25,24	1	-0.030 / -0.660	Покрытие-плитка керамическая по ГОСТ 6787-80-13мм. Заполнение швов-цементно-песчаный раствор м150. Прослойка-цементно-песчаный раствор м150-20мм. Гидроизоляция-2слоя гидроизола на битумной мастике. Настил из досок δ=40мм. Балка пола 100×150(h) Утеплитель-плиты минераловатные γ=125 кг/м³ δ=180мм. Настил из досок δ=40мм. Черепные бруски 50×50	33.40
сетка см. прим. п.3 только для котельной 16,23,27 21,	2	0.000 / -0.660	Цементно-песчаный раствор м200-20мм Бетон м200-50мм.(армированный сеткой) Гидроизоляция-2слоя гидроизола на битумной мастике. Настил из досок δ=40мм Балка пола 100×150(h) Утеплитель-плиты минераловатные γ=125 кг/м³ δ=180мм. Настил из досок δ=40мм Черепные бруски 50×50	105.74
1÷13;15;22	3	0.000 / -0.660	Доски δ=40мм Прослойка из битумной кислотостойкой мастики δ=3мм. Косой настил из досок δ=30мм Гидроизоляция-2слоя гидроизола на битумной мастике по покрашенной битумом поверхности Доски δ=40мм. Балка пола 100×150(h) Утеплитель-плиты минераловатные γ=125 кг/м³ δ=180мм. по ГОСТ 9573-82 Настил из досок δ=40мм Черепные бруски 50×50	783.30
18÷20,13,16 26,22	4	-0.040 / -0.660	Доски δ=28мм, ГОСТ 8242-75 Гидроизоляция-2слоя гидроизола на битумной мастике Доски δ=40мм. Балка пола 100×150(h) Утеплитель-минераловатные плиты γ=125 кг/м³ δ=180мм. Настил из досок δ=40мм Черепные бруски 50×50	81.04
14.16	5	-0.020 / -0.660 / Нашельники 40×19(h)	Доски δ=40мм Гидроизоляция-2слоя гидроизола на битумной мастике Накат из бруса 100×200(h) Прогоны 2(200×200)	84.96

1. На плане полов пандусы условно не показаны.
2. Для вентиляции цокольного перекрытия в стенах здания родильного отделения и молочного блока в уровне балок пола устраиваются осушающие продухи, которые открываются в летний период года; а в зимний период утепляются и закрываются. См. деталь на листе АС-14.
3. В котельной в слое бетона проложить сварную сетку $\frac{5Вр1-(*200)+10}{5Вр1-200}$ 2350 по ГОСТ 8478-81
4. Устройство полов в денниках и профилакториях см. на л. АС-32.
5. Расход пиломатериалов на полы см. на л. АС-42.
6. Устройство выравнивания электрических потенциалов выполнить по чертежу 9-12.

Привязан	ГИП	Горбачева		т.п. 801-3-30м.84	АС
	Нач.отд.	Иванов Н.Г.		Родильная на 12 коров для районов Крайнего Севера	Стадия: РП; Лист: 17; Листов:
	Гл.спец.	Иванов Ю.И.	XI-82		
	Нор.конт.	Иванов Ю.И.			
	Рук.гр.	Маракушина	X-82	План полов Экспликация полов	Госстрой РСФСР Красноярскгипросоюзстрой
	Ст.инж.	Сергунова	X-82		
Инв N	Инжен.	Иващенко			

Коп: Лимонова

Формат 22г

Инв N подл. | Подпись и дата | Взам. инв N

Маркировочная схема балок и щитов чердачного перекрытия

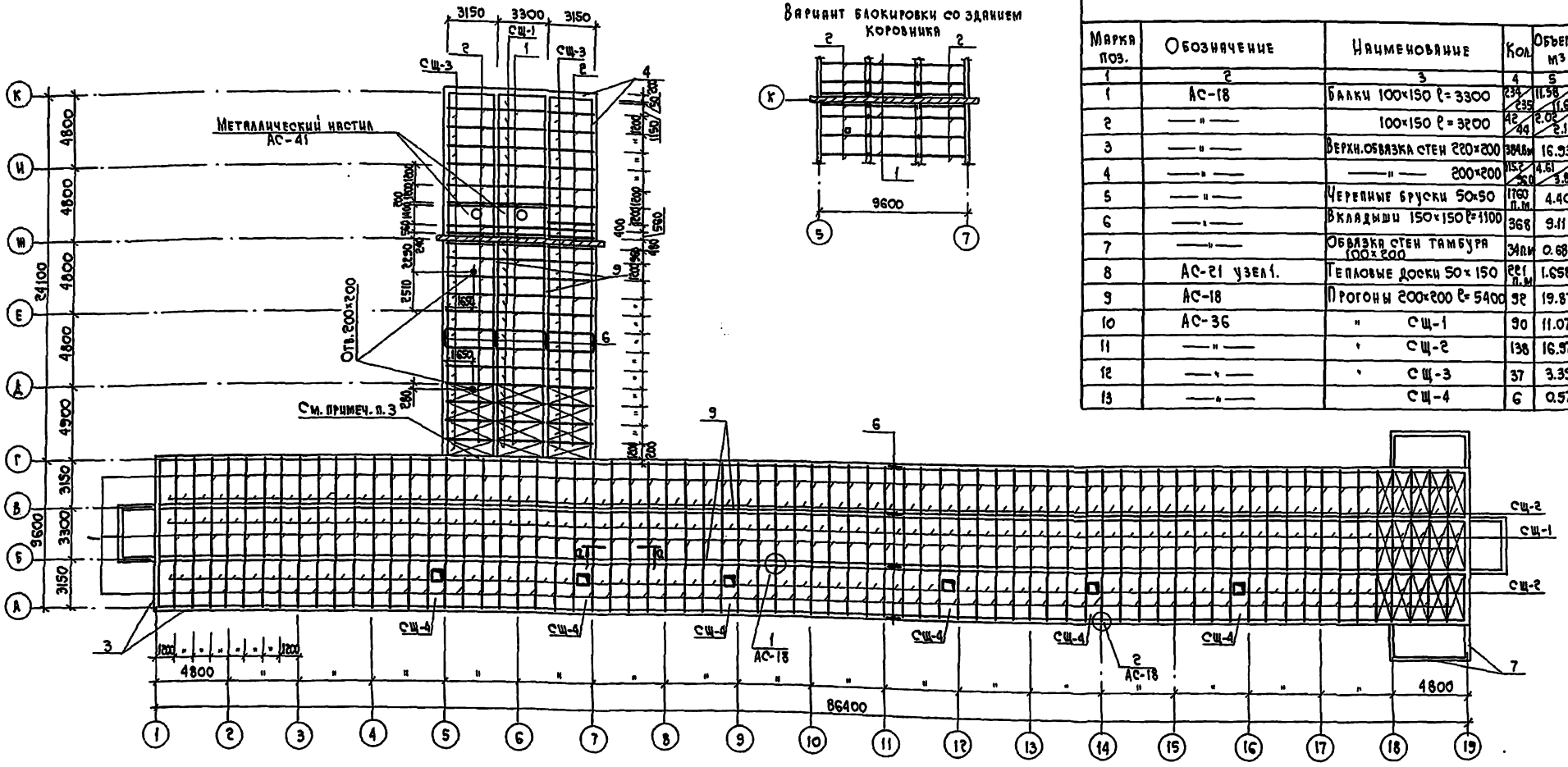

Вариант блокировки со зданием коровника

Спецификация деревянных элементов на чердачное перекрытие

Марка поз.	Обозначение	Наименование	Кол.	Объем м³	Примечание
1	2	3	4	5	6
1	АС-18	Балки 100×150 ℓ=3300	234/235	11.58/11.63	
2	—"—	100×150 ℓ=3200	42/44	2.02/2.11	
3	—"—	Верхн. обвязка стен 220×200	384.8м	16.93	
4	—"—	—"— 200×200	115.2/96.0	4.61/3.84	
5	—"—	Черепные бруски 50×50	1760 п.м.	4.40	
6	—"—	Вкладыши 150×150 ℓ=1100	368	9.11	
7	—"—	Обвязка стен тамбура 100×200	34п.м	0.68	
8	АС-21 узел 1.	Тепловые доски 50×150	221 п.м	1.658	
9	АС-18	Прогоны 200×200 ℓ=5400	92	19.87	
10	АС-36	" СЩ-1	90	11.07	
11	—"—	" СЩ-2	138	16.97	
12	—"—	" СЩ-3	37	3.39	
13	—"—	СЩ-4	6	0.57	

а-а

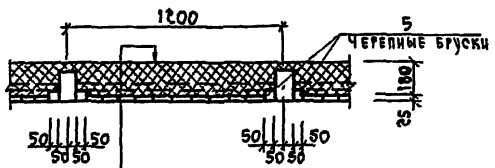

Утеплитель полужесткие мин. плиты на синтетическом связующем γ=300кг/м³ δ=180мм по ГОСТ 9573-82
Пароизоляция - слой толя
Щиты наката СЩ-1 по черепным брускам 50×50

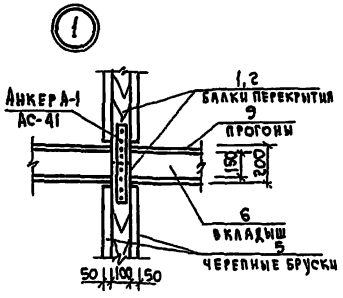

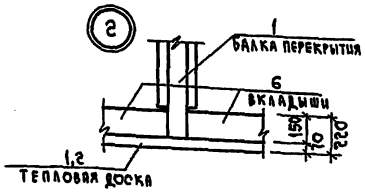

1. Концы прогонов, укладываемых на брандмауэрную стену обернуть толем.
2. Верхняя обвязка стен выполняется из двух рядов брусьев сеч. 200×200мм по стойкам. Низ обвязки на отм. 2.600 м.
3. На участке стены по оси Г между осями 5÷7 верхнюю обвязку выполнить из 3х рядов брусьев 200×200 мм. Низ обвязки на отм. 2.40 м

				801-3-30м.84			АС
Гип	Горбачева			Родильная на 12 коров для районов Крайнего Севера	Стадия	Лист	Листов
Нач. отд.	Иванов Н.Г.				Рп	18	
Гл. спец.	Иванов Ю.Н.						
Н. контр.	Иванов Ю.Н.						
Рук. гр.	Маракушина		VII-83	Маркировочная схема балок и щитов чердачного перекрытия	Госстрой РСФСР Красноярскгипросовхозстрой		
Ст. инж.	Сергунова						
Инженер	Иващенко						

Привязан

Инв. N

Копировал: АЕЦ

Формат 22г

Типовой проект Ал. I

Инв. № подл. | Подпись и дата | Взам. инв. №

Альбом I

Типовой проект

Маркировочная схема стропил

Маркировочная схема стропил для варианта блокировки

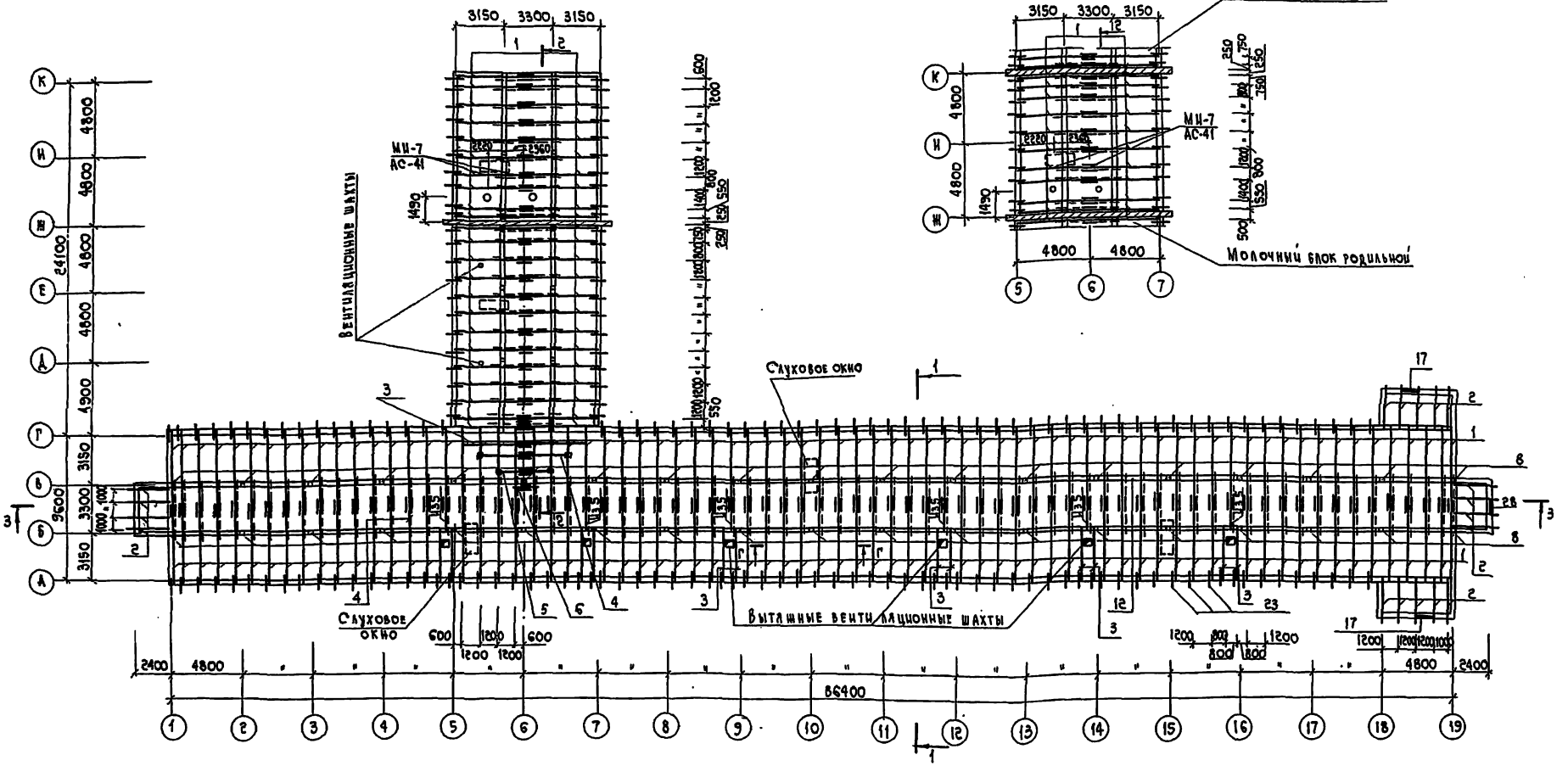

1. Лесоматериалом несущих элементов кровли служит древесина хвойных пород влажностью не более 20% I сорта для основных несущих конструкций; II сорта – для обрешетки.
2. Качество древесины пиломатериалов должно удовлетворять требованиям СНиПа III-19-76 и СНиПа II-25-80.
3. Все мероприятия по защите деревянных конструкций от гниения и возгорания, а металлических элементов от коррозии выполнять в соответствии с указаниями пояснительной записки к проекту.
4. Разрезы и спецификацию древесины см. на листе АС-20.
5. Вытяжные вентиляционные шахты ВВШ-6-4и см. на л. АС-39.

Т.П. 801-3-30м.84							АС
ГИП	Горбачева			Родильная на 12 коров для районов Крайнего Севера	Стадия	Лист	Листов
Нач.отд.	Иванов				РП	19	
Гл.спец.	Иванов		XI-82				
Н.контр.	Иванов						
Рук.гр.	Маракушина		X-82	Маркировочная схема стропил	Госстрой РСФСР Красноярскгипросовхозстрой		
Ст.инж.	Сергунова		X-82				
Инженер	Иващенко						

Привязан

Инв. N

Копировал:

Формат 22г

Инв. № подл. | Подпись и дата | Взам. инв. №

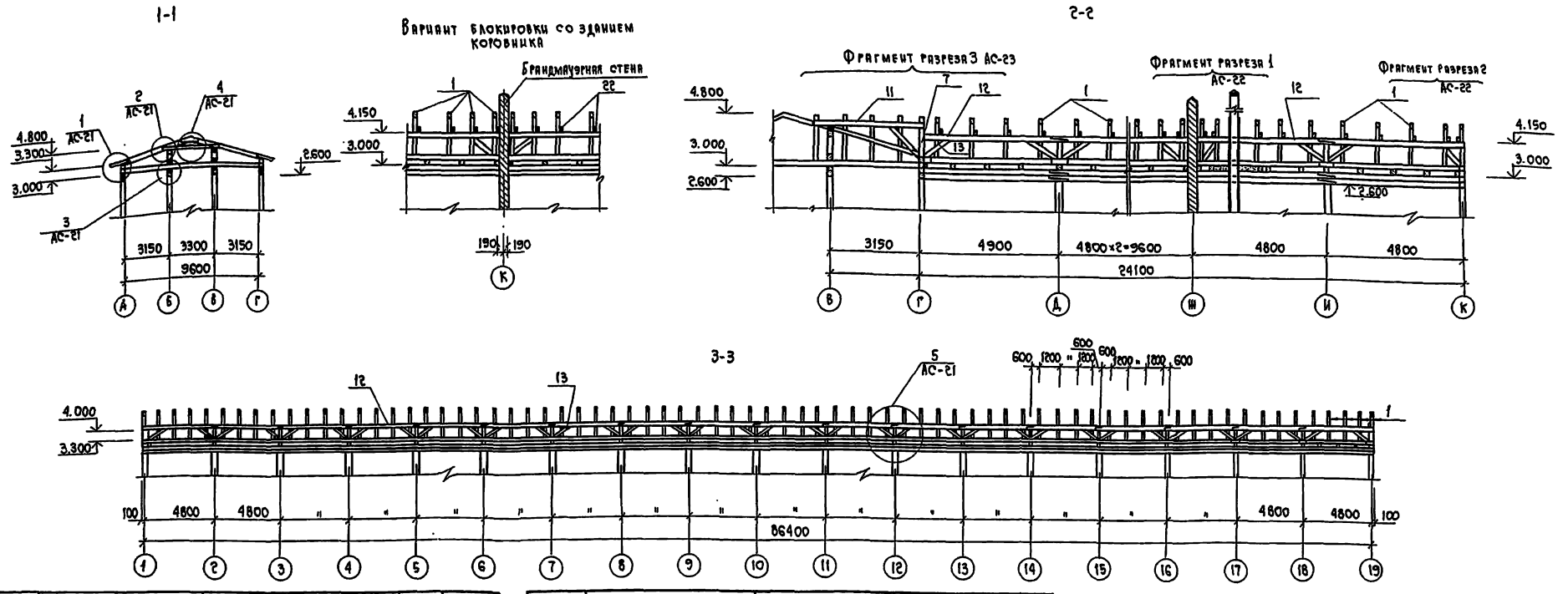

Марка поз.	Обозначение	Наименование	Кол.	Объем м³	Примечания
1	АС-19, АС-20	Стропильная нога 100×200 ℓ=5250	188	19.74	
2	АС-19	—"— 100×200 ℓ=3000	18	1.080	
3	—"—	—"— 100×200 ℓ=4430	14	1.24	
4	—"—	—"— 100×200 ℓ=3200	2	0.128	
5	—"—	—"— 100×200 ℓ=1950	6	0.312	
6	—"—	—"— 100×200 ℓ=710	2	0.028	
7	АС-20	Стойка 150×150 ℓ=1250	1	0.028	
8	АС-19	—"— 150×150 ℓ=800	50/48	0.900/0.864	
9	АС-23	—"— 150×100 ℓ=550	2	0.017	
10	—"—	—"— 150×100 ℓ=810	2	0.024	
11	АС-20; АС-23	Прогон 150×200 ℓ=4000	1	0.120	
12	АС-20; АС-21	Прогоны 150×200 ℓ=5400	46	7.450	
13	АС-21	Подкос 150×150 ℓ=1000	92	2.070	
14	АС-23	Подкос 150×150 ℓ=1700	1	0.038	
15	АС-21; АС-23	Подкладка 150×150 ℓ=400	56	0.504	
16	АС-23	—"— 150×250 ℓ=400	1	0.015	
17	АС-19	Вкладыши 150×200 ℓ=1100	8	0.264	
18	АС-21; АС-23	Мауэрлат 200×150	250 м.п.	7.500	

Марка поз.	Обозначение	Наименование	Кол.	Объем м³	Примечания
19	АС-21	Доски настила δ=40	36.3 м²	1.452	
20	АС-21; АС-23	Карнизные доски 25×150	500 м.п.	1.875	
21	—"—	Накладки к стропилам 40×150			
		ℓ=900	202	1.091	
22	—"—	Затяжка 50×150 ℓ=4100	97	2.982	
23	АС-21	Кобылка 50×100 ℓ=1000	180	0.900	
24	АС-21	Коньковая доска 50×150	116 м.п.	0.870	
25	АС-21; АС-13	Обрешетка 50×60	2970 м.п.	8.910	
26	АС-21	Черепной брусок 50×50 ℓ=2200	28	0.154	
27	—"—	Накладки к стойкам каркаса			
		50×150 ℓ=900	80	0.540	
28	АС-19	Вкладыши 150×200 ℓ=900	6	0.162	

1. Требования, предъявляемые к деревянным элементам, см. примечания на листе АС-19.

Типовой проект

Ал. I

Привязан

Инв. N

ГИП	Горбачева	
Нач. отд.	Иванов И. Т.	
Гл. спец.	Иванов Ю. И.	
Н. контр.	Иванов Ю. И.	
Рук. гр.	Маракушина	11-83г.
Ст. инж.	Сергунова	
Инженер	Иващенко	

801-3-30м.84 АС

Родильная на 12 коров для районов Крайнего Севера

Стадия	Лист	Листов
РП	20	

Разрезы по стропилам 1-1, 2-2, 3-3.

Госстрой РСФСР Красноярскгипросовхозстрой

Копировал: АЕД

Формат 22г.

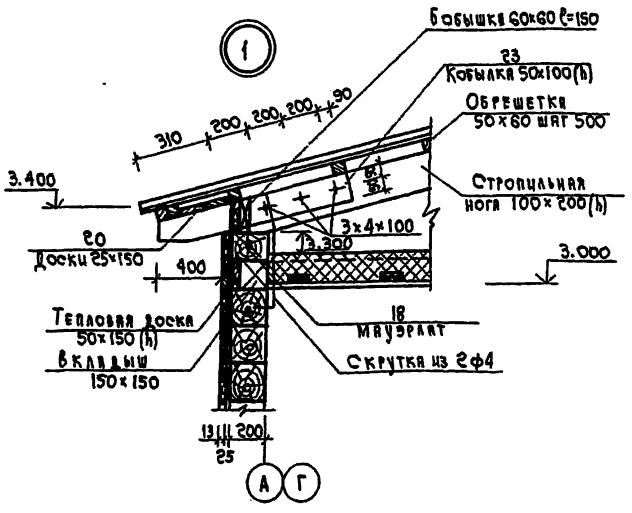

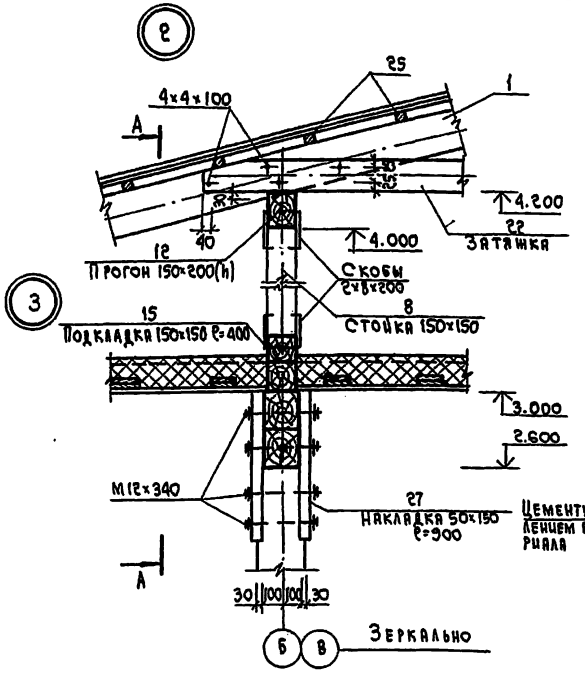

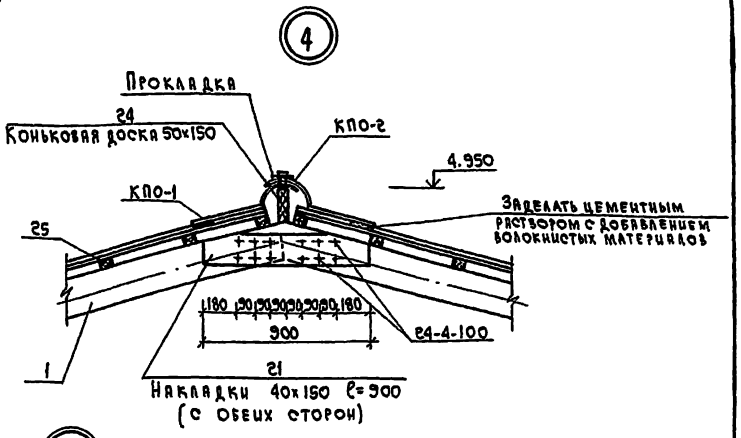

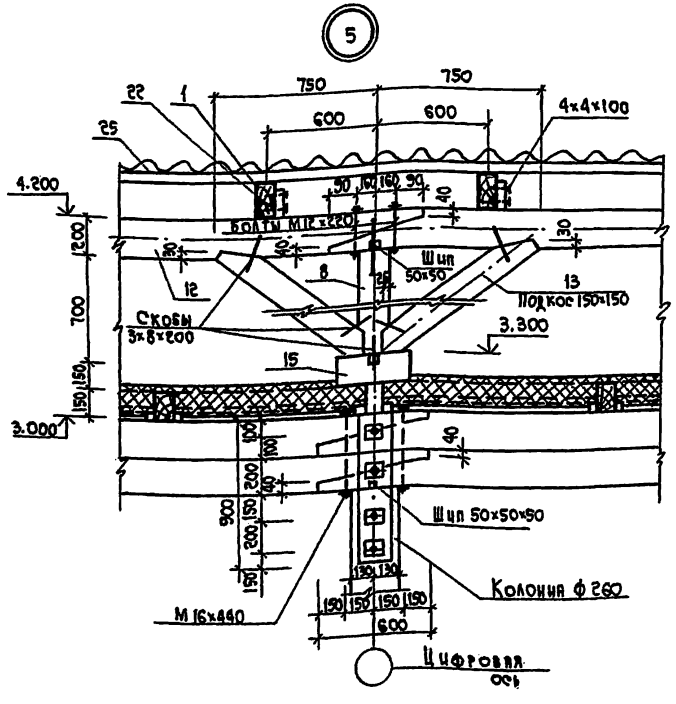

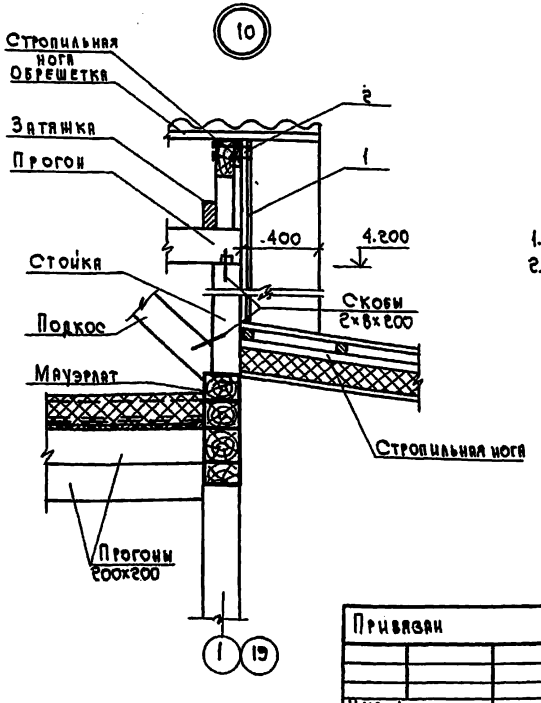

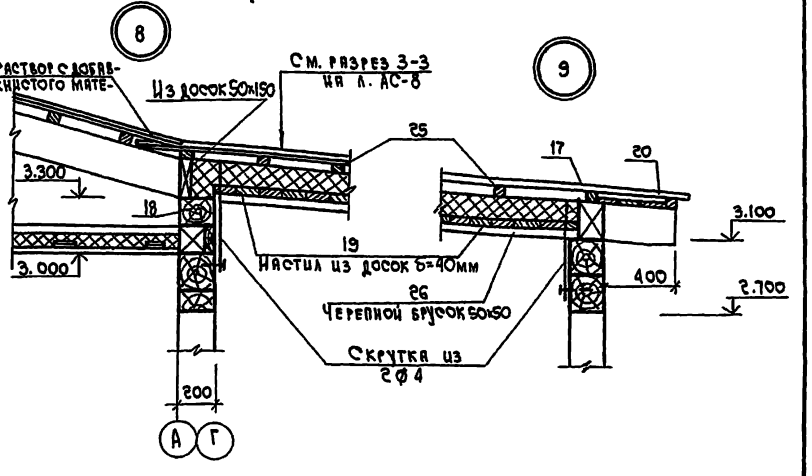

1. Данный лист смотри совместно с листами АС-8, АС-9.
2. Стропильные ноги крепить к мауэрлату и прогонам гвоздями 4×6×150.

				801-3-30м.84		АС
	ГИП	Горбачева				
Привязан	Нач.отд.	Иванов Н.Г.		Родильная на 12 коров для районов Крайнего Севера	Стадия	Лист	Листов
	Гл.спец.	Иванов Ю.И.			РП	21	
	Н.контр.	Иванов Ю.И.					
	Рук.гр.	Маракушина		Узлы разрезов 1-5, 8 ÷ 10	Госстрой РСФСР Красноярскгипросовхозстрой		
	Ст.инж.	Сергунова					
Инв.N	Инженер	Иващенко					

Копировал: АЕС

Формат 22г

Типовой проект Ал.I

Фрагмент разреза 1

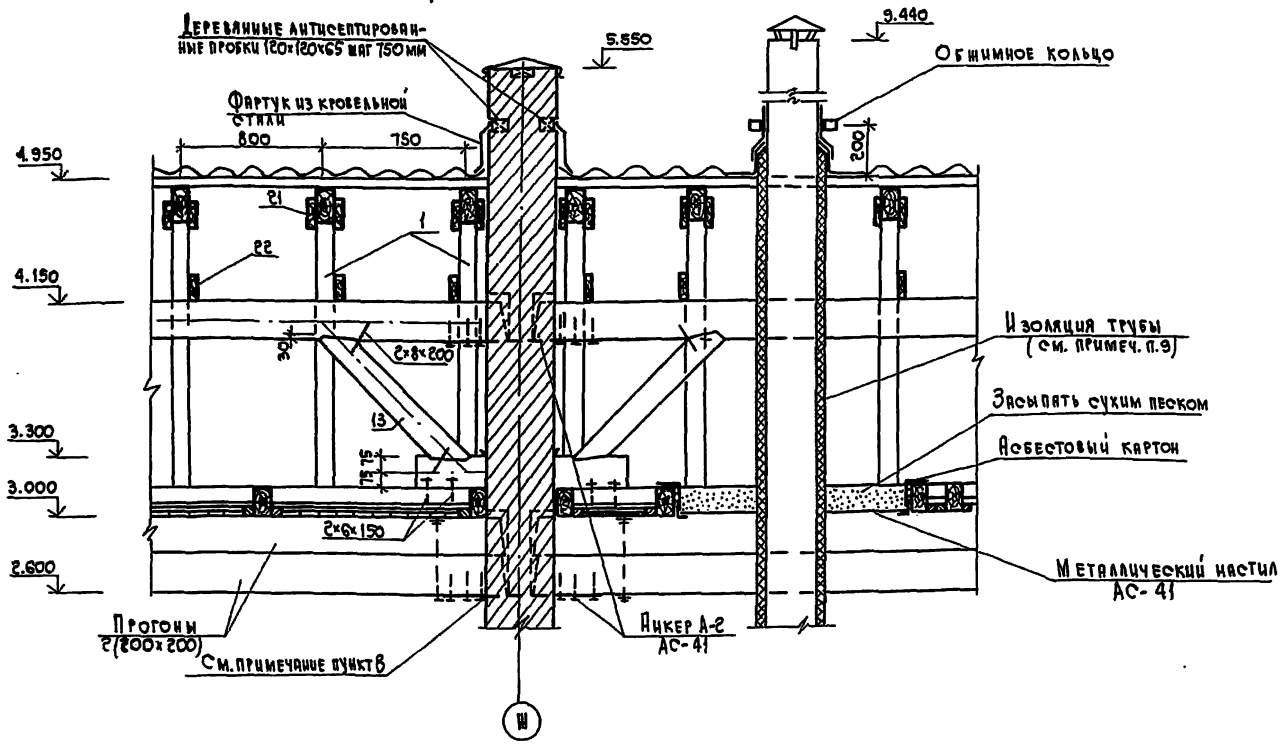

Фрагмент разреза 2

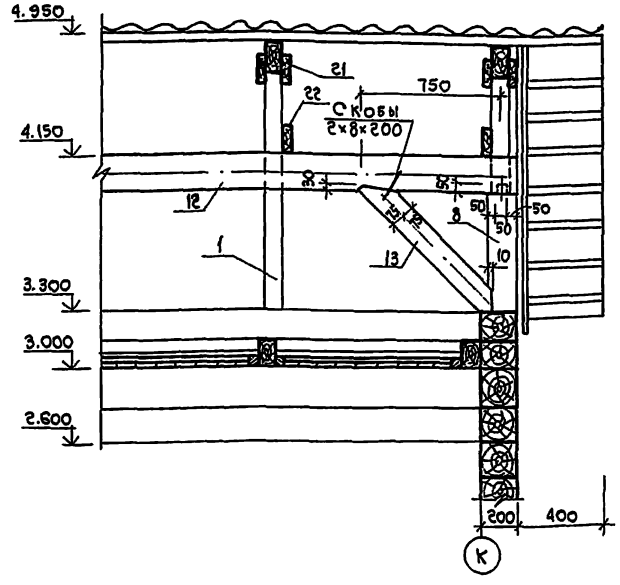

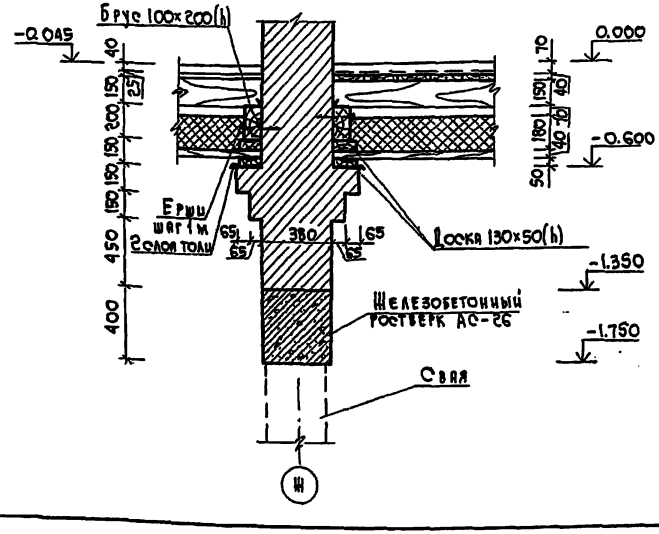

1. Общие примечания см. л. АС-19.
2. Утеплитель в чердачном перекрытии условно не показан, см. фрагмент на л. АС-23.
3. Обшивка фронтона дана на л. АС-25.
4. Все гвоздевые соединения выполнять на гвоздях ф4 мм, ℓ=100 мм.
5. Крепление мауэрлата к стене осуществляется вертикальными нагелями, аналогично креплению бруса стен.
6. Стропила, прогоны, обрешетку и затяжки обить со стороны дымовой трубы асбестовым картоном δ=4мм по ГОСТ 2850-80.
7. Расход болтов и скоб на здание дан на л. АС-43.
8. Концы прогонов опирающиеся на кирпичную стену обернуть толью.
9. Изоляция дымовой трубы выполнить из матов минеральных вертикальнослоистых марки 75 δ=40мм с покровным слоем из стеклопластика рулонного согласно ТУ 36-1674-73 и ГОСТ 23307-78.

					801-3-30м.84			АС
				ГИП	Горбачева		07-83	
Привязан				Нач.отд.	Иванов И.С.			Родильная на 12 коров для районов Крайнего Севера
				Гл.спец.	Иванов Ю.И.			
				Н.контр.	Иванов Ю.И.			
				Рук.гр.	Маракушин		VII-83	Фрагменты разреза 1,2
				Ст.инж.	Сергунова			
Инв.N				Техник	Смоленкова			
				Копировал:				

Стадия	Лист	Листов
РП	22	

Госстрой РСФСР Красноярскгипросовхозстрой

Формат 22г

Типовой проект 801-3-30м.84 Ал.I

Фрагмент разреза 3

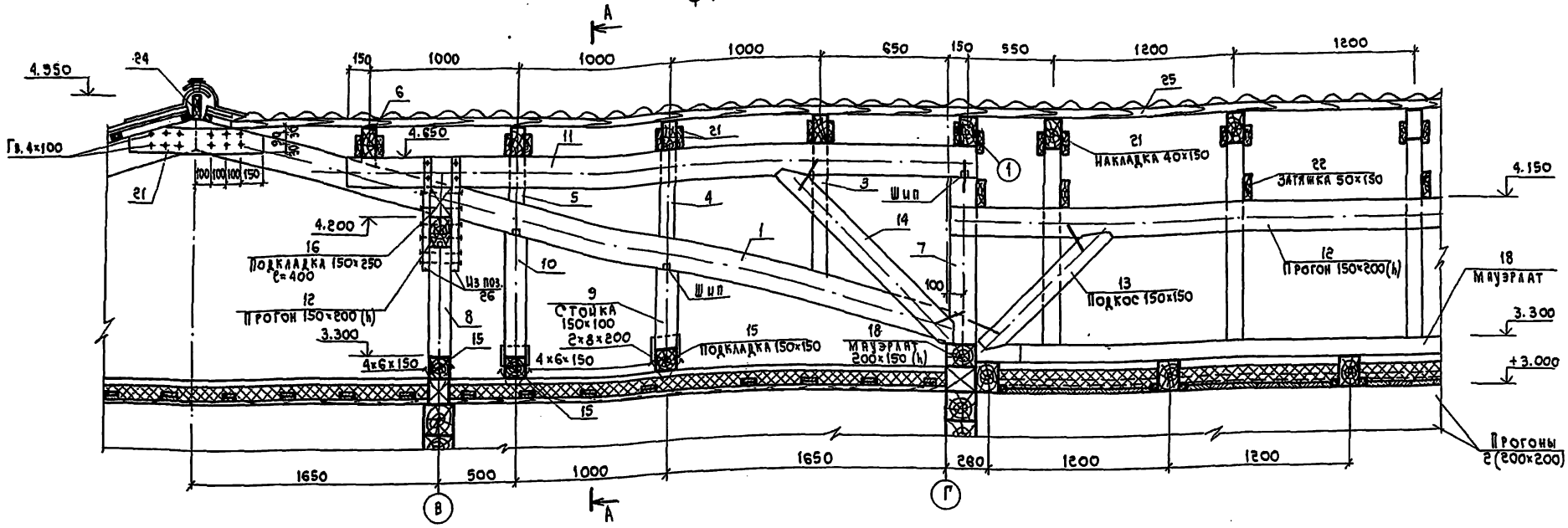

А - А

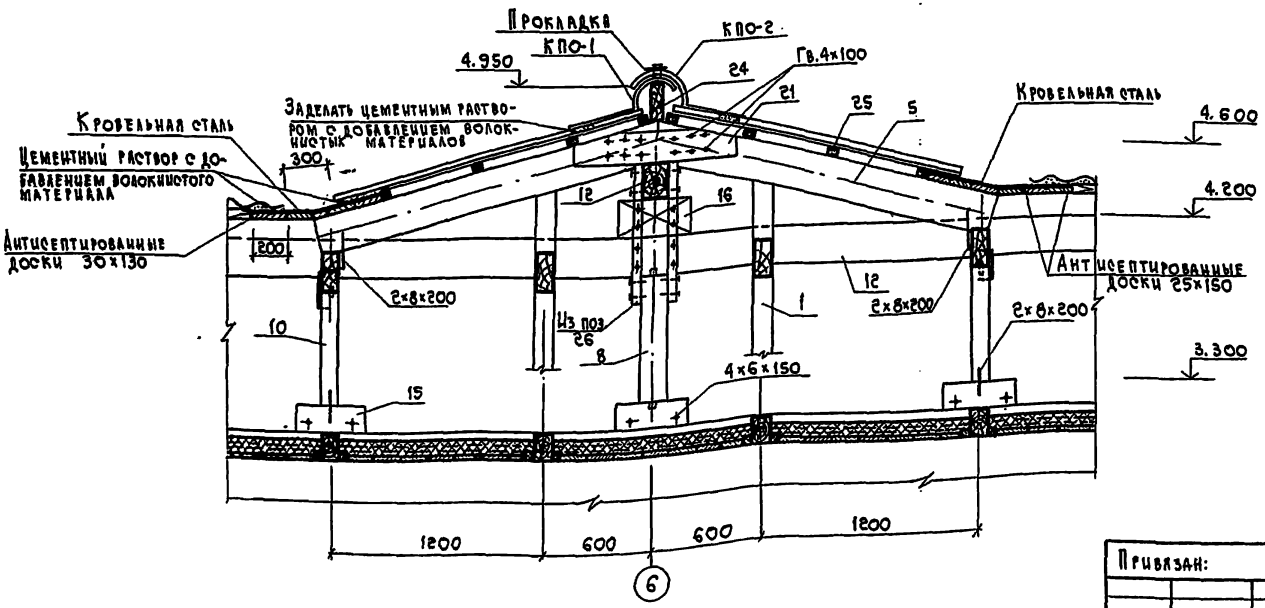

1. Общие примечания см. АС-19
2. Спецификацию элементов см. АС-20.

				т.п. 801-3-30м.84		АС
ГИП	Горбачева					
Н.отд.	Иванов			Родильная на 12 коров для районов Крайнего Севера	Стадия: РП	Лист: 23	Листов:
Гл.спец.	Иванов		5-82			
Н.контр.	Иванов					
Рук.гр.	Маракушина		X-82	Фрагмент разреза 3	Госстрой РСФСР Красноярскгипросовхозстрой	
Ст.инж.	Сергунова		11-82			
Инженер	Цвященко					
Привязан:						
Инв.№				Копировал:	Формат А2г	

Инв.№ подл. | Подпись и дата | Взам.инв.№

⑥

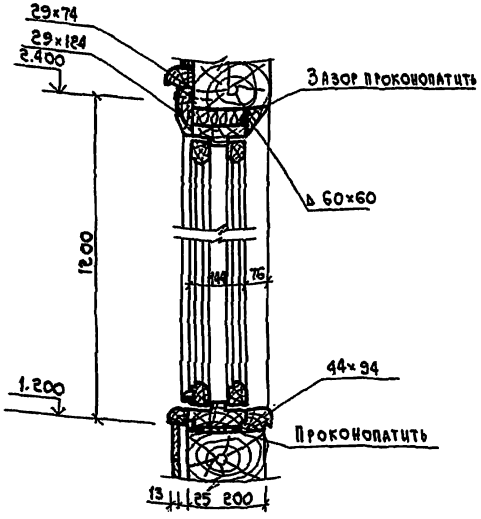

Элемент продуха

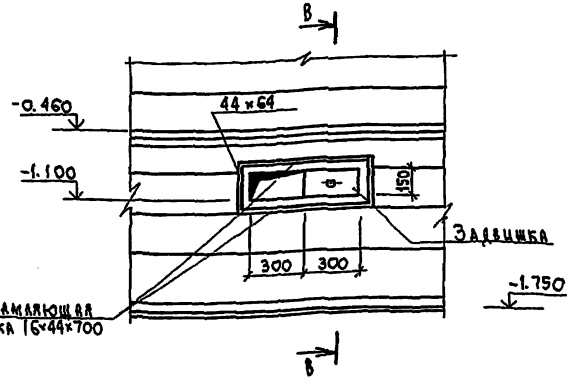

Соединение сваи с колонной (вариант)
(см. примеч. п.2)

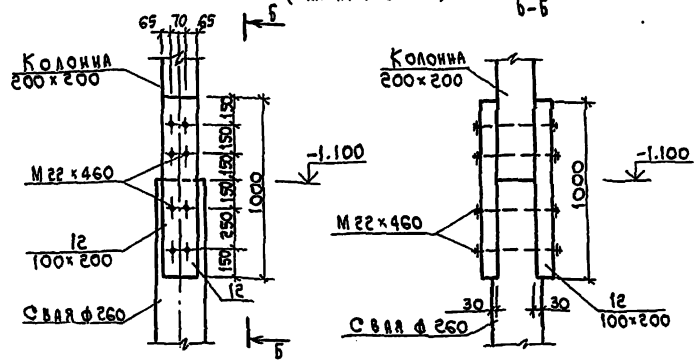

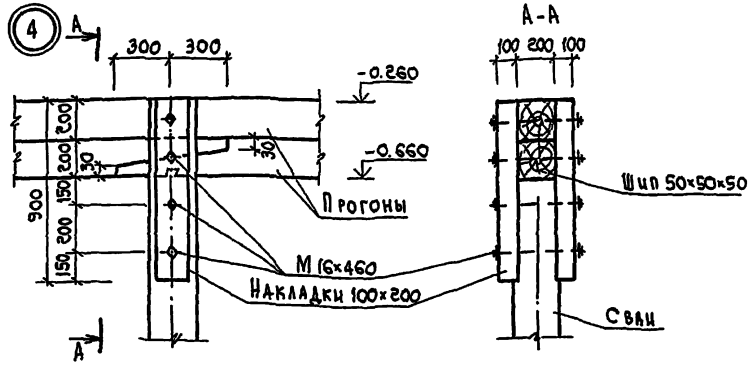

В - В

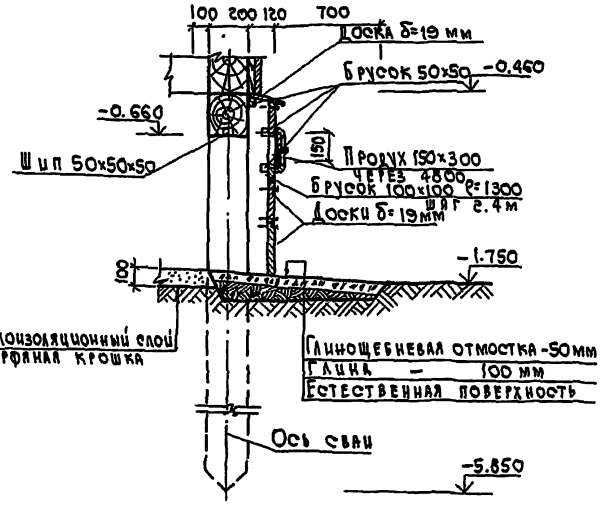

⑦

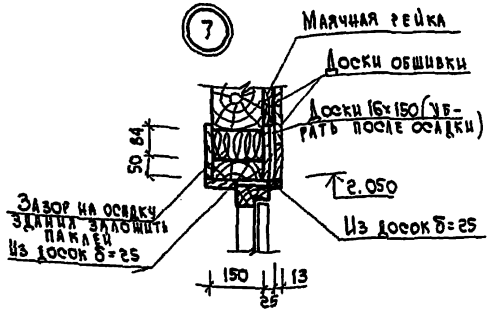

Расчетная схема
соединения сваи с колонной (вариант)

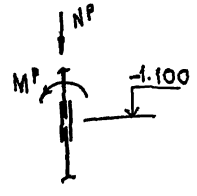

$N^P = 5.8$ т

$M^P = 1.417$ тм

1. Отметки верха дверных или оконных проемов (узел 6) даны после осадки стен. Узел 7 дан до осадки здания.
2. Деталь соединения сваи со стойкой дана для варианта составных свай-колонн.
3. Количество болтов М16×460 на крепление прогонов к сваям на все здание составит – 548 шт.

				Т.п. 801-3-30м.84			АС
ГИП	Горбачева						
Нач. отд.	Иванов			Родильная на 12 коров для районов Крайнего Севера	Стадия	Лист	Листов
Гл. спец.	Иванов		11-82		РП	24	
Н. контр.	Иванов			Узлы разреза 6,7 Элемент продуха Соединение сваи с колонной	Госстрой РСФСР Краснокурганпроссовхозстрой		
Рук. гр.	Маракушин		11-82				
Ст. инж.	Сергунова		11-82				
Инженер	Иванченко						

Привязан

Инв. №

Копировал:

Формат А2г

План кровли

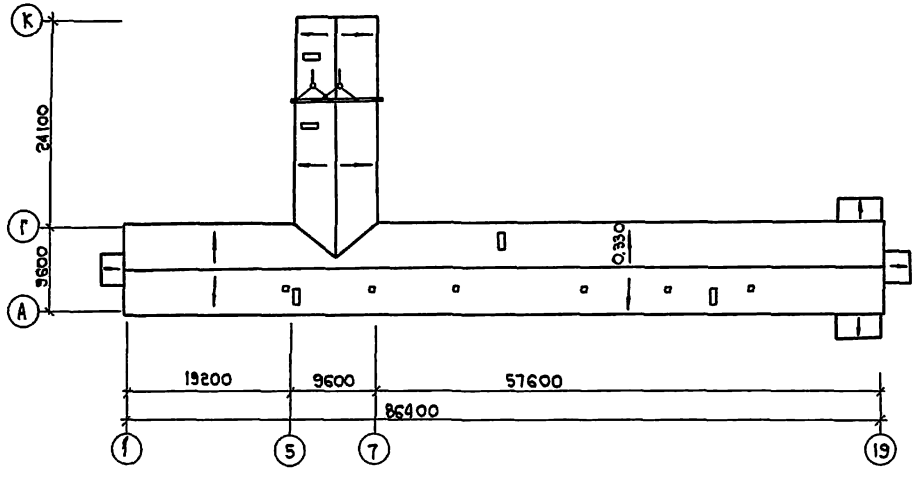

Фронтон по оси 1(19)

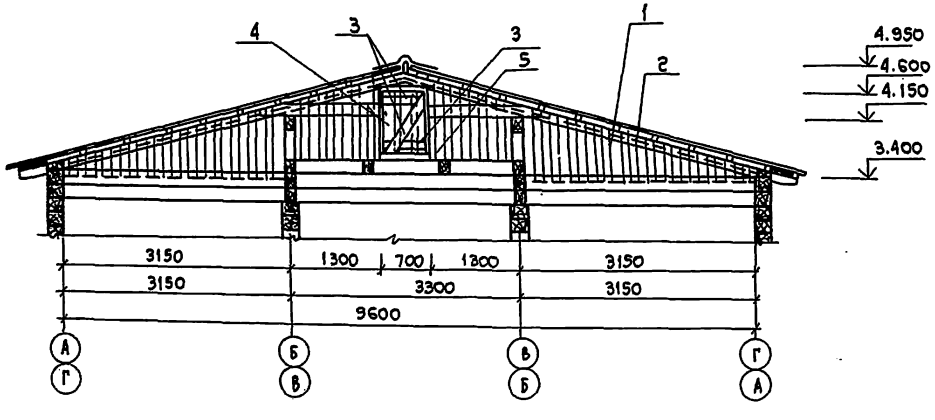

Спецификация древесины на все фронтоны

Марка поз.	Обозначение	Наименование	Кол.	Объем м³	Примечание
1	АС-25	Обшивка из досок 19×130мм	60п.м	0.76	
2	—"—	Накладка 40×130 "	31.0м	0.16	
3	—"—	Каркас двери 40×100 "	7.5м	0.03	
4	—"—	Обшивка двери 19×130 ℓ=1200	24	0.07	
5	—"—	Стойки 100×100 ℓ=1300	6	0.08	

1. Фронтоны обшиваются досками δ=19мм вразбежку, гвозди применять ϕ 3.5мм ℓ=90мм.
2. Фронтон по оси „К" выполняется аналогично фронтону по оси 1(19).
3. Дверь фронтона изготавливается из досок по месту.

Типовой проект Ал. I

Инв. № подл. | Подпись и дата | Взам. инв. №

Привязан	ГИП	Горбачева	
	Нач. отд.	Иванов Н.Г.	
	Гл. спец.	Иванов Ю.И.	
	Н. контр.	Иванов Ю.И.	
	Рук. гр.	Маракушина	VII-83
	Ст. инж.	Сергунова	
Инв. N	Инженер	Иващенко	

801-3-30м.84 АС

Родильная на 12 коров для районов Крайнего Севера

План кровли. Фронтон по оси 1(19)

Стадия	Лист	Листов
РП	25	

Госстрой РСФСР Красноярскгипросовхозстрой

Копировал: АЕЦ

Формат 22г

Брандмауэрная стена по оси Ш (по осям Ш и К для варианта блокировки)

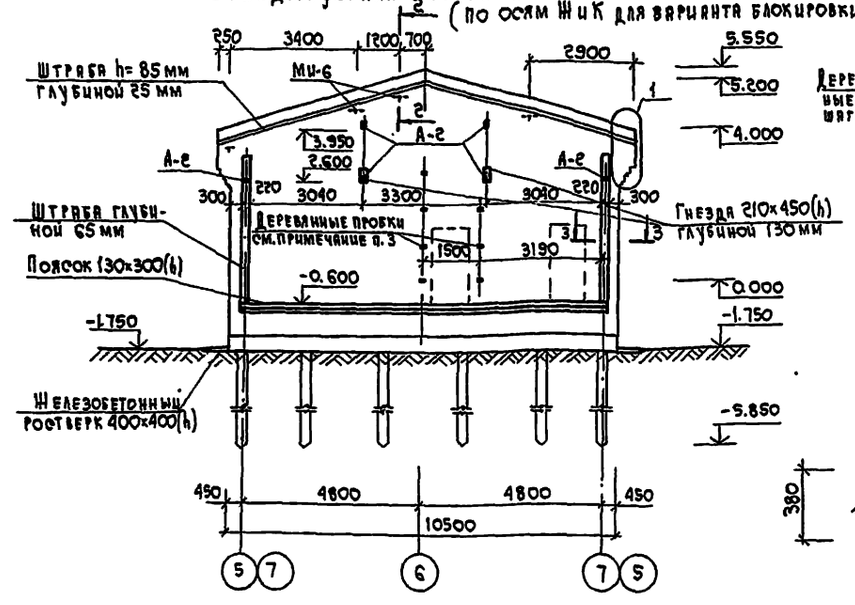

2-2

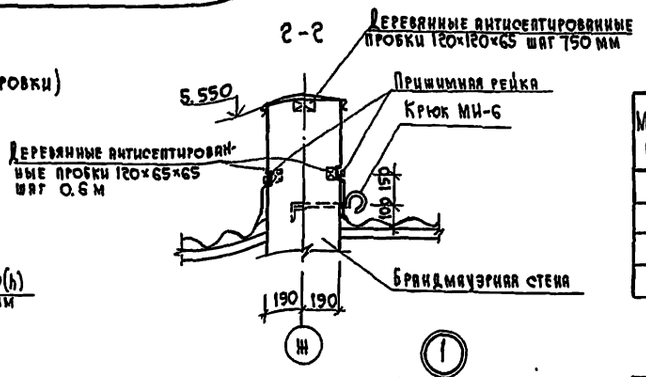

3-3

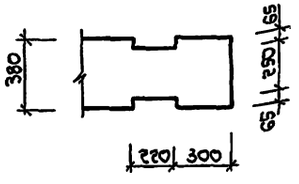

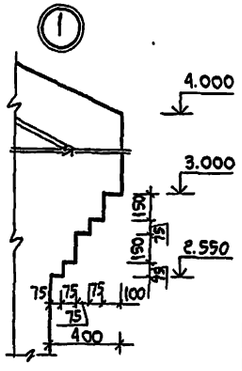

План ростверка под брандмауэрную стену

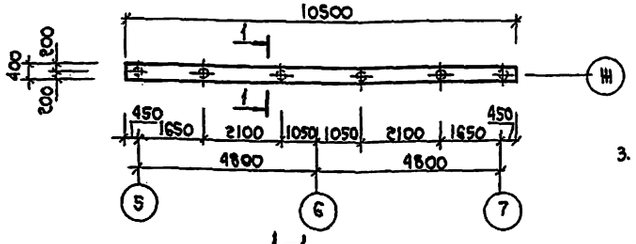

1-1

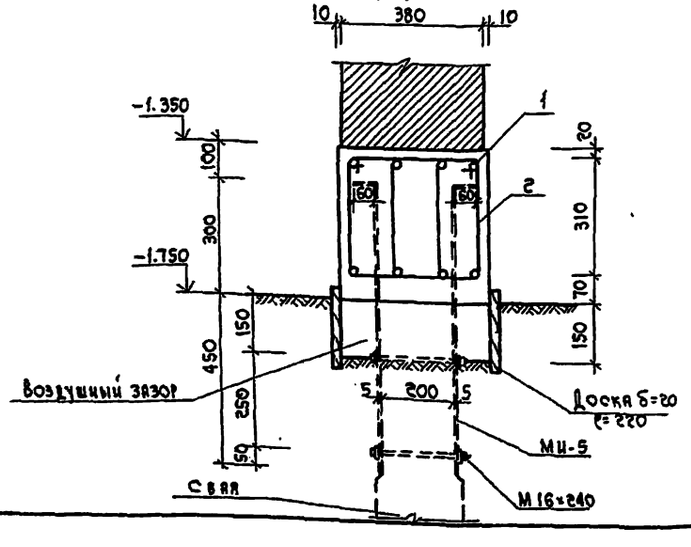

Спецификация стержней на 1 элемент

Марка поз.	Обозначение	Наименование	Кол.	Масса ед. кг.	Примечание
1	ф 14 А III	6000	1	7.30	
2	ф 6 А I l=1160 мм	310 270 350 230	1	0.25	

Спецификация элементов и материалов на лист

Марка поз.	Обозначение	Наименование	Кол.	Масса кг	Примечание
	Ростверк под брандмауэрную стену				
1	АС-26	Отдельные стержни ф 14 А III	16	116.80	
2	АС-26	Хомуты ф 6 А I	148	36.90	
	ГОСТ 7798-70*	Болт М16×240	12	0.68	
А-2	АС-41	Анкер А-2	6	7.98	
МИ-6	АС-41	Крюк МИ-6	4	1.84	
МИ-5		МИ-5 -50×5 l=810	12	19.08	
		Материалы			
		Бетон М200 Мрз 150		1.68 м³	
		Кирпичная кладка		25.0 м³	

1. В целях противопожарной безопасности между котельной и блоком служебных помещений устраивается кирпичная брандмауэрная стена толщиной 380 мм, выступающая за наружную грань брусчатых стен на 300 мм. Кладка стен выполняется из обыкновенного глиняного кирпича марки 100 с морозостойкостью не ниже Мрз 50 на растворе М 50. Возведение брандмауэрной стены выполнять в период рубки стен. При возведении стены, до рубки деревянных стен, ее необходимо временно раскрепить. Кладку стен в зимних условиях выполнять согласно СНиП III-17-78.
2. В брандмауэрной стене в местах опирания верхней обвязки стен и прогонов заложить анкер А-2 смотри фрагмент разреза 1 на л. АС-22
3. При кладке брандмауэрной стены заложить только со стороны блока служебных помещений (по оси Ш) просмоленные деревянные пробки 120×120×65 (h) с шагом 900 мм по высоте для крепления перегородок. Такие же пробки заложить поверху стены с шагом 1 м по длине для крепления кровельного железа.
4. При кладке стены со стороны котельной заложить крюки для крепления растяжек дымовой трубы.
5. Ростверк под брандмауэрную стену выполнить из бетона М200 с морозостойкостью не ниже Мрз 150, армировать вязаными каркасами.
6. Пунктиром показаны двери только для варианта блокировки.

801-3-30м.84 АС

ГИП	Горбачева		
Нач. отд.	Иванов Н.Г.		
Гл. спец.	Иванов Ю.Н.		
Н. контр.	Иванов Ю.Н.		
Рук. гр.	Маракушина		
Проверил	Сергунова		
Исполн.	Смолейкова		

Привязан

Инв. №

Родильная на 12 коров для районов Крайнего Севера

Стадия: РП | Лист: 26 | Листов:

Брандмауэрная стена. План ростверка под брандмауэрную стенку

Госстрой РСФСР Красноярскгипросахозстрой

Копировал:

Формат 22г

Типовой проект 801-3-30м.84 Ал.I

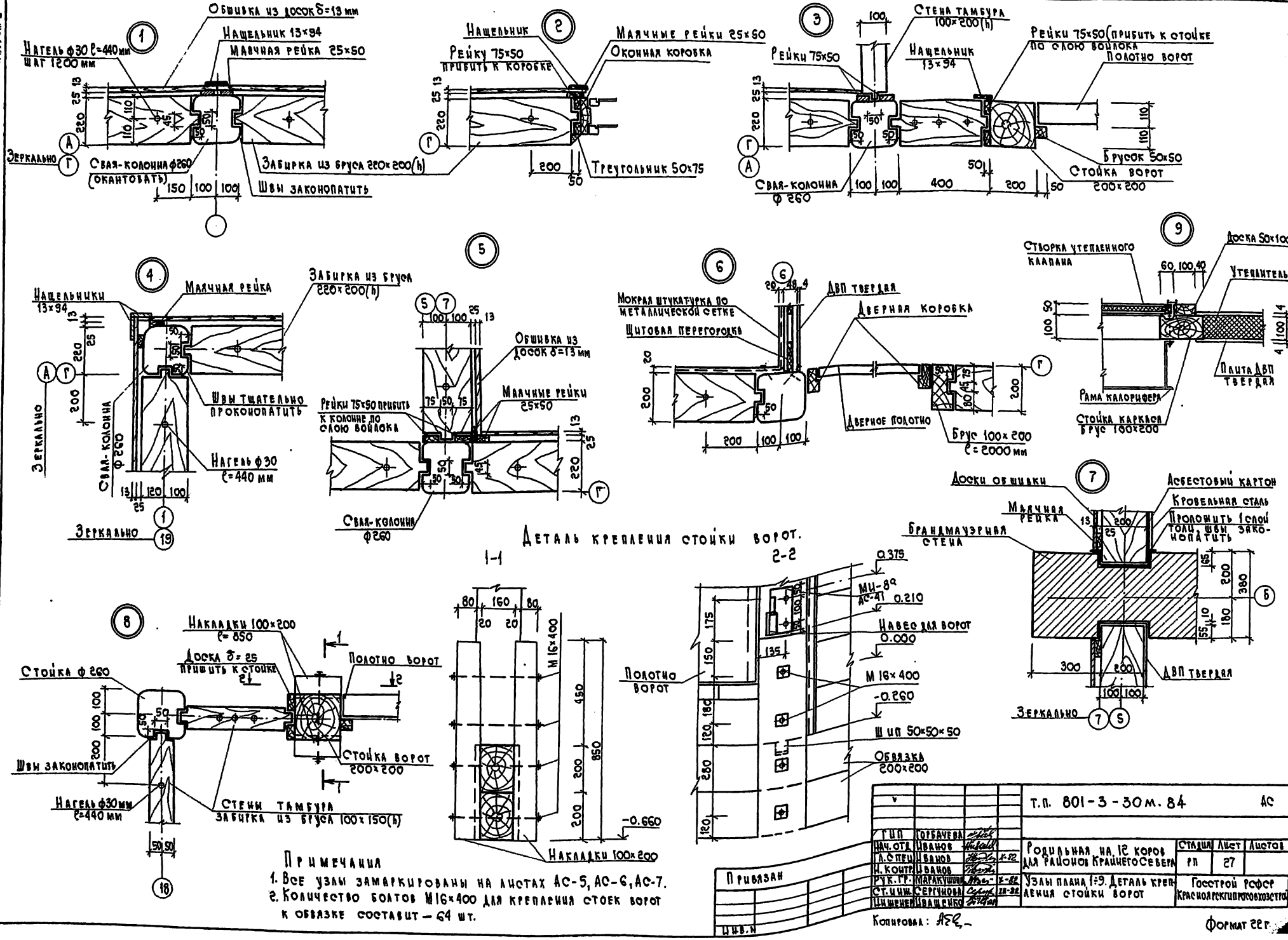

Примечания

1. Все узлы замаркированы на листах АС-5, АС-6, АС-7.
2. Количество болтов М16×400 для крепления стоек ворот к обвязке составит — 64 шт.

ГИП	Горбачева		
Нач. отд.	Иванов		
Л. спец.	Иванов		
Н. контр.	Иванов		
Рук. гр.	Маракушина		
Ст. инж.	Сергунова		
Инженер	Иващенко		

Т.П. 801-3-30м.84 АС

Родильная на 12 коров для районов Крайнего Севера

Узлы плана 1÷9. Деталь крепления стойки ворот

Стадия	Лист	Листов
РП	27	

Госстрой РСФСР Красноярскгипросовхозстрой

Привязан

Инв. N

Копировал: АЕЕ

Формат 22 г.

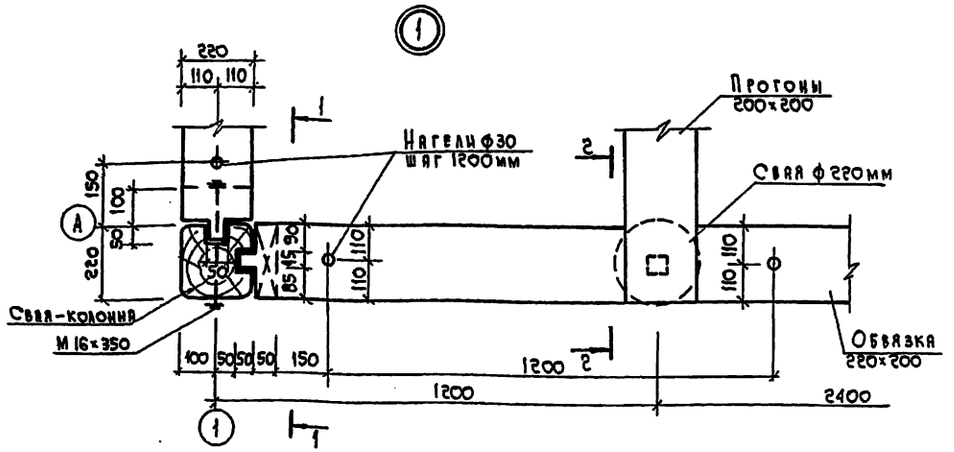

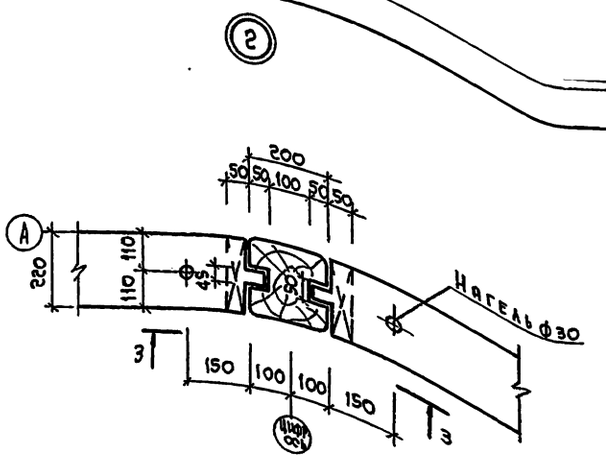

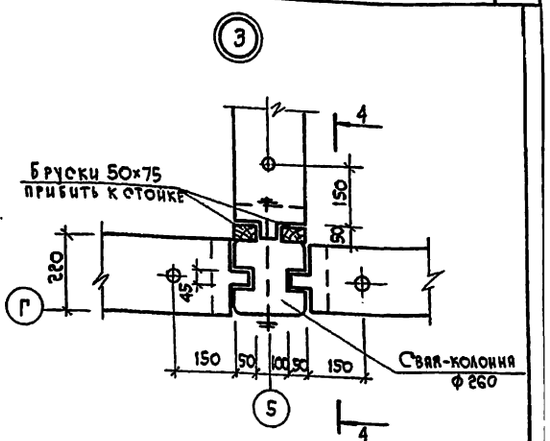

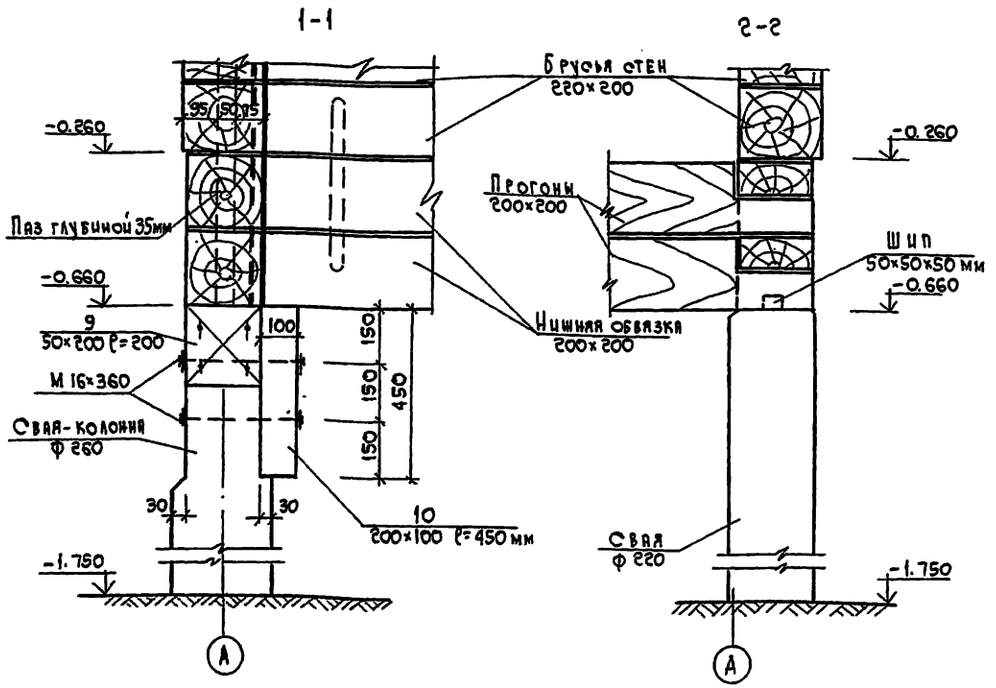

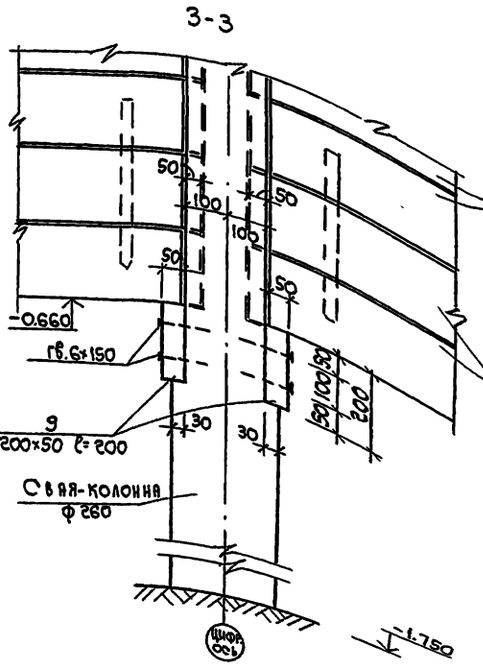

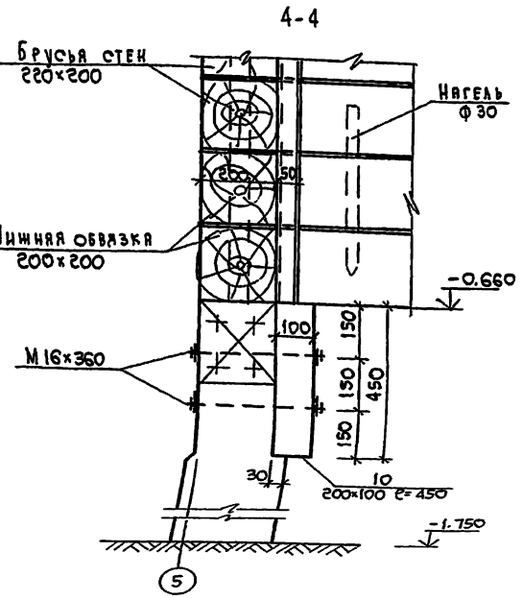

1. Маркировка узлов дана на листе АС-13.
2. Сваи-колонны окантовываются на 4 канта от отметки -1.100 и выше. Сваи окантовываются только в местах прибивки накладок.
3. Вариант соединения составных свай-колонн см. на л. АС-24.
4. Обшивка цоколя на узлах условно не изображена.
5. Количество болтов М16×360 на устройство нижней обвязки на все здание составит — 44 шт

Типовой проект 411.1

Инв. № подл. | Подпись и дата | Взам. инв. №

Привязан

Инв. №

ГИП	Горбачев		
Нач. отд.	Иванов И.Г.		
Гл. спец.	Иванов Ю.И.		
Н. контр.	Иванов Ю.И.		
Рук. гр.	Маркушина		
Ст. инж.	Сергиова		
Инж-т	Иванченко		

Копировал:

801-3-30м.84 АС

Родильная на 12 коров для районов Крайнего Севера

Стадия	Лист	Листов
РП	28	

Узлы нижней обвязки 1-3

Госстрой РСФСР Красноярскгипросовхозстрой

Формат 22г

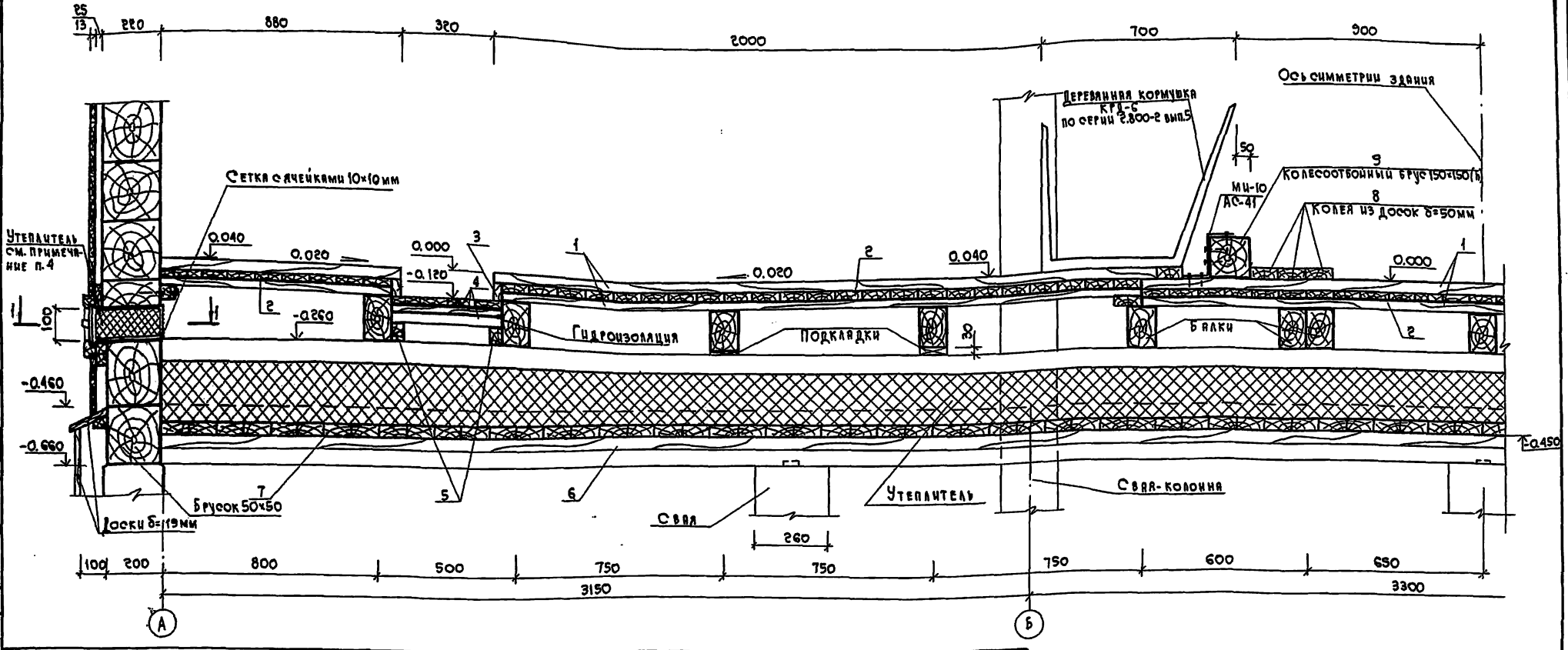

Спецификация пиломатериалов на полы

Марка поз.	Обозначение	Наименование	Кол.	Объем м³	Примечание
1	2	3	4	5	6
		Основное здание			
1		Доски пола δ=40 мм		66.01	
2		То же δ=30 мм		23.50	
3		Доски лотка навозоудаления δ=40 мм		0.13	
4		То же δ=30 мм		5.40	
5		Бруски лотка навозоудаления 40×40 мм		0.45	
6		Черепные бруски настила цокольного перекрытия 50×50 мм		1.70	
7		Настил из досок δ=40 мм		29.10	
8		Колея из досок δ=50 мм		2.11	
9		Брус колесоотбойный 150×150(h)		3.53	
		Молочный блок с котельной			
10		Пол из досок δ=28 мм		2.87	
11		Черепные бруски 50×60 мм		0.60	
12		Настил из досок δ=40 мм		16.88	

1. Работать совместно с л. АС-4.
2. Состав пола см. на л. АС-17.
3. Расположение осушающих продухов в стенах коровника и молочного блока см. на л. АС-15, АС-16.
4. Пробка из утеплителя, устанавливается в зимний период (изготавливается по месту).
5. Сечение 1-1 смотри на листе АС-14

Типовой проект № 801-3-30м.84 Альб. I

Инв. № подл. | Подпись и дата | Взам. инв. №

Привязан

Инв. №

ГИП	Горбачева		
Нач. отд.	Иванов Г.		
Гл. спец.	Иванов Ю.		
Н. контр.	Иванов Ю.Н.		
Рук. гр.	Марюшина		11-83
Ст. инж.	Сергунова		
Техник	Смолянкова		

Копировал:

801-3-30м.84 АС

Родильная на 12 коров для районов Крайнего Севера

Стадия	Лист	Листов
РП	29	

Деталь пола родильной

Госстрой РСФСР Красноярскгипросовхозстрой

Формат А2г

Альбом I

Типовой проект

Опорная часть поворотной звездочки

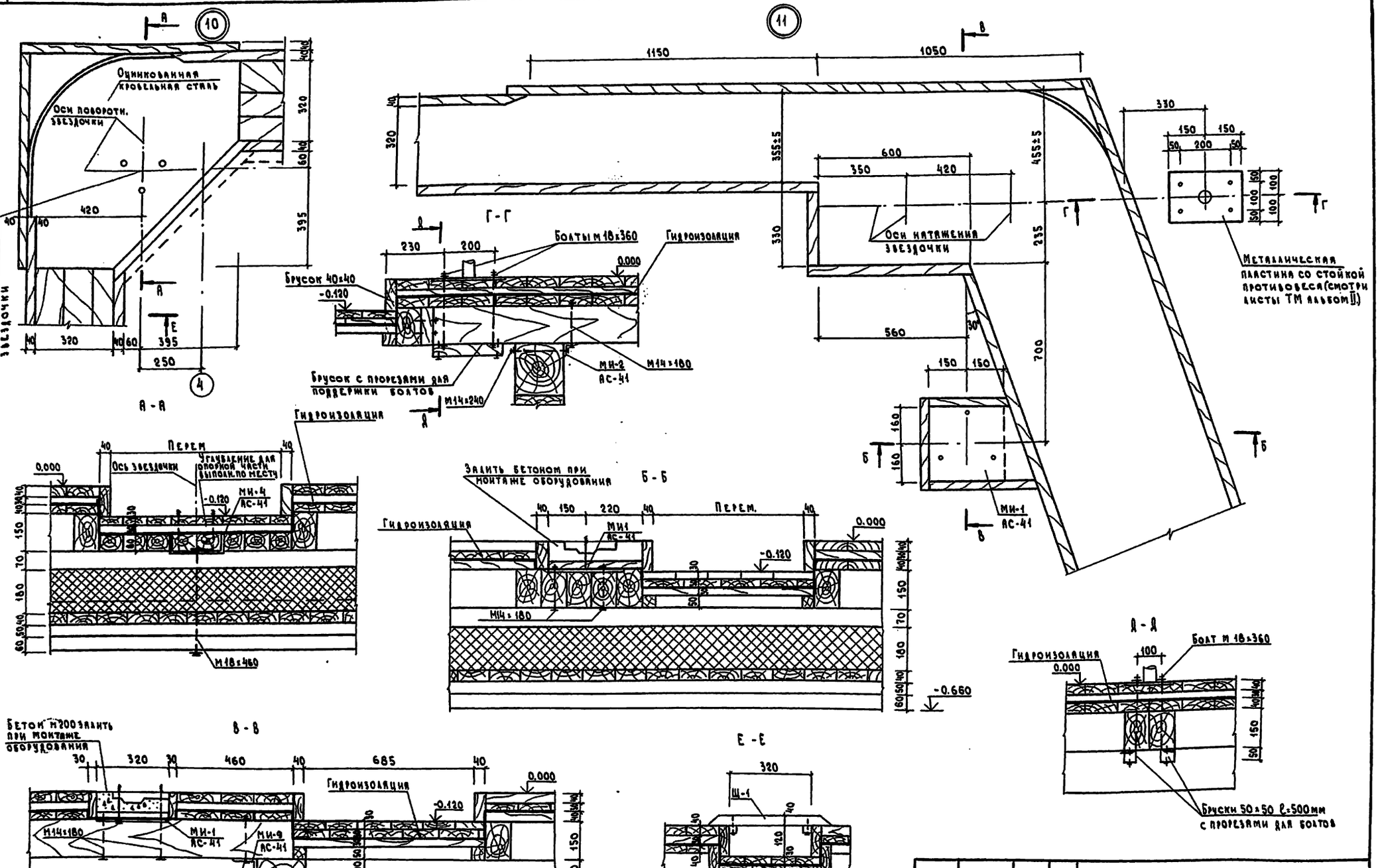

				т.п. 801-3-30м.84			АС
Привязан	ГИП	Горбачева		Родильная на 12 коров для районов Крайнего Севера	Стадия	Лист	Листов
	Нач.отд.	Иванов Н.Г.			РП	30	
	Гл.спец.	Иванов Ю.И.					
	Нор.конт.	Иванов Ю.И.					
	Рук.гр.	Маракушина					
Инв.	Ст.инж.	Сергунова		Узлы плана 10,11	Госстрой РСФСР Красноярскгипросовхозстрой		
	Техник	Смоленкова					

Коп. Лимонова

Формат 22 г

Инв. № подл. Подпись и дата | Взам. инв. №

Типовой проект Альбом I

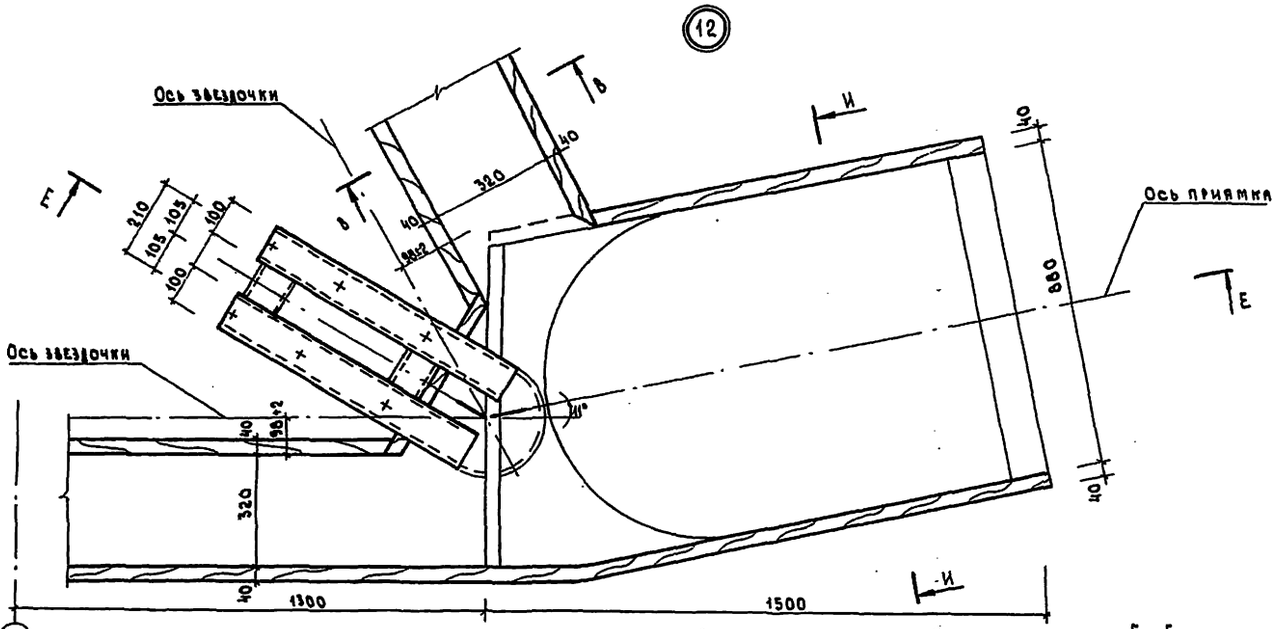

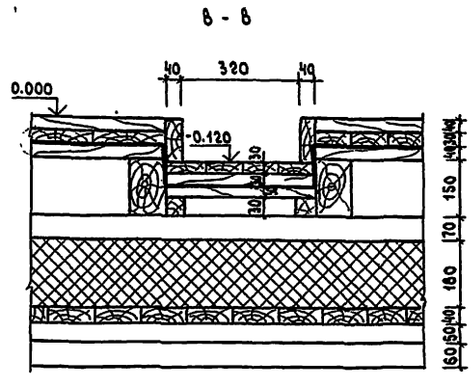

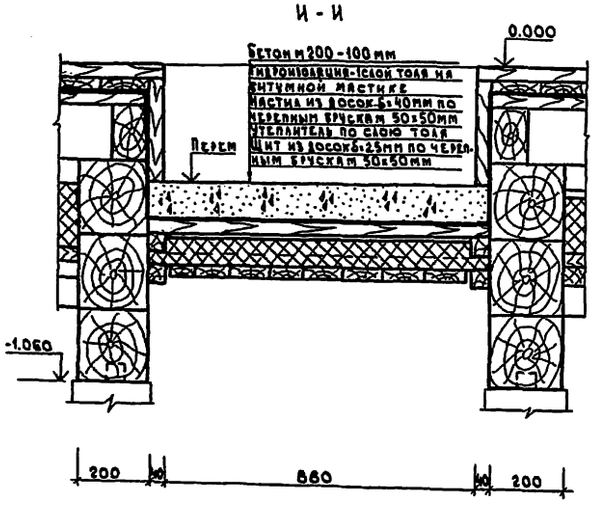

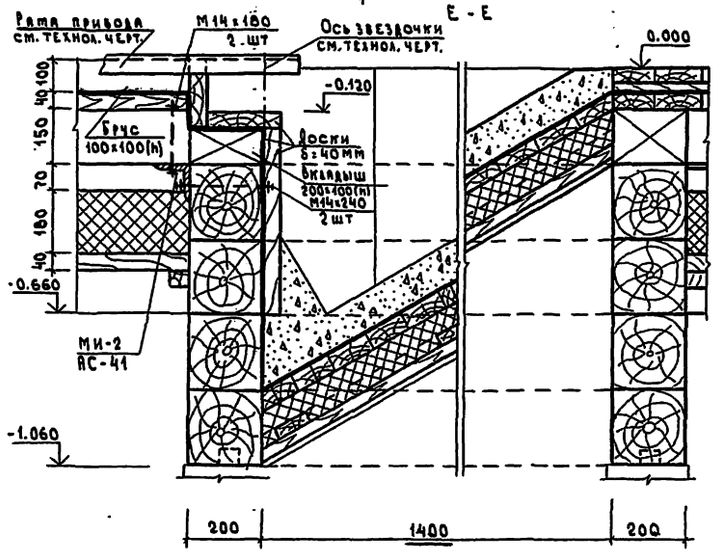

1. Работать совместно с л. АС-5.

ГИП	Горбачева			т.п. 801-3-30м.84 АС	
Нач.отд	Иванов Н.Г.				
Гл.спец	Иванов Ю.И.		8.82	Радиальная на 12 коров для районов Крайнего Севера	Стадия: Р П; Лист: 31; Листов:
Нор.конт	Иванов Ю.И.				
Рук.гр.	Маракушин		11-82	Узел плана 12	Госстрой РСФСР Красноярскгипросовхозстрой
Ст.инж	Сергунова		11-82		
Техник	Смоленкой				
Привязан				Кор: Лимонова	Формат 22г
Инв.№					

Инв.№ подл. | Подпись и дата | Взам.инв.№ | Инв.№ дубл. | Подпись и дата

Типовой проект АА.I

Инв.№подл. | Подпись и дата | Взам.инв.№

План ограждений и полов в денниках и профилакториях

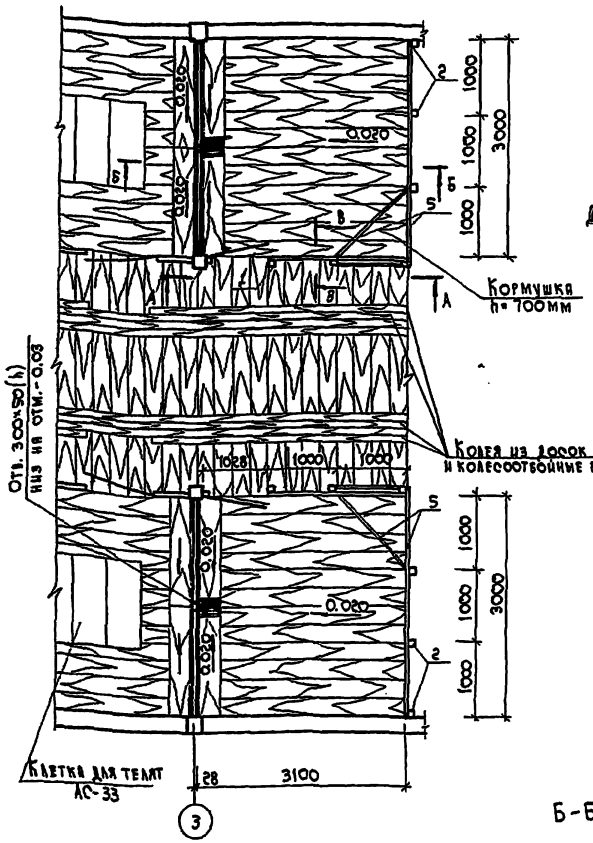

А - А

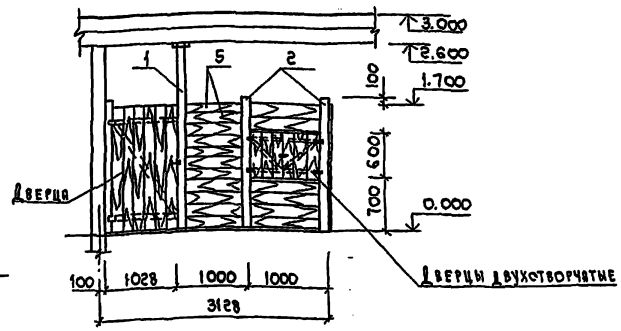

В - В

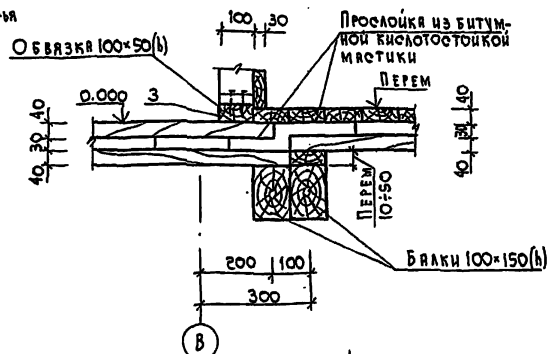

Б - Б

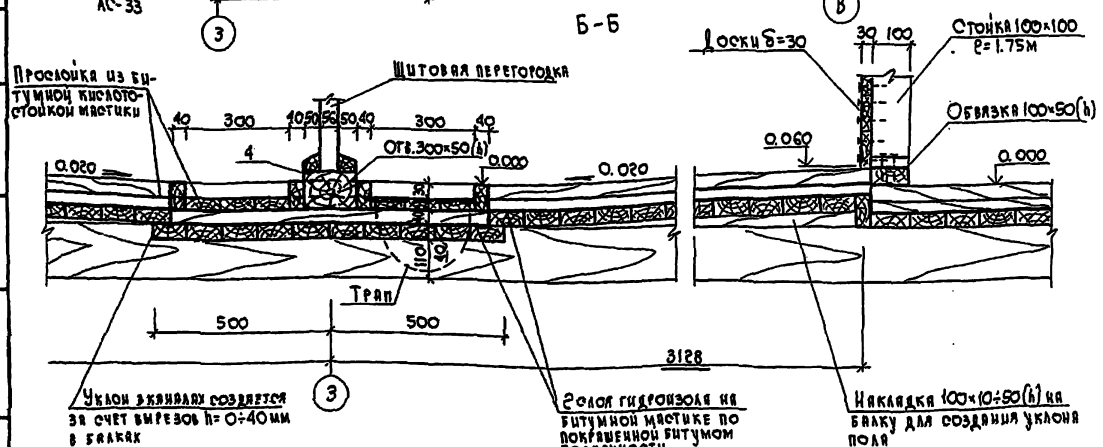

Уклон в клетках создается за счет вырезов h=0÷40мм в балках

2 слоя гидроизола на битумной мастике по покрашенной битумом поверхности

Накладка 100×10÷50(h) на балку для создания уклона пола

Спецификация древесины на ограждение денников					
Марка поз.	Обозначение	Наименование	Кол.	Объем м³	Примечание
1	АС-32	Стойка 100×100мм ℓ=2.55м	2	0.051	
2		Стойка 100×100мм ℓ=1.75м	12	0.210	
3		Обвязка-доска 100×50(h) ℓ=3.0м	4	0.060	
4		Обвязка-брус 150×100(h) ℓ=3м	2	0.090	
5		Доска 30×100мм	250 п.м	0.750	

1. Качество древесины пиломатериалов должно удовлетворять требованиям СНиП II-25-80.
2. Лесоматериалом несущих элементов служит древесина сосны или ели влажностью не более 25% II сорта.
3. Все мероприятия по защите деревянных конструкций от гниения и возгорания выполнять в соответствии с указаниями пояснительной записки.

Привязан

Инв.№

ГИП	Горбачева		
Нач.отд.	Иванов И.Г.		
Гл.спец.	Иванов Ю.Ф.		
Н.контр.	Иванов Ю.Ф.		
Рук.гр.	Матякушина		
Ст.инж.	Сергунова		
Техник	Смоленкова		

Копировал:

801-3-30м.84 АС

Родильная на 12 коров для районов Крайнего Севера

Стадия	Лист	Листов
РП	32	

План ограждений и полов в денниках и профилакториях

Госстрой РСФСР Красноярскгипросовхозстрой

Формат А2г

Индивидуальная клетка для телят

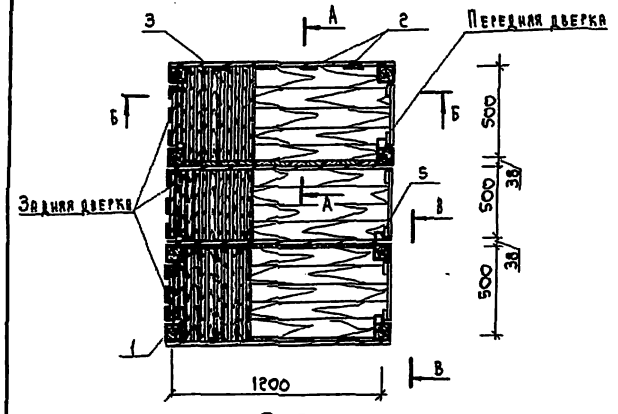

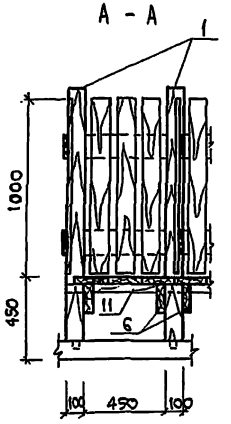

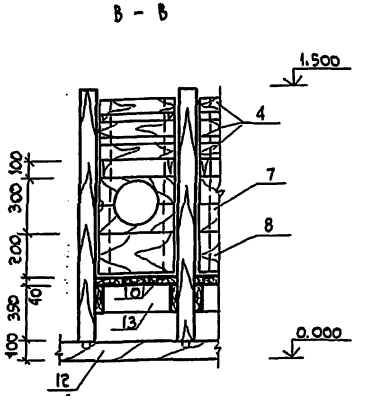

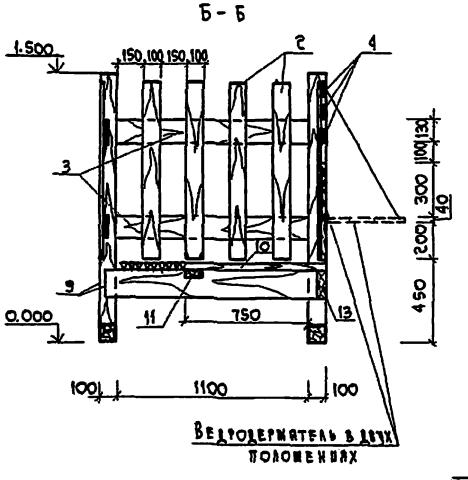

Фрагмент 1 групповой клетки

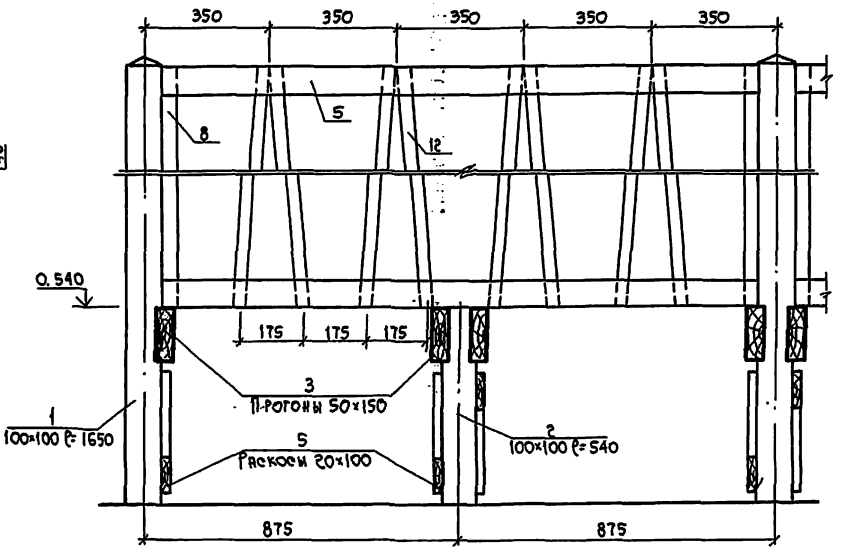

Спецификация деревянных элементов индивидуальной клетки

Марка поз.	Обозначение	Наименование	Кол.	Объем м³	Примечание
1	АС-33	Стойка 100×100 ℓ=1550	8	0.124	
2	—"—	Доска 16×100 ℓ=1000	30	0.048	
3	—"—	—"— 16×100 ℓ=1300	4	0.008	
4	—"—	—"— 40×50 ℓ=400	9	0.007	
5	—"—	Брусок 50×50 ℓ=1000	6	0.015	
6	—"—	Прогон 50×100 ℓ=1200	6	0.036	
7	—"—	Доска 16×150 ℓ=400	6	0.006	
8	—"—	—"— 16×200 ℓ=400	3	0.004	
9	—"—	Рейки 30×60 ℓ=500	27	0.024	
10	—"—	Доска 40×100 ℓ=850	15	0.051	
11	—"—	Доска 40×100 ℓ=1576	1	0.006	
12	—"—	Брус 100×100 ℓ=1576	2	0.032	
13	—"—	Доска 50×100 ℓ=450	3	0.007	

1. Для индивидуальной клетки использовать древесину хвойных пород II сорта.
2. Спецификация элементов фрагмента 1 групповой клетки и передвижного ведродержателя смотри л. АС-33.

4-4

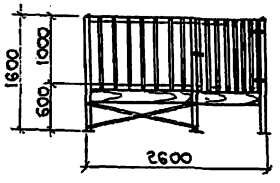

3-3

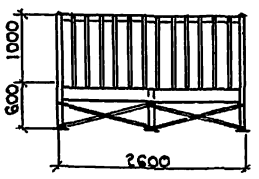

Передвижной ведродержатель

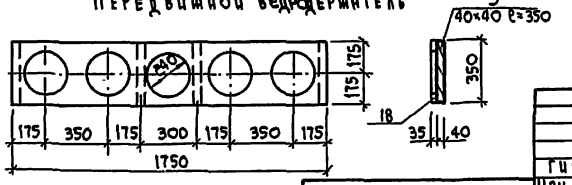

Привязан

Инв. №

ГИП	Горбачева		
Нач. отд.	Иванов И.П.		
Гл. спец.	Иванов Ю.Ю.		
Н. контр.	Иванов Ю.Ю.		
Рук. гр.	Маракушина		
Ст. инж.	Сергунова		
Техник	Смоленко		

Копировал: ЛЕС

801-3-30м.84 АС

Родильная на 12 коров для районов Крайнего Севера

Стадия	Лист	Листов
РП	33	

Индивидуальная клетка для телят. Фрагмент 1 групповой клетки

Госстрой РСФСР Красноярскгипросовхозтрой

Формат А2г

Типовой проект 416-1

Инв. № подл. | Подпись и дата | Взам. инв. №

Клетки группового содержания телят

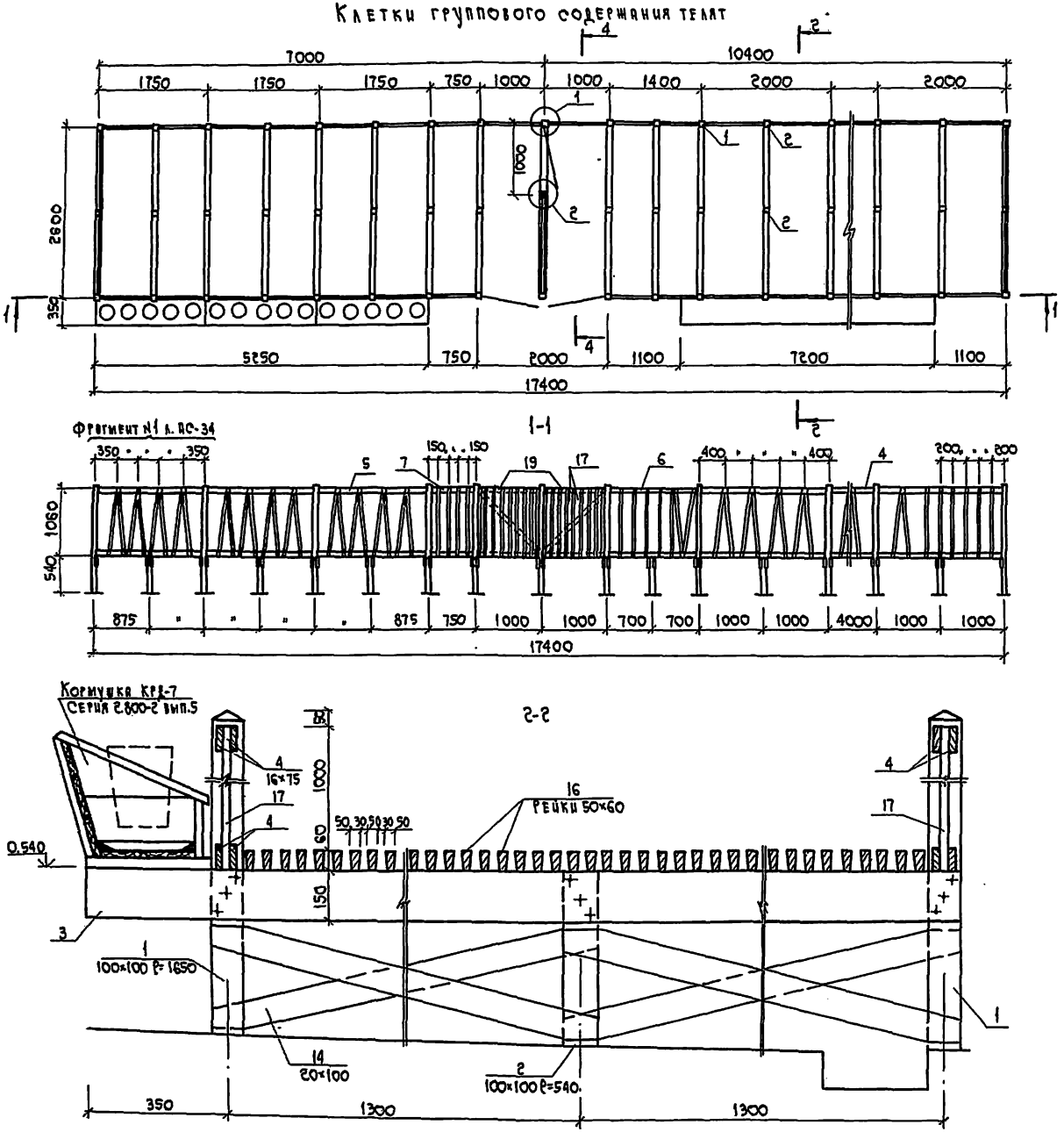

Спецификация древесины на клетки группового содержания

Марка поз.	Обозначение	Наименование	Кол.	Объем м³	Примечания
1	АС-34	Стойка 100×100 ℓ=1650	24	0.396	
2		—"— 100×100 ℓ=540	35	0.189	
3		Прогон 50×150 ℓ=3000	38	0.855	
4		Доска 16×75 ℓ=1900	32	0.073	
5		—"— 16×75 ℓ=1650	24	0.048	
6		—"— 16×75 ℓ=1300	8	0.012	
7		—"— 16×75 ℓ=650	8	0.006	
8		Брусок 40×40 ℓ=1060	50	0.085	
9		—"— 40×40 ℓ=350	12	0.007	
10		—"— 30×75 ℓ=750	6	0.010	
11		—"— 30×75 ℓ=1060	6	0.014	
12		Шерсть ф40 ℓ=1060	157	0.266	
13		Раскосы 20×100 ℓ=1750	2	0.007	
14		—"— 20×100 ℓ=1450	76	0.220	
15		Рейки 30×60	489 м.п.	0.880	
16		—"— 30×60	332 м.п.	0.996	
17		Доска 16×80 ℓ=1060	24	0.033	
18		Дерев. щит 40×350 ℓ=1750	3	0.074	
19		Доска 16×75 ℓ=900	8	0.009	

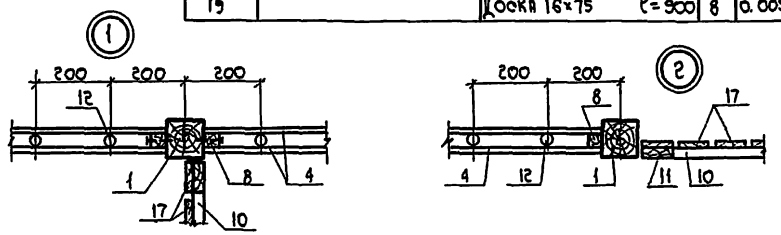

1. Работать совместно с листом АС-33.
2. В клетках для телят в возрасте от 20 дней до 3х месяцев решетчатый пол сечением 30×60(h)мм, для телят в возрасте от 2-3х месяцев до 6 месяцев пол сечением 50×60 (h) мм

ГИП	Горбачева			801-3-30м.84 АС
Нач. отд.	Иванов Н.Г.			Родильная на 12 коров для районов Крайнего Севера
Гл. спец.	Иванов Ю.Н.			Стадия: РП; Лист: 34; Листов:
Н. контр.	Иванов Ю.Н.			
Рук. гр.	Маракушина		VII-83	Клетки группового содержания телят. Разрезы 1-1, 2-2, узлы 1; 2.
Ст. инж.	Сергунова			Госстрой РСФСР Красноярскгипросовхозстрой
Инжен.	Иващенко			

Привязан

Инв. №

Копировал:

Формат 22 г

Типовой проект

Ал. I

Типовой проект альбом I

Рама ворот ВР-7
(по осям 1;6;19)

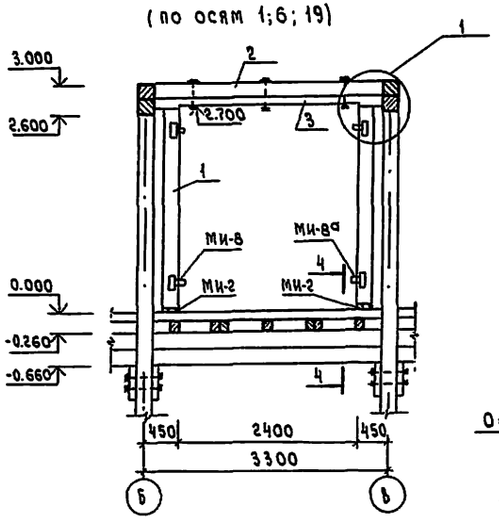

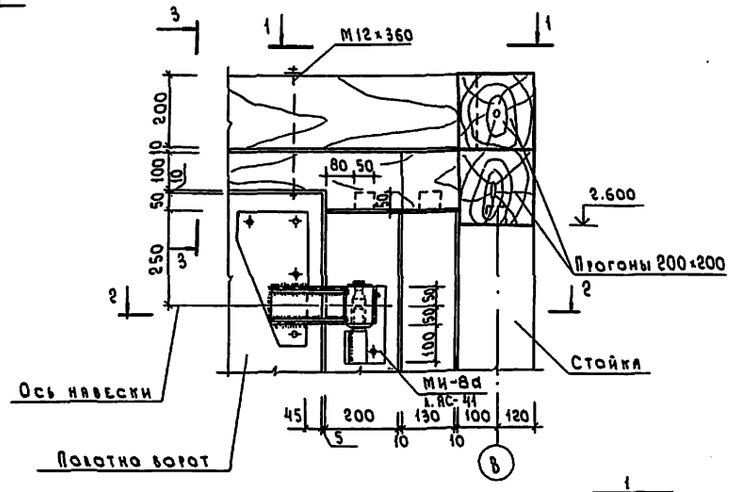

Рама ворот ВР-7(между осями 1-2; 10-11; 17-18)

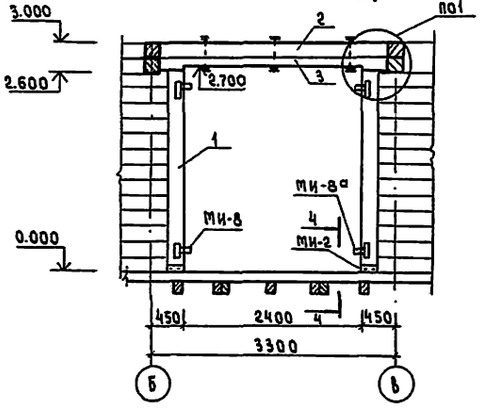

1-1

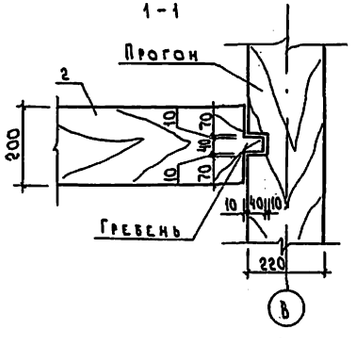

4-4

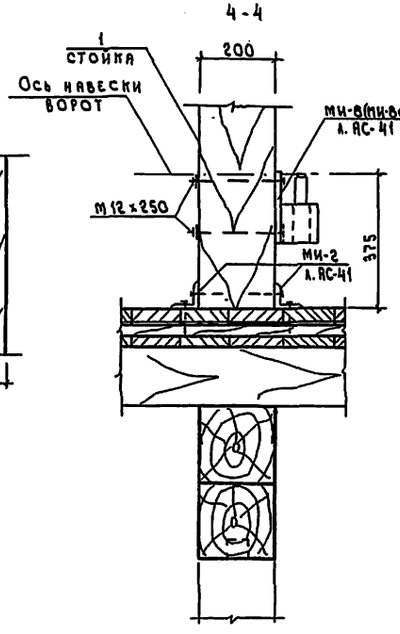

2-2

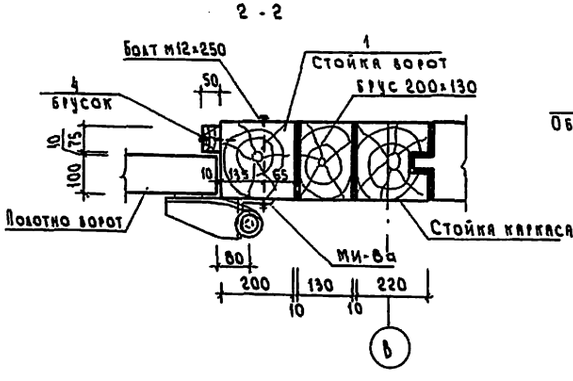

3-3

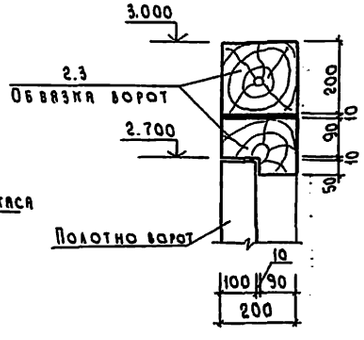

Спецификация древесины на раму ворот ВР-7

Марка поз.	Обозначение	Наименование	Кол.	Объем м³	Примечание
		Рама ворот ВР-7			
1	Брус 200×200 ℓ=2700мм	Стойка ворот	2	0.220	
2	Брус 200×200 ℓ=3200мм	Верхняя обвязка ворот	1	0.130	
3	Брус 200×150 ℓ=3100мм	—"—"—"— —"—	1	0.090	
4	Брусок 50×15 ℓ=2600мм	Брусок притвора ворот	2	0.020	

Спецификация металлических изделий на раму ворот

Марка поз.	Обозначение	Наименование	Кол. шт.	Масса ед. кг	Примечание
МИ-8	АС-41	Навесы для ворот МИ8	2		
МИ-8а	—"—	—"— МИ-8а	2		
МИ-2	—"—	L 90×6 ℓ=200мм	4		
М12×360		Болт М12×360	3		
М12×250		Болт М12×250	8		

1. Общие примечания смотри л. АС-16
2. Установку рамы ворот ВР-6 выполнять аналогично данного листа.

Привязан

Инв №

Инв № подл. | Подпись и дата | Взам. инв. №

ГИП	Горбачева		
Нач. отд	Иванов Н.Г.		
Гл. спец	Иванов Ю.И.		
Нор. конт	Иванов Ю.И.		
Рук. гр.	Маракушина		VII-32
Ст. инж.	Сергунова		
Техник	Смоленкова		

Копировал: М-

801-3-30м.84 АС

Родильная на 12 коров для районов Крайнего Севера

Рама ворот ВР-7
Узлы и сечения

Стадия	Лист	Листов
Р.П.	35	

Госстрой РСФСР Красноярскгипросовхозстрой

Формат 22г

Типовой проект Альбом I

Инв.№ подл. | Подпись и дата | Взам.инв.№

Щиты чердачного перекрытия м1:20

СЩ-1, СЩ-2, СЩ-3

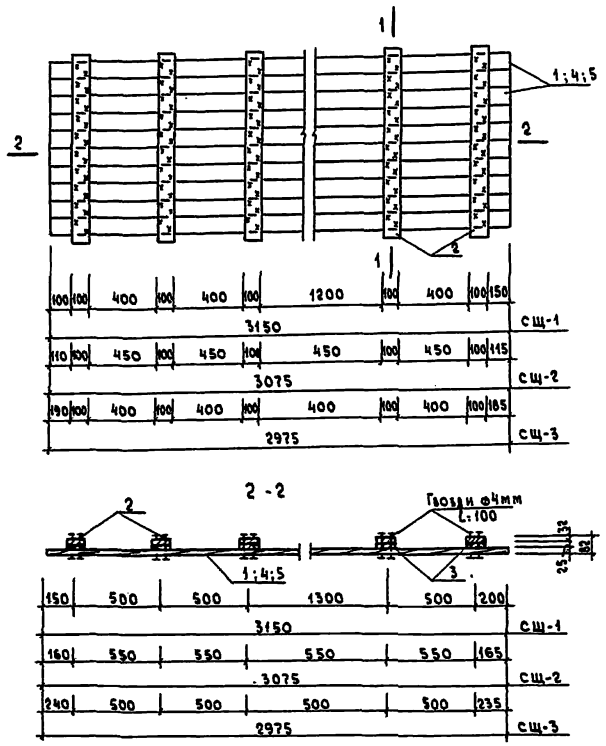

Щиты каналов навозоудаления м1:20

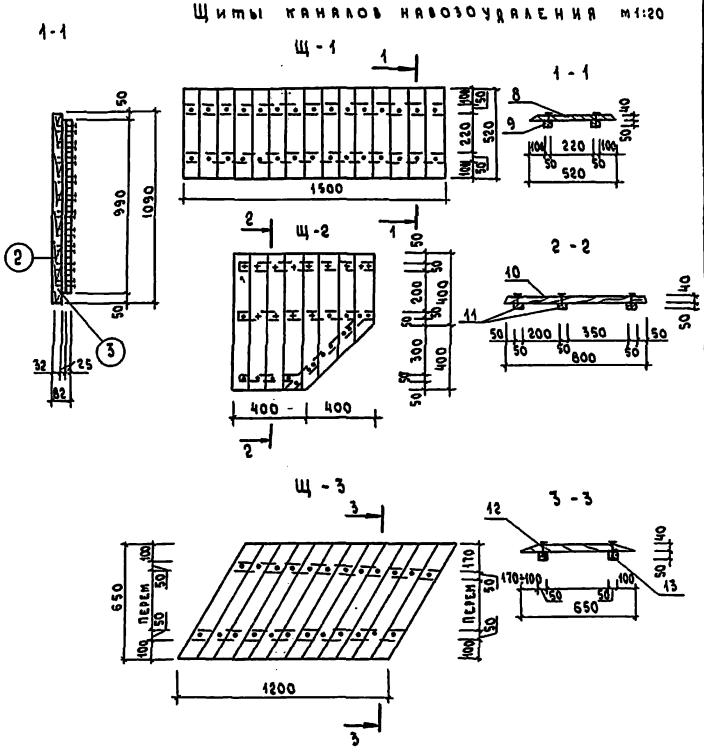

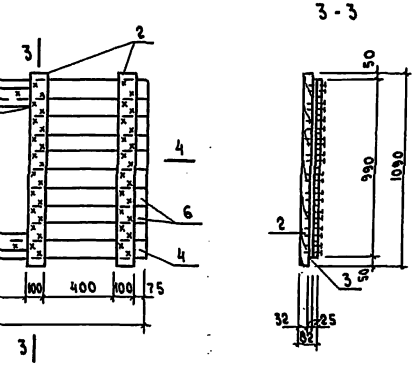

Спецификация древесины на один элемент

Марка поз.	Обозначение	Наименование	Кол	Объем м³	Примечание
	АС-36	Дощатый щит СЩ-1			
1	—"—	Доска 25×100 ℓ=3150	10	0.080	
2	—"—	Рейка 32×100 ℓ=1090	7	0.025	
3	—"—	Рейка 25×100 ℓ=990	7	0.018	$V_{обещ}$=0.123
		Дощатый щит СЩ-2			
4	—"—	Доска 25×100 ℓ=3075	10	0.080	
2	—"—	Рейка 32×100 ℓ=1090	7	0.025	
3	—"—	Рейка 25×100 ℓ=990	7	0.018	$V_{обещ}$=0.123
	—"—	Дощатый щит СЩ-3			
5	—"—	Доска 25×100 ℓ=2975	10	0.044	
2	—"—	Рейка 32×100 ℓ=1090	7	0.025	
3	—"—	Рейка 25×100 ℓ=990	7	0.018	$V_{обещ}$=0.087
		Дощатый щит СЩ-4			
4	—"—	Доска 25×100 ℓ=3075	2	0.016	
2	—"—	Рейка 32×100 ℓ=1090	6	0.021	
3	—"—	Рейка 25×100 ℓ=990	6	0.012	
6	—"—	Доска 25×100 ℓ=675	8	0.014	
7	—"—	Доска 25×100 ℓ=1700	8	0.034	$V_{обещ}$=0.097
		Дощатый щит Щ-1			
8	—"—	Доска 100×40(h) ℓ=400	15	0.024	
9	—"—	Брусок 50×50 ℓ=1500	2	0.008	$V_{обещ}$=0.032
		Дощатый щит Щ-2			
10	—"—	Доска 100×40(h) ℓ=800	8	0.026	
11	—"—	Брусок 50×50 ℓ=750	3	0.006	$V_{обещ}$=0.032
		Дощатый щит Щ-3			
12	—"—	Доска 100×40(h) ℓ=650	15	0.039	
13	—"—	Брусок 50×50 ℓ=1500	2	0.008	$V_{обещ}$=0.047

Раскладку щитов СЩ-1÷СЩ-4 см. план блок чердачного перекрытия.

Привязан

Инв.№

Копировал:

ГИП	Горбачев		
Нач.отд	Иванов И.Г.		
Гл.спец.	Иванов Ю.И.		X-82
Нор.конт	Иванов Ю.И.		
Рук.гр.	Маракушин		X-82
Ст.инж.	Сергунова		10-82
Инжен	Ивашенко		

т.п 801-3-30м.83 АС

Рядильная на 12 коров для районов Крайнего Севера

Щиты чердачного перекрытия СЩ-1÷СЩ-4. Щиты каналов навозоудаления Щ-1÷Щ-3

стадия	лист	листов
РП	36	

Госстрой РСФСР Красноярскгипросовхозстрой

Формат А2г

Схема расположения боксов секций молодняка

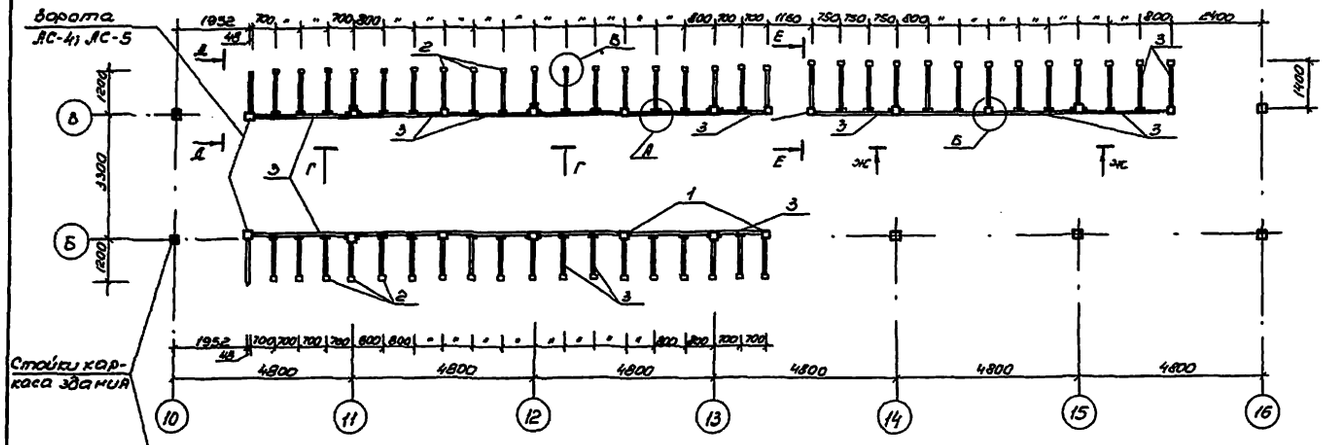

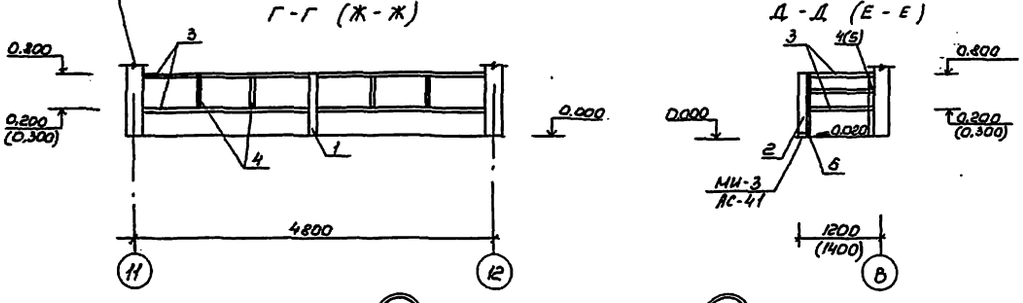

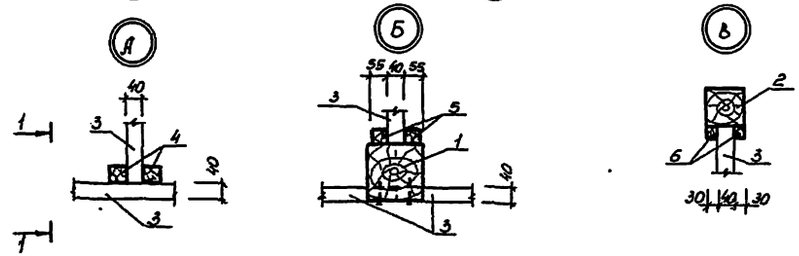

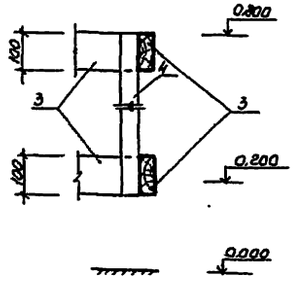

Спецификация древесины на ограждение боксов.

Марка, поз.	Обозначение	Наименование	Кол.	Объем м³	Примечание.
1	АС-37	Стойка 150×150 ℓ=800 мм	9	0.162	
2	—"—	Стойка 100×100 ℓ=800 мм	49	0.392	
3	—"—	Доска 40×100 —	—	1.032	
4	—"—	Брусок 50×50 ℓ=600	80	0.120	
5	—"—	Брусок 50×50 ℓ=800	34	0.068	
6	—"—	Брусок 30×30 ℓ=800	98	0.071	

1. Для ограждения боксов использовать древесину хвойных пород II сорта.

Типовой проект альбом 1.

Инв.№ подл. | Подп. и дата | Взам.инв.№

				801-3-30т.84	АС
ГИП	Горбачева				
Нач.отд	Иванов Н.Г.				
Гл.спец.	Иванов Ю.И.			Родильная на 12 коров для районов Крайнего Севера	Стадия: РП; Лист: 37; Листов:
Н.контр.	Иванов Ю.И.				
Рук.гр.	Черкашина			Ограждение боксов.	Госстрой РСФСР Гражданпромпроект
Техник	Смоленкова				

Привязан:

Инв.№

Формат А2г

Типовой проект Альбом I

План крыльца

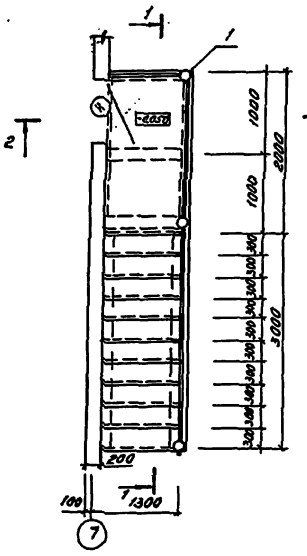

Разрез 1-1

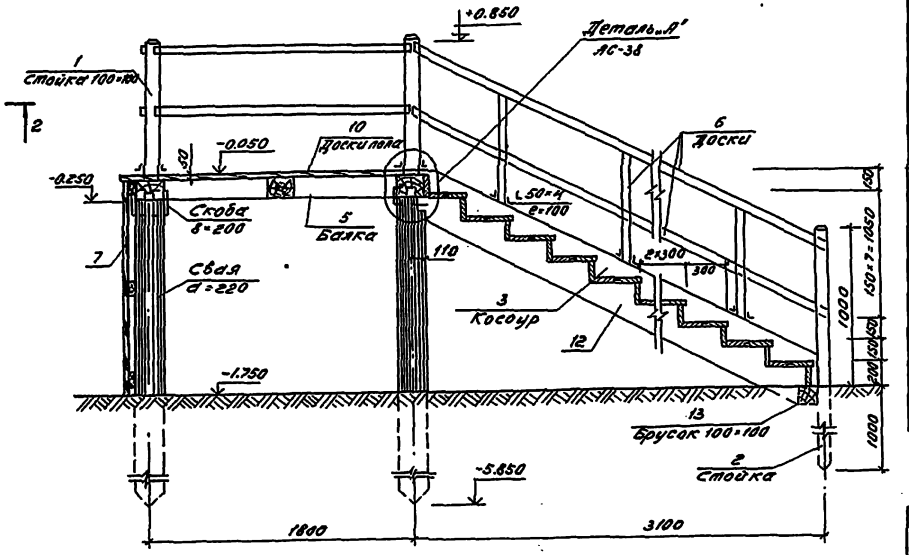

Разрез 2-2

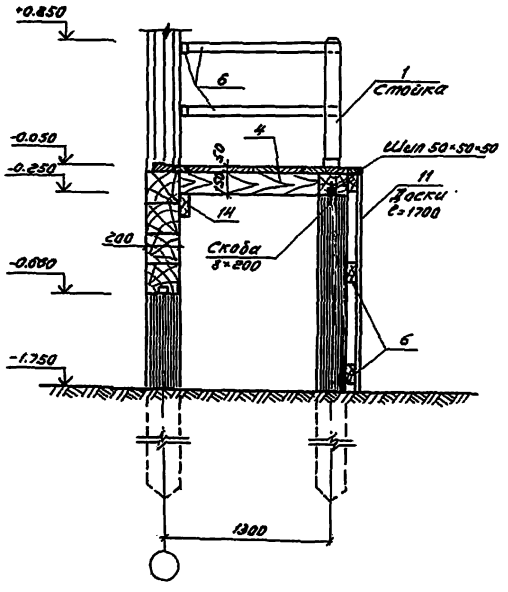

Деталь А

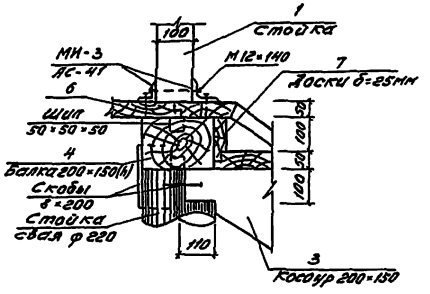

Спецификация деревянных элементов на крыльцо

Марка поз.	Обозначение	Наименование	Кол.	Объём м³	Примечание
1		Стойка 100×100 l=900	2	0.002	
2		Стойка 100×100 l=2000	1	0.002	
3		Косоур 200×150(h) l=3550	1	0.107	
4		Балка 200×150(h) l=1310	3	0.118	
5		—— " —— l=2000	1	0.060	
6		Доски 50×100 общ. l=30.0м	–	0.150	
7		Доски 25×150 l=1300	11	0.050	
10		Доски пола и ступенек δ=50	7.2м²	0.360	
11		Доски обшивки 16×100 l=88.0м	–	0.140	
12		Доска 50×200 l=3550	1	0.036	
13		Брус 100×100 l=1310	1	0.014	
14		Брус 100×200 общ. l=8.5м	–	0.170	

Спецификация металлических изделий на крыльцо

Марка	Обозначение	Наименование	Количество шт.	Примечание
МИ-3	АС-41	МИ-3 L90×56×6 l=100мм	4	
М12×140	ГОСТ 7798-70* и ГОСТ 5915-70	Болт М12×140 с шайбами и гайками	2	
Скоба		Скоба строительная 8×200мм	8	
	АС-38	L50×4 l=100	6	0.3кг

1. Для крыльца использовать древесину хвойных пород II сорта с влажностью не более 25%.
2. Качество древесины должно удовлетворять требованиям СНиПа II-25-80.
3. Все мероприятия по защите деревянных конструкций от гниения и возгорания выполнять в соответствии с указанием пояснительной записки.
4. Позиции 4 и 5 соединять в полдерева.

				т.п. 801-3-30м.84			АС
Привязан							
				Родильная на 12 коров для районов Крайнего Севера	Стадия	Лист	Листов
					Р.П.	38	
				План крыльца. Разрезы 1-1; 2-2.	Госстрой РСФСР Красноярскпроссельхозстрой		
Инв. №							

Гип	Горбачева		
Нач.отд.	Иванов Н.Г.		
Гл.спец.	Иванов М.Н.		XII-82
Н.контр.	Иванов М.Н.		
Рук.гр.	Маракушина		X-82
Инженер	Иващенко		

Копировал [signature]. Формат 22Г

Типовой проект Альбом 1

Слуховое окно ОС-1

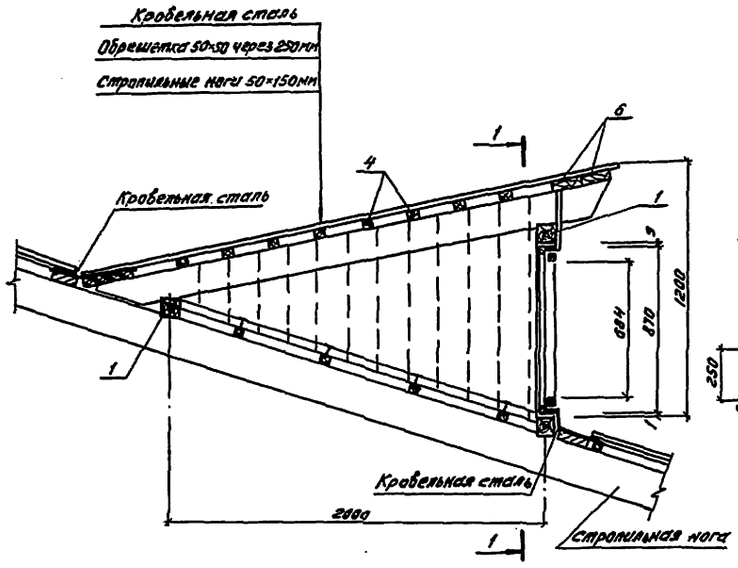

1-1

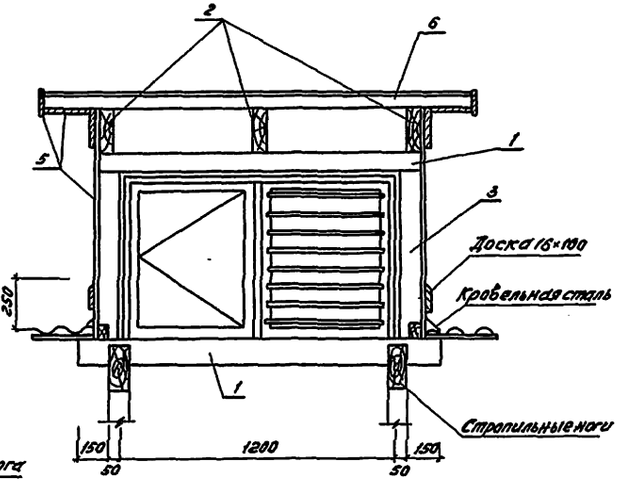

Спецификация деревянных элементов

Марка поз.	Обозначение	Наименование	Кол.	Объем $м^3$	Примечание
		Слуховое окно			
1		Ригель 100×100мм ℓ=1600мм	3	0.048	
2		Стропильная нога 50×150мм ℓ=2800мм	3	0.066	
3		Стойка 100×100мм ℓ=880мм	2	0.018	
4		Обрешетка 50×50мм 20.0 п.м.	—	0.050	
5		Обшивка из досок δ=19мм	—	0.141	
6		Карнизные доски 50×130 9.6п.м.		0.062	

Детали прохода вентиляционной шахты ВВШ 6-4н через чердачное перекрытие

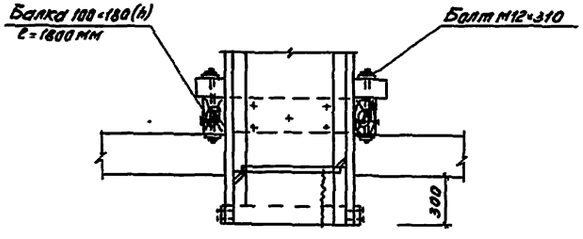

2-2

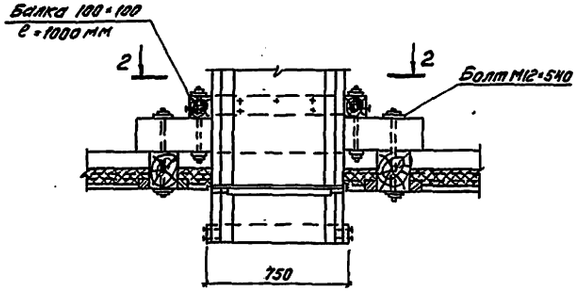

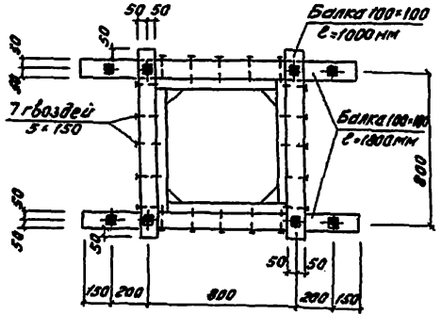

1. Переплеты слуховых окон и жалюзийные решетки окрашиваются масляной краской за 2 раза.
2. Спецификацию лесоматериалов на крепление вентиляционной шахты ВВШ 6-4н смотри серию 2.800-2 вып. 9.
3. Установку вентиляционной шахты ВВШ 2-4н выполнять аналогично - ВВШ 6-4н, см. данный лист.

				т.п. 801-3-30м.84	АС
ГИП	Горбачева				
Нач.отд.	Ивановн.г.			Родильная на 12 коров для районов Крайнего Севера	Стадия: РП; Лист: 39; Листов:
Гл.спец.	Ивановюн.		Х-82		
Н.контр.	Ивановюн.				
Рук.гр.	Марахушина		Х-82	Слуховое окно. Деталь вентиляционной шахты	Госстрой РСФСР Красноярскгипросовхозстрой
Техник	Смоленкова				

Привязан

Инв. №

Копировал

Формат 22Г

Типовой проект Альбом I

Инв.№ подл. | Подпись и дата | Взам. инв.№ | Инв.№ отд. | Подпись и дата | Инв.№ подл.

План выгульных дворов

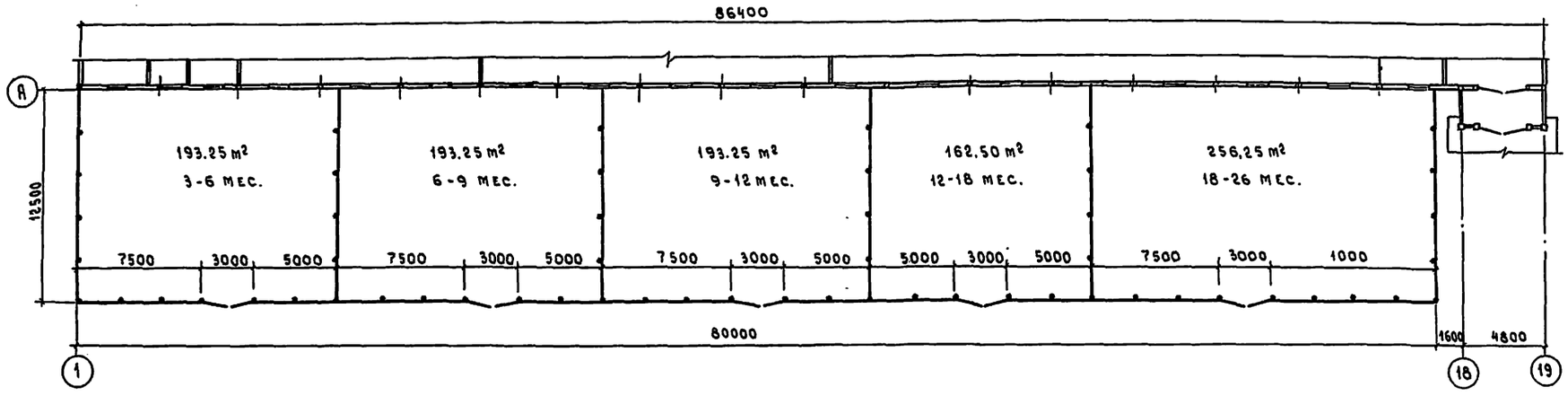

Ворота выгульного двора

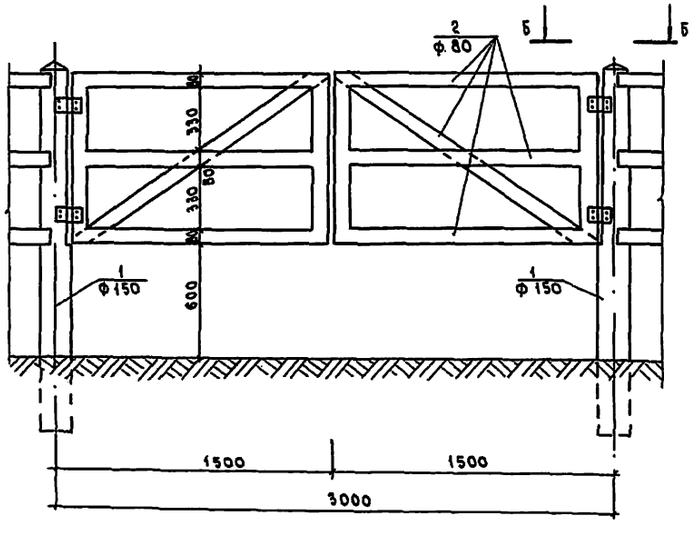

Звено жердевого ограждения

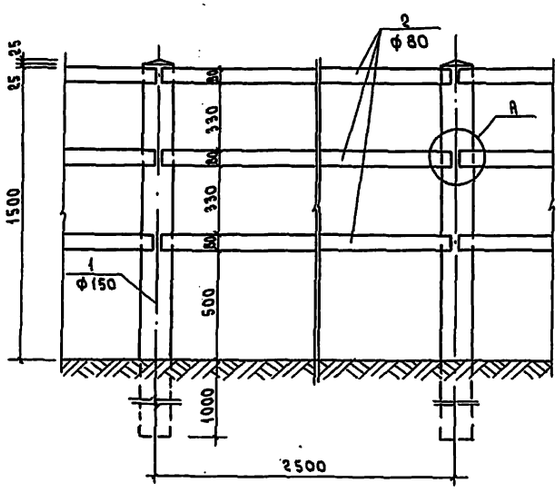

Спецификация древесины на ограждение выгульного двора

Марка поз.	Обозначение	Наименование	Кол	Объем м³	Примечание
1	АС-40	Стойка ф150 ℓ=2550мм	56	2.52	
2	—"—	Жердь ф80	465пм	2.61	

Б - Б

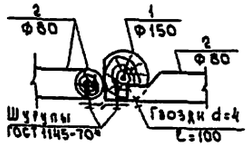

А - А

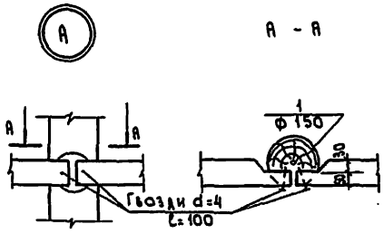

Привязан

Инв.№

ГИП	Горбачева		
Нач.отд	Иванов Н.Г.		
Гл.спец.	Иванов Ю.И.		
Нач.конт	Иванов Ю.И.		
Рук.гр.	Маракушин		VII-82
Ст.инж.	Сергунова		
Инженер.	Священко		

Копировал:

801-3-30м.84 АС

Родильная на 12 коров для районов Крайнего Севера

Стадия	Лист	Листов
РП	40	

План выгульных дворов. Ворота выгульного двора. Звено жердевого ограждения

Госстрой РСФСР Красноярскгипросовхозстрой

Формат А2г

Типовой проект А 150-1-1

Альбом I

Инв.№ подл. | Подпись и дата | Взам.инв.№

МИ-1 м1:10

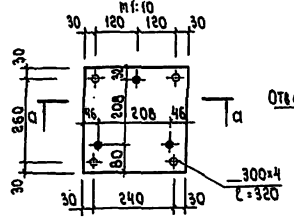

МИ-2 м1:10

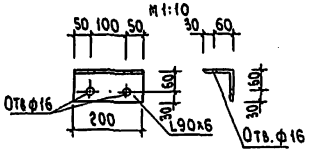

МИ-3 м1:10

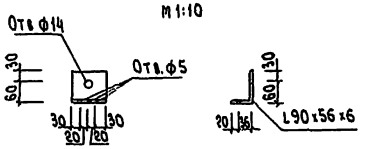

МИ-4 м1:10

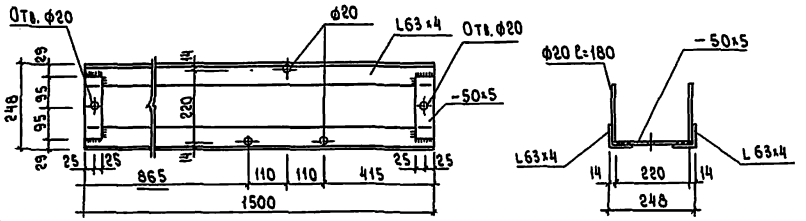

а-а

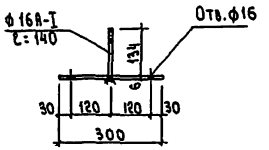

Закрыть деталями щитами по месту

Металлический настил м1:100



МИ-5 м1:10

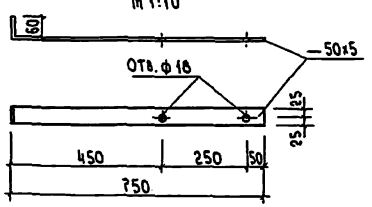

МИ-6 м1:10

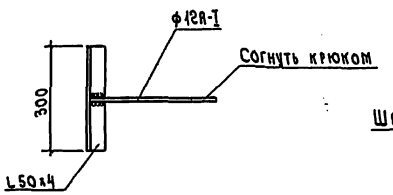

МИ-7 м1:10

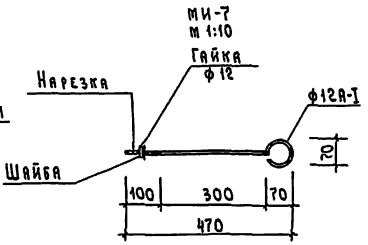

МИ-10 м1:10

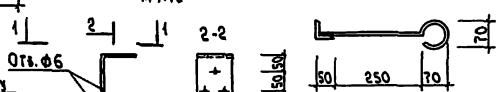

МИ-8(МИ-8а) м1:5

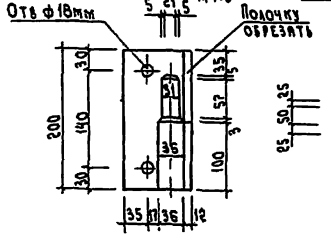

Обжимное кольцо дымовой трубы м1:10

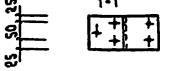

Петли из ф 6А-I только для крепления растяжек

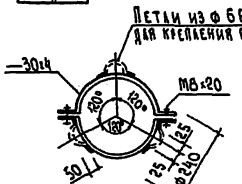

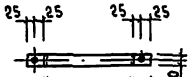

Анкер А-1 м1:10

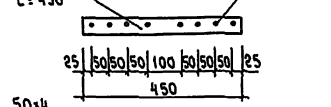

Анкер А-2 м1:10

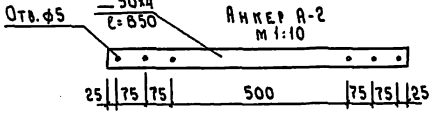

Осадочная скоба м1:10

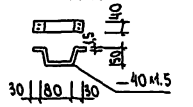

МИ-9 м1:10

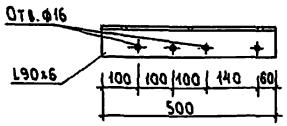

Подкладка м1:10

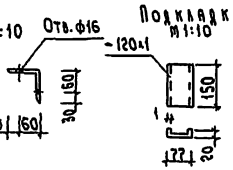

Спецификация металлических изделий

Марка поз.	Обозначение	Наименование		Кол	Масса ед. кг.	Примечание
МИ-1	ГОСТ 19903-74*	—300×4	ℓ=320	1	3.00	
	ГОСТ 5781-81	ф 16А-I	ℓ=140	3	0.60	ШТЫРЬ С НАРЕЗКОЙ
МИ-2	ГОСТ 8509-72*	L 90×6	ℓ=200	1	1.67	
МИ-3	ГОСТ 8510-72*	L 90×56×6	ℓ=100	1	0.67	
МИ-4	ГОСТ 8509-72*	L 63×4	ℓ=1500	2	11.70	
	ГОСТ 19903-74*	—50×5	ℓ=190	2	0.74	
	—»— 5781-81	ф 20	ℓ=180	3	1,33	
МИ-5	—»— 19903-74*	—50×5	ℓ=810	1	1.59	
МИ-6	ГОСТ 8509-72*	L 50×4	ℓ=300	1	0.92	
	ГОСТ 5781-81	ф 12А-I	ℓ=520	1	0.46	
МИ-7	——»——	ф 12А-I	ℓ=620	1	0.55	
	ГОСТ 5915-70*	Шайба		1	0.01	
	ГОСТ 5915-70*	Гайка ф12		1	0.02	
(МИ-8а) МИ-8	ГОСТ 8509-72*	L 100×12	ℓ=200	1	3.58	
	ГОСТ 5781-81	ф 31÷36	ℓ=165	1	0.26	
А-1	ГОСТ 19903-74*	Анкер—50×4	ℓ=450	1	0.71	
А-2	——»——	Анкер—50×4	ℓ=850	1	1,33	
Обжимное кольцо	——»——	—30×4	ℓ=862	2	1.62	
	ГОСТ 5781-81	ф6А-I	ℓ=79	3	0.06	
	ГОСТ 5915-70*	М8×20	ℓ=20	2	0.01	
МИ-9	ГОСТ 8509-72*	L 90×6	ℓ=500	1	4,17	
Осадочная скоба	ГОСТ 19903-74*	—40×1.5	ℓ=240	1	0.35	
Подкладка	——»——	—120×1	ℓ=150	1	0.06	
1	——»——	—50×5	ℓ=1300	11	28.02	
2	ГОСТ 8509-72*	L75×5	ℓ=6600	2	77.14	
3	ГОСТ 8568-77*	РИФЛ. δ=5		5.46	235.87	
МИ-10	ГОСТ 19903-74*	—100×6	ℓ=350	1	1,65	

1. Спецификация на все марки см. на л. АС-43.

Привязан

Инв.№

ГИП	Горбачева		
Нач.отд	Иванов Н.Г.		
Гл.спец.	Иванов Ю.И.		
Нор.конт	Иванов Ю.И.		
Рук.гр.	Маракушина		
Ст. инж.	Сергунова		
Инжен.	Ивашенко		

801-3-30м.84 АС

Родильная на 12 коров для районов Крайнего Севера

Стадия	Лист	Листов
РП	41	

Металлические изделия МИ-1 ÷ МИ9, А-1, А-2

Госстрой РСФСР Красноярскгипросовхоз

Копировал: Формат А2г

Сводная спецификация деревянных элементов на здание

Марка поз.	Обозначение	Наименование	Кол.	Объем м³	Примечание
Стены	АС-4	Брусья 220×200		108.76	
	—"—	—"— 200×200		34.01/27.91	
	АС-4	—"— 100×200		6.48	
	АС-28; АС-12	Свая-колонна 200×200 ℓ=3750	100/96	15.00/14.4	для составн. свай-колонн
	АС-28	Рейки 75×50 ℓ=3200	20	0.24	
Фундаменты	АС-12	Свая-колонна ф260 ℓ=8500	100/96	58.00/55.70	
	—"—	Свая ф220 ℓ=5240	234	56.16	
	—"—	—"— ℓ=5650	4	1.04	
	—"—	—"— ℓ=4840	4	0.86	
	—"—	—"— ℓ=4100	6/12	1.08/2.16	
	—"—	—"— ℓ=5440	5	1.25	
	—"—	—"— ℓ=4.75	100/96	22.00/21.12	для состав. свай-колонн
Цокольное перекрытие	АС-13	Прогон 200×200	971.2мп	38.85	
	—"—	Обвязка стен 200×200 ℓ=4600	96	17.66	
	—"—	—"— 200×200 ℓ=3100	10/8	1.24/0.99	
	—"—	—"— 200×200 ℓ=3050	12/8	1.46/0.98	
	—"—	—"— 200×200 ℓ=2300	16	1.47	
	—"—	Обвязка приямка 200×200	8.02мп	0.32	
	—"—	Дополнит. прогоны 200×200 ℓ=2200	6	0.53	
	—"—	—"— 200×200	14.8мп	0.59	
	АС-28	Накладки 50×200 ℓ=200	80	0.16	
	—"—	—"— 100×200 ℓ=450	28	0.25	
	АС-24 узел 4	—"— 100×200 ℓ=900	278	5.00	
	АС-24	—"— 100×200 ℓ=1000	200	4.00	
	АС-16	Балка 100×200 ℓ=6150	96	11.81	
	—"—	—"— ℓ=4900	42	4.12	
	—"—	—"— ℓ=2450	62	3.04	
	АС-15, АС-16	Балка 100×150 ℓ=4800	209	15.05	
	АС-16	—"— ℓ=1450	81	1.76	
	АС-15; АС-16	—"— ℓ=3600	42	2.27	
	АС-15	—"— ℓ=6100	40	3.66	
	АС-15; АС-16	—"— ℓ=2400	60	2.16	
	—"—	Тепловая доска 50×200	358мп	0.36	
	—"—	Вкладыши 150×200(h)	250мп	0.75	
	АС-16	Подкладка 100×30 ℓ=300	104	0.09	
Чердачное перекрытие	АС-18	Балка 100×150 ℓ=3300	234/235	11.58/11.63	
	—"—	—"— 100×150 ℓ=3200	42/44	2.02/2.11	
	—"—	Верхн. обвязка стен 220×200	384мп	16.93	
	—"—	—"— 200×200	152/96.0	4.61/3.84	
	—"—	Прогоны 200×200 ℓ=5400	92	19.87	
	—"—	Черепные бруски 50×50	1760мп	4.4	
	—"—	Вкладыши 150×150 ℓ=1100	368	9.11	

Марка поз.	Обозначение	Наименование	Кол.	Объем м³	Примечание
Чердачное перекрытие	АС-18	Обвязка стен тамбура 100×200	34мп	0.68	
	АС-21 узел 1	Тепловые доски 50×150	221мп	1.66	
	АС-36	Щит СЩ-1	90	11.07	
	—"—	—"— СЩ-2	138	16.97	
	—"—	—"— СЩ-3	36	3.39	
	—"—	—"— СЩ-4	6	0.57	
Крыша	АС-19, АС-20	Стропильная нога 100×200 ℓ=5250	188	19.74	
	АС-19	—"— ℓ=3000	18	1.08	
	—"—	—"— ℓ=4430	14	1.24	
	—"—	—"— ℓ=3200	2	0.128	
	—"—	—"— ℓ=1950	8	0.312	
	—"—	—"— ℓ=710	2	0.03	
	АС-20	Стойка 150×150 ℓ=1250	1	0.03	
	АС-19	—"— ℓ=800	50	0.90	
	АС-23	—"— ℓ=550	2	0.02	
	—"—	—"— ℓ=810	2	0.02	
	АС-20; АС-23	Прогон 150×200 ℓ=4000	1	0.12	
	АС-20; АС-21	—"— ℓ=5400	46	7.45	
	АС-21	Подкос 150×150 ℓ=1000	92	2.07	
	АС-23	—"— ℓ=1700	1	0.04	
	АС-21; АС-23	Подкладка 150×150 ℓ=400	56	0.51	
	АС-23	Подкладка 150×250 ℓ=400	1	0.02	
	АС-19	Вкладыши 150×200 ℓ=1100	8	0.26	
	АС-21; АС-23	Мауэрлат 200×150	250мп	7.50	
	АС-21	Доски настила δ=40	36.3м²	1.45	
	АС-21; АС-23	Карнизные доски 25×150	500мп	1.88	
	—"—	Накладки 40×150 ℓ=900	202	1.09	
	—"—	Затяжка 50×150 ℓ=4100	97	2.98	
	АС-21	Кобылка 50×100 ℓ=1000	180	0.90	
	АС-21	Коньковая доска 50×150	116мп	0.87	
	АС-21; АС-23	Обрешетка 50×60	2970мп	8.91	
	АС-21	Черепной брусок 50×50 ℓ=2200	28	0.15	
	АС-21	Накладки к стойкам 50×150 ℓ=900	80	0.54	
	АС-19	Вкладыши 150×200 ℓ=900	6	0.16	
Полы	АС-29	Доска δ=40	—	112.10	
	—"—	—"— δ=30	—	23.50	
	—"—	Бруски 40×40	—	0.45	
	—"—	Черепные бруски 50×50	—	2.30	
	—"—	Брус 150×150	—	3.53	
	—"—	Доска δ=50	—	2.11	

Марка поз.	Обозначение	Наименование	Кол.	Объем м³	Примечание
Полы	АС-29	Доска δ=28	—	2.87	
Щиты	АС-36	Щит каналов на возоудаления Щ-1	4	0.19	
	—"—	—"— Щ-2	2	0.06	
	—"—	—"— Щ-3	4	0.05	
Клетки группового содержания телят, индивидуальные клетки	АС-33; АС-34	Стойка 100×100	—	1.48	
	АС-34	Прогон 50×150 ℓ=3000	76	1.71	
	—"—	Доска 16×75	—	0.28	
	АС-34	Доска 16×80 ℓ=1060	48	0.06	
	АС-33	—"— 16×100	—	0.06	
	АС-33	—"— 40×50 ℓ=400	18	0.01	
	—"—	—"— 16×150 ℓ=400	12	0.03	
	—"—	—"— 16×200 ℓ=400	6	0.01	
	—"—	—"— 40×100	—	0.11	
	АС-34	Брусок 40×40	—	0.18	
	—"—	—"— 30×75	—	0.05	
	АС-33	—"— 50×50 ℓ=1000	12	0.04	
	АС-34	Жердь ф40 ℓ=1060	314	0.53	
	—"—	Раскосы 20×100	—	0.45	
	АС-34; АС-33	Рейка 30×60	—	1.78	
	АС-34	—"— 50×60	—	1.99	
	—"—	Деревянный щит 40×350 ℓ=1750	6	0.15	
		Прогон 50×100 ℓ=1200	12	0.08	
Перегородки	ГОСТ 1006-68	Щиты деревянные δ=48	83.2м²		
	АС-11	—"— δ=52	26.5м²/61.4м²		
	АС-11	—"— δ=56	138м²/133.3м²		
	—"—	—"— δ=72	53.7м²		
	—"—	—"— δ=88	0.7м²		
	—"—	Каркасная δ=88	9.5м²/250м²		
	—"—	—"— δ=108	9.50		
	—"—	ДВП твердая δ=4	956м²/405м²		

В знаменателе даны значения для варианта блокировки со зданием коровника.

Привязан

Инв. №

ГИП	Горбачева	
Нач. отд.	Иванов Н.Г.	
Гл. спец.	Иванов Ю.И.	
Нор. конт.	Иванов Ю.И.	
Рук. гр.	Маранушина	
Ст. инж.	Юхневич	
Инжен.	Иващенко	

Копировал

801-3-30м.84 АС

Родильная на 12 коров для районов Крайнего Севера

Сводная спецификация

Стадия	Лист	Листов
РП	42	

ГОССТРОЙ РСФСР КРАСНОЯРСКГИПРОСОВХОЗСТРОЙ

Формат 22г

Инв. № подл. | Подпись и дата | Взам. инв. №

Типовой проект

Альбом I

Сводная спецификация деревянных элементов на здание

Марка поз	Обозначение	Наименование	Кол.	Объем м³	Примечание
Ограждение боксов	АС-37	Стойка 150×150, ℓ=800	9	0.162	
	—"—	—"— 100×100, ℓ=800	49	0.392	
	—"—	Доска 40×100	—	1.032	
	—"—	Брусок 50×50, ℓ=600	80	0.120	
	—"—	—"— 50×50, ℓ=800	34	0.068	
	—"—	—"— 30×30, ℓ=800	98	0.071	
Ограждение денников	АС-32	Стойка 100×100	—	0.261	
	—"—	Доска 100×50, ℓ=3.00	4	0.060	
	—"—	—"— 30×100	250мп	0.750	
	—"—	Брус 150×100, ℓ=3.00	2	0.090	
Ограждение выгульного двора	АС-40	Стойка ф150, ℓ=2550	56	2.520	
	—"—	Жердь ф80	465мп	2.610	
Обшивка стен снаружи	АС-	Доска δ=13	—	10.3 / 9.82	
		Маячная рейка 25×50, ℓ=3800	456 / 438	2.17 / 2.08	
		Нащельники 13×94	487мп	0.60	
Обшивка цоколя		Доска δ=19	—	5.5 / 5.3	
		Брусок 100×100, ℓ=1300	95 / 88	1.24 / 1.14	
Крыльца	АС-38	—	—	2.42	
Сухового окна	АС-39	—	—	1.93	
Продухи	АС-2; АС-14; АС-24	—	—	1.07	
Вороти. проемы	АС-35	Брус 200×200, ℓ=2700	24	5.28	
	—"—	Брус 200×200, ℓ=3200	12	1.56	
	—"—	Брус 200×150, ℓ=3100	12	1.08	
	—"—	Брусок 50×75, ℓ=2600	24	0.48	
Фронтон	АС-25	Доска 19×130	—	0.83	
	—"—	Накладка 40×130	—	0.16	
	—"—	Каркас двери 40×100	—	0.03	
	—"—	Стойка 100×100, ℓ=1300	6	0.08	

Спецификация гардеробного оборудования

Марка поз.	Обозначение	Наименование	Кол.	Масса ед. кг	Примечание
	ГОСТ 22415-77	Шкаф деревянный для хранения одежды ДД-33-2	4	—	

Сводная спецификация металлических элементов на здание

Марка поз.	Обозначение	Наименование	Кол	Масса кг	Примечание
	Крепление балок и прогонов цокольного перекрытия				
	АС-15; АС-16; АС-40	Анкер А-I —50×4, ℓ=450	340	240.21	
	ГОСТ 7798-70. АС-28	М16×360	56	31.86	
	—"— АС-24	М16×460	552	400.74	
	—"—	М16×460	400	290.40	Для состав сваи-колонны
		Ерш ф8, ℓ=250	20 / 40	1.96 / 3.95	
	Крепление приводных и натяжных устройств транспортеров				
	АС-30; АС-41	МИ-1	1	3.60	
	—"—	МИ-9	2	8.34	
	АС-30; АС-41; АС-14	МИ-2	14	23.38	
	АС-30; АС-31; АС-41	МИ-4	2	27.54	
	ГОСТ 7798-70	М14×180	18	3.96	
	—"—	М14×240	7	2.08	
	—"—	М18×360	4	2.93	
	—"— АС-30	М18×460	2	1.89	
	—"—	М18×260	2	1.09	
	Крепление балок прогонов чердачного перекрытия и крыши				
	АС-22; АС-41	Анкер А-2 —50×4, ℓ=850	6	8.01	
	АС-18; АС-41	Анкер А-1 —50×4, ℓ=450	185	130.70	
	ГОСТ 7798-70	М12×220	34	6.69	
	—"—	М16×440	144	100.03	
		Скоба 8×200	536	42.34	
		Скрутка из 2ф4	204	—	
	ГОСТ 19903-74*	—50×5, ℓ=1300	11	28.02	
	ГОСТ 8509-72*	L75×5 ℓ=6600	2	77.14	
	ГОСТ 8568-77*	Рифл. δ=5	546	235.87	
	Обшивка стен снаружи				
	АС-41	Осадочная скоба из —40×5, ℓ=240	2060 / 1980	776.2 / 746.1	
		Подкладка —120×1 ℓ=150	2060 / 1980	124.8 / 120	
	Крепление ворот				
	АС-41; АС-35	МИ-8	24	92.16	
	—"—	МИ-8а	24	92.16	
	—"—	МИ-2	16	26.72	
	ГОСТ 7798-70. АС-27	М16×400	64	40.45	
	—"— АС-35	М12×250	96	21.36	
	—"—	М12×36	36	11.56	
	Соединение сваи с колонной				
	ГОСТ 7798-70 АС-24	М22×460	800 / 744	1104 / 1027	
	Крепление отбойного бруса				
	ГОСТ 19903-74* АС-29, АС-41	МИ-10	185	305.00	

Марка поз.	Обозначение	Наименование	Кол.	Масса кг	Примечание
	Элементы крепления крыльца				
	АС-37	МИ-3	4	2.68	
	ГОСТ 7798-70	М12×140	2	0.29	
	АС-37	Скоба 8×200	8	0.63	
	ГОСТ 8509-72*	L50×4 ℓ=100	6	1.83	
	Элементы крепления оттяжек дымовой трубы				
	АС-26	МИ-6	4	5.52	
	АС-19	МИ-7	2	1.16	
	Элементы ростверка под брандмауэрную стену				
	АС-26	МИ-5 —50×5 ℓ=810	12	19.08	
	ГОСТ 7798-70	М16×240	12	8.20	
	АС-26	Отдельные стержни ф14 А-III	16	116.80	
	— —	Хомуты ф6А-I	148	47.50	
	Крепление ограждений боксов				
	АС-37; АС-41	МИ-3	18	12.06	
	Устройство выравнивания электрических потенциалов				
	лЭ-12 ГОСТ 5781-81	Сталь круглая ф6мм		80.00	
	—"— ГОСТ 19903-74*	Сталь полосовая 40×4		60.00	
	Спецификация материалов				
	Брандмауэрная стена				
	АС-26	Кирпич М100	25м³		
	—"—	Бетон М200	1.68м³		
	Пандусы				
	АС-4; АС-5; АС-6; АС-7	Бетон М300	7.78м³		
	—"—	Бетон М100	42.96м³		

Масса болтов дана с шайбами и гайками

Инв. № подл. | Подпись и дата | Взам. инв. №

Привязан:

Инв. №

ГИП	Горбачева	
Нач. отд.	Иванов Н.Г.	
Гл. спец	Иванов Ю.И.	
Нор. конт	Иванов Ю.И.	
Рук. гр.	Наракушина	
Ст. инж	Юхневич	
Инжен.	Иващенко	

Копировал: Ц-

801-3-30м.84 АС

Родильная на 12 коров для районов Крайнего Севера

Стадия	Лист	Листов
РП	43	

Сводная спецификация

Госстрой РСФСР Красноярскгипросовхозстрой

Формат 22г

Альбом 1.

Типовой проект

Ведомость рабочих чертежей основного комплекта ОВ.

Лист	Наименование	Примечание
1	Общие данные (начало).	
2	Общие данные (продолжение).	
3	Общие данные (продолжение).	
4	Общие данные (окончание).	
5	План отопления на отм. 0.000.	
6	План систем вентиляции на отм. 0.000.	
7	Схемы систем отопления №1 и №2.	
8	Схемы систем П1, П2, ВЕ1 – ВЕ8.	
9	Схема системы теплоснабжения установок	
	П1, П2. Узел управления.	
10	Установки систем П1, П2.	

Ведомость спецификаций.

Лист	Наименование	Примечание
3	Спецификация систем отопления и вентиля-	
	ции, на отопление родильной, на отопление	
	молочного блока и котельной, на теплоснаб-	
	жение калориферов, узел управления.	
4.	П1; П2; ВЕ1÷ВЕ6; ВЕ7; ВЕ8; ВЕ9. Спецификация	
	вентиляционных установок П2; У1-У4.	
10	Спецификация вентиляционной установки	
	П1.	

Типовой проект разработан в соответствии с действующими нормами и правилами и предусматривает мероприятия, обеспечивающие взрывную, взрывопожарную и пожарную безопасность при эксплуатации здания.

Главный инженер проекта: (Горбочева З.В.)

Проект отопления и вентиляции выполнен в соответствии с технологическими заданиями, нормами ОНТП-1-77, СНиП II-А.6-72, СНиП II-3-79*, СНиП II-92-76, СНиП II-33-75.

Расчет отопления и вентиляции выполнен для климатических районов с расчетной температурой наружного воздуха минус 56 °С.

Теплоснабжение осуществляется от встроенной котельной. Теплоноситель – вода с параметрами 95 – 70°С.

В качестве нагревательных приборов приняты: в помещении родильной – регистры из гладких труб: в молочном блоке – радиаторы М 140-АО.

Для создания микроклимата в основных помещениях родильной проектом предусматривается устройство механической приточной вентиляции с подогревом воздуха в холодный период года. А в помещении профилактория в переходный период вытяжка естественная через деревянные шахты в покрытии.

В летний период года дополнительно к механической вентиляции предусматривается проветривание через фрамуги и ворота.

Для предотвращения врывания холодного воздуха через проемы ворот предусмотрены воздушные завесы, работающие на рециркуляцию.

Трубопроводы и вентоборудование окрашиваются масляной краской за 2 раза. Монтаж систем отопления и вентиляции вести по СНиП III-28-75

Для наладки вентсистем в воздуховодах установить лючки. На участке установки лючков воздуховоды принять из листовой стали δ=2мм (длина участка 300мм.) Место установки лючков указано на схемах воздуховодов.

В целях снижения шумов, возникающих при работе вентиляционных установок предусматриваются следующие мероприятия:

а. Все вентиляционное оборудование расположено в венткамерах.

б. Соединение воздуховодов с вентиляторами с помощью мягких вставок.

в. Установить вентиляционное оборудование на виброизоляторах.

Основные показатели по чертежам отопления и вентиляции.

Наименование здания (сооружения) помещения	Объем м³	Периоды года tн °С	Расход тепла квт (ккал/час) На отопление	На вентиляцию	На горячее водоснабжение	Общий	Расход холода ккал/ч.	Установ. мощ. электродвигат. квт.
Родильное	2488	-56	34667/(29836)	147059/(126775)	2296(1980)	184022/(158611)		
отделение								11.25
—"—	2488	0	—	327(2820)	2.3(1980)	5.57(4800)		
Молочный блок	409	-56	12917(11135)	—	0,765(660)	13,683(11795)		
родильной								
Котельная	253	-56	10444(9000)	—	—	10,44(9000)		

Ведомость ссылочных документов

Обозначение	Наименование	Примечание
	Ссылочные документы.	
Серия 1.494-26	Унифицированные конструкции приточ-	
	ных вентиляционных установок.	
Серия 1.494-26 в.1	Коробки и диффузорык вентиляторам,	
	рамки и подставки для установ-	
	ки калориферов.	
Серия 1.494-26 в.2	Утепленные отворные клапаны к много-	
	секционным калориферам ГОСТ 7201-70.	
Серия 5.904-4	Двери и люки для вентиляцион-	
	ных камер.	
Серия 5.904-5	Гибкие вставки к центробеж-	
	ным вентиляторам.	
Серия 5.904-13 в.1-2	Заслонки воздушные круглого сечения.	
Серия 5.903-2 в. 0,1	Воздухосборники для систем отопле-	
	ния и теплоснабжения вентиля-	
	ционных установок.	
Серия 1.494-25	Подставки под калориферы.	
Серия 2.800-2 в.9	Вытяжные вентиляционные шахты	
	с ручным открыванием клапанов.	
Серия 4.904-69	Детали крепления санитарно-тех-	
	нических приборов и трубопроводов.	
Серия 3.903-9	Тепловая изоляция трубопроводов	
	надземной и подземной канальной	
	прокладки водяных тепловых	
	сетей, паропроводов и конден-	
	сатопроводов.	

Привязан.

Инв. №

801-3-30 м.84 ОВ.

ГИП	Горбочева		
Нач.ОТ	Баженова		
Гл.спец.	Юркова		
Н.контр.	Юркова		
Рук.гр.	Ратушенко		
Ст.инж.	Осер		
Инж.	Антонова		

Родильная на 12 коров для районов Крайнего Севера.

Стадия	Лист	Листов
РП	1	10

Общие данные (начало)

Госстрой РСФСР Росглавсевморстрой

Копир. Формат: А2г.

Инв.№ подл. | Подп. и дата | Взам.инв.№ | Инв.№ дубл. | Подп. и дата

Альбом 1

Типовой проект

Таблица воздушно-тепловых балансов по помещениям родильной.

Объем помещения м	Наименование обслуживаемого помещения	Параметры внутреннего воздуха: Температура °С	Относительная влажность в %	Теплосодержание ккал./кг	Влагосодержание г/кг	Параметры наружного воздуха: Температура °С	Относительная влажность в %	Теплосодержание ккал./час.	Влагосодержание кг/час	Тепловыделения ккал./час.: От животных	От регистров	От солнечной радиации	Всего	Влаговыделения кг./час.: От животных	С мокрого пола	Всего	Теплопотери ккал/час	Теплоизбытки ккал./час.	Угловой коэффициент	Параметры приточного воздуха: Температура °С	Относительная влажность в %	Теплосодержание ккал/кг	Влагосодержание г/кг	Количество приточного воздуха: кг/час	м³/час.	Кратность воздухообмена	Воздухообмен на 1 центнер живого веса.
29,94	Профилакторий	20	65	10,7	9,7	-56	76	-13,2	0,2	433	1420	—	1853	0,377	0,037	0,414	1496	357	862	10	5	2,5	0,2	43,5	35	1,2	29,1
		20	65	10,7	9,7	0	60	1,5	2,4	433	437	—	870	0,377	0,037	0,414	394	476	1150	4	47	2,45	2,4	56,7	45	1,5	37,5
		28	65	16,2	15,8	23,4	70	13,4	12,9	422	—	253	675	0,613	0,061	0,674	—	675	1000	23,4	70	13,4	12,9	240	200	6,7	166,6
186,27	Секция для содержания коров	15	65	8,0	7,1	-56	76	-13,2	0,2	13271	6906	—	20177	0,823	0,082	0,905	13208	6969	770	10	5	2,5	0,2	1310	1050	5,6	15,9
		15	65	8,0	7,1	0	60	1,5	2,4	13271	—	—	13271	0,823	0,082	0,905	2791	10480	1158	4	46	2,45	2,4	1920	1500	8,0	22,7
		25	75	15,2	15,3	23,4	70	13,4	12,9	12303	—	924	13227	15,926	1,592	17,518	—	13227	755	23,4	70	13,4	12,9	7350	6170	33,1	93,5
604,8	Секция телят в возрасте от 20 дней до 6 месяцев	15	65	8,0	7,1	-56	76	-13,2	0,2	25378	9803	—	35181	15,735	1,573	17,308	19642	15539	897	7	5	1,7	0,2	2470	1950	3,2	22,0
		15	72	8,3	7,7	0	60	1,5	2,4	25378	—	—	25378	15,735	1,573	17,308	4150	21228	1226	0	60	1,5	2,4	3260	2520	4,2	28,4
		25	76	15,4	15,6	23,4	70	13,4	12,9	23528	—	1258	24786	30,456	3,045	33,501	—	24786	740	23,4	70	13,4	12,9	12390	10400	17,2	117,4
981,6	Секция телят в возрасте от 6 до 25 месяцев	12	65	6,5	5,9	-56	76	13,2	0,2	42635	10337	—	52972	22,729	2,273	25,002	31815	21157	846	7	5	1,7	0,2	4400	3480	3,5	17,7
		12	65	6,5	5,9	0	60	1,5	2,4	42635	—	—	42635	22,729	2,273	25,002	5614	37021	1477	0	60	1,5	2,4	7400	5730	5,8	29,3
		25	75	15,2	15,3	23,4	70	13,4	12,9	38536	—	2397	40933	49,908	4,991	54,899	—	40933	745	23,4	70	13,4	12,9	22870	19200	19,6	98,0

Характеристика отопительно-вентиляционных систем.

Обозначение системы	Кол. систем	Наименование обслуживаемого помещения	Тип установки, агрегата	Вентилятор: Тип	N°	Схема исполнения	Положение	L, м³/час	P, кгс/м²	n, об./мин.	Электродвигатель: Тип, исполнение по взрывозащите	N, квт	n, об./мин.	Воздухонагреватель: Тип	N°	Кол.	Т-ра нагрева, °С: от	до	Расход тепла, квт/ккал./час.	ΔP, кгс/м²	Примечание
П1	1	Секция телят в возрасте от 20 дней до 25 месяцев	А6,3 105-1	Ц4-70	6,3	1	Л0°	8250	58	950	4А100LВ6	2,2	950	КВС	9	2	-35	7	121,643 / 104865	—	Предварит. подогрев L=2820
П2	1	Профилакторий. Секция для содерж. коров	А3,15 100-1	Ц4-70	3,15	1	Л0°	1590	33	1400	4АА63А4	0,25	1400	КВС	6	1	-36	10	25415 / 21910	—	Предварит. подогрев L=470
У1÷У4	4	Воздушная завеса	[illegible]	К-109-19	6,3	—	—	14500	32	1450	АОЛ2-31-4	2,2	1450	—	—	—	—	—	—	—	

План-схема

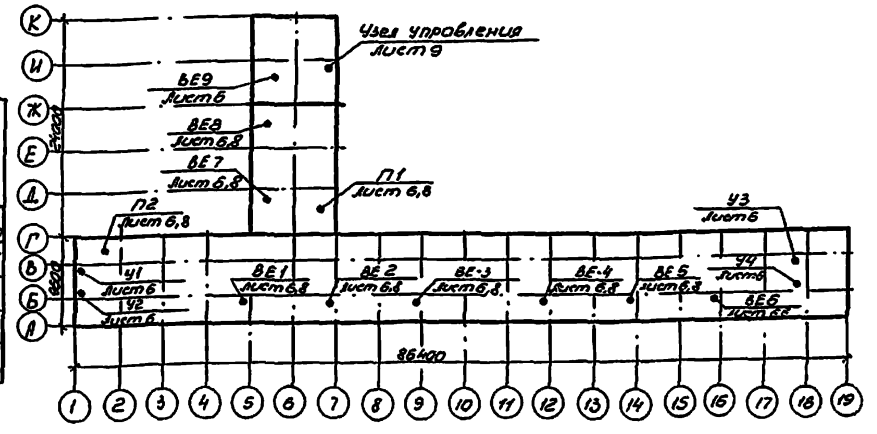

Привязан:	ГИП	Горбачева		801-3-30м.84	ОВ
	Нач.отд.	Баженова		Родильная на 12 коров для районов Крайнего Севера	Стадия: РП; Лист: 2; Листов:
Рук.гр.	Гл.спец.	Юрков			
	Н.контр.	Юрков		Общие данные (продолжение)	Госстрой РСФСР Красноярскгипроховхозстрой
	Рук.гр.	Евтушенко			
	Ст.инж.	Огер			
Инв.№	Инж.	Ялтонская			

Копир. [illegible]

Формат 22г

Инв.№ подл. | Подп. и дата | Взам.инв.№ | АСО | Иванов | [illegible]

Альбом 1.

Типовой проект

Спецификация систем отопления и вентиляции.

Марка, поз.	Обозначение	Наименование	Кол.	Масса, ед., кг.	Примечание
		На отопление родильной			
1	ГОСТ 3262-75*	Трубопровод из водогазопроводных труб ф40	65	3,33	м
2	То же	То же ф32	25	2,73	м
3	—"—	—"— ф25	9	2,12	м
4	—"—	—"— ф20	192	1,50	м
5	—"—	—"— ф15	85	1,16	м
6	15кч 18п2	Вентиль запорный муфтовый Ру=16 кгс/см² ф25	8	1,4	шт
7	То же	То же Ру=16 кгс/см² ф15	19	0,7	шт
8	5.903-2 в. 0,1	Воздухосборник горизонтальный А1И.010.000-02	2	22,7	шт
9	ГОСТ 10704-76*	Регистры из трех гладких стальных электросварных труб ф76×3,0 с колонками Д 108×4,0 l=1,5м	68,9/5	33,9	экм/шт
10	То же	То же l=2,0м	2,77/1	42,0	экм/шт
11	—"—	—"— l=2,2м	6,09/2	45,2	экм/шт
12	—"—	—"— l=2,5м	3,46/1	50,1	экм/шт
13	—"—	—"— l=3,0м.	4,15/1	58,2	экм/шт
14	ГОСТ 10704-76*	Регистры из двух гладких стальный электросварных труб ф76×3,0 с колонками Д 108×3,0 l=1,0м	0,61/1	17,4	экм/шт
15		То же l=7,5м	13,35/2	87,6	экм/шт
16	—"—	—"— l=12,0м	22,17/2	136,2	экм/шт
17	—"—	—"— l=10,0м	18,48/2	114,6	экм/шт
18	—"—	—"— l=16,0м	29,5/2	179,4	экм/шт
19		Окраска трубопроводов и приборов масляной краской за 2 раза	92		м²
20		Гидравлическое испытание системы	565		м
21		Металлоконструкции для крепления трубопроводов, приборов	55	55	кг
		На отопление молочного блока и котельной			
22	ГОСТ 3262-75*	Трубопровод из водогазопроводных труб ф32	4	2,73	м
23	То же	То же ф25	28	2,12	м
24	—"—	—"— ф20	17	1,50	м
25	—"—	—"— ф15	77	1,16	м
26	ГОСТ 8690-75	Радиатор М140-ЛО	23,8/68	25,4	экм/секций
27	КДР	Кран двойной регулировки ф15	8	0,24	шт

Продолжение

Марка, поз.	Обозначение	Наименование	Кол.	Масса ед., кг	Примечание
28	15кч 18п2	Вентиль запорный муфтовый ф15	5	0,7	шт
29	5.903-2 в. 0,1	Воздухосборник горизонтальный А1И010.000-01	2	15,0	шт
30	ГОСТ 10704-76*	Регистр из двух гладких стальных электросварных труб ф76×3,0 с колонками Д 108×4,0 l=2,5м	1,53/1	33,6	экм/шт
31	ГОСТ 1816-76	Ребристая труба с круглыми ребрами l=2м	12,75/6	25,30/70	экм/шт
32	То же	То же l=1м	3,18/3	25,30/35	экм/шт
33		Окраска трубопроводов и приборов масляной краской за 2 раза	20		м²
34		Гидравлическое испытание системы	132		м
35		Металлоконструкции для крепления трубопроводов, приборов	45	45	кг
		На теплоснаджение калориферов			
36	ГОСТ 10704-76*	Трубопровод из стальных электросварных труб ф76×3,0	37	5,4	м
37	ГОСТ 3262-75*	Трубопровод из стальных водогазопроводных труб ф50	12	4,22	м
38	То же	То же ф32	56	2,73	м
39	—"—	—"— ф15	24	1,16	м
40	15кч 18п2	Вентиль запорный муфтовый Ру=16 кгс/см² ф50	2	5,0	шт
41	То же	То же Ру=16 кгс/см² ф32	2	2,1	шт
42	—"—	—"— Ру=16 кгс/см² ф15	10	0,7	шт
43	5.903-2 в. 0,1	Воздухосборник горизонтальный А1И010.000-03	2	36,7	шт.
44	ГОСТ 10704-76*	Регистр из двух гладких стальных электросварн. труб ф76×3,0 с колонками Д 108×4,0 l=1,4м	1,71/2	21,7	экм/шт
45	3.903-9	Основной изоляционный слой-шнуры теплоизоляционные из мин. ваты в чулке из металлической проволоки	1,2		м³
46	3.903-9	Покровный слой-стеклопластик рулонный РСТ	48,7		м²
47	3.903-9	Антикоррозийное покрытие бризол в 2 слоя по холодной изольной мастике	21,3		м²
48		Металлоконструкции для крепления трубопроводов	30	30	кг
		Узел управления.			
49	30ч6бр	Задвижка Ру=16 ф80	2	27,6	шт.
50	15кч 18п2	Вентиль запорный муфтовый Ру=16 кгс/см² ф32	2	2,1	шт.
51	То же	То же ф40	2	3,7	шт
52	—"—	—"— ф50	2	5,0	шт
53	ГОСТ 8625-77*	Манометр ОБМ1-100-10	1		шт
54	ГОСТ 2823-73*	Термометр П1-1-160-66	1		шт
55	14 М1	Трехходовой кран для манометра	2	0,31	шт.
56	3кч-2-75	Закладная деталь для установки термометра БП-1-М27-55	1		шт.
57	3кч-46-70	Закладная деталь для установки манометра штуцер М20×1,5×100	2		шт.
58	4.903-10 в.8	Грязевик 16-80 Т34.04	1	32,2	шт.
59	ГОСТ 8509-72*	Металлоконструкции для крепления узла к стене L 75×75×8	6,0	9,02	м
60	То же	То же L 45×45×5	3,2	3,37	м
61	3.903-9	Основной изоляционный слой-шнуры теплоизоляционные из мин. ваты в чулке из металлической проволоки	0,09		м³
62	3.903-9	Покровный слой-стеклопластик рулонный РСТ	3,5		м²
63	3.903-9	Антикоррозийное покрытие-бризол в 2 слоя по холодной изольной мастике	1,58		м²

Взам. инв. №

Подп. и дата

Инв. № подл.

Привязан:

Рук. гр.

Инв. №

ГИП	Горбачева	
Нач. отд.	Баженова	
Гл. спец.	Юрков	
Н. контр.	Юрков	
Рук. гр.	Евгушенко	
Ст. инж.	Осер	Осер

Копир. [illegible]

801-3-30м.84 ОВ

Родильная на 12 коров для районов Крайнего Севера

Общие данные (продолжение)

Стадия	Лист	Листов
РП	3	

ГОССТРОЙ РСФСР

Красноярский проектный госстрой

Формат: 22 г

Альбом 1. Типовой проект

Продолжение

Марка, поз.	Обозначение	Наименование	Кол.	Масса ед., кг.	Примечание
		П1			
64	ГОСТ 19904-74*	Воздуховод из тонколисто-			
	ВСН 353-75	вой оцинкованной стали			
		δ=0.7 ф630	35	10.89	м
65	То же	То же ф500	12.5	8.64	м
66	—"—	—"— δ=0.6 ф450	8	6.6	м
67	—"—	—"— ф400	9	5.92	м
68	—"—	—"— ф355	8.5	5.25	м
69	—"—	—"— ф315	8	4.65	м
70	—"—	—"— ф225	4	3.32	м
71	—"—	—"— δ=0.5 ф180	4	2.22	м
72	ГОСТ 3826-66*	Сетка металлическая			
		гладкая тканая	0.13		м²
73	5.904-13	Заслонка воздушная уни-			
		фицированная Р400Р	1	10.80	шт.
74	ГОСТ 19904-74*	Движок 150×100(h)	35		шт.
75	Сантехпроект	Лючок для замера возду-			
		ха Л0	1		шт.
76		Металлоконструкции для			
		крепления воздуховодов	45	45	кг
77	ГОСТ 19904-74*	тонколистовая оцинко:			
		ванная сталь δ=1.0 900×300	0.27		м²
78	3.903-9	Основной слой изоляции-			
		маты минераловатные			
		М150 МРТУТ-19-68	0.2		м³
79	3.903-9	Покровный слой-стекло-			
	ТУ6-11-145-74	пластик рулонный РСТ	5.0		м²
		П2			
80	ГОСТ 19904-74*	Воздуховод из тонколисто-			
	ВСН 353-75	вой оцинкованной ста-			
		ли δ=0.6 ф355	2.5	5.25	м
81	То же	То же ф315	20	4.65	м
82	—"—	—"— δ=0.5 ф180	2.5	2.22	м
83	—"—	—"— ф100	7.0	1.23	м
84	5.904-13 в. 1-2	Заслонка воздушная уни-			
		фицированная Р200Р	3	4.85	шт.
85	ГОСТ 3826-66*	Сетка металлическая			
		гладкая тканая	0.06		м²
86	ГОСТ 19904-74*	Движок 150×100(h)	6		шт
87	Сантехпроект	Лючок для замера воз-			
		духа Л0	1		шт
88		Металлоконструкции для			
		крепления воздуховодов	20	20	кг
89	ГОСТ 19904-74*	Тонколистовая оцинкован			
		ная сталь δ=1.0 600×300	0.2		м²

Продолжение

Марка, поз.	Обозначение	Наименование	Кол.	Масса ед. кг.	Примечание
90	3.903-9	Основной слой изоляции-			
		маты минераловатные			
		М150 МРТУ Т-19-68	0.1		м³
91	3.903-9	Покровный слой-стекло-			
	ТУ6-11-145-74	пластик рулонный РСТ	2.5		м²
		ВЕ1÷ВЕ6 (на одну установку)			
92	2.800-2 л.2	Вытяжная вентиляционная			
		шахта с утепленным клапа-			
		ном ВВШ-6-4м 600×600 h=4	1		шт
93	ГОСТ 3262-75*	Трубопровод из водогазо-			
		проводных труб . ф20	3.5	1.5	м
94		Окраска трубопровода			
		масляной краской за 2 раза	0.2		м²
95	15кч18п2	Вентиль запорный муф-			
		товый Ру=15 кгс/см² ф15	1	0.7	шт.
		ВЕ7			
96	2.800-2	Вытяжная вентиляционная			
		шахта ВВШ-2-4ж 200×200 h=4м	1		шт
97	1.494-10	Решетка щелевая регу-			
		лирующая Р150	1	0.41	шт.
		ВЕ8			
98	2.800-2	Вытяжная вентиляционная			
		шахта ВВШ-2-4ж 200×200 h=4м	1		шт.
99	ГОСТ 19904-74*	Воздуховод из тонколистовой			
	ВСН 353-75	оцинкованной стали δ=0.5			
		150×100	1.2	1.96	м
100	То же	То же —"— 100×200	1.6	2.35	м
101	1.494-10	Решетка щелевая регу-			
		лирующая Р150	3	0.41	шт
		ВЕ9			
102	2.800-2	Вытяжная вентиляционная			
		шахта ВВШ-4-4и			
		400×400 h=4м	1		шт.

Продолжение

Марка, поз.	Обозначение	Наименование	Кол.	Масса ед., кг	Примечание
		полнение 1, положение Л0°			
		б. Электродвигатель			
		4АА63А4, 1400 об/мин, 0.25кВт.			
П2.2	5.904-5	Вставка гибкая ВВ-18	1	3.45	шт.
П2.3	5.904-5	Вставка гибкая ВН-11	1	3.30	шт.
П2.4	ГОСТ 19904-74*	Переход из тонколистовой			
	ВСН 353-75	кровельной стали δ=0.7			
		l=300мм ф320 на 530×503	1	1.54	шт.
П2.5	Учреждение Я-61/4	Калорифер стальной пласт-			
	г. Середка Псковской обл.	инчатый КВС-6П	1	56.2	шт.
П2.6	1.494-26	Утепленный створный кла-			
		пан тип I, компл.:	1		
	1.494-26 в.2	а. Каркас Кр-1 626×599(h)	1	10.6	
	1.494-26 в.2	б. Утепленная створка			
		611-584 (h)	1	5.35	
	1.494-26 в.1	в. Рама для крепления ка-			
		лорифера Р1	1	7.60	
П2.7	5.904-4	Дверь герметическая утеп-			
		ленная ДУс 1.25×0.5	1	33.6	шт
П2.8	1.494-26 в.1	Рама для крепления двери Р2.1	1	23.8	шт
П2.9	Трест «Сантехдеталь»	Решетки жалюзийные			
	г. Горький	тип СТД 150×490 (h)	3	0.97	шт
П2.10	1.494-25	Подставка под калори-			
		фер тип 2 h=300 мм	4	1.49	шт.
П2.11	ГОСТ 19904-74*	Переход из тонколистовой			
	ВСН 353-75	кровельной стали δ=0.5мм			
		l=200мм 224×224 на ф355	1	2.03	шт.
		У1÷У4 (на одну установку)			
У1.1	Трест «Сантехдеталь»	Агрегат воздушной за-			
	г. Горький	весы А6.3 компл.:	1	503	
		а. Вентилятор осевой К109-19			
		б. Электродвигатель			
		АОЛ2-31-4 1450 об/мин, 2.2кВт			
		в. Воздухораздаточный			Для У1, У3
		короб h=1.8м 822×822			
		(левого исполнения)			
		г. Воздухораздаточный			Для У2, У4
		короб h=1.8м. 822×822			
		(правого исполнения)			

Спецификация вентиляционных установок.

Марка, поз.	Обозначение	Наименование	Кол.	Масса ед., кг	Примечание
		П2			
П2.1	Учреждение УН-1612/22	Агрегат вентиляторный			
	г. Кемерово	А3.2 100-1, компл:	1	44	кг.
		а. Вентилятор центро-			
		бежный Ц4-70 №3.15 ис-			

Инв.№подл. | Подп. и дата | Взам.инв.№

Привязан:

Рук.гр.

Инв.№

ГИП	Горбачева		
Нач.отд.	Баженова		
Гл.спец.	Юрков		
Н.контр.	Юрков		
Рук.гр.	Евтушенко		
Ст.инж.	Огер		

801-3-30м.84 ОВ

Родильная на 12 коров для районов Крайнего Севера

Стадия: РП | Лист: 4 | Листов:

Общие данные (окончание)

Госстрой РСФСР Красноярскгипросовхозстрой

Копир. Формат: А2 г

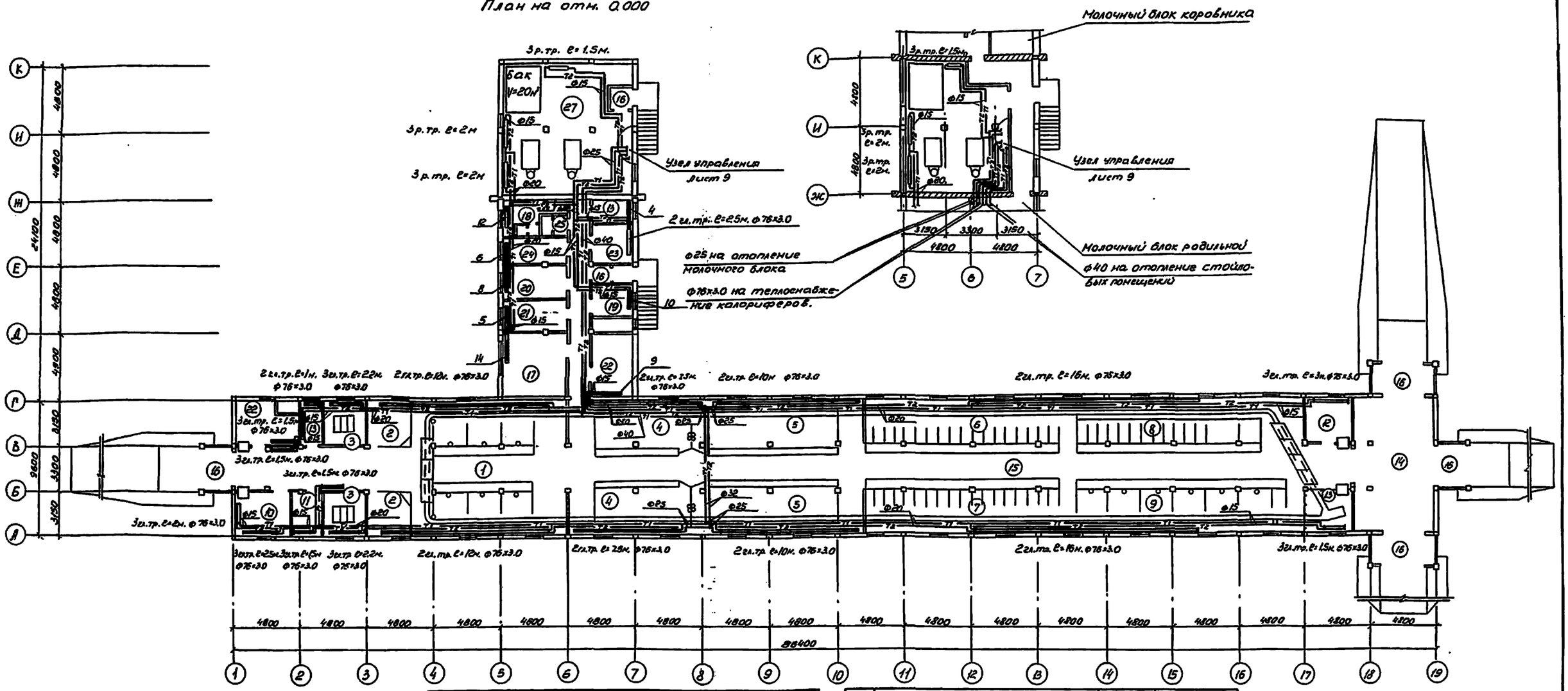

Экспликация помещений

Номер по плану	Наименование	Площадь м²	Категория производства по взрывной, взрыво-пожарной и пожарной опасности
1	2	3	4
1	Секция для содержания коров	43.49	Д
2	Денники	18.60	Д
3	Профилакторий для телят до		Д
	20-дневного возраста	19.80	
4	Секция для телят в возрасте от		Д
	20 дней до 2-3х месяцев.	53.20	
5	Секция для телят в возрасте от		Д
	2-3х до 6 месяцев	79.04	
6	Секция для молодняка от 6 до 9 месяцев	57.00	Д
7	Секция для молодняка от 9 до 12 месяцев	57.00	Д
8	Секция со стойлами для молодняка от		Д
	12 до 18 месяцев	58.70	
9	Секция со стойлами для рем. молод-		Д
	няка и нетелей от 18 до 25 месяцев	58.70	
10	Помещение хранения кормов для	-	В
	коров	12.05	
11	Помещение саноброботки животных	7.13	
12	Помещение хранения кормов для		В
	телят, молодняка и тетелей.	11.18	
13	Помещение для инвентаря и подстилки	15.0 / 20.0	В
14	Навозный проезд	56.16	Д
15	Кормовой проезд	253,27	Д
16	Тамбур	42.48 / 42.43	Д
17	Молочно-моечная	21.16	Д
18	Душевая с гардеробной	10.28	Д
19	Веткабинет с аптекой	7.28	Д
20	Служебное помещение	12.29	Д
21	Вакуум-насосная	9.91	Д
22	Вентиляционная	32.08	Д
23	Электрощитовая	9.04	Д
24	Помещение для хранения и приго-		Д
	товления дезинф. и моющих средств	7.89	
25	Санузел.	2.67	Д
26	Коридор	21.17 / 46.03	—
27	Котельная	84.5 / 66.24	Г

ГИП	Горбачева		
Нач.отд.	Баженова		
Гл.спец.	Юрков		
Н.контр.	Юрков		
Рук.гр.	Евтушенко		
Ст.инж.	Огер		
Инж.	Ялтанская		

Привязан:

Рук.гр.

Инв.№

801-3-30м. 84 ОВ

Родильная на 12 коров для районов Крайнего Севера

План отопления на отм. 0,000. Вариант блокировки с коровником

Стадия	Лист	Листов
РП	5	

Госстрой РСФСР Красноярскгипросахстрой

Альбом 1

Типовой проект

Инв.№ подл. | Подп. и дата | Взам. инв.№ | Инв.№ | Группа «ВК» | ЭТО | Иванов | Бочарова | Полякова | Подпись | Дата

План на отм. 0,000

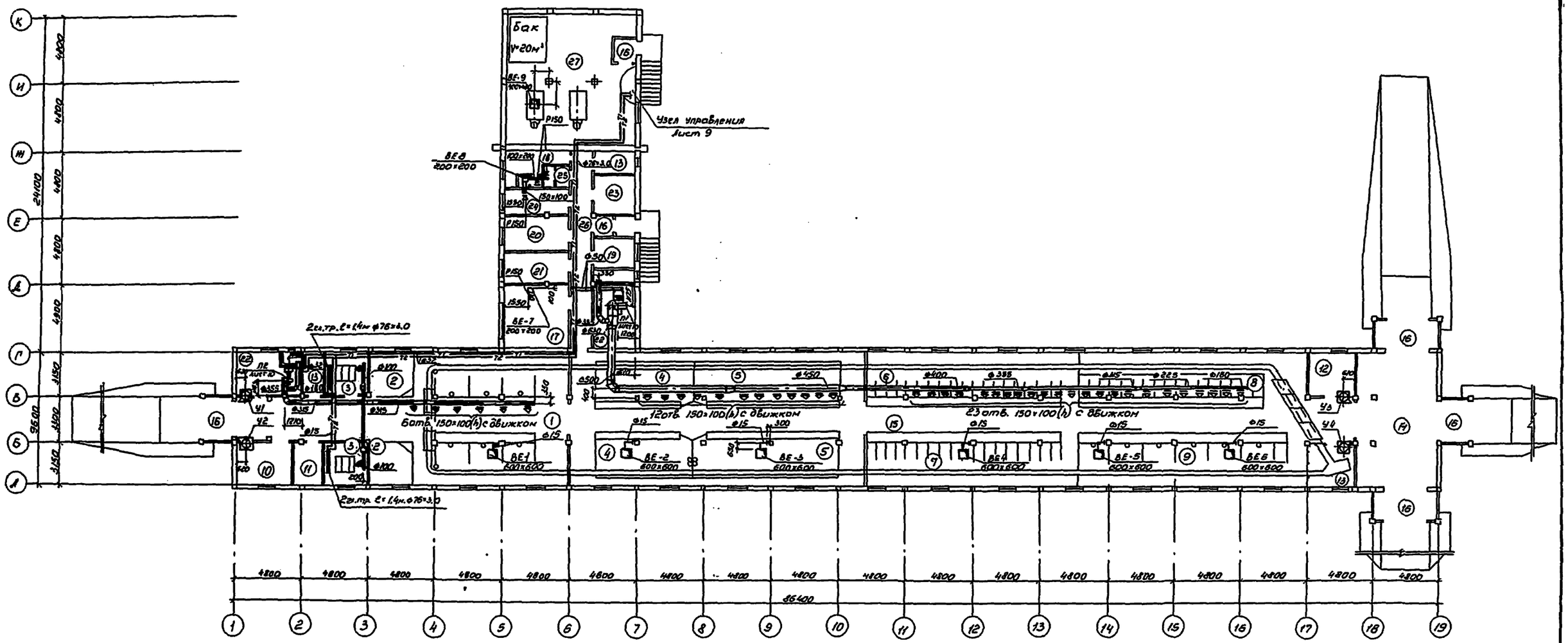

1. Экспликацию помещений см. лист 4.

				801-3-30м.84			08
		ГИП	Горбачева				
Привязан:		Нач.отд.	Баженова	Родильная на 12 коров для районов Крайнего Севера	Стадия	Лист	Листов
		Гл.спец.	Юрков		РП	6	
Рук.гр.		Н.контр.	Юрков				
		Рук.гр.	Евтушенко	План систем вентиляции на отм. 0.000.	Госстрой РСФСР		
		Ст.инж.	Огер		Красноярскгипросовхозстрой.		
Инв.№		Инж.	Ялтонская				

Инв.№ подл. | Подп. и дата | Взам.инв.№ | ЭТО | Полякова | Гр.ПЛ | Гр.ПЛ „ВК" | Бочарова

Альбом 1

Типовой проект

Система отопления №1

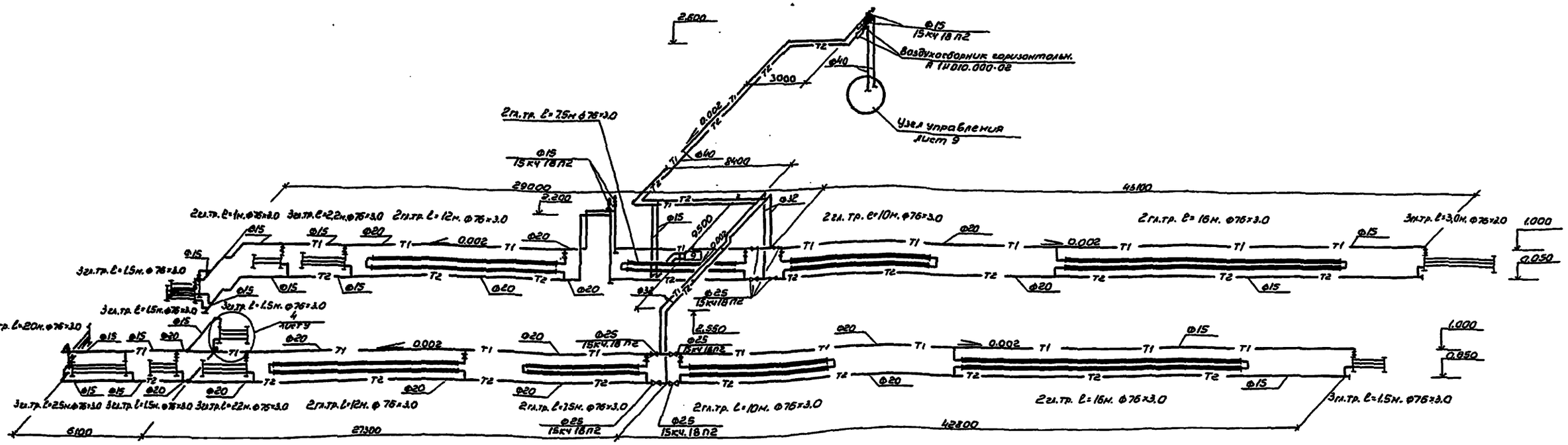

Система отопления №2

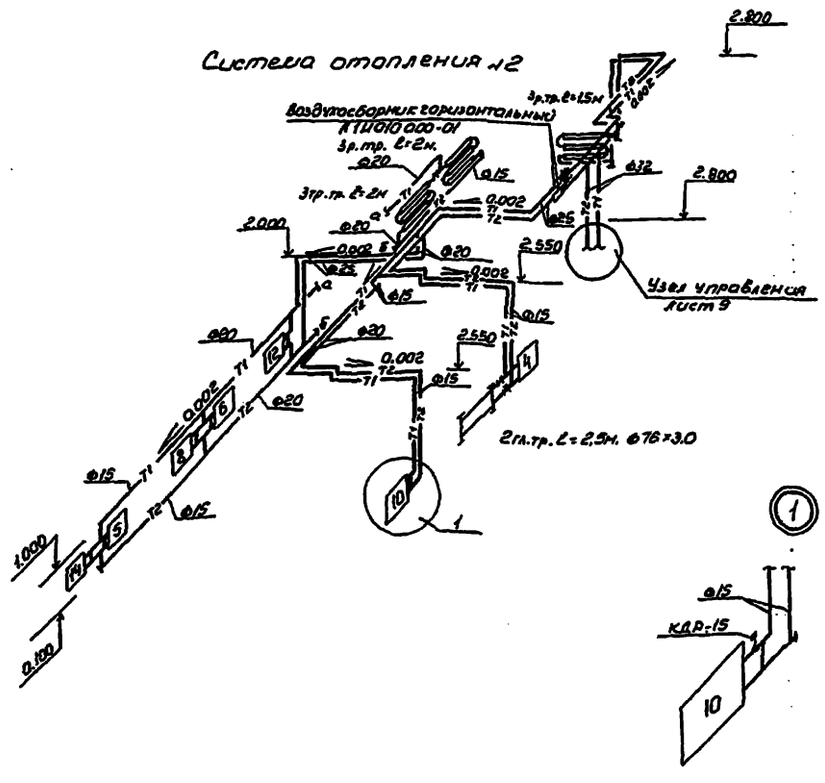

1. Тепловые удлинения трубопроводов решены за счет самокомпенсации трубопроводов.

				801-3-30м.84			08
		ГИП	Горбачева				
Привязан:		Нач.отд.	Баженова	Родильная на 12 коров для районов Крайнего Севера	Стадия	Лист	Листов
		Гл.спец.	Юрков			7	—
Рук.гр.		Н.контр.	Юрков				
		Рук.гр.	Евтушенко	Схемы систем отопления №1 и №2	Госстрой РСФСР		
		Ст.инж.	Огер				
Инв.№		Инжен.	Ялтонская				
		Копир.	Цыц		Формат 22Г		

Альбом I

Типовой проект

Инв.№ подл. | Подп. и дата | Взам.инв.№

П1

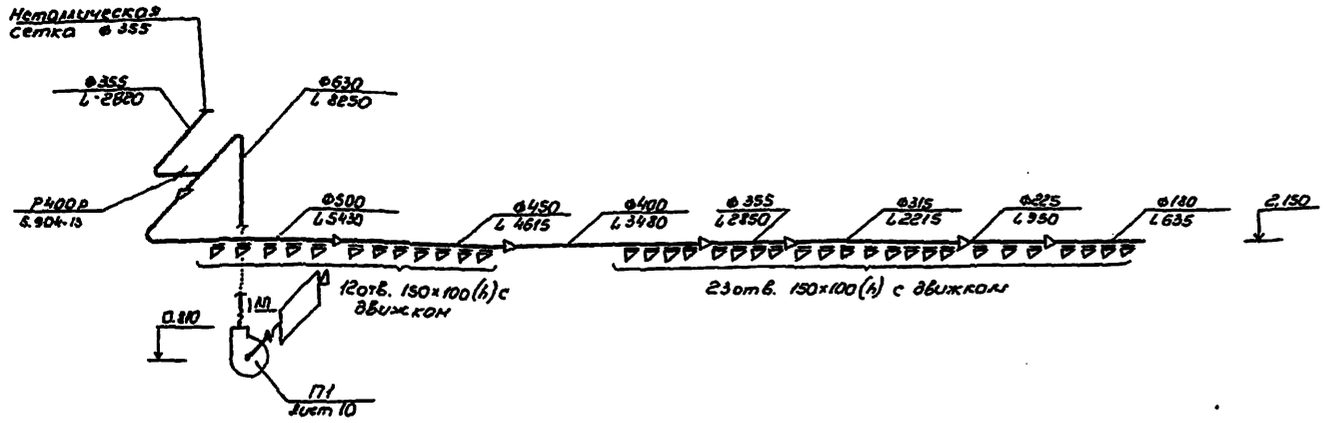

П2

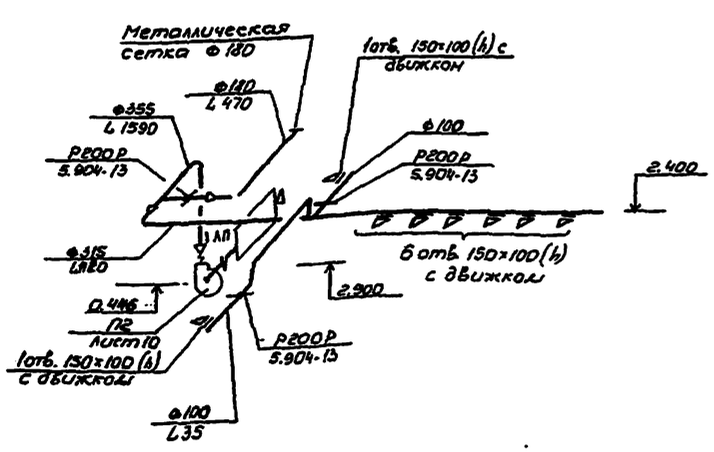

ВЕ 7

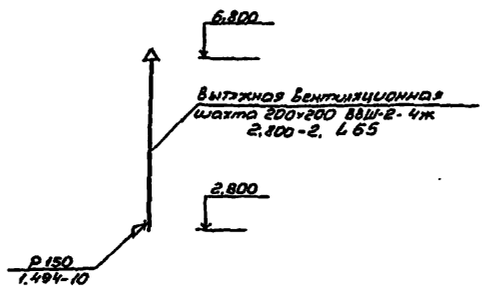

ВЕ 1 ÷ ВЕ 6

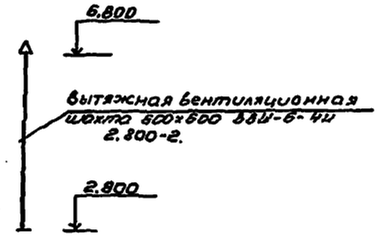

ВЕ 8

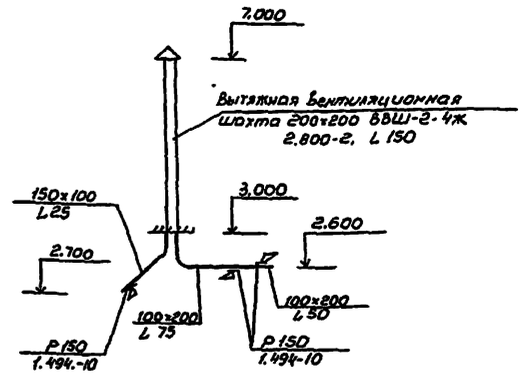

ВЕ 9

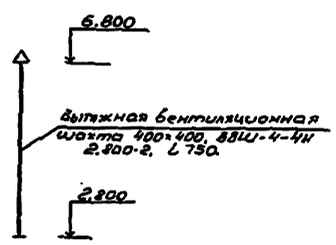

				801-3-30м.84	ОВ	
			ГИП	Горбачева		
Привязан:			Нач.отд.	Баженова	Родильная на 12 коров для районов Крайнего Севера	Стадия: —	Лист: 8	Листов: —
			Гл.спец.	Юрков				
			Н.контр.	Юрков				
Рук.гр.			Рук.гр.	Евтушенко	Схемы систем П1, П2, ВЕ1 ÷ ВЕ8	Госстрой РСФСР Красноярскгипросовхозстрой		
			Ст.инж.	Огер				
Инв.№			Инж.	Ялонская				

Сдано: 22г.

Альбом 1

Типовой проект

Система теплоснабжения установок П1, П2

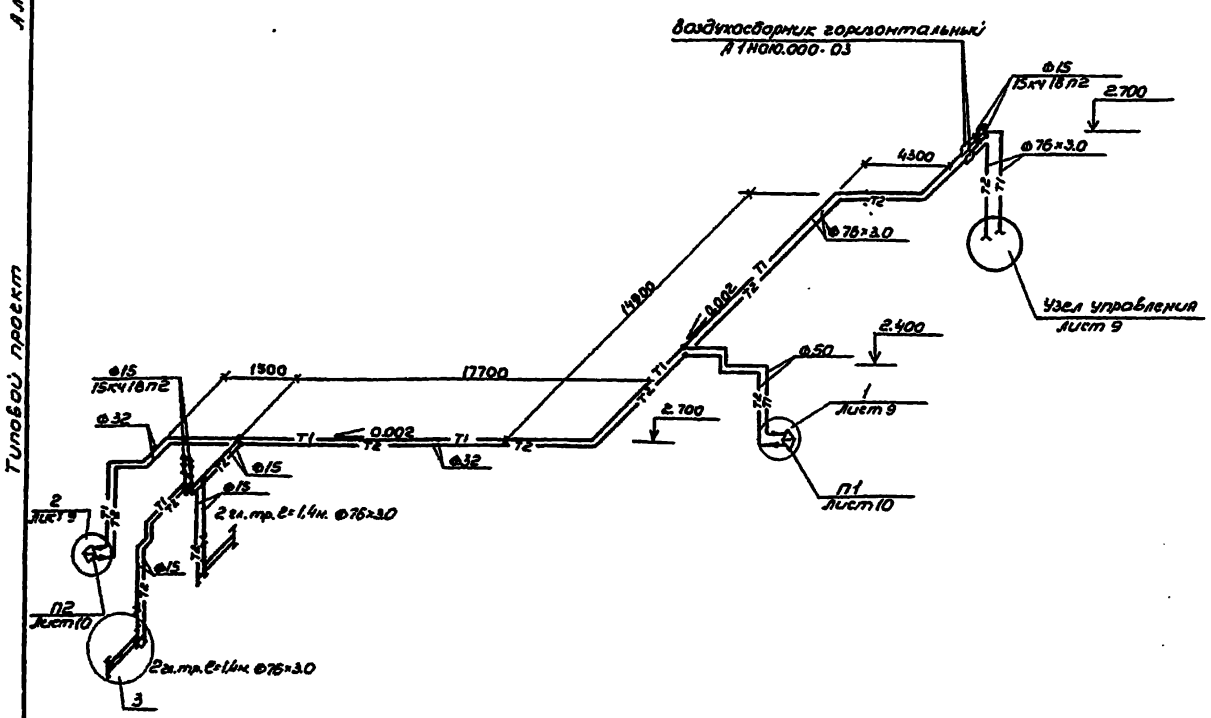

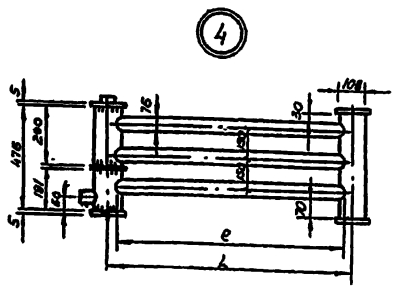

ℓ, мм	1500	2000	2500	3000	2200
L, мм	1581	2081	2581	3081	2281

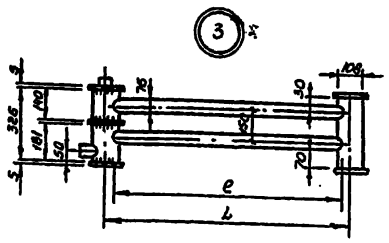

ℓ, мм	1000	1400
L, мм	1081	1481

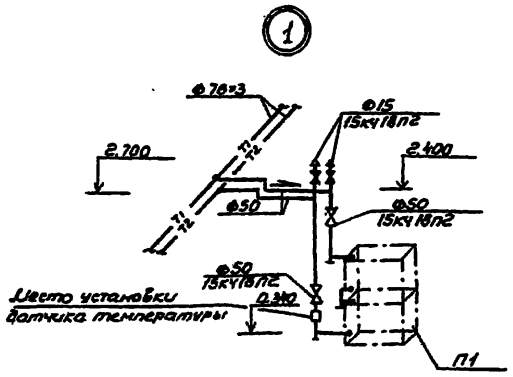

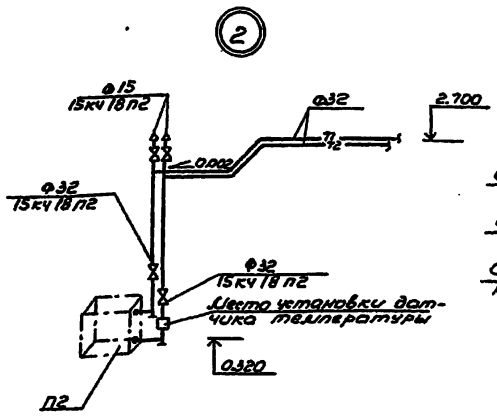

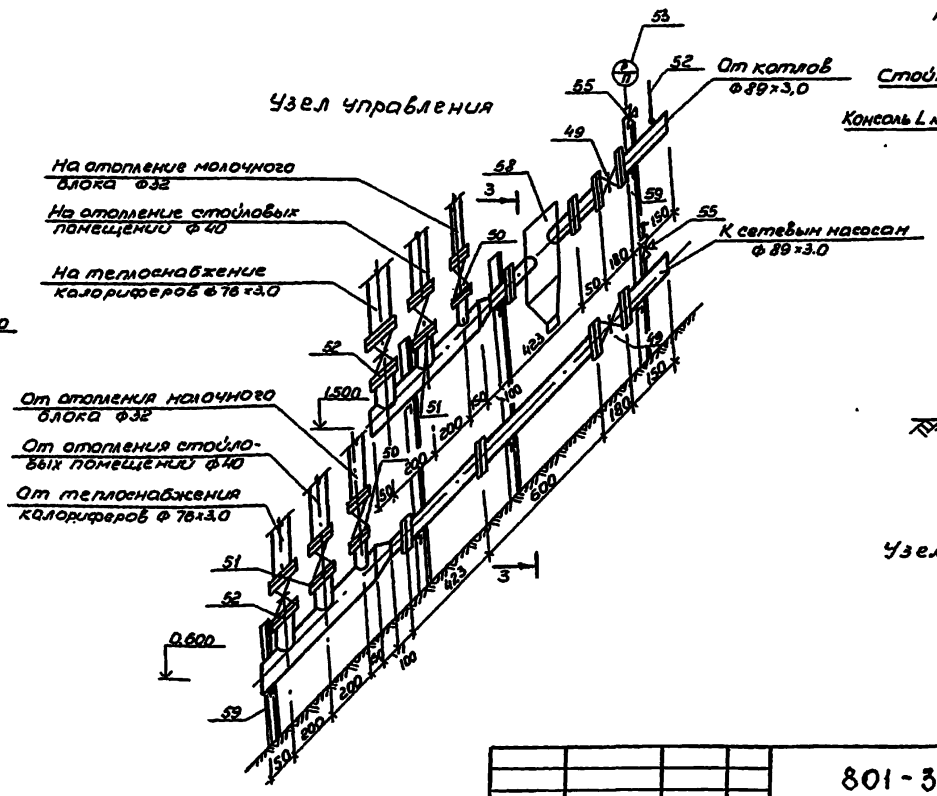

Разрез 3-3

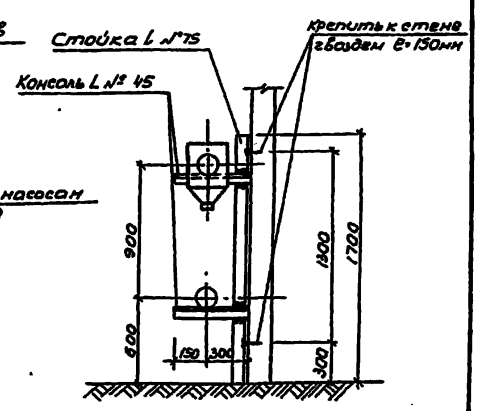

Узел 4 см. лист 9.

				801-3-30м.84	06
	ГИП	Горбачева			
Привязан:	Нач.отд.	Баженова		Родильная на 12 коров для районов Крайнего Севера	Стадия / Лист 9 / Листов —
	Гл.спец.	Юрков			
Рук.гр.	Норм.конт.	Юрков			
	Рук.гр.	Евтушенко		Схема системы теплоснабжения установок П1, П2. Узел управления.	Госстрой РСФСР
	Ст.инж.	Огер			
Инв.№	Инжен.	Ялтонская			Красноярскгипросовхозстрой
	копир.	Цибульская			Формат: 22 г

Альбом 1

Типовой проект

План на отм. 0.000
в осях Б-7 и Д-Г

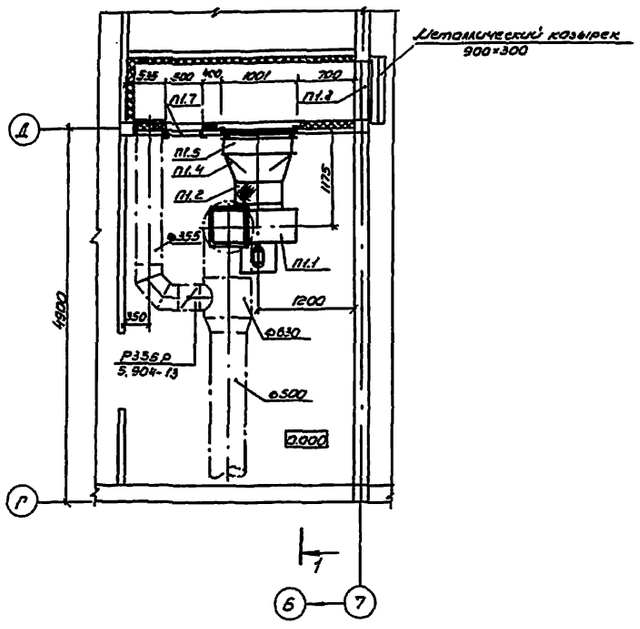

Разрез 1-1

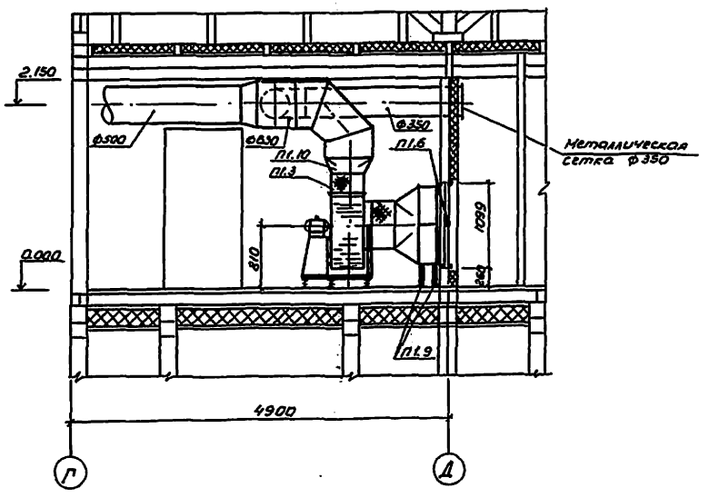

План на отм. 0.000
в осях 1-2 и В-Г

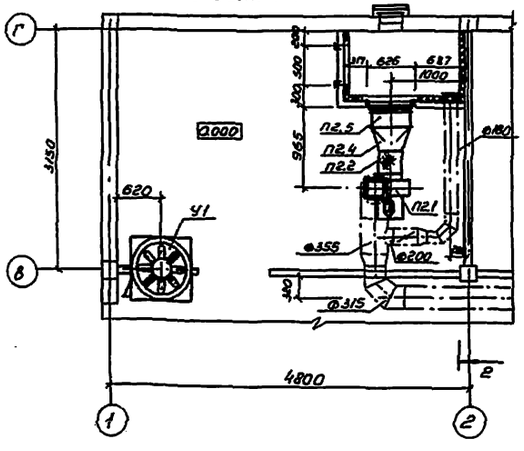

Разрез 2-2

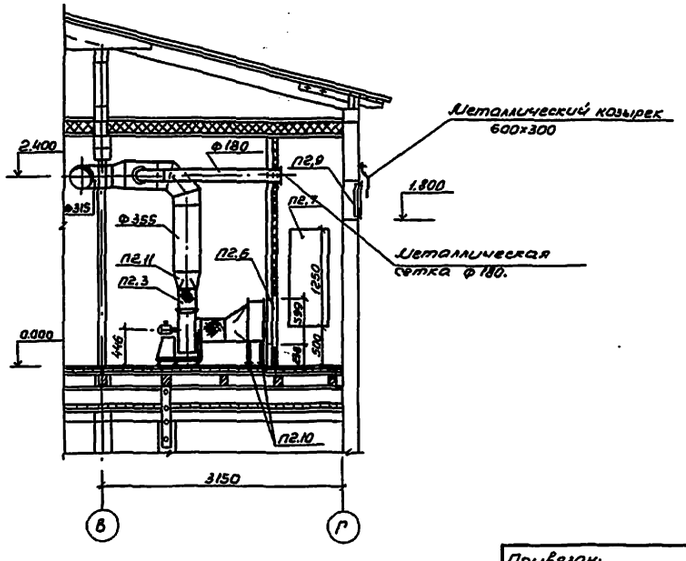

Спецификация вентиляционных установок

Марка, поз.	Обозначение	Наименование	Кол.	Масса, ед., кг	Примечание
		П1			
П1.1	Учреждение ЧН-16(12)S	Агрегат вентиляторный			
	г. Кемерово	А6,3 105-1, компл.:	1		
		а. Вентилятор центробежный Ц4-70 №6,3 исполнение 1, положение Л0°			
		б. Электродвигатель 4А 100L6Б, 950 об/мин, 22кВт			
П1.2	5.904-5	Вставка гибкая ВВ-21	1	9.95	
П1.3	5.904-5	Вставка гибкая ВН-14	1	6.26	
П1.4	ГОСТ 19904-74	Переход из тонколистовой кровельной стали δ=0.7мм.			
		l=400мм. Ф630 на 905×1006	1		
П1.5	Учреждение ЯЛ-61/4	Калорифер стальной			
	п. Середка, Псковской обл.	пластинчатый КВС9-17	2	83,8	
П1.6	1.494-26	Утепленный створный клапан тип II, компл:			
	1.494-26 в.2	а) Каркас Кр-12 1201×1099(h)	1	18.0	
	1.494-26 в.2	б. Утепленная створка 491×1084(h)	2	7.83	
	1.494-26 в.1	в. Рама для крепления калорифера Р8	1	13.4	
П1.7	5.904-4.	Дверь герметическая утепленная ДУс 1.25×0.5	1	33,6	
П1.8	Трест „Сантехдеталь" г. Горький	решетки жалюзийные тип СТД 301 150×490 (h)	5	0,97	
П1.9	1.494-25	Подставка под калорифер тип 2 h=300мм.	4	1,49	
П1.10	ГОСТ 19904-74	Переход из тонколистовой кровельной стали δ=0.7мм.			
		l=200мм 441×441 на Ф630	1		
П1.11	1.494-26 в.1.	Рама для крепления двери Р1-1	1	2.38	

Спецификацию на установку П-2 смотри лист 4.

Привязан:	ГИП	Горбачева	
	Нач. отд.	Баженова	
Рук. гр.	Гл. спец.	Юрков	
	Н. контр.	Юрков	
	Рук. гр.	Евтиленко	
Инв. №	Стажир.	Осер.	
	Копир.		

801-3-30м.84 ОВ

Родильная на 12 коров для районов Крайнего Севера

Установки систем П1, П2.

Стадия	Лист	Листов
	10	—

Госстрой РСФСР
Красноярскгипросовхозстрой

Формат А2

Альбом 1.

Типовой проект

Ведомость рабочих чертежей основного комплекта ТМ.

Лист	Наименование	Примечание
1	Общие данные	
2	Компоновка оборудования, трубопроводы.	
	План. Разрезы.	
3	Тепловая схема. Схема топливоснабжения.	

Для покрытия тепловых нагрузок систем отопления, вентиляции и горячего водоснабжения в котельной установлено два котла КВ-300м. Установленная теплопроизводительность 0.51 $\frac{г кол}{час}$. Котлы работают на жидком топливе в водогрейном режиме. При этом система автоматического питания котлов исключается. В тепловой схеме котельной сетевые насосы являются циркуляционными и питательными.

На нужды горячего водоснабжения вода готовится во встроенных теплообменниках котла. Подпитка сетевой установки осуществляется из системы горячего водоснабжения.

В качестве топлива можно использовать: печное бытовое, дизельное, керосин. Подача топлива в расходный бак котельной решается при привязке проекта к конкретным условиям.

Штат котельной: кочегар - 1чел.
всего - 4чел.

Спецификация.

Марка, поз.	Обозначение	Наименование	Кол.	Масса, ед.кг.	Примечание
	Оборудование и трубопроводы топливоснабжения.				
1	Дубнинская трудовая	Ручной насос			
	колония	Р. 08.-30	1		шт.
2	ГОСТ 10704-76*	Трубопровод из элек-			
		тросварных труб			
		ф 32×2,0	13.0	1,48	м
3	ГОСТ 10704-76*	То же —"— ф 18×2,0	5.0	0.79	м
4	15 кч 18П	Вентиль запорный			
		муфтовый ф25	2	1,4	шт.
5	15 кч 18П	То же —"— ф15	2	0,7	шт.
6	ГОСТ 51730-72	Фильтр топливный	1		
7	ГОСТ 6247-79	Бак топливный	1		

Ведомость спецификаций.

Лист	Наименование.	Примечание
1.	Спецификация. оборудование и трубопро-	
	воды топливоснабжения.	
2	Спецификация.	

Ведомость ссылочных документов.

Обозначение	Наименование	Примечание
Серия 2.400-4	Детали тепловой изоляции промы-	
	шленных об"ектов с положи-	
	тельными температурами.	
ГОСТ 6247-79	Бочки стальные сварные с обруча-	
	ми катания на обечайке.	
ГОСТ 5.1730-72	Фильтр для очистки светлых неф-	
	тепродуктов ФГН-60м.	

Типовой проект разработан в соответствии с действующими нормами и правилами и предусматривает мероприятия, обеспечивающие взрывную, взрывопожарную и пожарную безопасность при эксплуатации здания.

Главный инженер проекта (Горбачева З.В.)

Инв. №

ГИП	Горбачева		
Нач.отд.	Баженова		
Гл.спец.	Юрков		
Н.контр.	Юрков		
Рук.гр.	Москалев		
Инжен.	Алтын		

Привязан:

801-3-30м.84 ТМ.

Родильная на 12 коров для районов Крайнего Севера

Стадия	Лист	Листов
Р.П.	1	3

Общие данные

Госстрой РСФСР
Красноярскгипросовхозстрой

копир.

формат: 22 г.

Альбом 1

Типовой проект

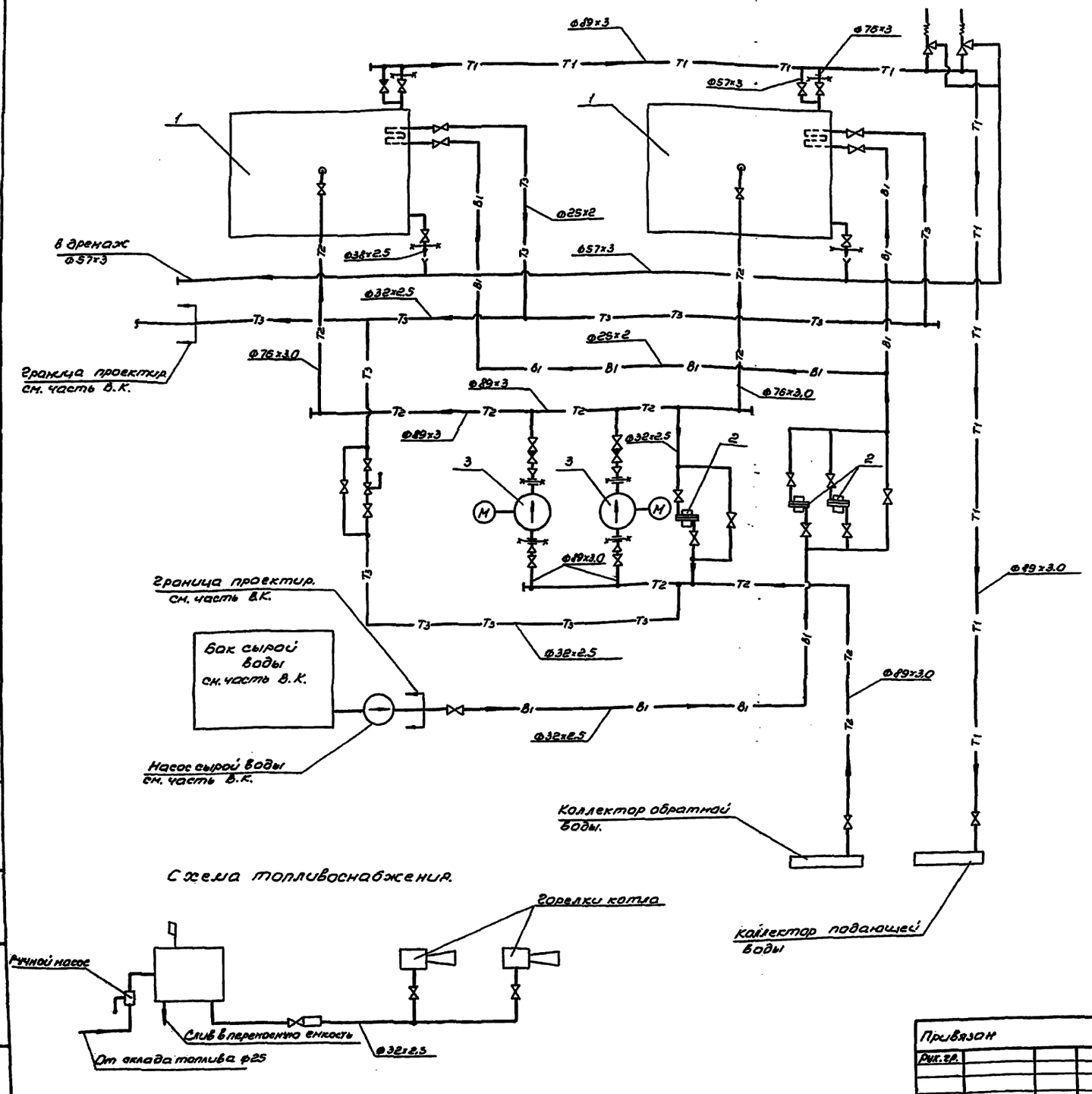

Спецификация.

Марка, поз.	Обозначение	Наименование	Кол.	Масса, ед. кг.	Примечание.
1	Зарайский мехзавод	Котел КВ-300М комплектно	2	1385	компл.
		заводской поставки.			
2	З-д им. Войкова, г. Москва	Противонакипное маг-	3	8,0	
		нитное устройство ПМУ-1			
3	п.о. „Армхиммаш"	Насос К20/30У2 Q=20м³/ч	2	92	
	г. Ереван	H=30м.в.ст.с эл.дв. 4А100S2			
		N=4квт. n=2900об/мин			
4		Трубы стальные			
	Ф89×3 ГОСТ 10704-76*	электросварные			
		Ф80	30	6,36	п.м.
5	Ф76×3 ГОСТ 10704-76*	То же, Ф65	10	5,40	п.м.
6	Ф57×3 ГОСТ 10704-76*	То же, Ф50	15	4,0	п.м.
7	Ф38×2,5 ГОСТ 10704-76*	То же, Ф32	15	3,09	п.м.
8	Ф32×2,5 ГОСТ 10704-76*	То же, Ф25	25	2,39	п.м.
9	25×2 ГОСТ 10704-76*	То же, Ф20	10	1,66	п.м.
10	30ч6бр	Задвижки из серого			
		чугуна Ру10 Ду80	4	27,6	шт.
11	30ч6бр	То же, Ру10, Ду50	2	17,8	шт.
12		Вентиль из серого			
	15ч8п2	чугуна Ру10, Ду25	12	1,75	шт.
13	15ч18п2	То же Ру10 Ду20	4	0,9	шт.
14	19ч16бр	Клапан обратный	2	33	шт.
		чугунный Ру16, Ду80			
15	19ч16бр	То же Ру16, Ду50	2	14,2	шт.
16	УФ 51005	Клапан предохранительн.	2	14	шт.
		Ру16 Ду50			
17	УРРД	Клапан регулирующий	1	28	шт.
		Ру16 Ду25			
18	ГОСТ 17378-77	Переход 80×40	2	0,49	шт.
19	ГОСТ 17378-77	Переход 80×50	2	0,51	шт.
20	ГОСТ 17375-77	Отвод 90° 80с50	10	1,6	шт.
21	ГОСТ 17375-77	Отвод 90° 65с60	4	1,1	шт.
22	ГОСТ 17375-77	Отвод 90° 50с80	2	0,6	шт.
23	ГОСТ 8509-72*	Стойка Уголок 32×4 L=1350	4	2,6	шт.
24	ГОСТ 8509-72*	Кронштейн L 32×4 L=650	4	1,24	шт.
25	ГОСТ 8509-72*	То же L 32×4 L=550	4	1,04	шт.
26	ГОСТ 19903-74*	Опора Лист 50×500×4	2	0,9	шт.
27	ГОСТ 19903-74*	Опора Лист 80×80×4	4	0,12	шт
28	М200	Пух-шнур из минер. ваты	0,6		м³
29	ТУ-6-11-145-74	Стеклопластик рулонный	23		м²

801-3-30м.84 ТМ

ГИП	Горбачев		
Нач.отд.	Баженова		
Гл.спец.	Юрков		
Н.контр.	Юрков		
Рук.гр.	Москалев		
Ст.инж.	Смирнова		

Привязан

Рук.гр.

Инв.№

Родильная на 12 коров для районов Крайнего Севера

Стадия	Лист	Листов
РП	2	

Тепловая схема. Схема топливоснабжения

Госстрой РСФСР Красноярскгипросовхозстрой

Копир. Вв. 10

формат: 22г.

Альбом 1

Типовой проект

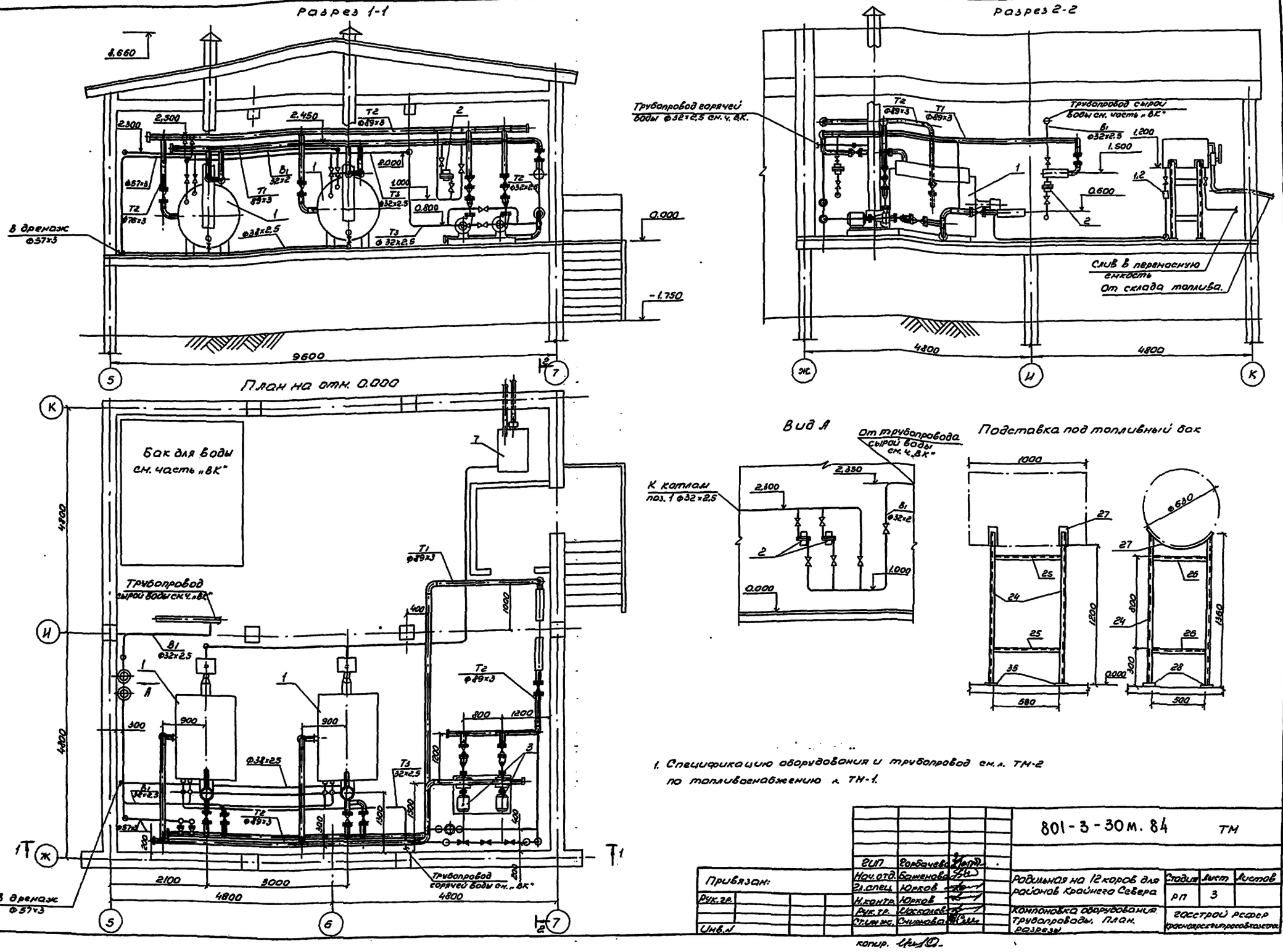

1. Спецификацию оборудования и трубопровод см. л. ТМ-2 по топливоснабжению л. ТМ-1.

				801-3-30м. 84			ТМ
			ГИП	Горбачева			
Привязан:			Нач. отд.	Баженова	Родильная на 12 коров для районов Крайнего Севера	Стадия	Лист	Листов
			Гл. спец.	Юрков				
Рук. гр.			Н. контр.	Юрков		РП	3	
			Рук. тр.	Москалев	Компоновка оборудования. Трубопроводы. План. разрезы	Госстрой РСФСР Красноярскгипросовхозстрой		
Инв. №			Ст. инж.	Смирнова				

копир.

Альбом 1

Типовой проект

Данные по производственному водопотреблению и водоотведению

№ потребителя по порядку	Наименование потребителя	Количество потребителей	Количество часов работы в сутки	Водопотребление: Требования к качеству воды	Водопотребление: Потребный напор потребителя м	Водопотребление: Режим водопотребления	Водопотребление: Расход воды на одного потребителя л/сут	Водопотребление: Из производственно-питьевого водопровода м³/сут	Водопотребление: Из производственно-питьевого водопровода м³/час	Водопотребление: Из производственно-питьевого водопровода л/с	Водоотведение: В производственную канализацию м³/сут	Водоотведение: В производственную канализацию м³/час	Водоотведение: В производственную канализацию л/с	Водоотведение: В канал навозоудаления м³/сут	Водоотведение: В канал навозоудаления м³/час	Водоотведение: В канал навозоудаления л/с	Примечание
						Система В1											
1	Молодняк	84	24	питьев. t=14°	4÷20	постоянный	30	2.52	0.263	0.073				0.318	0.032	0.01	
2	Нетели	17	24	питьев. t=12°	4÷20	постоянный	60	1.02	0.106	0.029				0.091	0.01	0.003	
3	Коровы	12	24	питьев. t=12°	4÷20	постоянный	100	1.20	0.125	0.035				0.240	0.025	0.007	
4	Телята	36	24	питьев. t=14°	4÷20	постоянный	20	0.72	0.075	0.021							
5	Котельная							1.00	0.100	0.030							
	Итого							6.46	0.669	0.188							
	в том числе:					Система Т3											
1	Мытье фляг ПФ-М	10	1	питьев. t=80°	2.0	1 раз в сут.	20	0.20	0.2	0.055	0.40	0.40	0.11				БПК20~150м²/л В.В.~250м²/л
2.	Подогрев молока в																
	ванной „ВДП-300"	1	3	питьев. t=80°	3.0	3 раза в сут.		0.12	0.04	0.011							вода используется для мытья полов
3	Мытье полов моечной-молочной		0.5		10.0	1 раз в сут.					0.12	0.04	0.011				БПК20~300м²/л В.В.~400м²/л
4	Санитарная обработка животных	2	1.5	питьев. t=80°	10.0	2 раза в сут.		0.154	0.077	0.021	0.308	0.154	0.042				БПК20~300м²/л В.В.~300м²/л
5	Промывка оборудования	6	3	питьев. t=80°	10.0	3 раза в сут.	5,34	0.031	0.01	0.003	0.062	0.02	0.006				БПК~150м²/л В.В.~250м²/л
	Итого							0.505	0.327	0.09	0.89	0.614	0.169	0.649	0.067	0.02	

Ведомость чертежей основного комплекта ВК

Лист	Наименование	Примечание
1	Общие данные (начало).	
2	Общие данные (окончание).	
3	План систем водопровода и канализации.	
4	Схемы систем водопровода и канализации.	
5	Бак для воды емк. 0.5м³	

Ведомость ссылочных документов

Обозначение	Наименование	Примечание
Серия 4.900-8,	Внутреннее санитарно-	
в. IV.	техническое оборудование	
А17 В001,	Опорные конструкции и	
в. IV	средства крепления трубопроводов	
Строительный каталог	Трубы неметаллические и фасонные	
часть 10, раздел 5,	части к ним. Санитарные	
подраздел 10.	приборы и их установка.	

1. Граница проектирования внутренних сетей принята по наружной грани стен здания.
2. Стальные трубы, прокладываемые по конструкциям здания, окрасить масляной краской за 2 раза.
3. Производство работ вести в соответствии с требованиями СНиП III-28-75.
4. Условные обозначения приняты по ГОСТ 21.102-79

Основные показатели по чертежам водопровода и канализации

Наименование системы	Потребный напор на вводе, м	Расчетный расход м³/сут	Расчетный расход м³/ч	Расчетный расход л/с	Расчетный расход при пожаре л/с	Установленная мощн. эл. двиг. квт	Примечание
Производственно							
питьевой							
водопровод В1	10	7.11	1.23	0.56	15.56	1.5	
в том числе:							
1. Горячий во-							
допровод Т3	10	0.817	0.609	0.2		55	
2. Поение							
животных Т14	10	3.92	0.41	0.11			
Циркуляци-							
онный							
водопровод Т4	10	0.12	0.09	0.03			
Производствен-							
но-бытовая							
канализация		1.54	1.174	0.539			

Проект разработан в соответствии с действующими нормами и правилами и предусматривает мероприятия, обеспечивающие взрывную, взрывопожарную и пожарную безопасность при эксплуатации сооружений.

Главный инженер проекта [подпись] Горбачева

Инв. № подл. | Подпись и дата | Взам. инв. № | Технический отдел | Окулова

Привязан

т.п. 801-3-30м.84 ВК

ГИП	Горбачёва	[подпись]
Нач.отд.	Баженова	[подпись]
Гл.спец.	Бочарова	[подпись]
Норконтр.	Бочарова	[подпись]
Рук.гр.	Красильников	[подпись]
Ст.инж.	Савельева	[подпись]

Родильная на 12 коров для районов Крайнего Севера

Стадия	Лист	Листов
РП	1	5

Общие данные (начало)

Госстрой РСФСР Красноярскгипросельхозстрой

Копировал Мансурова

Формат 22г

Спецификация систем водопровода и канализации

Марка, поз.	Обозначение	Наименование	Кол.	Масса ед, кг	Примечание
		Водопровод			
		производственно-питьевой			В1
1		Трубы стальные			
	ГОСТ 3262-75*	водогазопроводные ф50	15/35	4.22	п.м.
2	ГОСТ 3262-75*	то же ф32	15	2.73	п.м.
3	ГОСТ 3262-75*	" ф25	12	2.12	п.м
4	ГОСТ 3262-75*	" ф20	5	1.50	п.м.
5	ГОСТ 3262-75*	" ф15	20	1.16	п.м
6	Номенклатурный	Вентиль запорный			
	справочник 1980г.	муфтовый 15кч18р ф50	6/7	5.0	шт.
7	то же	то же ф32	2	2.1	шт
8	"	" ф25	2	1.4	шт.
9	"	" ф20	5	0.9	шт.
10	"	" ф15	2	0.7	шт.
11	Изготовить по месту	Переход стальной			
12	Номенклатурный	Обратный клапан			
	справочник 1980г	16кг.11р ф15	1		шт.
13		Полугайка „РОТ" ф50	1		шт.
14	Серия 1.494-11	Бак прямоугольный			
		для холодной и			
		отеплённой воды и			
		рассола емк. 20 м³	1	1733	шт.
15	по „Ливгидромаш"	Насос вихревой			
		ВКС 1/16 Q=3.6 м³/ч;			
		H=16м; с эл/двиг.			
		АОЛ 2-22-4 N=1.5 кВт	1	103	шт
16.	ГОСТ 2823-73	Термометр технический			
		прямой ртутный в оправе,			
		пределы измерения			
		0÷100°С на трубопроводе			
		горячей воды ct=55°			
		ПЧ 1160-76 ф15	1		шт
17	ГОСТ 2823-73	Термометр технический			
		прямой ртутный в оправе,			
		предел измерения 0-50°С			
		на трубопроводе холодной			
		воды ct=5° П21160-66			
		ф32	1		шт.
18	ГОСТ 2823-73	Термометр технический			
		прямой ртутный в оправе,			
		предел регулирования			
		0÷50°С на трубопроводе			
		после смесителя			
		ct=14°С ф25	1		шт.

продолжение

Марка, поз.	Обозначение	Наименование	Кол.	Масса ед, кг.	Примечание
19	РТ-25-1	Регулятор температу-			
		ры прямого действия,			
		диапазон настройки			
		0÷40°С на трубопро-			
		воде ф25 ct=12°С	1		шт.
20	л. ВК-5	Бак для воды емк. 0.5 м³	1		шт.
21		Шланг резино-тканевый			
	ГОСТ 18698-78*	тип „В" ф20 l=20м	4		шт.
		Горячее водоснабжение			Т3
1	ГОСТ 3262-75*	Трубы стальные ф32	2/20	2.73	п.м.
2	ГОСТ 3262-75*	то же ф25	16	2.12	п.м
3	ГОСТ 3262-75*	" ф15	18	1.16	п.м.
4	Номенклатурный	Вентиль муфтовый 15кч18р ф32	4	2.1	шт.
5	справочник 1980г.	то же ф25	1	1.4	шт
6	то же	" ф15	3	0.7	шт.
7	ГОСТ 19802-74	Смеситель для умывальника	2		шт.
8	ГОСТ 19874-74	Смеситель для душа	1		шт
9	ВЭП-600	Водоэлектроподогреватель с			
		циркуляционным насосом	1		компл.
		Трубопровод смешанной воды			Т14
1.	ГОСТ 3262-75*	Трубы стальные ф25	98	2.12	п.м.
2.	ГОСТ 3262-75*	то же ф20	5	1.50	п.м.
3	ГОСТ 3262-75*	" ф15	28	1.16	п.м.
4	Номенклатурный	Вентиль запорный			
	справочник 1980г.	муфтовый 15кч18р ф25	5	1.4	шт.
5	то же	то же ф20	4	1.50	шт.
6.	Изготовить по месту	Переход стальной 25×15	4		шт.
		Циркуляционный			
		трубопровод			Т4
1		Трубы стальные			
	ГОСТ 3262-75*	водогазопроводные ф25	30/46	2.12	п.м.
2	Номенклатурный	Вентиль запорный			
	справочник 1980г	муфтовый 15кч18р ф25	3/4	1.4	шт.
		Канализация			
		хоз-бытовая			К1
1	ГОСТ 69423-80	Трубы чугунные ф100	10.0	13.4	п.м.

продолжение

Марка, поз	Обозначение	Наименование	Кол.	Масса ед, кг	Примечание
2.	ГОСТ 6942.3-80	Трубы чугунные ф50	9.0	1.6	п.м.
3	ГОСТ 6942.12-80	Тройник прямой 100×100	3	6.8	шт.
4	ГОСТ 6942.12-80	то же 100×50	1	5.2	шт.
5	ГОСТ 6942.12-80	то же 50×50	3	2.7	шт.
6	ГОСТ 6942.15-80	Тройник переходный			
		100×50	2	7.2	шт.
7	ГОСТ 6942.17-80	Тройник косой 45° 50×50	1	3.1	шт.
8	ГОСТ 6942.9-80	Отвод 135° ф100	1	3.7	шт.
9	ГОСТ 6942.9-80	то же ф50	6	1.6	шт.
10	ГОСТ 22689.16-77	Прочистка ф100	1		шт.
11	ГОСТ 22689.16-77	то же ф50	3		шт.
12	ГОСТ 6942.24-80	Ревизия круглая ф100	1	6.8	шт.
13	ГОСТ 24843-81	Раковина стальная			шт.
	ГОСТ 6924-73	с чуг. сифоном-ревизией ф50	2		шт.
14	ГОСТ 23759-79	Умывальник керамический			шт.
	ГОСТ 6924-73	с сифоном-ревизией ф50	3		шт.
15	ГОСТ 22847-77	Унитаз керамический			
	ГОСТ 21485-76	со смывным бачком	1		шт
16	см. л. ВК-4	Теплоизоляция			
		труб ф100	10		м.²
17	см. л. ВК-4	То же ф50	9		п.м.
18	ГОСТ 1811-81	Трап чугунный эмалиров. ф100	1		шт.
19	ГОСТ 1811-81	То же ф50	1		шт.
		Канализация			К3
		производственная			
1	ГОСТ 6942.3-80	Трубы чугунные ф100	18	13.4	п.м.
2	ГОСТ 6942.12-80	Тройник прямой 100×100	3	6.8	шт.
3	ГОСТ 6942.17-80	Тройник косой 100×100	2	8.4	шт.
4	ГОСТ 6942.9-80	Отвод 135° ф100	3	3.7	шт.
5	ГОСТ 22689.16-77	Прочистка ф100	2		шт.
6	ГОСТ 1811-81	Трап чугунный эмалиров. ф100	4		шт.
7	см. л. ВК-4	Теплоизоляция труб			
		ф100	18		м.²

Примечание. В знаменателе указаны об"ёмы при блокировке с коровником.

Привязан

ГИП	Горбачёва	
Нач.отд.	Баженова	
Гл.спец.	Бочарова	
Н.контр.	Бочарова	
Рук.гр.	Красильников	
Ст.инж.	Савельева	12.82

т.п. 801-3-30м.84 ВК

Родильная на 12 коров для районов Крайнего Севера

Стадия	Лист	Листов
РП	2	

Общие данные (окончание)

Госстрой РСФСР Красноярскгипросоюзстрой

Формат 22Г

Вариант блокировки со зданием коровника

План на отм. 0.000

Фрагмент 1

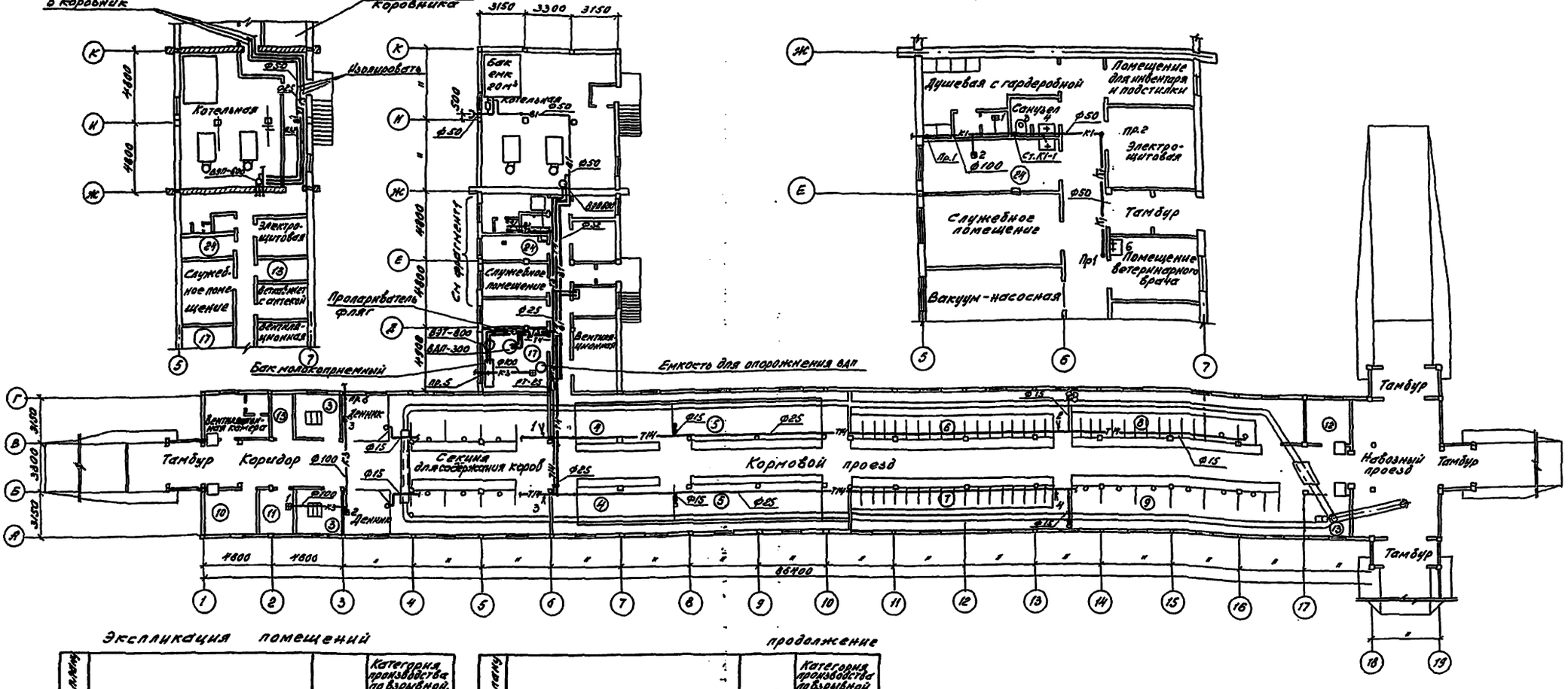
Молочный блок коровника
В коровник
Котельная
Электрощитовая
Служебное помещение
Душ
Туалет с аптекой
Вентиляционная
Изолировать
Бак емк 20 м³
Котельная
Служебное помещение
Вентиляционная
Пропариватель флаг
Бак молокопримный
Емкость для опорожнения вал
Душевая с гардеробной
Помещение для инвентаря и подстилки
Санузел
Электрощитовая
Тамбур
Служебное помещение
Помещение ветеринарного врача
Вакуум-насосная
Вентиляционная камера
Тамбур
Коридор
Секция для содержания коров
Кормовой проезд
Навозный проезд
Тамбур
Тамбур
Тамбур
3150
3300
3150
4800
4800
4800

Альбом 1

Типовой проект

В1, Т3, Т4, Т14.

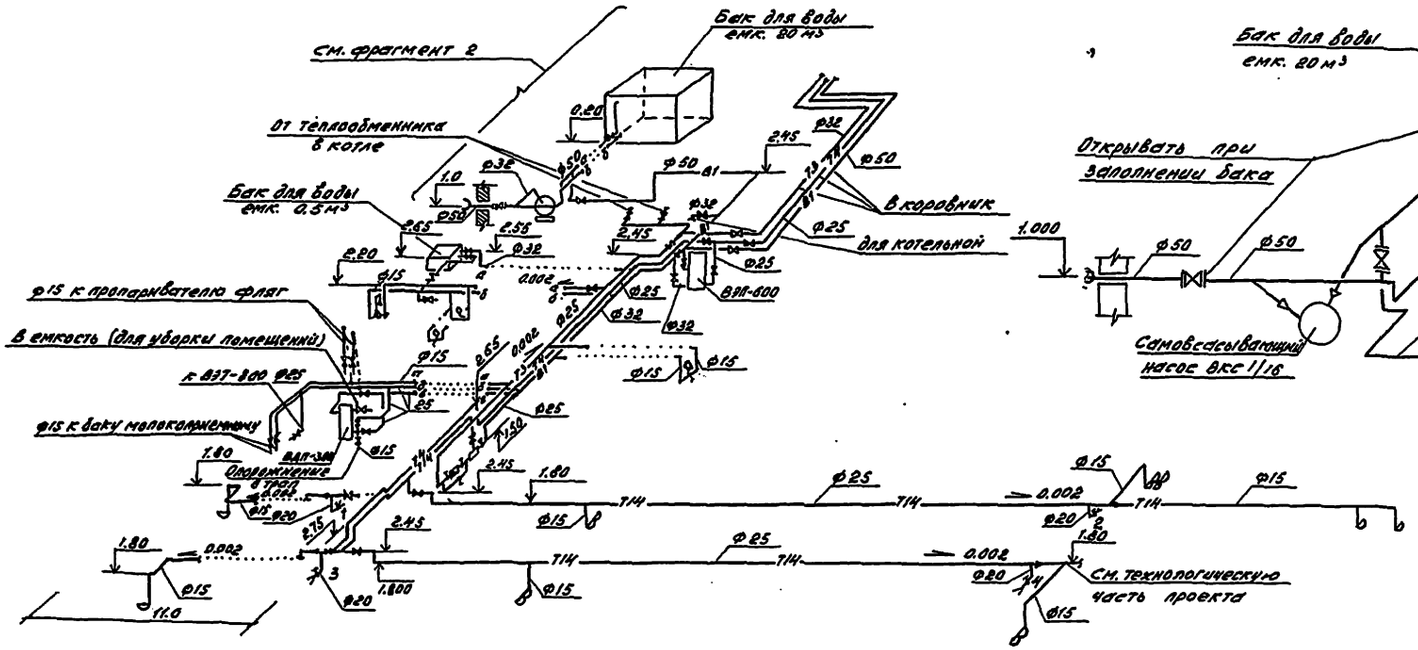

Фрагмент 2

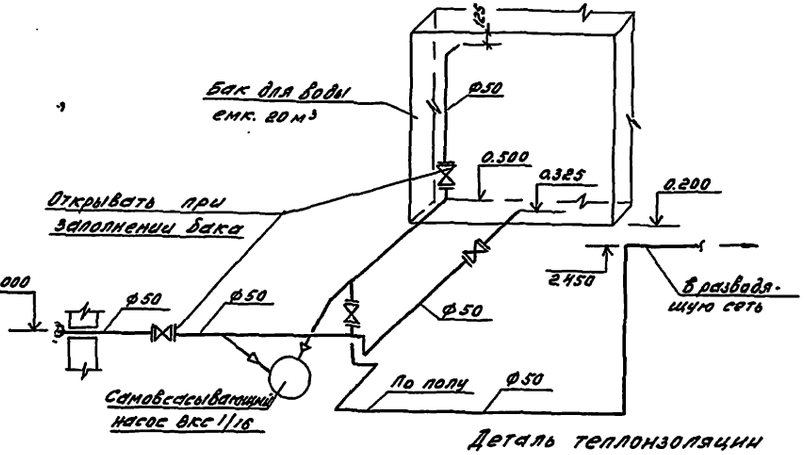

Деталь теплоизоляции

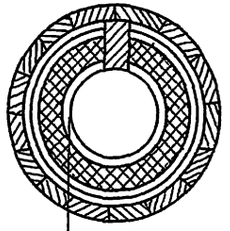

К3

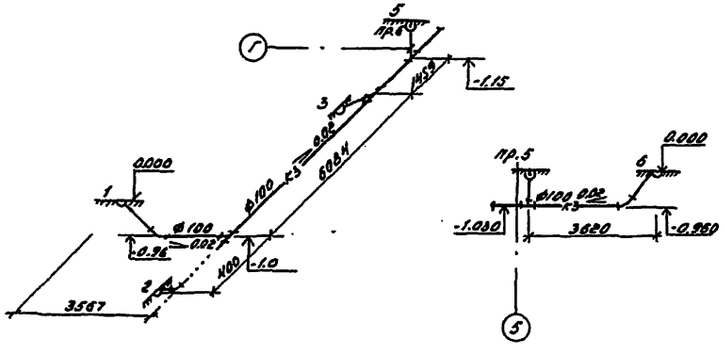

К1

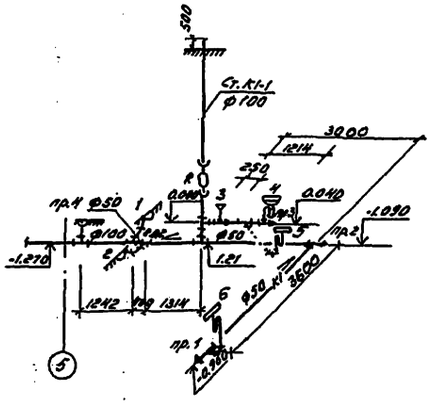

1. Окраска трубы нефтебитумом марки Б
2. Минераловойлочные маты δ=50 мм на деревянной основе
3. Рубероид в один слой
4. Деревянная рейка δ=20мм
5. Окраска битумом
6. Брусок 60 мм
7. Проволока ф 3мм
8. Проволока ф 1 мм

Привязан				т.п. 801-3-30 м.84 ВК			
ГИП	Гордачева			Родильная на 12 коров для районов Крайнего Севера	Стадия	Лист	Листов
Нач.отд.	Бакчеева				РП	4	
Гл.спец.	Бочарова						
Нач.сект.	Бочарова			Схемы систем водопровода и канализации	Госстрой АССР Краснодарскгипрасельстрой		
Рук.гр.	Чижиньский						
Ст.инж.	Савельева						
Копировал	Мансурова				Формат 22Г		

Альбом 1

Типовой проект

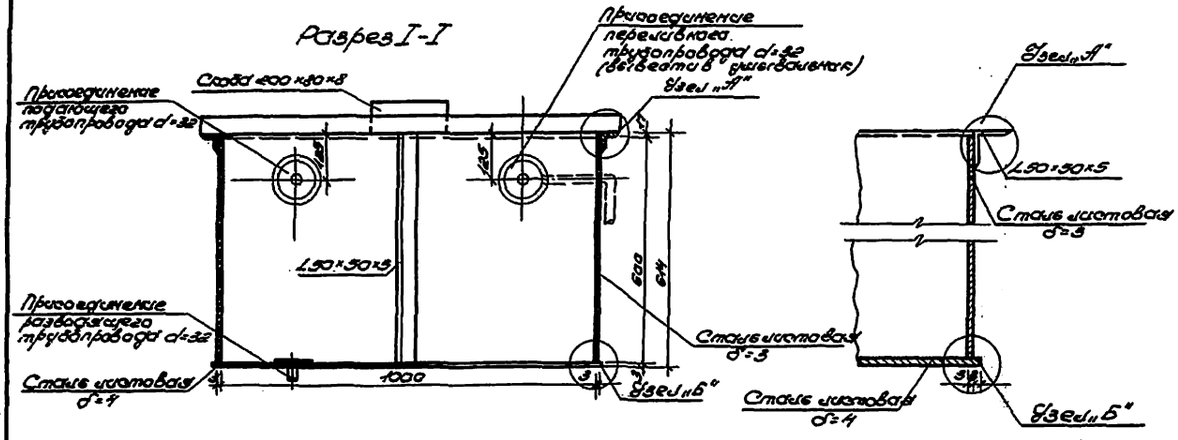

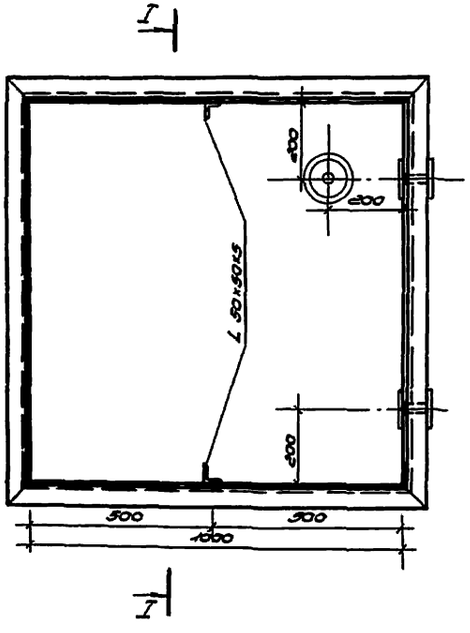

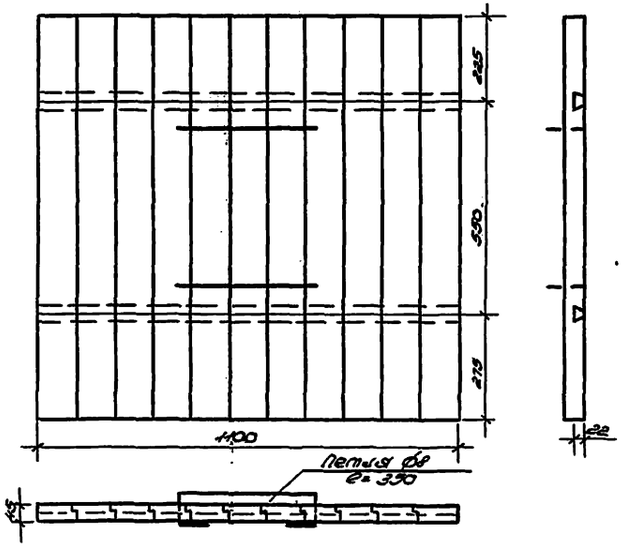

Спецификация материалов для бака

Марка поз.	Обозначение	Наименование	Кол.	Масса ед. кг.	Примечание
1	ГОСТ 19903-74	Листовая сталь δ=4	1.1	31.2	м²
2	ГОСТ 19903-74	То же δ=3	4.1		м²
3	ГОСТ 8509-72*	Угловая сталь 50×50×5	6.6	3.77	п.м.
4		Приварной фланец			
	ГОСТ 12820-80*	d=50	6	1.35	шт
5		Петля из круглой			
		стали Ø8 l=350	2	0.28	
6		Бруски 100×50	1.5		п.м.
7		Доски 100×45	1.2		п.м.

ГИП	Горбачева			Т.П. 801-3-30 м. 84	ВК
Нач.отд.	Баженова			Родильная на 12 коров для районов Крайнего Севера	Стадия Лист Листов: Р 5
Гл.спец.	Бочарова			Бак для воды емк. 0.5 м³	Госстрой РСФСР Красноярскгипросовхозстрой
Н.конт.	Бочарова				
Рук.ср.	Фасильникова				
Ст.инж.	Савельева				

Копировал Якубяк

Формат 22Г.

Инв. подл. | Подпись и дата | Взам. инв.

Ведомость рабочих чертежей основного комплекта марки „Э"

Лист	Наименование	Примечание
1	Общие данные	
2	Ведомость электрооборудования, кабельных изделий и материалов (начало)	
3	Ведомость электрооборудования, кабельных изделий и материалов (окончание)	
4	Уточненная ведомость изделий и материалов. Ведомость изделий МЭЗ	
5.	Питающая и распределительная сеть ~380/220в. Схема принципиальная однолинейная	
6.	Питающая и распределительная сеть ~380/220в Схема принципиальная однолинейная.	
7.	Приточная система П1. Схема электрическая принципиальная управления. Схема функциональная электрическая	
8.	Приточная система П1. Схема подключения.	
9.	Установка „Луч". Схема подключения	
10	Кабельный журнал. (начало)	
11	Кабельный журнал. (окончание)	
12.	Раскладка кабелей и проводов. План.	
13.	Спецификация	
14.	Электрооблучение. План.	
15.	Электроосвещение. План.	
16.	Электроосвещение вспомогательных помещений. Фрагменты планов.	
17.	Электроосвещение. Спецификация	
	Связь	
18	Фрагмент плана №3. План расположения сетей связи	

Ведомость ссылочных и прилагаемых документов

Обозначение	Наименование	Примечание
	Ссылочные документы	
4.407-235	Установка одиночных ящиков с рубильниками, автоматов, кнопок ПКЕ, ПКУ и сигнальных аппаратов	
4.407-74	Установочные рабочие чертежи одиночных электрооппаратов	
4.407-31	Заземление электроустановок	
3.407-82	Вводы линий электропередачи до 1кв в здания	
4.407-229	Установка одиночных магнитных пускателей ПМЕ и токоподводы	

Условные обозначения, не вошедшие в гост

- ⊟ — Выключатель автоматический
- □ — Пускатель магнитный
- ▭ — Токоприемник термический
- ⊗ — Облучатели
- — Выключатель брызгозащищенный
- ▭ — Трансформатор понижающий
- НСПОГ $-\frac{3\times100}{25}$ — Тип светильника $\frac{\text{количество светильников (число и мощность ламп ва)}}{\text{высота подвеса (м)}}$
- К — Кронштейн

Общие указания

Условные обозначения приняты по
гост 2.754-72
гост 2.755-74

Все трассы электропроводок, идущие по стенам и потолкам, проложить до монтажа сантехнических воздуховодов.
Монтаж устройства для выравнивания электрических потенциалов выполнить одновременно с устройством полов.

Перед пуском установки в эксплуатацию проверить срабатывание защиты при однофазном коротком замыкании (ПУЭ-76 § 1-7-79)!
В текстовых документах в графе „Количество" для варианта с блокировкой данные, отличающиеся от основного варианта, приведены в знаменателе. Электромонтажные работы выполнять в соответствии со СНиП-III-33-76.

Проект разработан в соответствии с действующими нормами и правилами и предусматривает мероприятия, обеспечивающие взрывную, взрывопожарную и пожарную безопасность при эксплуатации здания.
Главный инженер проекта З.В. Горбачева.

				Привязан:			
Инв. №				801-3-30м. 84			Э
ГИП	Горбачева			Родильная на 12 коров для районов Крайнего Севера	Стадия	Лист	Листов
Нач.отд.	Полякова				РП	1	18
Гл.спец.	Желудев			Общие данные	Госстрой РСФСР Красноярскгипросовхозстрой		
Н.контр.	Желудев						
Рук.гр.	Прокопчук						

Копировал Формат 22г

N N п.п	Наименование и техническая характеристика изделий, материала	Тип, марка	Ед. изм.	Потребность по проекту
	Силовое электрооборудование			
	I Аппараты низкого напряжения			
1.1	Пускатель магнитный нереверсивного	ПМЕ-122		
	защищенного исполнения с тепло-			
	вым реле ТРН-10. Напряжение ка-			
	тушки ~380в, ток нагревательного			
	элемента 4А		шт	1
1.2	Пускатель магнитный нереверсивного	ПМЕ-122		
	защищенного исполнения с тепло-			
	вым реле ТРН-10. Напряжение ка-			
	тушки ~380в ток нагревательного			
	элемента 5А		шт	4
1.3	Пускатель магнитный нереверсивного	ПМЕ-122		
	защищенного исполнения с тепло-			
	вым реле ТРН-10. Напряжение ка-			
	тушки ~380в, ток нагревательного			
	элемента 6А		шт	2
1.4	Пускатель магнитный нереверсивного	ПМЕ-081м		
	защищенного исполнения. Напряже-			
	ние катушки ~220в, 4з+4р контак-			
	та		шт	2
1.5	Пост управления кнопочный для	ПКЕ-722-2		
	пристройки к любой ровной поверх-			
	ности, пылеводонепроницаемый,			
	степень защиты 1Р54		шт	7
1.6	Выключатель автоматический, двух-	АП50-2МТ		
	полюсный, переменного тока, с			
	комбинированными расцепителями			
	на 2.5А, в металлическом кожухе		шт	1
1.7	Выключатель автоматический двух-	АП50-2МТ		
	полюсный, переменного тока с ком-			
	бинированными расцепителями на			
	3,2А, в металлическом кожухе		шт	1
1.8	Выключатель автоматический, трех-	АП50-3МТ		
	полюсный, переменного тока, с ком-			
	бинированными расцепителями на			

N N п.п.	Наименование и техническая характеристика изделий, материала	Тип, марка	Ед. изм.	Потребность по проекту
	ток 6.4А, в металлическом кожухе		шт	1
1.9	Звонок переменного тока, ~220в	МЗ-1	шт	2
1.10	Выключатель однополюсный на			
	ток 6А для управления с двух мест	ИНА.02090	шт	2
1.11	Устройство терморегулирующее дила-	ТУДЗ-4		
	тометрическое электрическое с нормаль			
	но замкнутым контактом 0÷250°С		шт	2
1.12	Пускатель нажимной вибростойкий	ПНВ-30	шт	1
1.13	Трансформатор понижающий	ОСТ-220/110		
	однофазный, сухой 220/110в,		шт	1
	250ва			
	II Пульты, шкафы управления			
2.1	Комплектное устройство. Номиналь-	РУС5115-		
	ный ток главной цепи 1,25А. Но-	0382А		
	минальный ток расцепителя автома-			
	та 1.5А. Номинальное напряжение			
	главной цепи ~380в, цепей управ-			
	ления ~220в		шт	1
2.2	Комплектное устройство. Номиналь-	РУС 5115-		
	ный ток главной цепи 6.3А. Номи-	0382И		
	нальный ток расцепителей автома-			
	та 10А, Номинальное напряжение			
	главной цепи ~380в, цепей управ-			
	ления ~220в		шт	1
	III Пункты, щитки, ящики			
3.1	Шкаф силовой распределительный	ШР11-73504-		
	на 8 трехфазных групп с токами	22У3		
	плавких вставок			
	1×6А			
	1×10А			
	3×20А			
	2×32А			
	1×40А		шт	1
	Надпись на дверце „ШР1"			

N N п.п	Наименование и техническая характеристика изделий, материала	Тип, марка	Ед. изм.	Потребность по проекту
3.2	Шкаф силовой распределительный	ШР11-73701-		
	на 5 трехфазных групп с токами	22У3		
	плавких вставок:			
	1×16А			
	2×20А			
	1×32А			
	1×40А		шт	1
	Надпись на дверце „ШР2"			
3.3	Шкаф силовой распределительный	ШР11-73701-		
	на 5 трехфазных групп с токами	22У3		
	плавких вставок:			
	1×6А			
	1×10А			
	1×16А			
	1×20А			
	1×32А		шт	1
	Надпись на дверце „ШР3"			
	IV Кабельные изделия			
4.1	Кабель силовой ~660в, с алюминие-	АНРГ		
	выми жилами, с резиновой изоля-			
	цией, в резиновой негорючей обо-			
	лочке, ГОСТ 433-73*, сечением			
	2×2.5 кв.мм		км	0.360
4.2	3×2.5 кв.мм	„	км	0.060
4.3	3×2.5+1×2.5 кв.мм	„	км	0.070
4.4	3×4+1×2.5 кв.мм	„	км	0.210
4.5	3×6+1×4 кв.мм	„	км	0.220

801-3-30м.84 9

Привязан:

Инв.№

ГИП	Горбачева		Родильная на 12 коров для районов Крайнего Севера
Нач.отд	Полякова		
Гл.спец	Желудев		Ведомость электрооборудования, кабельных изделий и материалов (начало)
Н.контр.	Желудев		
Рук.гр.	Прокопчук		
Ст.инж	Васильев		

Стадия	Лист	Листов
РП	2	

ГОССТРОЙ РСФСР КРАСНОЯРСКГИПРОСОВХОЗСТРОЙ

Копировал: Лу-

Формат А2г

Типовой проект Альбом I

№№ п.п.	Наименование и техническая характеристика изделий, материала	Тип, марка	Ед. изм.	Потребность по проекту
4.6	Кабель силовой ~660в, с алюминиевыми жилами, в резиновой изоляции, в резиновой негорючей оболочке, ГОСТ 433-73*, сечением:	АНРГ		
	3х25+1х10 кв.мм.		км	0.010
4.7	Провод установочный ~660в, с медной жилой, в поливинилхлоридной изоляции, ГОСТ 6323-79, сечением: 1кв.мм	ПВ3	км	0.080
4.8	Провод установочный ~660в, с алюминиевой жилой, в поливинилхлоридной изоляции, ГОСТ 6323-79, сечением:	АПВ		
	1х2.5 кв.мм		км	0.220
4.9	1х6 кв.мм	"	км	0.020
4.10	1х50 кв.мм.	"	км	0.020
	Электроосвещение			
	I Аппараты низкого напряжения			
1.1	Выключатель автоматический, трехполюсный, переменного тока с комбинированным расцепителем на 4А	АП50-3МТБ	шт	1
	II Пункты, щитки, ящики.			
2.1	Групповой осветительный щиток на 6 выключателей А3161 на ток 15А и 4 выключателя А3163 на ток 15А	СУ9444-18	шт	1
2.2	Осветительный животноводческий щиток	ЯО3-3	шт	1
2.3	Ящик для питания сетей местного освещения 220/36в	ЯТП-0.25	шт	2
	III Оборудование светотехническое			
3.1	Светильник подвесной для ламп накаливания мощностью 60вт полностью пылезащищенный	НСП03х 60/Р53-01	шт	19/22
3.2	Светильник подесной для ламп накаливания мощностью 100вт, полностью пылезащищенный, исполнение 03	НСП02х 100/Р-51-03	шт	26/20
3.3	Светильник подесной общего освещения для ламп накаливания мощностью 200вт	НСП21-200-003-У3	шт	57
3.4	Светильник подвесной общего назначения для ламп накаливания мощностью 150вт	ПО-02	шт	6/5
3.5	Лампа накаливания общего назначения ~220в, ГОСТ 2239-79, мощностью 60вт	Б220-230-60-1	шт	19/22
3.6	100вт	Б220-230--100-1	шт	26/20
3.7	150вт	Б220-230 -150-1	шт	51/54
3.8	200вт	Б220-230 -200-1	шт	12

№№ п.п.	Наименование и техническая характеристика изделий, материала	Тип, марка	Ед. изм.	Потребность по проекту
	IV Кабельные изделия			
4.1	Кабель силовой ~660в, с алюминиевыми жилами, с резиновой изоляцией, в резиновой негорючей оболочке, ГОСТ 433-73*, сечением	АНРГ		
	2х2.5 кв.мм		км	0.560
4.2	3х2.5 кв.мм	"	км	0.060
4.3	2х4 кв.мм	"	км	0.080
4.4	3х4+1х2.5 кв.мм	"	км	0.180

Привязан:

Инв.№

ГИП	Горбачев		
Нач.отд	Полякова		
Гл.спец	Шелудев		
Н.контр	Шелудев		
Рук.гр.	Прокопчук		
Ст.инж	Васильев		

801-3-30м.84 9

Родильная на 12 коров для районов Крайнего Севера

Ведомость электрооборудования кабельных изделий и материалов (окончание)

Стадия	Лист	Листов
РП	3	

Госстрой РСФСР Красноярскгипросовхозтей

Копировал

Формат А2г

Инв.№ подл. | Подпись и дата | Взам.инв.№

Типовой проект Альбом I

Уточненная ведомость изделий и материалов

NN п.п	Наименование и техническая характеристика изделий, материала	Тип, марка	Ед. изм.	Потребность по проекту
	Силовое			
	электрооборудование			
	Материалы			
1	Лента стальная ГОСТ 6009-74	2 х 20	m	1.9
2	Лента стальная ГОСТ 6009-74	2 х 25	m	12.5
3	Сталь полосовая ГОСТ 103-76	4 х 25	m	2
4	Сталь полосовая ГОСТ 103-76	4 х 40	m	80
5	Труба стальная электросварная	т 20х1.6	m	91
	т 20х1.6, ГОСТ 10704-76			
6	Труба водогазопроводная по			
	ГОСТ 3262-75, dу = 50	dу = 50	m	5
	Изделия заводов ГЭМ			
7	Коробка каемная	У614	шт	2
8	Зажим ответвительный	ОАС-1	шт	4
9	Крюк	КН-16	шт	4
10	Ввод гибкий	К1080	шт	19
11	Скоба однолапковая	СО-22	шт	500
12	Скоба двухлапковая	СД-22	шт	1000
	Электроосвещение			
	Прокат черных металлов			
1	Сталь полосовая ГОСТ 103-76	40 х 4	m	4
2	Полоса монтажная перфорированная		m	1
	Электромонтажные			
	изделия заводов ГЭМ			
3	Кронштейн для установки			
	светильников с л.н	У116	шт	11
4	Коробка ответвительная	КОР-73	шт	83

NN п.п.	Наименование и техническая характеристика изделий, материала	Тип; марка	Ед. изм.	Потребность по проекту
5	Коробка ответвительная	КОР-74	шт	4
6	Профиль монтажный	К238	m	2
	Электроустановочные			
	изделия			
7	Розетка штепсельная двух полюс-			
	ная с третьим заземляющим	РШ-П-20-0-		
	контактом, ~220в, 10А ГОСТ 7396-76	-01-10/220	шт	3
8	Розетка штепсельная двухполюс-			
	ная без заземляющего контакта	РШ-П-2-01Р43-		
	~42 в, 10А, ГОСТ 7396-76	-01-10/42	шт	1
9	Выключатель взрывозащищенный	0-1-1944-17-		
	однополюсный ~250в, 6А, ГОСТ7397-76	-6/220	шт	38/41

Типовой проект Альбом I

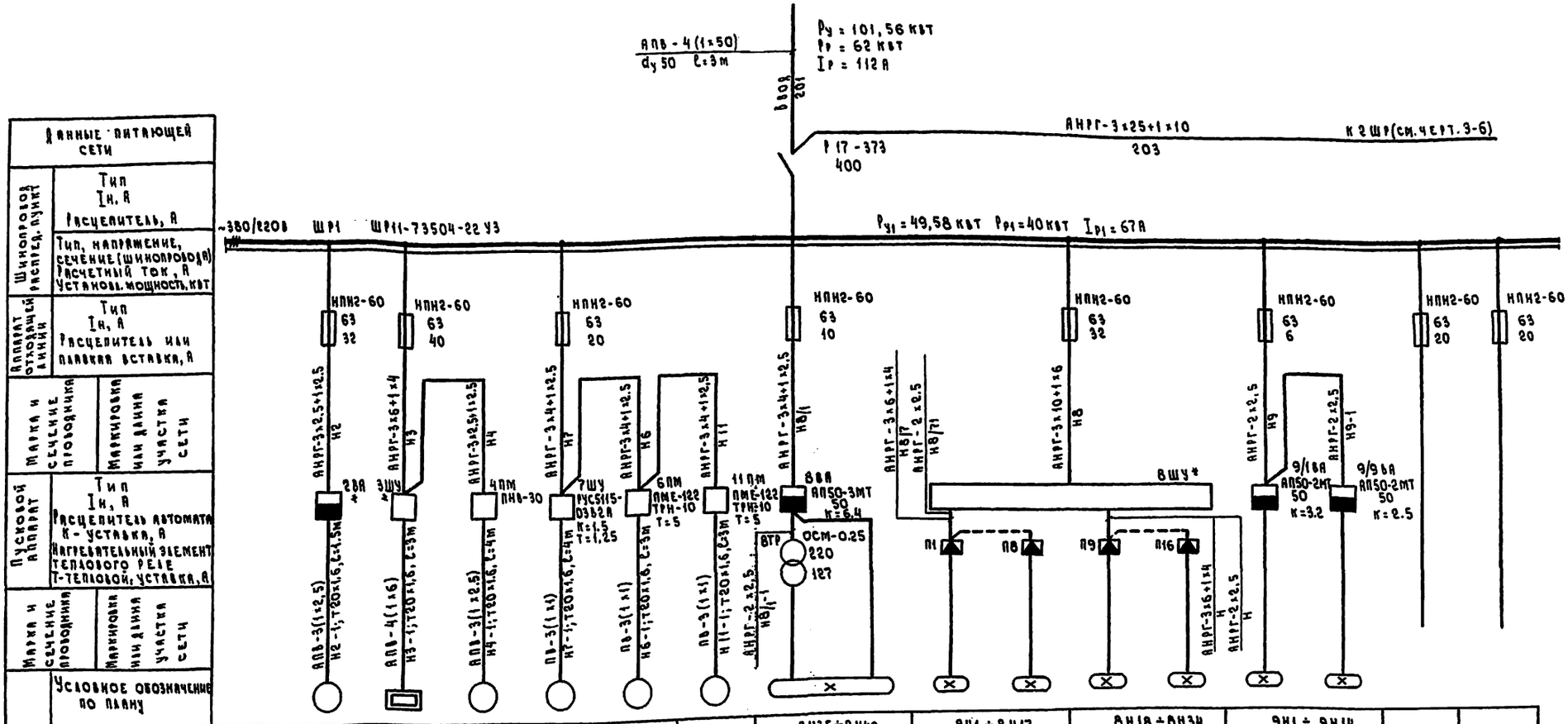

* поставляется комплектно

1. Потеря напряжения до наиболее удаленного электроприемника составляет 2,4%
2. Подключение эл. облучателей 8Н1÷8Н40 см. черт. 9-14

				801-3-30м.84	9
ГИП	Горячева		Родильная на 12 коров для районов Крайнего Севера	Стадия	Лист	Листов
Нач. отд	Полякова			РП	5	
Гл. спец	Желудев					
Нор. конт	Желудев		Питающая и распределительная сеть ~380/220 В. Схема принципиальная однолинейная	Госстрой РСФСР Красноярскгипросовхозстрой	
Рук. гр.	Прокопчук				
Ст. инж	Васильев				

Привязан:

Инв. №

Копировал: МЗ-

Формат 22г

Инв. № подл. | Подпись и дата | Взам. инв. №

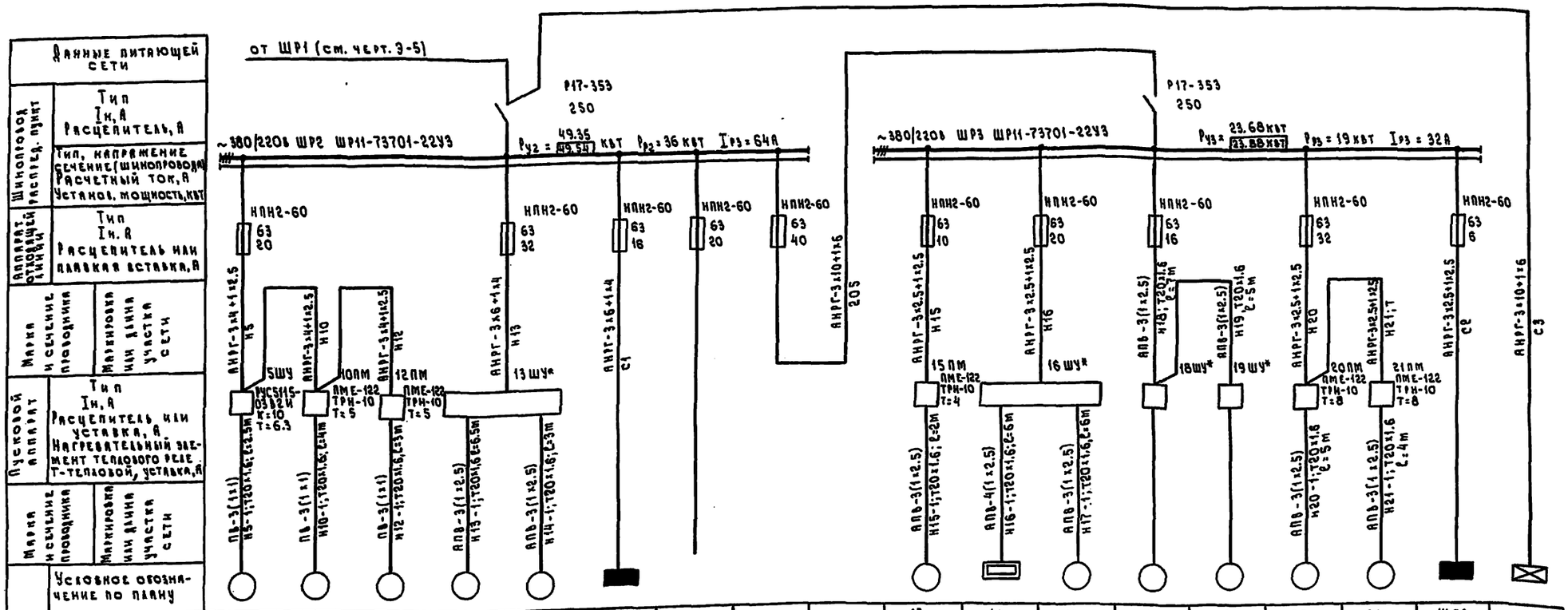

Электроприемник	Условное обозначение по плану	5	10	12	13	14	Щ01				15	16	17	18	19	20	21	Щ02	Щ0
	Номер по плану	5	10	12	13	14	Щ01				15	16	17	18	19	20	21	Щ02	Щ0
	Тип	4А100L86	АО42-31-4	АО42-31-4	АО2-22-4У	АО2-42-6У	СУ9444-18				АО42-22-4	ТЭН	4А63В2	АО42-21-2	АО42-21-2	4А100S2	4А100S2	Ж03-3	АП50-3МТ
	Рн, кВт	2.2	2.2	2.2	1.5	4	11.56				1.5	10	0.55	1.5	1.5	4.0	4.0	0.65 / 0.85	2.64 / 3.78
	Ток, А Iн	5.65	4.9	4.9	3.5	9.1	14.8				3.5	15.2	1.3	3.3	3.3	7.8	7.8	0.98 / 1.29	4 / 4.21
	Ток, А Iп	28.75	34.3	34.3	24.5	59.15	—				24.5	—	5.99	23.1	23.1	58.5	58.5	—	—
	Наименование механизма по плану	Приточная система П1	Воздушная завеса У3	Воздушная завеса У4	Наклонный Транспортер ТСН-3.05	Горизонтальный	Щиток рабочего освещения	Резерв			Насос ВКС-1/16	Нагреватель Водоподогреватель ВЭП-60	Насос	Котел 1 КВ-300т	Котел 2	Насос К-20/30	Насос К-20/30	Щиток освещения котельной	Щиток дежурного освещения

* ПОСТАВЛЯЕТСЯ КОМПЛЕКТНО

1. Потеря напряжения до наиболее удаленного электроприемника составляет 2.4%

Гип	Горбачева		Родильная на 12 коров для районов Крайнего Севера	Стадия: Р П; Лист: 6; Листов:
Нач.отд	Полякова			
Гл.спец	Желудев			
Н.контр	Желудев		Питающая и распределительная сеть ~380/220в. Схема принципиальная однолинейная	Госстрой РСФСР Красноярскгипросовхозстрой
Рук.гр.	Прокопчук			
Ст.инж	Васильев			

801-3-30м.84 9

Привязан:

Инв.№

Копировал:

Формат А2 Г

Альбом I

Типовой проект

Инв.№подл. | Подпись и дата | Взам.инв.№

Типовой проект Альбом I

Схема принципиальная электрическая

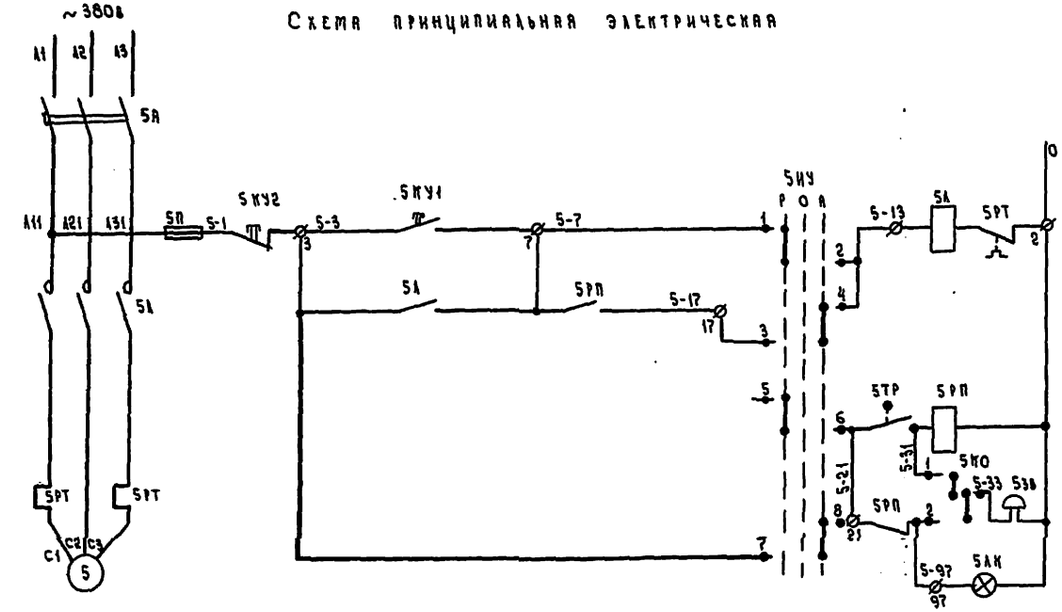

Цепи защиты	
Управление приточным вентилятором	ручное
	полуавтоматическое
Реле промежуточное	
Сигнализация о замораживании калорифера	звуковая
	световая

Перечень элементов

Поз. обозначение	Наименование	Кол	Примечание
	Шкаф управления 5ШУ		
5А	Выключатель автоматический АП50-3мт	1	$I_{н.р.}$ = 10А (1.5А)
5Л	Пускатель магнитный ПМЕ-111, $U_{п}$ ~220в	1	
5РТ	Реле тепловое ТРН-10	1	$I_{н.з.}$ = 6.3А (1.25А)
5ИУ	Переключатель ПКП 10-2-10-1	1	
5П	Предохранитель ПРС-6-П	1	
5КУ1	Кнопка КЕ-011 исп.7	1	
5КУ2	Кнопка КЕ-011 исп.9	1	
5ЛК	Арматура АСГЛ-220	1	
	По месту		
5РП	Пускатель магнитный ПМЕ-081м	1	~220в, 4з+4р
5ТР	Устройство терморегулирующее ТУДЭ-4	1	0 ÷ 250°С
5Зв	Звонок МЗ-1	1	~220в
5КО	Выключатель инд. 02090	1	~220в, 6А

Схема функциональная электрическая

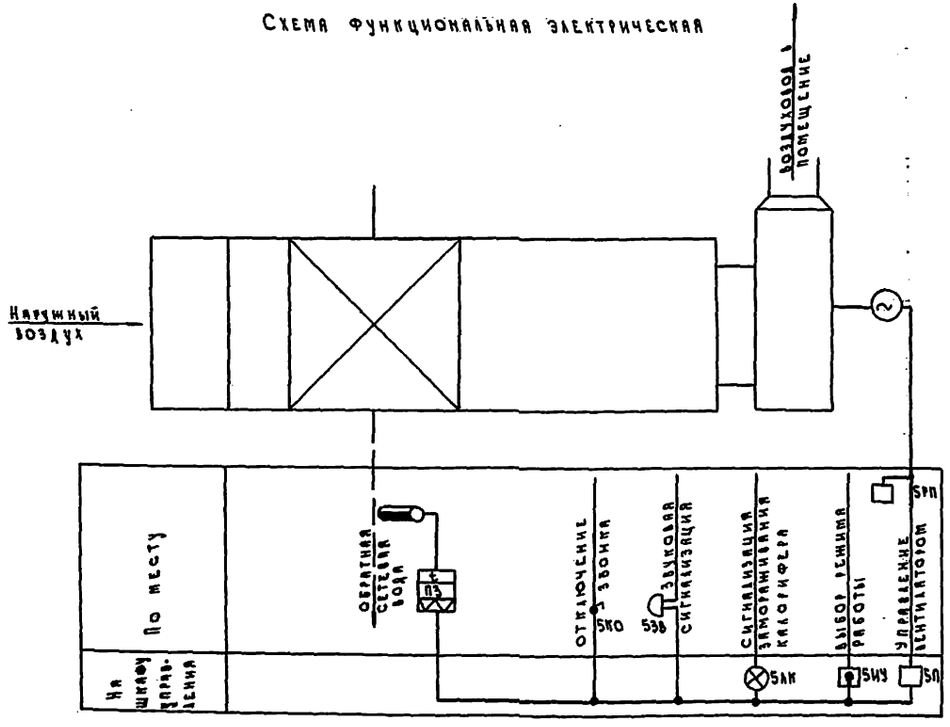

Диаграмма работы терморегулятора типа ТУДЭ-4

	Температура обратной воды
	$t_в$ +30° +250°

— провод домонтировать

1. Схема составлена для приточной системы П1. Для П2 схема аналогична с заменой индексов в маркировке аппаратов и цепей, соответствующих номеру привода
2. Схема предусматривает защиту калорифера от замораживания при понижении температуры воды обратного теплоносителя ниже +30°С
3. В скобках приведены данные для приточной системы П2

Привязан:	ГИП	Горбачева		801-3-30 м. 84	Э
	Нач.отд	Полякова		Родильная на 12 коров для районов Крайнего Севера	Стадия: РП; Лист: ?; Листов:
	Гл.спец	Желудев		Приточная система П1. Схема электрическая принципиальная управления. Схема функциональная электр.	Госстрой РСФСР Красноярскгипросовхозстрой
Инв №	Н.контр	Желудев			
	Рук.гр.	Прокопчук			
	Копировал:				Формат 22г

Инв № подл. | Подпись и дата | Взамен инв.

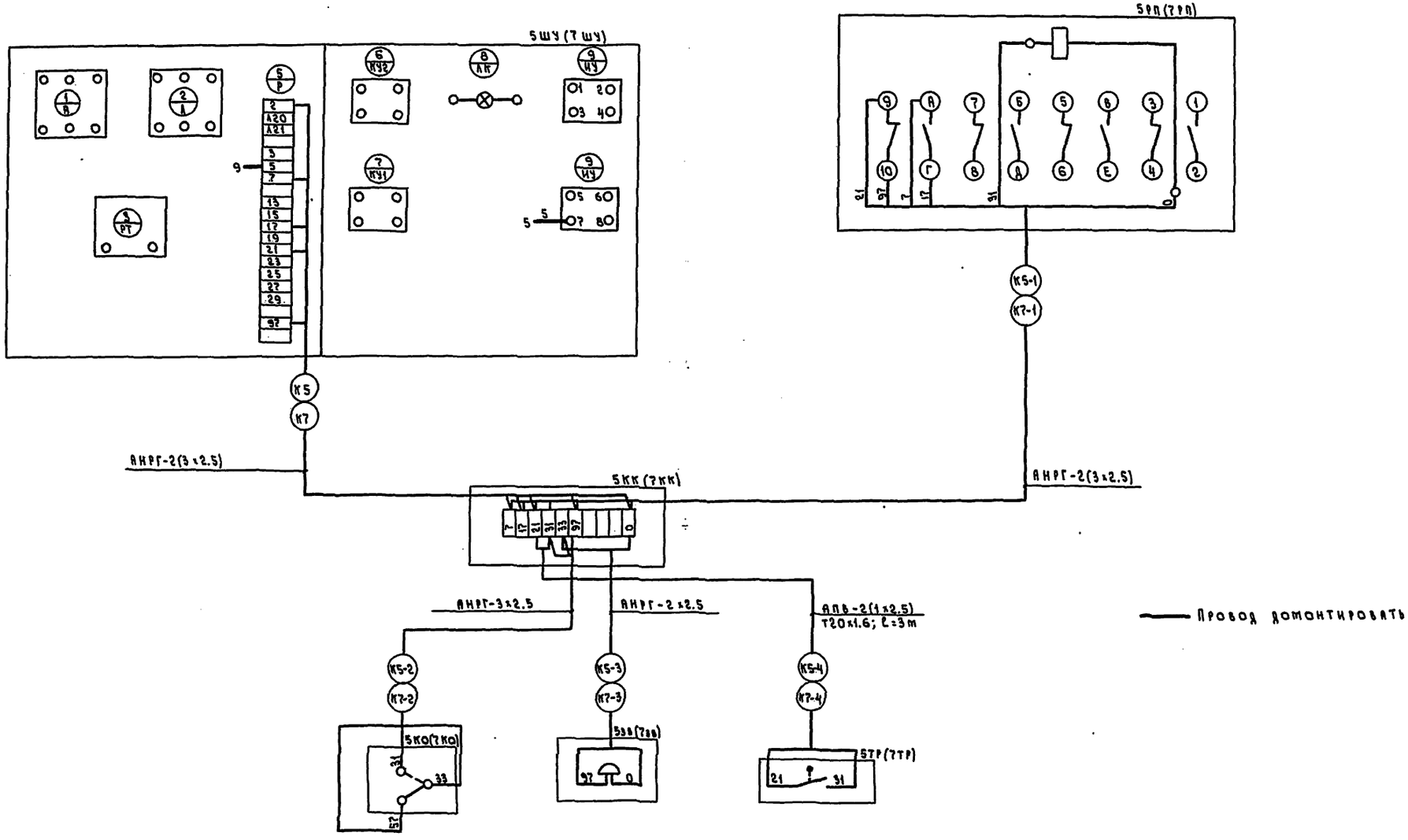

Привязан:	ГИП	Горбачева		Родильная на 12 коров для районов Крайнего Севера	801-3-30м.84 9
	Нач.отд.	Полякова			Стадия Р.П. Лист 8 Листов
	Гл.спец.	Жуланов		Приточная система П1	Госстрой РСФСР Красноярскгипросовхозстрой
	Н.контр.	Жуланов		Схема подключения	
Инв.№	Рук.гр.	Прокопчук			

Копировал

Формат А2Г

Инв.№ подл. | Подпись и дата | Взам.инв.№

Типовой проект Альбом I

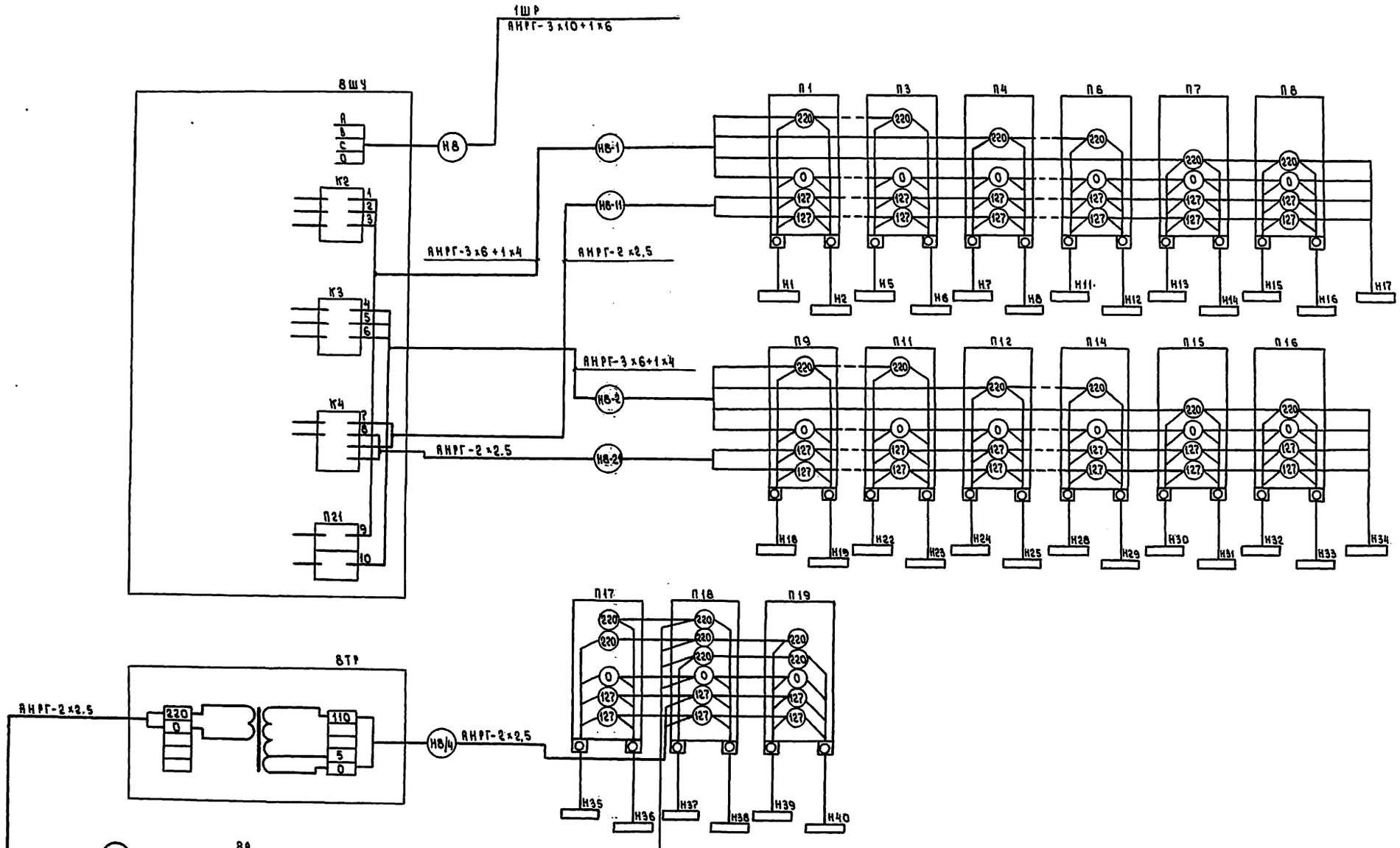

Привязан:			
Инв. №			
ГИП	Горбачева		
Нач.отд	Полякова		
Гл.спец	Медуцев		
Н.контр	Медуцев		
Рук. гр	Прокопчук		

801-3-30м.84 3

Радиальная на 12 кВ для районов Крайнего Севера

Установка „Ауч" Схема подключения

Стадия	Лист	Листов
РП	9	

Госстрой РСФСР Красноярскгипросовхозстрой

Копировал: ЛУ-

Формат А2г

Инв.№ подл. | Подпись и дата | Взам.инв.№

Типовой проект Альбом I

Маркировка кабеля	Трасса: Начало	Трасса: Конец	Кабель по проекту: Марка, напряжение	Кабель по проекту: Кол. число, жил. и сечен.	Кабель по проекту: Длина+6% м	Кабель продолжен: Марка, напряжение	Кабель продолжен: Кол. число жил. и сечен.	Кабель продолжен: Длина, м
201	Ввод №1	Шкаф распределительный 1ШР	АПВ	4(1×50)	3			
Н2	1ШР	2ВА	АНРГ	3×2.5+1×2.5	18			
Н2-1	2ВА	23Д	АПВ	3(1×2.5)	2			
Н3	1ШР	Шкаф - 3ШУ	АНРГ	3×6+1×4	24			
Н3-1	3ШУ	Эл.нагреватель - 33Т	АПВ	4(1×6)	4			
Н4	3ШУ	Пускатель - 4ПМ	АНРГ	3×2.5+1×2.5	6			
Н4-1	4ПМ	43Д	АПВ	3(1×2.5)	6			
Н7	1ШР	7ШУ	АНРГ	3×4+1×2.5	50			
Н7-1	7ШУ	73Д	ПВ	3(1×1)	6			
Н6	7ШУ	6ПМ	АНРГ	3×4+1×2.5	7			
Н6-1	6ПМ	63Д	ПВ	3(1×1)	4			
К6	6ПМ	6К	АНРГ	3×4+1×2.5	2			
Н11	6ПМ	11ПМ	АНРГ	3×4+1×2.5	9			
Н11-1	11ПМ	113Д	ПВ	3(1×1)	4			
К11	11ПМ	11К	АНРГ	3×4+1×2.5	2			
К8	1ШР	8ШУ	АНРГ	3×10+1×6	17			
Н9	1ШР	9ВА-1	АНРГ	2×2.5	20			
Н9-1	9ВА-1	9ВА-2	АНРГ	2×2.5	20			
203	1ШР	2ШР	АНРГ	3×25+1×10	5			
Н5	2ШР	5ШУ	АНРГ	3×4+1×2.5	15			
Н5-1	5ШУ	53Д	ПВ	3(1×1)	4			
Н10	5ШУ	10ПМ	АНРГ	3×4+1×2.5	54			
Н10-1	10ПМ	103Д	ПВ	3(1×1)	4			
К10	10ПМ	10К	АНРГ	3×4+1×2.5	2			

Маркировка кабеля	Трасса: Начало	Трасса: Конец	Кабель по проекту: Марка, напряжение	Кабель по проекту: Кол. число, жил и сечен.	Кабель по проекту: Длина+6% м	Кабель продолжен: Марка, напряжение	Кабель продолжен: Кол. число жил и сечен.	Кабель продолжен: Длина, м
Н12	10ПМ	12ПМ	АНРГ	3×4+1×2.5	9			
Н12-1	12ПМ	123Д	ПВ	3(1×1)	4			
К12	12ПМ	12К	АНРГ	3×4+1×2.5	2			
Н13	2ШР	13ШУ	АНРГ	3×6+1×4	85			
Н13-1	13ШУ	133Д	АПВ	3(1×2.5)	8			
Н14	13ШУ	143Д	АПВ	3(1×2.5)	4			
С1	2ШР	Щиток ЩО1	АНРГ	3×6+1×4	18			
С2	3ШР	ЩО2	АНРГ	3×2.5+1×2.5	10			
С3	2ШР	ЩДО	АНРГ	3×10+1×6	5			
205	2ШР	3ШР	АНРГ	3×10+1×6	20			
Н15	3ШР	15ПМ	АНРГ	3×2.5+1×2.5	11			
Н15-1	15ПМ	153Д	АПВ	3(1×2.5)	3			
К15	15ПМ	15К	АНРГ	3×4+1×2.5	1			
Н16	3ШР	16ШУ	АНРГ	3×2.5+1×2.5	10			
Н16-1	16ШУ	163Т	АПВ	4(1×2.5)	7			
Н17	16ШУ	173Д	АПВ	3(1×2.5)	7			
Н18	3ШР	18ШУ	АПВ	3(1×2.5)	8			
Н18-1	18ШУ	183Д	КОМПЛЕКТНО					
Н19	18ШУ	19ШУ	АПВ	3(1×2.5)	6			
Н19-1	19ШУ	193Д	КОМПЛЕКТНО					

Привязан:

Инв.№

ГИП	Горбачева	
Нач.отд.	Полякова	
Гл.спец.	Желудев	
Н.контр.	Желудев	
Рук.гр.	Прокопчук	

801-3-30т.84 9

Родильная на 12 коров для районов Крайнего Севера

Стадия: РП | Лист: 10 | Листов:

Кабельный журнал (начало)

Госстрой РСФСР Красноярскгипросовхозстрой

Копировал: Л-

Формат А2Г

Инв.№ подл. | Подпись и дата | Взам.инв.№

Типовой проект Альбом I

Маркировка кабеля	Начало	Конец	По проекту: Марка, напряжение	По проекту: Кол. число жил и сечение	По проекту: Длина +6%, м	Проложен: Марка, напряжение	Проложен: Кол. число жил и сечение	Проложен: Длина, м
Н20	3ШР	20ПМ	АНРГ	3х2.5+1х2.5	12			
Н20-1	20ПМ	209Д	АПВ	3(1х2.5)	6			
К20	20ПМ	20К	АНРГ	3х2.5+1х2.5	1			
Н21	20ПМ	21ПМ	АНРГ	3х4+1х2.5	1			
Н21-1	21ПМ	213Д	АПВ	3(1х2.5)	5			
К21	21ПМ	21К	АНРГ	3х4+1х2.5	1			
Н8/1	1ШР	8ВА	АНРГ	3х4+1х2.5	15			
Н8/1-1	8ВА	8ТР	АНРГ	3х4+1х2.5	1			
К5	5ШУ	Коробка клеммная 5КК	АНРГ	2(3х2.5)	3			
К5-1	5КК	Реле 5РП	АНРГ	2(3х2.5)	1			
К5-2	5КК	5КО	АНРГ	3х2.5	1			
К5-3	5КК	53Б	АНРГ	2х2.5	2			
К5-4	5КК	5ТР	АПВ	2(1х2.5)	4			
К7	7ШУ	7КК	АНРГ	2(3х2.5)	3			
К7-1	7КК	7РП	АНРГ	2(3х2.5)	1			
К7-2	7КК	7КО	АНРГ	3х2.5	1			
К7-3	7КК	73Б	АНРГ	2х2.5	2			
К7-4	7КК	7ТР	АПВ	2(1х2.5)	4			

Сводка кабелей и проводов

Число жил, сечение напряжение	Марка: АНРГ	ПВ	АПВ		
2х2.5 ~660В	50				
3х2.5 ~660В	20				
3х4+1х2.5 ~660В	190				
3х6+1х4 ~660В	130				
3х10+1х6 ~660В	50				
3х25+1х10 ~660В	10				
1х1 ~660В		80			
3х2.5+1х2.5 ~660В	70				
1х2.5 ~ 660			220		
1х6 ~ 660			20		
1х50 ~ 660			20		

Инв.№ подл. | Подпись и дата | Взам.инв.№

Привязан:

Инв.№

ГИП	Горбачева	
Нач.отд	Полякова	
Гл.спец	Желудев	
Н.контр.	Желудев	
Рук.гр.	Прокопчук	

Копировал:

801-3-30м.84 3

Родильная на 12 коров для районов Крайнего Севера

Кабельный журнал (окончание)

Стадия	Лист	Листов
РП	11	

Госстрой РСФСР Красноярскгипросовхозстрой

Формат А2Г

Типовой проект Альбом I

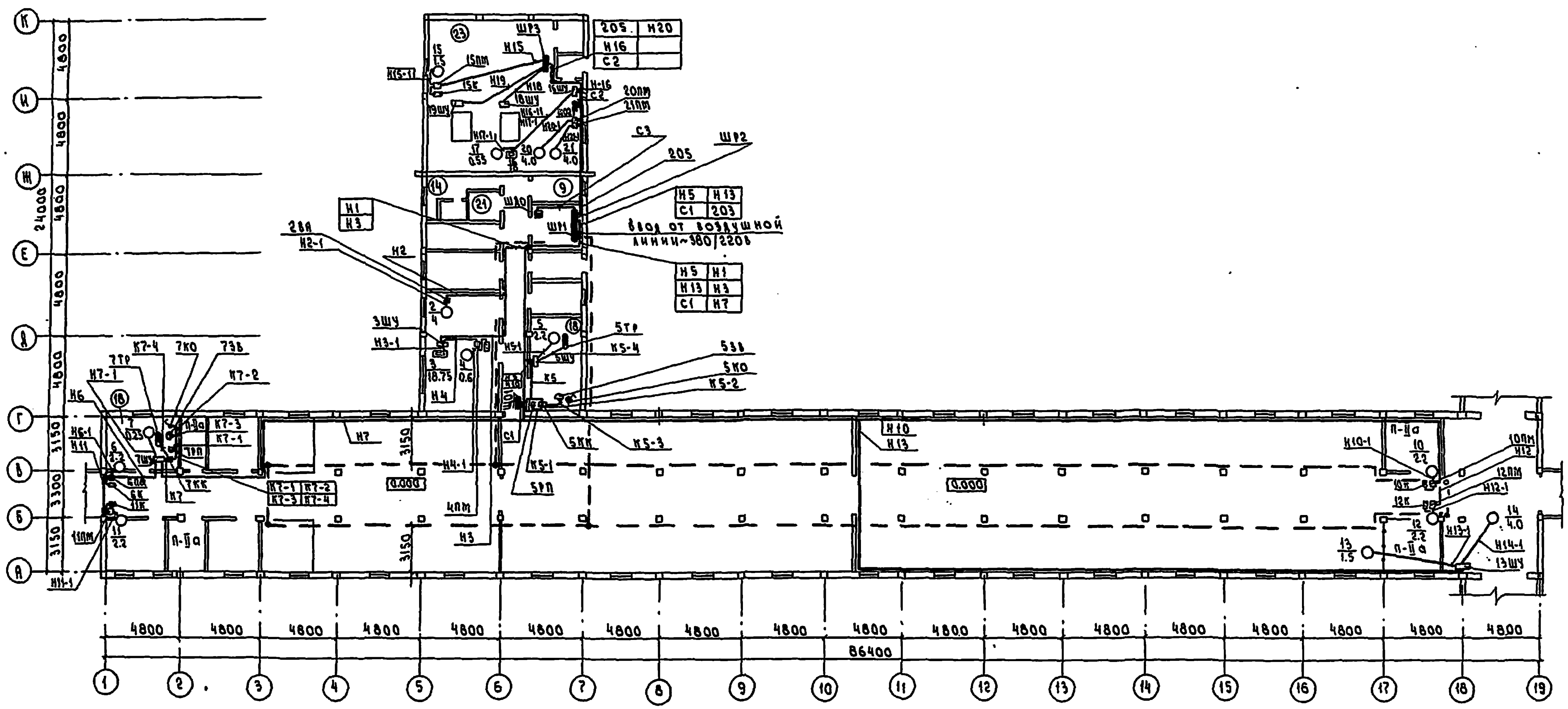

1. Выравнивающие проводники заложить между двумя слоями
1. Деревянного настила [illegible]
2. Эти проводники электрически соединить ст. Ф8 со всеми металлическими конструкциями и трубами всех назначений и ст. 40×4 с нулевым проводом ввода.
3. Все соединения выполнить с помощью электросварки.
4. Величина сопротивления каждой цепи не должна превышать 1 Ом
5. Устройство для выравнивания потенциалов разработано на основании „Решения Госэнергонадзора № Т-2-78 9 марта 1978 г. Москва".
6. Экспликация помещений см. черт Э-16
7. Данный черт. рассматривать с чертежом Э-13

Нач. СТО Блинкова
Нач. ТО Казаков
Инв № подл. | Подпись и дата | Взам. инв №

Привязан:

Инв №

ГИП	Горбачева	
Нач. отд	Полякова	
Гл. спец	Желудев	
Н. контр	Желудев	
Рук. гр.	Прокопчук	
Ст. инж	Васильев	

801-3-30м.84 Э

Родильная на 12 коров для районов Крайнего Севера

Стадия	Лист	Листов
РП	12	

Раскладка кабелей и проводов. План.

Госстрой РСФСР
Красноярскгипросовхозстрой

Формат 22 г

Типовой проект Альбом I

Спецификация

начало

Поз.	Обозначение или тип изделия	Наименование	Кол.	Примечание
1	1ВА,2ВА; АП50-3МТ	Выключатель автоматический		
		вакуумной установки	2	
2	3ШУ	Шкаф управления водонагрева-		Комп-
		телем ВЭТ-800	1	лектно
3	8ШУ	Шкаф управления установкой „Луч"	1	с
4	13ШУ	Шкаф управления транспортер-		обору-
		ром ТСН-3.0Б	1	дова-
5	16ШУ	Шкаф управления водонагрева-		нием
		телем ВЭП-600	1	
6	18ШУ, 19ШУ	Шкаф управления котлом КВ-300т	2	
7	7ШУ; РУС5115-0382А	Комплектное устройство	1	
8	5ШУ; РУС5115-0382И	Комплектное устройство	1	
9	6К,10К,11К,12К,15К,	Пост управления кнопочный		
	20К,21К; ПКЕ-222-2		7	
10	4ПМ; ПМВ-30	Пускатель нажимной	1	
11	9/98А; АП50-2МТ	Выключатель автоматический		
		$I_{н.р.}$ =2.5 А	1	
12	9/18А; АП50-2МТ	То же, $I_{н.р.}$ = 3.2 А	1	
13	8ВА; АП50-3МТ	То же $I_{н.р.}$ = 6.4	1	
14	15ПМ; ПМЕ-122	Пускатель магнитный, $U_к$ ~380в,		
		ток реле 4А	1	
15	6ПМ,10ПМ, 11ПМ,	Пускатель магнитный, $U_к$ ~380в,		
	12ПМ; ПМЕ-122	ток реле 5А	4	
16	20ПМ, 21ПМ;	Пускатель магнитный, $U_к$ ~380в		
	ПМЕ-122	ток реле 8А	2	
17	5РП, 7РП; ПМЕ-081	Пускатель магнитный, $U_к$ ~220в	2	
18	5Зв;7Зв; МЗ-1	Звонок переменного тока, ~220в	2	
19	5ТР,7ТР; ТУ39-4	Устройство терморегулирующее	2	
20	5КО,7КО; ИНД.02090	Выключатель	2	
21	ВТР, ОСМ-0.25	Трансформатор понижающий		
		220/110в	1	
		Шкаф силовой распредели-		
		тельный, плавкие вставки		
22	ШР1; ШР11-73504-2243	1×6+1×10+3×20+2×32+1×40А	1	
23	ШР2; ШР11-73701-2243	1×16+2×20+1×32+1×40А	1	
24	ШР3; ШР11-73701-2243	1×6+1×10+1×16+1×20+1×32А	1	
		Изделия заводов ГЭМ		
25	5КК,7КК; У614	Коробка клеммная	2	
26	ОАС-1	Зажим ответвительный	4	
27	КИ-16	Крюк	4	
28	К1080	Вода гибкий	19	

продолжение

Поз.	Обозначение или тип изделия	Наименование	Кол.	Примечание
29	СО-22	Скоба однолапковая	500	
30	СД-22	Скоба двухлапковая	1000	
		Изделия по чертежам		
31	4.407-235 л. 023	Установка выключателя АП50		
		(настенная)	5	
32	4.407-229 л. 013	Установка пускателя типа		
		ПМЕ-122 (настенная)	7	
33	3.407-82 л.4	Ввод в здание с деревянными		
		стенами	1	
		Материалы		
34		Лента стальная 2×20, ГОСТ 6009-74	1,6кг	
35		Лента стальная 2×25, ГОСТ 6009-74	4,9кг	
36		Сталь полосовая 4×25, ГОСТ 103-76	1,6кг	
37		Сталь полосовая 4×40, ГОСТ 103-76	75,6кг	
38		Труба стальная электросварная		
		т20×1.6, ГОСТ 10704-76	91м	
39		Труба водогазопроводная по		
		ГОСТ 3262-75, $d_у$ = 50 мм	5м	
	АНРГ	Кабель силовой ~660в с алю-		
		миниевыми жилами, ГОС 433-73*,		
40		сеч.: 2×2.5 кв. мм.	50м	
41	„	3×2.5 кв. мм	20м	
42	„	3×4+1×2.5 кв. мм	190м	
43	„	3×6+1×4 кв. мм	130м	
44	„	3×10+1×6 кв. мм.	50м	
45	„	3×2.5+1.8×1.5 кв. мм	70м	

Поз	Обозначение или тип изделия	Наименование	Кол.	Примечание
46	АНРГ	3×25+1×10 кв. мм.	10м	
47	ПВ3	Провод с медной жилой, гибкий		
		сечением 1.0 кв. мм., ГОСТ 6323-79	30м	
48	АПВ	Провод с алюминиевой жилой,		
		ГОСТ 6323-79, сечением: 2.5 кв. мм.	220м	
49	„	6 кв. мм.	20м	
50	„	50 кв. мм.	20м	

Инв.№ подл. | Подпись и дата | Взам. инв.№

Привязан:

Инв. №

Копировал:

ГИП	Горбачева		
Нач.отд	Полякова		
Гл.спец	Медведев		
Н.контр	Медведев		
Рук.гр	Прокопчук		

801-3-30м.84 3

Родильная на 12 коров для районов Крайнего Севера

Стадия	Лист	Листов
РП	13	

Спецификация

Госстрой РСФСР Красноярскгипросовхозстрой

Формат А2Г

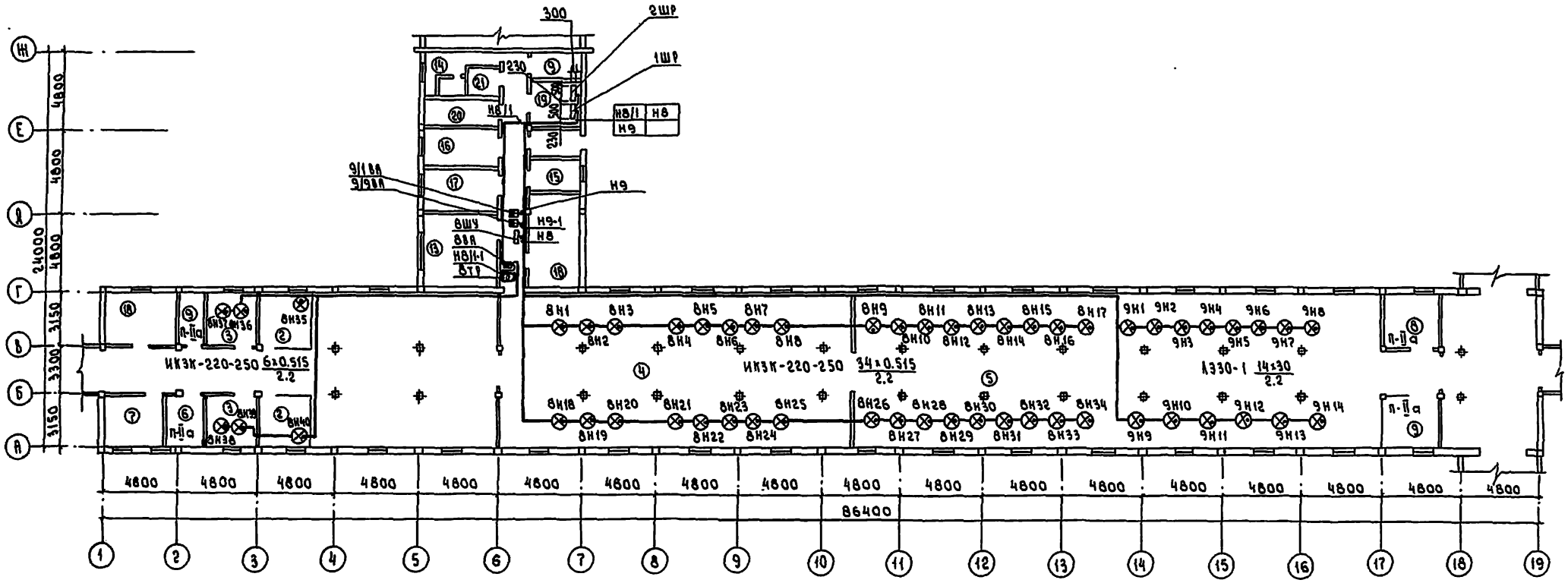

Спецификация

Поз.	Обозначение или тип изделия	Наименование	Кол.	Примечание
		Кабель силовой ~660в с алюминиевыми		
		жилами сечением		
1	АНРГ-ГОСТ 433-73*	2×2.5 кв.мм	305м	
2	АНРГ-ГОСТ 433-73*	3×2.5 кв. мм	40м	
3	АНРГ-ГОСТ 433-73*	3×4+1×2.5 кв.мм	20м	
4	АНРГ-ГОСТ 433-73*	3×6+1×4 кв.мм	90м	

1. Подключение ламп установки „Луч" выполнить согласно черт. Э-9.
2. Угол наклона ламп облучения установки „Луч" выбирается в режиме эксплуатации

Привязан:				801-3-30м.84 Э
Инв №				

ГИП	Горбачева		
Нач.отд	Полякова		
Гл.спец	Желудев		21.07.83
Н.контр	Желудев		21.07.83
Рук.гр.	Прокопчук		11.7.83
Ст.инж	Васильев		21.7.83

Родильная на 12 коров для районов Крайнего Севера

Электрооблучение План

Стадия	Лист	Листов
Р.П.	14	

ГОССТРОЙ РСФСР КРАСНОЯРСКГИПРОСОВХОЗСТРОЙ

Копировал: [illegible]

Формат 22г

Инв. № подл. | Подпись и дата | Взам. инв. № | Нач. т.о. | Гл. спец. то | Казаков | Каменский

Типовой проект Альбом I

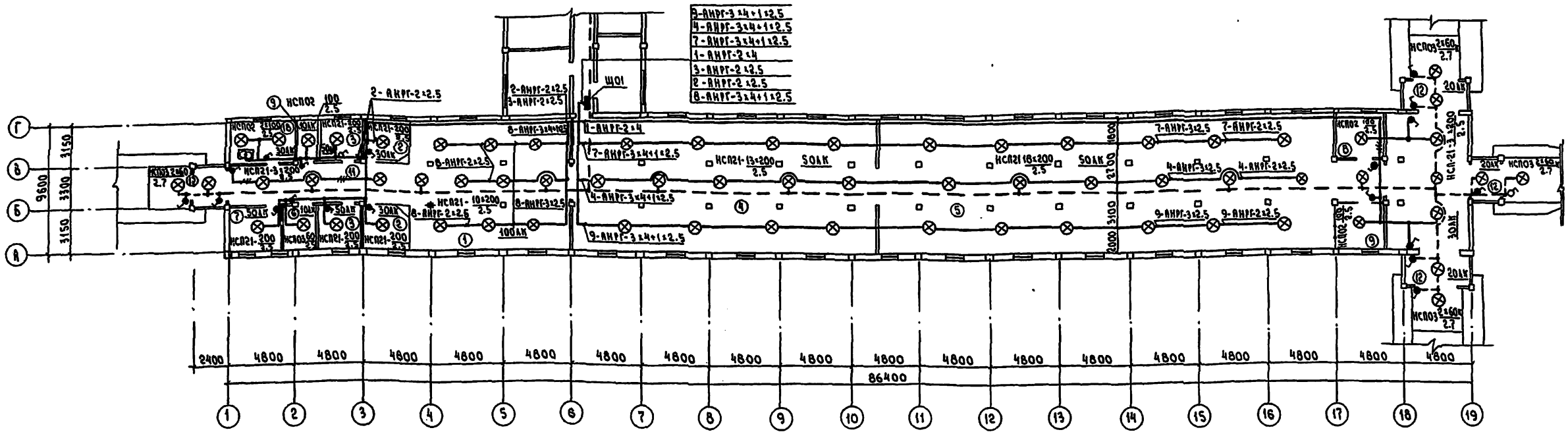

Расчетная схема осветительной сети ЩО1

Осветительный щиток			Групповая сеть				Установленная мощность кВт	Расчетный ток, А	Потеря напряжения %
Схема	№ группы	Тип автомата, ток установки	Марка провода	Сечение провода	Способ прокладки	Длина, м			
Сущик-18	1	А3161 16	АНРГ	2×4	по стене	66	0.50	2.27	1.1
	2	А3161 16	АНРГ	2×2.5	—"—	24	0.94	4.27	1.2
	3	А3161 16	АНРГ	2×2.5	—"—	28	1,01	4,59	1.6
	4	А3163 16	АНРГ	3×4+1×2.5	—"—	33	1,05	4.77	0.3
	5	А3161 16	АНРГ	2×2.5	—"—	7	1.42	6.45	0.6
	6	А3161 16	АНРГ	2×2.5	—"—	11	1.35	6.14	0.8
	7	А3163 16	АНРГ	3×4+1×2.5	—"—	29	1.5	6.82	0.4
	8	А3163 16	АНРГ	3×4+1×2.5	—"—	13	1,6	7.27	0.2
	9	А3163 16	АНРГ	3×4+1×2.5	—"—	37	1.5	6.82	0.5
	10	А3161 16	АНРГ	2×2.5	—"—	8	0.69	3.14	0.4
	11								
	12								

$P_у = 11.56$ кВт
$P_р = 9.77$ кВт
$I_р = 14.8$ А

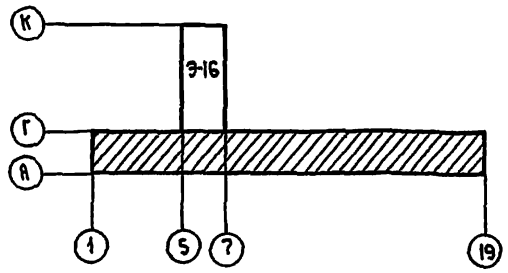

1. В группах 4,7,8,9 светильники распределить равномерно по фазам.
2. Экспликацию см. лист Э-16
3. Данный лист рассматривать совместно с листами Э-16,17.
4. Общие указания см. черт. Э-1.

ГИП	Горбачева			801-3-30м.84 Э
Нач.отд.	Полякова			
Гл.спец.	Желудев			Родильная на 12 коров для районов Крайнего Севера
Н.контр.	Желудев			Стадия: Р.П. / Лист: 15 / Листов:
Рук.гр.	Прокопчук			Электроосвещение План
Ст.инж.	Васильев			Госстрой РСФСР Красноярскгипросовхозстрой
Инжен.	Никифорова			

Привязан:

Инв №

Копировал: Лц-

Формат 22г

Типовой проект Альбом I

Нач. АСО Иванов
Нач. СТО Баженова
Нач. Т.О Казаков

Взам. инв. №
Подпись и дата
Инв. № подл.

Типовой проект А1150м1

Фрагмент плана (вариант без блокировки)

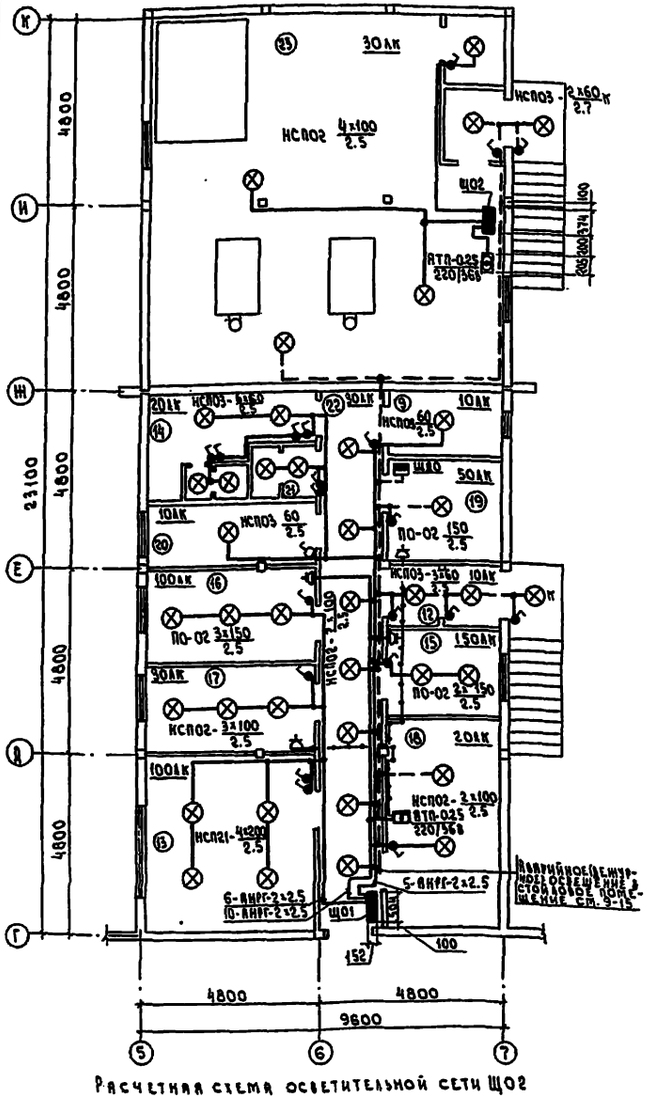

Фрагмент плана (вариант с блокировкой)

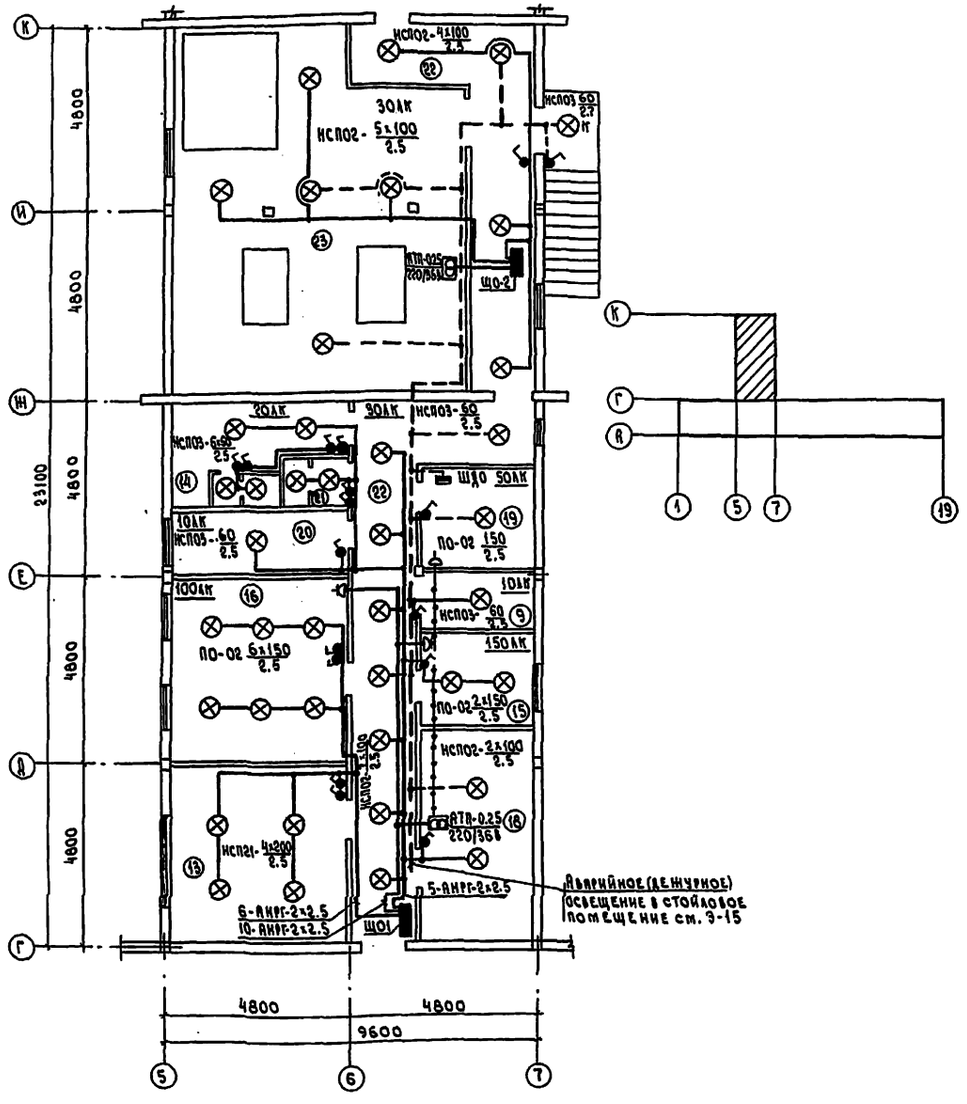

Экспликация помещений

N№	Наименование	Категория производств по взрыво- и пожарн. опасности
1	Секция для содержания коров	
2	Денники	
3	Профилакторий	
4	Секция для телят	
5	Секция для телят	
6	Помещение хранения кормов для коров	П-IIа
7	Помещение сан. обработки животных	
8	Помещение хранения кормов для телят	П-IIа
9	Помещение для инвентаря и подстилки	П-IIа
10	Навозный проезд	
11	Кормовой проезд	
12	Тамбур	
13	Молочно-моечная	
14	Душевая с гардеробной	
15	Помещение вет. врача	
16	Служебное помещение	
17	Вакуум-насосная	
18	Вентиляционная	
19	Электрощитовая	
20	Помещение для хранения и приготовления дезинфицирующих и моющих средств	
21	Санузел	
22	Коридор	
23	Котельная	

Расчетная схема осветительной сети ЩО2

Осветительный щиток: Схема	Строчка	Тип автомата, ток установки	Групповая сеть: Марка провода	Сечение проводов	Способ прокладки	Длина, м	Установочная мощность, кВт	Расчетный ток, А	Потеря напряжения, %
ЩО3-3									
$P_д$=0.65(0.85)кВт $P_н$=0.65(0.85)кВт $I_р$=0.88(1.3)А	1	ПВ-2×2.5 25	АНРГ	2×2.5	На скобах	7 (7)	0.20 (0.3)	0.91 (1.36)	0.2 (0.2)
	2	ПВ-2×25 25	АНРГ	2×2.5	—«—	7 (5)	0.20 (0.3)	0.91 (1.36)	0.2 (0.2)
	3	ПВ-2×25 25	АНРГ	2×2.5	—«—	1 (1)	0.25 (0.25)	1.14 (1.14)	0.2 (0.2)

1. Общие указания см. черт. 9-1
2. Данный чертеж рассматривать совместно черт. 9-15 и 9-17

Привязан:

Инв.№

ГИП	Горбачева		
Нач.отд.	Подкорова		
Гл.спец.	Желудев		
Н.контр.	Желудев		
Рук.гр.	Прокопчук		
Ст.инж.	Васильев		
Инженер	Кингофорова		

801-3-30м.84 3

Родильная на 12 коров для районов Крайнего Севера

Стадия	Лист	Листов
РП	16	

Электрооосвещение вспомогательных помещений. Фрагменты планов

Госстрой РСФСР Красноярскгипрососельстрой

Формат А2Г

Нач. КСО Маликов; Нач. СТО Хажеков; Нач. ТО Казаков

Инв.№ подл. | Подпись и дата | Взам. инв.№

Альбом I

Типовой проект

Спецификация

начало

Поз.	Обозначение или тип изделия	Наименование	Кол.	Примечание
		Электрооборудование		
1	АП50-3МТБ	Выключатель автоматический		
	ЩОД	трехполюсный с тепловой и		
		максимальной защитой ~тока		
		ток расцепителя 4А	1	
2	СУ9441-18	Групповой осветительный щиток		
	ЩО1	на 6 выключателей А3161 на ток 15А		
		и 1 выключателя А3163 на ток 15А	1	
3	ЖОЗ-3	Осветительный животноводч-		
	ЩО2	еский щиток	1	
4	ЯТП-0,25	Ящик для питания сетей		
		местного освещения ~220/380	2	
5	НСП03х60/Р53-01	Светильник подвесной общего		
		освещения для л.н. мощностью		
		60 вт, полностью пылезащищенный	19/22	
6	НСП02х100/Р51-03	Светильник подвесной для л.н.		
		мощностью 100 вт, полностью пыле-		
		защищенный, исполнение 03	36/20	
7	НСП21-200-003-У3	Светильник подвесной общего		
		освещения для л.н. мощностью		
		200 вт	57	
8	ПО-02 (ШАР)	Светильник подвесной общего		
		назначения для л.н. мощностью		
		150 вт	5/5	
9	Б220-230-60-1	Лампа накаливания общего		
		назначения ~220в, ГОСТ 2239-79		
		мощностью 60 вт	19/22	
10	Б220-230-100-1	То же 100 вт	36/20	
11	Б220-230-150-1	То же 150 вт	5/5	
12	Б220-230-200-1	То же 200 вт	12	

продолжение

Поз.	Обозначение или тип изделия	Наименование	Кол.	Примечание
		Электромонтажные изделия		
		заводов ГЭМ и др.		
	У116	Кронштейн для установки све-		
		тильников с л.н.	11	
	КОР-73	Коробка ответвительная	83	
	КОР-74	Коробка ответвительная	1	
	К238	Профиль монтажный	2м	
		Электроустановочные изделия		
	РШ-П-20-0-01-10/220	Розетка штепсельная двухполюс-		
		ная с третьим заземляющим		
		контактом, ~220в, 10А, ГОСТ 7396-75	3	
	РШ-П-2-01Р43-01-	Розетка штепсельная двухполюс-		
	-10/42	ная без заземляющего контакта		
		~42в, 10А, ГОСТ 7396-76*	1	
	0-1-1Р44-17-6/220	Выключатель брызгозащищенный		
		однополюсный ~250в, 6А, ГОСТ 7397-76	38/41	
		Изделия по чертежам		
	4.407-74 л.А325.53	Установка осветительного щитка		
		СУ9440	1	
	4.407-74л.А325.58	Установка ящика ЯТП-0.25	2	
	4.407-74 л. А325.56	Установка животноводческого		
		осветительного щитка ЖОЗ-3	1	

Поз	Обозначение или тип изделия	Наименование	Кол.	Примечание
		Материалы		
		Полоса монтажная перфориро-		
		ванная	1м	
	40х4	Сталь полосовая ГОСТ 103-76	4м	
	АНРГ	Кабель силовой ~660в с алю-		
		миниевыми жилами с резиновой		
		изоляцией в резиновой негорю-		
		чей оболочке, ГОСТ 433-73*, сечением:		
		2х2,5 кв. мм.	560м	
		3х2.5 кв. мм	60м	
		2х4 кв. мм	80м	
		3х4+1х2.5 кв. мм	180м	

Инв. № подл. | Подпись и дата | Взам. инв. №

Привязан:

Инв №

ГИП	Горбачева	
Нач. отд	Полякова	
Гл. спец	Медведев	
Н. контр	Медведев	
Рук. гр	Прокопчук	

801-3-30м.84 .9

Родильная на 12 коров для районов Крайнего Севера

Стадия	Лист	Листов
РП	17	

Электроосвещение
Спецификация

Госстрой РСФСР
Красноярскгипросовхозстрой

Копировал:

Формат: А2г

Альбом I

Типовой проект

Фрагмент плана №3

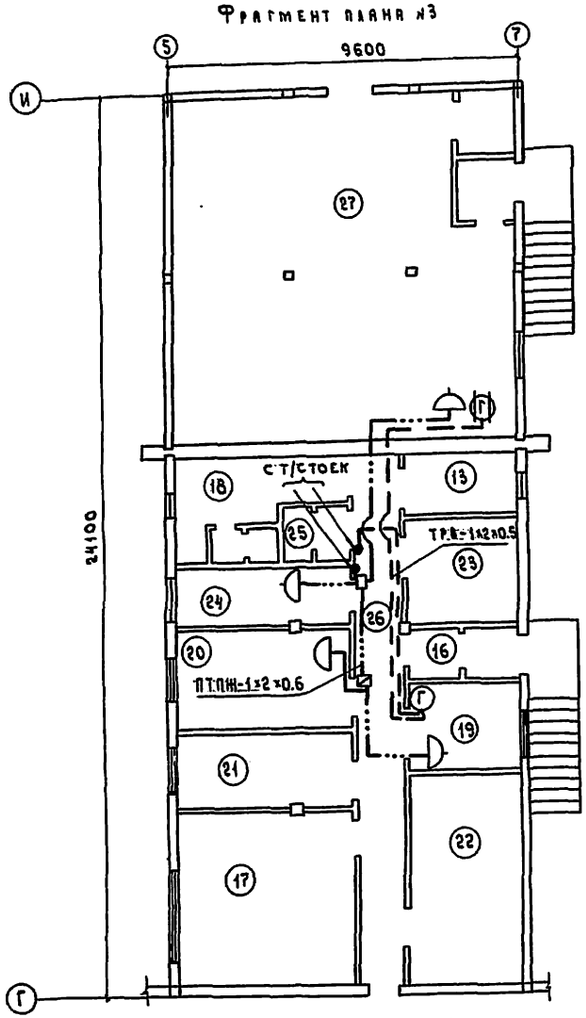

Вариант с блокировкой

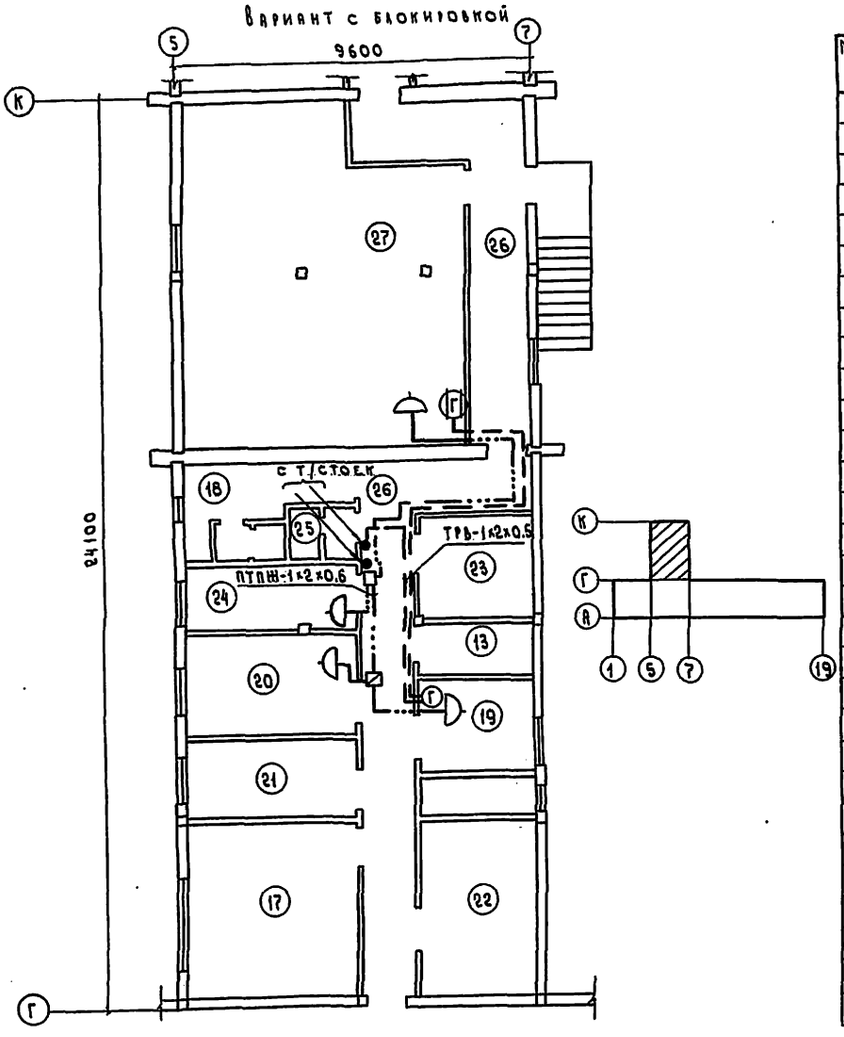

Спецификация

Марка, поз.	Обозначение	Наименование	Кол	Примеч.
		Радиофикация		
		Линейное оборудование		
1	УК-2Р; ГОСТ 10040-75*	Коробка ограничительная	1	
2	УК-2П; ГОСТ 10040-75*	Коробка ответвительная	1	
3	РСI-13; ГОСТ 8715-78*	Стойка для линии сети	1	
		проводного вещания		
4	ГОСТ 5961-76	Громкоговоритель абонент-	4	
		ский однопрограмный		
		Провода и кабели		
4	ПТПЖ-1×2×0,6; ГОСТ 10254-75Е	Провод трансляционный	18м/20м	
		с пластмассовой изоля-		
		цией со стальными жилами		
5	ПРЖ-1×1,8; ГОСТ 10254-75Е	Провод трансляционный	6м	
		с резиновой изоляцией		
		Телефонизация		
		Линейное оборудование		
6	ТАН-70; ГОСТ 9686-68	Телефонный аппарат АТС	2	
7	СПТ-1; ГОСТ 8046-75*	Стойка для подвески	1	
		телефонных проводов		
8	АЗУ-2; ГОСТ 6524-75	Абонетское защитное		
		устройство	1	
		Провода и кабели		
9	ТРВ-1×2×0.5; ГОСТ 20575-75*	Провод телефонный	16м/18м	
		распределительный		
10	ЛТВ-2×0,6; ГОСТ 8133-77	Кабель линейный	3м	
		телефонный с виниловой		
		изоляцией		

В спецификации даны материалы для обоих вариантов в графе Кол. значения, приведенные дробью, соответствуют: числитель - для варианта без блокировки, знаменатель - вариант с блокировкой.

Экспликация помещений

№	Наименование	Категория производств по взрыво- и пожаро-опасности
1	2	3
13	Помещение для инвентаря	П-IIа
	и подстилки	
17	Молочно-моечная	
18	Душевая с гардеробом	
19	Помещение ветеринарного	
	врача	
20	Служебное помещение	
21	Вакуум-насосная	
	.нтиляционная	
23	Электрощитовая	

1	2	3
24	Помещение для хранения	
	и приготовления дезинфици-	
	рующих и моющих средств	
25	Санузел	
26	Коридор	
27	Котельная	
16	Тамбур	

Инв № подл. | Подпись и дата | Взам. инв №

Привязан:

Инв №

ГИП	Горбачева	
Нач.отд.	Полякова	
Гл.спец	Желудев	
Нор.контр	Желудев	
Рук.гр.	Соколова Т.В	
Ст.техн.	Соколова З.Н	

Копировал: ЛЦ-

801-3-30м.84 Э.

Родильная на 12 коров для районов Крайнего Севера

Стадия	Лист	Листов
РП	18	

Фрагмент плана №3
План расположения сетей связи

Госстрой РСФСР
Красноярскгипросовхозстрой

Формат 22г

gost.e-ecolog.ru