ТИПОВОЙ ПРОЕКТ
801-3-39.84

РОДИЛЬНАЯ

НА 25 КОРОВ С ПОМЕЩЕНИЯМИ
ДЛЯ ТЕЛЯТ И РЕМОНТНОГО
МОЛОДНЯКА НА 220 ГОЛОВ

Альбом I

20233-01
ЦЕНА 2-89

gost.e-ecolog.ru

ЦЕНТРАЛЬНЫЙ ИНСТИТУТ ТИПОВОГО ПРОЕКТИРОВАНИЯ
ГОССТРОЯ СССР

Москва, А 445, Смольная ул., 22

Сдано в печать X 1985 г

Заказ № 10940 Тираж 400 экз

ТИПОВОЙ ПРОЕКТ

801-3-39.84

РОДИЛЬНАЯ НА 25 КОРОВ С ПОМЕЩЕНИЯМИ ДЛЯ ТЕЛЯТ И РЕМОНТНОГО МОЛОДНЯКА НА 220 ГОЛОВ

АЛЬБОМ I

СОСТАВ ПРОЕКТА:

АЛЬБОМ I	Архитектурно-строительные решения. Конструкции железобетонные. Конструкции деревянные. Конструкции металлические.
АЛЬБОМ II	Механико-технологические решения. Внутренний водопровод и канализация. Отопление и вентиляция. Электроснабжение. Автоматизация производства. Сигнализация и связь.
АЛЬБОМ III	Заказные спецификации
АЛЬБОМ IV	Сметы
АЛЬБОМ V	Нестандартизированное оборудование.
АЛЬБОМ VI	Ведомости потребности в материалах

Разработан
проектным институтом „РОСГИПРОНИИСЕЛЬСТРОЙ"
Главный инженер института / В.Н. Гущин /
Главный инженер проекта / З.Г. Стуканова /

Утвержден МСХ СССР
Сводное заключение № 9 от 21.01.85г.
Введен в действие институтом „РОСГИПРОНИИСЕЛЬСТРОЙ"
приказ № 125 от 29.12.84.

Содержание альбома

Лист	Наименование листа	Стр.
1	2	3
1	Содержание альбома	2
ПЗ	Пояснительная записка	3
	Чертежи марки „АР"	
АР-1	Общие данные /начало/	4
АР-2	Общие данные /окончание/	5
АР-3	План на отм. 0.000. Экспликация помещений	6
АР-4	План на отм. 0.000 Разрезы 1-1; 2-2	7
АР-5	Фрагменты 1÷4	8
АР-6	Фрагменты 5,6	9
АР-7	Фасады „Б-А"; „М-А" Разрез 3-3, Узлы 6-7	10
АР-8	Фасады 1-13, 13-1, 1-9, 9-1 Схемы заполнения оконных проемов	11
АР-9	План полов Сечения 1-1÷3-3	12
АР-10	План полов	13
АР-11	Схемы расположения элементов кровли и асбестоцементных листов	14
АР-12	Планы стропил. Узлы 1-5	15
	Чертежи марки „КЖ"	
КЖ-1	Общие данные	16
КЖ-2	Схема расположения фундаментов здания в осях Г-М. Сечения 1-1÷7-7	17
КЖ-3	Схема расположения фундаментов здания в осях А-В	18
КЖ-4	Схема расположения элементов подпольных каналов и фундаментов под оборудование	19
КЖ-5	Подпольные каналы. Узлы 1÷4	20
КЖ-6	Подпольные каналы. Узлы 5;6	21
КЖ-7	Подпольные каналы. Узлы 7-8	22
КЖ-8	Подпольные каналы. Узлы 9;10	23
КЖ-9	Фундаменты под оборудование ф1÷ф6	24
КЖ-10	Схемы расположения колодцев под стойки технологического оборудования в осях К-А и 2-8 Б-В и 5-6	25
КЖ-11	Сечения к схемам колодцев под технологическое оборудование	26
КЖ-12	Схема расположения колодцев под стойки технологического оборудования в осях Б-В и 5-12	27
КЖ-13	Схема расположения опорных подушек. Опорная подушка ОП-1	28
КЖ-14	Деталь рамы варот. Закладная деталь МН-1	29
КЖ-15	Клетка металлическая для телят КТД-1	30
КЖ-16	Узлы 1÷4 и спецификация к листу КЖ-15	31
	Чертежи марки КД	
КД-1	Общие данные	32
КД-2	Схема расположения ферм, стропил, горизонтальных связей	33
КД-3	Схема расположения плит покрытия	34
КД-4	Денник Д-1; Узлы 1;2;3 Кормушка КДи-1; изд щ-2	35
КД-5	Схема расположения элементов выгульных площадок по оси А-Б	36

Рук.мас	Кантарович		ТП 801-3-39.84
ГИП	Стуканова		
Гл.конст	Молчанов		
Техник	Кравченко		
			Родильная на 25 коров с помещением для телят и ремонтного молодняка на 220 голов
			Содержание альбома

Стадия	Лист	Листов
РП	1	1

Росгипрониисельстрой г. Москва

Альбом 1

Типовой проект 801-3-39.84

Технико-экономические показатели

N/N п/п	Наименование показателей	Един измер	Показатели проекта	Показатели проекта Аналога
	А. Показатели стоимости строительства			
1	Общая стоимость строительства	тыс.руб	156,71	
2	Строительно-монтажных работ	тыс.руб	139,51	
3	Оборудование	тыс.руб	17,20	
4	1 м³ здания	руб.	18,59	
5	1 м² здания	руб.	77,85	
6	На одну голову	руб	620,86	
	Б. Объемно-планировочные показатели			
1	Строительный объем	м³	7225,6	
2	Строительный объем на 1 голову	м³	29,5	
3	Площадь застройки	м²	1887,5	
4	Общая площадь	м²	1725,1	
5	Общая площадь на 1 голову	м²	7.0	
	В. Расход материалов на единицу площади /на голову/			
1	Металл	т	0,1	
2	Цемент	т	1.1	
3	Древесина	м³	2,1	
4	Кирпич	тыс. шт.	0,25	

Общая часть

Рабочие чертежи типового проекта здания „радильной на 25 голов с помещениями для телят и ремонтного молодняка на 220 голов" разработан на основании задания утвержденного Министерством сельского хозяйства от 20 февраля 1980 г.

Область применения

Проект предназначается для следующих условий строительства:
- сейсмичность не выше 6 баллов;
- территория без подработки горными выработками;
- расчетная зимняя температура воздуха - 20°С; - 30°С /основное решение/; - 40°С;
- скоростной напор ветра для I географического района - до 27 кгс/м²;
- вес снегового покрова - для III района - 100 кгс/м²;

Рельеф территории спокойный, грунтовые воды отсутствуют.

Грунты в основании непучинистые, не просадочные со следующими нормативными характеристиками $\varphi^н = 28°$; $C^н = 0{,}02$ кгс/см²; $E = 150$ кгс/см²; $\gamma_в = 1{,}8$ т/м³.

Участок для строительства должен отвечать санитарным требованиям, быть обеспеченным электроэнергией, достаточным количеством воды для питьевых, хозяйственных и противопожарных нужд.

Ограждающие конструкции определены на следующие параметры: $t_в = 20°С$; $\varphi = 65\%$.

Объемно-планировочное решение

Здание радильной одноэтажное с совмещенным покрытием с размерами в плане 12х72 с пристройками высота здания до низа выступающих конструкций 2.700, уклон 1:3
Класс здания - II, степень долговечности - III
степень огнестойкости - III

Конструктивная часть

Фундаменты

под кирпичные стены - бутобетонные, бут марки 150, бетон марки 100

Несущий каркас

металлодеревянные фермы по серии 1.860-3 вып.1 по несущим кирпичным стенам.

Покрытия

из сборных плит облегченной конструкции на деревянном каркасе с дощечатой обшивкой по серии 1.865-2 вып.2

Стены и перегородки

кирпичные ГОСТ 530-71*

Кровля

из волокнистых асбестоцементных листов унифицированного профиля /ГОСТ 16233-77/ по плитам покрытия облегченной конструкции.

Полы

Бетонные, цементно-песчаные, из керамической плитки, линолеума, и дощатые

Антикоррозийная защита

Указания по защите элементов конструкций смотри на листах соответствующих марок.

Рук мас	Кантарович		тп 801-3-39.84 ПЗ		
Гип	Стуканова				
Гл конст	Молчанов				
Рук гр	Шукина				
Ст инж	Бочарова		Радильная на 25 коров с помещениями для телят и ремонтного молодняка на 220 голов	Стадия	Лист	Листов
Техник	Кравченко			РП	1	1
Н контр	Молчанов		Пояснительная Записка	Росагропромсельстрой г. Москва		

Типовой проект 801-3-39.84 Альбом I

Ведомость основных комплектов чертежей

Обозначение	Наименование	Примечания
АР	Архитектурно-строительные решения	Альбом I
КЖ	Конструкции железобетонные	Альбом I
КД	Конструкции деревянные	Альбом I
ТХ	Механико-технологические решения	Альбом II
ВК	Внутренний водопровод и канализация	Альбом II
ОВ	Отопление и вентиляция	Альбом II
ЭЛ	Электроснабжение	Альбом II
АП	Автоматизация производства	Альбом II
СС	Сигнализация и связь	Альбом II

Ведомость примененных и ссылочных документов

Обозначение	Наименование	Примечание
ГОСТ 17324-71	Двери деревянные для животноводческих зданий	
ГОСТ 16407-70*	Окна деревянные животноводческих зданий	
ГОСТ 9573-82	Минераловатные плиты на синтетическом связующем	
ГОСТ 16233-77	Листы асбестоцементные волнистые унифицированного профиля.	
Серия 1.138-10 в.1	Перемычки брусковые для зданий с кирпичными стенами.	
Серия 2.860-1 в.2	Типовые узлы покрытия одноэтажных с/х зданий, узлы покрытий из каркасных панелей облегченной конструкции	
ГОСТ 18853-73	Ворота деревянные распашные для животноводческих зданий.	
ГОСТ 22414-77	Шкафы металлические	
КЭ-01-58 в.2	Сборные железобетонные перемычки	

Ведомость чертежей основного комплекта „АР"

Лист	Наименование	Примечание
1	Общие данные (начало)	
2	Общие данные (окончание)	
3	План на отм. 0.000. Экспликация помещений	
4	План на отм. 0.000. Разрезы 1-1; 2-2	
5	Фрагменты 1÷4	
6	Фрагменты 5,6	
7	Фасады „Б-А", „М-А". Разрез 3-3 Узлы 6,7	
8	Фасады 1-13; 13-1; 1-9; 9-1 Схемы заполнения оконных проемов	
9	План полов. Сечения 1-1 ÷ 3-3	
10	План полов	
11	Схема расположения элементов кровли и асбестоцементных листов	
12	План стропил. Узлы 1÷5	

Общие указания.

1. Типовой проект родильной на 25 коров с помещением для телят и ремонтного молодняка на 220 голов разработан на основании задания утвержденного Министерством сельского хозяйства от 20 февраля 1980 г.
2. За условную отметку 0.000 принят уровень чистого пола служебных помещений и проходов, что соответствует отметке по плану вертикальной планировки.
3. По пожарной опасности производство относится к категориям „В", „Д". Степень огнестойкости - III.
4. Наружные стены из глиняного кирпича пластического прессования М-75 на растворе М25. Мрз не ниже 25.
5. Внутренние кирпичные стены и перегородки выкладывать из глиняного кирпича пластического прессования М 75 на растворе М50.
6. Кладка наружных стен выполняется с расшивкой швов, внутренних - с подрезкой, а под штукатурку - впустошовку.
7. Кирпичные перегородки толщиной 120 мм армировать продольными стержнями: 2 ф 6 А I.
8. При кладке кирпичных стен и перегородок в дверных и оконных проемах заложить антисептированные деревянные пробки через 10 рядов кладки по высоте, но не менее 2х с каждой стороны.
9. Горизонтальная гидроизоляция стен на отм. -0.030 и -0.330 выполняется из цементного раствора состава 1:2 толщиной 30 мм.
   Вертикальную гидроизоляцию участков стен приямков, соприкасающихся с грунтом, выполнять обмазкой горячим битумом за 2 раза по холодной битумной мастике.
10. Кровля скатная из волнистых листов унифицированного профиля.
11. Все деревянные изделия окрасить масляной краской светлых тонов за 2 раза по огрунтованной поверхности.
12. Стальные конструкции окрасить краской ХВ-124 (ГОСТ 10144-74) по грунту ФЛ-03-К (ГОСТ 9109-76).
13. Поверхность ограждающих конструкций в помещениях для содержания животных возводимых из кирпича, покрыть кремнеорганическими соединениями ГКЖ-10, ГКЖ-11, ГКЖ-94 согласно „Рекомендациям по гидрофобизационной защите внутренних поверхностей ограждающих конструкций сельскохозяйственных зданий с повышенной влажностью внутреннего воздуха кремнеорганическими соединениями".
14. По периметру здания устраивается асфальтовая отмостка шириной 700 мм по щебеночному основанию.
15. Все работы по возведению кирпичных стен выполнять строго по СН и П III-17-78.
16. Над проемами шириной до 700 мм в кирпичных стенах устраиваются рядовые перемычки из арматурной стали в слое цементного раствора толщиной 30 мм. Для стен толщиной 120 мм - 2 ф 10 А-II, 250 - 3 ф 10 А II.

Основные строительные показатели

Наименование	Единица измерения	Количест.
Площадь застройки	$м^2$	1887,5
Общая площадь	$м^2$	1725,1
Строительный объем	$м^3$	7225,6

Таблица расчетных значений толщин утеплителя

Утеплитель	γ кг/м³	λ ккал/м³ час	Толщ. утеплителя -20°С	-30°С	-40°С
Мягкие минераловатные плиты на синтетическом связующем ГОСТ 9573-82	75	0,06	130	150	180

Таблица толщин наружных кирпичных стен

Материал	Значение G $t_н$=-20°С	$t_н$=-30°С	$t_н$=-40°С
Кирпич глиняный обыкновенный пластического прессования ГОСТ 530-71*	510 /тип II/ серия 1.800-6	420 /тип III/ серия 1.800-6	550 /тип IV/ серия 1.800-6

Типовой проект разработан в соответствии с действующими нормами и правилами и предусматривает мероприятия обеспечивающие взрывную, взрывопожарную и пожарную безопасность при эксплуатации здания.

Гл. инженер проекта /Стуканова З.Г./

Инв н			
Гл инж ин	Гущин		
Рук маст	Кантарович		
Гип	Стуканова		
Гл конст	Молчанов		
Рук гр арх	Щукина		
Ст арх	Солодов		
Ст арх	Клинцова		
Н. контр	Молчанов		

Привязан

тп 801-3-39.84 АР

Родильная на 25 коров с помещением для телят и ремонтного молодняка на 220 голов	Стадия	Лист	Листов
	РП	1	

Общие данные /начало/

Росинпроинсельстрой г Москва

Альбом I

Типовой проект 801-3-39.84

Спецификация элементов заполнения проемов

Марка поз.	Обозначение	Наименование	Кол-во на этаж 1	2	3	Всего	Масса един. кг	Примечание
1	гост 18853-73	ВР-5	12	—	—	12		
2	гост 17324-71	Д-68П	8	—	—	8		
3	—"—	Д-68Л	7	—	—	7		
4	—"—	Д-69П	6	—	—	6		
5	—"—	Д-69Л	1	—	—	1		
6	—"—	Д-70Л	4	—	—	4		
7	—"—	Д-75П	1	—	—	1		
8	—"—	Д-72П	1	—	—	1		
9	—"—	Д-72Л	1	—	—	1		
0-1	Гост 16407-70*	ОС 09.12	14	—	—	14		
0-2	—"—	ОС 09.18	61	—	—	61		
0-3	—"—	ОС 05.12	1	—	—	1		

Сводная спецификация к чертежам марки „АР"

Марка	Обозначение	Наименование	Кол	Примечание
		Изделия деревянные		
—	гост 18853-73	Ворота	—	См. ведомость проемов на листе АР-2
—	гост 17324-71	Дверные блоки	—	
—	гост 16407-70*	Оконные блоки	—	
—	гост 22415-77	Шкафы	—	см. лист АР-6
		Изделия бетонные и железобетонные		
—	—	Перемычки	—	См. листы АР-2, КЖ-1
		Изделия металлические		
—	—	Рамки металлич.	—	См. лист КЖ-14
—	—	Деталь крепления ворот	—	См. лист КЖ-14
	гост 22414-77	Шкафы металлическ.	—	см. лист АР-6
		Прочие		
—	—	Элементы кровли	—	См. листы АР-11, АР-12
—	—	Вентшахты	—	
—	—	Асбестоцементные листы	—	

Спецификация перемычек

Марка поз.	Обозначение	Наименование	Кол-во на этаж 1	2	3	Всего	Масса един. кг	Примечание
пр-1	Сер. 1.138-10.в.1	1пр2-15.12.14	4	—	—	4		-20°;-30°;-40°
пр-2	—"—	1пр2-15.12.14	18	—	—	18		—"—
пр-3	—"—	1пр3-24.12.14	2	—	—	2		—"—
пр-4	—"—	1пр1-12.12.6	10	—	—	10		—"—
пр-5	—"—	1пр1-12.12.6	2	—	—	2		—"—
пр-6	—"—	1пр1-10.12.6	14	—	—	14		—"—
пр-7	КЭ-01-58 в.2	БП2-2	4	—	—	4		—"—
пр-8	Сер. 1.138-10в.1	1пр2-15.12.14	18	—	—	18		—"—
пр-9	—"—	1пр.2-15.12.14	48	—	—	48		-30°
пр-10	—"—	1пр1-12.12.6	18	—	—	18		-30°
пр-11	—"—	1пр3-22.12.14	186	—	—	186		-30°
пр-12	КЭ-01-58 в.2	БП3-2	8	—	—	8		-30°
пр-13	Сер.1.138-10 в.1	1пр2-15.12.14	64	—	—	64		-20°;-40°
пр-14	—"—	1пр1-12.12.6	24	—	—	24		-20°;-40°
пр-15	—"—	1пр3-22.12.14	248	—	—	248		-20°;-40°
пр-16	КЭ-01-58 в.2	БП4-2	4	—	—	4		-20°;-40°

Ведомость отделки помещений

Наименование или номер помещения	Потолок: Площадь	Потолок: Вид отделки	Стены или перегородки: Площадь	Стены или перегородки: Вид отделки	Низ стен или перегородок (панель): Площадь	Низ стен или перегородок (панель): Вид отделки	Высота мм	Колонна или рамы: Площадь	Колонна или рамы: Вид отделки	Примечание
1,2,4,5,6,7, 8,15,16,22,24	1471,7	Известковая окраска	1807,5	Затирка швов Известковая окраска	—	—	—	—	—	
3,9,10,11,12,13, 14,19,23,25	174,5	Известковая окраска	477,8	Штукатурка Известковая окраска	260,7	Масляная окраска	1.5	—	—	
17,18,20	48,9	Известковая окраска	88,3	Штукатурка Известковая окраска	62,7	Керамическая плитка	1.5	—	—	
21	1,6	—"—	5,6	—"—	13,56	—"—	1,8	—	—	

Условные обозначения

Узел на чертеже → Номер узла / Номер листа, где узел изображен или обозначение типового проектного материала

Примечание

Двери помещений категории „В" обить кровельной сталью δ=0,5мм с двух сторон по асбестовуму картону δ=6мм и оборудовать пружинами для самозакрывания.

Рук. мас	Кантарович	
Гип	Стуканова	
Гл. конст	Молчанов	
Рук. гр. ар	Щукина	
Рук. гр. ар	Костина	
Ст. арх.	Клинцова	
Техн.	Злодеенкова	
Н. контр.	Молчанов	

Привязан

Инв. N

тп 801-3-39.84 АР

Родильная на 25 коров с помещением для телят и ремонтного молодняка на 220 голов

Стадия	Лист	Листов
РП	2	

Общие данные /окончание/

Росгипронисельстрой г. Москва

20233-01 6

Альбом I

Фрагмент 1

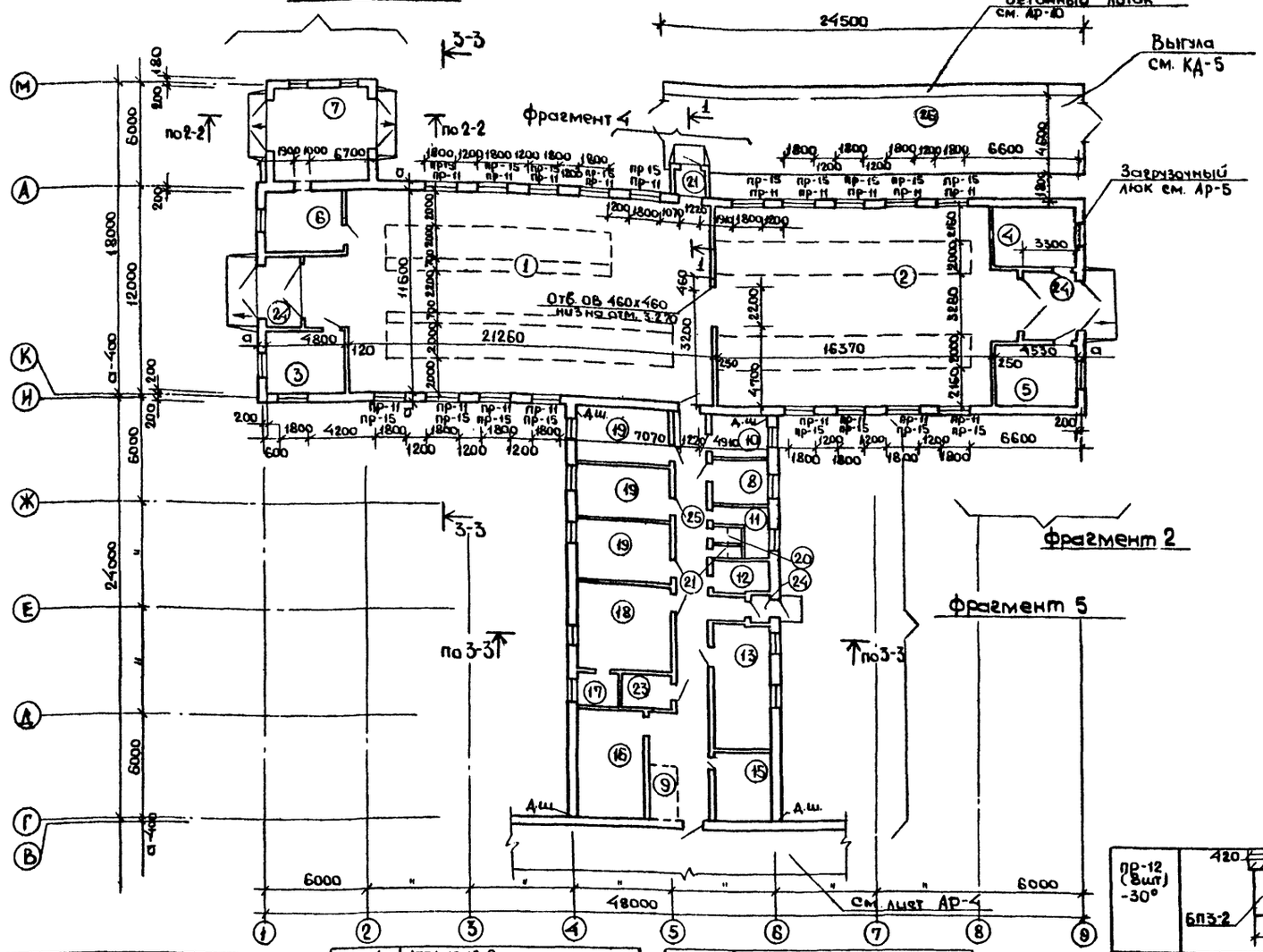

Экспликация помещений

NN помещ.	Наименование помещений	Колич	Площ. м²	Категория пр-ва по взрыво и пожароопасн.
1	Помещение родильного отделения на 25 коров	1	257,74	„А"
2	Помещение для телят и ремонтного молодняка	2	344,76	„А"
3	Помещение для санитарной обработки коров	1	16,94	„А"
4	Помещение для подстилки и инвентаря	1	16,52	„В"
5	Фуражная для концкормов	2	25,35	„В"
6	Машинное отделение	2	40,00	„А"
7	Помещение перегрузки навоза в транспортные средства	2	62,72	„А"
8	Вакуумнасосная	1	9,40	„А"
9	Площадка для весов	1	5,28	„А"
10	Кабинет ветеринарного врача	1	8,93	н/н
11	Мужской гардероб для уличной, домашн. рабочей одежды	1	8,2	н/н
12	Женск. гардероб для уличной, домашн. рабочей одежды	1	6,5	н/н
13	Комната персонала и красный уголок	1	23,7	н/н
14	Слесарная	1	8,83	„А"
15	Электрощитовая и КИП	1	18,5	„А"
16	Приточная венткамера	1	27,89	„А"
17	Помещение для дезосредств	1	5,40	„В"
18	Молочно-моечная	1	41,3	„А"
19	Профилакторий	3	56,44	„А"
20	Санузел	1	2,2	н/н
21	Душевая	1	1,6	н/н
22	Машинное отделение и инвентарная	1	23,03	„А"
23	Помещение для хранения молочного оборудования	1	6,00	„А"
24	Тамбур	7	45,8	н/н
25	Коридор	1	43,77	н/н
26	Выгульные площадки	2	612,3	

Тип (Колич мест)	Схема сечения
пр-1 (4шт) -20°;-30°; -40°	1пр2-15.12.14
пр-2 (9шт) -20°;-30° -40°	1пр2-15.12.14
пр-3 (2шт) -20°;-30° -40°	1пр3-24.12.14
пр-4 (5шт) -20°;-30° -40°	1пр1-12.12.6
пр-5 (2шт) -20°;-30° -40°	1пр1-12.12.6
пр-6 (7шт) -20°;-30° -40°	1пр1-10.12.6
пр-7 (4шт) -20°;-30° -40°	БП2-2
пр-8 (6шт) -20°;-30° -40°	1пр2-15.12.14
пр-9 (16шт) -30°	1пр2-15.12.14
пр-10 (6шт) -30°	1пр1-12.12.6
пр-11 (62шт) -30°	1пр3-22.12.14
пр-12 (8шт) -30°	БП3-2
пр-13 (16шт) -20°;-40°	1пр2-15.12.14
пр-14 (6шт) -20°;-40°	1пр1-12.12.6
пр-15 (2шт) -20°;-40°	1пр3-22.12.14
пр-16 (4шт) -20°;-40°	БП4-2

Рук.маст	Кантаровыч		
Гип	Стуканова		
Гл.конст	Молчанов		
Рук.гр.ар	Щукина		
Ст.арх.	Бочарова		
Ст.арх.	Клиншова		
Н. контр.	Молчанов		

Привязан

Инв н

ТП 801-3-39.84 АР

Родильная на 25 коров с помещениями для телят и ремонтного молодняка на 220 голов

Стадия	Лист	Листов
РП	3	

План на отм. 0.000
Экспликация помещений

Росгипроинсельстрой г. Москва

Альбом проект 801-3-39.84

Альбом 1

План на отм. 0.000

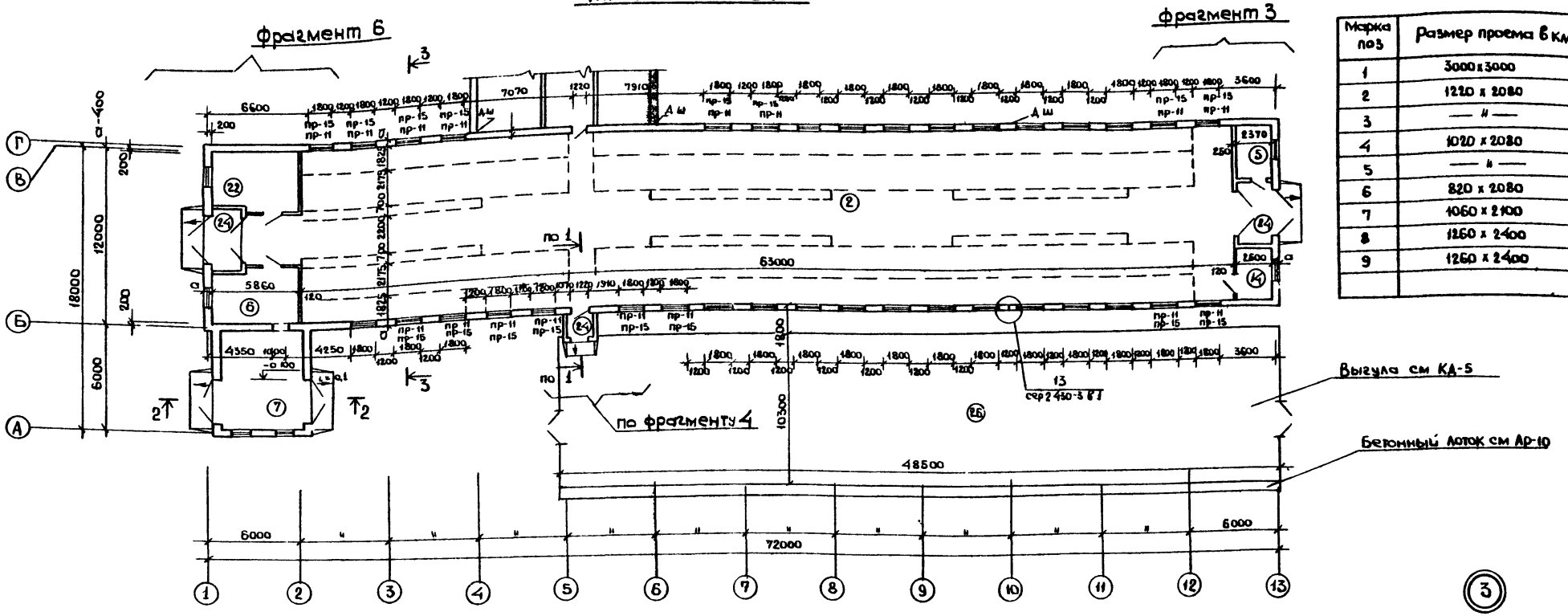

Ведомость проемов ворот и дверей

Марка поз	Размер проема в кладке
1	3000 x 3000
2	1220 x 2080
3	— " —
4	1020 x 2080
5	— " —
6	820 x 2080
7	1060 x 2100
8	1260 x 2400
9	1260 x 2400

Разрез 1-1

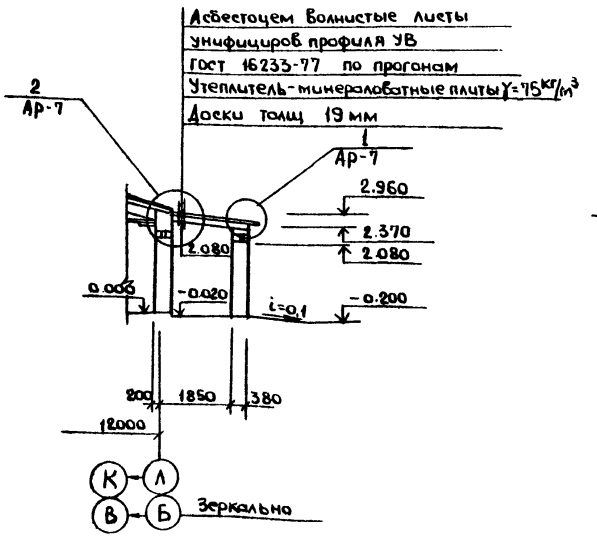

Разрез 2-2

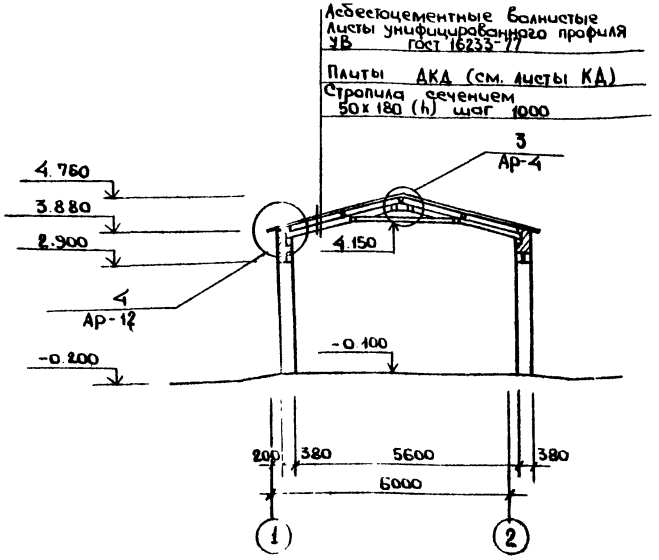

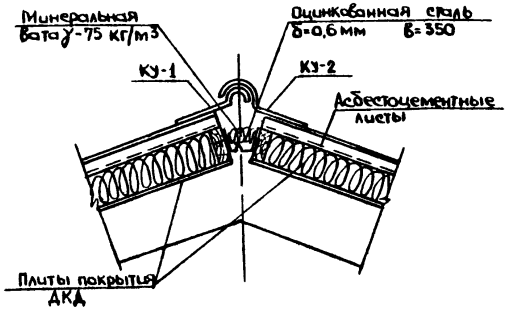

Разрез 3-3 см лист АР-7

Гл.инж.ин	Гущин		
Рук маст	Кантарович		
Гип	Стуканова		
Гл.конст	Молчанов		
Рук.тр.ар	Щукина		
Ст.арх.	Бачарова		
Ст.арх	Клиншова		
Н.контр	Молчанов		

тп 801-3-39.84 АР

Родильная на 25 коров с помещением для телят и ремонтного молодняка на 220 голов

Стадия	Лист	Листов
РП	4	

План на отм 0.000
Разрезы 1-1, 2-2

Росгипроникельстрой г Москва

Альбом I

Типовой проект 801-3-39.84

Гл. спец. ТХ

Фрагмент 1

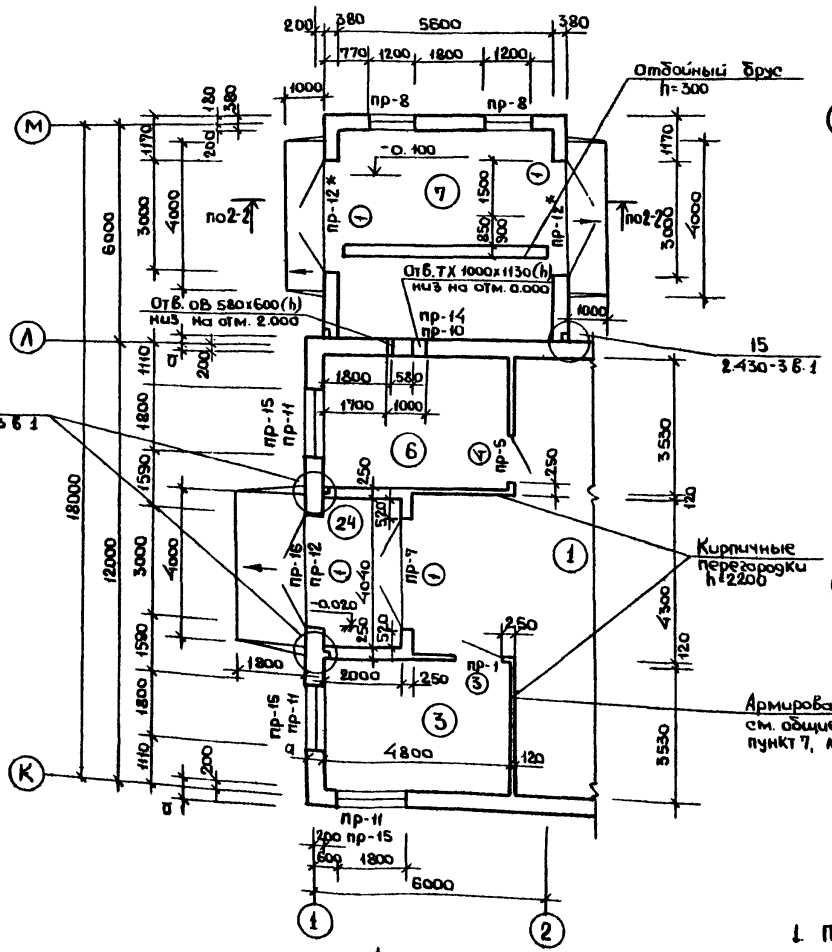

Фрагмент 2

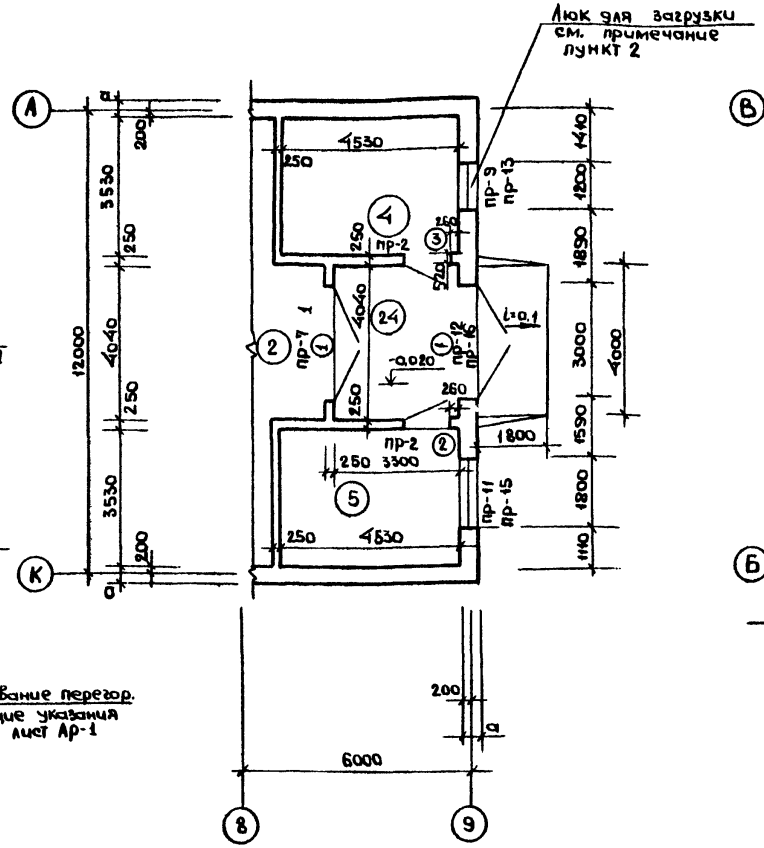

Фрагмент 3

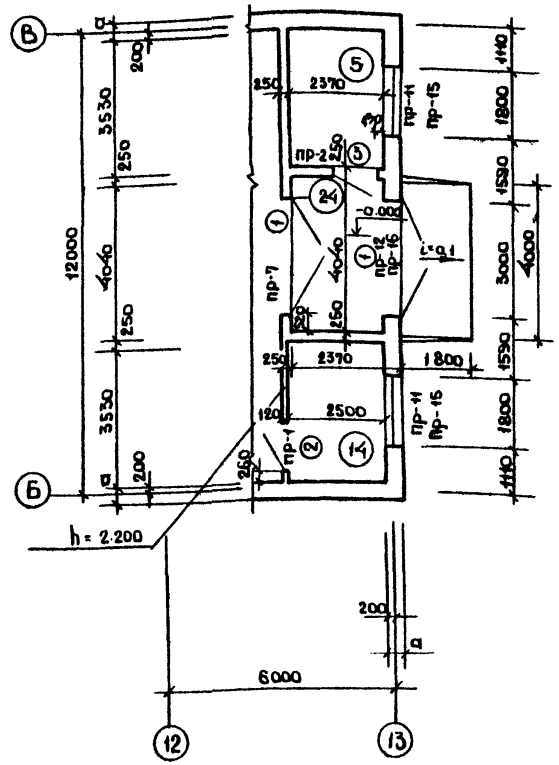

Фрагмент 4

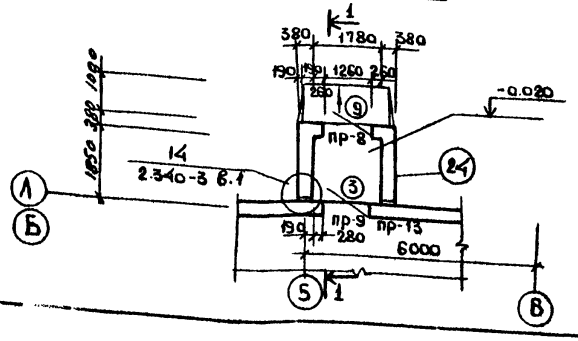

Примечания

1. Перемычки над окнами замаркированы на листах АР-3; АР-4.
2. В оконном блоке О-3 створки вместо стекол зашить досками δ=13мм и обшить оцинкованной кровельной сталью δ=0,7мм с двух сторон с заполнением пространства минеральной ватой

Рук. маст.	Кантаровича	ТП 801-3-39.84	АР
ГИП	Стуканова		
Гл. конст.	Молчанов		
Рук. гр.	Шукина		
Ст. арх.	Кимишова	Родильная на 25 коров с помещением для телят и ремонтного молодняка на 220 голов	Стадия: РП; Лист: 5; Листов:
Ст. арх.	Бочарова		
Н. контр.	Молчанов	Фрагменты 1÷4	Росгипронисельторг г. Москва

Привязан

Инв. №

Альбом I

Типовой проект 801-3-39.84

Фрагмент 5

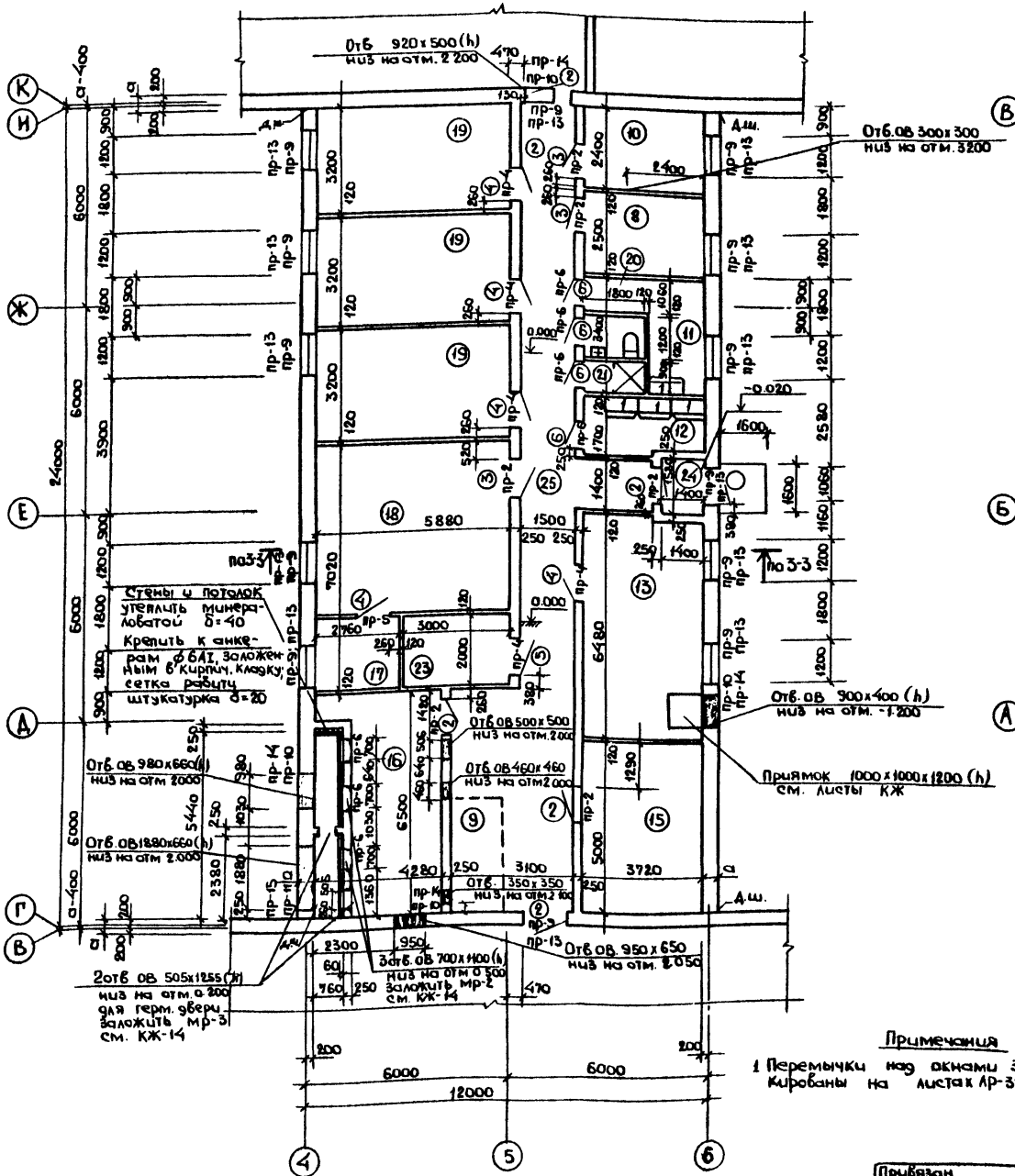

Фрагмент 6

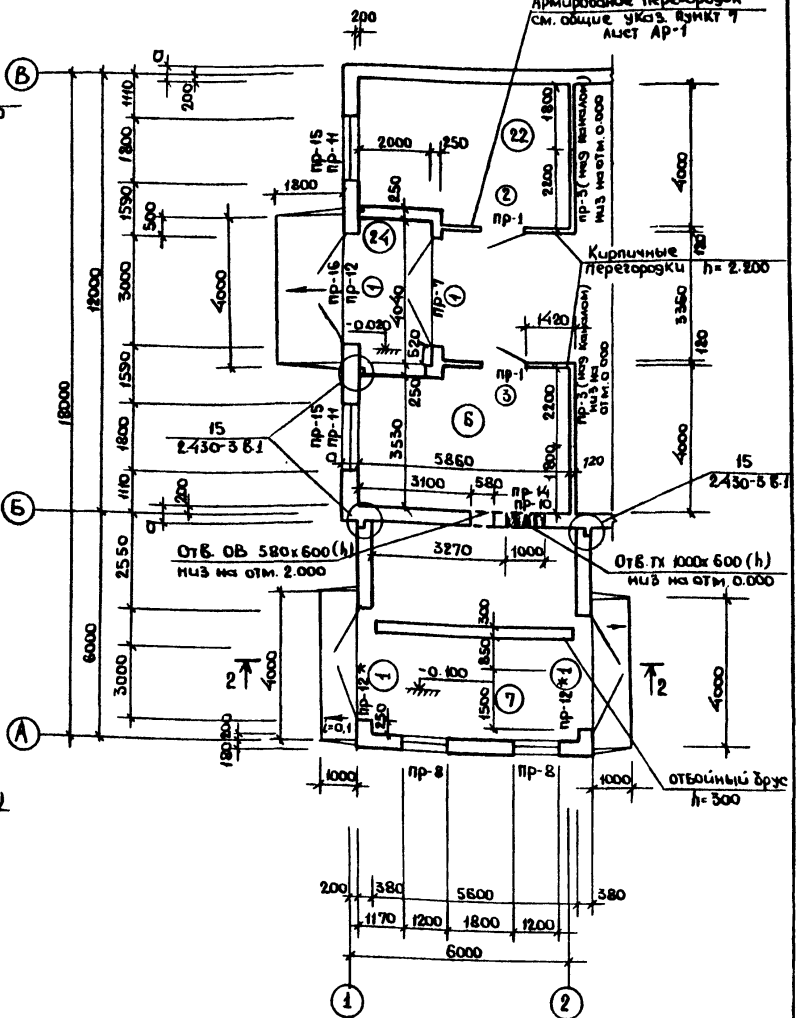

Примечания

1 Перемычки над окнами замаркированы на листах АР-3; АР-4.

Спецификация гардеробного оборудования.

Марка поз.	Обозначение	Наименование	Кол.	Масса ед. кг	Примечание
1	ГОСТ 22414-77	Шкаф металл. МД-20.5	4		со скамьей

Рук мас	Кантарович	
Гл. инж. пр.	Стуканова	
Гл. конст	Молчанов	
Рук грар	Щукина	
Ст. арх.	Клиншова	
Ст. арх.	Бочарова	
Н. контр.	Молчанов	

тп 801-3-39.84 АР

Родильная на 25 коров с помещением для телят и ремонтного молодняка на 220 голов

Стадия	Лист	Листов
РП	6	

Фрагменты 5, 6

Росгипронисельстрой г. Москва

Привязан

Инв. N

20233-01 10

Ил. спец. ОВ Литвин

Альбом I

Типовой проект 801-3-39.84

Фасад А-М"

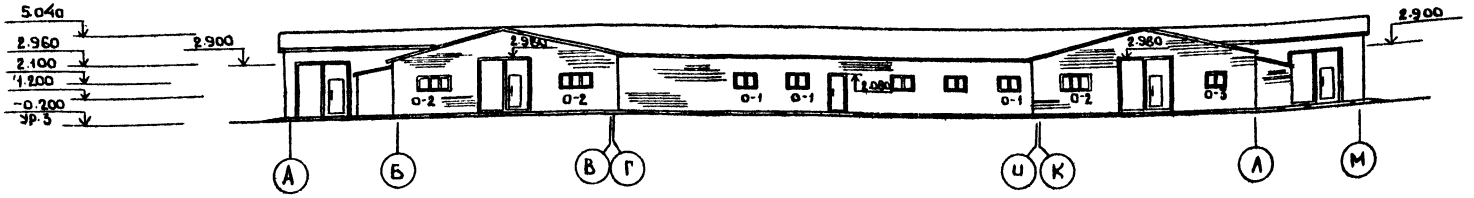

Фасад М-А"

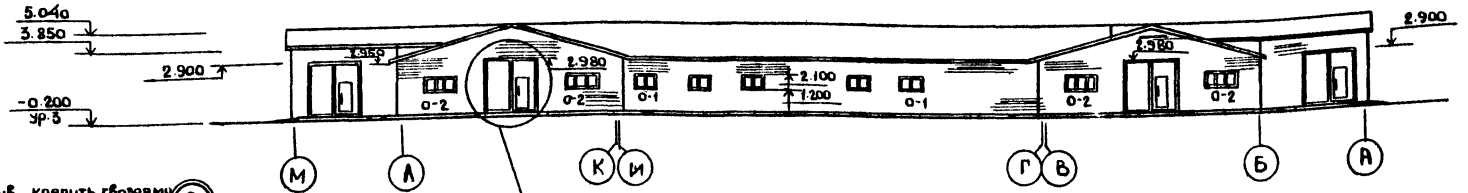

Деталь рамы ворот см КЖ-14

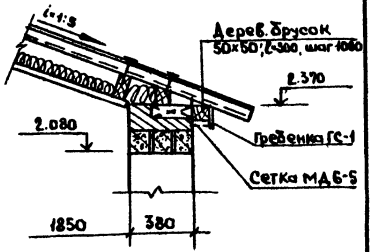

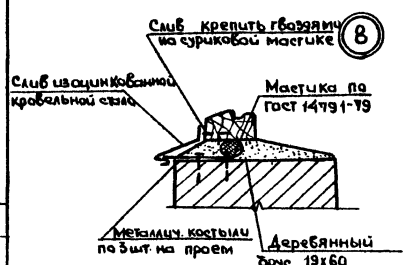

Разрез 3-3

Асбестоцементные волнистые листы унифицированного профиля УВ-7-5 ГОСТ 16233-77

Плиты ДКД (см. листы КД)

Металлодеревянная брусчатая ферма

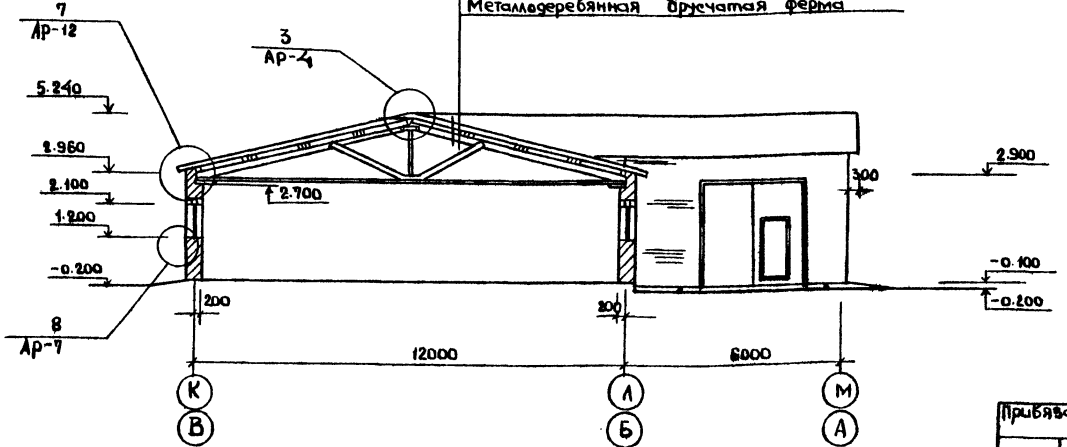

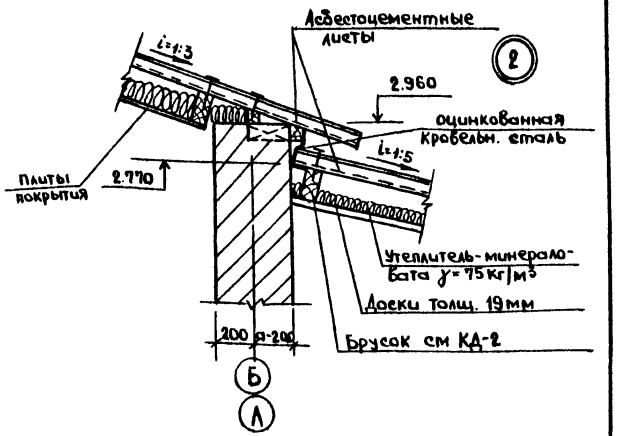

Рук. мас.	Кантарович		
ГИП	Стуканова		
Гл. конст.	Молчанов		
Рук. гр. ар.	Щукина		
Ст. арх.	Клиншова		
Ст. арх.	Бачарова		
Н. контр.	Молчанов		

Привязан

Инв. N

тп 801-3-39.84 АР

Родильная на 25 коров с помещением для телят и ремонтного молодняка на 220 голов

Стадия	Лист	Листов
РП	7	

Фасады „Б-А", „М-А"
Разрез 3-3. Узлы 6,7

Росгипрониисельстрой г. Москва

Инв. N подл. | Подпись и дата | Взам. инв. N | Гл. спец. ТХ | Гашков

20233-01 11

Альбом I

Типовой проект 801-3-39.84

Фасад „1-13"

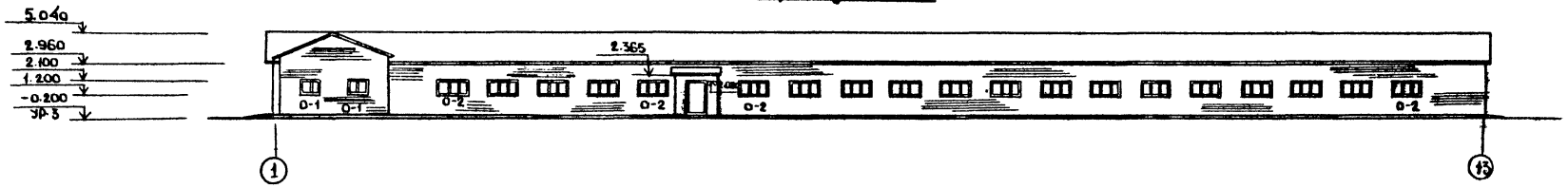

Фасад „13-1"

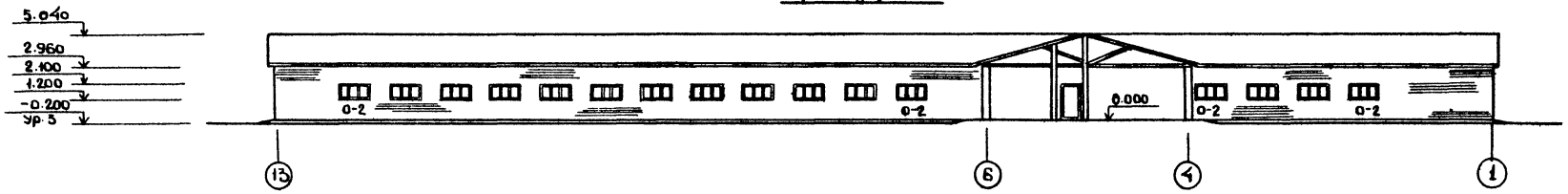

Фасад „1-9"

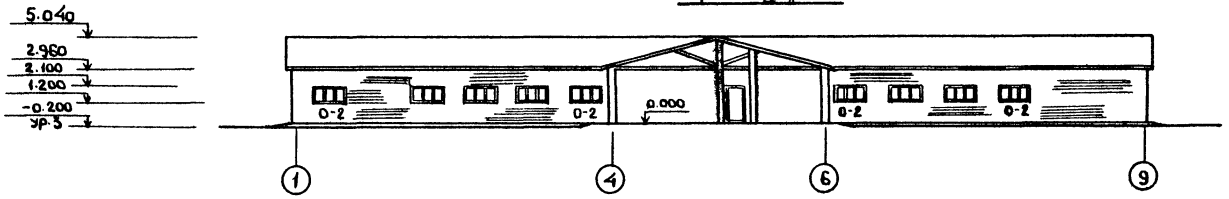

Фасад 9-1"

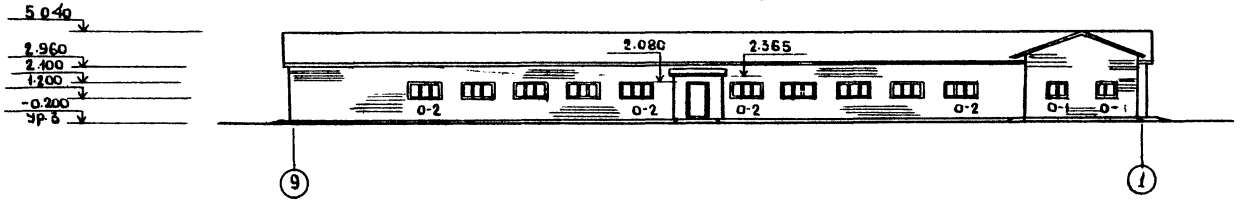

Схема заполнения оконных проемов

О-1 (мест 14)

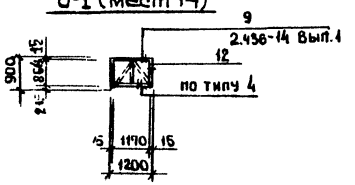

О-2 (мест 61)

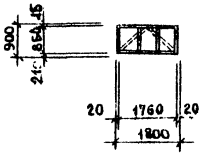

О-3 (мест 1)

Люк загрузочный (см лист АР-5)

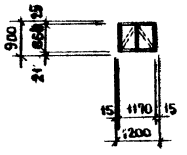

Рук мас	Кантарович	
Гип	Стуканова	
Гл конст	Молчанов	
Рук гр.ар	Щукина	
Ст.арх.	Клиншова	
Ст.арх.	Бочарова	
Н.контр.	Молчанов	

Привязан

Инв.N

тп 801-3-39.84 АР

Родильная на 25 коров с помещением для телят и ремонтного молодняка на 220 голов

Фасады „1-13", „13-1", „1-9", „9-1"
Схемы заполнения оконных проемов

Стадия	Лист	Листов
РП	8	

Росшпроницсельстрой г. Москва

Инв.N подл. | Подпись и дата | Взам.инв.N | Гл.спец.тк | Подпись

Типовой проект 801-3-39.84

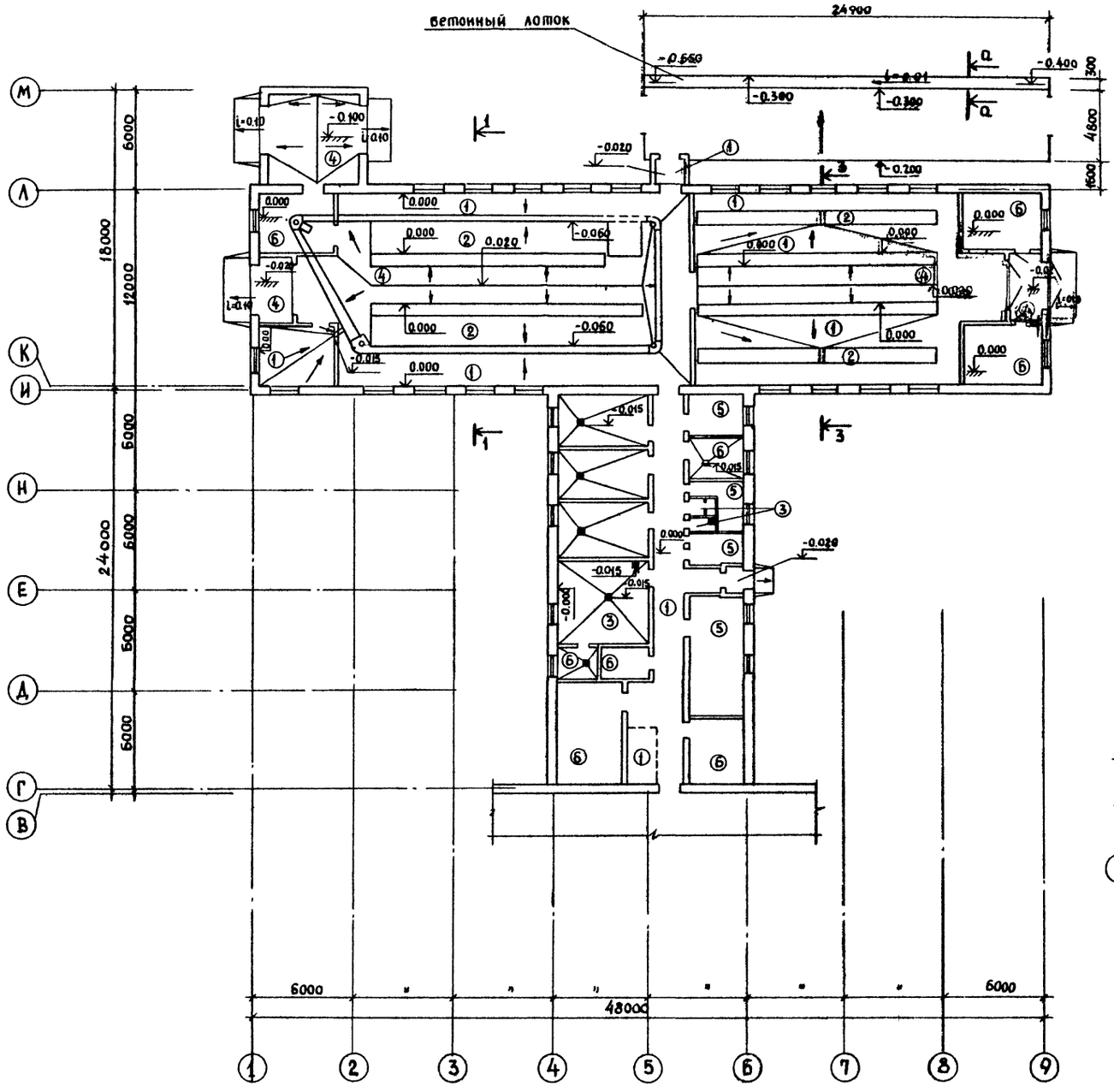
бетонный лоток
24000
-0.560
-0.400
-0.300
-0.300
300
4800
1500
0.200
-0.020
-0.060
0.020
-0.015
-0.030
-0.040
-0.100
i=0.10
i=0.040
i=0.091
i=0.040
i=0.097
i=0.040
i=0.040
i=0.040

Альбом I

Типовой проект 801-3-39.84

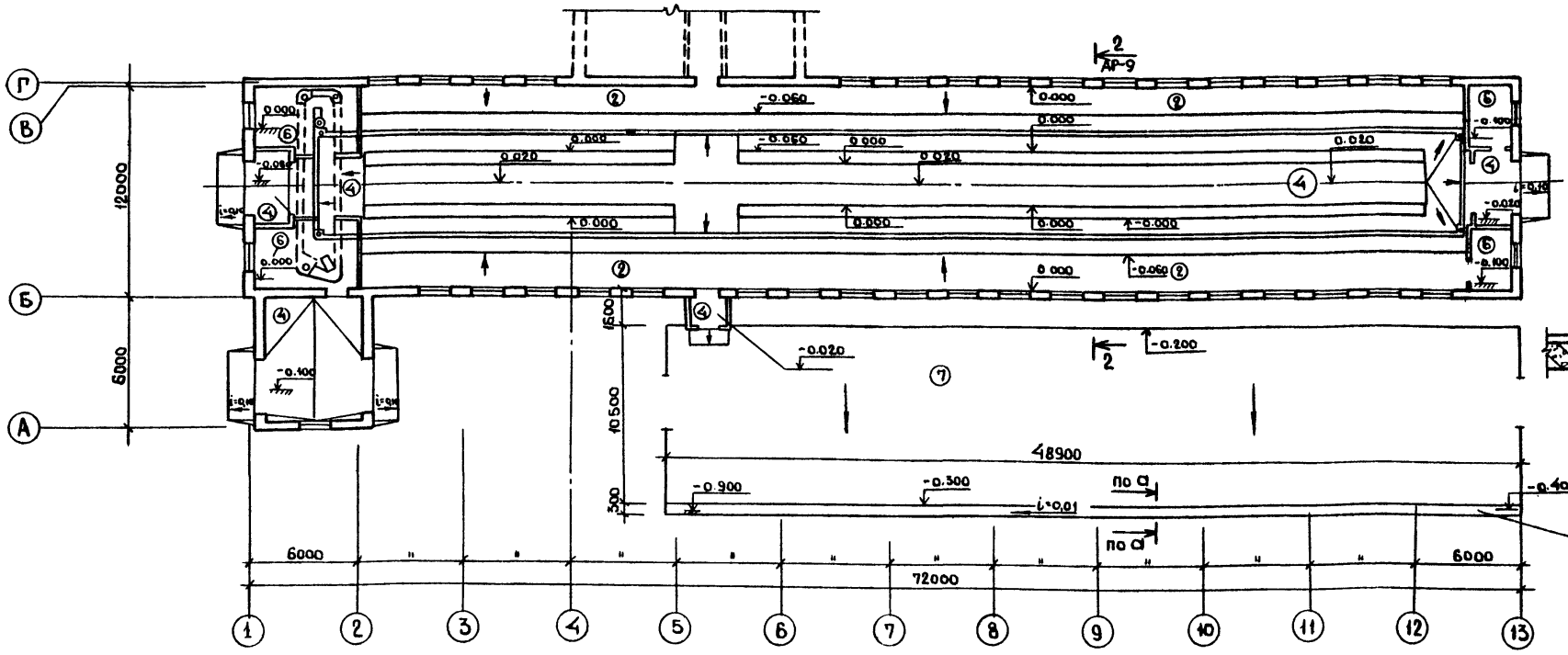

Деталь установки кирпичной перегородки в=120 на бетонной подготовке

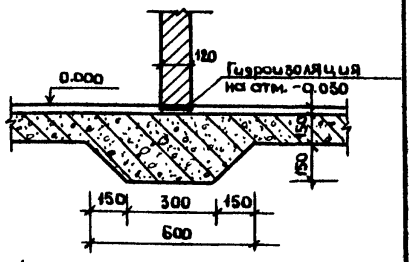

Экспликация полов

Наимен. или номер помещения по проекту	Тип пола по проекту	Схема пола или номер узла по серии	Элементы пола и их толщина	Площ. пола м²
1	2	3	4	5
1,2,3,9 25	1		Бетонное покрытие Бетон М 300 - 80 Грунт основания СНиП II -99-77 П (Ск)-9	785,2
1, 2	2		Покрытие из досок - 37 Прослойка из битума - 3 Лаги осмоленные, втопленные в подстилающий глинобитный слой через 1м - 120 Грунт основания Пол в стойлах и денниках СНиП II-99-77 П(Ск)-8	263,1
18, 20, 21	3		Керамическая плитка - 13 Цементно-песчаный раствор М-150 - 15 Бетонная подготовка М-100-100 Грунт основания ГОСТ 6787-69 СНиП II В. 8-71 П-43	45,1
1,2,7 24	4		Бетон М 300 с заполнителем не крупнее 18 мм - 25 Бетонная подготовка М 100-100 Пол в кормовом проезде и тамбурах въезда СНиП II В. 8-71	382,28

1	2	3	4	5
10, 11 12, 13	5	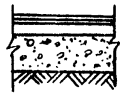	Покрытие из линолиума - 2-5 Прослойка из холодной мастики на водостойких вяжущих - 1 Стяжка из керамзитобетона γоб 1100 ÷ 1200 кг/м³ - 20 Подстилающий слой из бетона М-100-100 Грунт основания ГОСТ 14632-69 СНиП II В. 8-71 П-71	47,33
4, 5, 6, 8, 14, 15, 16, 17, 19 22, 23	6		Цементно-песчаный раствор М 200-20 Бетонная подготовка Бетон М-100-100 СНиП II-В, 8-71 П-10	237,36
26	7		Бетон М300-140 Щебень, втрамбованный в грунт - 40 Грунт основания Покрытие на выгулах	632,97

а-а

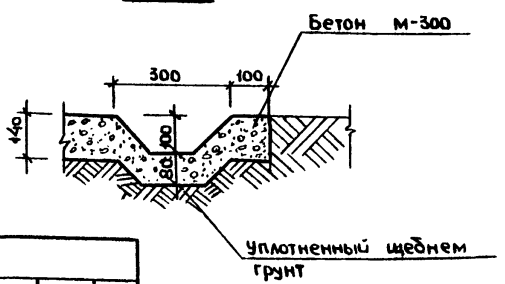

Привязан

Инв.№

Рук.мас	Канторович		
ГИП	Стуканова		
Гл.конст	Молчанов		
Рук.гр.	Щукина		
Ст.техн.	Янина		
Ст.арх.	Бочарова		
Техник	Злодеенкова		
Н.контр.	Молчанов		

ТП 801-3-39.84 АР

Родильная на 25 коров с помещениями для телят и ремонтного молодняка на 220 голов

Стадия	Лист	Листов
РП	10	

План полов

Ро..гипрониисельстрой г. Москва

Инв.№ подл. | Подпись и дата | Взам.инв.№ | Инв.№ дубл. | Подпись и дата

20233-01 14

Схемы расположения элементов кровли и асбестоцементных листов

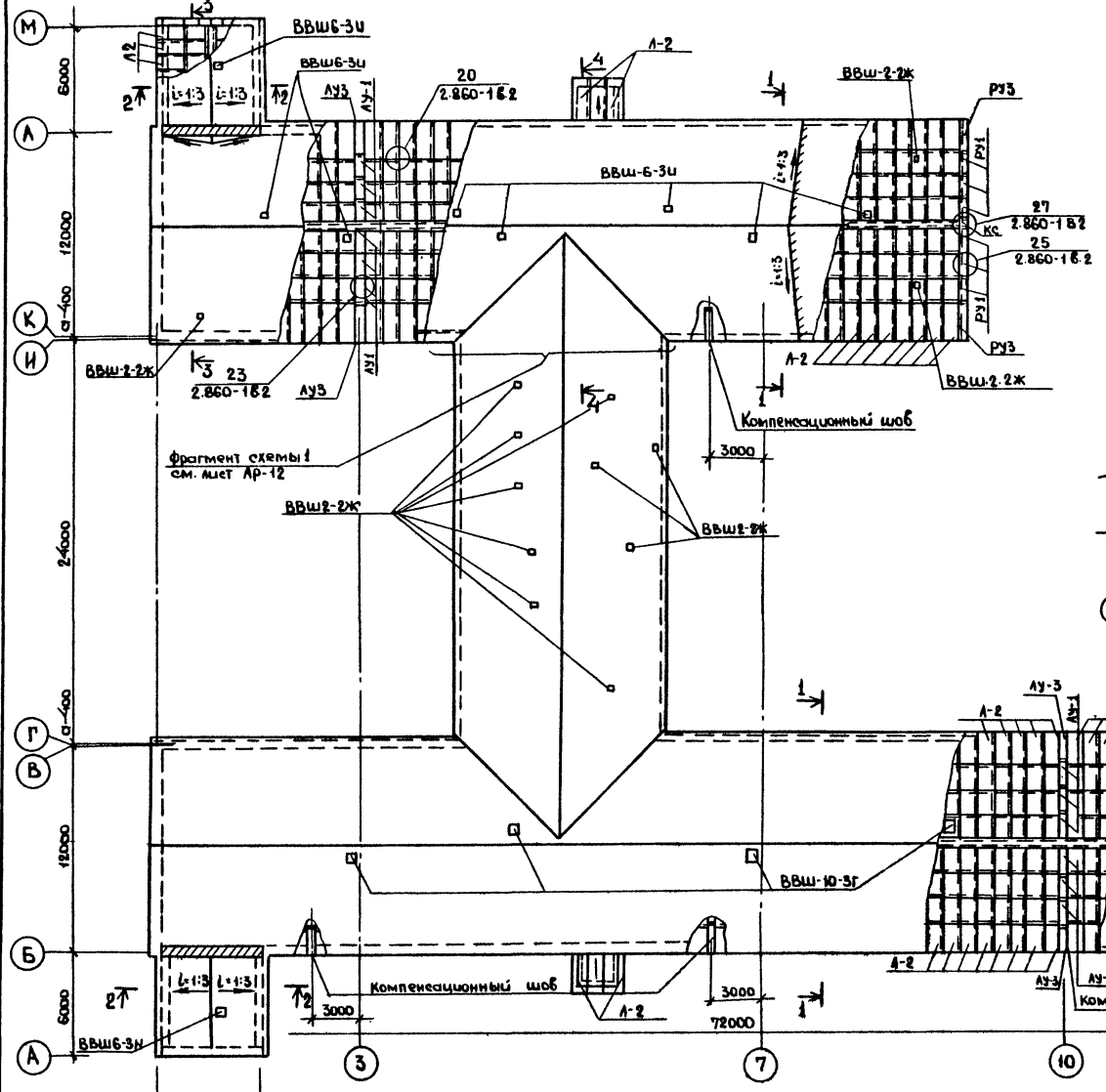

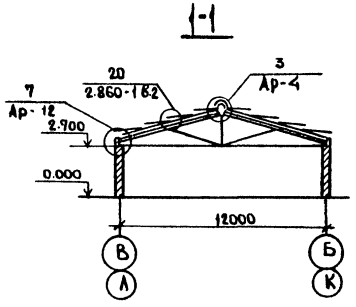

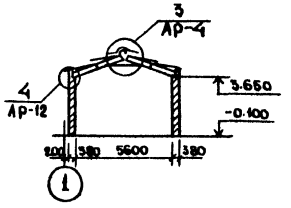

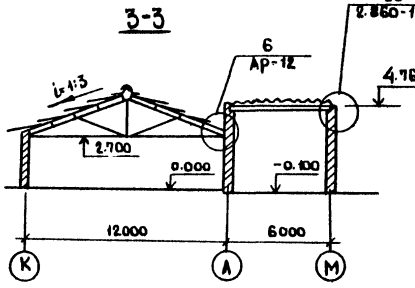

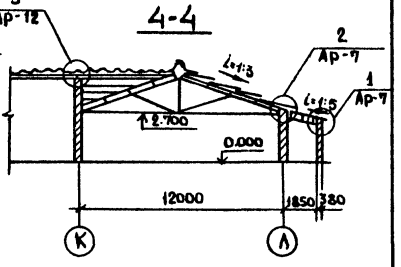

Данный лист см. с листом Ар-12

Альбом I

Типовой проект 801-3-39.84

Инв.№ подл. | Подпись и дата | Взам.инв.№

Рук.мас.	Канторович		
Гип	Стуканова		
Гл.конст.	Молчанов		
Рук.гр.	Коптина		
Инжен.	Аверьянова		
Н.контр.	Молчанов		

Привязан

Инв.№

ТП 801-3-39.84 АР

Раздельная на 25 коров с помещением для телят и ремонтного молодняка на 220 голов

Стадия	Лист	Листов
РП	11	

Схемы расположения элементов кровли и асбестоцементных листов

Росагропромпроект г. Москва

20233-01 15

Фрагмент схемы 1

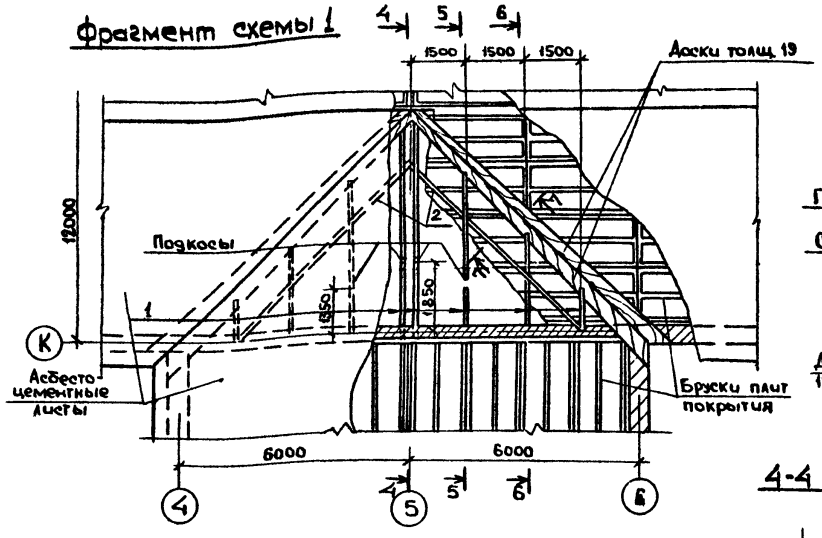

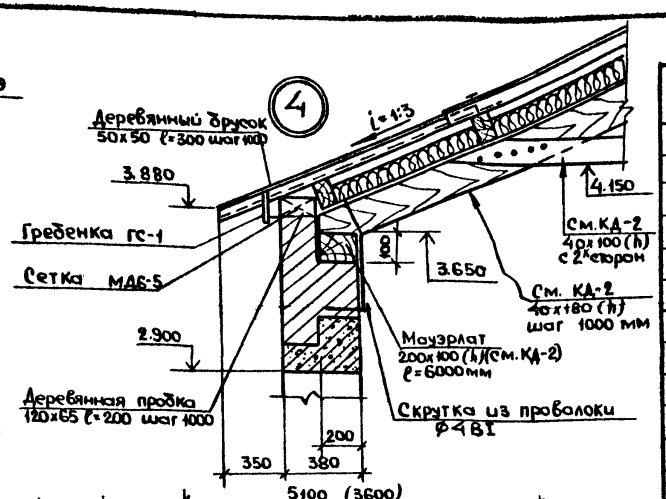

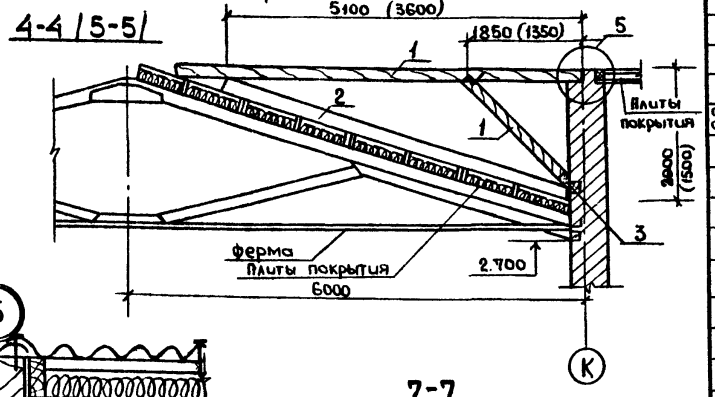

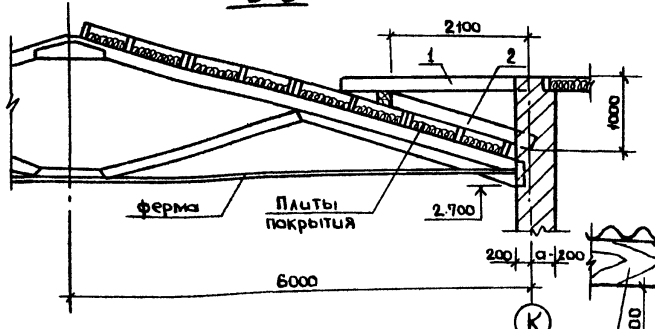

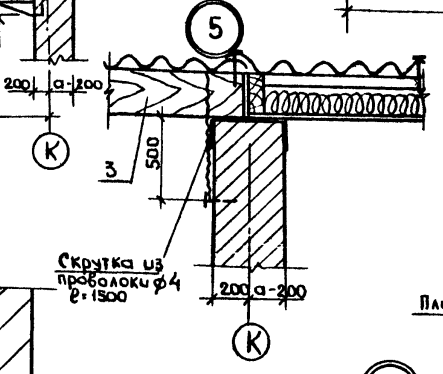

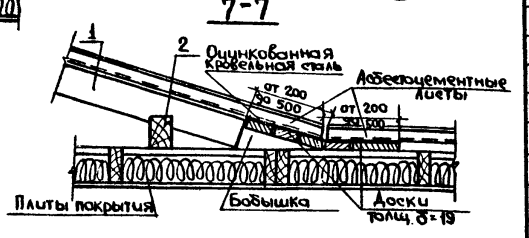

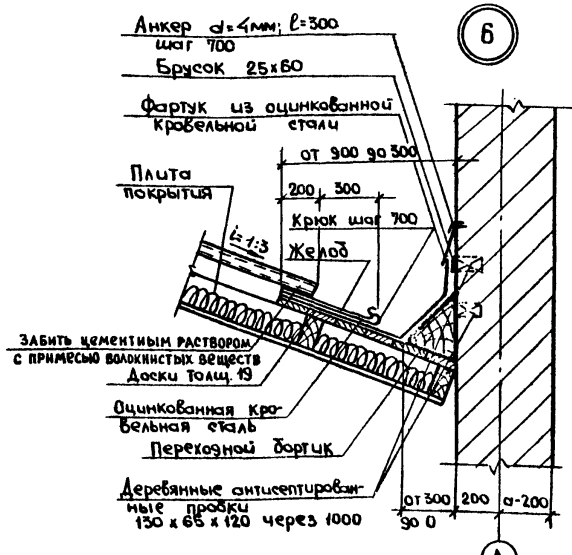

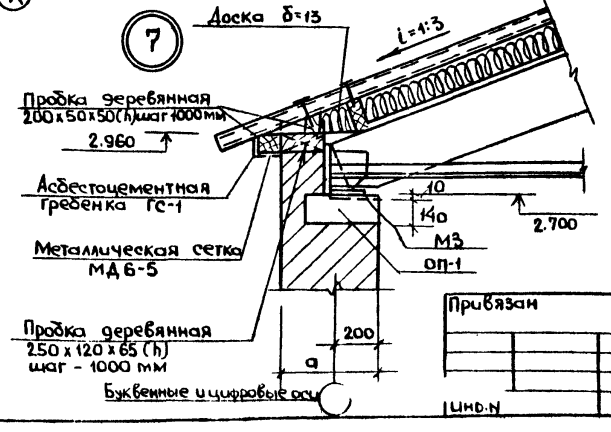

Спецификация элементов кровли

Марка	Обозначение	Наименование	Кол. шт	Масса	Прим
		Асбестоцементные изделия			
А1	гост 16233-77	Волнистые асбесто-цементные листы УВ-7,5 ℓ=1750	930		
А2	То же	Волнистые асбестоцементные листы УВ-7,5 ℓ=2500	288		
РУ1	—"—	Угловая деталь РУ1	28		
РУ2	—"—	То же РУ2	12		
ЛУ1	—"—	Лотковая деталь ЛУ1	30		
ЛУ2	—"—	То же ЛУ2	10		
КУ-1	Гост 16233-77	Коньковая деталь КУ-1	156		
КУ-2	Гост 16233-77	Коньковая деталь КУ-2	156		
		Металлические детали			
гс-1	2.860-1 в.2	Фасонная деталь гс-1	294		п.м.
кс	2.860-1 в.2	Фасонная деталь кс	6		
МД3-4	Серия 1.800-4	Крепежные элементы МД3-4	52		
МД5-19	То же	То же МД5-19	52		
МД6-5	—"—	—"— МД6-5	294		п.м.
оцинков. сталь	Гост 19903-74	Оцинкованная сталь δ=0,6	125		м²
ВС-1	Серия 2.860-1 в.2 и доп. лист	Фартук ВС-1	28		
ВС-2	То же	То же ВС-2	28		
ВС-3	—"—	—"— ВС-3	56		
	Гост 6727-53*	Проволока цанкер d=4 В1	70	7,0	п.м
		Деревянные детали			
		Бобышка ибартик 100х150	16		п.м.
	Гост 8486-66**	Брусок 120х65 (h) ℓ=250	312		
	Гост 8486-66**	Брусок 50х50 (h) ℓ=200	624		
	Гост 8486-66**	Брусок 70х70	65		п.м.
	Гост 8486-66**	Доски 19х100	454		п.м.
ВВш-10-3П	Серия 2.800-2 в.9	Вытяжная шахта ВВш-10-3П	5		
ВВш6-3И	То же	То же ВВш6-3И	9		
ВВш2-2К	—"—	ВВш2-2К	14		
Поз.1	Гост 8486-66**	Брусок 75х150	71,0	п.м.	
Поз.2	Гост 8486-66**	Брусок 100х150	35,6	п.м.	
Поз.3	Гост 8486-66**	Брус 180х220	7,2		п.м.
	Гост 8486-66**	Брусок 25х60	14		п.м.
	Гост 8486-66**	Брусок 60х60	132		п.м.
	Гост 8486-66**	Доски 13х150	288		п.м.
	Гост 8486-66**	Пробки 120х65 ℓ=130	28		

Данный лист см. совместно с листом АР-11

Рук. мас	Кантарович	
Гип	Стужанова	
Гл. конст	Молчанов	
Рук. гр.	Костина	
Инж	Аверьянов	
н. контр.	Молчанов	

Привязан

Инв. №

ТП 801-3-39.84 АР

Родильная на 25 коров с помещением для телят и ремонтного молодняка на 220 голов

Стадия	Лист	Листов
РП	12	

Планы стропил. Узлы 1÷5

Росгипронииссельстрой г. Москва

Альбом I

Типовой проект 801-3-39.84

Ведомость чертежей основного комплекта КЖ

Лист	Наименование	Примечание
1	Общие данные	
2	Схема расположения фундаментов здания в осях Г-М. Сечения 1-1÷7-7	
3	Схема расположения фундаментов здания в осях А÷В	
4	Схема расположения элементов подпольных каналов и фундаментов под оборудование	
5	Подпольные каналы. Узлы 1÷4	
6	Подпольные каналы. Узлы 5; 6	
7	Подпольные каналы. Узлы 7; 8	
8	Подпольные каналы. Узлы 9; 10	
9	Фундаменты под оборудование ФО-1÷ФО-5	
10	Схемы расположений колодцев под стойки технологического оборудования в осях К-Л и 2-8; Б-В и 2-5	
11	Сечения к схемам колодцев под технологическое оборудование.	
12	Схема расположения колодцев под стойки технологического оборудования в осях Б-В и 5-12	
13	Схема расположения опорных подушек. Опорная подушка ОП-1	
14	Деталь рамы ворот Закладная деталь МН-1	
15	Клетка металлическая для телят КТ4-1	
16	Узлы 1÷4 и спецификация к листу КЖ-15	

Ведомость спецификаций

Лист	Наименование	Примечание
3	Спецификация к схемам расположения фундаментов на листах КЖ-2; КЖ-3.	
4	Спецификация элементов подпольных каналов и фундаментов под оборудование	
9	Спецификация материалов на один элемент.	
10	Спецификация к схемам расположения элементов сборной конструкции на листах КЖ-10; КЖ-12	
13	Спецификация элементов к схеме расположения опорных подушек	
14	Спецификация элементов на крепление рамы ворот	
16	Спецификация металла на одну клетку	

Ведомость применённых и ссылочных документов

Обозначение	Наименование	Примечание
3.006-2 в.II-2	Сборные железобетонные каналы и тонели из лотковых элементов. Рабочие чертежи железобетонных изделий (плиты, опорные подушки)	
3.818-1 вып.2	Технологические изделия для животноводческих производственных зданий. вып.2 Изделия из сборного железобетона для зданий крупного рогатого скота.	

Ведомость объемов сборных бетонных и железобетонных конструкций.

№ строки	Наименование группы элементов конструкций	Код	Кол. м³	Примечан.
1	Плиты перекрытия каналов	585821	0,6	Бетон М 200
2	Плиты перекрытия каналов	585821	3,82	Бетон М 300
3	Опорные подушки	589421	2,16	Бетон М 200
4	Кармушки	589821	12,32	Бетон М 200
5	Перемычки	582800	14,16	Бетон М 200

1. Рабочие чертежи железобетонных конструкций/чертежи марки КЖ/ разработаны на основании технической документации, оговоренной в общих указаниях марки АР и в соответствии с чертежами марки АР.
2. За условную отметку 0.000 принят уровень чистого пола служебных помещений и проходов между секциями, что соответствует отметке по плану вертикальной планировки.
3. Проект разработан для строительства в следующих природных условиях:
   - сейсмичность района не выше 6 баллов;
   - территория без подработок горными выработками;
   - расчетная зимняя температура воздуха - 20°; - 30°; - 40°;
   - скоростной напор ветра для I географического района сеср - 27 кгс/м²
   - вес снегового покрова для I географического района сеср - 100 кгс/м³ горизонтальной поверхности.
4. Данные о грунтах и указания по возведению фундаментов см. лист КЖ-3.
5. Закладные и соединительные детали каркаса оцинковываются в заводских условиях. Толщина цинкового покрытия 120-150 мкм. Сварные швы и нарушенную поверхность цинкового слоя покрывают цинковым протекторным грунтом согласно СНиП II-28-73* изд. 80г.
6. Проект разработан для производства работ в летнее время. При производстве работ в зимнее время руководствоваться СНиП 3.02.01-83, СНиП II-15-76, СНиП II-16-80, СНиП II-17-78

Условные обозначения

Номер узла / Номер листа, где разработан узел

Номер узла / обозначение типового проектного материала

Типовой проект разработан в соответствии с действующими нормами и правилами и предусматривает мероприятия, обеспечивающие взрывную, взрывопожарную и пожарную безопасность при эксплуатации здания.

Гл. инженер проекта /Стуканова З.Г./

Инв.N подл. | Подп. и дата | Взам.инв.N

Привязан

Инв.N

Рук.маст.	Канторович	
ГИП	Стуканова	
Гл.конст.	Молчанов	
Рук.гр.	Костина	
Ст.инж.	Алфимова	
Н.контр.	Молчанов	

тп 801-3-39.84 КЖ

Родильная на 25 коров с помещениями для телят и ремонтного молодняка на 220 голов

Стадия	Лист	Листов
РП	1	

Общие данные

Росагропроммонтажпроект г. Москва

Типовой проект 801-3-39.84 Альбом I

Схема расположения фундаментов здания в осях Г÷М

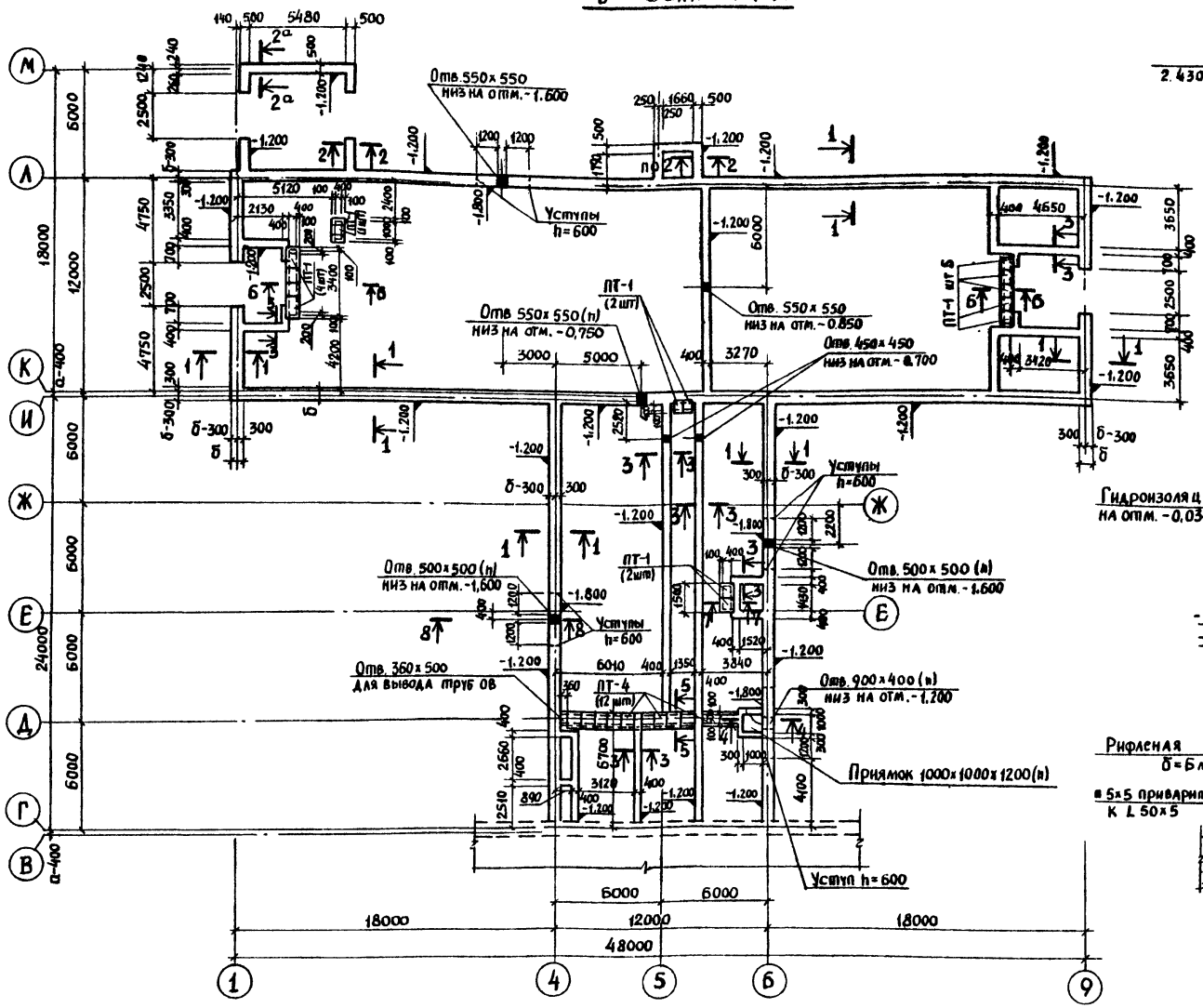

1-1

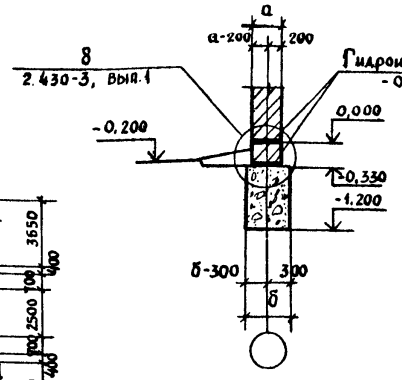

2-2 ; 2а-2а

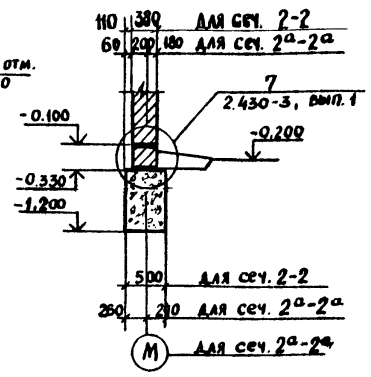

3-3

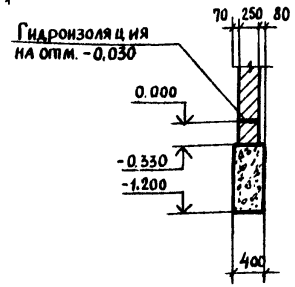

4-4

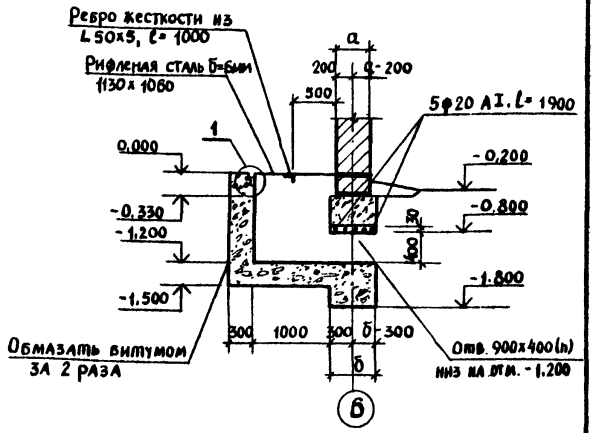

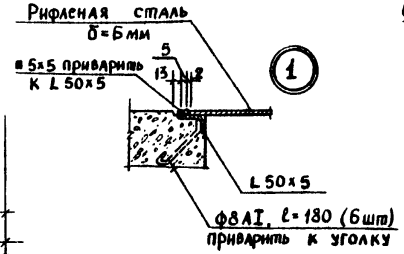

Данный лист читать совместно с листом КЖ-3

5-5

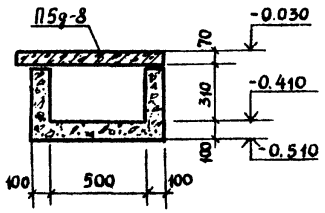

6-6

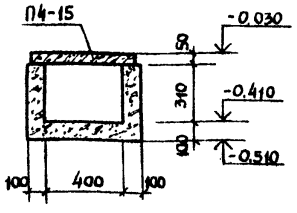

7-7

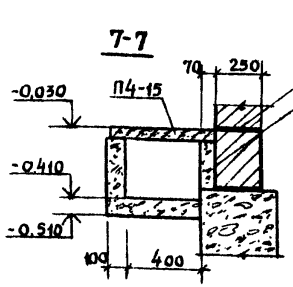

Рук. маст	Кинтарович	
Н. инж. пр	Стукалова	
Гл. констр	Молчанов	
Рук. груп	Костина	
Ст. инж.	Лапшина	
Н. контр	Молчанов	

Привязан

Инв. N.

Т.П. 801-3-39.84 КЖ

Родильная на 25 коров с помещениями для телят ремонтного молодняка на 220 голов

Стадия	Лист.	Листов
РП	2	

Схема расположения фундаментов здания в осях Г÷М, сечения 1-1 ÷ 7-7

Росгипронисельстрой г. Москва

Альбом I

Типовой проект 801-3-39.84

Схема расположения фундаментов здания

в осях А÷В

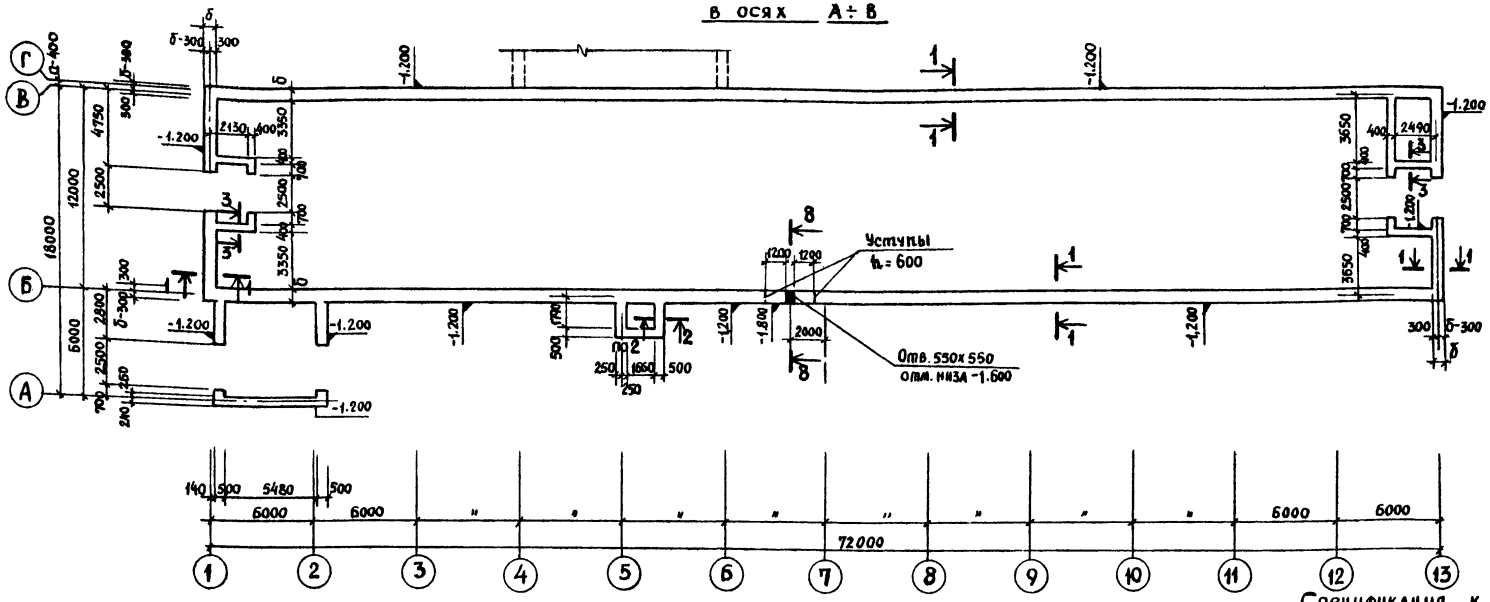

Таблица нагрузок

N сечения	отметка	момент тсм	Расчетная нагрузка
1-1	-0.330		76.0
2-2	-0.330		52.4 к Н 3.24тс/пм
3-3	-0.330		20.3 к Н 2.03тс/пм

Таблица значений привязки фундаментов для различных температур.

Обозн по плану	Материал фундаментов	Толщина фунд-тов мм, при t° н.в		
		-20°	-30°	-40°
б	бутобетон	700	600	700

8-8

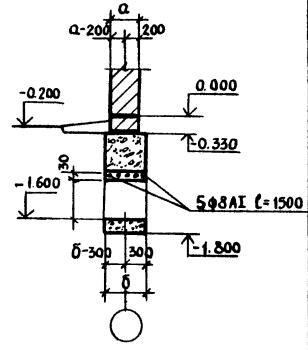

1. Основанием фундаментов служат грунты непучинистые, непросадочные со следующими нормативными характеристиками: $\varphi = 28°$ $C = 0{,}02$ кгс/см² $\gamma = 1{,}8$ тс/м³. Грунтовые воды отсутствуют.
2. Фундаменты запроектированы ленточные бутобетонные: БУТ марки 150, бетон марки 100.
3. Расстояние между температурно-усадочными швами в фундаментах здания принимать по СНиП II-В. 2-71.
4. Горизонтальную гидроизоляцию выполнять на отм -0.030 и -0.330 из слоя цементного раствора состава 1:2, толщиной 20мм.
5. При производстве работ в зимнее время руководствоваться СНиП III-В. 4-72.
6. Обратную засыпку пазух фундаментов производить грунтом без включения строительного мусора и растительного грунта.
7. Боковые поверхности каналов и приямков, соприкасающиеся с грунтом, обмазать горячим битумом за 2 раза.

Спецификация к схемам расположения фундаментов на листах КЖ-2, КЖ-3

Марка	Обозначение	Наименование	Кол	Масса ед. кг	Примечание
		Железобетонные плиты			
ПТ-4	3.006-2. вып. II-2	Плиты каналов П5д-8	12	100	
ПТ-1	3.006-2, вып. II-2	Тоже П4-15	14	110	
		Стальные изделия			
	ГОСТ 5781-75	ф 20 АI	—	25	
	ГОСТ 5781-75	ф 8 АI	—	24	
	ГОСТ 8568-77	Рифл. сталь б=6мм	—	50,1	
	ГОСТ 8509-72*	L 50×5		16,0	
	ГОСТ 2591-71*	■ 5×5		8,0	

Рук. маст	Кантарович	
ГИП	Стуканова	
Д. констр	Молчанов	
Рук. груп.	Костина	
Ст. инж.	Лапшина	
н. контр.	Молчанов	

Привязан

Инв. №

Т.П. 801-3-39.84 КЖ

Родильная на 25 коров с помещениями для телят и ремонтного молодняка на 220 гол

Стадия РП | Лист 3 | Листов

Схема расположения фундаментов здания в осях А÷В.

Росгипронисельстрой г. Москва

20233-01 19

Копировал Жарун

Формат 22 г

Инв. № подл. | Подпись и дата | Взам. инв. №

Типовой проект 801-3-39.84 Альбом I

Схема расположения элементов подпольных каналов и фундаментов под оборудование

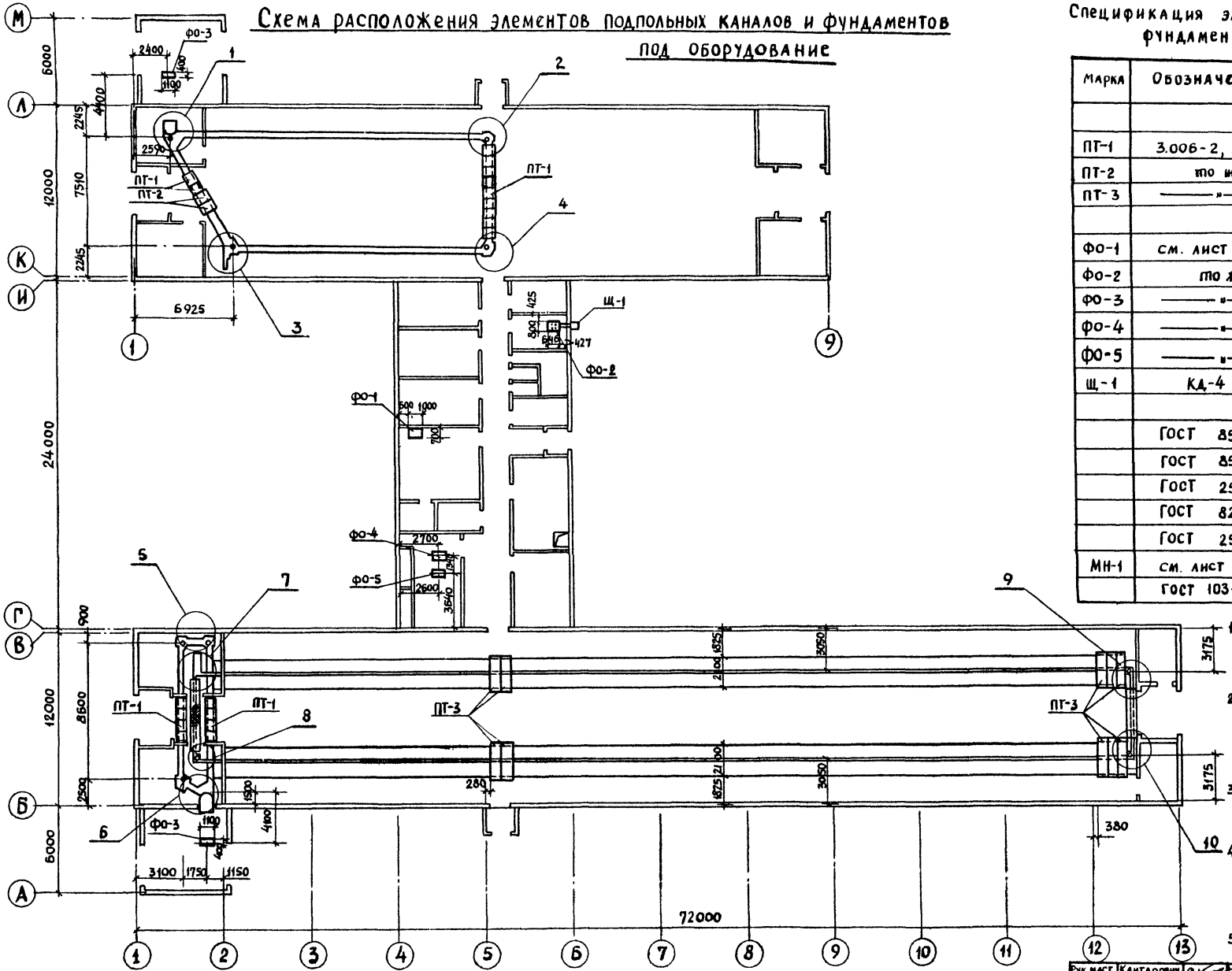

Спецификация элементов подпольных каналов и фундаментов под оборудование.

Марка	Обозначение	Наименование	Кол	Масса ед. кг.	Примечание
		Сборные жел. бет. элементы			
ПТ-1	3.006-2, вып II-2	Плиты перекрытия каналов П4-15	19	110	
ПТ-2	то же	то же ПВ8			
ПТ-3	——"——	——"—— П20 8-3	10	640	
		Фундаменты под оборуд.			
ФО-1	см. лист КЖ-9	Фун-ты под оборуд. ФО-1	1		0,56м³
ФО-2	то же	то же ФО-2	1		0,27м³
ФО-3	——"——	——"—— ФО-3	2		0,58м³
ФО-4	——"——	——"—— ФО-4	1		0,29м³
ФО-5	——"——	——"—— ФО-5	1		0,23м³
Щ-1	КД-4	Щит Щ-1	1		
		Стальные элементы			
	ГОСТ 8568-77	Рифленая сталь б=6	11.7м²	586	
	ГОСТ 8509-72	Уголок 50х5	18п.м	68	
	ГОСТ 2591-71	Сталь квадратная в 5х5	18п.м	3,5	
	ГОСТ 8240-72	Швеллер С8	2п.м	14	
	ГОСТ 2590-71	Арматура ф8	4п.м	2	
МН-1	см. лист КЖ-14	Закладной элемент МН-1	64,5кг	40.6	
	ГОСТ 103-76	Полоса 4х20	24п.м	1,51	

1. Перед устройством каналов, приямков, фундаментов под оборудование произвести уплотнение грунта послойно h=20-30см до $\gamma_{ск}$ = 1.60г/см³.
2. Фундаменты под оборудование выполнять из бетона М-150, каналы навозоудаления – из бетона марки М-300; бетон в/ц ≤ 0.55, марка по водонепроницаемости В-6.
3. Наружные поверхности каналов обмазать горячим битумом по грунтовке за 2 раза до образования сплошной пленки.
4. Предусмотреть антикоррозийную защиту внутренних поверхностей стен и днищ каналов навозоудаления, металлических элементов согласно указаний серии 3.818, вып.1 (пояснительная записка 2.1-3.3).
5. Работать совместно с листами КЖ-5; 6; 7; 8.

Рук. маст	Кантарович		Т.П. 801-3-39.84 КЖ
Д. инж. пр	Стуканова		
Гл. констр	Молчанов		
Рук. гр.	Костина		
Ст. инж.	Костромин		
Н. контр.	Молчанов		
Привязан			Родильная на 25 коров с помещениями для телят и ремонтного молодняка на 220 голов
Инв. №			Схема расположения элементов подпольных каналов и фундаментов под оборудование

Стадия	Лист	Листов
РП	4	

Росгипронисельстрой г. Москва

Копировал 20233-01 20 Формат А2

Типовой проект 801-3-39.84 Альбом I

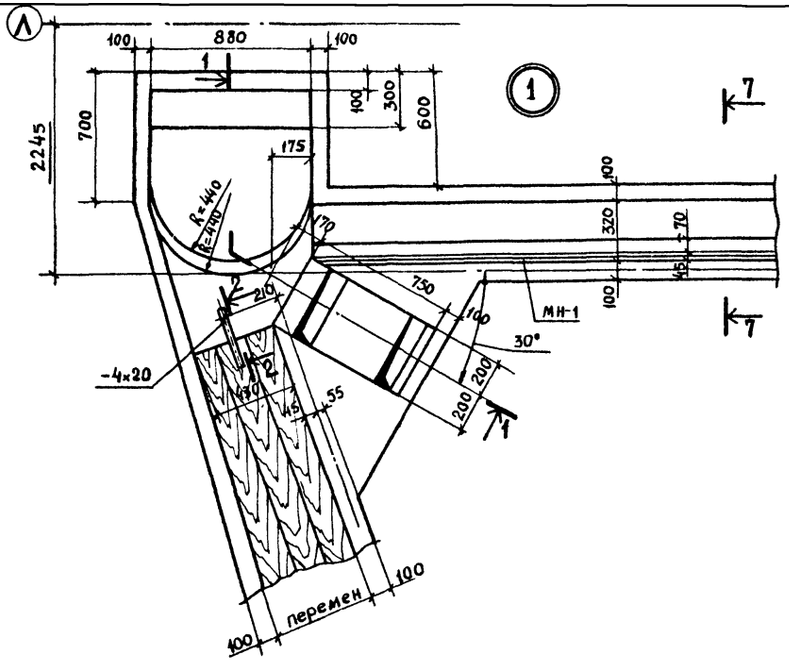

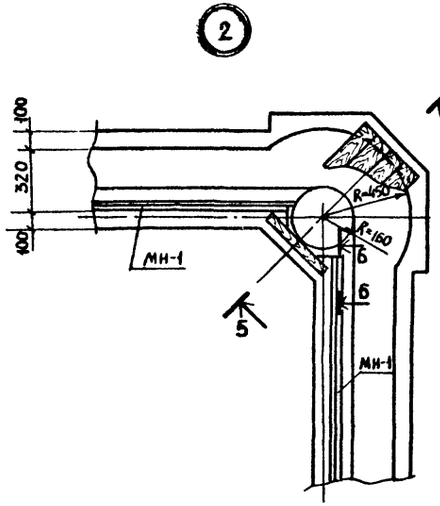

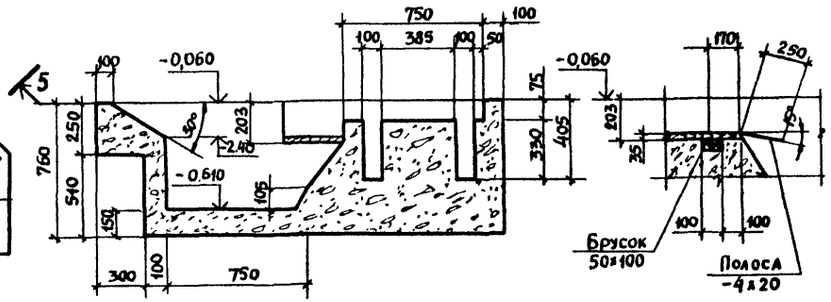

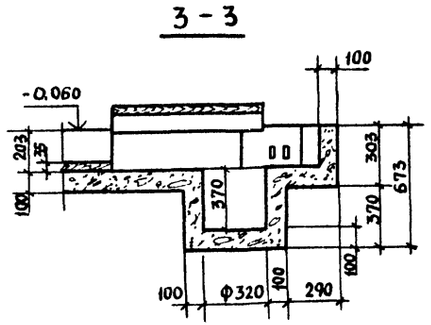

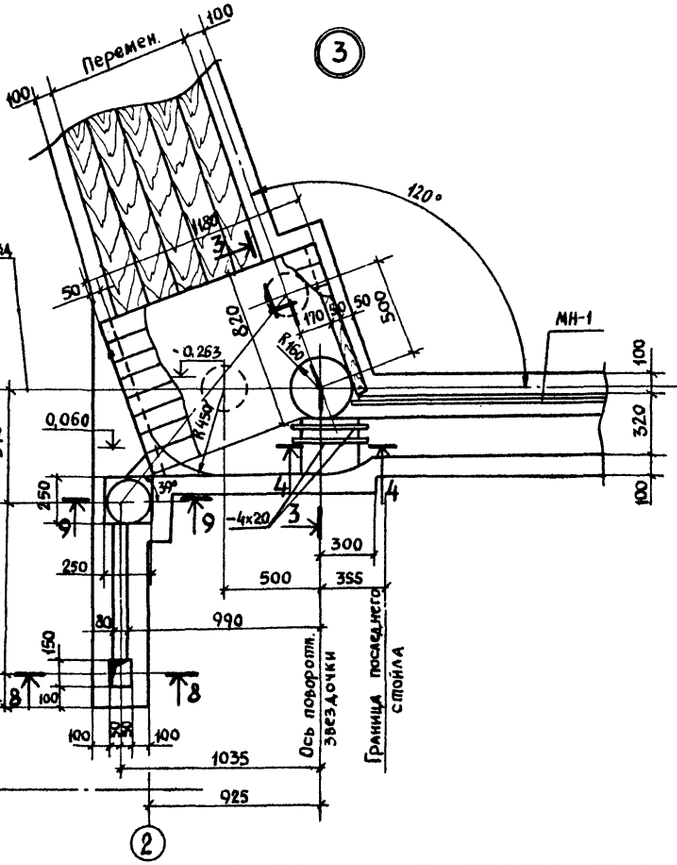

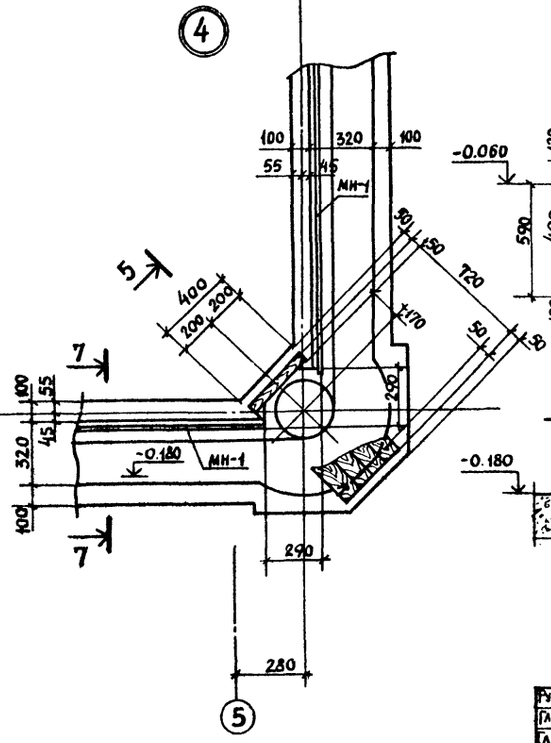

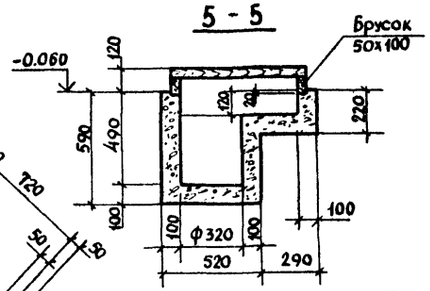

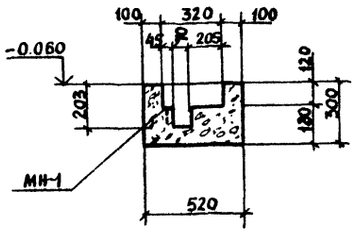

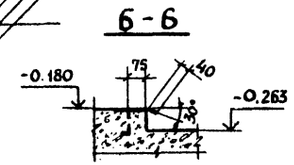

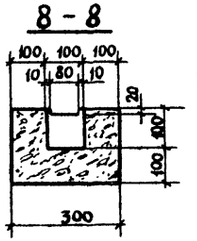

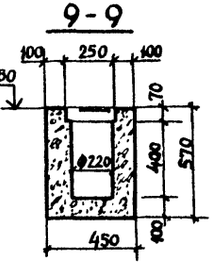

Работать совместно с листом КЖ-4

Рук.маст.	Кантарович		Т.П. 801-3-39.84 КЖ
Гл.инж.пр.	Стуканова		
Гл.констр.	Молчанов		
Рук.груп.	Костина		
Ст.инж.	Костромин		
Н.контр.	Молчанов		Радиальная на 25 коров с помещениями для телят и ремонтного молодняка на 220 голов.

Стадия	Лист	Листов
РП	5	

Подпольные каналы Узлы 1÷4

Росагропромиссельстрой г. Москва

Привязан

Инв. №

20233-01 21

Формат А2 г.

Типовой проект 801-3-39.84 Альбом I

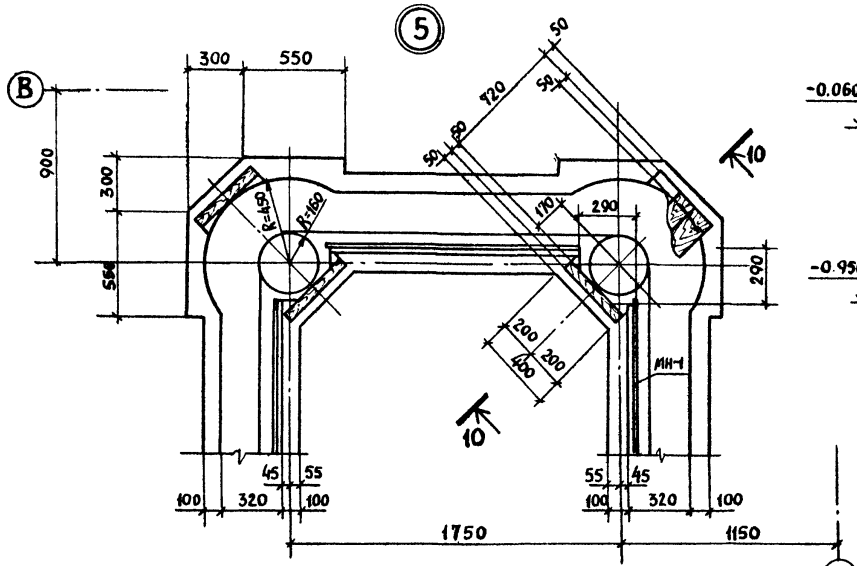

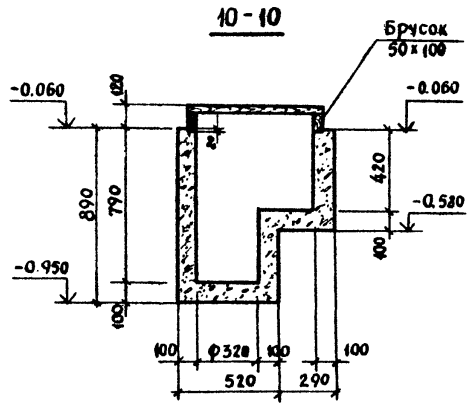

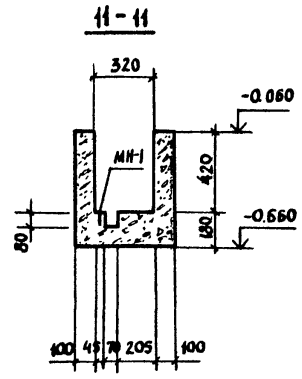

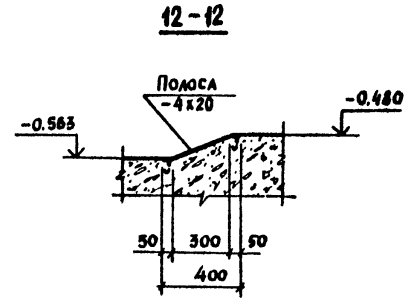

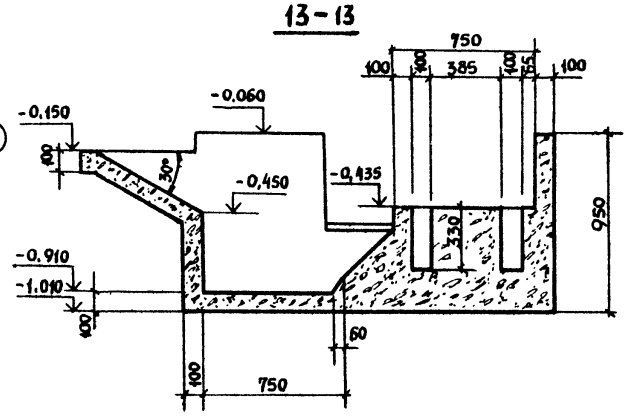

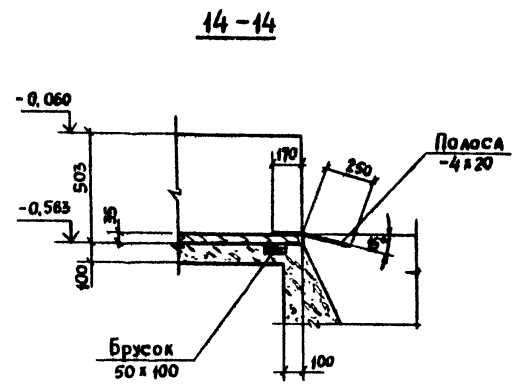

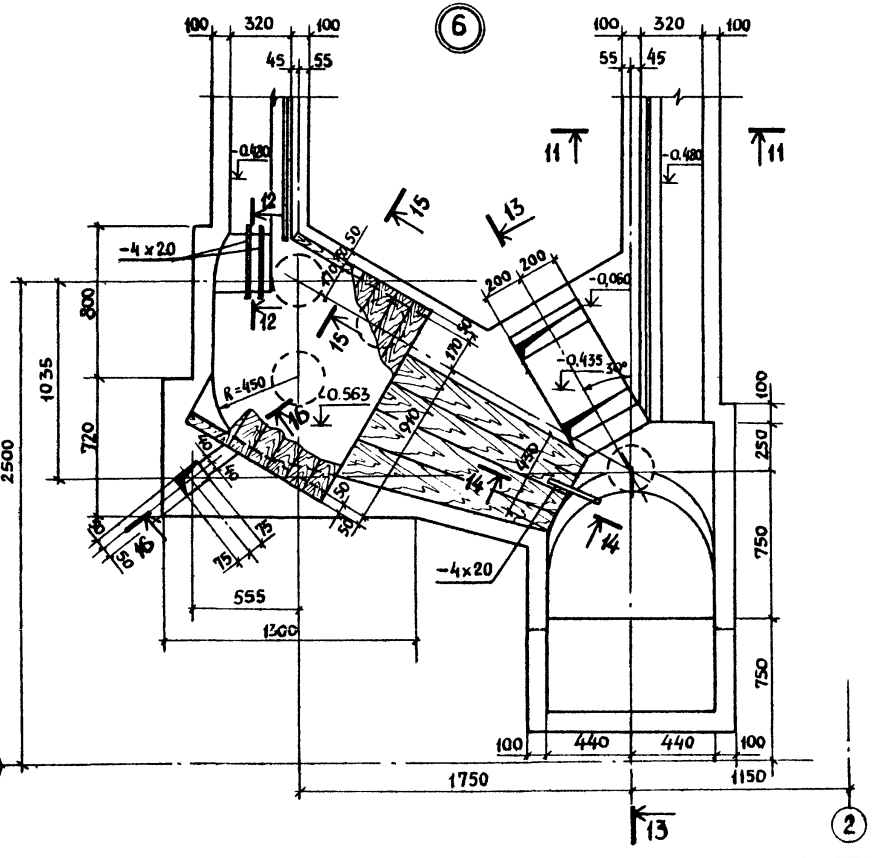

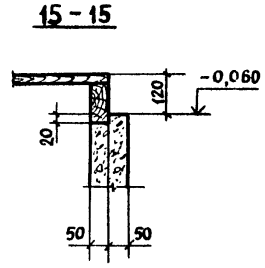

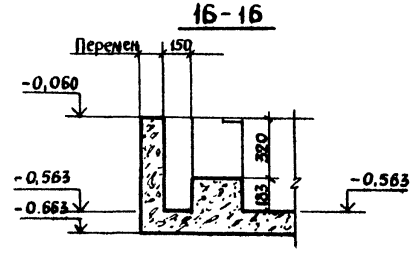

Работать совместно с листом КЖ-4

Рук.маст	Кантарович		Т.П. 801-3-39.84		КЖ
Гл.инж.пр.	Стуканова				
Гл.констр	Молчанов				
Рук.грп	Костина				
Ст.инж.	Костромин				
Н.контр.	Молчанов		Радиальная на 25 коров с помещениями для телят и ремонтного молодняка на 220 голов	Стадия: РП; Лист: 6; Листов:	
Привязан			Подпольные каналы Узлы 5; 6	Росагропромснабстрой г. Москва	
Инв.№					

Гл. спец. Гашков

Инв.№ подл. | Подпись и дата | Взам. инв.№

Сверил Иванов Копировал Жалнина 20233-01 22

Типовой проект 801-3-39.84 Альбом I

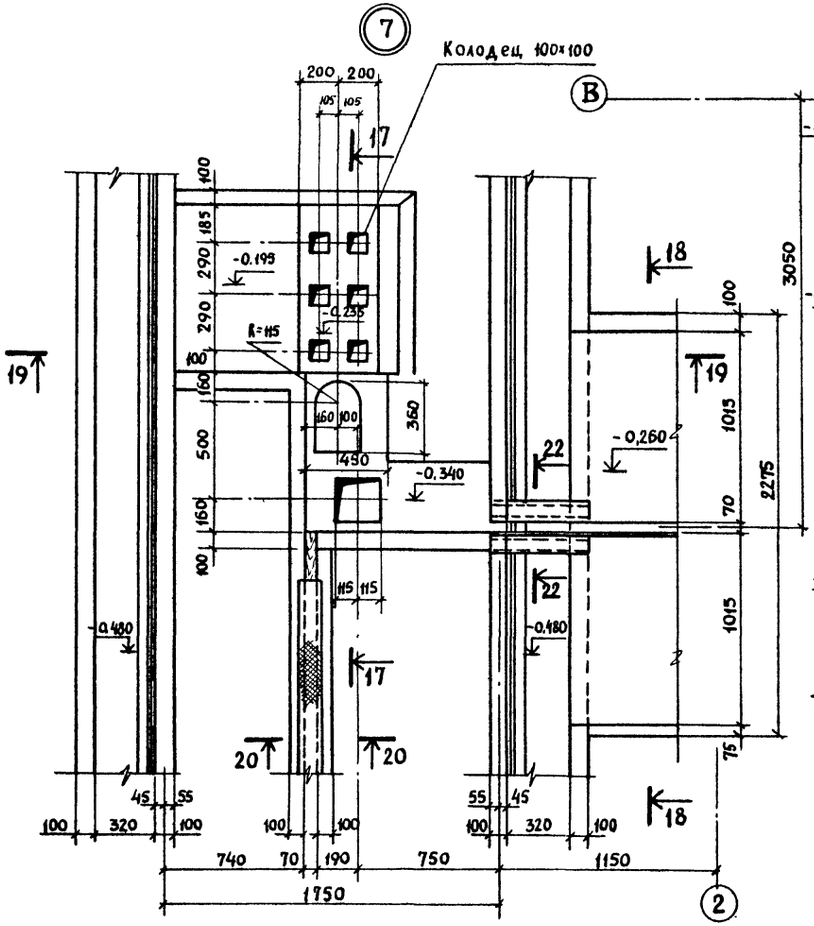

17 - 17

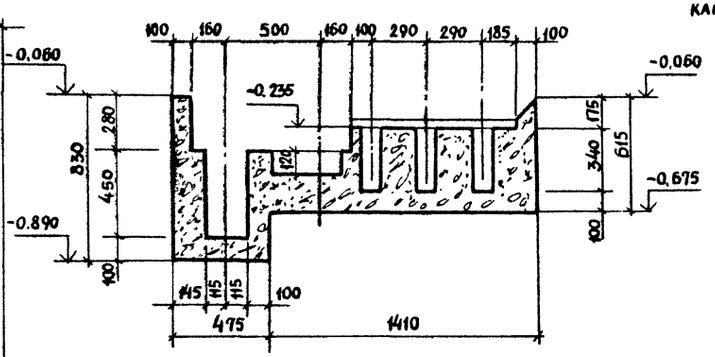

18 - 18

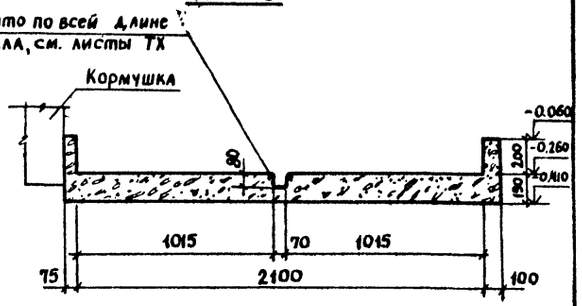

19 - 19

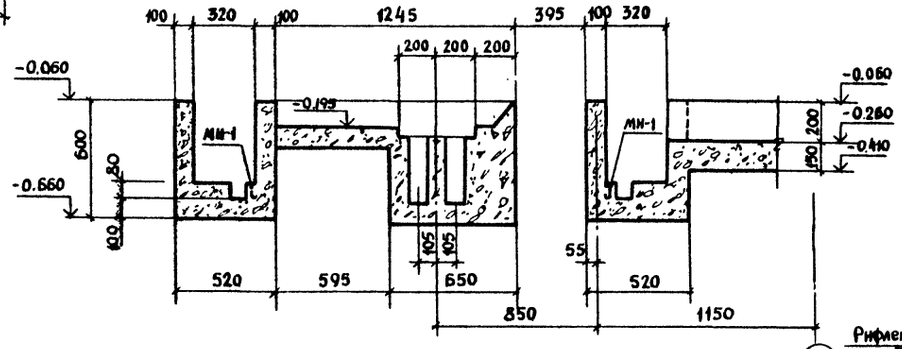

20 - 20

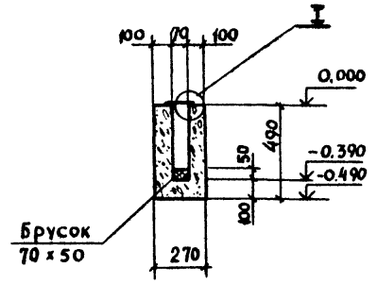

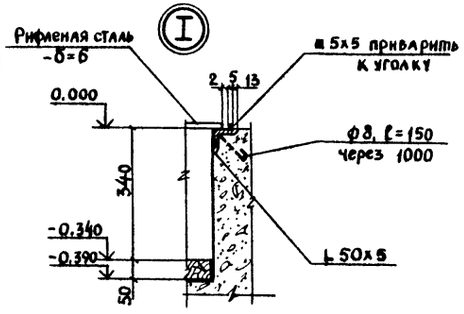

21 - 21

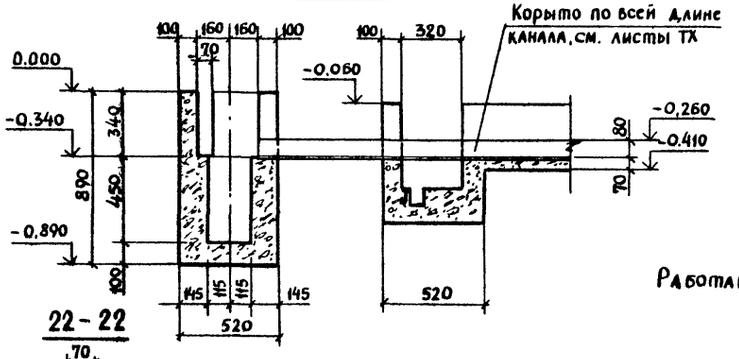

22 - 22

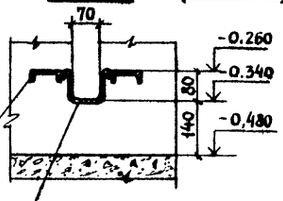

Работать совместно с листом КЖ-4

Рук.маст	Кантарович		Т. П. 801-3-39.84 КЖ
Гл.инж. пр	Стуканова		
Гл. констр.	Молчанов		
Рук. груп.	Костина		
Ст. инж.	Костромин		
Н. контр.	Молчанов		Родильная на 25 коров с помещениями для телят и ремонтного молодняка на 220 голов

Стадия	Лист	Листов
РП	7	

Подпольные каналы
Узлы 7; 8.

Росгипронинсельстрой
г. Москва

Привязан

Инв №

Инв. № подл. | Подпись и дата | Взам. инв. № | Ал. спец. ТХ Ташков

Копировал

20233-01 23

Типовой проект 801-3-39.84 Альбом I

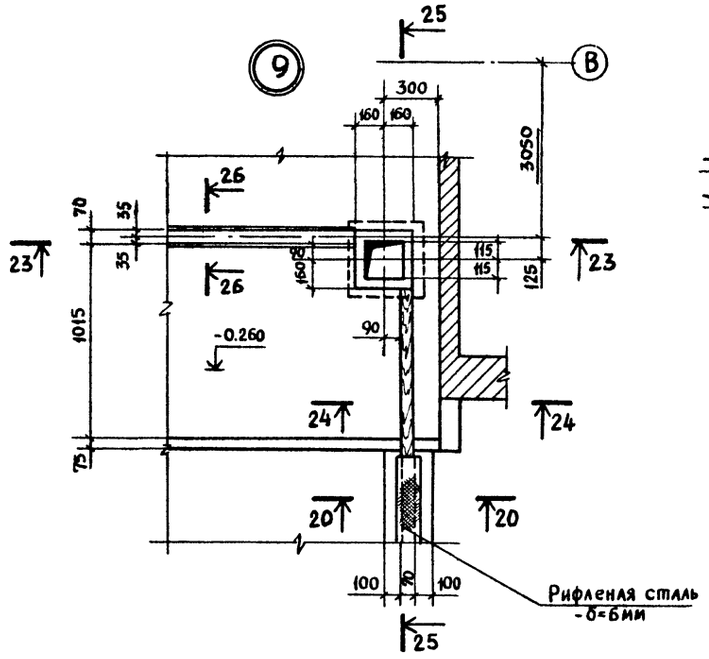

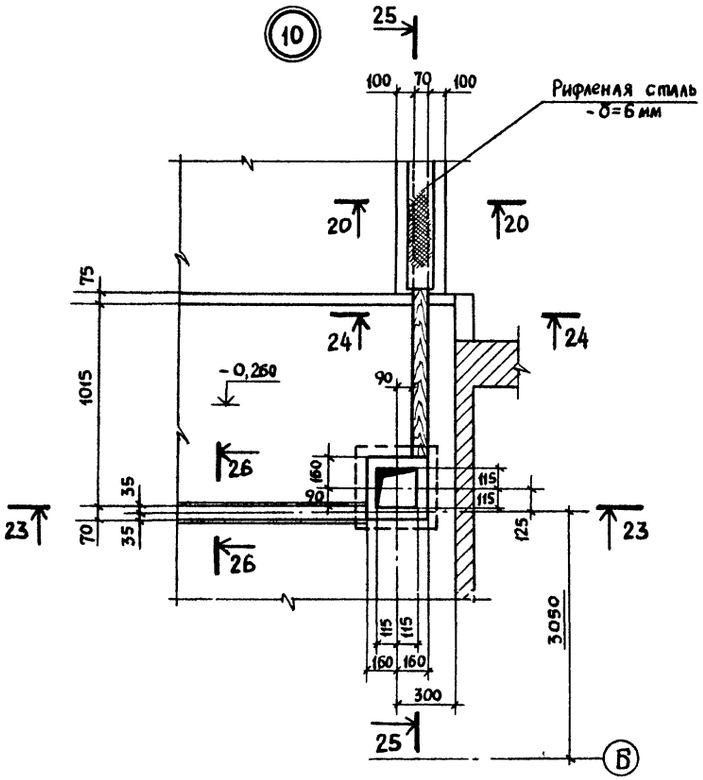

23 - 23

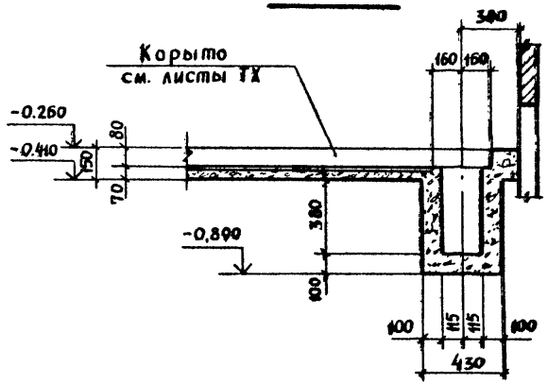

24 - 24

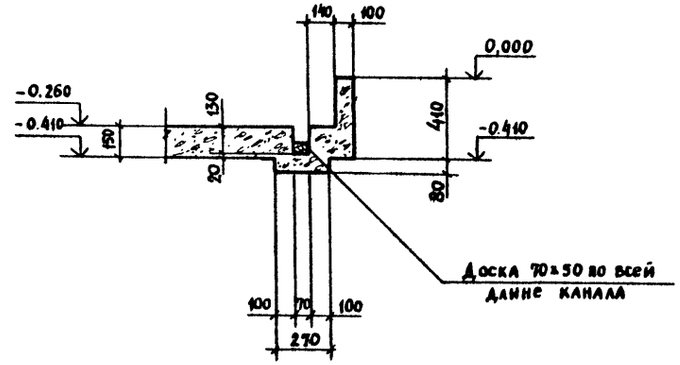

25 - 25

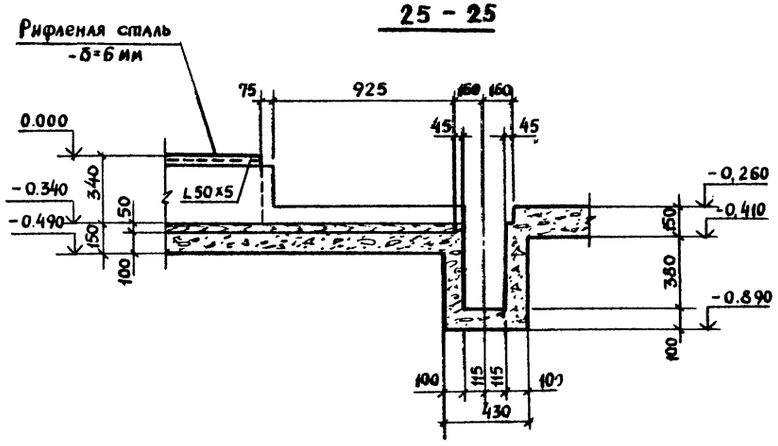

26 - 26

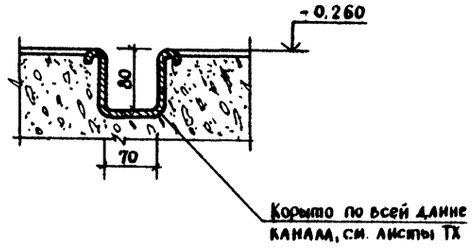

Работать совместно с листом КЖ-4

Рук. маст.	Кантарович				
Гл. инж. пр	Стукалова				
Гл. констр	Молчанов				
Рук. груп	Костина				
Ст. инж.	Костромин				
Н. контр	Молчанов				

Привязан

Инв. №

Т.П. 801-3-39.84 КЖ

Радиальная на 25 коров с помещениями для телят и ремонтного молодняка на 220 голов

Стадия	Лист	Листов
РП	8	

Подпольные каналы
Узлы 9; 10.

Росглавнисельстрой
г. Москва

Инв. № подл. | Подпись и дата | Взам. инв. № | Гл. спец. Т1 Ташков

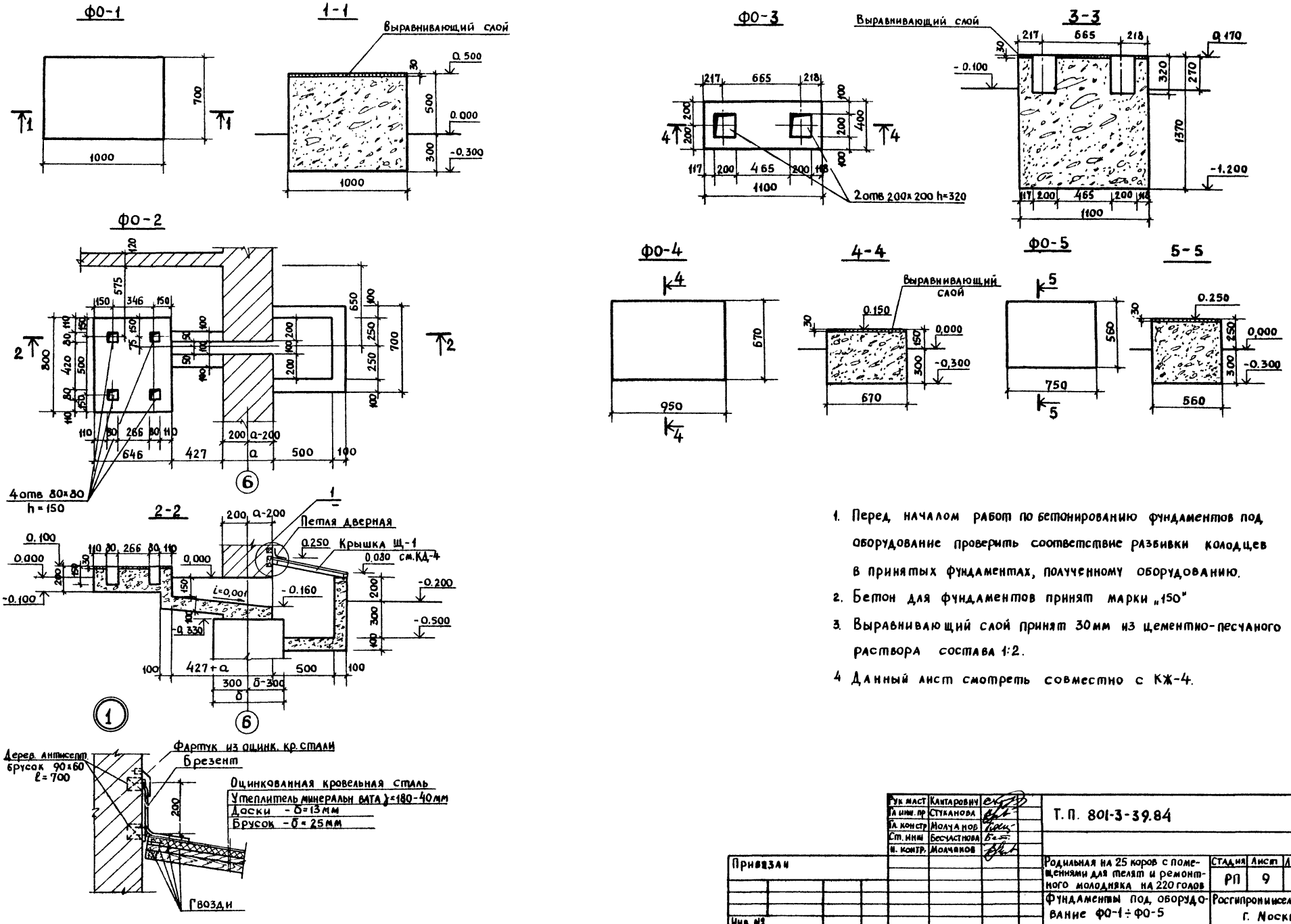

1. Перед началом работ по бетонированию фундаментов под оборудование проверить соответствие разбивки колодцев в принятых фундаментах, полученному оборудованию.
2. Бетон для фундаментов принят марки „150"
3. Выравнивающий слой принят 30мм из цементно-песчаного раствора состава 1:2.
4. Данный лист смотреть совместно с КЖ-4.

Рук маст	Кантарович		Т. П. 801-3-39.84 КЖ
Гл инж. пр	Стуканова		
Гл. констр	Молчанов		
Ст. инж	Бесчастнова		
Н. контр.	Молчанов		
Привязан			Родильная на 25 коров с помещениями для телят и ремонтного молодняка на 220 голов
Инв №			Фундаменты под оборудование ФО-1 ÷ ФО-5

Стадия	Лист	Листов
РП	9	

Росгипрониисельстрой г. Москва

Копировал 20233-01 25 формат 22г

Типовой проект 801-3-39.84 Альбом I

Инв № подл. | Подпись и дата | Взамен инв №

Типовой проект 801-3-39.84 Альбом I

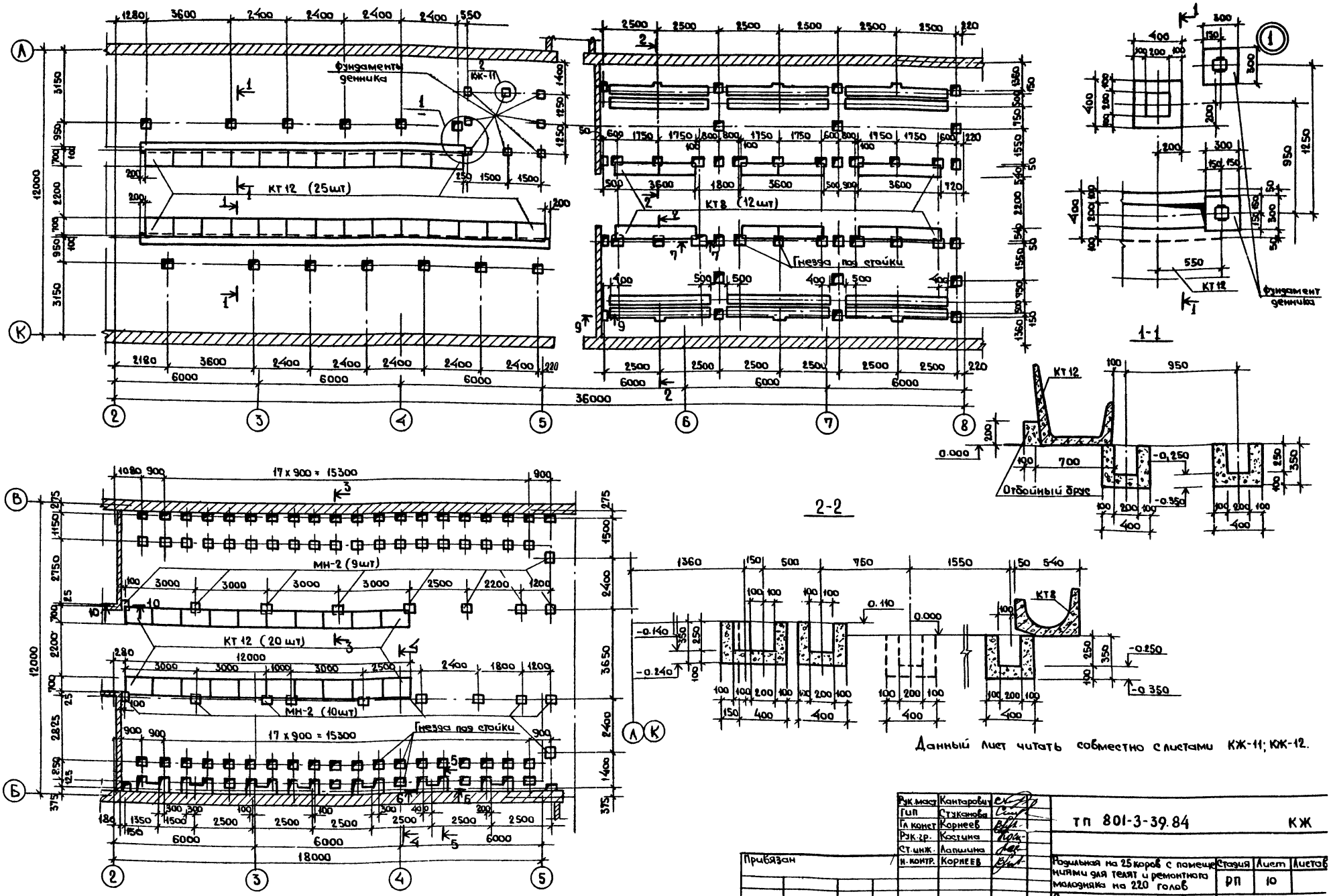

Данный лист читать совместно с листами КЖ-11; КЖ-12.

Рук.маст	Кантарович		
Гип	Стуканова		
Гл.конст	Корнеев		
Рук.гр.	Костина		
Ст.инж.	Лапшина		
Н.контр.	Корнеев		

Привязан

Инв.N

тп 801-3-39.84 КЖ

Родильная на 25 коров с помещениями для телят и ремонтного молодняка на 220 голов

Стадия	Лист	Листов
РП	10	

Схемы расположения колодцев под стойки технологического оборудования в осях К-Л и 2-8; Б-В и 2-5

Р. гипронисельстрой г Москва

Инв.N подл. | Подп. и дата | Взам.инв.N | Гл.спец.тх | Ташков

20233-01 26

Типовой проект 801-3-39.84 Альбом I

Инв.№ подл. | Подпись и дата | Взам. инв.№

3-3

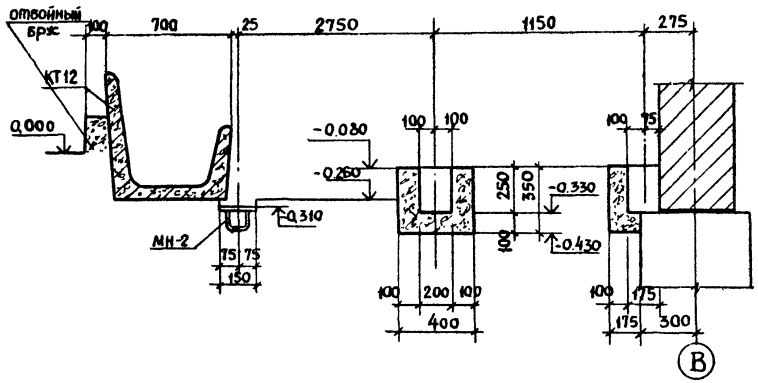

4-4

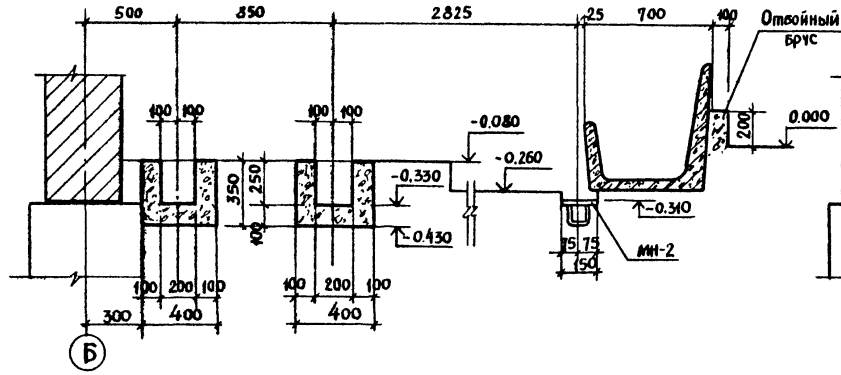

5-5

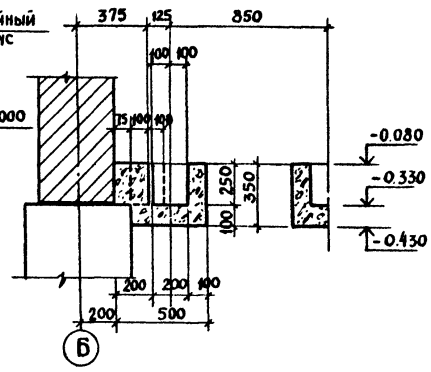

6-6

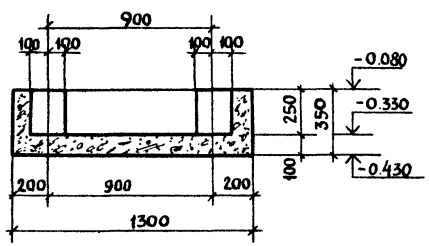

7-7

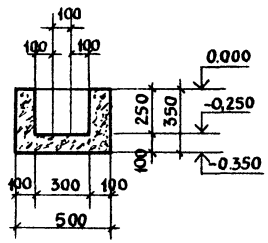

8-8

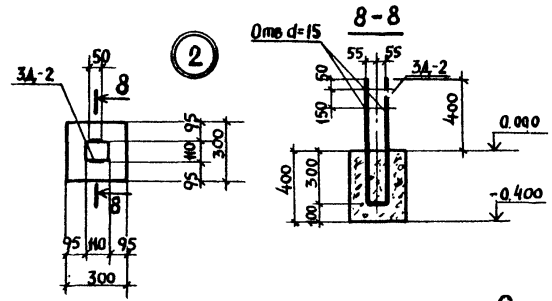

9-9

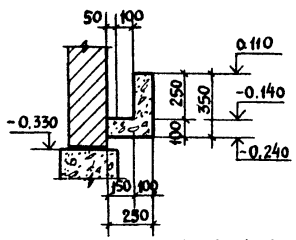

10-10

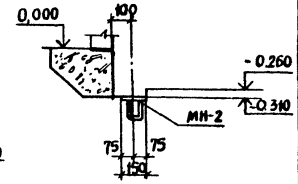

11-11

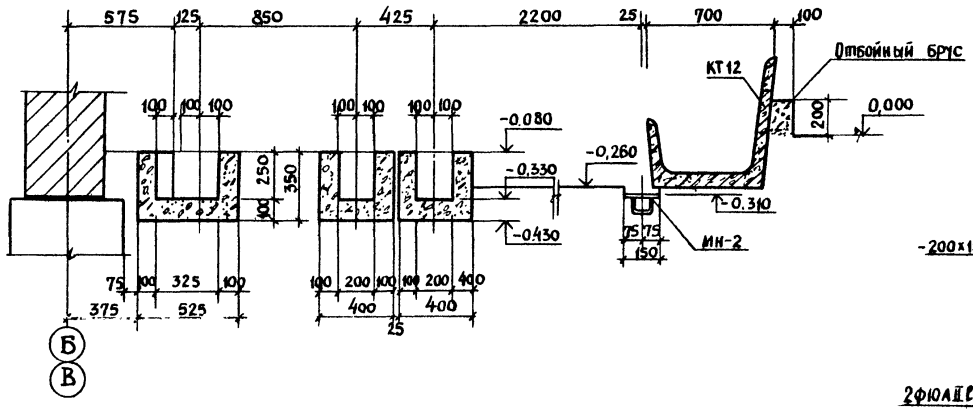

МН-2

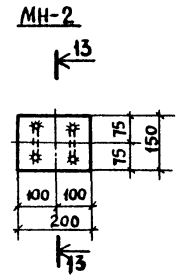

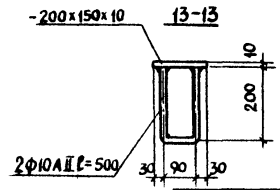

Спецификация к схемам расположения элементов сборной конструкции на листах КЖ-10, КЖ-12

Марка	Обозначение	Наименование	Кол.	Масса ед.кг	Примечание
		Железобетонные кормушки			
КТ8	3.818-1, вып. 2	КТ8	12	375	
КТ12	3.818-1, вып. 2	КТ12	85	300	
МН-2	КЖ-11	Закладная деталь МН2	72	3,4	-200х150х10 2ФЮАIIℓ=500
3Д-2	КЖ-11	Закладная деталь 3Д-2	8		-60х8 ℓ=700

1. Данный лист читать совместно с листами КЖ-10; КЖ-12.
2. Колодцы под технологическое оборудование выполнять из бетона марки 150

Рук маст	Кантарович		Т.П. 801-3-39.84 КЖ
Гл инж пр	Стуканова		
Гл констр	Корнеев		
Рук. груп	Костина		
Ст. инж.	Лапшина		
Н. контр.	Корнеев		Родильная на 25 коров с помещениями для телят и ремонтного молодняка на 220 голов
Привязан			Сечения к схемам колодцев под технологического оборудование.
Инв.№			

Стадия	Лист	Листов
РП	11	

Росгипронисельстрой г. Москва

Копировал Жарун 20233-01 27 формат 22г

Типовой проект 801-3-39.84 Альбом I

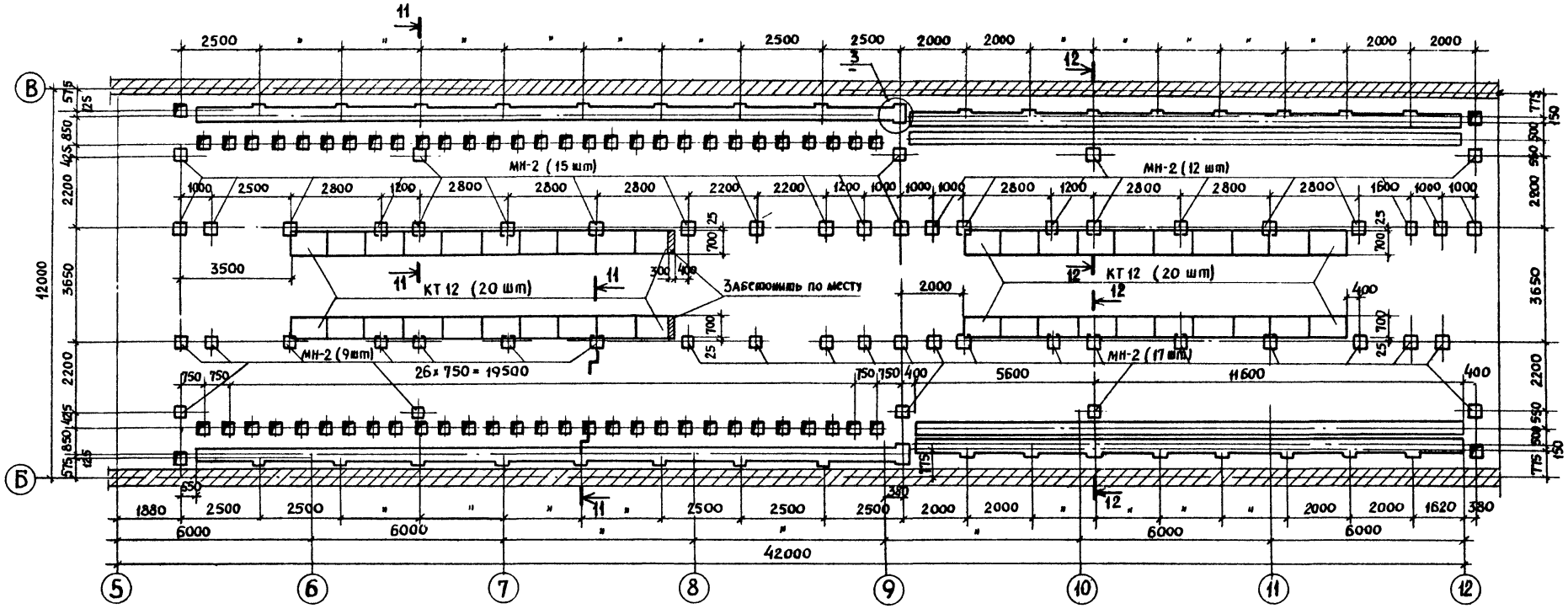

12 - 12

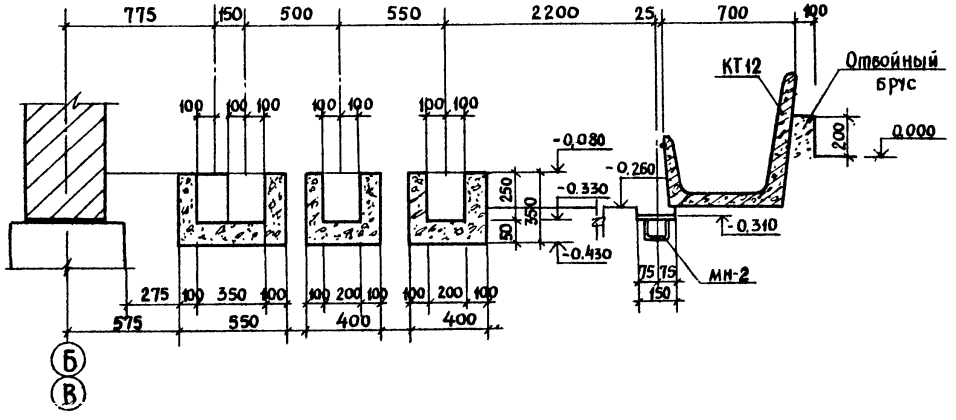

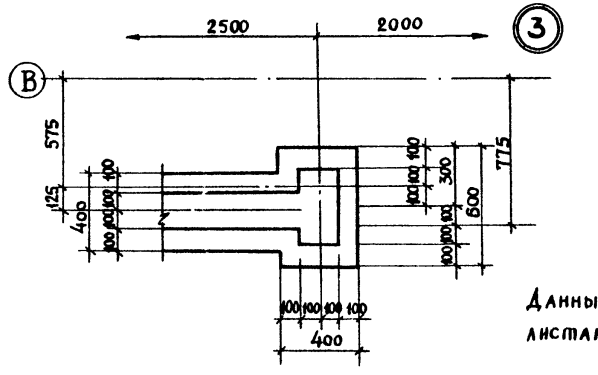

Данный лист читать совместно с листами КЖ-10, КЖ-11

Рук. маст	Кантарович		
А. инж. пр	Стуканова		
Гл. констр	Молчанов		
Рук. грп	Костина		
Ст. инж	Лапшина		
Н. контр	Молчанов		

Привязан

Инв. №

Т.П. 801-3-39.84 КЖ

Радиальная на 25 коров с помещениями для телят и ремонтного молодняка на 220 голов.

Стадия	Лист	Листов
РП	12	

Схема расположения колодцев под стойки технологического оборудования в осях Б-В и 5-12.

Росгипрониисельстрой г. Москва

20233-01 28

Копировал

Инв. № подл. | Подпись и дата | Взам. инв. №

Альбом I

Типовой проект 801-3-39.84

Инв.№ подл. | Подп. и дата | Взам.инв.№

Схема расположения опорных подушек

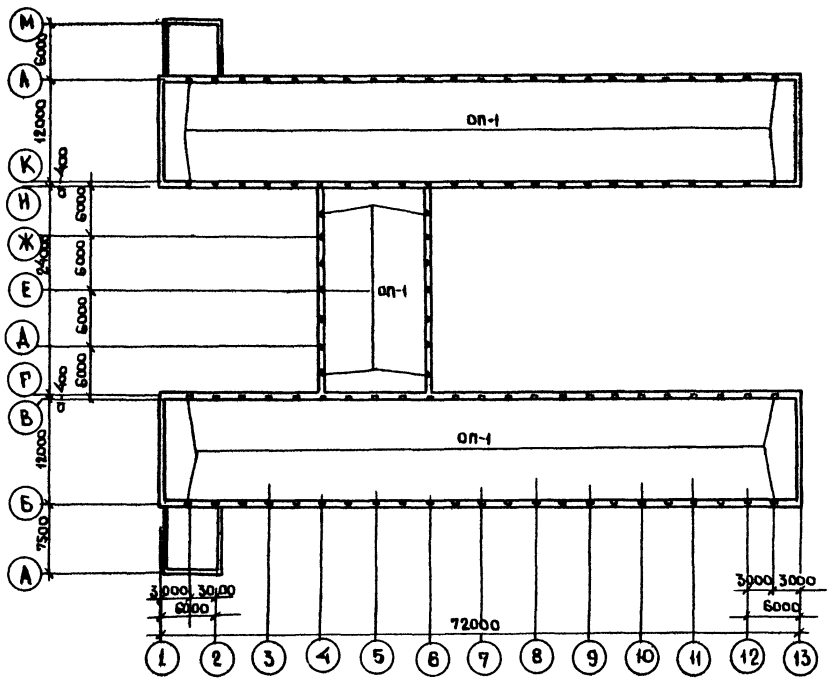

М-1

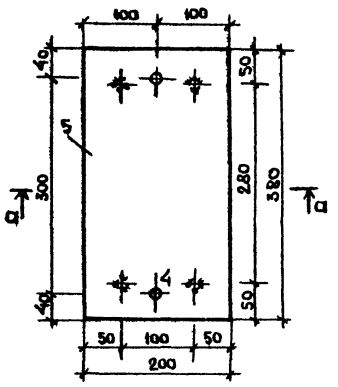

а-а

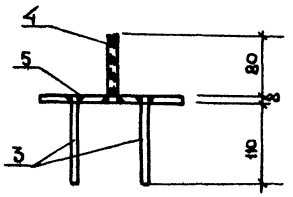

П-1

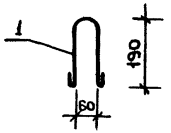

Армирование ОП-1

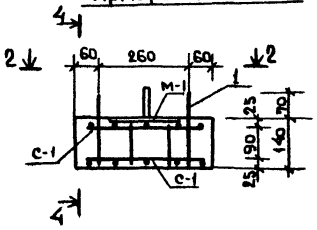

С-1

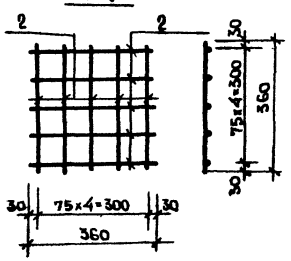

ОП-1

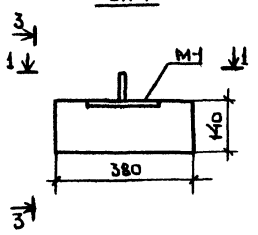

3-3

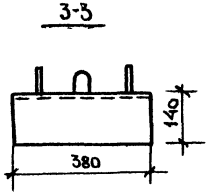

1-1

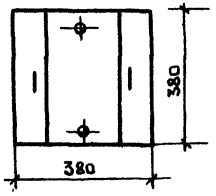

2-2

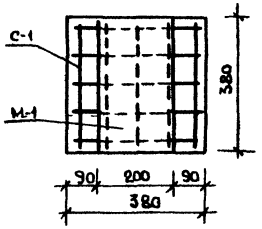

4-4

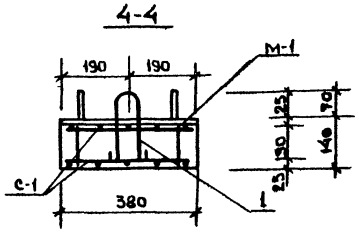

Спецификация элементов к схеме расположения опорных подушек

Марка	Обозначение	Наименование	Кол.	Масса един. Кг	Примеч
ОП-1	На данном листе	Опорная подушка ОП-1	108	50	
		Сборочные единицы и детали			
П-1	На данном листе	Монтажная петля П-1	8		
С-1	На данном листе	Сетка С-1	8		
М-1	На данном листе	Закладная деталь М-1	1		
		Материалы:			
		Бетон марки 200	0,02		

Спецификация элементов монолитных конструкций фундамента

Формат	Зона	Поз.	Обозначение	Наименование	Кол	Примеч.
		1	П-1	Круг ф 6 А-I ГОСТ 5781-61 ℓ= 580	1	см. эскиз
А4		2	С-1	Круг ф 5 В-I ГОСТ 5781-61 ℓ= 360	10	
А4		3	М-1	Круг ф 10 А-II ГОСТ 5781-61 ℓ= 110	4	
А4		4		Круг 14 А-I ГОСТ 5781-61 ℓ= 80	2	
А4		5		Полоса-200х8 ГОСТ 103-76 ℓ= 360	1	

Выборка стали на один элемент КГ

Марка элемента	Арматурные изделия							Закладные изделия				Всего
	Арматурная сталь ГОСТ 5781-61							Профильная сталь	Арм.сталь ГОСТ 5781-61		Итого	
	Класс AI			Класс BI					Класс AI			
	ф мм		Итого	ф мм			Итого	-200х8	ф мм			
	ФБАI			5BI					14AI	10AI		
ОП-1	0,86		0,86	1,1			1,1	4,77	0,20	0,28	5,25	6,61

Данный лист см. совместно с листами КД-2.

Рук.мастерской	Кантарович		
ГИП	Ступакова		
Гл. конструктор	Корнеев		
Рук. гр.	Костина		
Ст. техник	Янина		
Н. контр.	Корнеев		

Привязан

Инв.№

тп 801-3-39.84 КЖ

Радиальная на 25 коров с помещениями для телят и ремонтного молодняка на 220 голов

Стадия: РП | Лист: 13 | Листов:

Схема расположения опорных подушек
Опорная подушка ОП-1

Росгипронисельстрой г. Москва

20233-01 29

Деталь рамы ворот

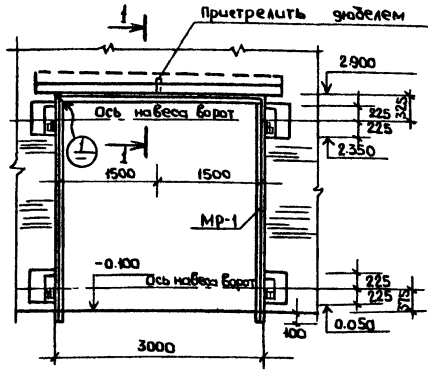

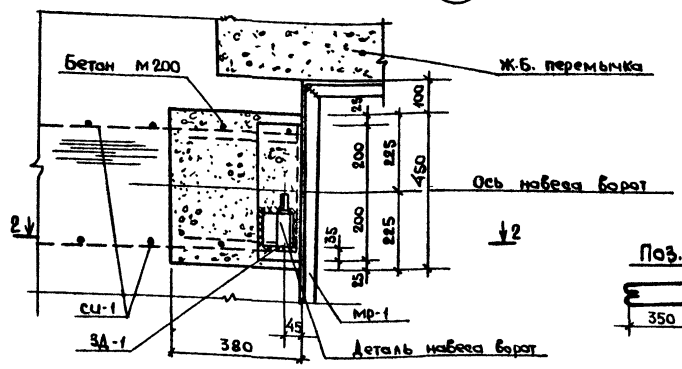

Спецификация элементов на крепление рамы ворот

Марка	Обозначение	Наименование	Кол.	Масса един. кг	Примеч.
		Рама ворот			
МР-1	На данном листе	Металлическая рама МР-1	1	30,9	
ЗД-1	—"—	Закладная деталь ЗД-1	4	11,3	
СИ-1	—"—	Арматурная сетка СИ-1	8	1,2	
	—"—	Рамки венткамер			
МР-2	На данном листе	Металлическая рама МР-2	3		
МР-3	На данном листе	То же МР-3	1		

Спецификация элементов монолитных конструкций фундамента

Формат	Зона	Поз.	Обозначение	Наименование	Кол.	Примеч.
6		1	МР-1	∠45×5 ГОСТ 8509-72 ℓ=3000	1	
6		2		∠45×5 ГОСТ 8509-72 ℓ=1000	2	
		3	ЗД-1	Круг ф10 AI ГОСТ 5781-61 ℓ=1100	2	см. эскиз
6		4		∠125×14 ГОСТ 8509-72 ℓ=400	1	
6		5	СИ-1	Круг ф6 AI ГОСТ 5781-61 ℓ=1050	3	
6		6		Круг ф6 AI ГОСТ 5781-61 ℓ=340	6	
6		7	МН-1	Полоса-20×4 ГОСТ 103-76	8м 64,5	
6		8		Круг ф10 AII ГОСТ 5781-61 ℓ=200	215	
6		9	МР-2	∠63×5 ГОСТ 8509-72 ℓ=700	2	
6		10		∠63×5 ГОСТ 8509-72 ℓ=1100	2	
6		11		Полоса-60×4 ГОСТ 103-76 ℓ=140	8	
6			МР-3	∠63×5 ГОСТ 8509-72 ℓ=631	2	
6				∠63×5 ГОСТ 8509-72 ℓ=1381	2	
6				Полоса-60×4 ГОСТ 103-76 ℓ=140	12	

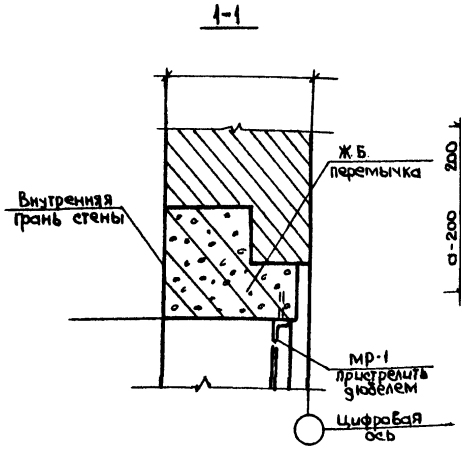

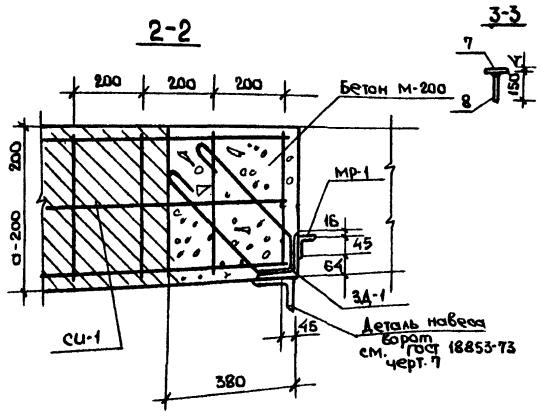

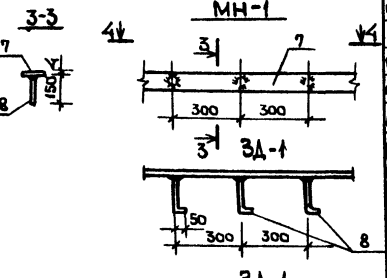

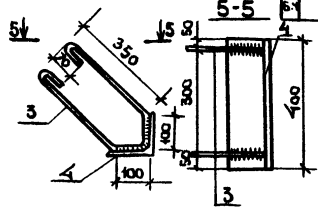

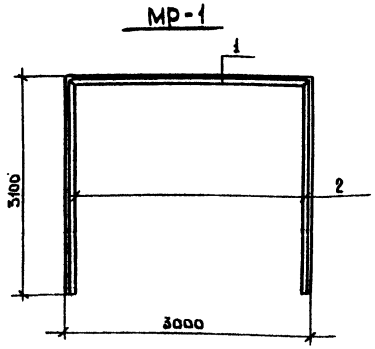

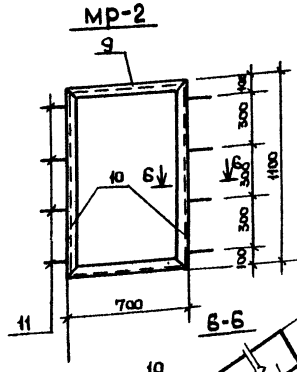

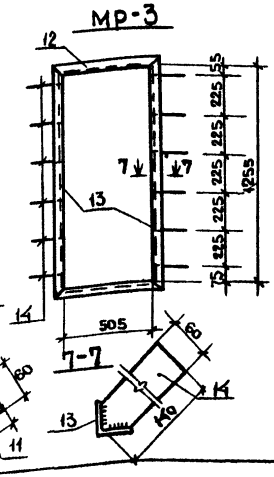

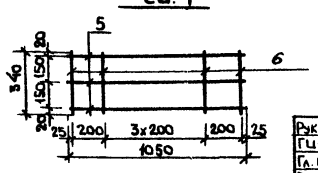

Выборка стали на один элемент кг

Марка ЗД-та	Арматурные: Арматурная сталь ГОСТ 5781-61 Класс AI ⌀ мм 6AI	Итого	Прокатная сталь ∠45×5	Закладные изделия: Профильная сталь ∠125×14	∠63×5	Полоса-60×4	Арматурная сталь ГОСТ 5781-61 Класс AI, AII ⌀ мм 10AI	10AII	Итого	Всего
МР-1	—	—	30,9							30,9
ЗД-1					9,95		1,36		11,31	11,31
СИ-1	1,18									1,18
МН-1						40,5		26,6		67,1
МР-2				12,8		2,1				15,7
МР-3				9,3		3,2				22,5

Рук. мастер	Кантарович	
ГИП	Стуканова	
Гл. конс.	Корнеев	
Рук. гр.	Костина	
Ст. техн.	Янина	
Н. контр.	Корнеев	

тп 801-3-39.84 КЖ

Привязан

Инв. №

Родильная на 25 коров с помещениями для телят и ремонтного молодняка на 220 голов

Стадия: РП | Лист: 14 | Листов:

Деталь рамы ворот
Закладная деталь МН-1

Росагропроммельстрой г. Москва

20233-01 30

Взам. инв. № | Подп. и дата | Инв. № подл.

Альбом I

Типовой проект 801-3-39.84

План

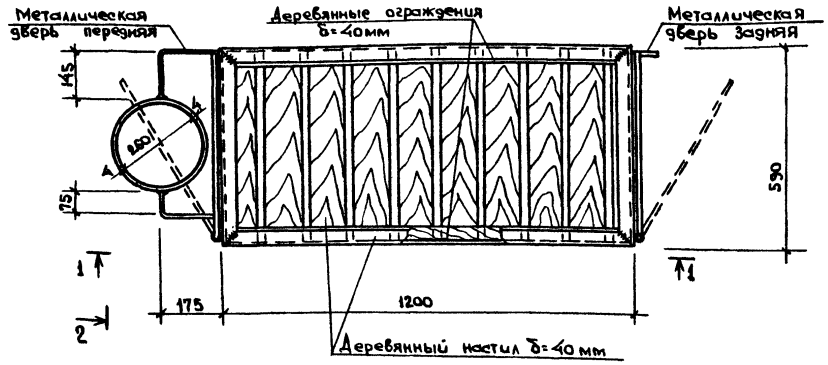

Металлическая дверь передняя

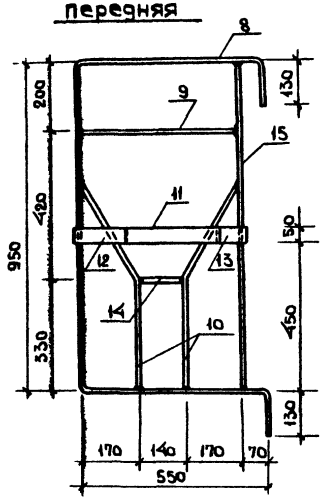

Металлическая дверь задняя

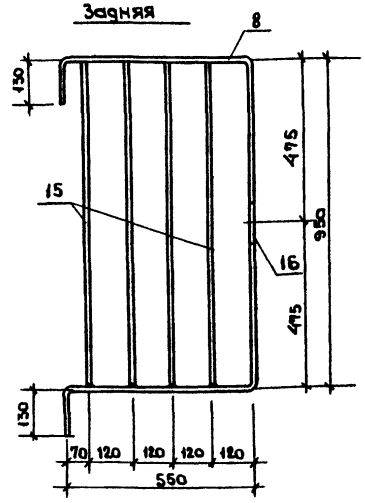

1-1

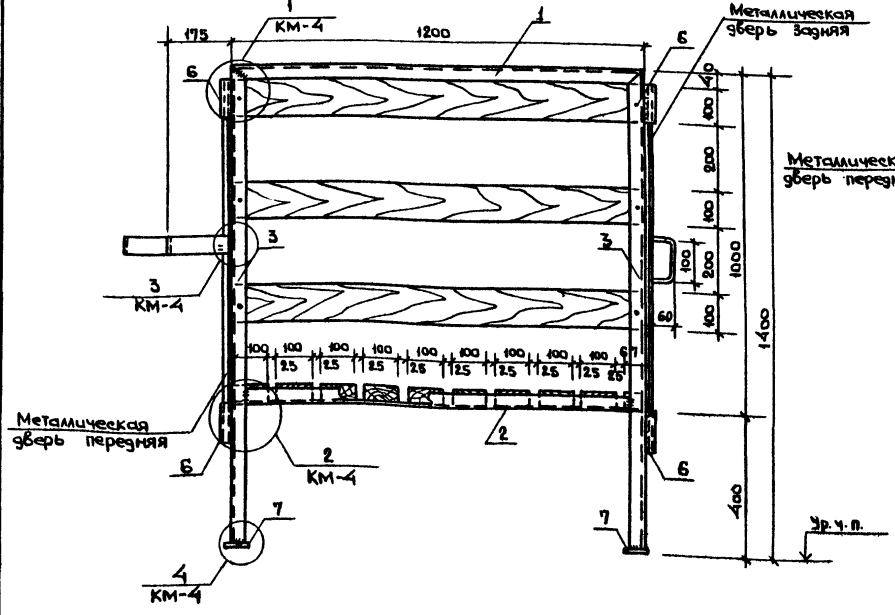

2-2

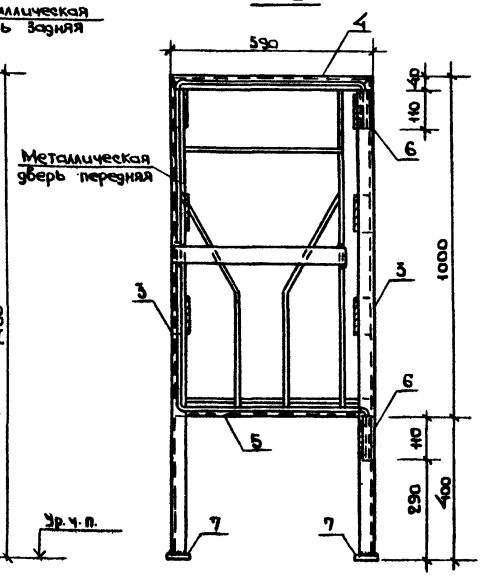

1. Монтаж вести на черных болтах ф 10мм и сварке.
2. Сварку производить электродами типа Э42 по гост 9466-75.
   Толщину сварных швов принять по наименьшей толщине свариваемых элементов.
3. Все металлоконструкции окрашиваются краской ХВ-124 (гост 10144-74*) по грунту ФЛ-03к (гост 9109-76).
4. Деревянные конструкции клетки выполнять из древесины хвойных пород I категории согласно СН и П III 19-76.
5. Данный лист читать совместно с листами КМ-4; ТХ-7.
6. Двери клетки закрываются запор-цепочкой.

Рук. мас	Канторович		
Гип	Стуканова		
Гл. конст	Корнеев		
Рук. гр.	Костина		
Ст. инж	Кутузова		
Н. контр.	Корнеев		

тп 801-3-39.84 КЖ

Привязан

Инв. н

Родильная на 25 коров с помещениями для телят и ремонтного молодняка на 220 голов

Стадия	Лист	Листов
РП	15	

Клетка металлическая для телят КТИ-1

Росгипроницельстрой г. Москва

20233-01 31

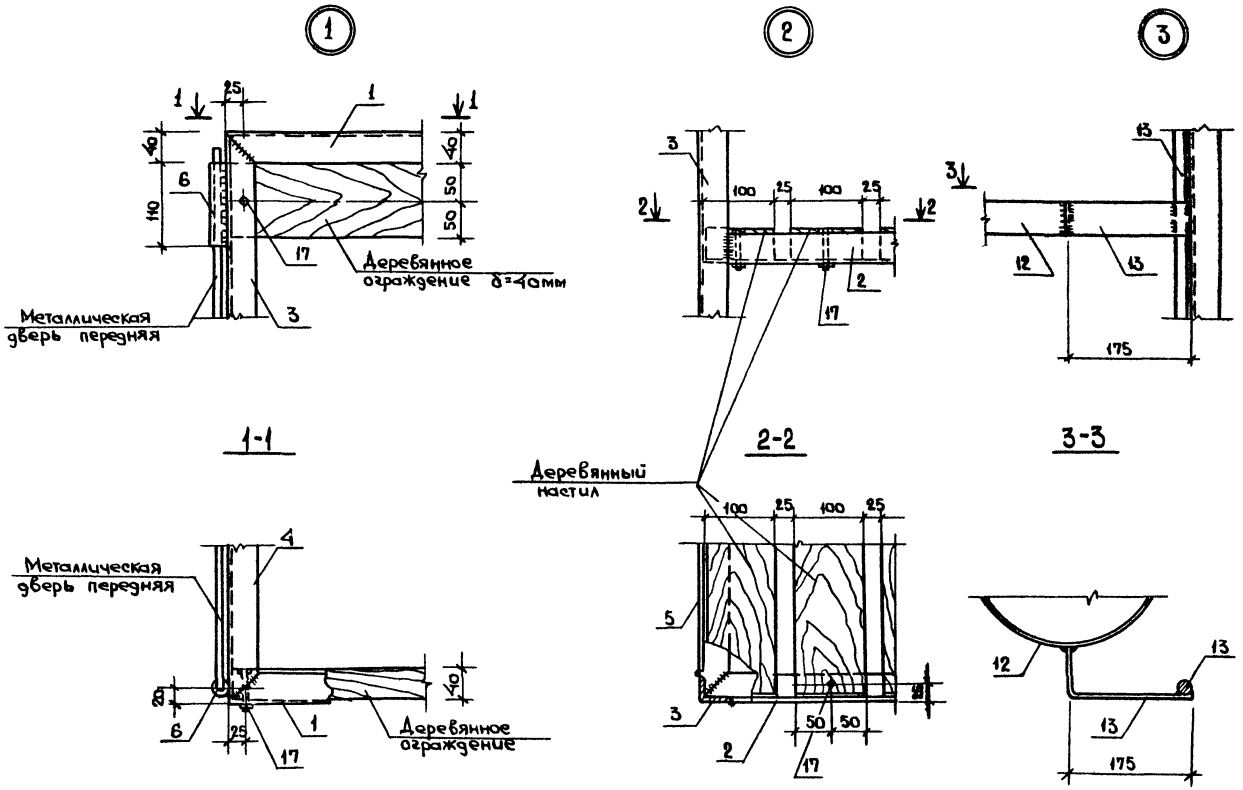

Спецификация металла на 1 клетку

Марка элемента	№ поз.	Сечение	Длина мм	Кол. шт.	Масса кг: 1 поз.	Масса кг: всех поз.	Масса кг: Марка	Примечания
КТИ-1	1	L 40×4	1200	2	2,90	5,80	49,44	ГОСТ 8509-72*
	2	L 40×4	1190	2	2,88	5,76		—"—
	3	L 40×4	1390	4	3,36	13,44		—"—
	4	L 40×4	590	2	1,43	2,86		—"—
	5	L 40×4	580	2	1,40	2,80		—"—
	6	Труба ф 15	110	4	0,14	0,56		ГОСТ 3262-75*
	7	- 60×10	60	4	0,28	1,12		ГОСТ 103-76
	8	ф 14	2370	2	2,87	5,94		ГОСТ 2590-71*
	9	ф 14	536	1	0,65	0,65		—"—
	10	ф 14	660	2	0,80	1,60		—"—
	11	- 50×4	408	1	0,64	0,64		ГОСТ 103-76
	12	- 50×4	320	1	0,50	0,50		—"—
	13	- 50×4	250	1	0,39	0,39		—"—
	14	ф 14	126	1	0,15	0,15		ГОСТ 2590-71*
	15	ф 14	936	5	1,13	5,65		—"—
	16	ф 14	260	1	0,30	0,30		—"—
	17	Болт М10	50	32	0,04	1,28		ГОСТ 7798-70*

1. Расход древесины на 1 клетку - 1,28 м^3.
2. Данный лист читать совместно с листом КМ-3.

Рук.маст.	Кантаровцев		ТП 801-3-39.84 КЖ
ГИП	Стуканова		
Гл.конст.	Корнеев		
Рук.гр.	Кодина		
Ст.инж.	Кутузова		
Н.контр.	Корнеев		
Привязан			Родильная на 25 коров с помещениями для телят и ремонтного молодняка на 220 голов
Инв.№			Узлы 1-4 и спецификация к листу КЖ-15

Стадия: РП | Лист: 16 | Листов:

Росгипронисельстрой г. Москва

Типовой проект 801-3-39.84

Ведомость чертежей основного комплекта КД

Лист	Наименование	Примечание
1	Общие данные	
2	Схема расположения ферм, стропил, горизонтальных связей	
3	Схема расположения плит покрытия	
4	Денник Д-1. Узлы 1; 2; 3 кормушка КД-1. Щит Щ-2	
5	Схема расположения элементов выгульных площадок по оси А, Б	

Ведомость спецификаций

Лист	Наименование	Примечание
2	Спецификация к схеме расположения ферм, стропил горизонтальных связей	
3	Спецификация к схеме расположения плит покрытия	
4	Спецификация материалов на одну марку	
5	Спецификация к схемам расположения элементов выгульных площадок по оси А; Б	
5	Спецификация деталей на один элемент	

1. Рабочие чертежи деревянных конструкций (чертежи марки КД) разработаны на основании технической документации, оговоренной в общих указаниях к чертежам марки АР и КЖ, и в соответствии с чертежами марки АР.

Условные обозначения

Номер узла
Номер листа, где разработан узел

Номер узла
Обозначение типового проектного материала

Ведомость ссылочных и прилагаемых документов

Обозначение	Наименование	Примечание
1.860-3 в.1	Деревянные несущие конструкции для покрытий сельских производственных зданий. Металлодеревянные арочные фермы ЦНИИСК пролетом 9 и 12 м	
1.865-2 в.2	Плиты покрытий облегченной конструкции для производственных зданий сельского хозяйства. Плиты длиной 3м на деревянном каркасе с фанерной и дощатой обшивками.	
2.860-1 в.2	Узлы покрытий и подвесных потолков из каркасных панелей облегченной конструкции	
1.138-10 в.2	Перемычки железобетонные для зданий с кирпичными стенами Перемычки плитные	
3.818-1 в.2	Технологические изделия для животноводческих производственных зданий. Изделия из сборного железобетона для зданий крупного рогатого скота. Рабочие чертежи	

Ведомость объемов деревянных и железобетонных элементов

№ строки	Наименование группы элементов конструкции	Код	К-во м³	Примечан
	Деревянные элементы			
1	Фермы		27,732	
2	Связи		3,82	
3	Стропила		1,111	
4	Мауэрлат		0,48	
5	Плиты покрытия для $t°=-20°-30°$		51,202	
6	Плиты покрытия для $t°=-40°$		54,599	
7	Денник, кормушка, щит Щ-1		0,286	
8	Ворота, жердевое ограждение		2,898	
	Железобетонные элементы			
9	Стойки ограждения		4,92	Бетон М200

Типовой проект разработан в соответствии с действующими нормами и правилами и предусматривает мероприятия, обеспечивающие взрывную, взрывопожарную и пожарную безопасность при эксплуатации здания.

Гл. инженер проекта Стуканова З.Г.

Инв.№ подл. | Подп. и дата | Взам. инв.№

Инв.№			
Рук. мар.	Кантарович		
ГИП	Стуканова		
Гл. конс.	Молчанов		
Рук. гр.	Костина		
Ст. инж.	Анфимова		
Н. контр.	Молчанов		

Привязан

ТП 801-3-39.84 КД

Родильная на 25 коров с помещением для телят и ремонтного молодняка на 200 голов

Стадия	Лист	Листов
РП	1	5

Общие данные

Ростгипроинсельстрой г. Москва

20233-01 33

Альбом I

Типовой проект 801-3-39.84

Схема расположения ферм, стропил, горизонтальных связей

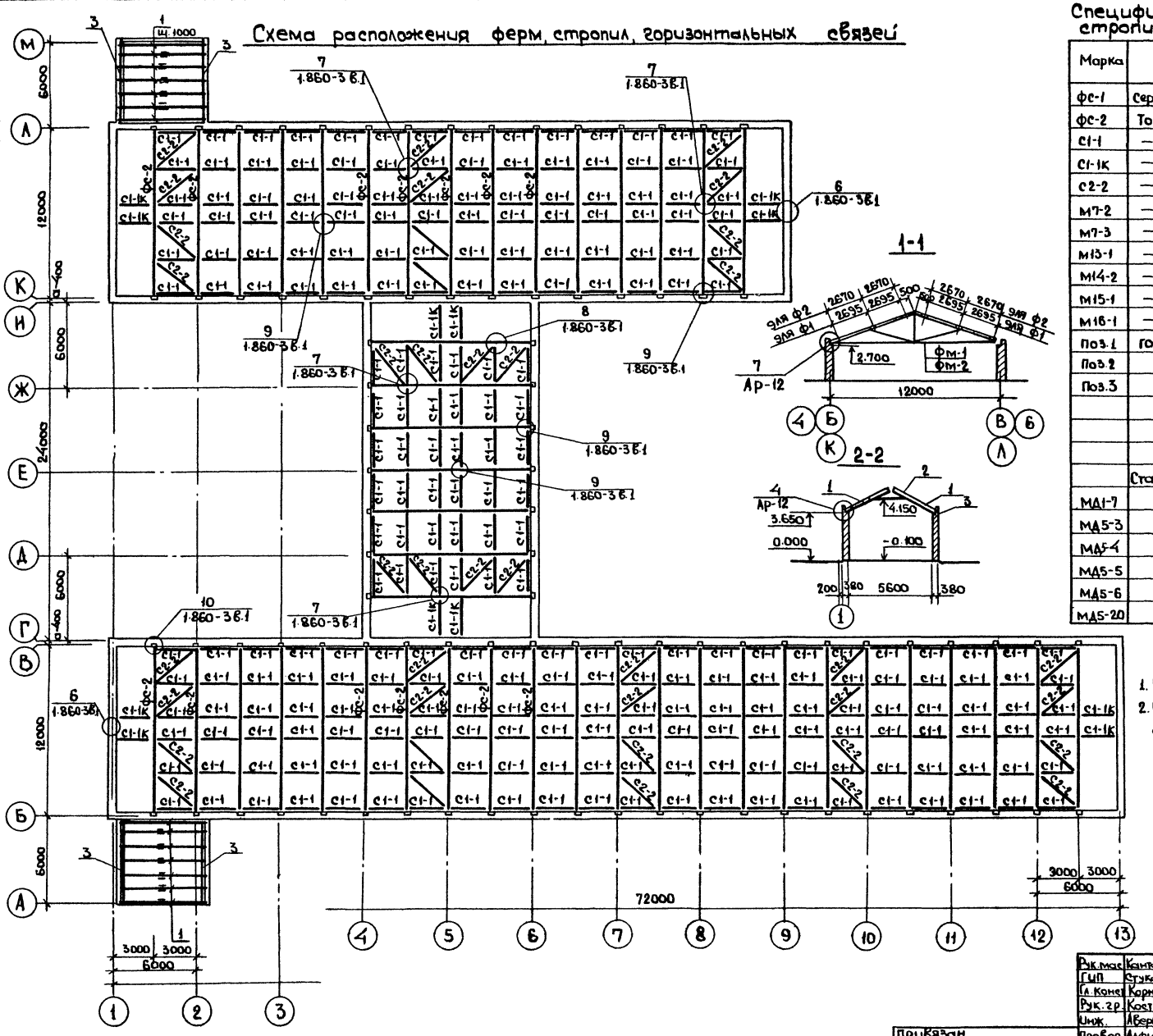

Спецификация к схеме расположения ферм, стропил, горизонтальных связей

Марка	Обозначение	Наименование	Кол.	Масса кг	Примеч.
фс-1	Серия 1.860-3 в.1	ферма МДФ12-9	31	439	
фс-2	То же	—"— МДФ12-12	14	552	
с1-1	—"—	Связь с1-1	252		
с1-1к	—"—	—"— с1-1к	12		
с2-2	—"—	—"— с2-2	40		
м7-2	—"—	Соединительная деталь м7-2	420		
м7-3	—"—	То же м7-3	200		
м13-1	—"—	—"— м13-1	1216		
м14-2	—"—	—"— м14-2	80		
м15-1	—"—	—"— м15-1	436		
м16-1	—"—	—"— м16-1	12		
поз.1	ГОСТ 8486-66	Стропила 40х180(h) l=3400	28		
поз.2	—"—	Затяжка 40х100(h) l=3800	28		
поз.3	—"—	Мауэрлат 200х100(h) l=6000	4		
	Стальные элементы крепления к листу КД-3				
МД1-7	1.800-4	Соединительная деталь МД1-7	270		
МД5-3	—"—	—"— МД5-3	360		
МД5-4	—"—	—"— МД5-4	270		для t°=-20°
МД5-5	—"—	—"— МД5-5	270		t=-30°
МД5-6	—"—	—"— МД5-6	270		t=-40°
МД5-20	—"—	—"— МД5-20	270		

1. Все незамаркированные фермы фс-1
2. При монтаже ферм пользоваться указаниями серии 1.860-3 в.1.

Рук.мас	Кантарович		
ГИП	Стуканова		
Гл.конст	Корнеев		
Рук.гр.	Костина		
Инж.	Аверьянова		
Провер.	Алфимова		
Н.контр.	Корнеев		

Тп 801-3-39.84 КД

Родильная на 25 коров с помещением для телят и ремонтного молодняка на 220 голов

Схема расположения ферм, стропил, горизонтальных связей

Стадия	Лист	Листов
Р	2	

Росгипроницельстрой г. Москва

Привязан

Инв.н

Инв.н подл. | Подп. и дата | Взам.инв.н

20233-01 34

Схема расположения плит покрытия

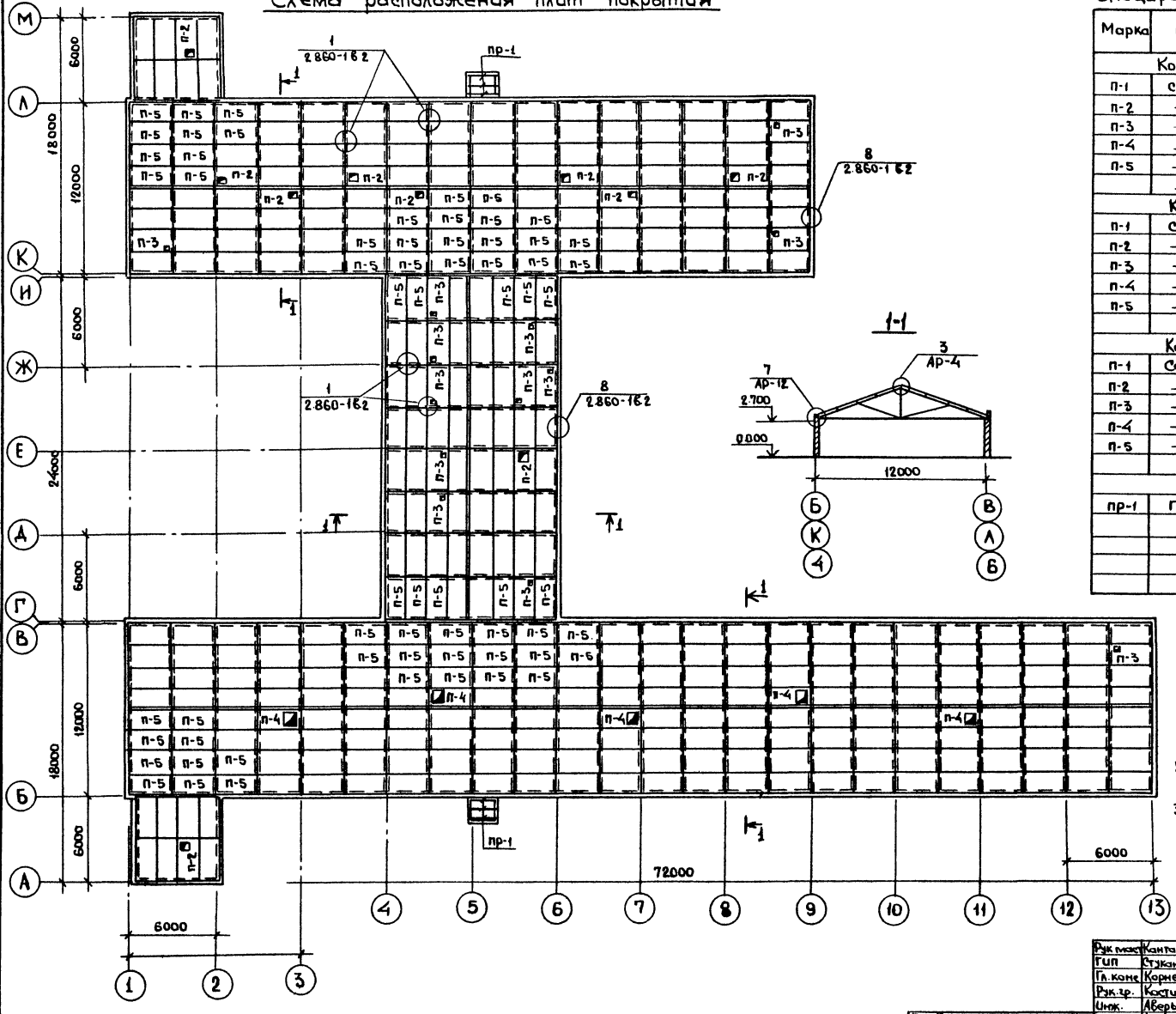

Спецификация к схеме расположения плит покрытия

Марка	Обозначение	Наименование	Кол	Масса т	Примеч
	Конструкции деревянные для $t°_н = -20°C$				
П-1	Серия 1.865-2 в.2	Плиты покрытия АКА-32-13	307	0,164	
П-2	—"— —"—	—"— —"— АКА-07-33-13	10	0,183	
П-3	—"— —"—	—"— —"— АКА-03-33-13	13	0,154	
П-4	—"— —"—	—"— —"— АКА-011-33-13	5	0,144	
П-5	—"— —"—	—"— —"— АКА-33-13	65	0,188	
	Конструкции деревянные для $t°_н = -30°C$				
П-1	Серия 1.865.2 в.2	Плиты покрытия АКА-32-15	307	0,164	
П-2	—"— —"—	—"— —"— АКА-07-33-15	10	0,177	
П-3	—"— —"—	—"— —"— АКА-03-33-15	13	0,154	
П-4	—"— —"—	—"— —"— АКА-011-33-15	5	0,144	
П-5	—"— —"—	—"— —"— АКА-33-15	65	0,188	
	Конструкции деревянные для $t°_н = -40°C$				
П-1	Серия 1.865.2 в.2	Плиты покрытия АКА-33-18	307	0,164	
П-2	—"— —"—	—"— —"— АКА-07-33-18	10	0,177	
П-3	—"— —"—	—"— —"— АКА-03-33-18	13	0,154	
П-4	—"— —"—	—"— —"— АКА-011-33-18	5	0,144	
П-5	—"— —"—	—"— —"— АКА-33-18	65	0,188	
	Конструкции для $t°_н = -20°; -30°; -40°C$				
пр-1	ГОСТ 8486-66	Прогон 50 х 150 ℓ=2280	6		

1. Все незамаркированные плиты покрытия П-1.
2. При монтаже плит покрытия пользоваться указаниями серий 1.865-2 вып.2 и 2860-1 вып.2.
3. Спецификация стальных элементов креплений плит к фермам дана на листе КД-2.

Рук.мастер	Кантарович		ТП 801-3-39.84 КД
ГИП	Стуканова		
Гл.конс.	Корнеев		
Рук.гр.	Костина		
Инж.	Аберьянов		
Провер.	Афимова		Родильная на 25 коров с помещением для телят и ремонтного молодняка на 220 голов — Стадия Р, Лист 3, Листов
Н. контр.	Корнеев		Схема расположения плит покрытия — Росгипронисельтрой г. Москва

Привязан

Инв.№

Гл.спец.ОВ | Альбом

Взам.инв.№

Инв.№ подлин. | Подпись и дата

Альбом I

Типовой проект 801-3-39.84

Денник Д-1

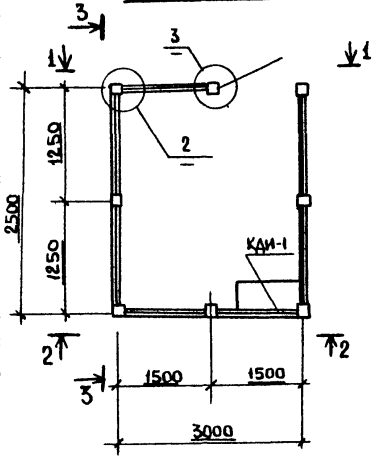

2-2

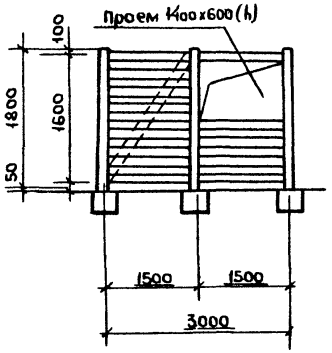

3-3

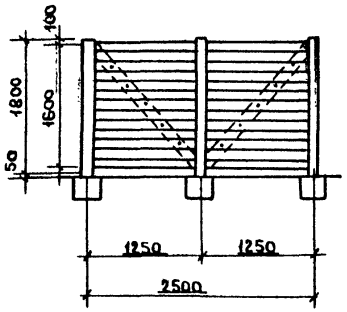

Щит Щ-1

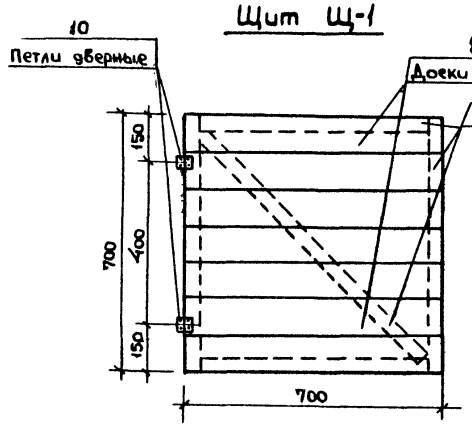

1-1

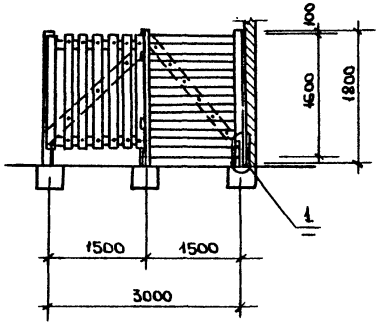

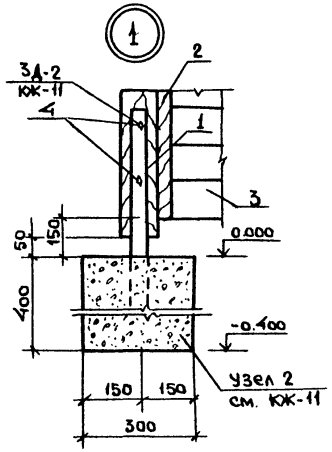

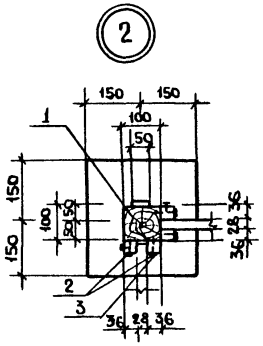

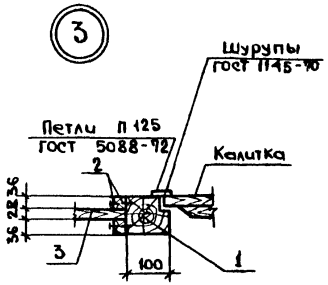

Спецификация материалов на одну марку

Формат	Зона	Поз	Обозначение	Наименование	Кол.	Масса един кг	Примеч
				Денник Д-1			
		1	ГОСТ 8486-66**	Стойка 100х100х1800	8		0,144м³
		2	ГОСТ 8486-66**	Брусок 36х36х1700	28		0,076м³
		3	ГОСТ 8486-66**	Перегородки дощатые δ=28мм	13,9		0,045м³
		3	ГОСТ 8486-66**	Калитка дощатая δ=28мм	2,3		
		4	ГОСТ 7798-70	Болты М12х130	16	2,57	Общий
				Кормушка КДИ-1			
		5	ГОСТ 8486-66**	Доски 36х100 п/м	1,12		0,004
		6		Треугольные бруски 46х46	1,6		0,004
		7	ГОСТ 8486-66**	Бруски 46х77 п/м	1,6		0,0064
				Щит Щ-1			
		8	ГОСТ 8486-66**	Доски 100х13 ℓ=700 шт	7		0,0064
		9	ГОСТ 8486-66**	Бруски 50х50 п/м	3,8		0,0095
		10		Петли дверные	2		

1. Данный лист читать совместно с листами ТХ-7; КЖ-11.
2. Объем пиломатериалов дан в заготовках (не строганы)

План КД-1

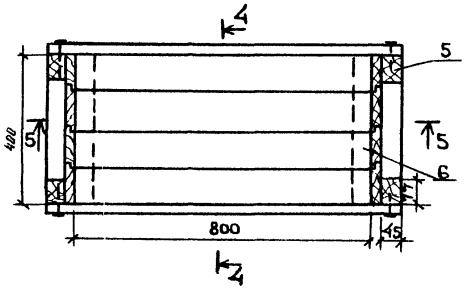

4-4

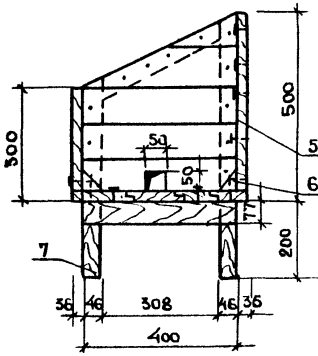

5-5

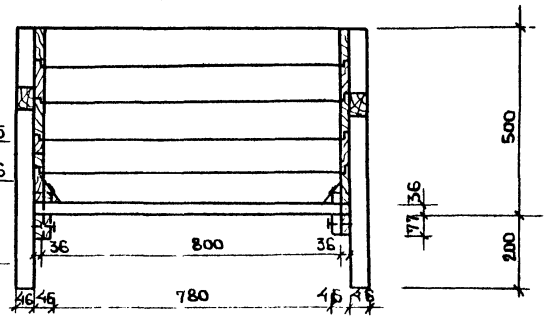

Привязан

Инв. N

Рук.мас	Капаревич		ТП 801-3-39.84 КД
ГИП	Стуканова		
Гл.конс	Корнеев		
Рук.гр.	Костина		
Ст.техн	Янина		Родильная на 25 коров с помещением для телят и ремонтного молодняка на 220 голов — Стадия Р, Лист 4, Листов
Н.контр.	Корнеев		Денник Д-1; Узлы 1,2,3; Кормушка КДИ-1; Щит Щ-1 — Росгипронисельстрой г. Москва

Инв. N подл. | Подпись и дата | Взам. инв. N | Гашков | ТХ спец.

20233-01 36

Альбом I

Типовой проект 801-3-39.84

Схема расположения элементов выгульной площадки по оси Л

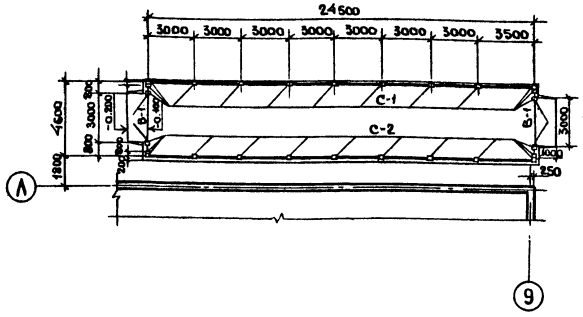

1-1

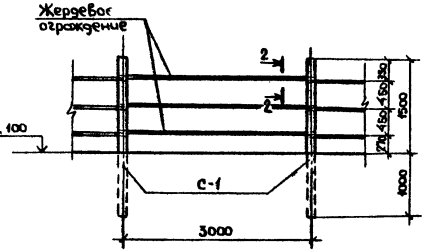

2-2



Схема расположения элементов выгульной площадки по оси Б

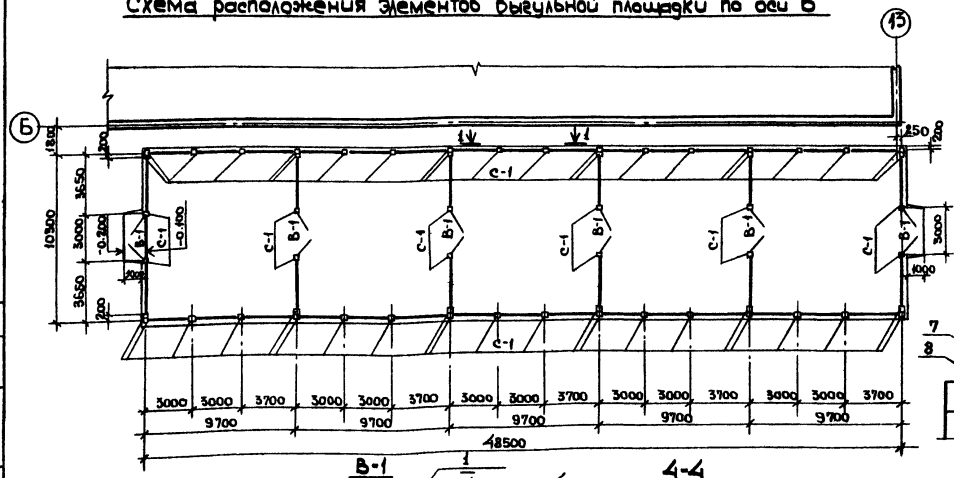

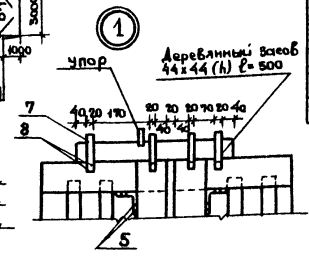

В-1

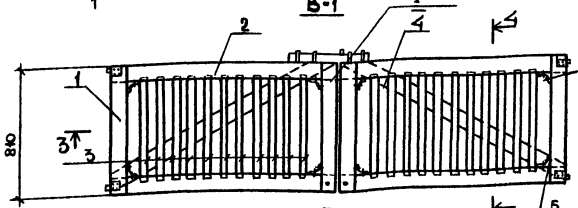

4-4

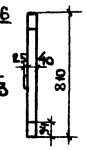

Угольник поз.5

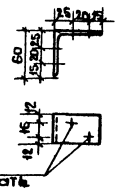

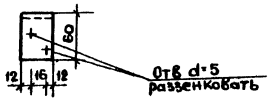

3-3

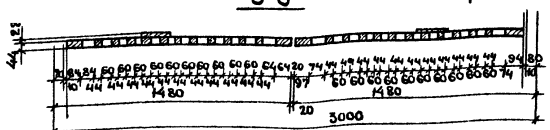

Спецификация к схемам расположения элементов выгульных площадок по оси Л,Б

Марка	Обозначение	Наименование	Кол	Масса кг	Примеч
		Железобетонные изделия			
С-1	Серия 3.818-1 в.2	Стойка С07	82		
		Деревянные изделия			
В-1	Лист КД-6	Ворота В-1	8		
		Жерди ф 60 м³	2,13		

Спецификация деталей на один элемент

Формат	Зона	Поз	Обозначение	Наименование	Кол	Масса един. кг	Прим.
				Ворота В-1			
		1	На данном листе	Бруски обвязки 94x44x810	4		0,016 м³
		2	На данном листе	Бруски обвязки 94x44x1400	4		0,028 м³
		3	На данном листе	Бруски обрешетки 44x44x1400	22		0,04 м³
		4	На данном листе	Раскос 94x28x1900	2		0,012
				Стальные детали			
		5	Гост 103-78	-40x5; ℓ=125	8		1,57
		6	Гост 1145-80	Шуруп А4x30	32		0,072
		7	Гост 103-76	Скоба из -20x4; ℓ=280	4		0,7
		8	Гост 1145-80	Шуруп А4x40	32		0,96

1. Объем древесины и вес стальных деталей дан общий.
2. Объем древесины дан в заготовках (не строганая).

Рук.мас	Кантарович	
Гип	Стуканова	
Гл.Конст	Корнеев	
Рук.гр.	Костина	
Инж.	Аверьянова	
Н.контр	Корнеев	

ТП 801-3-39.84 КД

Родильная на 25 коров с помещением для телят и ремонтного молодняка на 220 голов

Стадия	Лист	Листов
РП	5	

Схемы расположения элементов выгульных площадок по оси Л,Б

Росгипроницельстрой г. Москва

Привязан

Инв.N

20233-01 (37)

gost.e-ecolog.ru