ТИПОВОЙ ПРОЕКТ

801-3-79.87

РОДИЛЬНАЯ НА 48 КОРОВ С ТЕЛЯТНИКОМ НА 224 ГОЛОВЫ

(СТОЕЧНО-БАЛОЧНЫЙ КАРКАС)

АЛЬБОМ I

Пояснительная записка. Технология производства.
Архитектурные решения. Конструкции железобетонные.
Строительные изделия

27980-01
Цена 5-93

gost.e-ecolog.ru

ТИПОВОЙ ПРОЕКТ

801-3-79.87

РОДИЛЬНАЯ НА 48 КОРОВ С ТЕЛЯТНИКОМ НА 224 ГОЛОВЫ

(СТОЕЧНО-БАЛОЧНЫЙ КАРКАС)

СОСТАВ ПРОЕКТА:

Альбом I Пояснительная записка. Технология производства. Архитектурные решения. Конструкции железобетонные. Строительные изделия.

Альбом II Внутренние водопровод и канализация. Отопление и вентиляция. Тепломеханическая часть. Электроосвещение и силовое электрооборудование. Автоматизация систем отопления и вентиляции. Автоматизация тепломеханических процессов.

Альбом III Задание заводу на изготовление щита управления электрокотельной.

Альбом IV Спецификации оборудования.

Альбом V Сметы.

Альбом VI Ведомости потребности в материалах.

АЛЬБОМ I

РАЗРАБОТАН
ИНСТИТУТОМ ГИПРОНИСЕЛЬХОЗ

Главный инженер института В. А. Чернояров
Главный инженер проекта О. Л. Левченкова

УТВЕРЖДЕН И ВВЕДЕН В ДЕЙСТВИЕ
ИНСТИТУТОМ ГИПРОНИСЕЛЬХОЗ
ГОСАГРОПРОМА СССР
ПРИКАЗ ОТ 12.10.87г № 218 П

© ЦИТП Госстроя СССР, 1988

Содержание

Лист	Наименование	Стр.
	Содержание	2
	Пояснительная записка	3,4
	Основной комплект рабочих чертежей	
	марки ТХ	
1	Общие данные (начало)	5
2	Общие данные (продолжение)	6
3	Общие данные (окончание)	7
4	План. Разрезы 1-1, 2-2. Узел III	8
5	Разрезы 3-3...7-7. Узел I	
6	Разрезы 8-8... 12-12, 15-15. Узел II	10
7	Схема разводки вакуумпровода.	
	Схема гидравлическая.	
	Разрезы 16-16... 19-19	11
	Основной комплект рабочих чертежей	
	марки АР	
1	Общие данные (начало)	12
2	Общие данные (окончание)	13
3	План. Разрезы 1-1, 2-2	14
4	Фасады. Схема расположения	
	элементов крепления ворот	15
5	План кровли	16
6	План полов	17
7	План перемычек и отверстий в стенах и	
	перегородках; гнезд и закладных деталей в полу	18
8	Фрагмент 2. Планы на отм. 2.800. Узлы	19
9	Схема раскладки элементов	
	перекрытия помещений	20

Лист	Наименование	Стр.
	Основной комплект рабочих чертежей	
	марки КЖ	
1	Основные данные (начало)	21
2	Основные данные (окончание)	22
3	Схема расположения элементов фундаментов	23
4	Узлы 1,2. Сечения 1-1... 9-9 к схеме	
	расположения элементов фундаментов	24
5	Схема расположения каналов навозоудаления,	
	кормушек, монолитных фундаментов,	
	трапов и приямков	25
6	Фрагмент 1 к схеме 1	26
7	Узлы III, IV к схеме 1	27
8	Приямки ПЯм 1... ПЯм 3. Фундаменты под оборудование	
	ФОм 1, ФОм 2. Трапы ТБГ1, ТБГ2 к схеме 1	28
9	Схема расположения элементов каркаса	29
10	Схема расположения элементов покрытия	30
11	Схема расположения элементов перекрытия на отм. 2.800, 3.180	31
12	Схема расположения стеновых панелей	32
13	Схема расположения элементов перегородок	33
	Строительные изделия	
КЖИ-100	Ферма 1ФТ6-6АIIIТПα	34
КЖИ-200	Балка БС 7.5-5А IV Пα, БС 7.5-5А IV Пб	
КЖИ-300	Панель стеновая ЛСТ	35
КЖИ-400	Плита 1ПГ-2А IVТ-Пα	
КЖИ-500	Каркасно-обшивной щит ЩКО-1	36
КЖИ-010	Изделие металлическое МИ1	
КЖИ-020	Рамка металлическая РМ1, РМ2	37
КЖИ-030	Кронштейн металлический К1, К2.	

Альбом I

Общая часть.

Типовой проект„ Родильная на 48 коров с телятником на 224 головы" разработан на основании плана типового проектирования на 1987-1988г.г и в соответствии с заданием N 10Т на переработку типовых проектов утвержденного Госагропромом СССР 12 января 1987г. поз. Т.6.7.1.1 (взамен т.п. 801-3-1).

Проект предназначен для содержания 48 голов глубостельных и новостельных коров и 224 телят до 6-ти месячного возраста при строительстве фермы на 400 коров.

Проектом предусмотрено децентрализованное теплоснабжение.

Здание со стоечно-балочным каркасом.

Фундаменты, колонны, фермы, плиты покрытия и перегородки - сборные железобетонные.

Стены - из сборных трехслойных панелей с эффективным утеплителем.

Кровля - из асбестоцементных волнистых листов.

Полы - дощатые, бетонные и из керамической плитки.

Здание родильной на 48 коров с телятником на 224 головы одноэтажное прямоугольное, с размерами в плане 21.0×66.0м с пристройкой размером 6.0×6.0 м.

Класс ответственности здания - II

Степень огнестойкости здания - II

Область применения.

- расчетная зимняя температура наружного воздуха минус 20,30 (основное решение) и 40° С;
- скоростной напор ветра 0.23 кПа (23 кгс/м²);
- вес снегового покрова 1.00 кПа (100 кгс/м²);
- сейсмичность района строительства не выше 6 баллов;
- рельеф территории спокойный;
- грунтовые воды отсутствуют

Грунты в основании непучинистые, непросадочные с нормативными характеристиками в соответствии с СН 227-82.

Противопожарные мероприятия.

В соответствии со СНиП 2.01.02-85 степень огнестойкости здания родильной принята - II. Согласно перечню производств по взрывной, взрывопожарной и пожарной опасности для предприятий Госагропрома СССР категория производственных помещений принята В и Д. Помещение с категорией В отделяется от помещений с категорией Д противопожарной дверью и перегородками. Эвакуация обслуживающего персонала из помещений осуществляется через двери и ворота.

Расход воды на наружное пожаротушение принят согласно таблице 7 СНиП 2.04.01-85 и составляет 10 л/с (при II степени огнестойкости конструкции, объеме здания 5...20 тыс.м³, категории производства по пожарной опасности Д).

Технико-экономические показатели

	Наименование показателей	Ед. изм.	Показатели: Данного проекта	Показатели: Проекта аналога 801-3-51-85
1.	Мощностной показатель	скотомест	272	280
	Расчетный показатель		Одно скотоместо	
2.	Количество работающих	чел.	5	5
3.	Общая площадь	м²	1420	1443
4.	Площадь застройки	м²	1484	1504
5.	Строительный объем	м³	6216	6790
6.	Общая сметная стоимость	тыс. руб.	126.55	141.68
	в том числе:			
	строительно-монтажных работ	"	111.69	131.20
	оборудования	"	14.86	10.48
	Общая стоимость на расчетный показатель	"	465.26	506.0
	Стоимость строительно-монтажных работ на 1м² общей площади	"	82,32	90.92
7.	Расчетная электрическая мощность	кВт	292.0	211.95
	Годовой расход электроэнергии	кВт. ч.	418900	354200*
8.	Расход воды	м³/сут.	8.94	9.75
	то же	м³/год	2446	3359
9.	Расход стоков	м³/сут	1.986	3.36
10.	Трудозатраты построечные	чел.ч	15810	12800
	Тоже, на расчетный показатель	"	58.13	46.00
11.	Расход основных строительных материалов:			
	Цемента приведенного	т	180.72	217.5
	на расчетный показатель	т	0.66	0.78
	Лесоматериалов приведенных	м³	98.26	116.53
	на расчетный показатель	"	0.365	0.406
	Стали приведенной	т	35,35	43.70
	на расчетный показатель	"	0.13	0.15
	Кирпича	тыс. шт.	58.47	7,14
	Бетон и железобетон	м³	529.14	738.90

* В проекте-аналоге не учтен расход электроэнергии на отопление и вентиляцию - 127507 кВт.ч.

Инв. N подл. | Подпись и дата | Взам. инв. N

				801-3-79.87-ПЗ
ГИП	Левченкова		Пояснительная записка	Стадия: Р; Лист: 1; Листов: 2
Нач.см.од	Криницкая			ГИПРОНИСЕЛЬХОЗ
Гл.спец.	Лурье			

Копир. Ченцова 22980-01 4 Формат А2

Альбом I

Основные положения по производству строительно-монтажных работ.

Основные положения разработаны в соответствии с требованиями „Инструкции по типовому проектированию" (СН 227-82) и СНиП 3.01-01.85 „Организация строительного производства" с использованием действующих нормативных документов.

Принципиальная схема возведения здания родильной на 48 коров с телятником на 224 головы (стоечно-балочный каркас) предусматривает следующую последовательность строительно-монтажных работ:

- отрывка котлованов под фундаменты вдоль осей „А" и „Г", а также траншей вдоль цифровых осей „2-11" под фундаменты устанавливаемые между осями „Б-В";
- ручная зачистка дна котлованов и траншей под фундаменты;
- монтаж сборных железобетонных фундаментов между осями „2-11" и „Б-В" при движении монтажного крана между осями „А-Б" и „В-Г";
- обратная засыпка пазух котлованов местным грунтом с послойным трамбованием;
- монтаж колонн, балок и плит покрытия между осями „А-Б" и „В-Г" при движении монтажного крана с наружной стороны строящегося здания вдоль осей „А" и „Г";
- монтаж фундаментных балок и стеновых панелей по осям „А" и „Г" кроме участков стен между осями „1-2" и „11-12";
- отрывка траншей под каналы навозоудаления, фундаменты по осям „1", „12" и под стены помещения для УТН-10 в осях 1/1 - 2/1 и „Д-Е";
- устройство каналов навозоудаления и фундаментов под торцевые стены, а также по осям „Е", „1/1" и „2/1";
- обратная засыпка пазух котлованов и траншей местным грунтом с послойным трамбованием;
- кирпичная кладка торцевых стен по осям „1", „12" и стен помещения УТН-10 по осям „Е", „1/1" и „2/1";
- монтаж плит покрытия, фундаментных балок и стеновых панелей между осями „1-2" и „11-12", а также плит покрытия помещения УТН-10.

Основные объемы земляных работ рекомендуется выполнять в летнее время и в соответствии со СНиП III-8-76 расчистку и вертикальную планировку следует выполнять бульдозером типа Д-687.

При производстве земляных работ котлованы и траншеи должны быть защищены от попадания поверхностных вод.

Монтаж сборных железобетонных фундаментов и устройство монолитных каналов навозоудаления необходимо выполнять вслед за разработкой котлованов и траншей.

При устройстве монолитных каналов навозоудаления в качестве опалубки применяются инвентарные щиты.

Монтаж сборных железобетонных конструкций родильной рекомендуется вести с помощью автомобильного крана КС-3562 грузоподъемностью 10 т.

Основным критерием при выборе монтажного крана является соответствие его технических параметров (грузоподъемности, вылета стрелы, высоты подъема крюка) весовым характеристикам монтируемых конструкций и объемно-планировочному решению здания.

При выборе монтажного крана учитывается также необходимая последовательность монтажных работ, диктуемая конструктивным решением возводимого здания.

Монтаж сборных железобетонных конструкций должен выполняться с соблюдением следующих требований:

- последовательности монтажа, обеспечивающей устойчивость и геометрическую неизменяемость смонтированной части здания на всех стадиях монтажа и прочность монтажных соединений;
- комплектности установки конструкций каждого участка (захватки, ячейки), позволяющей производить на смонтированном участке последующие работы;
- безопасности монтажных, общестроительных работ на объекте с учетом их выполнения по совмещенному графику.

Производство строительно-монтажных работ, включая работы в зимних условиях, должно осуществляться в строгом соответствии с требованиями соответствующих глав части III СНиП а.

Строительно-монтажные работы при возведении здания необходимо выполнять с соблюдением правил техники безопасности в строительстве (СНиП III-4-80).

Инв.№ подл. | Подпись и дата | Взам. инв.№

Альбом I

Ведомость рабочих чертежей основного комплекта марки ТХ

Лист	Наименование	Примечан.
1	Общие данные (начало)	
2	Общие данные (продолжение)	
3	Общие данные (окончание)	
4	План. Разрезы 1-1, 2-2. Узел III	
5	Разрезы 3-3...7-7. Узел I.	
6	Разрезы 8-8...12-12, 15-15. Узел II	
7	Схема разводки вакуумпровода. Схема	
	гидравлическая. Разрезы 16-16...19-19	

Ведомость основных комплектов рабочих чертежей

Обозначение	Наименование	Примечан.
ТХ	Технология производства	
АР	Архитектурные решения	
КЖ	Конструкции железобетонные	
КМ	Конструкции металлические	
ВК	Внутренние водопровод и	
	канализация	
ОВ	Отопление и вентиляция	
ТМ	Тепломеханическая часть	
ЭМ	Электроосвещение и силовое	
	электрооборудование	
АОВ	Автоматизация систем	
	отопления и вентиляции	
АТМ	Автоматизация тепломеха-	
	нических процессов	

Ведомость ссылочных и прилагаемых документов

Обозначение	Наименование	Примечан.
	Прилагаемые документы	
ТХ.СО	Спецификация оборудования	
ТХ.ВМ	Ведомость потребности в материалах	

Технологический процесс

Родильная на 48 коров с телятником на 224 головы предназначена для строительства в составе ферм по производству молока на 400 коров.

Здание разделено в продольном направлении на два изолированных друг от друга помещения: одно предназначено для проведения отела, содержания глубокостельных и новотельных коров и новорожденных телят (профилакторий), другое - для содержания телят в возрасте от 15 дней до 6 месяцев. Глубокостельные коровы и нетели поступают в родильную из коровников за две недели до отела и после прохождения санитарной обработки в специальном помещении размещаются в стойлах размером 1.2×2.0 м.

При появлении признаков приближающихся родов корову вновь подвергают санитарной обработке и переводят для отела в предварительно очищенный и продезинфецированный денник размером 3.0×3.0 м.

На пол денника укладывают чистую измельченную солому из расчета 5кг на голову, а каналы навозоудаления перекрывают деревянными щитами. После отела теленка оставляют с матерью.

Из денника для отела коров переводят в стойла для новотельных коров размером 1.2×2.0м, где их содержат в течение 14-15 дней, а новорожденных телят на специальной тележке отвозят в одну из секций профилактория. Привязь коров в стойлах осуществляется с помощью стойлового оборудования ОСК-25А с групповым отвязыванием.

Стойла и денники в помещении для отела располагаются двумя продольными рядами, образуя кормовой проезд шириной 2.25м и два пристенных навозных прохода.

Кормление коров осуществляется из стационарных кормушек в зимний период кормосмесями из сена, силоса, сенажа, корнеплодов и части комбикормов (1кг на голову в сутки), в летний период - зеленым кормом и комбикормом.

Приготовление кормосмеси предусматривается в кормосмесительном цехе фермы, раздача ее в кормушки - мобильным кормораздатчиком КТУ-10А два раза в сутки. Новотельным коровам, кроме того, дополнительно в зависимости от их продуктивности, раздают комбикорм с помощью ручных тележек ТУ-300.

Доение новотельных коров осуществляется в стойлах в переносные ведра при помощи доильного агрегата ДАС-26 три раза в сутки. Молозиво используют для выпойки телят профилакторного периода.

Оставшееся молоко сливают во фляги и доставляют в моечную для приготовления к выпойке телятам в возрасте от 15 дней до 3 месяцев. Мойку доильных аппаратов осуществляют в молочной-моечной на устанавке, входящей в комплект ДАС-26.

Новорожденных телят размещают в индивидуальных клетках профилактория и содержат в течение 15-20 дней.

Профилакторий состоит из четырех изолированных секций на шесть мест каждая, что позволяет эти секции использовать попеременно и проводить перед каждым заполнением комплекс ветеринарно-санитарных мероприятий обеспечивающих санитарную культуру и ветеринарное благополучие профилактория.

Для содержания телят, приема, подогрева, раздачи и выпойки молока и молозива телятам применяется оборудование ОСТ-Ф-32.

Телятам профилакторного периода в первые пять дней жизни выпаивают молозиво матерей, а в последующие дни - сборное молоко от новотельных коров три раза в сутки, из индивидуальных поилок, мойку которых производят в молочной-моечной в специальной ванне. Расход молока на выпойку одного теленка в профилактории составляет в среднем 0.9 ц.

По окончании профилакторного периода телят переводят в телятник для дальнейшего выращивания.

Типовой проект разработан в соответствии с действующими нормами и правилами и предусматривает мероприятия обеспечивающие пожарную безопасность при эксплуатации здания.

Главный инженер проекта подп. О.Л. Левченкова

Инв. № подл.	Подп. и дата	Взам. инв. №	

Инв. №			
ГИП	Левченков	подп.	
Нач. отд.	Иванеко	"	
Н. контр.	Королева	"	
Гл. техн.	Пашинин	"	
Гл. спец.	Орлов	"	
Ст. инж.	Маслова	"	
Инж.	Юркова	"	

Привязан:

801-3-79.87-ТХ

Родильная на 48 коров стелятником на 224 головы (стоечно-балочный каркас)	Стадия	Лист	Листов
	Р	1	7
Общие данные (начало)	ГИПРОНИСЕЛЬХОЗ		

Пров. 18.3.91г Коп. Петрук

Помещение телятника поперечной стенкой разделено на две секции: одна для телят до 3-месячного возраста, вторая - для телят в возрасте от 3 до 6 месяцев.

Содержание телят в секциях предусмотрено в групповых клетках, оборудованных индивидуальными боксами для отдыха животных и кормушками.

Вместимость клеток для телят в возрасте от 15 дней до 3 месяцев - 10 голов от 3 до 6 месяцев - 20 голов, размеры боксов соответственно 0.450 - 0.50 × 1.0м и 0.55 × 1.2м.

Между рядом боксов и кормушкой предусмотрен кормонавозный проход (кормовая площадка).

Полы в кормонавозных проходах бетонные, в боксах - деревянные, приподнятые над полом кормонавозного прохода на 15см. Наличие скотомест и размещение телят приведены в табл. 1

Таблица 1

Возраст телят, дн	Всего скотомест	Дни кормления	Проходит телят в год	Реализовано, гол.	Число кормодней	Среднегодовое поголовье
0-15	24	15	460		6900	19
16-105	120	90	460		41400	113
106-180	104	75	460	460	34500	95
0 - 180	248	180	-	460	82800	227

Выпойку телят в возрасте от 15 дней до 3 месяцев молоком и обратом или заменителем цельного молока (ЗЦМ) производят два раза в сутки из индивидуальных ведер, установленных в кормушки с помощью переносных ведродержателей.

Развозку ведер осуществляют с помощью ручных тележек, мойку и хранение их - в моечной.

Молоко из фляг сливают в ванну ВДП-300, где оно нагревается. Затем подогретое молоко насосом перекачивается в передвижную цисцерну емкостью 150л для раздачи телятам.

При использовании телятам молочного периода ЗЦМ подготовка его к выпойке осуществляется в ванне ВДП-300, в которой обеспечивается необходимый режим его тепловой обработки.

Сборное молоко для выпойки телят также может быть подвергнуто пастеризации в ванне длительной пастеризации ВДП-300.

Температура нагретого молока контролируется термометром.

Из цистерны молоко, обрат или ЗЦМ подается в индивидуальные ведра по рукаву через дозатор.

Кормление телят предусмотрено из стационарных кормушек два раза в сутки, раздача грубых, сочных и зеленых кормов - мобильными кормораздатчиками КТУ-10А, комбикормов - с помощью ручных тележек ТУ-300.

Годовая потребность животных в кормах рассчитана на среднегодовое поголовье коров и нетелей с учетом их продуктивности и на всех телят за период их выращивания до 6-месячного возраста и приведена в табл. 2

Таблица 2

Корма	Питательность 1кг корма к.ед.	Нормы потребности кормов					
		Коровы и нетели - 38 гол.			Телята - 460 гол.		
		на одну голову		на все поголовье	на одну голову		на все поголовье
		ц	ц к.ед	ц	ц	ц к.ед	ц
Сено	0.45	14.3	6.4	543	2	0.9	920
Сенаж	0.35	18.4	6.4	699	1	0.35	460
Силос	0.20	21.4	4.3	813	1	0.2	460
Корнеплоды	0.12	9.2	1.1	350	1	0.12	460
Зеленые корма	0.20	54.6	11.0	2082			
Подвяленный зеленый корм	0.24				3	0.72	1380
Травяная резка	0.6	1.7	1.0	65			
Комбикорм	0.93	9.2	8.6	350	2	1.86	920
Молоко	0.34				2	0.68	920
Обрат	0.17				4	0.72	1840
Поваренная соль	-	0.3	-	11	0.02	-	9
Всего	-		38.8	-	-	5.35	-

Хранение грубых и сочных кормов в размере годовой потребности предусмотрено на территории фермы, в состав которой входит данное здание, текущего запаса комбикормов - в бункере сухих кормов - БСК-10.

Поение животных водой предусмотрено из индивидуальных автопоилок ПА-1А, установленных в стойлах вдоль кормушек из расчета одна поилка на два стойла, в денниках для отела - по одной в каждом, в групповых клетках - одна поилка на 6 - 10 голов

Уборка навоза в родильном отделении осуществляется скребковым транспортером ТСН-2Б, в телятнике - скреперной установкой УС-Ф-170, которые сбрасывают навоз в поперечный канал на горизонтальный транспортер из комплекта ТСН-2Б.

Далее навоз с помощью установки циклического действия УТН-10 продавливается по трубам в навозохранилище.

В профилактории навоз убирают гидросмывом по лоткам, расположенным под клетками, в жижесборник, откуда мобильным транспортом отвозят в навозохранилище.

Выход экскрементов от животных приведен в табл. 3

Таблица 3

Наименование	Среднегодовое поголовье	Выход в сутки, от одной головы, кг			Выход от всего поголовья				Всего экскрементов за год с учетом потерь
					в зимний период		в летний период		
		Всего экскрементов	в т.ч.		Всего экскрементов, т	Потери экскрементов на выгульных площадках %	Всего экскрементов, т	Потери экскрементов на выгульных площадках %	т
			кала	мочи					
Глубостельные коровы и нетели	19	55	35	20	240	-	141	-	381
Новотельные коровы	19	55	35	20	240	15	141	15	324
Телята до 3 месячного возраста	132	4,5	1	3,5	137	-	80	-	217
Телята в возрасте от 3 до 6 месяцев	95	7,5	5	2,5	164	15	96	15	221
Всего	265	-	-	-	781	-	458	-	1143

Содержание коров, нетелей и телят в возрасте от 15 дней до 6 месяцев предусматривает использование подстилки (соломенной резки) в течение года из расчета 0,5 кг на одну голову в сутки. Потребность животных в подстилке составляет 47кг

(460 отелов × 5кг + 246 голов × 0.5кг × 365 дней)

Доставка подстилки в здание осуществляется мобильным транспортом, внесение в стойла, денники и боксы - вручную.

Инв. N подл. | Подпись и дата | Взам. инв. N

				801-3-79.87 - ТХ	
ГИП	Левченкова				
Нач. отд.	Иванеко			Родильная на 48 коров с телятником на 224 головы (стоечно-балочный каркас)	Стадия: Р; Лист: 2; Листов:
Н. контр.	Королева		0138		
Гл. техн.	Пащинин				
Гл. спец.	Орлов			Общие данные (продолжение)	ГИПРОНИСЕЛЬХОЗ
Ст. инж.	Масалова				
Инж.	Юркова				

Привязан

Инв. N

Копир. Ченцова 22980-01 7 Формат А2

Годовой выход навоза с учетом подстилки составляет 1190т

В течение дня новотельным коровам и телятам в возрасте от 3 до 6 месяцев при благоприятных погодных условиях организуют прогулки на выгульных площадках, проектируемых при привязке родильной с телятником в составе фермы.

Взвешивание телят осуществляется на передвижных весах.

В 6-месячном возрасте телят передают для дальнейшего выращивания.

Уборку и дезинфекцию родильной и телятника осуществляют при помощи передвижной дезинфекционной установки УДП.

В здании предусмотрены: помещение для обслуживающего персонала, душевая, санузел и расходная аптека для хранения медикаментов и акушерского инструмента.

Поголовье животных в родильной и телятнике обслуживают 5 операторов, в том числе: 1 оператор по доению коров, 1 оператор по уходу за глубостельными коровами, нетелями и по обслуживанию телят в профилактории, 2 оператора по обслуживанию телят в телятнике и дежурный оператор в ночное время.

Операторы по обслуживанию животных должны владеть навыками оказания первой помощи при родах, обработки новорожденных телят и ухода за ними.

Приготовление кормосмеси, доставку и раздачу кормов мобильным кормораздатчиком, транспортировку навоза от здания, ремонт оборудования, специальные ветеринарные обработки и дезинфекцию здания осуществляют операторы, входящие в состав общефермской бригады.

При разработке проекта приняты следующие исходные данные:

продолжительность зимнего периода - 230, летнего - 135 дней;

60% отелов в одном полугодии и 40% - в другом;

деловой выход телят от коров и нетелей - 460 голов

среднегодовое поголовье коров и нетелей 38 голов,
(460 голов × 30 дней : 365 дн);

удой на одну корову в год - 4000 кг молока;

среднесуточный удой новотельных коров - 16 кг;

Валовое производство молока - 1104 ц
(460 гол. × 15 дн. × 16 кг);

суточная потребность в кормах глубостельных коров и нетелей - 8.4 к.ед;

новотельных коров - 12.8 к.ед;

средняя живая масса коров - 550 кг;

средняя живая масса телят при рождении - 30 кг, при реализации - 147 кг;

среднесуточный прирост живой массы телят - 650 г;

годовой прирост живой массы телят - 538 ц (82800 к. × 650 г).

Исходные данные, принятые в проекте, при привязке проекта к конкретным условиям подлежат уточнению.

Охрана труда и техника безопасности.

К работе с животными, оборудованием и механизмами допускаются лица не моложе 18 лет, прошедшие медицинское обследование и имеющие удостоверение на право управления и эксплуатации оборудования и механизмов, а также прошедшие инструктаж по технике безопасности и противопожарной безопасности.

При въезде тракторного агрегата в животноводческое помещение и выезде из него необходимо убедиться, что вблизи нет людей и животных

Не допускается осмотр с открытым огнем приямка установки УТН-10

Все работы в приямке установки УТН-10 необходимо выполнять под наблюдением сменного рабочего.

Во избежание несчастных случаев при обслуживании животных, машин, оборудования, механизмов и возникновения пожаров необходимо руководствоваться:

правилами по технике безопасности и противопожарной безопасности, изложенными в инструкциях по эксплуатации оборудования заводов-изготовителей;

правилами по технике безопасности в животноводстве, утвержденными МСХ СССР и Президиумом ЦК профсоюза рабочих и служащих сельского хозяйства и заготовок 16 мая 1969г;

инструкцией по технике безопасности на животноводческих фермах и комплексах по выращиванию и откорму крупного рогатого скота, утвержденной МСХ СССР 25 мая 1977г. и согласованной с ЦК профсоюза работников сельского хозяйства 24 мая 1977г.

Инв.№ подл. | Подпись и дата | Взам. инв.№

				801-3-79.87 - ТХ	
Привязан		ГИП	Левченкова	Родильная на 48 корос с телятником на 224 головы (стоечно-балочный каркас)	Стадия: Р; Лист: 3; Листов:
		Нач.отд.	Иваненко		
		Н.контр.	Королева		
		Гл.техн.	Пащинин		
		Гл.спец.	Орлов		
Инв.№		Ст. инж.	Маслова	Общие данные (окончание)	ГИПРОНИСЕЛЬХОЗ
		Инж.	Юркова		

Копир. Ченцова 22980-01 8 Формат А2

План

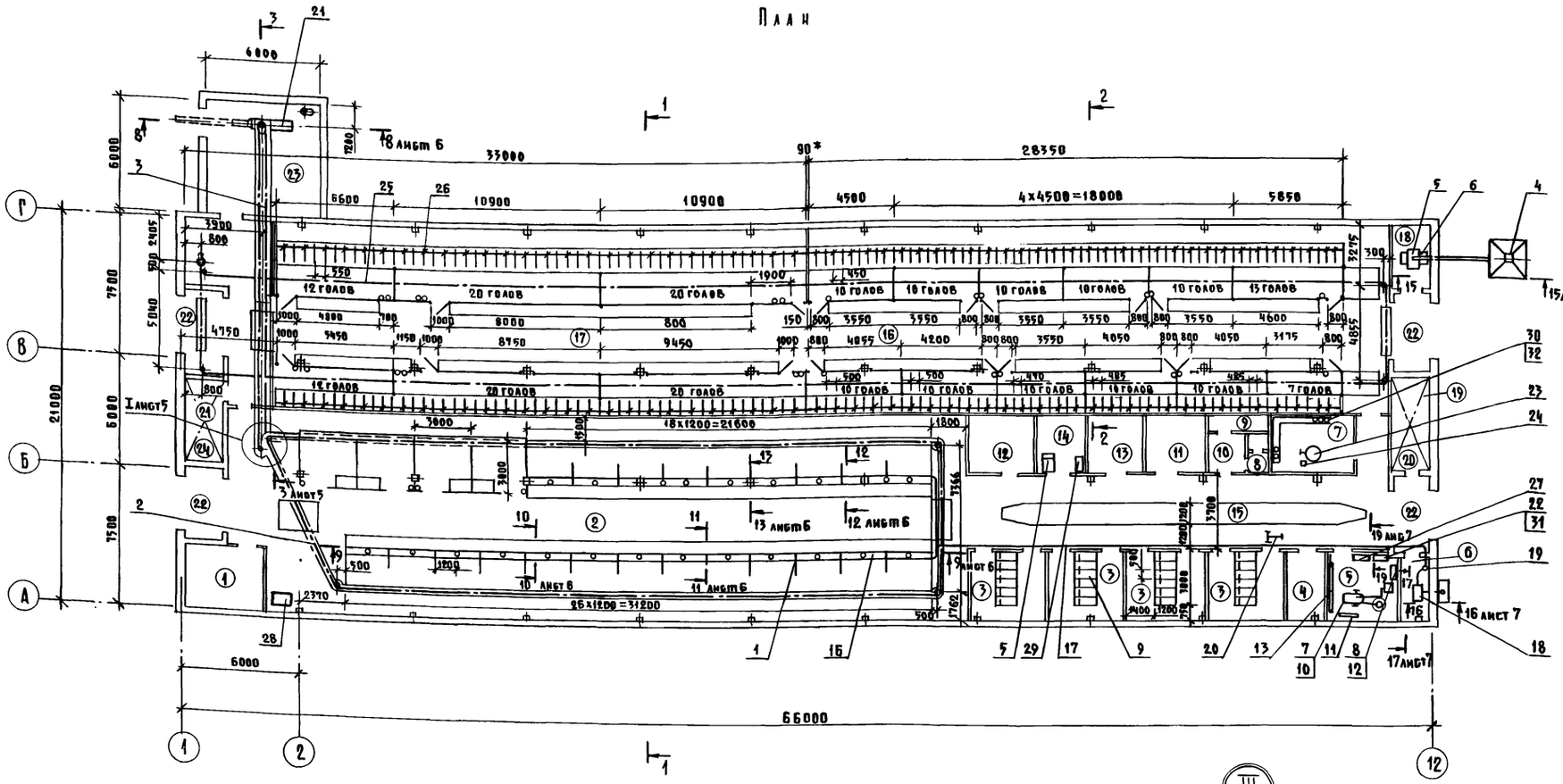

Разрез 1-1

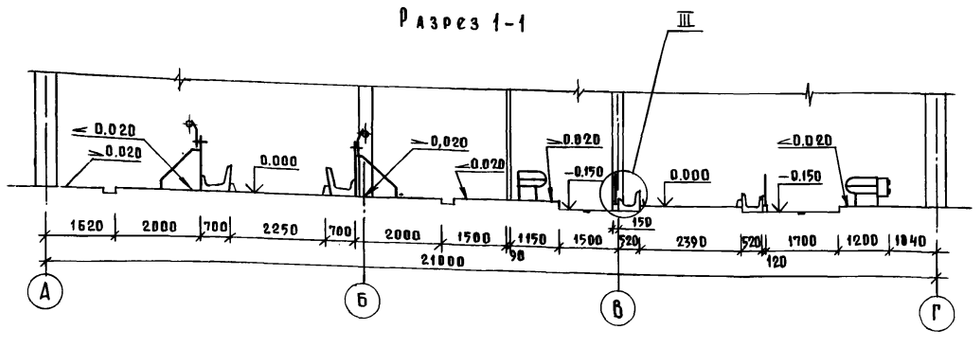

Разрез 2-2

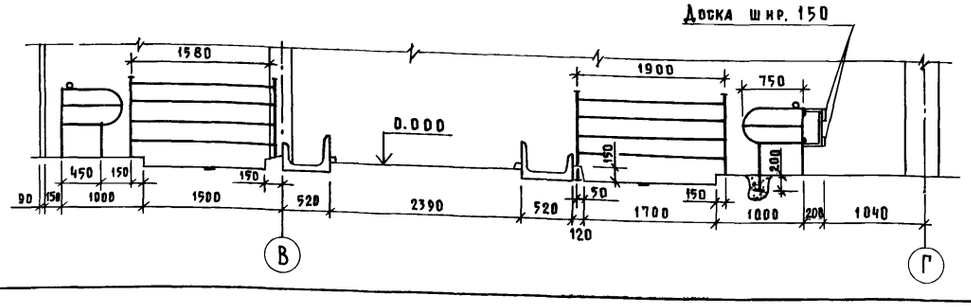

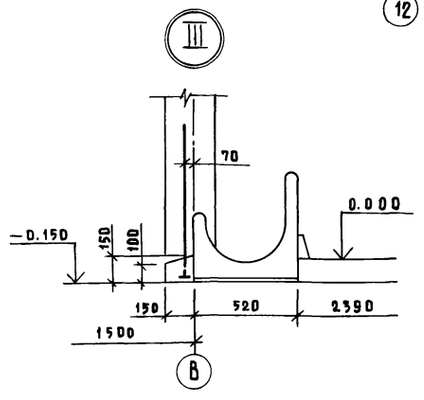

Экспликация помещений

Номер по плану	Наименование	Площадь м²	Категория производства по взрывной, взрывопожарной и пожарной опасности
1	Помещение для санобработки животных	18,6	Д
2	Стойловое помещение на 48 коров	406,2	Д
3	Секция профилактория на 6 мест (4 пом.)	14,8	Д
4	Помещение для персонала	8,1	Д
5	Молочная-моечная родильной	15.4	Д
6	Вакуумнасосная	5,3	Д
7	Молочная-моечная телятника	12,7	Д
8	Уборная	3,1	
9	Душевая	2,7	
10	Тамбур	3,3	
11	Помещение для кормов	10,8	Д
12	Электрощитовая	11,2	
13	Расходная аптека	9,5	Д
14	Помещение для инвентаря и подстилки	8,9	Д
15	Коридор	82,9	
16	Секция для содержания телят в возрасте от 15 дней до 3 месяцев	288,0	Д
17	Секция для содержания телят в возрасте от 3 до 6 месяцев	288,0	Д
18	Помещение для кормов	8,5	Д
19	Венткамера	12,8	
20	Электрокотельная	12,8	
21	Венткамера	12,8	
22	Тамбур (4 пом.)	8,0	
23	Помещение для УТН-10	34,4	Д
24	Инвентарная телятника	11,9	Д

В секции для содержания телят в возрасте от 3 до 6 месяцев на стойках для крепления кормовых решеток кронштейны приварить с учетом высоты до нижней штанги решетки не более 400мм от пола.

Монтаж технологического оборудования выполнить согласно инструкций завода-изготовителя по монтажу и эксплуатации.

* Размер для справок

Согласовано: ТОВ, ЗМ, ТМ, АР Росляков, КЖ Алексеенко, ВК Тренин

Привязан:

Инв. №

Инв. № подл. | Подпись и дата | Взам. инв. №

ГИП	Левченкова		
Нач. отд.	Иванеко		
Н. контр.	Королева		01.87
Гл. техн.	Пащинин		
Гл. спец.	Орлов		
Рук. гр.	Моткова		
Ст. инж.	Маслова		
Инженер	Николаи		

801-3-79.87-ТХ

Родильная на 48 коров с телятником на 224 головы (стоечно-балочный каркас)

Стадия	Лист	Листов
Р	4	

План. Разрезы 1-1, 2-2 Узел III

ГИПРОНИСЕЛЬХОЗ

Копир. 22980-01 9 Формат А2

Альбом I

Разрез 3-3

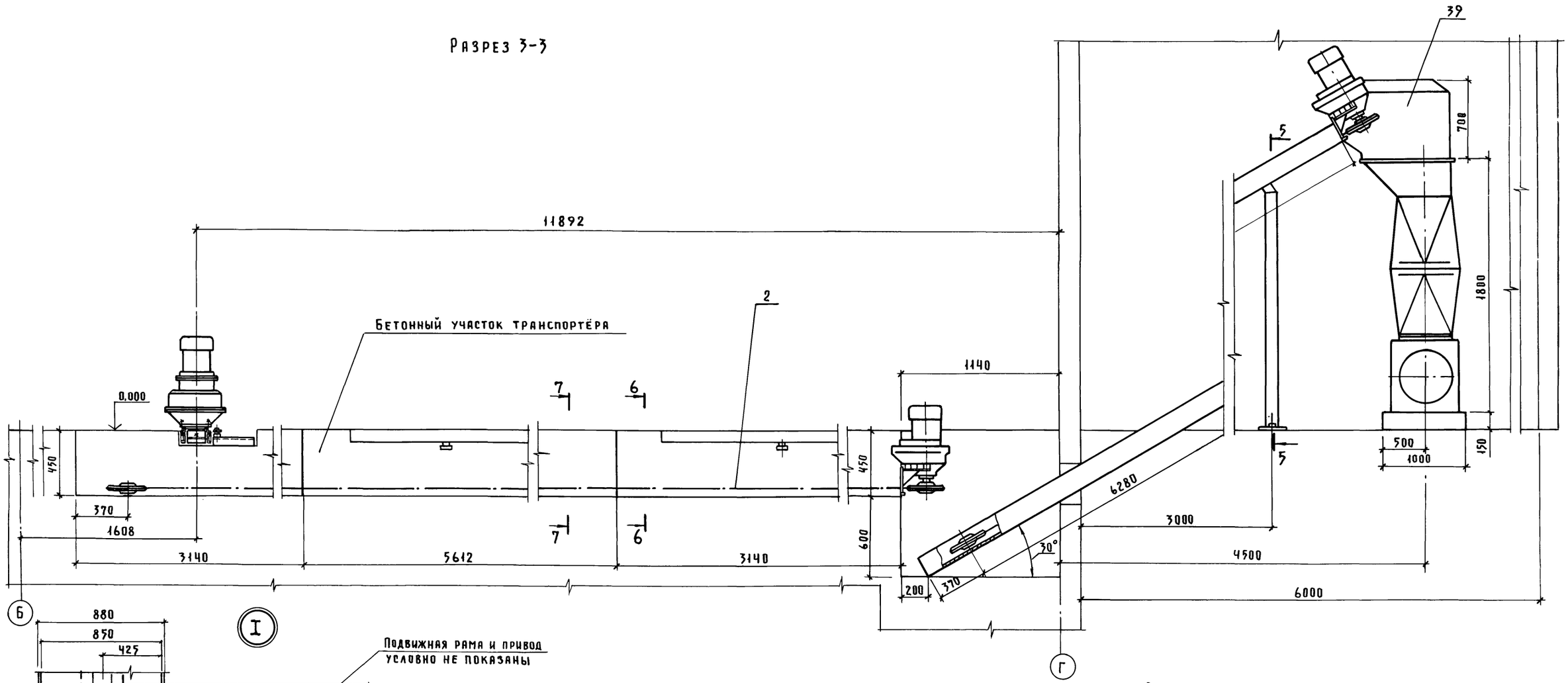

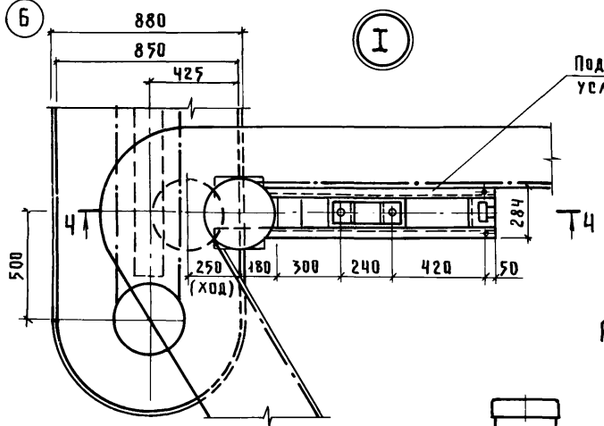

Разрез 4-4

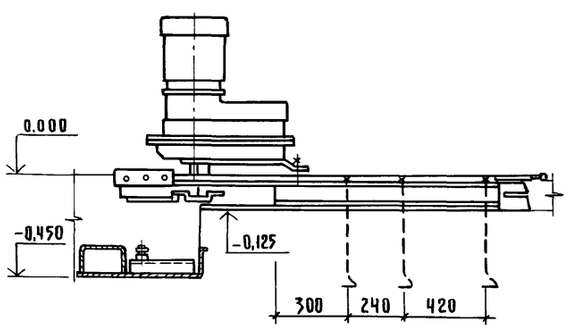

Разрез 5-5

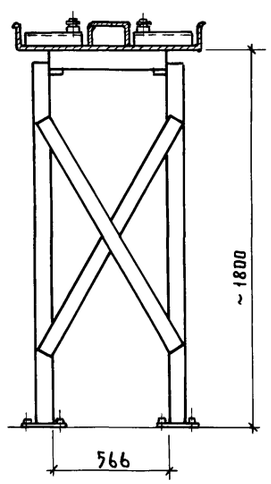

Разрез 6-6

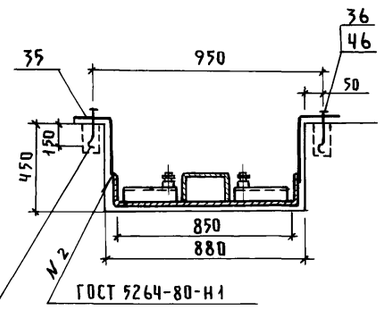

Разбивку колодцев
под анкерные болты
см. раздел АР

Разрез 7-7

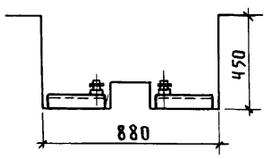

				801-3-79.87-ТХ
ГИП	Левченкова			
Нач.отд.	Иванеко			Родильная на 48 коров стелятником на 224 головы (стоечно-балочный каркас)
Н.контр.	Королёва		01.88	Стадия: Р; Лист: 5; Листов:
Гл.мех.	Ермаков			Разрезы 3-3...7-7 Узел I
Гл.спец.	Орлов			ГИПРОНИСЕЛЬХОЗ
Рук.гр.	Моткова			
Инженер	Николаи			

Привязан

Инв.№

Инв.№ подл. | Подпись и дата | Взам.инв.№

22980-01 10 Формат А2

Альбом I

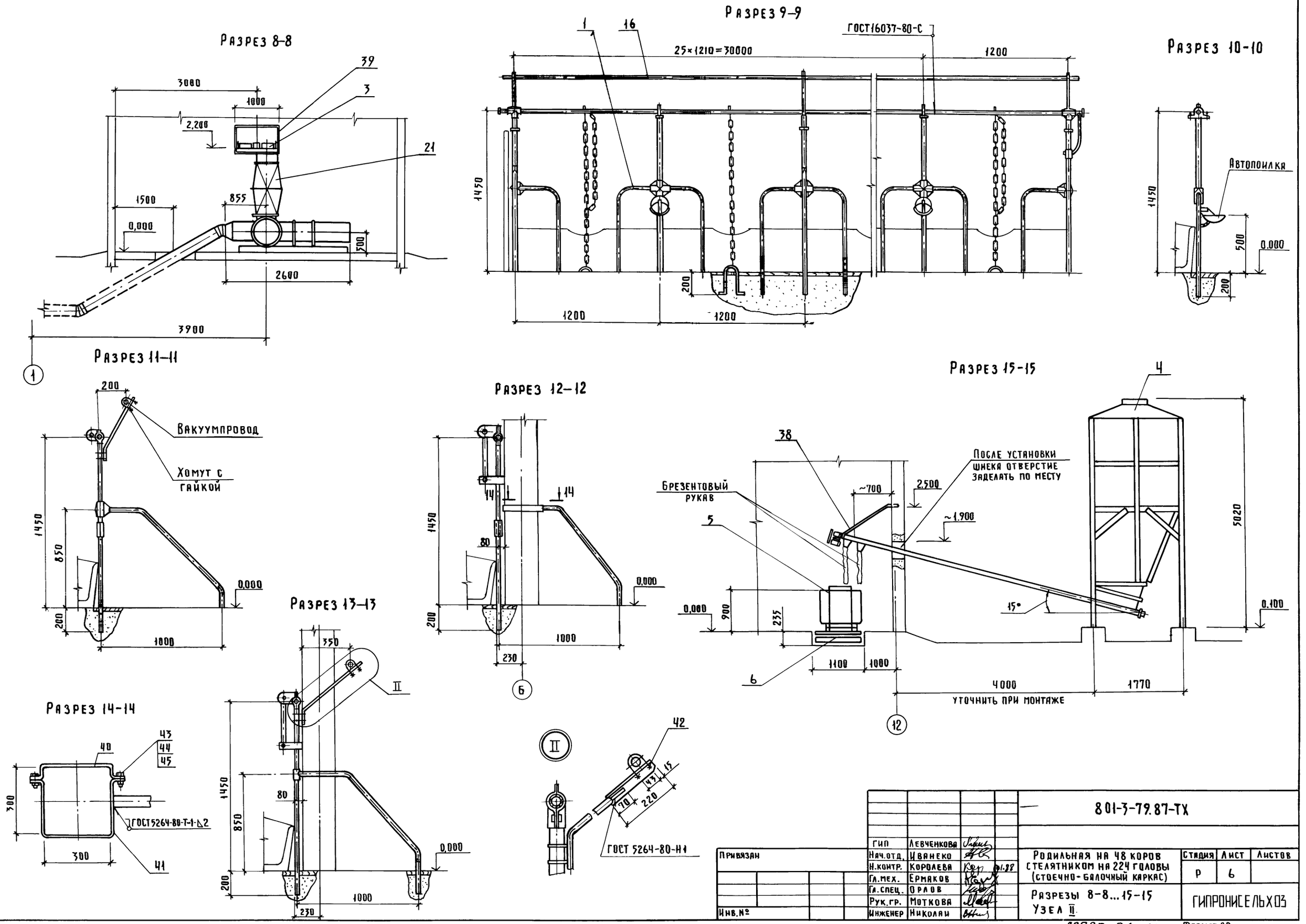
Разрез 8-8
Разрез 9-9
Разрез 10-10
Разрез 11-11
Разрез 12-12
Разрез 13-13
Разрез 14-14
Разрез 15-15
ГОСТ16037-80-С
25×1210=30000
Автопоилка
Вакуумпровод
Хомут с гайкой
Брезентовый рукав
После установки шнека отверстие заделать по месту
ГОСТ5264-80-Т-1-Δ2
ГОСТ 5264-80-Н1
уточнить при монтаже
Привязан
Инв.№
Гип Левченкова
Нач.отд. Иванеко
Н.контр. Королева
Гл.мех. Ермаков
Гл.спец. Орлов
Рук.гр. Моткова
Инженер Николаи
801-3-79.87-ТХ
Родильная на 48 коров стелятником на 224 головы (стоечно-балочный каркас)
Разрезы 8-8...15-15
Узел II
Стадия Р
Лист 6
Листов
ГИПРОНИСЕЛЬХОЗ
22980-01 11
Формат А2
Инв.№подл.
Подпись и дата
Взам.инв.№

Альбом I

Схема разводки вакуумпровода

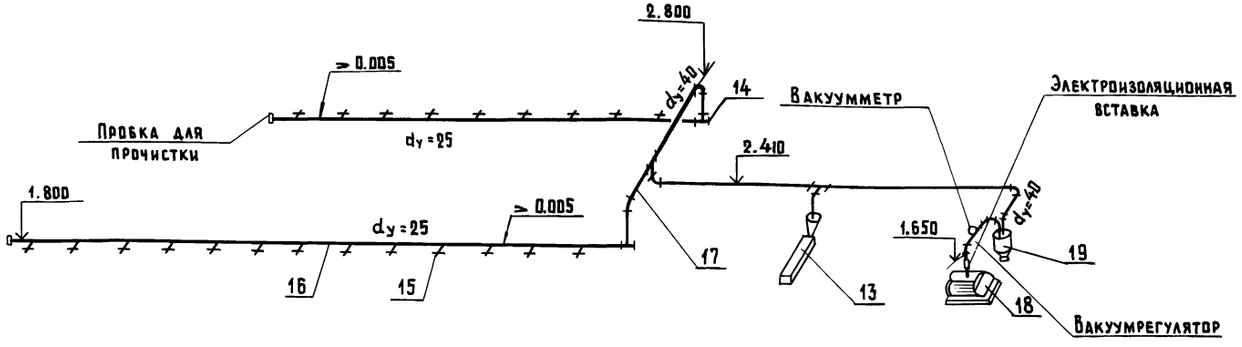

Схема гидравлическая для подогрева молока ОСТ-Ф-32

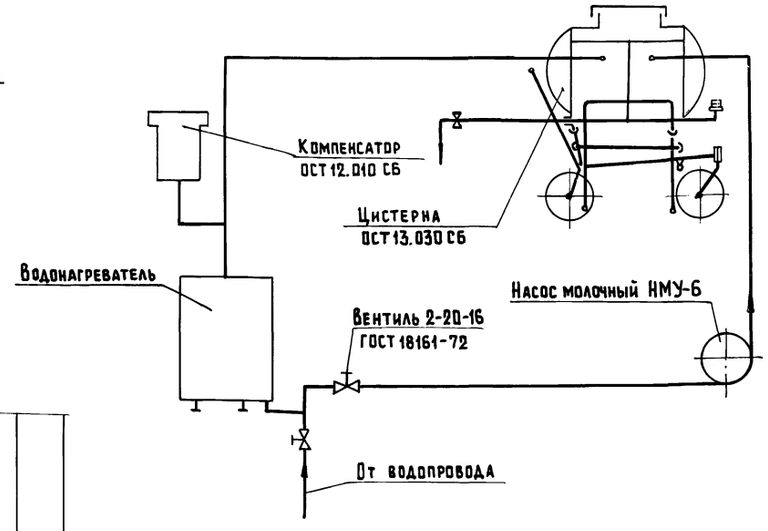

Разрез 16-16

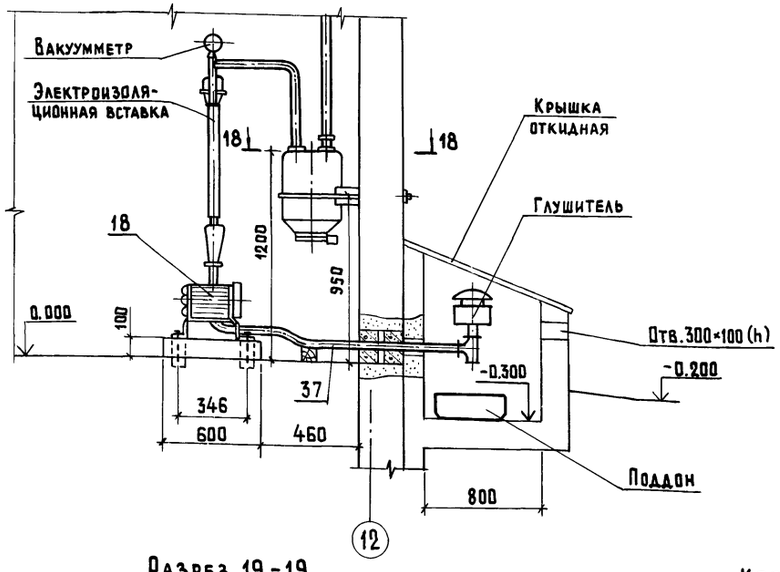

Разрез 17-17

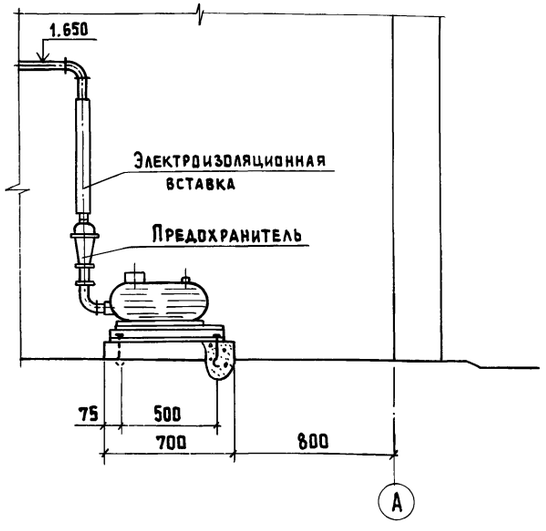

Разрез 18-18

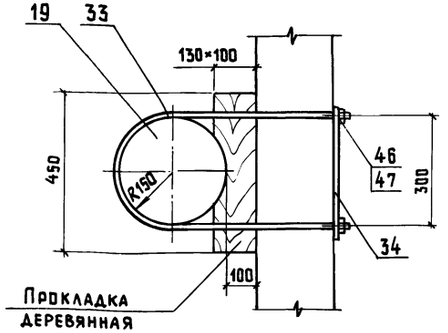

Разрез 19-19

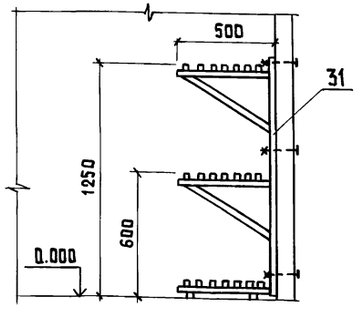

Крепление вакуумпровода dу=40 к стене

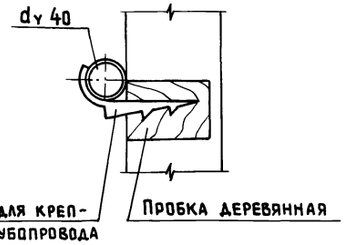

Максимальное расстояние между кронштейнами крепления вакуумпровода к стене 3 метра.

Привязан			
Инв.№			
ГИП	Левченкова		
Нач.отд.	Иванеко		
Н.контр.	Королева		12.88
Гл.мех.	Ермаков		
Гл.спец.	Орлов		
Рук.гр.	Маткова		
Инженер	Николаи		

801-3-79.87-ТХ

Родильная на 48 коров с телятником на 224 головы (стоечно-балочный каркас)

Стадия	Лист	Листов
Р	7	

Схема разводки вакуумпровода. Схема гидравлическая. Разрезы 16-16 ... 19-19

ГИПРОНИСЕЛЬХОЗ

Копир. Лихачева 22980-01 12 Формат А2

Инв.№ подл. | Подпись и дата | Взам.инв.№

Альбом I

Ведомость рабочих чертежей основного комплекта марки АР

Лист	Наименование	Примечание
1	Общие данные /начало/	
2	Общие данные /окончание/	
3	План. Разрезы 1-1, 2-2	
4	Фасады. Схема расположения элементов крепления ворот	
5	План кровли	
6	План полов	
7	План перемычек и отверстий в стенах и перегородках; гнезд и закладных деталей в полу	
8	Фрагмент 2. Планы на отм. 2,800. Узлы.	
9	Схема раскладки элементов перекрытия помещений	

Обозначение	Наименование	Примечание
2.860-4	Узлы сельскохозяйственных зданий с каркасом из железобетонных рам	
2.860-6 вып.1	Узлы утепленных покрытий с железобетонными плитами и асбестоцементной кровлей для сельскохозяйственных производственных зданий	
3.400-6/76	Унифицированные закладные детали сборных железобетонных конструкций, инженерных сооружений	
	Прилагаемые документы	
АР.ВМ	Ведомость потребности в материалах	

Ведомость толщин стен и утеплителя кровли

t_e °C	Стены				Утеплитель	
	а	б	в	г	д	е
-20...-26	200	290	250	380	100	80
-27...-32	225	420	250	380	120	80
-33...-40	250	550	380	420	140	110

t_e – температура наружного воздуха

Ведомость ссылочных и прилагаемых документов

Обозначение	Наименование	Примечание
	Ссылочные документы	
ГОСТ 6133-84	Камни бетонные стеновые	
ГОСТ 6629-74	Двери деревянные внутренние для жилых и общественных зданий	
ГОСТ 12506-81	Окна деревянные для производственных зданий	
ГОСТ 18853-73	Ворота деревянные распашные для животноводческих и птицеводческих зданий	
ГОСТ 24698-81	Двери деревянные наружные для жилых и общественных зданий	
1.038.1-1 вып.1	Перемычки железобетонные для зданий с кирпичными стенами	
1.400-15 вып.1	Унифицированные закладные изделия железобетонных конструкций для крепления технологических коммуникаций и устройств	
2.430-20 вып.2	Узлы стен из кирпича одноэтажных зданий промышленных предприятий	
2.460-14 вып.1	Типовые узлы покрытий промышленных зданий в местах пропуска вентшахт	
2.830-3 вып.0,1	Узлы самонесущих стен из двухслойных легкобетонных панелей для одноэтажных сельскохозяйственных зданий	

Ведомость спецификаций

Лист	Наименование	Примечание
3	Спецификация элементов заполнения проемов	
4	Спецификация элементов крепления ворот	
5	Спецификация элементов кровли	
7	Спецификация перемычек. Спецификация закладных деталей в полу	
8	Спецификация рамок, кронштейнов и элементов крепления стен	
9	Спецификация элементов перекрытия помещений	

Типовой проект разработан в соответствии с действующими нормами и правилами и предусматривает мероприятия, обеспечивающие пожарную безопасность при эксплуатации здания.

Главный инженер проекта О.Л. Левченкова

Согласовано:

Инв.№ подл. | Подпись и дата | Взам.инв.№

Инв.№

Привязан

801-3-79.87-АР

ГИП	Левченкова		1.88
Нач.отд.	Гомзяков		
Н.контр.	Трейбач		
Гл.конст.	Олешко		
Гл.арх.	Гаврилов		
Рук.гр.	Росляков		
Техник	Макарова		

Родильная на 48 коров с телятником на 224 головы /Стоечно-балочный каркас/

Стадия	Лист	Листов
Р	1	9

Общие данные /начало/

ГИПРОНИСЕЛЬХОЗ

Копир. Лихачева 22980-01 13 Формат А2

Альбом I-I

Ведомость отделки помещений.

Площадь м²

Наименование или номер помещения	Потолок		Стены или перегородки		Низ стен или перегородок /панель/			Примечание
	Площадь	Вид отделки	Площадь	Вид отделки	Площадь	Вид отделки	Высота мм	
2;3;15;16;17;22	1779,0	Известковая	1403,3	Известковая	760,0	Нефтеполи-		
		побелка		побелка		мерная		
						окраска	1200	
6;11;12;14;18;19;20;	172,7	Известковая	221,0	Известковая				
21;23		побелка		побелка				
1;5;7;9	79,0	Окраска	107,4	Окраска	88,8	Глазурованная		
		водоэмуль-		водоэмуль-		керамическая		
		сионная		сионная		плитка	1.800	
4;8;10;13	38,4	Окраска	53,7	Окраска				В помещении 8
		водоэмуль-		водоэмуль-				керамическая плитка
		сионная		сионная				0,5м² над умывальником

Общие указания.

1. Общая часть

1.1. Класс ответственности здания - II

1.2. Степень огнестойкости - II

1.3. Проект разработан для следующих климатических и местных условий:

- расчетная зимняя температура наружного воздуха минус 20; 30 /основное решение/; 40°С.
- зона влажности нормальная по СН и П II-3-79.
- нормативный скоростной напор ветра для I географического района - 0,23 кПа (30 кгс/м²);
- вес снегового покрова для III географического района - 1,0 кПа (100 кгс/м²);
- сейсмичность района строительства не выше 6 баллов.

1.4. Влажностный режим помещения здания - влажный при φ=75%. Расчетная температура внутреннего воздуха. 15°С, в профилактории 20°С.

1.5. За условную отметку 0.000 принята отметка чистого пола соответствующая абсолютной отметке ☐

1.6. Внутренние перегородки выкладывать из бетонных камней СКЦ-1р 75/1600/15 ГОСТ 6133-84 на растворе марки 50.

1.7. Наружные торцевые стены из облегченной кирпичной кладки с уширенным швом выполнять из кирпича КР 75/1650/25 ГОСТ 530-80 (для цокольной части КР 75/1650/35/ на растворе марки 50 с заполнением шва минераловатными плитами ρ = 150 кг/м³ ГОСТ 10140-80.

1.8. По периметру здания необходимо выполнить асфальтовую отмостку шириной 700 мм толщиной 20 мм по щебёночной подготовке толщиной 80 мм с уклоном 0,1 от здания.

1.9. Горизонтальную гидроизоляцию стен на отм. минус 0,030 выполнять в соответствии с узлом 1 по серии 2.830-3 вып.1.

2. Указания по отделке

2.1. Поверхности несущих и ограждающих конструкций из бетона и железобетона, выходящие в животноводческие помещения, а также наружные поверхности панельных стен после побелки известью гидрофобизировать за два раза ГКЖ-10, ГКЖ-11 ТУ6-02-696-72, до полного насыщения. Гидрофобизацию следует проводить через шесть дней после завершения отделочных работ.

2.2. Гидрофобизацию поверхности следует производить в соответствии с руководством по защите бетона и других строительных материалов методом гидрофобизации. НИИЖБ 1978 г.

2.3. Оконные переплеты, полотна дверей необходимо окрасить за 2 раза пентафталевой эмалью ПФ-115/ГОСТ 6465-76/ по грунту ГФ-021/ГОСТ 25129-82/.

3. Защита деревянных конструкций от гниения и возгорания.

3.1. Деревянные элементы, соприкасающиеся с кладкой бетоном и стальными элементами должны предохраняться от увлажнения прокладками из одного слоя толя. Все деревянные элементы антисептировать раствором фтористого натрия согласно СН и П III-19-76.

4. Указания по производству работ в зимнее время

4.1. Проект разработан для производства работ при положительных температурах. Выполнение работ при отрицательных температурах следует вести согласно требований третьей части соответствующих глав СН и П /см. пояснительную записку/.

Согласовано:

Инв. № подл. | Подпись и дата | Взам. инв. №

				801-3-79.87-АР	
ГИП	Левченкова				
Нач.отд.	Гомзяков			Родильная на 48 коров с телятником на 224 головы /стойлово-балочный каркас/	Стадия: Р; Лист: 2; Листов:
Н.контр.	Трейбач				
Гл.констр.	Олешко				
Гл.арх.	Гаврилов			Общие данные /окончание/	ГИПРОНИСЕЛЬХОЗ
Рук.гр.	Росляков				
Техник	Макарова				

Привязан

Инв. №

Копир. Лихачева 22980-01 14 Формат А2

Альбом I

План

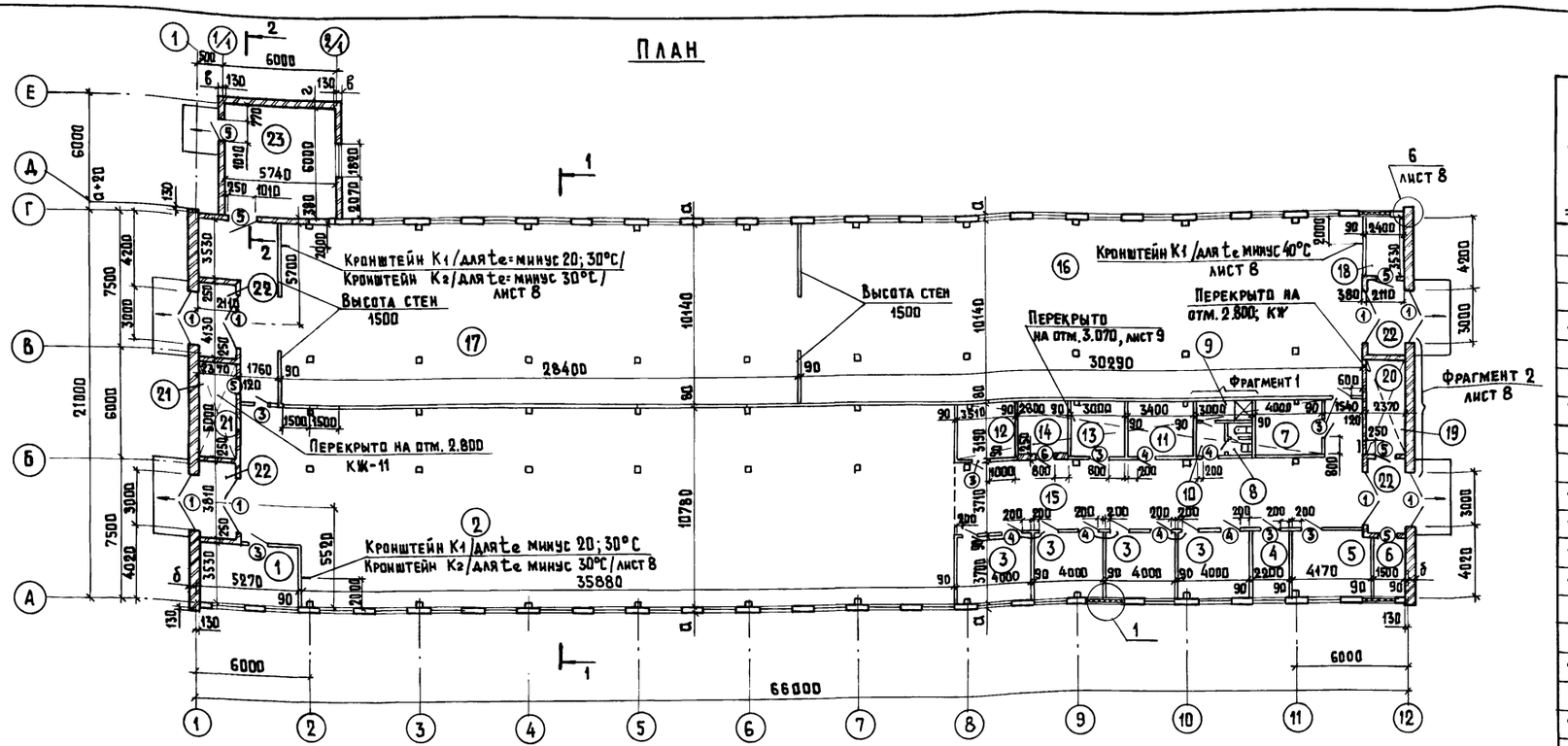

Экспликация помещений

Номер по плану	Наименование	Площадь м²	Категория производства по взрывной, взрыво-пожарной и пожарной опасности
1	Помещение для санобработки животных	18,6	Д
2	Стойловое помещение на 48 коров	406,2	Д
3	Секция профилактория на 6 мест (4 пом)	14,8	Д
4	Помещение для персонала	8,1	Д
5	Молочная-моечная родильной	15,4	Д
6	Вакуумнасосная	5,3	Д
7	Молочная-моечная телятника	12,7	Д
8	Уборная	3,1	
9	Душевая	2,7	
10	Тамбур	3,3	
11	Помещения для кормов	10,8	Д
12	Электрощитовая	11,2	Д
13	Расходная аптека	9,5	Д
14	Помещение для инвентаря и подстилки	8,9	В
15	Коридор	82,9	
16	Секция для содержания телят в возрасте от 15 дней до 3 месяцев	288,0	Д
17	Секция для содержания телят в возрасте от 3 до 6 месяцев	288,0	Д
18	Помещение для кормов	8,5	Д
19	Венткамера	12,8	Д
20	Электрокотельная	12,8	Д
21	Венткамера	12,8	Д
22	Тамбур (4 пом)	8,0	
23	Помещение для УТН-10	34,4	Д
24	Инвентарная телятника	11,9	Д

1. Ведомость буквенных обозначений размеров см. лист 1
2. При температуре наружного воздуха ниже минус 30°С в помещении 4 предусмотреть оконный блок с тройным остеклением.

Разрез 1-1

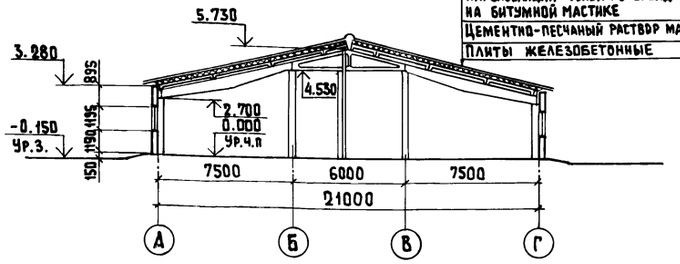

Асбестоцементные листы УВ-7,5-1750,2000
Обрешетка /см. спецификацию 1/ через 1550 по брускам /см. таблицу/
Маты минераловатные прошивные /ГОСТ 21880-86/ на синтетическом связующем /ГОСТ 9573-82/-д
Пароизоляция - 1 слой рубероида, наклеенный на битумной мастике
Цементно-песчаный раствор марки 50 - 10
Плиты железобетонные

Фрагмент 1

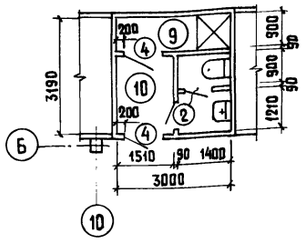

Разрез 2-2

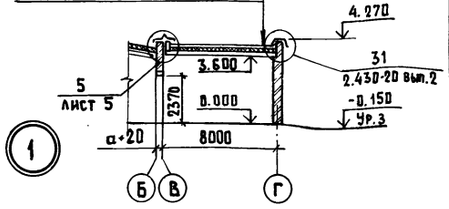

Слой гравия, втопленный в битумную мастику МБК-Г-55Г ГОСТ 2889-80 - 10
4 слоя рубероида РКП-350Б ГОСТ 10923-82 на битумной мастике МБК-Г-55А ГОСТ 2889-80
Плиты минераловатные жесткие на синтетическом связующем /ГОСТ 10140-80/-е
Затирка цементно-песчаным раствором марки 50 -10
Плиты железобетонные

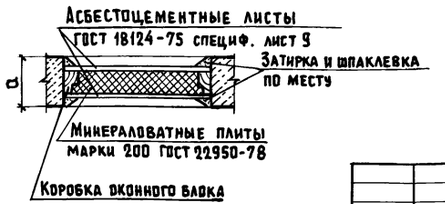

Спецификация элементов заполнения дверных и оконных проемов

Марка поз.	Обозначение	Наименование	Кол.	Масса ед. кг.	Примечание
1	ГОСТ 18853-73	Ворота ВРГ 30×30	8		
2	ГОСТ 6629-74	Дверной блок ДГ 21-7	2		
3	ГОСТ 6629-74	ДГ 21-12 л	11		
4	ГОСТ 6629-74	ДГ 21-10	11		
5	ГОСТ 24698-81	ДН 24-10 а	7		
7	ГОСТ 12506-81	Оконный блок СВД 12-18	1		
6	2.435-6 вып. 5	Дверь противопожарная ПД5	1		

Ведомость проемов ворот и дверей

Марка поз.	Размер проема, мм
1	3000×3000
2	710×2070
3	1210×2070
4	1010×2070
5	1010×2370
6	1020×2070

Привязан

Инв. №

ГИП	Левченкова	
Нач. отд.	Гомзяков	
Н. контр.	Трейбач	
Гл. арх.	Гаврилов	
Гл. констр.	Олешко	
Рук. гр.	Росляков	
Арх.	Страмнов	

801-3-79.87 - АР

Родильная на 48 коров с телятником на 224 головы (стоечно-балочный каркас)

Стадия	Лист	Листов
Р	3	

План. Разрез 1-1; 2-2

ГИПРОНИСЕЛЬХОЗ

Копир. Лихачева 22980-01 15 Формат А2

Согласовано: ВК ТМ Зотова Макаров; ТХ Орлов; КЖ Кириллова; ОВ Яшина

Инв. № подл. | Подпись и дата | Взам. инв. №

Фасад 1-12

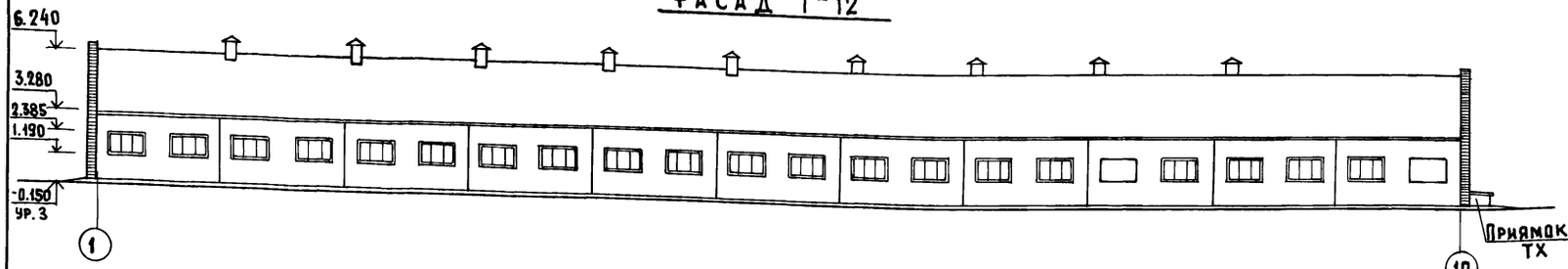

Фасад 12-1

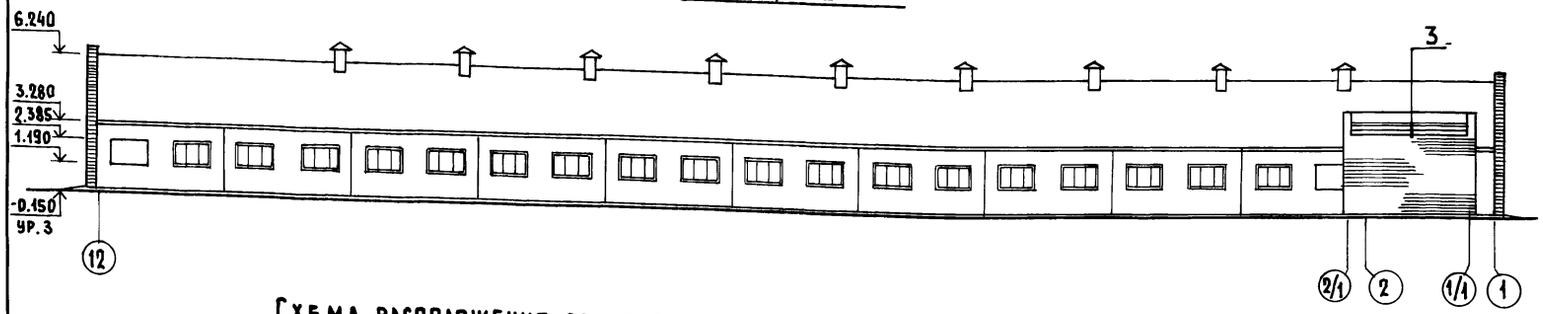

Фасад А-Г

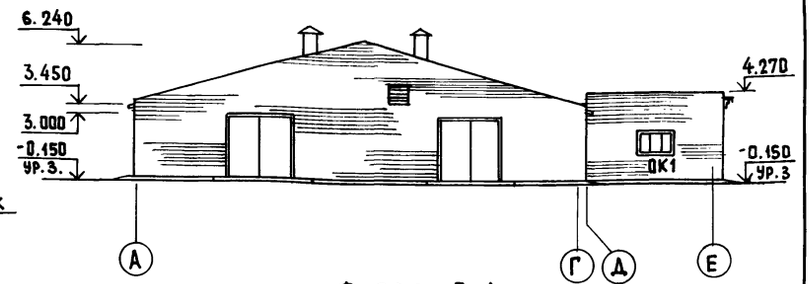

Фасад Г-А

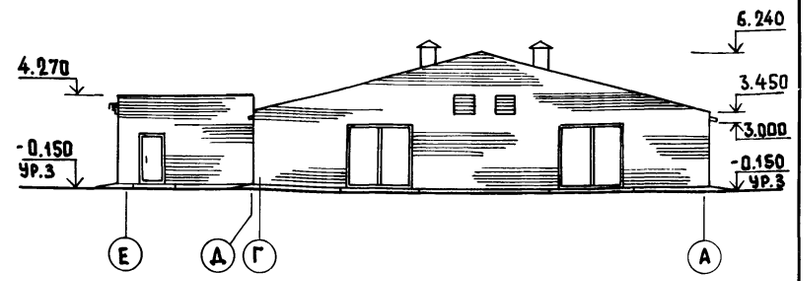

Схема расположения элементов крепления ворот

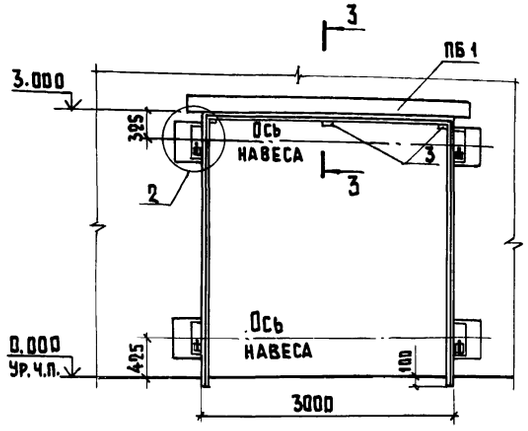

(2)

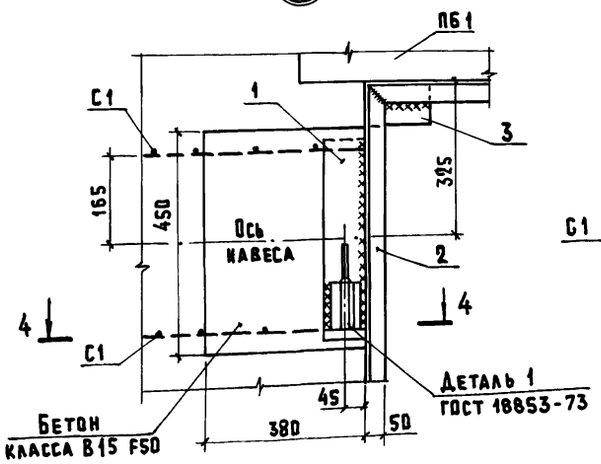

3 - 3

(1)

4 - 4

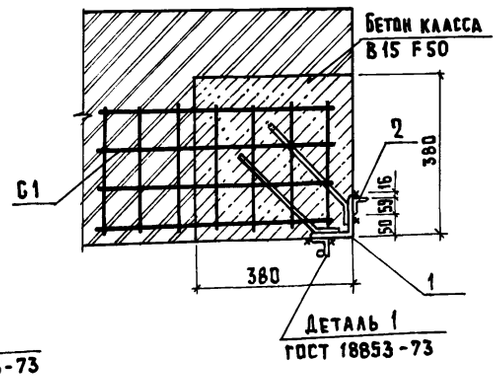

Схема заполнения оконных проемов

1. Монтажную сварку выполнять электродами Э42 по ГОСТ 9467-75.
2. Работы по защите металлических изделий от коррозии выполнять в соответствии с требованиями СН и П 2.03.11-85 „Защита строительных конструкций и сооружений от коррозии".
3. Обрамление ворот произвести монтажным пистолетом ПЦ 52-1 по ТУ3-741-74 дюбелями Д Г-XII /4.5×6.0/.
4. При работе со строительно-монтажным пистолетом необходимо руководствоваться „Инструкцией по применению пороховых инструментов при производстве монтажных и специальных строительных работ" ВСН-410-80 ММСС СССР

Спецификация элементов крепления ворот /на 1 ворота/

Марка поз.	Обозначение	Наименование	Кол.	Масса ед. кг.	Примечание
1	3.400-6/76	Изделие закладное МИ4-36	4	5.10	
2		Уголок $\frac{\text{Б-50×50×5 ГОСТ 8509-86}}{\text{В Ст3. кп2 ГОСТ 535-79}}$			
		ℓ=9200	1	36,00	
3		Уголок $\frac{\text{Б-100×100×8 ГОСТ 8509-86}}{\text{В Ст3 пс 6-1 ГОСТ 535-79}}$			
		ℓ=150	3	1.83	
С1	ГОСТ 23279-85	4С $\frac{\text{5Вр I-100}}{\text{5Вр I-100}}$ 34×62			
			8	0.75	
ДРК	11761.00.00.00	Дюбель ДРК-М10	3	0.04	

Согласовано: Кириллова

Инв. № подл. | Подпись и дата | Взам. инв. №

Привязан			
Инв. №			

ГИП	Левченкова	
Нач. отд.	Гомзяков	
Н. контр.	Трейбач	
Гл. арх.	Гаврилов	
Гл. констр.	Олешко	
Рук. гр.	Росляков	
Ст. арх.	Буланова	

801-3-79.87-АР

Родильная на 48 коров с телятником на 224 головы /Стоечно-балочный каркас/

Стадия	Лист	Листов
Р	4	

Фасады
Схема расположения элементов крепления ворот

ГИПРОНИСЕЛЬХОЗ

Копир. Лихачева 22980-01 16 Формат А2

Альбом I

План кровли

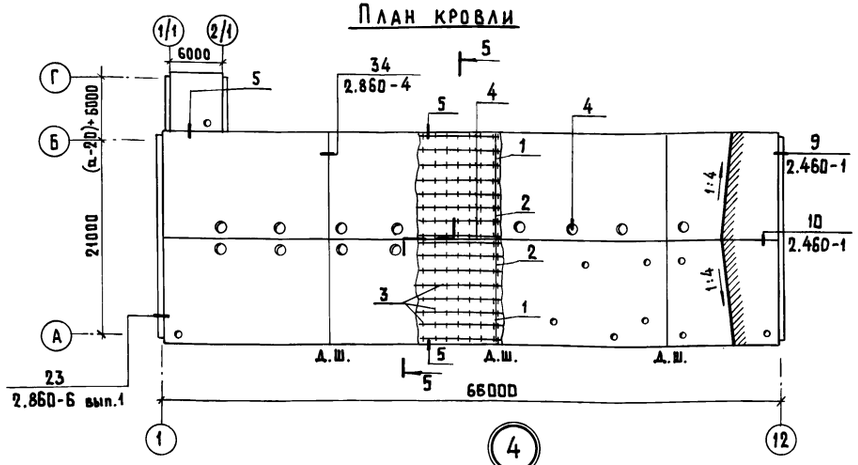

Разрез 5-5

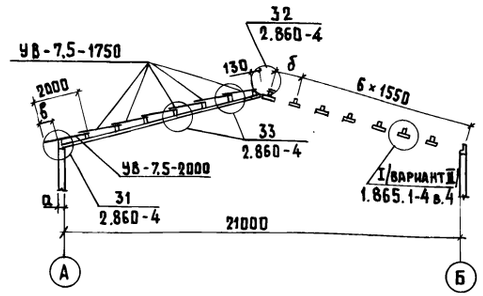

Спецификация элементов кровли

Марка поз.	Обозначение	Наименование	Кол.	Масса ед.кг.	Примечание
		Изделия деревянные			
		te=-20; 30; 40°С			
1		Брусок 70×70 ℓ=6000	10		0,29 м³
2		ℓ=3660	10		1,07 м³
	2.860-4	50×50 ℓ=180	672		0,06 м³
	2.860-4	50×150 ℓ=150	124		0,93 м³
	2.860-4	Доска 100×19 ℓ=400	688		0,17 м³
	2.860-4	Изделие деревянное Д3	48		0,03 м³
	2.460-1	Доска 150×40 ℓ=400	110		0,21 м³
	2.460-1	Бобышка 120×150×120	110		0,19 м³
	2.460-1	Бруски 60×60 ℓ=600	52		0,11 м³
	2.460-1	Доски 140×40	2		1,02 м³
	2.460-1	150×40 ℓ=700	8		0,03 м³
	2.460-1	140×40 ℓ=10500	6		0,35 м³
	2.460-1	Рейки 50×30 ℓ=450	40		0,02 м³
		te=-20°С			
3		Брусок 70×50 ℓ=500	672		1,16 м³
4		60×100 ℓ=6000	176		6,33 м³
5		50×170 ℓ=6000	22		1,35 м³
6		50×150 ℓ=1500	88		0,99 м³
		te=-30°С			
3		Брусок 70×60 ℓ=500	672		1,18 м³
4		60×100 ℓ=6000	176		6,33 м³
5		60×150 ℓ=6000	22		1,19 м³
6		50×160 ℓ=1500	144		2,15 м³
		te=-40°С			
3		Брусок 70×70 ℓ=500	672		1,18 м³
4		60×110 ℓ=6000	176		6,33 м³
5		60×155 ℓ=6000	22		1,23 м³
6		50×175 ℓ=1500	88		1,36 м³
		Изделия металлические			
		te=-20; 30; 40°С			
МС7	2.860-4	Изделие соединительное МС7	218	0,5	
ФС1	2.860-4	Изделие фасонное ФС1	171,2		м

Ведомость буквенных обозначений размеров

te°С	Размеры, мм		
	а	б	в
-20	200	1485	340
-30	225	1485	340
-40	250	1535	290

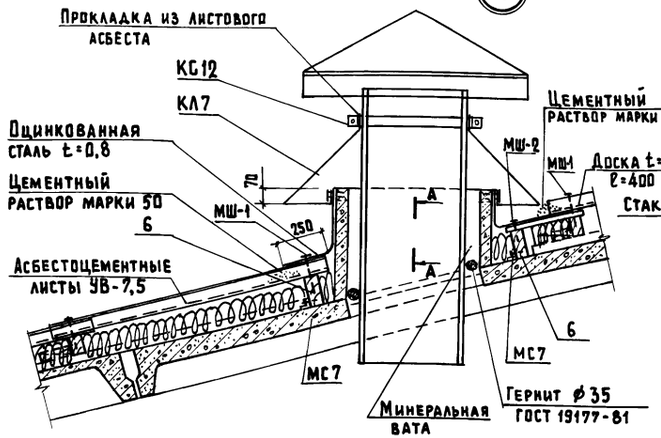

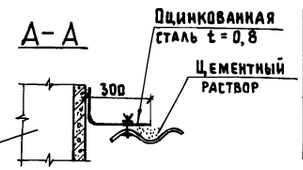

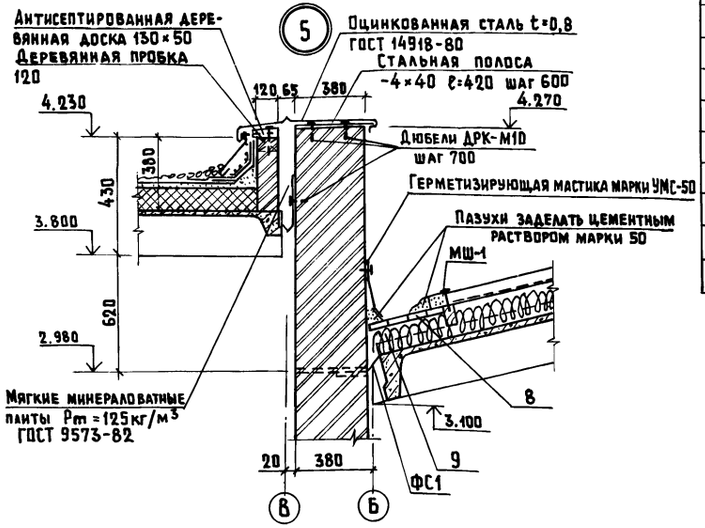

Марка поз.	Обозначение	Наименование	Кол.	Масса ед.кг.	Примечание
ФС2	2.860-4	Изделие фасонное ФС2	171,2		м
	2.860-6 вып.1	Сетка 10-1НУ шир.60 ГОСТ 3826-82	132,0		м
	2.860-6 вып.1	Гребенка δ=0,6×1750 ℓ=1050	171,2		м
МШ1	2.860-6 вып.1	Элемент крепежный МШ-1	641	0,05	
МШ2	2.860-6 вып.1	МШ-2	125	0,03	
КС12	2.460-14 вып.1	Стяжное кольцо КС12	26	1,52	
КЛ7	2.460-14 вып.1	Колпак стальной КЛ7	28	11,34	
		Изделия асбестоцементные			
	ГОСТ 16233-77	Лист УВ-7,5 1125×1750	708		
	ГОСТ 16233-77	Лист УВ-7,5 1125×2000	118		
		Металлические изделия			
ДРК	11761.00.00	Дюбель ДРК-М10	21	0,04	

Согласовано: Яшина 06

Инв.№ подл. | Подпись и дата | Взам.инв.№

Привязан			
Инв.№			

ГИП	Левченкова	
Нач.отд.	Гомзяков	
Н.контр.	Трейбач	
Гл.арх.	Гаврилов	
Рук.гр.	Росляков	
Ст.арх.	Буланова	

801-3-79.87-АР

Родильная на 48 коров с телятником на 224 головы /стоечно-балочный каркас/

Стадия	Лист	Листов
Р	5	

План кровли

ГИПРОНИСЕЛЬХОЗ

Копир. Лихачева 22980-01 17 Формат А2

Альбом I

План полов

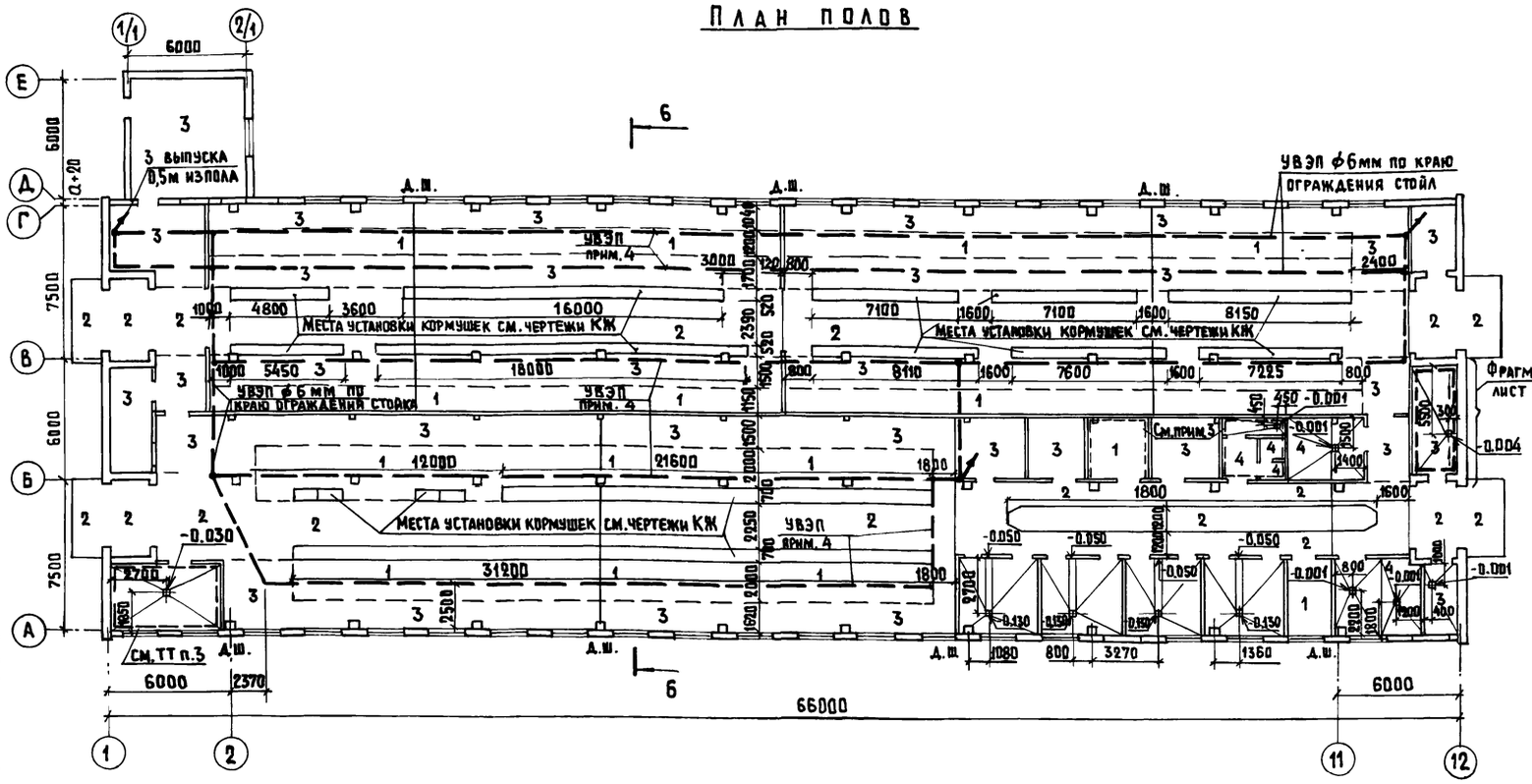

Разрез 6-6

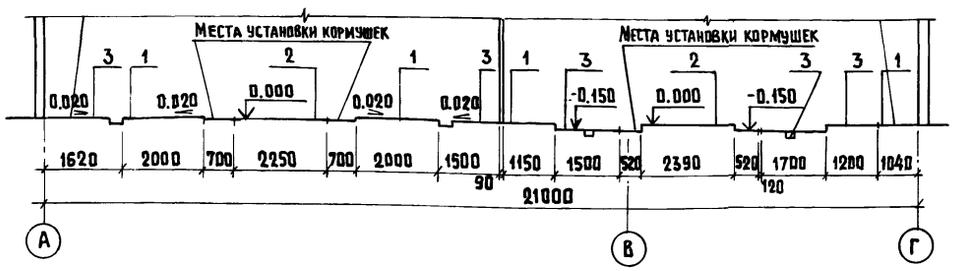

Деталь устройства деформационного шва в полу

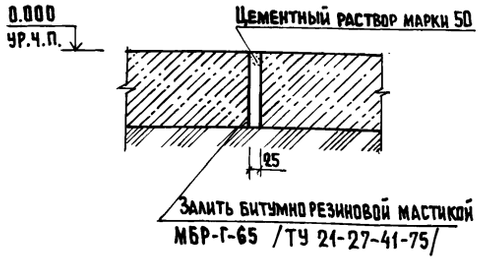

Деталь устройства бетонной подготовки под перегородку толщиной 250 мм

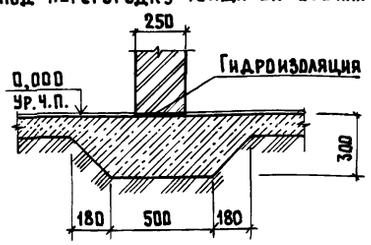

Деталь устройства бетонной подготовки под перегородку толщиной 90 мм

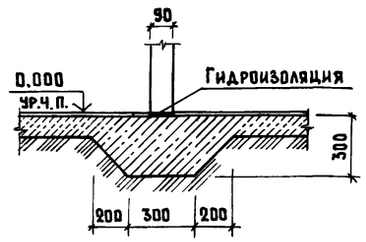

Экспликация полов

Наименование или номер помещения по проекту	Тип пола по проекту	Схема пола или номер узла по серии	Элементы пола и их толщина	Площадь пола м²
2, 4, 13, 16, 17	1		Покрытие - доски - 20мм Пропитка битумом Лаги просмоленные втопленные в бетон класса В7,5 с шагом 1500 - 80мм Основание - слой щебня, крупностью 40...60мм, втрамбованный в грунт	
2, 15, 16 17, 22 пандус	2		Покрытие - бетон класса В25, W6 - 180мм Основание - слой щебня, крупностью 40...60мм, втрамбованный в грунт	
1, 2, 3, 6, 11, 12, 14, 16, 17, 18, 20, 21, 23	3		Покрытие - бетон класса В 25 - 120мм Основание - слой щебня, крупностью 40...60мм, втрамбованный в грунт	
5, 7, 8, 9, 10	4		Покрытие - керамическая плитка ГОСТ 26919-86 - 10...13мм Прослойка и заполнение швов - цементно-песчаный раствор марки 150 - 15 мм Подстилающий слой - бетон класса В 7,5 - 100мм Основание - слой щебня, крупностью 40...60мм, втрамбованный в грунт	

1. По периметру наружных стен в помещениях 2, 16, 17, до устройства пола уложить слой керамзитового гравия $\gamma = 400$ кг/м³ при температуре минус 20°С $t = 150$ мм, при температуре минус 30°С $t = 200$ мм; при температуре минус 40°С $t = 258$ мм шириной 800 мм.
2. Конструкции трапов см. КЖ-8.
3. В соответствии с технической частью проекта в помещениях 1, 8, 13 в подготовке пола заложить сетку 80-4.0-0 ГОСТ 5336-80 по чертежам раздела ЭМ.
4. В процессе выполнения полов заложить на глубине 0,03 м от уровня пола проводники УВЭП. Технические решения и расход материалов на УВЭП приведены в чертежах раздела ЭМ.
5. Гнезда и закладные детали в полу см. лист 7.

Согласовано:

ВК	Зотова
ТХ	Орлов
ЭМ	Шарф

Инв. № подл. | Подпись и дата | Взам. инв. №

Привязан			801-3-79.87-АР
ГИП	Левченкова		Родильная на 48 коров с телятником на 224 головы /стоечно-балочный каркас/
Нач. отд.	Гомзяков		Стадия: Р; Лист: 6; Листов:
Н. контр.	Трейбач		План полов
Гл. арх.	Гаврилов		ГИПРОНИСЕЛЬХОЗ
Рук. гр.	Росляков		
Ст. арх.	Буланова		

Копир. Лихачева 22980-01 18 Формат А2

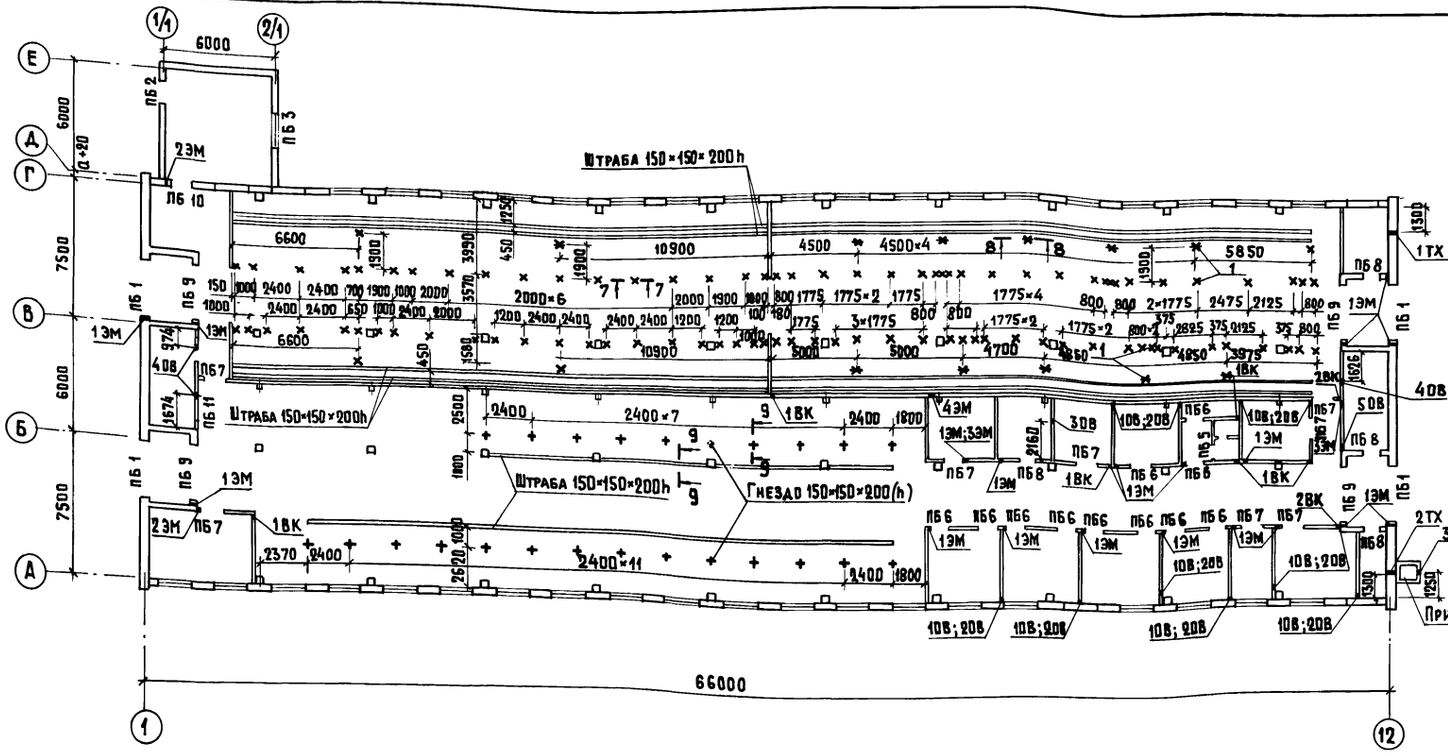

7 - 7

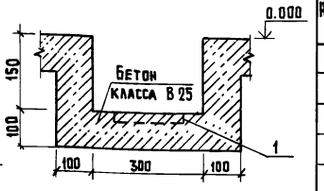

8 - 8

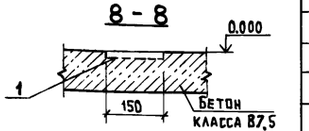

9 - 9

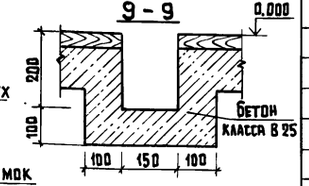

Таблица отверстий

Наименование	Обозначение	Размер b×h /мм/	Отметка низа	Примечание
ВК	1ВК	100×100	2.100	
	2ВК	100×100	3.000	
ТХ	1ТХ	400×400	1.500	
	2ТХ	200×200	0.000	
	3ТХ	300×100	0.150	
ОВ	1ОВ	100×100	0,950	
	2ОВ	100×100	0,050	
	3ОВ	350×350	2,100	
	4ОВ	650×650	4,475	
	5ОВ	200×100	0.000	
ЭМ	1ЭМ	50×50	2.200	
	2ЭМ	100×100	2.200	
	3ЭМ	200×200	2.500	
	4ЭМ	200×100	2.200	
	5ЭМ	200×200	4.600	
	6ЭМ	50×50	4.600	

Ведомость перемычек

Марка поз.	Схема сечения
	Для te=-20°С
ПБ1	1
ПБ2	2
ПБ3	3
ПБ4	2
	Для te=-30°С
ПБ1	1
ПБ2	2
ПБ3	3
ПБ4	2
	Для te=-40°С
ПБ1	1

Марка поз.	Схема сечения
ПБ2	2
ПБ3	3
ПБ4	2
	Для te=-20,30;40°С
ПБ5	4
ПБ6	6
ПБ7	5
ПБ8	2
ПБ9	1
ПБ10	8
ПБ11	2

Спецификация перемычек

Марка поз.	Обозначение	Наименование	Кол.	Масса ед.кг	Примечание
		Для te=-20°С			
1	1.038.1-1 вып.1	3ПБ34-4	12	222	
2	1.038.1-1 вып.1	1ПБ13-1	12	25	
3	1.038.1-1 вып.1	2ПБ22-3	3	92	
		Для te=-30°С			
1	1.038.1-1 вып.1	3ПБ34-4	16	222	
2	1.038.1-1 вып.1	1ПБ13-1	12	25	
3	1.038.1-1 вып.1	2ПБ22-3	3	92	
		Для te=-40°С			
1	1.038.1-1 вып.1	3ПБ34-4	20	222	
2	1.038.1-1 вып.1	1ПБ13-1	19	25	
3	1.038.1-1 вып.1	2ПБ22-3	4	92	
		Для te=-20;30;40°С			
4	1.038.1-1 вып.4	8ПБ10-1	2	28	
5	1.038.1-1 вып.4	8ПБ16-1	8	42	
6	1.038.1-1 вып.4	8ПБ13-1	11	35	
7	1.038.1-1 вып.1	3ПБ34-4	12	222	
2	1.038.1-1 вып.1	1ПБ13-1	9	25	
8	1.038.1-1 вып.1	1ПБ16-1	3	30	

Спецификация закладных деталей в полу

Марка поз.	Обозначение	Наименование	Кол.	Масса ед.кг	Примечание
1	1.400-15 вып.1	Изделие закладное МН 402-2	105	1,6	

Конструкции полов см. лист 6.

Привязан

Инв. №

		801-3-79.87-АР	
ГИП	Левченкова	Родильная на 48 коров с телятником на 224 головы /стойчно-балочный каркас/	Стадия: Р; Лист: 7; Листов:
Нач.отд.	Гомзяков		
Н.контр.	Трейбач		
Гл.арх.	Гаврилов	План перемычек и отверстий в стенах и перегородках; гнезд и закладных деталей в полу	ГИПРОНИСЕЛЬХОЗ
Рук.гр.	Росляков		
Ст.арх.	Буланова		

Согласовано: ОВ Яшина; ВК Зотова; ТХ Орлов

Инв.№ подл. | Подпись и дата | Взам. инв.№ | ЭМ | Шарф

Копир. Лихачева 22980-01 19 Формат А2

Фрагмент 2

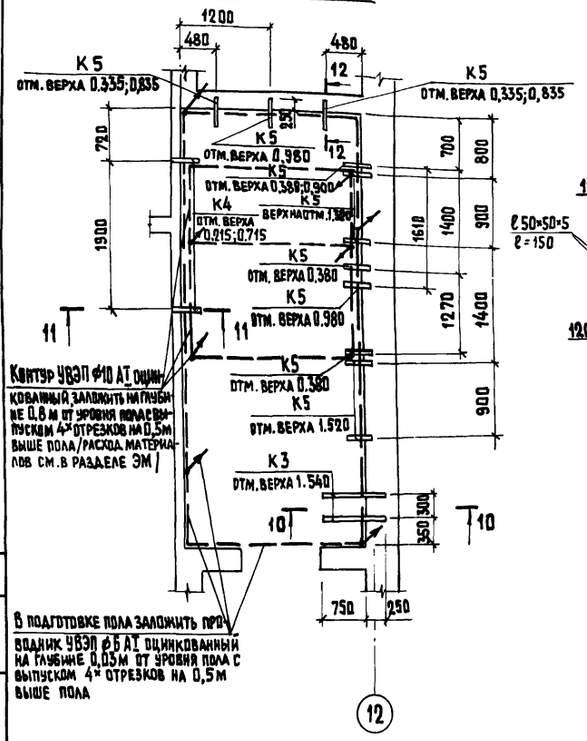

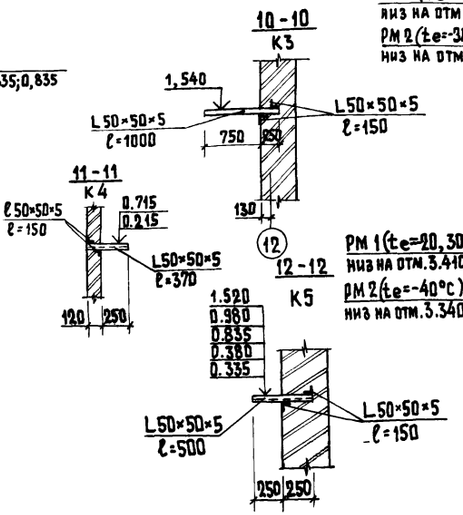

План на отм. 2.800

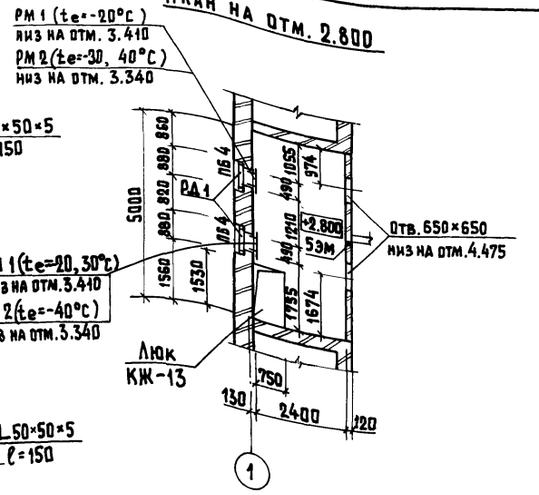

Спецификация рамок, кронштейнов и элементов крепления стен

Марка поз.	Обозначение	Наименование	Кол.	Масса ед. кг.	Примечание
		Изделия металлические			
		te=-20°С			
РМ1	КЖИ-030	Рамка металлическая РМ1	3		
К1	КЖИ-030	Кронштейн К1		51,7	
		te=-30°С			
РМ1	КЖИ-030	Рамка металлическая РМ1	2		
РМ2		РМ2	1		
К1	КЖИ-030	Кронштейн К1	1	51,7	
К2		К2	1	51,6	
		te=-40°С			
РМ2	КЖИ-030	Рамка металлическая РМ1	3		
К1	КЖИ-030	Кронштейн К1	2	51,7	
К2		К2	1	51,6	
		te=-20, 30, 40°С			
К3		Кронштейн К3	2	3,77	
К4		К4	4	1,4	
К5		К5	14	1,88	
С1	ГОСТ 23279-85	4С 5ВрI-100 / 5ВрI-100 36×80	6	0,75	
МБ-1	1.400-6/76	Изделие закладное МБ-1	3	2.1	
		Пиломатериалы -2-ель,сосна			
		ГОСТ 24454-80 Е			
РД1		Рамка деревянная РД1	3		0,013 м³

План на отм. 2.800

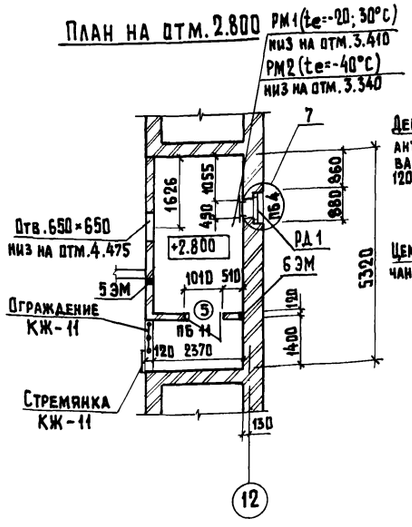

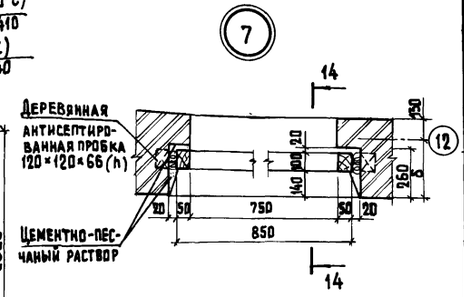

13-13

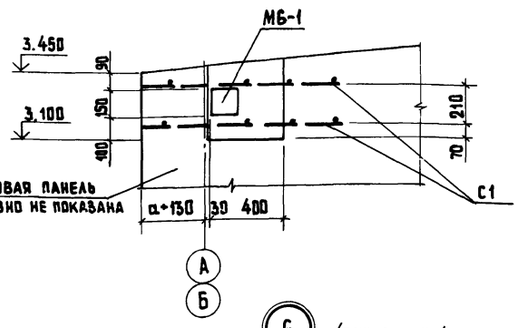

14-14

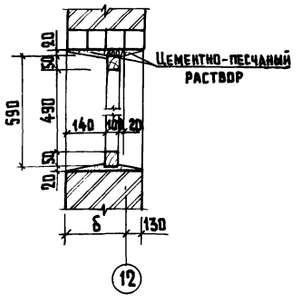

6 /повернуто/

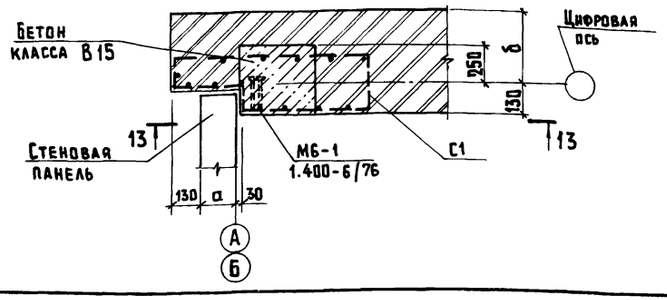

1. Фрагмент 2 см. лист 3
2. Узел 6 см. лист 3
3. Расположение кронштейнов К1; К2 см. лист 3

Согласовано: ТМ Макаров; ОВ Яшина; КЖ Кириллова

Привязан

Инв. №

ГИП	Левченкова	
Нач.отд.	Гомзяков	
Н.контр.	Трейбач	
Гл.арх.	Гаврилов	
Рук.гр.	Росляков	
Ст.арх.	Буланова	

801-3-79.87-АР

Родильная на 48 коров с телятником на 224 головы /Стоечно-балочный каркас/

Стадия	Лист	Листов
Р	8	

Фрагмент 2. Планы на отм. 2.800. Узлы

ГИПРОНИСЕЛЬХОЗ

Копир. Лихачева 22980-01 20 Формат А2

Альбом I

Схема раскладки элементов перекрытия помещений на отм. 3.070

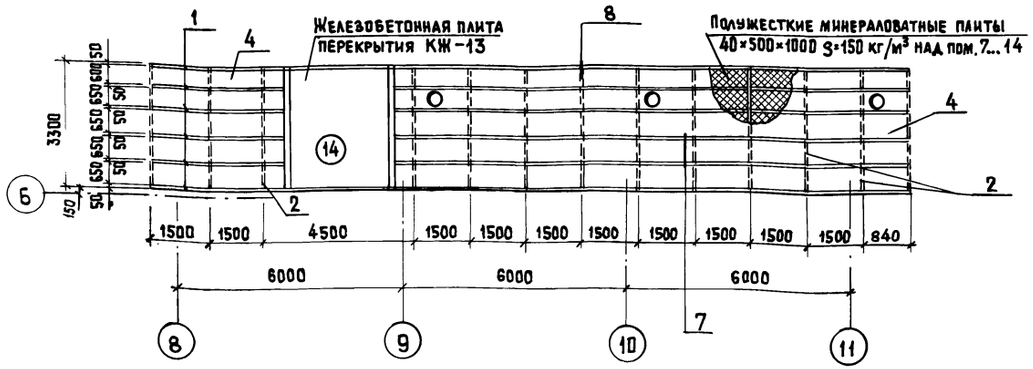

Спецификация элементов перекрытия помещений

Марка поз.	Обозначение	Наименование	Кол.	Масса ед. кг	Примечание
		Изделия деревянные			
		Пиломатериалы - 2 - сосна, ель ГОСТ 24454-80 Е			
1		50×50 ℓ=6000	21		1,18 м³
2		125×75 ℓ=3300	13		0,12 м³
		Изделия металлические			
3		Уголок Б-100×100×8 ГОСТ 8509-86 / Вст3пс6-1 ГОСТ 535-79			
		ℓ=200	14	1,83	
		Изделия асбоцементные			
4	ГОСТ 18124-75	Лист 3000×1500×8	16		

Отверстия в перекрытии (⌀400) производить методом сверления

8

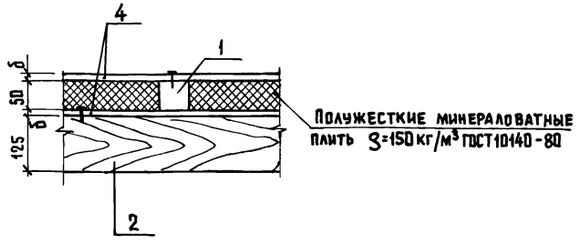

Деталь кладки наружных торцевых стен

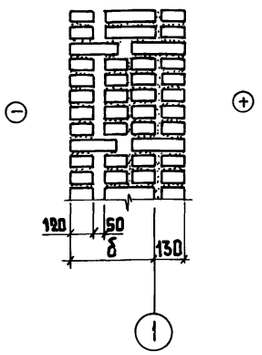

9

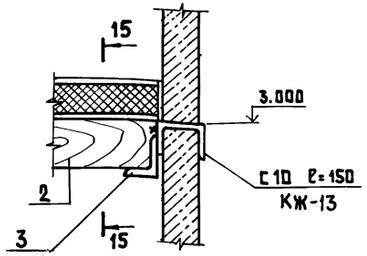

15-15

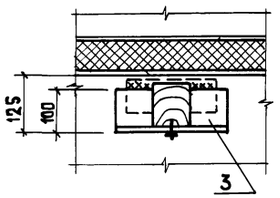

Согласовано: КЖ Кириллова, ОВ Яшина

Инв. № подл. | Подпись и дата | Взам. инв. №

Привязан	ГИП	Левченкова	
	Нач. отд.	Гомзяков	
	Н. контр.	Трейбач	
	Гл. арх.	Гаврилов	
Инв. №	Рук. гр.	Росляков	
	Ст. арх.	Буланова	

801-3-79.87-АР

Родильная на 48 коров с телятником на 224 головы /стоечно-балочный каркас/

Стадия	Лист	Листов
Р	9	

Схема раскладки элементов перекрытия помещений

ГИПРОНИСЕЛЬХОЗ

Альбом I

Ведомость рабочих чертежей основного комплекта марки КЖ

Лист	Наименование	Примечание
1	Общие данные (начало)	
2	Общие данные (окончание)	
3	Схема расположения элементов фундаментов	
4	Узлы 1, 2. Сечения 1-1...9-9 к схеме расположения	
	элементов фундаментов	
5	Схема расположения каналов навозоудаления,	
	кормушек, монолитных фундаментов, трапов	
	и приямков	
6	Фрагмент 1 к схеме 1	
7	Узлы III, IV к схеме 1	
8	Приямки ПЯм1...ПЯм3. Фундаменты под оборудова-	
	ние ФОм1, ФОм2. Трапы ТБГ1, ТБГ2 к схеме 1	
9	Схема расположения элементов каркаса	
10	Схема расположения элементов покрытия	
11	Схемы расположения элементов перекрытия	
	на отм. 2.800 и 3.100	
12	Схемы расположения стеновых панелей	
13	Схема расположения элементов перегородок	

Ведомость ссылочных и прилагаемых документов

Обозначение	Наименование	Примечание
	Ссылочные документы	
ГОСТ 13579-78	Блоки бетонные для стен подвалов	
ГОСТ 13580-85	Плиты железобетонные ленточных	
	фундаментов	
ГОСТ 24022-80	Фундаменты железобетонные сборные	
	под колонны сельскохозяйственных зданий	
1.862.1-5, вып.1,2	Железобетонные предварительно напря-	
	женные односкатные балки для покрытий	
	сельскохозяйственных зданий с уклоном 1:4	
1.415-1, вып.1	Железобетонные фундаментные балки для	
	стен производственных зданий	
1.494-24, вып.1	Стаканы для крепления крышных венти-	
	ляторов, дефлекторов и зонтов	
1.038.1-1, вып.1	Перемычки железобетонные для зданий	
	с кирпичными стенами	
3.006.1-2/82 вып.1,2,3	Сборные железобетонные каналы и	
	тоннели из лотковых элементов	

Типовой проект разработан в соответствии с действующими нормами и правилами и предусматривает мероприятия, обеспечивающие пожарную безопасность при эксплуатации здания.

Главный инженер проекта О.Л. Левченкова

Обозначение		Наименование	Примечание
1.063.1.1	вып.1,2	Железобетонные стропильные фермы	
		для покрытий зданий с уклоном	
		асбестоцементной кровли 1:4	
1.865.1-4/84	вып.1,2,3,4,5	Железобетонные плиты покрытий	
		сельскохозяйственных производствен-	
		ных зданий	
1.832.1-8	вып.1,2	Трехслойные железобетонные сте-	
		новые панели на гибких связей с	
		эффективным утеплителем для	
		сельскохозяйственных зданий	
1.823.1-2	вып.1,2	Колонны железобетонные для сельскохо-	
		зяйственных производственных зданий	
3.818.9-2	вып.1,4,6	Технологические изделия для животно-	
		водческих производственных зданий	
1.030.9-2	вып.1	Перегородки панельные зданий промыш-	
		ленных и сельскохозяйственных	
		предприятий	
2.860.6	вып.0,1	Узлы утепленных покрытий с желе-	
		зобетонными плитами и асбестоце-	
		ментной кровлей для сельскохозяйст-	
		венных зданий	
1.400-6/76	вып.1	Унифицированные закладные детали сбор-	
		ных железобетонных конструкций зданий	
		промышленных предприятий	
2.430-20	вып.0,3	Узлы стен из кирпича одноэтажных	
		зданий промышленных предприятий	
4.903-14	вып III	Типовые детали крепления технологи-	
		ческих трубопроводов	
1.400-15	вып.1	Унифицированные закладные изделия	
		железобетонных конструкций	
2.800-2	вып.7	Унифицированные узлы и детали	
		сельскохозяйственных зданий и	
		сооружений	
1.450.3-3	вып.1	Стальные лестницы, площадки, ограждения	
		Прилагаемые документы	
КЖИ-100		Ферма 1ФТ6-6АIIIТПа	
КЖИ-200		Балка БС7,5-5АIVПа, БС7,5-5АIVПб	
КЖИ-300		Панель стеновая ПСТ	
КЖИ-400		Панель ПГ-3АIVТ-Па	
КЖИ-500		Каркасно-обшивной щит ЩКО-1	
КЖИ-010		Изделие металлическое МИ1	
КЖИ-020		Рамка металлическая РМ1, РМ2	
КЖИ-030		Кронштейн металлический К1, К2	
КЖ ВМ		Ведомость потребности в материалах	

Ведомость спецификаций

Лист	Наименование	Примечание
3	Спецификация к схеме расположения элементов	
	фундаментов	
5	Спецификация к схеме расположения элементов	
	каналов навозоудаления, кормушек, монолитных	
	фундаментов, трапов и приямков.	
6	Спецификация канала и монолитных конструкций	
9	Спецификация к схеме расположения элементов каркаса	
10	Спецификация к схеме расположения элементов покрытия	
11	Спецификация к схеме расположения элементов перекрытия	
12	Спецификация к схеме расположения стеновых панелей	
13	Спецификация к схеме расположения элементов	
	перегородок	

Ведомость объемов сборных бетонных и железобетонных конструкций по рабочим чертежам основного комплекта марки КЖ

	Наименование группы элементов конструкций	Код	Кол. м³	Примечание
1	Фундаменты стаканного типа	581221	32,70	
2	Блоки фундаментов	581100	18,03	
3	Плиты фундаментов	581321	5,72	
4	Колонны	582121	16,6	
5	Балки стропильные	582211	8,4	
6	Балки фундаментные	582421	13,02	
7	Фермы	582611	4,0	
8	Перемычки	582821	5,49	
9	Панели стеновые	583121	50,4	
10	Перегородки	583321	18,0	
11	Плиты покрытия	584111	76,80	
12	Стаканы покрытия	589621	2,72	
13	Лотки и кормушки, плиты каналов	585821	30,05	
	Всего бетона и железобетона		284,65	

Материалы на изготовление сборных бетонных и железобетонных конструкций учтены в ведомости потребности в материалах и отдельно не учитываются

Привязан:

Инв.№

801-3-79.87-КЖ

ГИП	Левченкова	
Нач.отд.	Гомзяков	
Н.контр.	Трейбач	
Гл.конст.	Олешко	
Гл.спец.	Алексеенко	
Рук.гр.	Кириллова	
Ст.инж.	Кулакова	

Родильная на 48 коров с телятником на 224 головы (стоечно-балочный каркас)

Стадия	Лист	Листов
Р	1	13

Общие данные (начало)

ГИПРОНИСЕЛЬХОЗ

Копир. 22980-01 22 Формат А2

Инв.№ подл. | Подпись и дата | Взам.инв.№

Альбом I

Общие данные

1.1 Класс ответственности здания - II
Степень огнестойкости - II

1.2 Проект разработан для следующих климатических и местных условий: расчетная зимняя температура наружного воздуха минус 20, 30 (основное решение), 40° С.
Зона влажности - нормальная по СНиП II-3-79
Скоростной напор ветра для I географического района - 0,23 кПа (23 кгс/м²)
Вес снегового покрова для III географического района - 0,1 кПа (100 кгс/м²)
Сейсмичность района строительства не выше 6 балов.

1.3 Рельеф территории - спокойный. Грунтовые воды отсутствуют. В основании мелкие пучаные грунты с нормативными характеристиками: $\varphi^н = 0{,}49$ рад 28°, $C^н = 2$ кПа (0,02 кгс/см²); $E = 14{,}7$ мПа (150 кгс/см²) $\gamma = 1{,}8$ т/м³

2. Защита конструкций от коррозии

2.1 Степень агрессивного воздействия газообразной среды животноводческих помещений на бетонные конструкции из бетона нормальной проницаемости - неагрессивная, на железобетонные конструкции и стальные закладные детали - слабоагрессивная.

2.2 Степень агрессивного воздействия жидкой части неразбавленных навозных стоков на бетонные конструкции из бетона пониженной проницаемости - слабоагрессивная, на железобетонные конструкции и стальные закладные детали - среднеагрессивная.

2.3 Воздействию газообразной агрессивной среды подвержены плиты покрытий и перекрытий, а также колонны, рамы, стены, перегородки свыше отметки 1.000 м от уровня пола. Воздействию жидкой агрессивной среды подвержены полы, лотки, каналы, кормушки, а также колонны, рамы, стойки, стены, перегородки до отметки 1,000 м от уровня пола.

2.4 Для бетонных и железобетонных конструкций необходимо предусматривать один из видов цементов: портландцемент, портландцемент с минеральными добавками, шлакопортландцемент, удовлетворяющие требованиям ГОСТ 10178-85, а для конструкций каналов, полов и кормушек - сульфатостойкий цемент.

2.5 В качестве мелкого заполнителя следует предусматривать кварцевый песок (от мучиваемых частиц не более 1% по массе по ГОСТ 10268-80).

2.6 В качестве крупного заполнителя следует предусматривать фракционированный щебень изверженных пород, гравий и щебень из гравия, отвечающие требованиям ГОСТ 10268-80. Следует использовать щебень изверженных пород, марки не ниже 800, гравий и щебень из гравия - не ниже Др 12. Щебень из осадочных пород (водопоглощением не выше 2% и марки не ниже 600), если они однородны и не содержат слабых прослоек, допускается применять для конструкций, эксплуатируемых в газообразной среде.

2.7 Мелкий и крупный заполнители должны быть проверены на содержание потенциально реакционноспособных пород. В качестве мер защиты от внутренней коррозии за счет потенциально реакционноспособных пород и снижения взаимодействия заполнителя со щелочами цемента следует предусматривать:
подбор состава бетона при минимальном расходе цемента;
изготовление бетона на цементах с содержанием щелочи не более 0,6% в расчете на Na_2O;
введение в состав бетона гидрофобизирующих и газовыделяющих добавок. При потенциально реакционноспособных заполнителях не допускается введение в бетон в качестве добавок солей натрия или калия.

2.8 Воду для затворения бетонной смеси необходимо применять в соответствии с требованиями ГОСТ 23732-79.

2.9 Для изготовления сборных железобетонных плит, покрытия, внутреннего защитного слоя стеновых панелей необходимо применять бетон нормальной проницаемости - марка по водонепроницаемости W4; коэффициент фильтрации при равновесной влажности свыше $2 \cdot 10^{-9}$ до $7 \cdot 10^{-9}$ см/с; коэффициент диффузии углекислого газа в бетоне $D = (0{,}2 \cdot 1{,}0) \cdot 10^{-4}$ см²/с.

2.10 Для изготовления железобетонных сборных и монолитных конструкций каналов, полов и кормушек необходимо применять бетон пониженной проницаемости - марка по водонепроницаемости W6; коэффициент фильтрации при равновесной влажности свыше $6 \cdot 10^{-10}$ до $2 \cdot 10^{-9}$ см/с; коэффициент диффузии углекислого газа в бетоне $D = (0{,}04 - 0{,}2) \cdot 10^{-4}$ см/с.

2.11 Для повышения стойкости бетона железобетонных конструкций, эксплуатируемых в агрессивных средах, следует использовать добавки, снижающие проницаемость бетона или повышающие его химическую стойкость, а также повышающие защитную способность бетона по отношению к арматуре. Добавки рекомендуется применять в соответствии с „Руководством по применению химических добавок в бетоне", М, Стройиздат, 1980.

2.12 Конструкции, изготовленные в соответствии с перечисленными требованиями, не требуется защищать лакокрасочными покрытиями, кроме оговоренных ниже.

2.13 Колонны, стены, перегородки до отметки 1.000 м от уровня пола необходимо дополнительно защитить лакокрасочным покрытием по одному из вариантов:
2.13.1 грунт-нефтеполимерная краска (разбавленная), покровные слои - нефтеполимерная краска на основе смолы СПФ;
2.13.2 грунт-лак ХП-734, покровные слои-эмали ХП-799 различных цветов для внутренних работ;
2.13.3 грунт-лак ХВ-785, покровные слои-эмали ХВ-1100, ХВ-124; ХВ-125;
2.13.4 грунт-лак ХС-724, покровные слои-эмаль ХС-759.
Толщина покрытия для всех вариантов должна быть 100...150 мкм.

2.14 Необетонируемые стальные закладные детали, соединительные и крепежные элементы железобетонных конструкций здания и системы навозоудаления защитить комбинированным покрытием (лакокрасочным по металлизационному слою).
Металлизационный слой выполнить алюминиевым покрытием толщиной не менее 120 мкм.
Лакокрасочное покрытие выполнить следующего состава:
грунт-ВЛ-0,2 или ФЛ-03Ж
покровные слои-эмали ХВ-1100, ХВ-124, ХВ-125, ХВ-759 в пять слоев.
Общая толщина лакокрасочного покрытия должна быть не менее 130 мкм для каждой среды и 60 мкм для газовой.

2.15 В построечных условиях после выполнения сварочных работ по соединению алюминированных изделий с помощью передвижной установки методом металлизации дополнительно защитить вновь образованные сварные швы и места примыкания к ним алюминиевым покрытием толщиной не менее 150 мкм.

2.16 Стальные конструкции для крепления инженерных коммуникаций по подготовленной поверхности защитить пятью слоями одной из эмалей, названных в пункте 14, по двум слоям одной из грунтовок ХВ-050, ХС-010, ХС-059, ХС-068, наносимых на заводе-изготовителе.

2.17 Работы по защите конструкций от коррозии следует выполнять в соответствии с требованиями СНиП 3.04.03-85 „Защита строительных конструкций от коррозии", „Руководства по защите от коррозии лакокрасочными покрытиями строительных бетонных и железобетонных конструкций, работающих в газовлажных средах" (НИИЖБ, М, Стройиздат, 1978), „Рекомендаций по защите от коррозии бетонных и железобетонных конструкций сельскохозяйственных зданий и сооружений" (НИИЖБ, М, 1986)

2.18 В случае применения одного из видов цемента по п.4 при изготовлении сборных железобетонных конструкций технологического назначения вместо сульфатостойкого цемента каналы навозоудаления необходимо дополнительно защитить лакокрасочным покрытием по одному из вариантов:
2.18.1 грунт-лак БТ-577 или 30%-ный раствор битума в бензине; покровные слои-битумно-латексно-кукерсольная или битумно-хлорсульфополиэтиленовая мастика, армированная стеклотканью;
2.18.2 грунт-грунтовка на основе латекса СКН-40, покровные слои-состав на основе латекса СКН-40, армированный стеклотканью;
2.18.3 грунт-грунт на основе разбавленного герметика 51-Г-14, покровные слои-герметик 51-Г-14.
Толщина покрытия для всех вариантов должны быть 600 мкм

3. Требования к производству работ

3.1 Производство работ, включая работу в зимнее время, вести в соответствии с требованиями соответствующих глав части III СНиП по видам работ. (см. пояснительную записку)

Условные обозначения
$t_в$ - температура наружного воздуха
а.ц. - асбестоцементные трубы

Согласовано:

Инв. № подл. | Подпись и дата | Взам. инв. №

Привязан:

Инв. №

ГИП	Левченкова	
Нач. отд.	Гомзяков	
Н. контр.	Трейбач	
Гл. констр.	Олешко	
Гл. спец.	Алексеенко	
Рук. гр.	Кириллова	
Ст. инж.	Кулакова	

801-3-79.87-КЖ

Родильная на 48 коров с телятником на 224 головы (стоечно-балочный каркас)

Стадия	Лист	Листов
Р	2	

Общие данные (окончание)

ГИПРОНИСЕЛЬХОЗ

Схема расположения элементов фундаментов

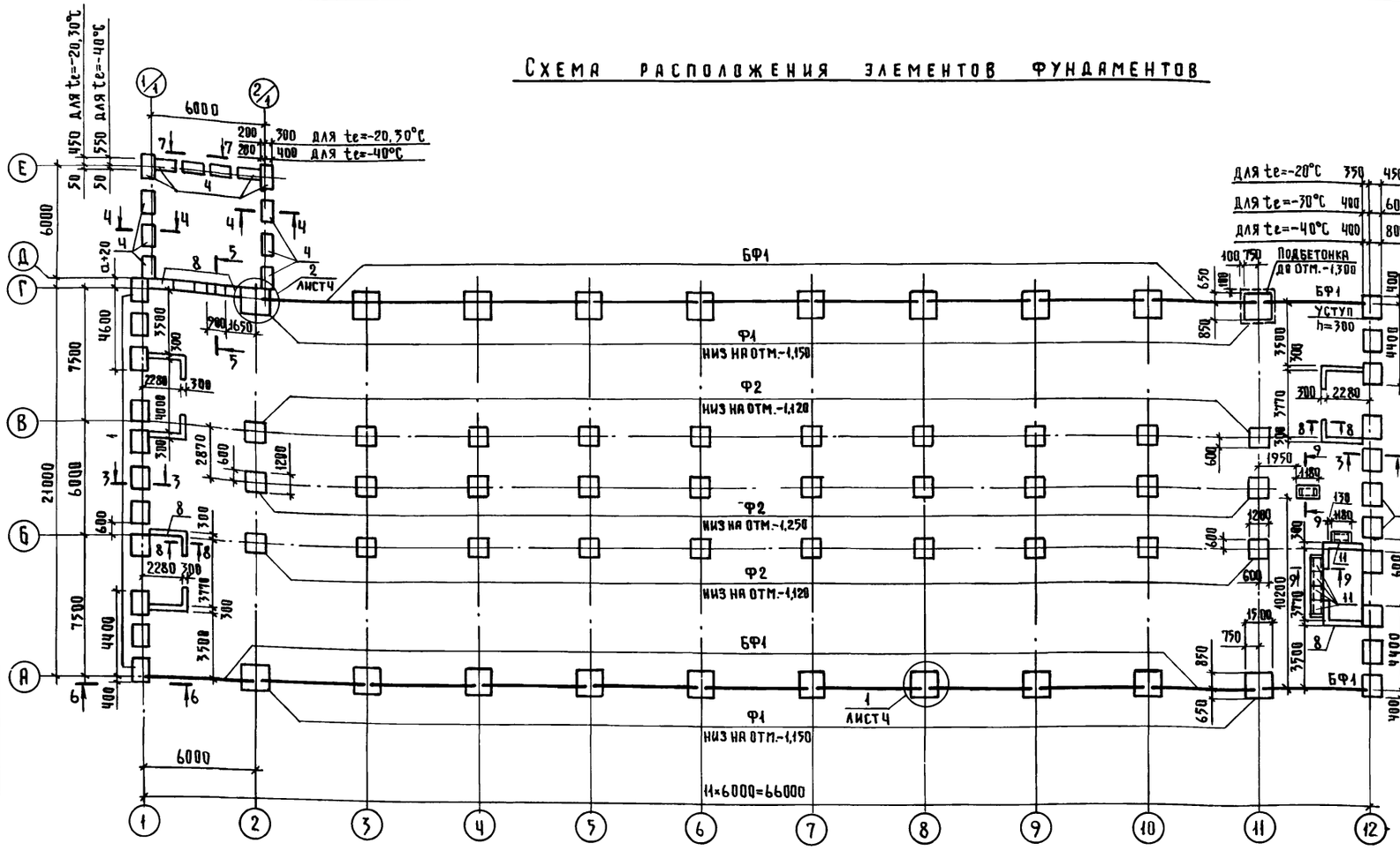

Спецификация к схеме расположения элементов фундаментов

Марка, поз.	Обозначение	Наименование	Кол.	Масса ед., кг	Примечание
		te=-20°C			
1	ГОСТ 13580-85	Плита ФЛ 8.12-1	22	550	
		Блоки стеновые			
2	ГОСТ 13579-78	ФБС 24.4.6-Т	18	1300	
3	ГОСТ 13579-78	ФБС 9.4.6-Т	13	470	
4	ГОСТ 13579-78	ФБС 12.5.3-Т	13	380	
		te=-30°C			
1	ГОСТ 13580-85	Плита ФЛ 10.12-1	22	650	
		Блоки стеновые			
2	ГОСТ 13579-78	ФБС 24.5.6-Т	12	1630	
3	ГОСТ 13579-78	ФБС 9.5.6-Т	8	590	
4	ГОСТ 13579-78	ФБС 12.5.3-Т	13	380	
5	ГОСТ 13579-78	ФБС 24.4.6-Т	6	1300	
6	ГОСТ 13579-78	ФБС 9.4.6-Т	5	470	
		te=-40°C			
1	ГОСТ 13580-85	Плита ФЛ 12.12-1	22	780	
		Блоки стеновые			
2	ГОСТ 13579-78	ФБС 24.6.6-Т	12	1960	
3	ГОСТ 13579-78	ФБС 9.6.6-Т	8	700	
4	ГОСТ 13579-78	ФБС 12.6.3-Т	13	460	
5	ГОСТ 13579-78	ФБС 24.5.6-Т	6	1630	
6	ГОСТ 13579-78	ФБС 9.5.6-Т	5	590	
		te=-20,30,40°C			
Ф1	ГОСТ 24022-80	Фундаменты 2Ф 15.15-2	20	2000	
Ф2	ГОСТ 24022-80	1Ф 12.12-1	30	1400	
БФ1	1.415-1, вып.1	Балка фундаментная ФБ 6-1	21	1500	
7	1.038.1-1, вып.1	Перемычка 1ПБ 13-1	3	25	
8	ГОСТ 13579-78	Блоки стеновые ФБС 12.4.3-Т	28	310	
9	ГОСТ 13579-78	ФБС 24.4.6-Т	2	1300	
10	ГОСТ 13579-78	ФБС 9.4.6-Т	1	470	
11	3.006.1-2/82, вып.1-2	Плита ПЗ-15б	7	50	
		Материалы			
12		Бетон класса В 7,5	4,1		м³

Таблица нормативных нагрузок на верхний обрез фундамента

Оси	Эскиз	Нагрузки при снеге 980,7 Па			От стеновых панелей P, кН		
		M, кН·м	N, кН	T, кН	te=-20°C	te=-30°C	te=-40°C
А, Г	0,28 P N M T	8,6	72,3	3,9	57,0	58,0	59,0
Б, В	N M T	15,3	146,0	3,0	—	—	—
1, 12	N	—	6,2	—	—	—	—

1. За условную отметку 0.000 принята отметка чистого пола проезда кормораздатчика, соответствующая абсолютной отметке
2. Фундаментные балки укладывать на слой цементного раствора марки 150. Зазоры между торцами фундаментных балок заполнять бетоном класса В15, F75.
3. Фундаменты и стеновые блоки укладывать на песчаную подготовку толщ. 100 мм.
4. Обратную засыпку пазух фундаментов следует производить местным грунтом оптимальной влажности с уплотнением слоями не более 200 мм и доведением степени уплотнения грунта до Куп.=0,95
5. Размер „α" принимать согласно таблице на листе АР-1
6. Глубину заложения и размеры подошвы фундаментов необходимо уточнять при привязке проекта к местным условиям в соответствии со СНиП 2.02.01-83 „Основания зданий и сооружений".
7. Узлы и сечения см. на листе 4

Согласовано: ОВ Шевкунов, ТМ Макаров, ВК Зотова

Инв.№ подл. | Подпись и дата | Взам.инв.№

Привязан

Инв.№

ГИП	Левченкова	
Нач.отд.	Гомзяков	
Н.контр.	Трейбач	
Гл.констр.	Олешко	
Гл.спец.	Алексеенко	
Рук.гр.	Кириллова	
Ст.инж.	Кулакова	

801-3-79.87-КЖ

Родильная на 48 коров с телятником на 224 головы (стоечно-балочный каркас)

Стадия	Лист	Листов
Р	3	

Схема расположения элементов фундаментов

ГИПРОНИСЕЛЬХОЗ

Альбом I

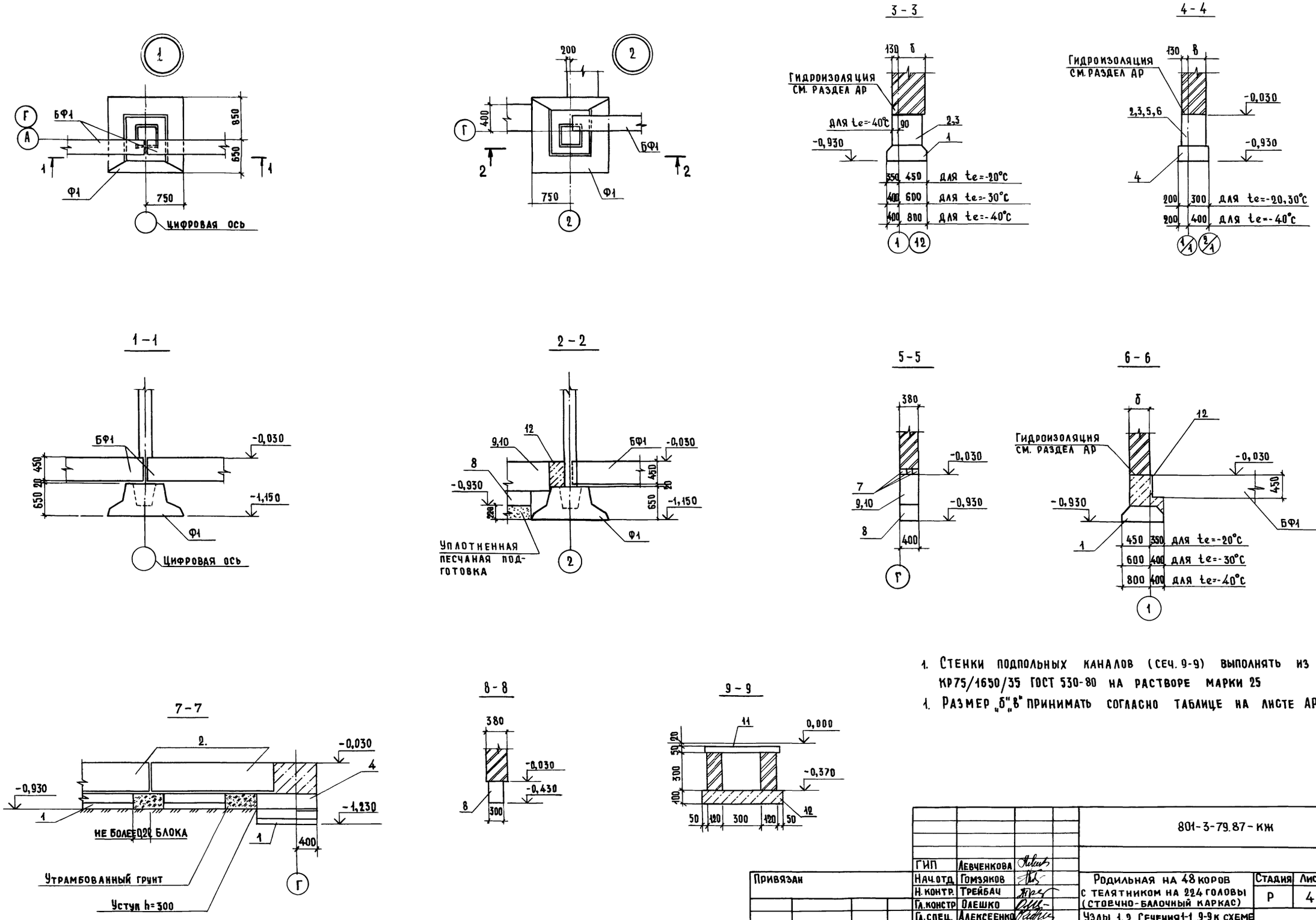

1. Стенки подпольных каналов (сеч. 9-9) выполнять из кирпича КР75/1650/35 ГОСТ 530-80 на растворе марки 25
1. Размер „б"„в" принимать согласно таблице на листе АР-1

				801-3-79.87-КЖ		
		ГИП	Левченкова			
Привязан		Нач.отд.	Гомзяков	Родильная на 48 коров с телятником на 224 головы (стоечно-балочный каркас)	Стадия	Лист	Листов
		Н.контр.	Трейбач		Р	4	
		Гл.констр.	Олешко				
		Гл.спец.	Алексеенко	Узлы 1,2. Сечения 1-1...9-9 к схеме расположения элементов фундаментов	ГИПРОНИСЕЛЬХОЗ		
		Рук гр.	Кириллова				
Инв. №		Ст.инж.	Кулакова				

Копировал 22980-01 25 Формат А2

Инв. № подл. | Подпись и дата | Взам. инв. №

Альбом I

Схема расположения каналов навозоудаления, кормушек, монолитных трапов, фундаментов и приямков

(схема I)

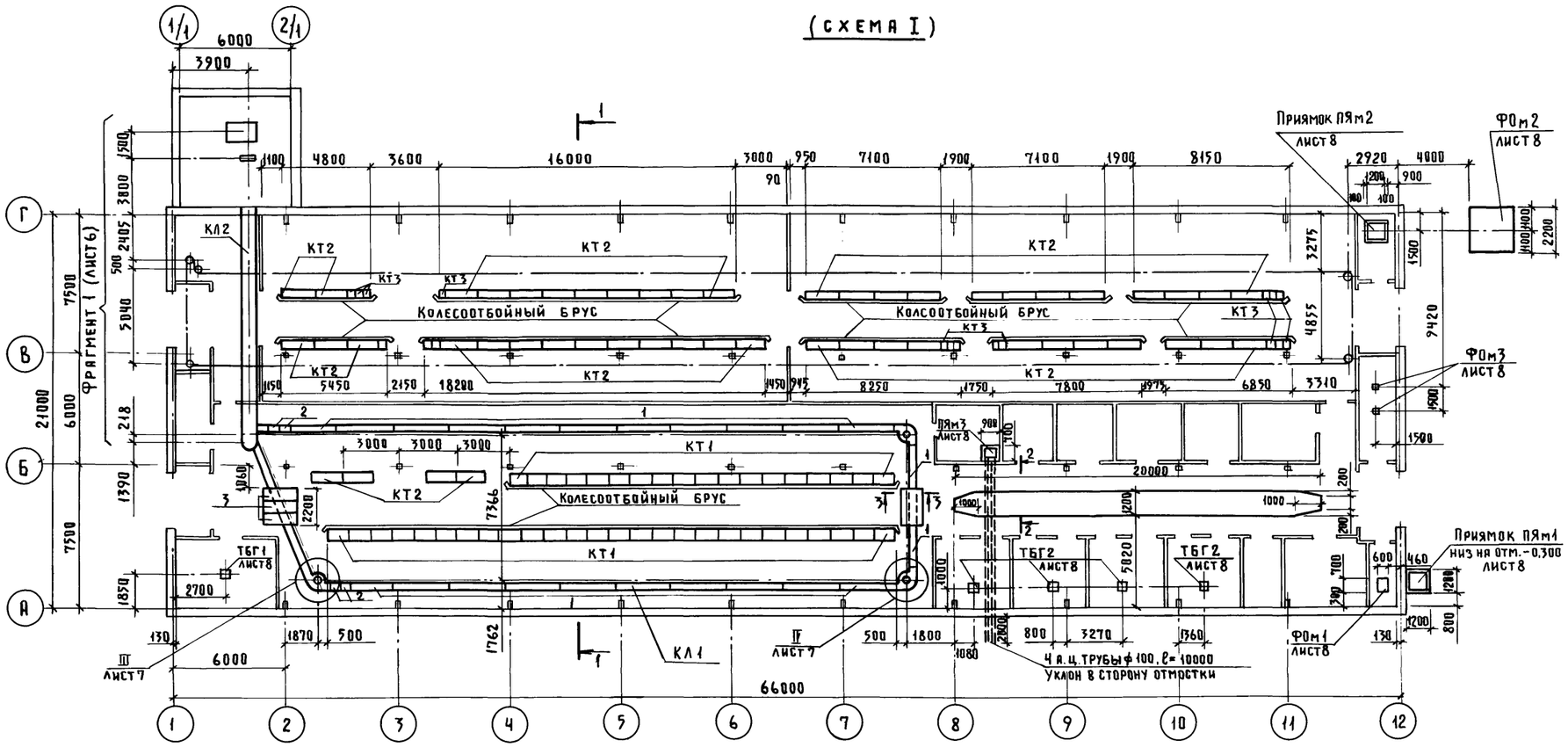

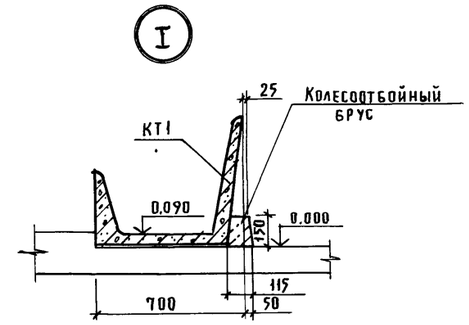

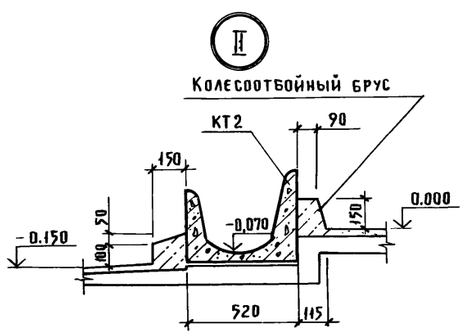

1–1

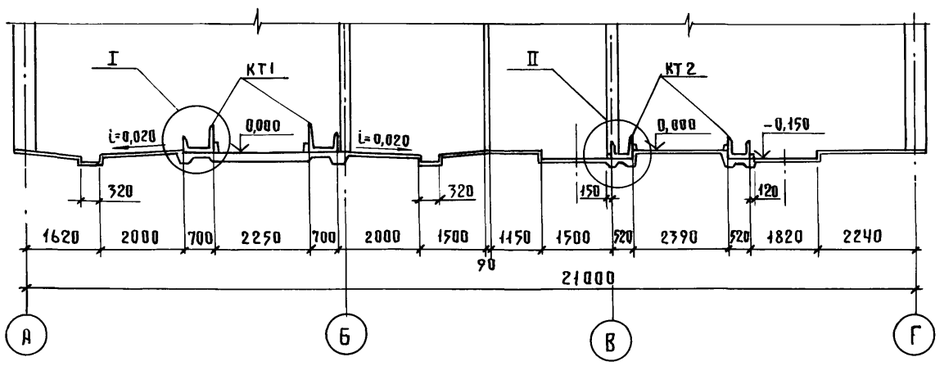

2–2

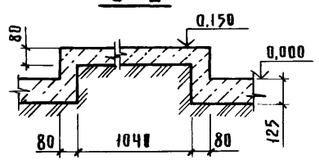

3–3

(переходной мостик)

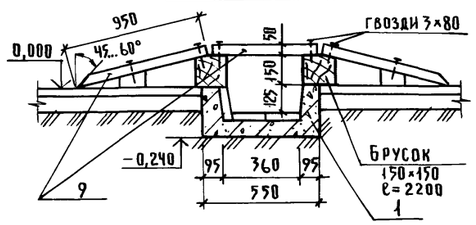

1. Основные требования см. лист 6
2. Спецификацию к схеме расположения см. лист 7

ГИП	Левченкова		801-3-79.87-КЖ
Нач.отд.	Гомзяков		
Н.контр.	Трейбач		Родильная на 48 коров с телятником на 224 головы (стоечно-балочный каркас)
Гл.констр.	Олешко		Стадия: Р; Лист: 5; Листов:
Гл.спец.	Алексеенко		Схема расположения каналов навозоудаления, кормушек, монолитных фундаментов, трапов и приямков. Разрезы 1-1...3-3. Узлы I, II
Рук.груп.	Кириллова		ГИПРОНИСЕЛЬХОЗ
Инженер.	Колесник		

Привязан

Инв.№

Согласовано: ТХ Зотова; ВК Макаров; ТМ

Инв.№подл. | Подпись и дата | Взам.инв.№ | ЭМ | ШАРФ

Альбом I

Фрагмент 1 (КЛ1)

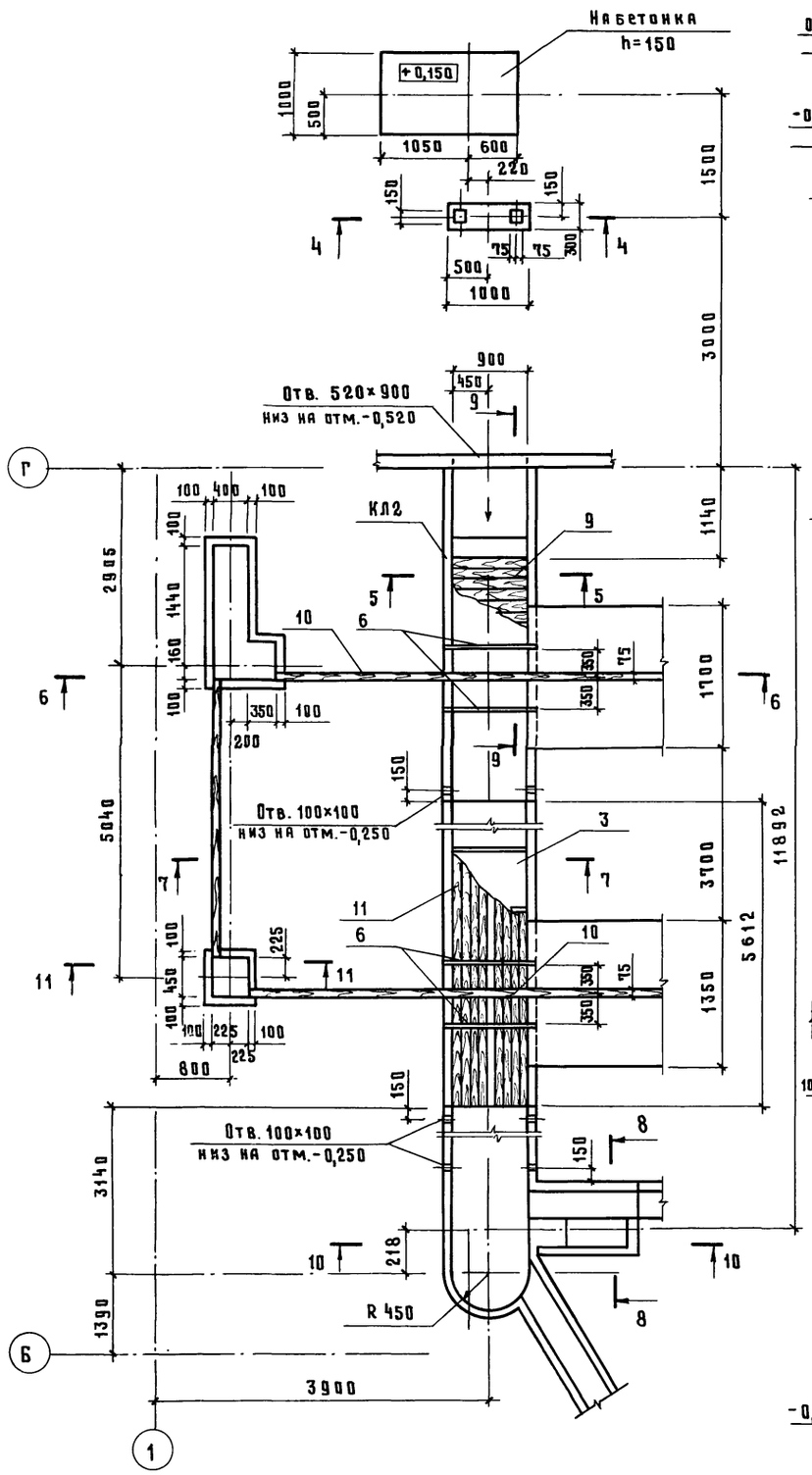

4 - 4

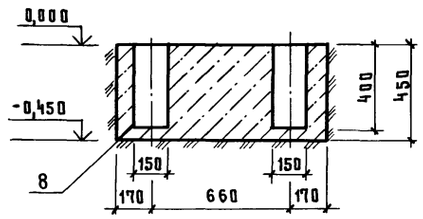

5 - 5

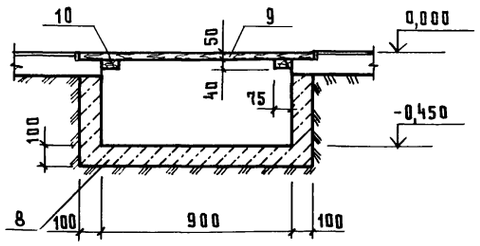

6 - 6

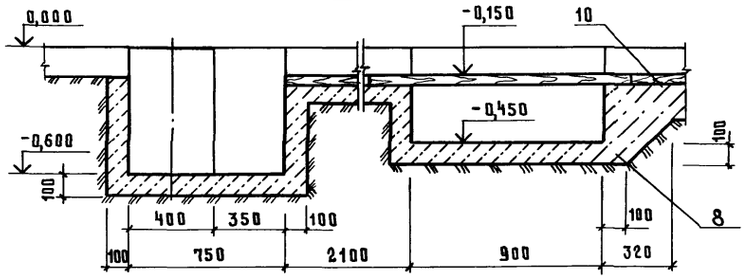

7 - 7

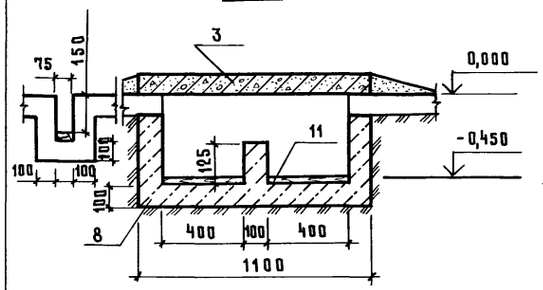

8 - 8

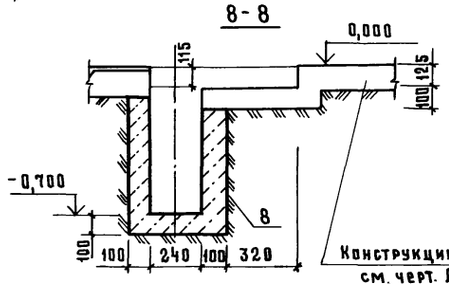

9 - 9

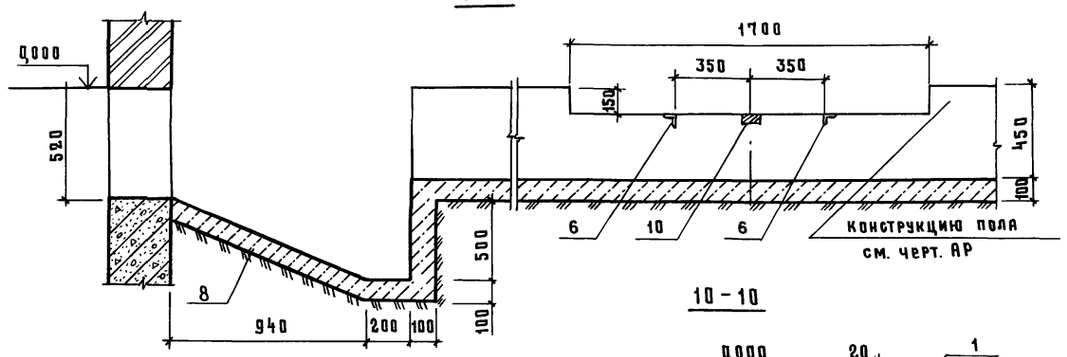

10 - 10

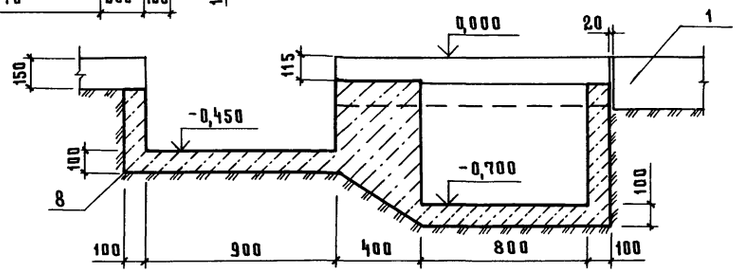

11 - 11

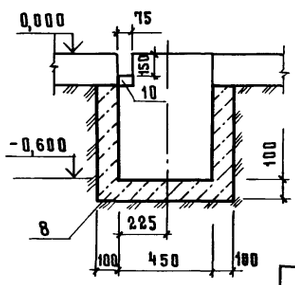

1. При выполнении каналов навозоудаления предусмотреть антикоррозионную защиту конструкций по листу 2
2. Стыки каналов навозоудаления выполнить по узлу 26 серии 3.818.9-2 вып.6. Стыки комушек по узлу 32 серии 3.818.9-2 вып 6.
3. Колодцы под анкерные бояты уточняются после получения оборудования. После установки и выверки анкеров, колодцы залить бетоном класса В15 на мелком заполнителе.
4. Деревянные щиты (позиция 9) перекрытия монолитных каналов навозоудаления выполнить по месту из пиломатериалов δ=50мм ГОСТ 24454-80
5. Сварку производить электродами Э42 ГОСТ 9467-75
6. Спецификацию монолитных конструкций см. лист 8

Согласовано: ТХ Орлов

Инв.№ подл. | Подпись и дата | Взам.инв.№

Привязан

Инв.№

ГИП	Девченкова	
Нач.отд.	Гомзяков	
Н.контр.	Трейбач	
Гл.констр.	Олешко	
Гл.спец.	Алексеенко	
Рук.гр.	Кириллова	
Инж.	Колесник	

801-3-79.87-КЖ

Родильная на 48 коров с телятником на 224 головы (стоечно-балочный каркас)

Стадия	Лист	Листов
Р	6	

Фрагмент 1 к схеме I

ГИПРОНИСЕЛЬХОЗ

Копир. Косенкова 22980-01 27 Формат А2

Альбом I

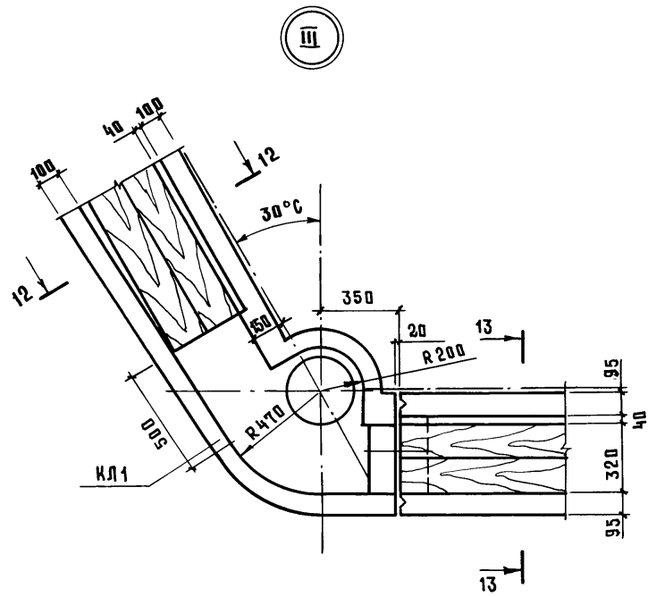

12-12

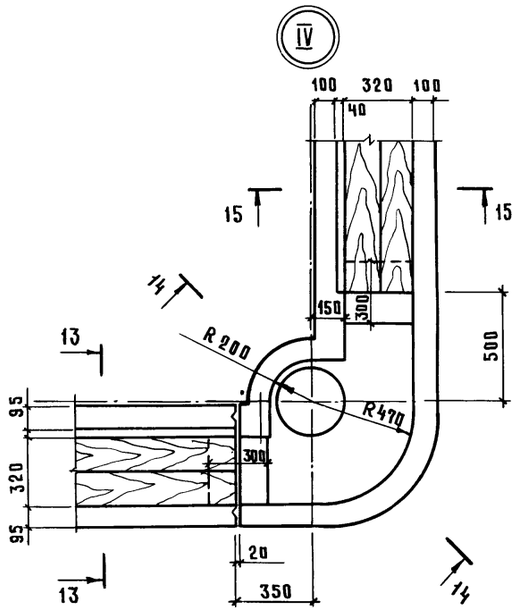

13-13

Спецификация к схеме расположения каналов навозоудаления, кормушек, монолитных трапов, фундаментов и приямков

Марка, поз.	Обозначение	Наименование	Кол.	Масса, кг	Примечание
КЛ 1	лист 8	Канал КЛ1	1		
КЛ 2	лист 8	КЛ2	1		
КТ 1	3.818.9-2, вып. 1	Кормушка КТ118.70.37	44	300	
КТ 2	3.818.9-2, вып.1	КТ 173.52.30	51	375	
КТ 3	3.818.9-2, вып.1	КТ 33.52.30	18	70	
ТБГ1	лист 8	Трап ТБГ1	1		
ТБГ2	лист 8	ТБГ2	4		
ПЯм1	лист 8	Приямок ПЯм1	1		
ПЯм2	лист 8	ПЯм2	1		
ФОМ1	лист 8	фундамент ФОМ1	1		
ФОМ2	лист 8	ФОМ2	1		
ФОМ3	лист 8	ФОМ3	2		
ПЯм3	лист 8	Приямок ПЯм3	1		

1. Узлы замаркированы на листе 5
2. Спецификацию на монолитные конструкции см. лист 8

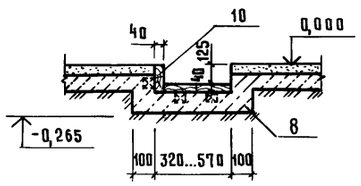

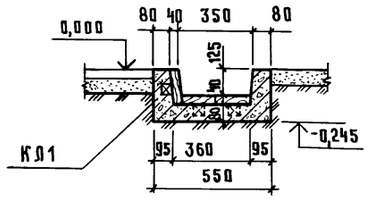

14 - 14

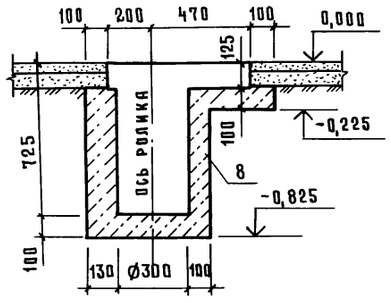

15-15 (монолитные вставки)

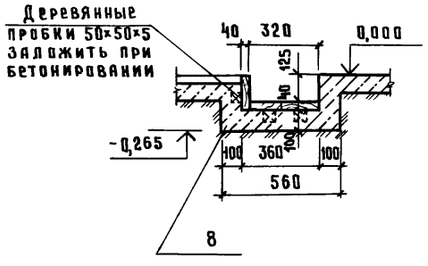

ГИП	Левченкова		801-3-79.87-КЖ
Нач. отд	Гомзяков		
Н. контр.	Трейбач		Родильная на 48 коров с телятником на 224 головы (стоечно-балочный каркас)
Гл. констр.	Олешко		Стадия Р; Лист 7; Листов
Гл. спец	Алексеенко		Узлы III и IV к схеме I
Рук. гр	Кириллова		ГИПРОНИСЕЛЬХОЗ
Инж.	Колесник		

Привязан

Инв. N

Согласовано Орлов ТХ

Взам. инв. N | Подпись и дата | Инв. N подл.

Копир. Косенкова 22980-01 28 Формат А2

Альбом I

Приямок ПЯм1

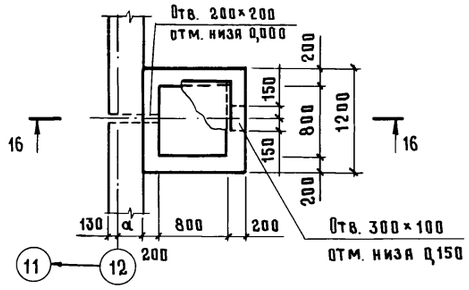

Приямок ПЯм2, ПЯм3

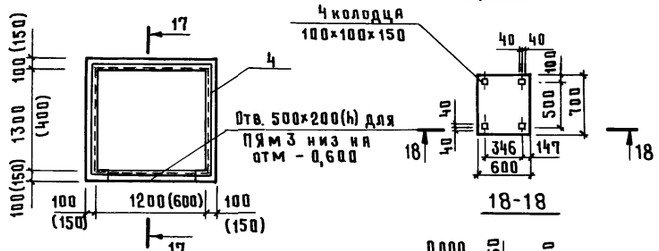

ФОм1

17-17

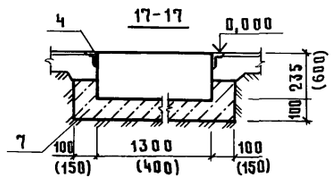

18-18

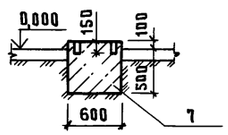

16-16

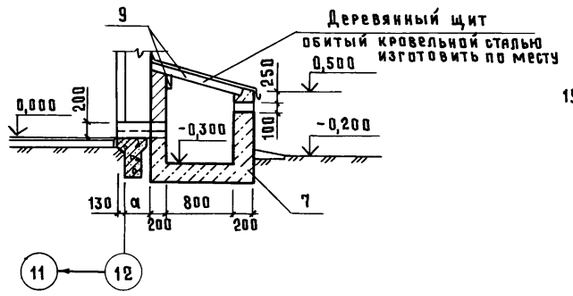

ФОм2

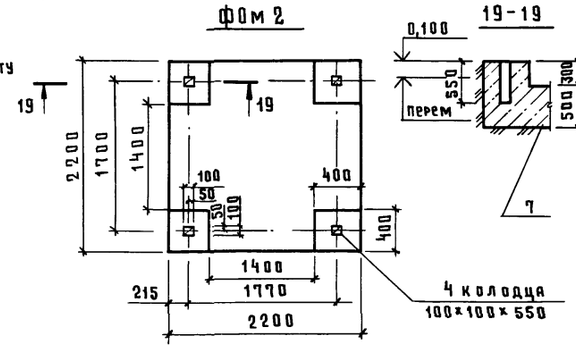

19-19

Спецификация канала КЛ1, КЛ2 и монолитных конструкций

Формат	Зона	Поз	Обозначение	Наименование	Количество на исполнение										Примечание
					КЛ1	КЛ2	ПЯм1	ПЯм2	ФОм1	ФОм2	ТБГ1	ТБГ2	ФОм3	ПЯм3	
				Сборочные единицы											
		1	3.818.9-2, вып.4	Лоток 1ЛК298.55.24	23										
		2	3.818.9-2, вып.4	1ЛК73.55.24	4										
		3	3.006.1-2/82 вып.1-2	Плита канала ПНд-8	3	11									
				Изделия металлические											
		4	1.400-15, вып.1	Изделие закладное МН553				5,0						3,0	м
		5	2.800-2, вып.7	Решетка Т-3							1	1			
бч		6		Уголок Б-50×50×5 ГОСТ8509-86 / Вст3кп2 ГОСТ535-79											
				ℓ=1100		4									4,15 кг
		12	1.400-15, вып.1	Изделие закладное МН554							1,8	1,8			
				Материал											
		7		Бетон класса В12,5			0,93	0,31	0,25	3,0			0,18	0,3	м³
		8		Бетон класса В25, W6	1,64	3,74					0,33	0,35			м³
				Пиломатериалы - 2-сосна, ель ГОСТ24454-80Е											
		9		50×100		1,7		0,08							м³
		10		40×75	1,0	0,1									м³
		11		32×200		0,15									м³

ТБГ1

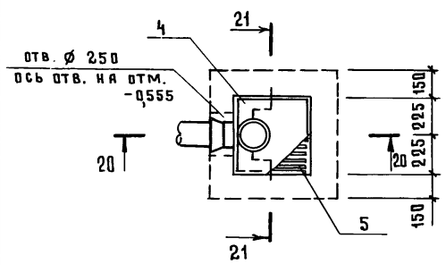

ТБГ2

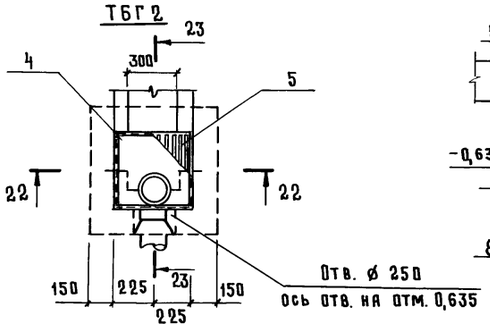

20-20

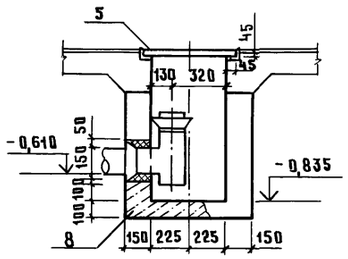

22-22

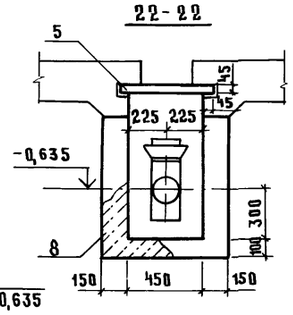

21-21

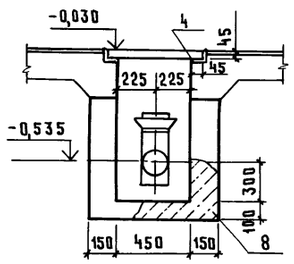

23-23

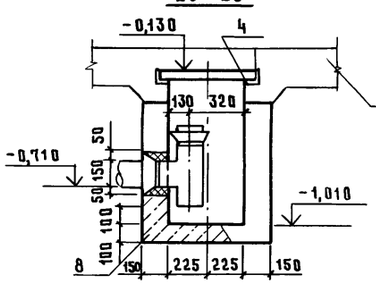

ФОм3

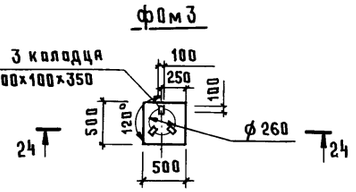

24-24

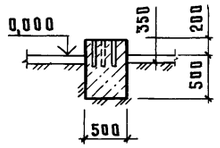

1. Лицевые поверхности досок должны быть строганными.
2. Внутренние поверхности трапов и открытие поверхности лотков „зажелезнить"
3. В скобках даны размеры для ПЯм3
4. В трапах после укладки труб отвестия заделать тиоколовой мастикой

Согласовано: ТХ Орлов, ВК Зотова, ТМ Макаров

Инв.№ подл. | Подпись и дата | Взам. инв.№

ЭМ

Привязан

Инв.№

ГИП	Левченкова	
Нач.отд	Гомзякова	
Н.контр.	Трейбач	
Гл.констр.	Олешко	
Гл.спец.	Алексеевко	
Рук.гр	Кириллова	
Инж.	Колесник	

801-3-79.87-КЖ

Родильная на 48 коров с телятником на 224 головы (стоечно-балочный каркас)

Стадия	Лист	Листов
Р	8	

Приямки ПЯм1...ПЯм3; фундаменты под оборудование ФОм1...ФОм3 трапы ТБГ1, ТБГ2 к схеме I

ГИПРОНИСЕЛЬХОЗ

Копир. Косенкова 22980-01 29 формат А2

Альбом I

Схема расположения элементов каркаса

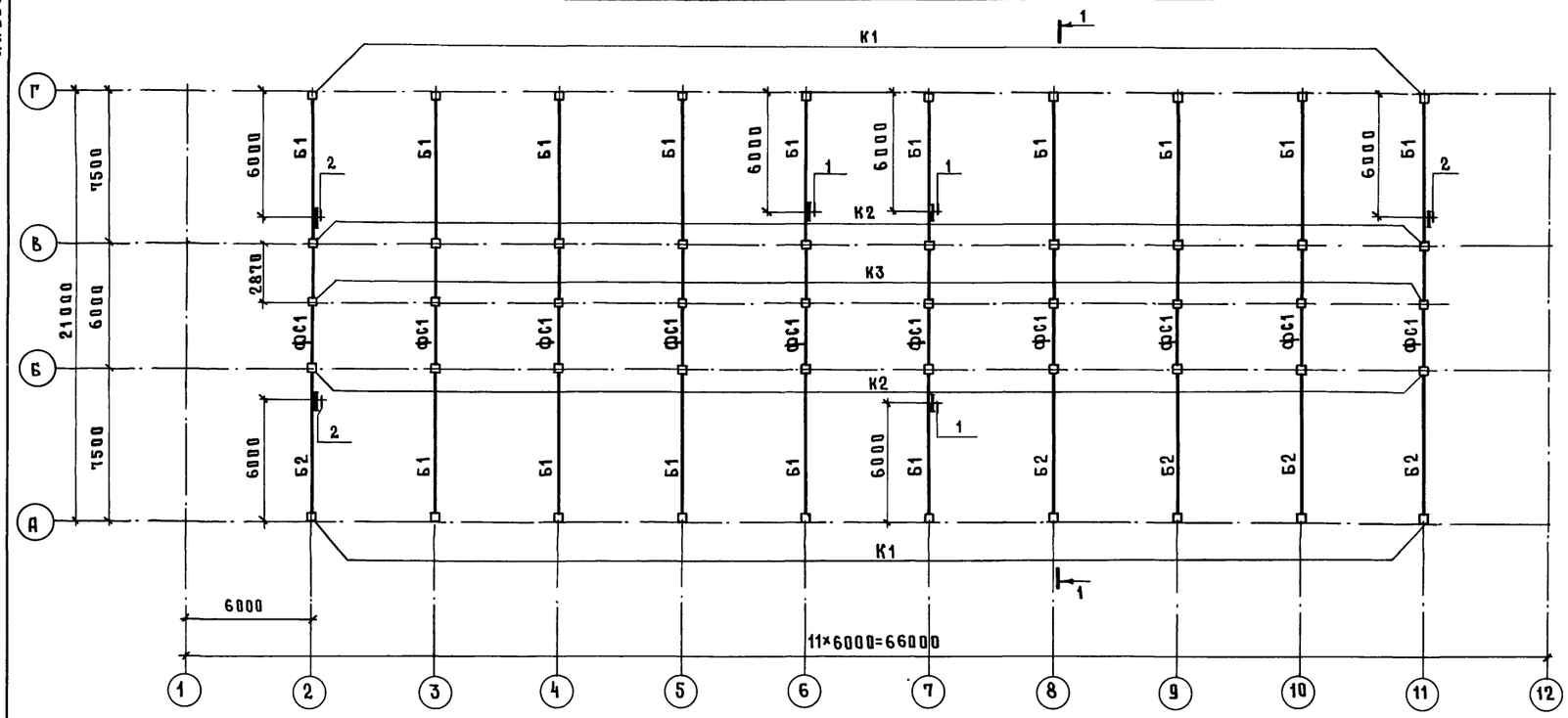

Спецификация к схеме расположения элементов каркаса

Марка, поз.	Обозначение	Наименование	Кол	Масса ед, кг	Примечание
		Колонны			
К1	1.823.1-2, вып.1	1К36.2-1	20	350	
К2	1.823.1-2, вып.1	2К54.3-1	20	1250	
К3	1.823.1-2, вып.1	1К42.3-1	10	950	
Б1	КЖИ-200	Балка БСТ7,5-4АIVПа	15	1050	
Б2	-01	БСТ7,5-4АIVПб	5	1050	
фс1	КЖИ-100	ферма 1ФТ6-6АIIIТПа	10	1000	
		Изделия металлические			
1	КЖИ-010	ПМ1	6	15,51	
2		Уголок Б-63×63×5 ГОСТ8509-86 / Вст3кп2 ГОСТ535-79			
		ℓ=850	3	4,09	
3*		⌀12AI ГОСТ5781-82 ℓ=1000	6	0,89	
4*		ℓ=950	6	0,84	

* позиции 3,4 - см. эскиз

Спецификация узлов

Марка, поз.	Обозначение	Наименование	Кол.	Масса ед, кг	Примечание
	1.030.9-2, вып.6	Узел 119	10		
	1.030.9-2, вып.6	Узел 120	10		

1. Указания по антикоррозионной защите см. лист 2
2. Монтаж элементов каркаса вести в соответствии с указаниями СНиП III-16-80
3. Заделку колонн в фундаменты, опирание стропильных конструкций на колонны выполнять в соответствии с указаниями серий 1.823.1-2 вып.0-1 и 1.862.1-5 вып.1
4. Сварку производить электродами типа Э42 (ГОСТ 9467-75) по ГОСТ 5264-80, k_f= 6 мм.

Разрез 1-1

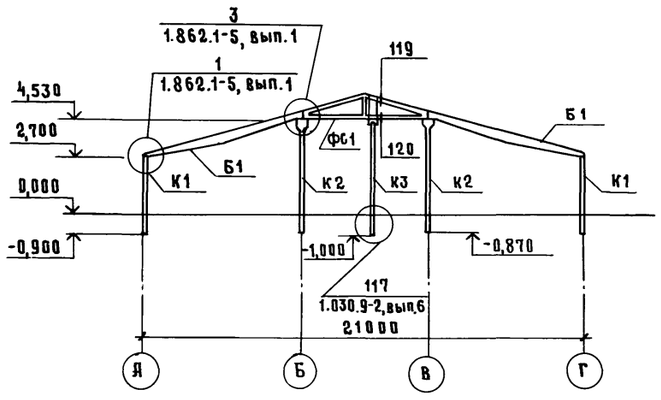

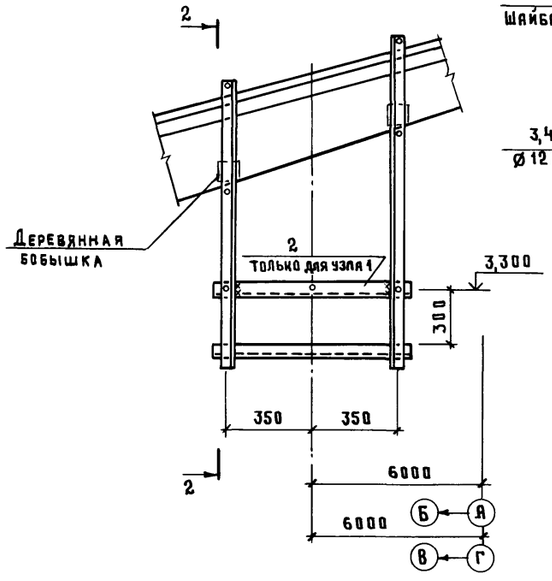

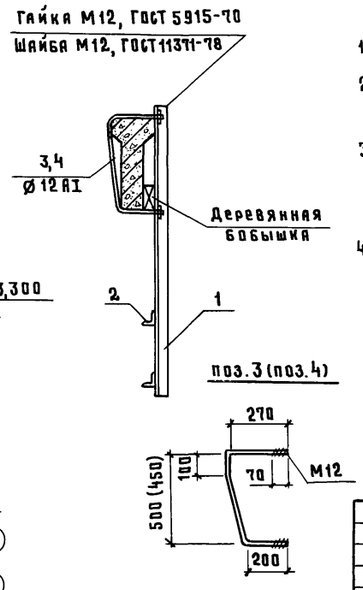

Привязан			
Инв. №			

ГИП	Левченкова	
Нач.отд	Гомзяков	
Н.контр.	Трейбач	
Гл.констр	Олейко	
Гл.спец.	Алексеенко	
Рук.гр.	Кириллова	
Ст.инж.	Кулакова	

801-3-79.87-КЖ

Радильная на 48 коров с телятником на 224 головы (стоечно-балочный каркас)

Стадия	Лист	Листов
Р	9	

Схема расположения элементов каркаса.

ГИПРОНИСЕЛЬХОЗ

Согласовано: ОВ Шевкунов

Инв. № подл. | Подпись и дата | Взам. инв. №

Копир. Косенкова 22980-01 30 Формат А2

Альбом I

Схема расположения элементов покрытия

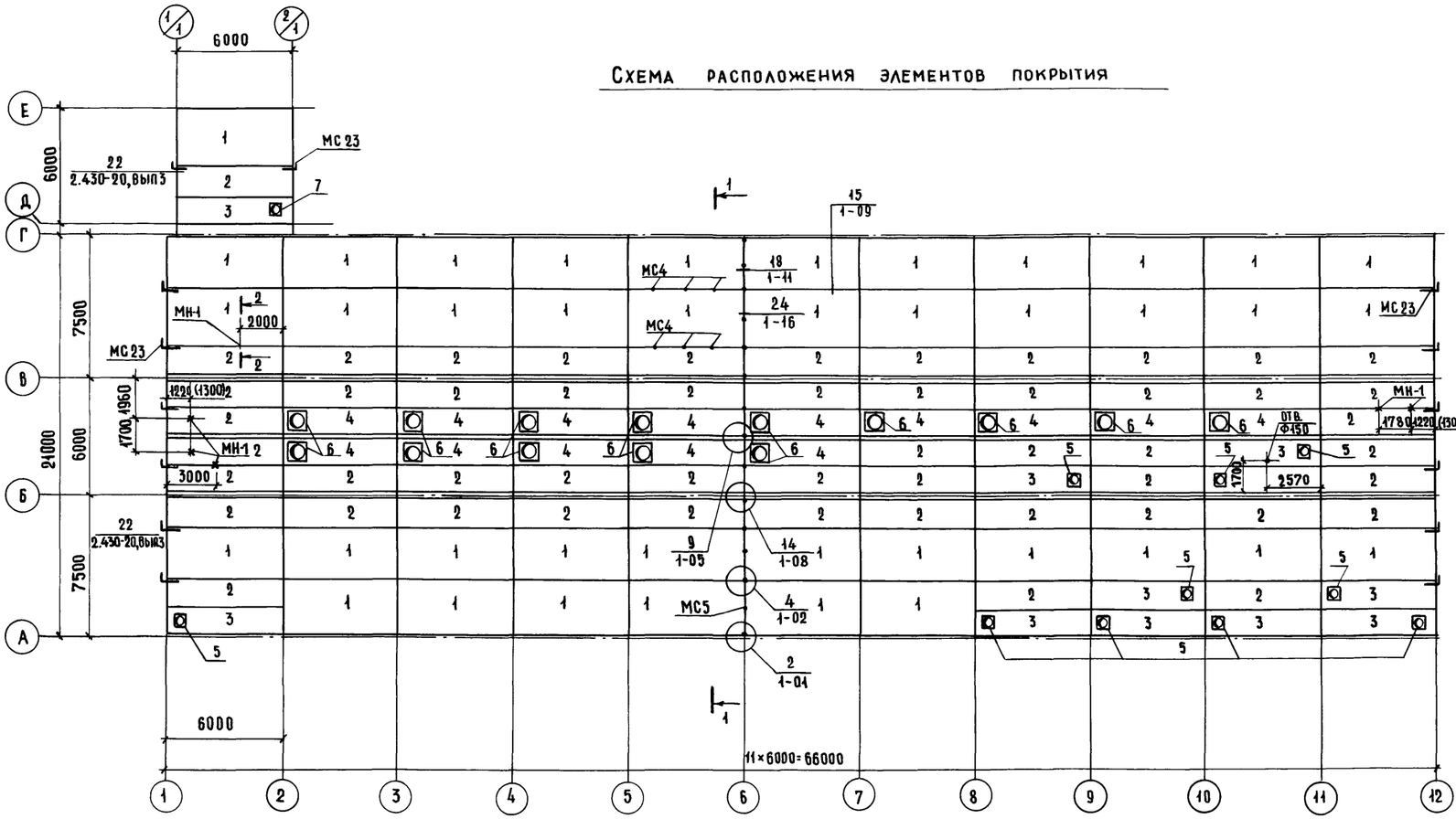

Спецификация к схеме расположения элементов покрытия

Марка. поз	Обозначение	Наименование	кол.	Масса ед.,кг	Приме-чание
		Плиты покрытия			
1	КЖИ-500	1ПГ-2АIVТ-ПО	40	2250	
2	1.865.1-4/84, вып.3	2ПГ-2АIVТ-П	53	1230	
3	1.865.1-4/84, вып.3	2ПВ4-3АIVТ-П	11	1530	
4	1.865.1-4/84, вып.3	2ПВ7-4АIVТ-П	14	1450	
		Стаканы железобетонные			
5	1.865.1-4/84, вып.5	СБ4СТ-П	10	180	
6	1.865.1-4/84, вып.5	СБ7СТ-П	14	350	
7	1.494-24. вып.1	СБ4А-1	1	150	
		Изделия соединительные			
МС2-А	2.830-3, вып.2	МС2-П	20		Узел 2 2.860-6, вып.1. Узел 10 2.830-3 вып.1
МС2-А	2.830-3, вып.2	МС2-Л	20		
	2.830-3, вып.1	Полоса Б-6×60 ГОСТ 103-76 Вст3кп2-1 ГОСТ 535-79 ℓ=200	20		
МС4	2.860-6, вып.2	МС4	198		Узел 16
МС5	2.860-6, вып.2	МС5	150		Узел 24
МС23	2.430-20, вып.4	МС23	14		Узел 22
Щ2	2.860-6, вып.2	Щит Щ2	88		Узел 20
Щ4	2.860-6, вып.2	Щ4	44		Узел 19
МН1	4.903-14, вып.III	МН-1	6		

1. Все узлы, замаркированные на схеме, кроме оговоренных, приняты по серии 2.860-6, вып.1
2. Монтаж плит покрытия вести в соответствии с указаниями серии 2.860-6, вып.0; и СНиП III-16-80, соблюдая правила техники безопасности в строительстве (СНиП-III-4-80).
3. Отверстия в плитах устраивать путем сверления бетона по их контуру или другим способом, обеспечивающим сохранность прилегающих участков плит с последующей вырезкой арматуры. Пробивка отверстий не допускается.
4. В скобках указаны размеры для температуры минус 40°С.

1-1

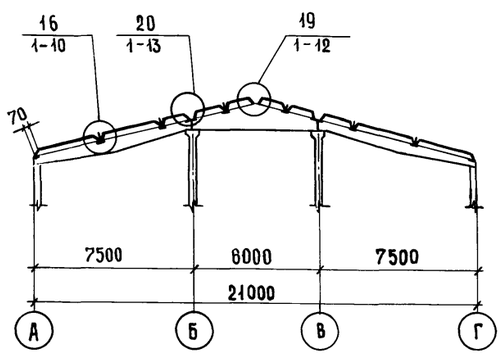

2-2

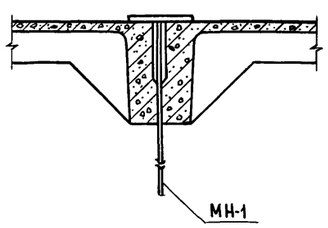

Согласовано: ОВ Шевкунов, ВК Зотова

Взам. инв. № | Подп. и дата | Инв. № подл.

				801-3-79.87 – КЖ
Привязан	ГИП	Левченкова		
	Нач.отд.	Гомзяков		Родильная на 48 коров с телятником на 224 головы (стоечно-балочный каркас)
	Н. контр.	Трейбач		Стадия: Р; Лист: 10; Листов:
	Гл.конст.	Олешко		
	Гл.спец	Алексеенко		Схема расположения элементов покрытия
	Рук.гр.	Кириллова		ГИПРОНИСЕЛЬХОЗ
Инв. №	Ст. инж.	Кулакова		

Копировал 22980-01 31 Формат А2

Схемы расположения элементов перекрытия

На отм. 2,800

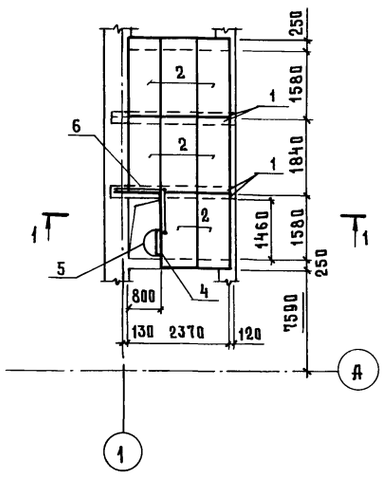

1 - 1

На отм. 2,800

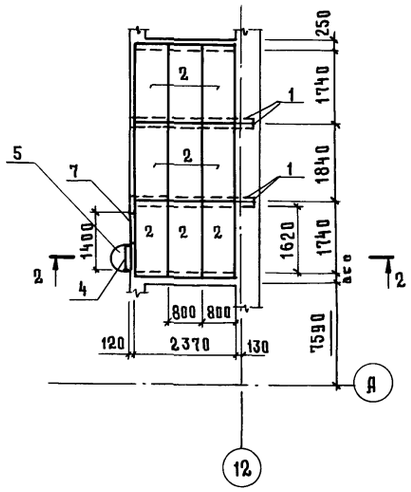

2 - 2

На отм. 3,100

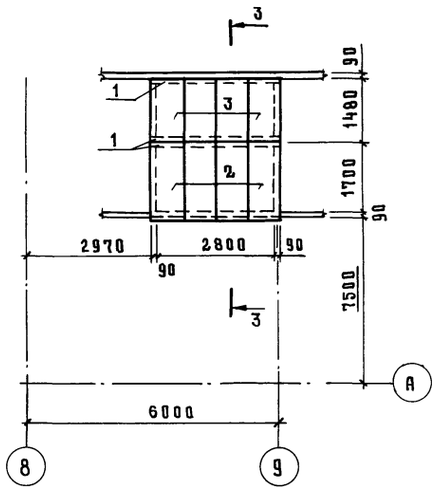

3 - 3

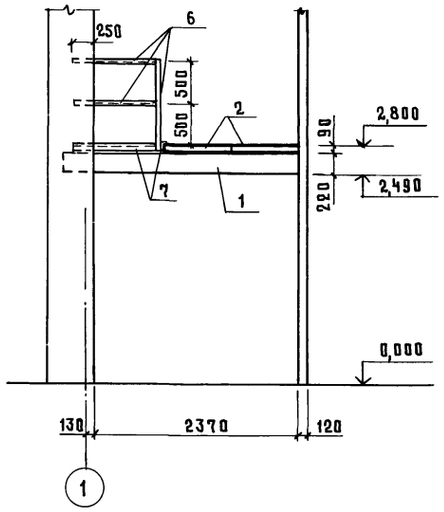

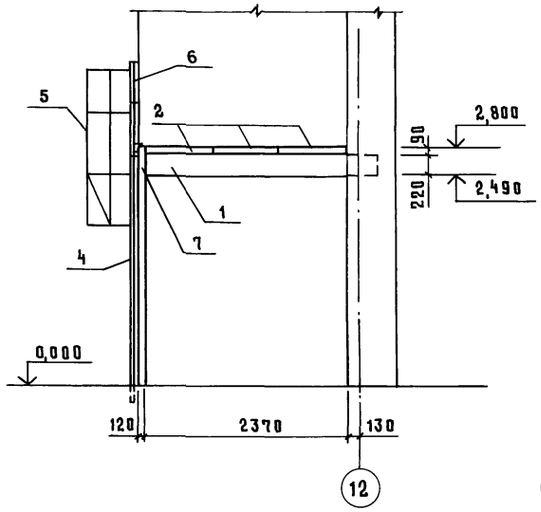

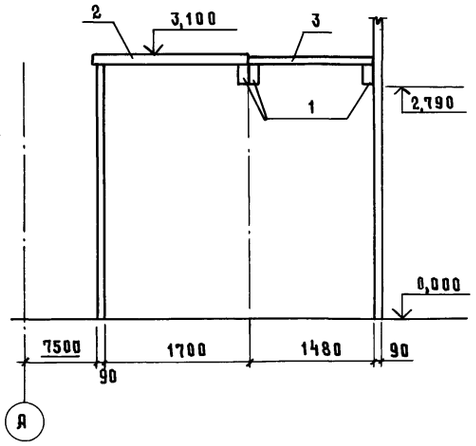

Спецификация к схемам расположения элементов перекрытия на отм. 2,800; 3,100

Марка, поз.	Обозначение	Наименование	Кол.	Масса ед. кг	Примечание
1	1.038.1-1, вып.1	Перемычки ЗПБ30-8	11	197	
2	3.006.1-2/82, вып.1-2	Плиты П14g-3	21	310	
3	3.006.1-2/82, вып1-2	П10g-3	4	190	
4	1.450.3-3, вып.1	Стремянка СХ 40	2	65,8	
5	1.450.3-3, вып.1	Ограждение ОГС-18,4	2	18,8	
6		Уголок Б-50×50×5 ГОСТ8509-86 / Вст3 кп 2 ГОСТ 380-71			
		ℓ=10000		37,7	
7		Уголок Б-75×75×6 ГОСТ8509-86 / Вст3 кп 2 ГОСТ 380-71			
		ℓ=5000		34,5	

1. Монтаж плит перекрытия вести соблюдая правила техники безопасности в строительстве (СНиП III-4-80)
2. Швы между плитами должны тщательно заделываться раствором марки 150 или бетоном класса не менее В12,5 на мелком заполнителе
3. Сварку производить электродами типа Э42 по ГОСТ 9467-75 швом K_f = 6 мм

Согласовано ТМ Макаров

Инв. N подл. | Подпись и дата | Взам. инв. N

Привязан

Инв. N

ГИП	Левченкова	
Нач.отд	Гомзяков	
Н.контр.	Трейбач	
Гл.констр	Олешко	
Гл.спец	Алексеенко	
Рук.гр.	Кириллова	
Ст.инж.	Божко	

801-3-79.87-КЖ

Родильная на 48 коров с телятником на 224 головы (стоечно-балочный каркас)

Стадия	Лист	Листов
Р	11	

Схемы расположения элементов перекрытия на отм. 2,800; 3,100

ГИПРОНИСЕЛЬХОЗ

Копир. Косенкова 22980-01 32 формат А2

Альбом I

Схема расположения стеновых панелей по оси „А"

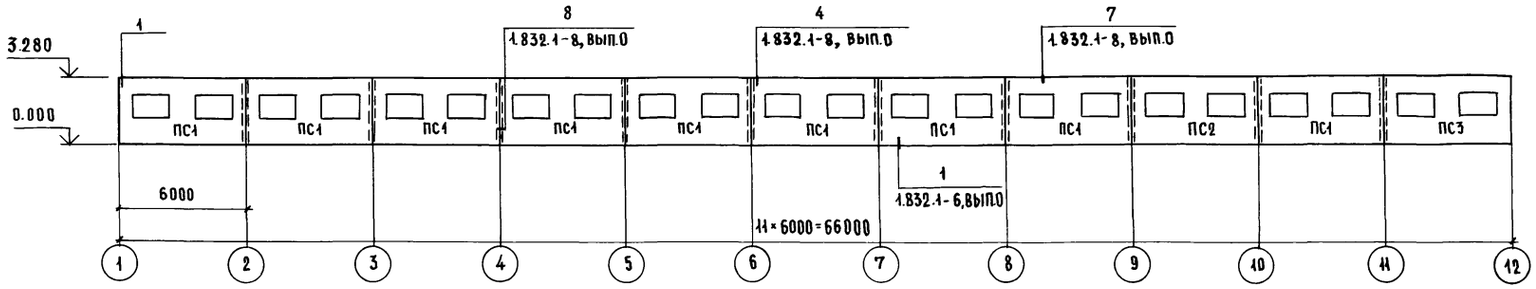

Схема расположения стеновых панелей по оси „Г"

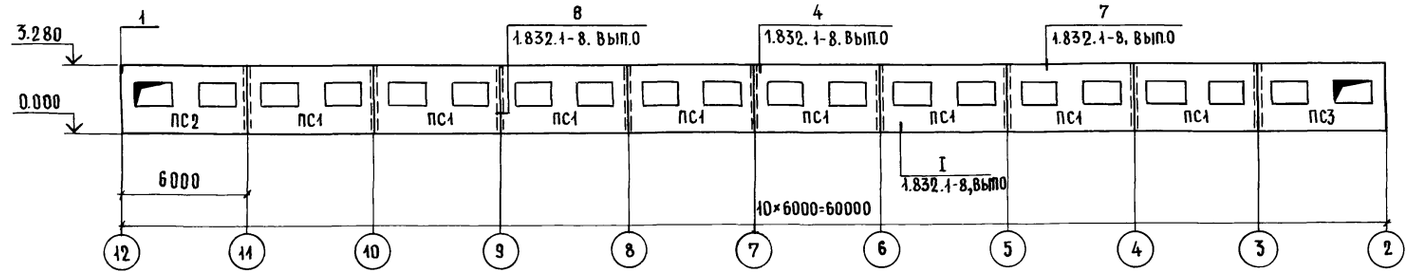

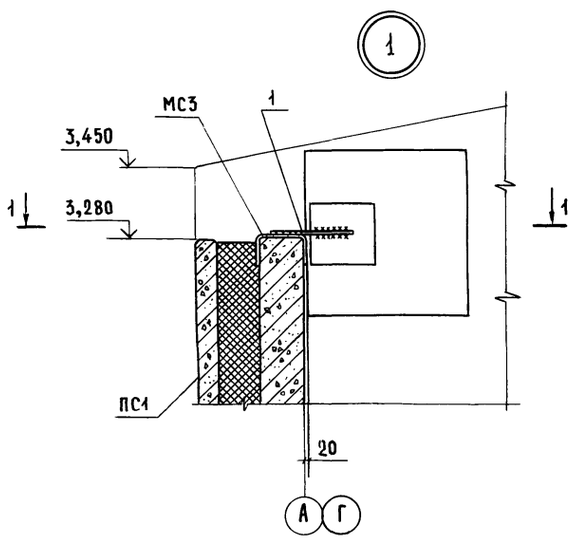

Разрез 1-1

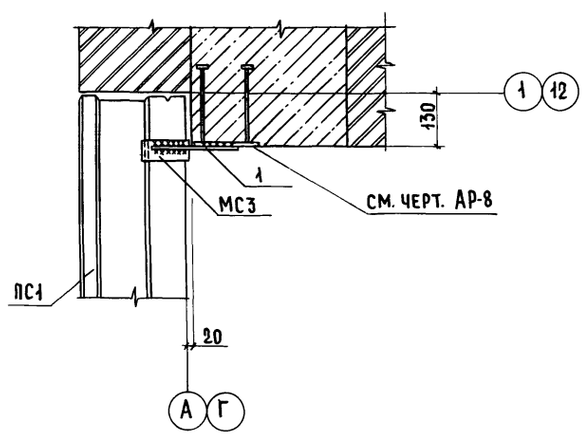

Спецификация к схеме расположения стеновых панелей

Марка, поз.	Обозначение	Наименование	Кол.	Масса, ед.кг.	Приме чание
		te=-20°С			
		Панели стеновые			
ПС1	1.832.1-8, Вып.1	ПСТ 6.33.20-ТМ-ОК	17	5800	
ПС2	КЖИ-300	ПС 6.33.20-ТМ-ОКа	2	5800	
ПС3	-01	ПСТ 6.33.20-ТМ-ОКб	2	5800	
		te=-30°С			
		Панели стеновые			
ПС1	1.832.1-8, Вып.1	ПСТ 6.33.23-ТМ-ОК	17	5900	
ПС2	КЖИ-300-02	ПСТ 6.33.23-ТМ-ОКа	2	5900	
ПС3	-03	ПСТ 6.33.23-ТМ-ОКб	2	5900	
		te=-40°С			
		Панели стеновые			
ПС1	1.832.1-8, Вып.1	ПСТ 6.33.25-ТМ-ОК	17	6000	
ПС2	КЖИ-300-04	ПСТ 6.33.25-ТМ-ОКа	2	6000	
ПС3	-05	ПСТ 6.33.25-ТМ-ОКб	2	6000	
		te=-20,30,40°С			
		Изделия соединительные			
МС3	1.832.1-8, Вып.0	МС3	42		Узел 4
МС4	1.832.1-8, Вып.0	МС4	84		Узел 7
1		ФЮАI ГОСТ 5781-82, ℓ=200	4	0,123	

1. Указания по антикоррозионной защите закладных деталей и соединительных элементов см. лист.2

2. Монтаж, крепление и герметизацию стыков панелей стен вести в соответствии с указаниями серии 1.832.1-8 и СНиП III-16-80.

3. Сварку производить электродами Э42 (ГОСТ 9467-75) по ГОСТ 5264-80, K_f = 6мм.

Согласовано: АР Васильев

Инв. № подл. | Подп. и дата | Взам. инв. №

				801-3-79.87- КЖ	
ГИП	Левченкова				
Нач.отд	Гомзяков			Родильная на 48 коров с телятником на 224 головы (стоечно-балочный каркас)	Стадия: Р; Лист: 12; Листов:
Н.контр	Трейбач				
Гл.констр	Олешко				
Гл.спец.	Алексеенко			Схемы расположения стеновых панелей по осям А и Г	ГИПРОНИСЕЛЬХОЗ
Рук. гр.	Кириллова				
Ст инж.	Кулакова				
Привязан					
Инв. №					

Копировал 22980-01 33 Формат А2

Схема расположения элементов перегородок

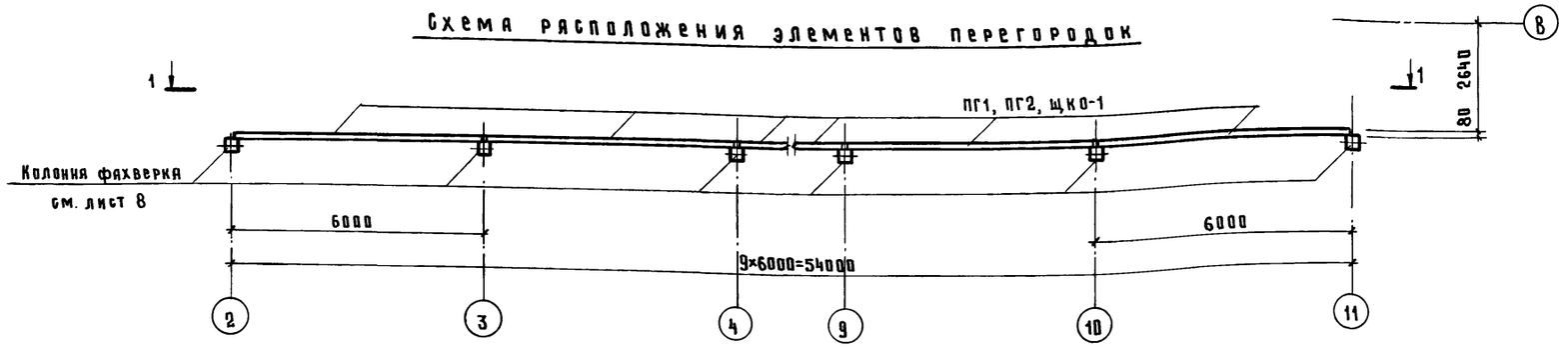

1 - 1

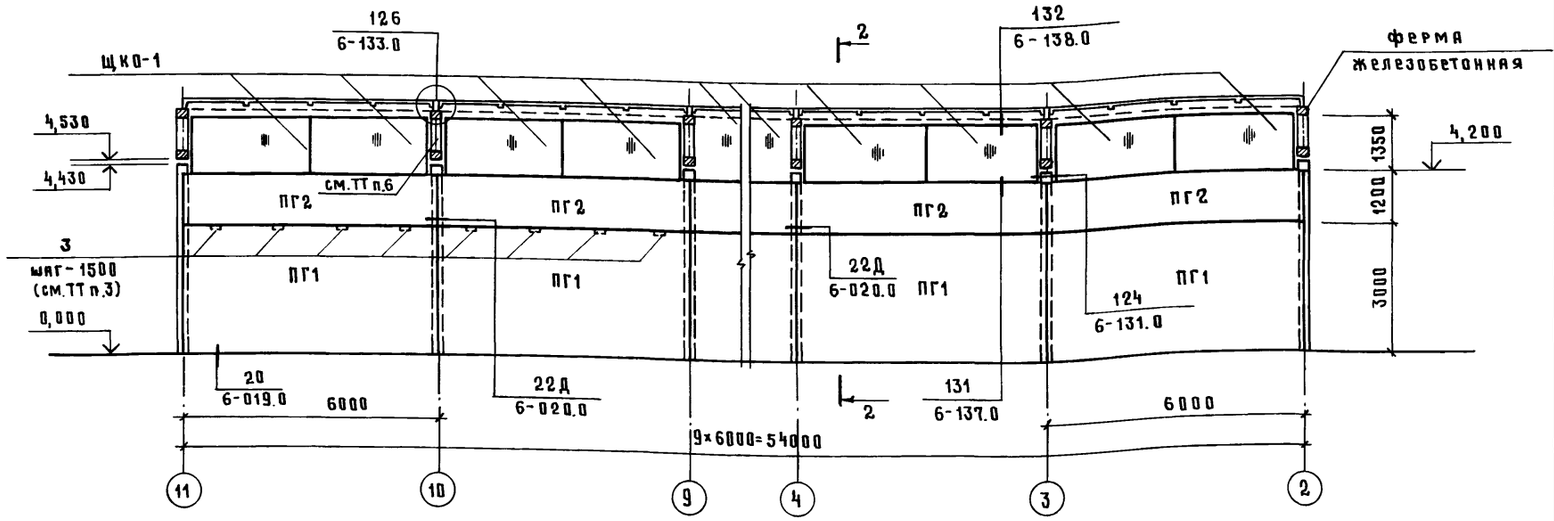

2 - 2

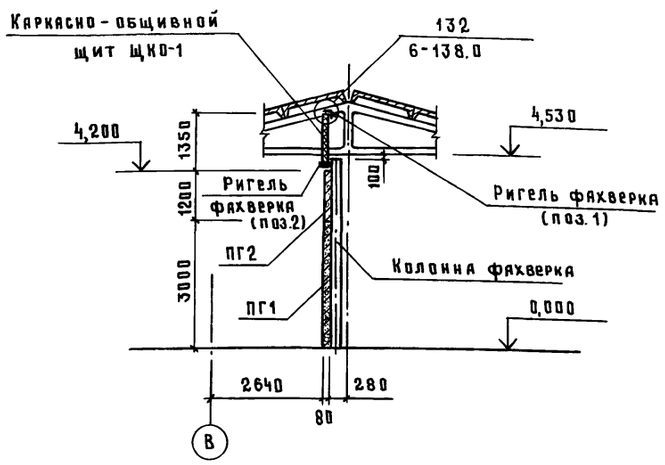

1. В ссылке на документ, где расположен замаркированный на данном листе узел, условно опущено обозначение серии 1.030.9-2
2. Монтаж панелей перегородок вести согласно указаниямсерии 1.030.9-2, вып. 0 (ПЗ)
3. В узле 124 серии 1.030.9-2, вып. 6 соединительные изделия МС9 и МС9а крепить к колонне фахверка дюбелями ДРК-М10 через соединительные изделия МС68 аналогично узлу 22Д той же серии.
4. При работе с строительно-монтажным пистолетом необходимо руководствоваться „Инструкцией по применению пороховых инструментов при производстве монтажных и специальных строительных работ" ВСН-410-80 МПСС-СССР
5. Заполнение горизонтальных и вертикальных швов между панелями перегородок - см. документ 1.030.9-2.6-000.0 ТО (рис. 5 на листе 9 и лист 10)
6. Пространство между нижним и верхним поясами ферм заполнить утеплителем (минераловатные плиты) и зашить по месту асбестоцементными листами при помощи самонарезающих винтов.
7. В процессе монтажа панелей перегородок заложить на отм. 3,000 в осях 8...11 поз. 1 для устройства перекрытия

Спецификация к схеме расположения элементов перегородок

Марка, поз.	Обозначение	Наименование	Кол.	Масса ед., кг	Примечание
		Панели перегородок			
		железобетонные			
ПГ1	1.030.9-2, вып.1,7 ч.1	ПГ 60.30-1-Т	9	3430	
ПГ2	1.030.9-2, вып.1,7 ч.1	ПГ 60.12-1-Т	9	1370	
Щ КО-1	КЖИ-500	Каркасно-обшивной			
		щит Щ КО-1	18	194	
1		Уголок ГН-120×100×6 ГОСТ 19772-74 / Вст3кп2 ГОСТ 11474-76			
		ℓ = 5980	9	58,84	Узел 132
2		Швеллер ГН-100×50×3 ГОСТ 8278-83 / Вст3кп2 ГОСТ 11474-76			
		ℓ = 5700	9	25,5	Узел 131
3		Швеллер 10 ГОСТ 8240-72 / Вст3 кп2 ГОСТ 535-79			
		ℓ = 150	12	1,29	
		Изделия соединительные			
МС9	1.030.9-2, вып. 7, ч.2	МС9	18	0,5	Узел 22Д, 124
МС9а	1.030.9-2, вып. 7, ч.2	МС9а	18	0,5	
МС4	1.030.9-2, вып. 7, ч.2	МС4	18	0,3	Узел 22Д
МС14	1.030.9-2, вып. 7, ч.2	МС14	18	0,2	
МС68	1.030.9-2, вып. 7, ч.2	МС68	36	0,5	Узел 22Д, 124 (см. ТТ п.3)
МС80	1.030.9-2, вып. 7, ч.2	МС80	36	1,8	Узел 132
МС81	1.030.9-2, вып. 7, ч.2	МС81	18	0,4	Узел 126
	1.030.9-2, вып. 6	Полоса Б-6×50 ГОСТ 103-76 / Вст3кп2 ГОСТ 535-79 ℓ=50	18	0,12	Узел 124
ФС2	1.030.9-2, вып. 7,ч.2	Фасонный элемент ФС2	54	2,6 п.м	Узел 126
Д1	1.030.9-2, вып. 7,ч.2	Изделие деревянное Д1	9	35,0	
		Стандартные изделия			
ДРК	11761.00.00.000	Дюбель ДРК-М10	72	0,04	Узел 22Д, 124 (см. ТТ п.3)
		Болт М10×30.58 ГОСТ 7798-70	72	0,03	
		с шайбой 10.01 ГОСТ 11371-78			

Согласовано:

Взам. инв. N | Подпись и дата | Инв. N подл.

Привязан

Инв. N

ГИП	Левченкова	
Нач. отд	Гомзяков	
Н. контр.	Трейбач	
Гл. констр	Олешко	
Гл. спец	Алексеенко	
Рук. гр.	Кириллова	
Ст. инж.	Потапова	

801-3-79.87-КЖ

Радиальная на 48 коров с телятником на 224 головы (стоечно-балочный каркас)

Стадия	Лист	Листов
Р	13	

Схема расположения элементов перегородок

ГИПРОНИСЕЛЬХОЗ

Копир. Косенкова 22980-01 34 формат А2

Альбом I

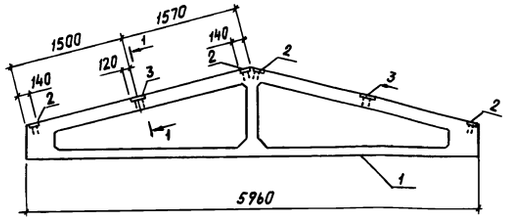

1-1
м1:10

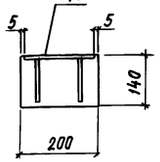

Формат	Зона	Поз.	Обозначение	Наименование	Кол.	Примечание
				Сборочные единицы		
А3		1	1.063.1-1, вып.1	Ферма 1ФТ6-6АIII тп	1	
				Изделия закладные		
А4		2	1.400-6/76 л. 84	м4-1-4	4	
А4		3	1.400-6/76 л. 85	м4-3-2	2	

остальное см. серию 1.063.1-1, вып. 1

Ведомость расхода стали
на дополнительные закладные изделия, кг

Марка элемента	Изделия закладные							Всего	Общий расход
	Арматура класса			Прокат марки					
	А-III			Вст3кп2 (Вст3пс6)*					
	ГОСТ 5781-82			ГОСТ 103-76					
	ф8		Итого	-140×5	-190×6		Итого		
1ФТ6-6АIII тпа	0,8		0,8	5,2	4,4		9,6	10,4	10,4

* В скобках указана марка стали для температуры минус 40°С.

Привязан		Нач.отд.	Гомзяков	
		Н.контр.	Трейбач	
		Гл.констр.	Олешко	
		Гл.спец.	Алексеенко	
Инв.N		Рук.гр.	Кириллова	
		Ст.инж.	Кулакова	

801-3-79.87-КЖИ-100

Ферма 1ФТ6-6АIII тпа

Стадия	Масса	Масштаб
Р		1:50
Лист	Листов 1	

ГИПРОНИСЕЛЬХОЗ

Формат А3

Альбом I

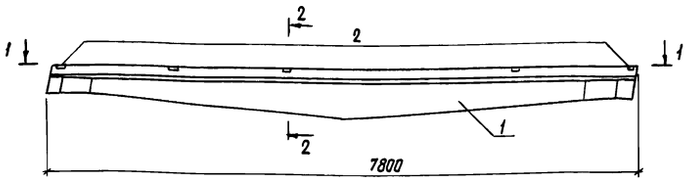

2-2
м1:20

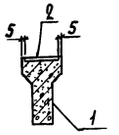

1-1

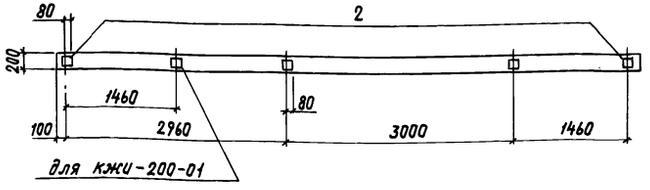

Формат	Зона	Поз.	Обозначение	Наименование	кол. на исп. –	кол. на исп. 01	Примечание
				Сборочные единицы			
А3		1	1.862.1-5, вып.1	Балка БС7,5-4АIVп	1	1	
				Изделие закладное			
А4		2	1.862.1-5, вып.2	м2	4	5	

остальное см. серию 1.862.1-5, вып.1

Обозначение	Наименование
КЖИ-200	Балка БС7,5-4АIVпа
-01	БС7,5-4АIVпб

Ведомость расхода стали
на дополнительные закладные изделия, кг

Марка элемента	Изделия закладные							Всего	Общий расход
	Арматура класса			Прокат марки					
	А-III			Вст3кп2-1					
	ГОСТ 5781-82			ГОСТ 103-76					
	ф8		Итого	-160×6			Итого		
БС7,5-4АIVпа	0,96		0,96	5,72			5,72	6,68	6,68
БС7,5-4АIVпб	1,24		1,24	7,15			7,15	8,39	8,39

Привязан		Нач.отд.	Гомзяков	
		Н.контр.	Трейбач	
		Гл.констр.	Олешко	
		Гл.спец.	Алексеенко	
Инв.N		Рук.гр.	Кириллова	
		Ст.инж.	Кулакова	

801-3-79.87-КЖИ-200

Балка БС7,5-4АIVпа, БС7,5-4АIVпб

Стадия	Масса	Масштаб
Р		1:50
Лист	Листов 1	

ГИПРОНИСЕЛЬХОЗ

Копир. И.Козлова 22980-01 35 Формат А3

Инв.N подл. | Подпись и дата | Взам. инв.N

Рис. 1

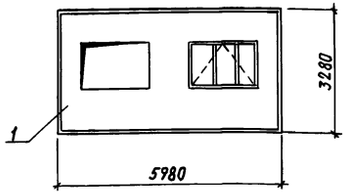

Рис. 2

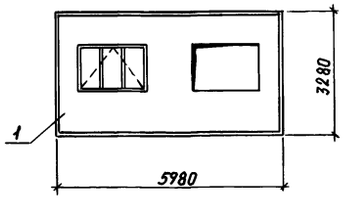

Формат	Зона	Поз.	Обозначение	Наименование	Кол. на исполнение КЖИ-300 —	01	02	03	04	05		Примечание
				Сборочные единицы								
				Панели стеновые								
А3		1	1.832.1-8, вып.1	ПСТ 6.33.20-ТМ-ОК	1	1						
			1.832.1-8, вып.1	ПСТ 6.33.23-ТМ-ОК			1	1				
			1.832.1-8, вып.1	ПСТ 6.33.25-ТМ-ОК					1	1		

остальное см. серию 1.832.1-8, вып.1
оконный блок устанавливать только в одном проеме

Обозначение	Наименование	Рис.
КЖИ-300	ПСТ 6.33.20-ТМ-ОК а	1
-01	ПСТ 6.33.20-ТМ-ОК б	2
-02	ПСТ 6.33.23-ТМ-ОК а	1
-03	ПСТ 6.33.23-ТМ-ОК б	2
-04	ПСТ 6.33.25-ТМ-ОК а	1
-05	ПСТ 6.33.25-ТМ-ОК б	2

Взам. инв. N | Подпись и дата | Инв. N подл.

Привязан	Нач. отд.	Гамзяков	
	Н. контр.	Трейбач	
	Гл. констр.	Олешко	
	Гл. спец.	Алексеенко	
	Рук. гр.	Кириллова	
Инв. N	Ст. инж.	Кулакова	

801-3-79.87-КЖИ-300

Панель стеновая ПСТ

Стадия	Масса	Масштаб
Р		1:100
Лист	Листов 1	

ГИПРОНИСЕЛЬХОЗ

Формат А3

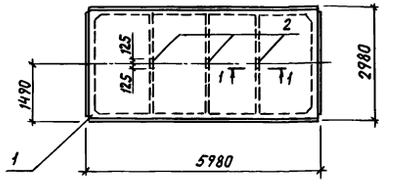

1-1
м1:10

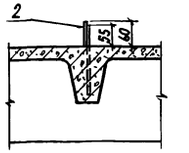

Формат	Зона	Поз.	Обозначение	Наименование	Кол.	Примечание
				Сборочные единицы		
А3		1	1.865.1-4/84 вып.1	Плита 1ПГ-2АIVТ-Па	1	
А4		2	1.865.1-4/84 вып.2	Изделие закладное М13	3	

остальное см. серию 1.865.1-4/84, вып.1

Ведомость расхода стали
на дополнительные закладные изделия, кг

Марка элемента	Изделия закладные: Арматура класса A-III ГОСТ 5781-82 d 10		Итого	Прокат марки Вст3кп2, (Вст3пс6-1*) ГОСТ 103-76 -60×6		Итого	Всего	Общий расход
1ПГ-2АIVТ-Па	0,6		0,61	0,21		0,21	0,81	0,81

*В скобках указана марка стали для температуры минус 40°С.

Взам. инв. N | Подпись и дата | Инв. N подл.

Привязан	Нач. отд.	Гамзяков	
	Н. контр.	Трейбач	
	Гл. констр.	Олешко	
	Гл. спец.	Алексеенко	
	Рук. гр.	Кириллова	
Инв. N	Инженер	Колесник	

801-3-79.87-КЖИ-400

Плита 1ПГ-2АIVТ-Па

Стадия	Масса	Масштаб
Р		1:100
Лист	Листов 1	

ГИПРОНИСЕЛЬХОЗ

Копир. И. Козлова 22980-01 36 Формат А3

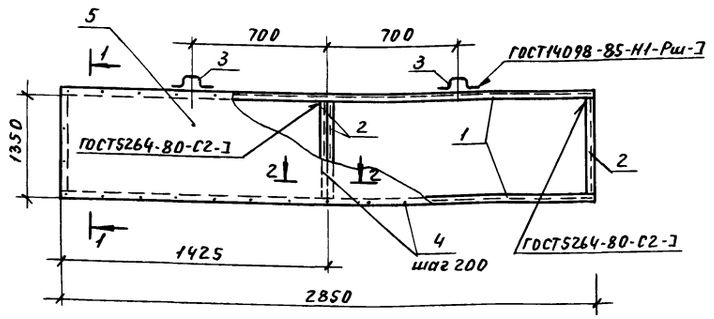

Поз. 3
М1:10

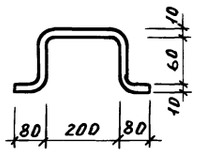

1-1
М1:5

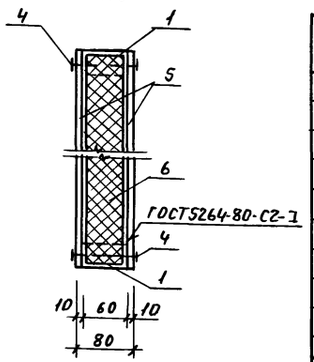

2-2
М1:5

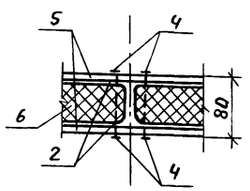

Форм.	Зона	Поз.	Обозначение	Наименование	Кол.	Примечание
				Детали		
				Швеллер ГН-60х32х3 ГОСТ8281-83 / Вст3кп ГОСТ14474-76		
БЧ		1	КНЦ-501	ℓ=2850	2	7,61 кг
БЧ		2	-01	ℓ=1350	4	3,60 кг
		3	КНЦ-502	Петля Ф10АI ГОСТ5781-82 / Вст3сп2		
				ℓ=500	2	0,31 кг
				Стандартные изделия		
БЧ		4		Винт самонарезающий Ф4	112	0,002 кг
				по ТУ 400-28-392-81, ℓ=30		
				Материалы		
		5		Асбестоцементный лист	7,70	м²
				ГОСТ 18124-75		
		6		Плиты минераловатные	0,23	м³
				ГОСТ 9573-82		

Привязан			801-3-79.87-КНЦ-500
Нач.отд.	Гомзяков	подп.	Каркасно-обшивной щит ЩКО-1
Н.контр.	Трейбач	"	Стадия: Р; Масса: 194.0; Масшт.: 1:20
Гл.конст.	Олешко	"	Лист; Листов 1
Гл.спец.	Алексеенко	"	ГИПРОНИСЕЛЬХОЗ
Рук.гр.	Кириллова	"	
Ст.инж.	Потапова	"	
Инв.№			

Пров. Жарких З. 3.92г Кол. Петрук

Инв.№ подл. | Подп. и дата | Взам.инв.№

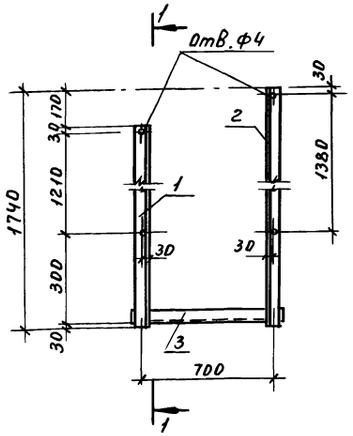

1-1

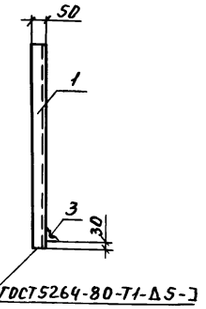

Форм.	Зона	Поз.	Обозначение	Наименование	Кол.	Примечание
				Детали		
				Уголок Б-50х50х5 ГОСТ8509-86 / Вст3кп2 ГОСТ535-79		
БЧ		1	КНЦ-011	ℓ=1570	1	5,92 кг
БЧ		2	-01	ℓ=1740	1	6,56 кг
БЧ		3	-02	ℓ=800	1	3,03 кг

Привязан			801-3-79.87-КНЦ-010
Нач.отд.	Гомзяков	подп.	Изделие металлическое МЦ1
Н.контр.	Трейбач	"	Стадия: Р; Масса: 15,51; Масшт.: 1:20
Гл.конст.	Олешко	"	Лист; Листов 1
Гл.спец.	Алексеенко	"	ГИПРОНИСЕЛЬХОЗ
Рук.гр.	Кириллова	"	
Инжен.	Колесник		
Инв.№			

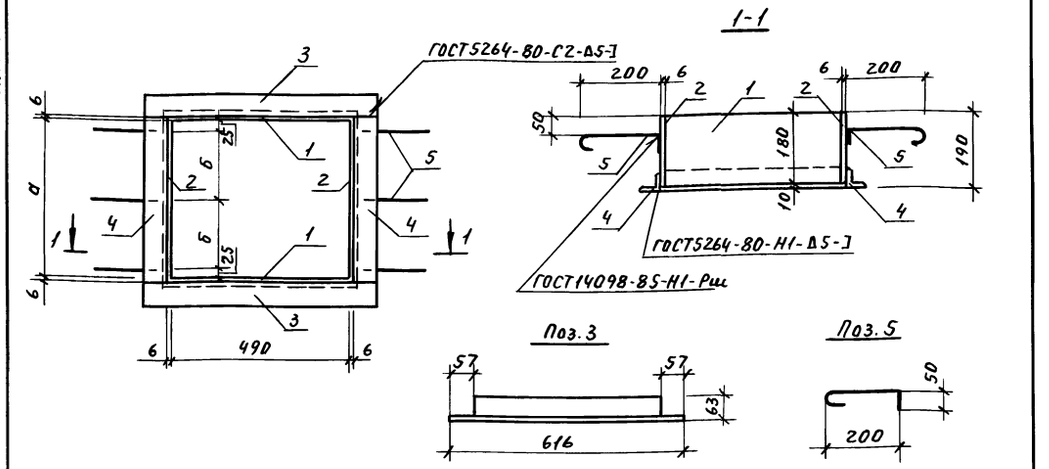

Формат	Зона	Поз.	Обозначение	Наименование	Кол. на изд. КНИ-020 —	Кол. на изд. КНИ-020 01	Примечание
				Детали			
БЧ		1	КНИ-021	Лист 6х180 ГОСТ19903-74 Вст3кп2 ГОСТ14637-79			
				ℓ=502	2	2	4,36 кг
БЧ		2	-01	ℓ=288	2		2,51 кг
			-02	ℓ=428		2	3,72 кг
БЧ		3	КНИ-022	Уголок Б-63х63х5 ГОСТ8509-86 Вст3кп2 ГОСТ535-79			
				ℓ=616	2	2	2,96 кг
БЧ		4	-01	ℓ=312	2		1,50 кг
			-02	ℓ=452		2	2,17 кг
БЧ		5	КНИ-023	Ф10 AI ГОСТ5781-82; ℓ=320	6	6	0,20 кг

Обозначение	Марка	Размеры мм а	Размеры мм б	Масса, кг
КНИ-020	РМ1	300	125	23,86
-01	РМ2	440	195	27,62

Привязан

Инв.№

Инв.№ подл. | Подп. и дата | Взам.инв.№

Нач.отд.	Гомзяков	подп.	
Н.контр.	Трейбач	"	
Гл.конст.	Олешко	"	
Гл.спец.	Алексеенко	"	
Рук.гр.	Кириллова	"	
Инженер.	Колесник	"	

801-3-79.87-КНИ-020

Рамка металлическая РМ1, РМ2

Стадия	Масса	Масшт.
Р	см. табл.	1:10
Лист	Листов 1	

ГИПРОНИИСЕЛЬХОЗ

Пров. Жем 5-3-92г Коп. Петрук

gost.e-ecolog.ru

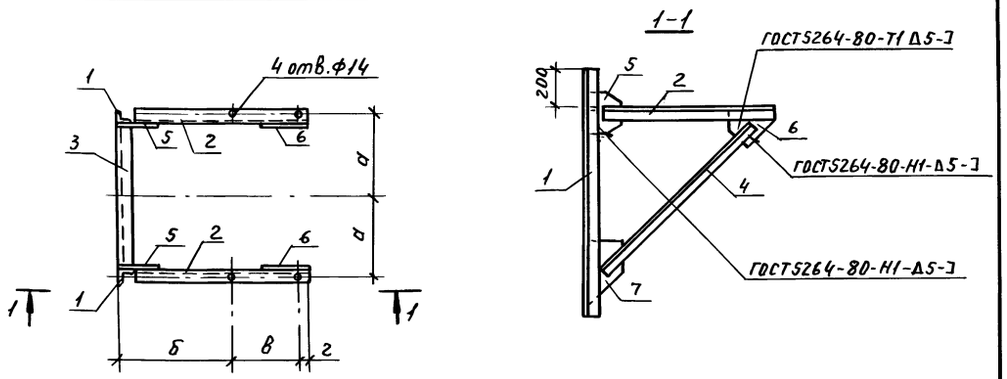

Формат	Зона	Поз.	Обозначение	Наименование	Кол. на изд. КНИ-030 —	Кол. на изд. КНИ-030 01	Примечание
				Детали			
БЧ		1	КНИ-031	Уголок Б-63х63х5 ГОСТ8509-86 Вст3кп2 ГОСТ535-79			
				ℓ=1300	2	2	6,3 кг
БЧ		2	-01	ℓ=1010	2		4,9 кг
БЧ			-02	ℓ=1250		2	6,0 кг
БЧ		3	-03	ℓ=768	1		3,7 кг
БЧ			-04	ℓ=278		1	1,4 кг
БЧ		4	-05	ℓ=1100	2	2	5,3 кг
БЧ		5	КНИ-032	Лист 6х200 ГОСТ19903-74 Вст3кп2 ГОСТ14637-79			
				ℓ=200	2	2	1,9 кг
БЧ		6	-01	ℓ=240	2	2	2,3 кг
БЧ		7	-02	ℓ=350	2	2	3,3 кг

Обозначение	Марка	Размеры, мм а	Размеры, мм б	Размеры, мм В	Размеры, мм г	Масса, кг
КНИ-030	К1	425	600	360	50	51,7
-01	К2	180	250	950	50	51,6

Привязан

Инв.№

Нач.отд.	Гомзяков	подп.	
Н.контр.	Трейбач	"	
Гл.конст.	Олешко	"	
Гл.спец.	Алексеенко	"	
Рук.гр.	Кириллова	"	
Ст.инж.	Бонко	"	

801-3-79.87-КНИ-030

Кронштейн металлический К1, К2

Стадия	Масса	Масшт.
Р	см. табл.	
Лист	Листов 1	

ГИПРОНИИСЕЛЬХОЗ