ТИПОВОЙ ПРОЕКТ
801-3-51.85

РОДИЛЬНАЯ НА 50 КОРОВ С ТЕЛЯТНИКОМ НА 230 ГОЛОВ

(С ЭЛЕКТРОТЕПЛОСНАБЖЕНИЕМ, ЗДАНИЕ СО СТОЕЧНО-БАЛОЧНЫМ КАРКАСОМ)

АЛЬБОМ I

ПОЯСНИТЕЛЬНАЯ ЗАПИСКА. АРХИТЕКТУРНО-СТРОИТЕЛЬНЫЕ РЕШЕНИЯ. КОНСТРУКЦИИ МЕТАЛЛИЧЕСКИЕ

21106-01
Цена 5-32

				Привязан
				Инв. №

gost.e-ecolog.ru

ТИПОВОЙ ПРОЕКТ

801-3-51.85

РОДИЛЬНАЯ НА 50 КОРОВ С ТЕЛЯТНИКОМ НА 230 ГОЛОВ

(С ЭЛЕКТРОТЕПЛОСНАБЖЕНИЕМ, ЗДАНИЕ СО СТОЕЧНО-БАЛОЧНЫМ КАРКАСОМ)

СОСТАВ ПРОЕКТА:

Альбом I Пояснительная записка. Архитектурно-строительные решения. Конструкции металлические

Альбом II Технология производства. Внутренние водопровод и канализация. Отопление и вентиляция. Электротехнические чертежи. Автоматизация систем отопления и вентиляции. Связь и сигнализация

Альбом III Строительные изделия

Часть 1 Панели для варианта стен вертикальной разрезки

Часть 2 Панели для варианта стен горизонтальной разрезки

Часть 3 Общие строительные изделия

Альбом IV Спецификации оборудования

Альбом V Ведомости потребности в материалах

Альбом VI Сметы

Часть 1 Объектная смета, смета на общестроительные работы

Часть 2 Сметы на технологическое оборудование, санитарно-технические и электромонтажные работы

АЛЬБОМ I

РАЗРАБОТАН
ИНСТИТУТОМ „ГИПРОНИСЕЛЬХОЗ"

Главный инженер института Л.С. Бутаев

Главный инженер проекта Д.С. Клейн

Утвержден Минсельхозом СССР, приказ от 16.02.84 г. № 7-ЭГ
Введен в действие институтом „Гипронисельхоз", приказ от 19.09.84 г. № 112-П

© ЦИТП Госстроя СССР, 1988

				Привязан	
Инв. N					

Пров. Олексуков 07.01.87г. Кон. Скирмакова

Содержание

Лист	Наименование	Стр.
	Содержание	2
ПЗ 1,2	Пояснительная записка	3-4
	Основной комплект рабочих чертежей	
	марки АС	
1	Общие данные (начало)	5
2	Общие данные (продолжение)	6
3	Общие данные (окончание)	7
4	Планы на отм. 0,000; 2,800	8
5	Разрезы 1-1 ... 3-3. План кровли	9
6	Узлы I ... III к разрезам	10
7	Фасады. Схема заполнения оконных	
	проемов	11
8	Фрагменты 2,3. Разрезы 1-1; 2-2	12
9	План полов и схема расположения	
	элементов перегородок и щитовых	
	ограждений	13
10	Сечения к листу 9. Схема раскладки	
	элементов перекрытия помещений	14
11	Узлы I ... XXII	15
12	Спецификация элементов к	
	листам 9, 10, 11	16
13	Схема расположения фундаментов	
	и фундаментных балок, фрагмент 1	17
14	Схема расположения каналов	
	навозоудаления, кормушек и плит	
	полов стойл	18
15	Фрагменты 1, 2. Схемы расположения	
	каналов. Фундаменты ФОм 1 ... ФОм 3	19
16	Фрагмент 2 к схеме расположения	
	фундаментов и фундаментных балок	20
17	Схемы расположения элементов	
	каркаса, плит покрытия и	
	плит перекрытия	21
18	Схемы расположения плит покрытия,	
	тамбуров, перекрытия вентплощадок.	
	Узлы I ... VI	22
19	Схемы расположения панелей	
	стен. Стены из панелей повышенной	
	заводской готовности	23
20	Спецификация элементов.	
	Стены из панелей повышенной	
	заводской готовности	24
21	Схемы расположения панелей стен.	
	Стены из панелей с горизонтальной	
	разрезкой	25
22	Спецификация элементов.	
	Стены из панелей с горизонтальной	
	разрезкой	26
23	Узлы I ... VII к схемам расположения	
	панелей стен	27
24	Узлы VIII ... XIV к схемам расположения	
	панелей стен	28
25	Узлы XV ... XVII к схемам расположения	
	панелей стен	29
	Основной комплект рабочих чертежей	
	марки КМ	
1	Общие данные	30
2	Схемы расположения элементов	
	фахверка, перегородок,	
	монорельса	31
3	Узлы I ... XI к схемам расположения	
	элементов фахверка, перегородок	
	и монорельса	32
4	Схемы расположения металлических	
	элементов площадок на отм. 2.800	33

Альбом I

Типовой проект „ Родильной на 50 коров с телятником на 230 голов (с электротеплоснабжением, здание со стоечно-балочным каркасом)" разработан на основании задания на проектирование N 32т., утвержденного Минсельхозом СССР 22.01.82 г.

Родильная предназначена для строительства в составе ферм по производству молока на 400 коров привязного и боксового содержания.

Область применения проекта

1. Расчетные зимние температуры наружного воздуха -20°С и -30°С (основное решение);
2. Скоростной напор ветра 27 кгс/м² (0,26 кПа);
3. Вес снегового покрова 100 кгс/м² (0,98 кПа);
4. Рельеф территории - спокойный, грунтовые воды отсутствуют, грунты непучинистые, непросадочные со следующими нормативными характеристиками:
   нормативный угол внутреннего трения $\varphi^н = 0,49$ рад или 28°;
   нормативное удельное сцепление $C^н = 2$ кПа (0,02 кгс/см²);
   модуль деформации нескальных грунтов $E = 14,7$ мПа (150 кгс/см²);
   плотность грунта $\gamma = 1,8$ т/м³;
   коэффициент безопасности по грунту $K_г = 1$.

Основные технико-экономические показатели типового проекта „Родильная на 50 коров с телятником на 230 голов (с электротеплоснабжением, здание со стоечно-балочным каркасом)"

Наименование показателей	Ед. изм.	Показатели: данного проекта	Показатели: проекта аналога 801-3-1
1. Мощностной показатель	скотоместо	280	285
Расчетный показатель	одно	скотоместо	
2. Количество работающих	чел.	5	11
3. Общая площадь	м²	1443	1438,8
4. Площадь застройки	„	1504	1497,7
5. Строительный объем	м³	6790	6858,1
6. Общая сметная стоимость	тыс.руб.	141,68	110,18*
В том числе: строительно-монтажных работ	„	131,20	105,83*
оборудования	„	10,48	4,35*
Общая стоимость на расчетный показатель	руб.	506,0	386,60*
Стоимость строительно-монтажных работ на 1м² общей площади	„	90,92	76,58*
7. Расход тепла	ккал/ч	135775	142200
8. Расчетная электрическая мощность	кВт	211,95	54,0
Годовой расход электроэнергии	кВт.ч	354200	91444
9. Расход воды	м³/сут.	9,75	13,54
то же	м³/год	3559,11	4941,0
10. Расход стоков	м³/сут.	3,36	—
11. Трудозатраты построечные	чел.-дн	1879	2787,25
То же, на расчетный показатель	„	6,71	9,78
12. Расход основных строительных материалов:			
Цемента приведенного на расчетный показатель	т	217,5	178,95
	„	0,78	0,63
Стали приведенной на расчетный показатель	„	43,7	33,96
	„	0,16	0,12
Лесоматериалов приведенных на расчетный показатель	м³	116,53	59,55
	„	0,42	0,21
Кирпича	тыс.шт.	7,14	51,10

* Стоимостные показатели проекта-аналога пересчитаны в цены 1984 года по индексам:
К = 1,2 для строительно-монтажных работ;
К = 1,06 для оборудования.

Противопожарные мероприятия.

„Здание родильной на 50 коров с телятником на 230 голов (с электротеплоснабжением. Здание со стоечно-балочным каркасом)" - категории Д по пожароопасности. Степень огнестойкости здания - II.

Расход воды на наружное пожаротушение согласно СНиП II-31-74, таблица 13, составляет 10 л/с.

Эвакуация обслуживающего персонала решена в соответствии с требованиями СНиП II-90-81. Количество и размеры эвакуационных выходов для животных приняты в соответствии с ОНТП 1-77. Здание оборудовано телефонной связью, производственной громкоговорящей связью, радиотрансляцией. Телефонная связь с пожарной охраной решается в целом по ферме, на которой привязывается родильная.

Первичные средства пожаротушения следует предусматривать по нормам для объектов сельскохозяйственного производства.

Инв.№ подл. | Подпись и дата | Взам.инв.№

				801-3-51.85-ПЗ		
ГИП	Клейн			Пояснительная записка	Стадия: Р	Лист: 1	Листов: 2
Нач.смет. отдела	Сизорин				ГИПРОНИСЕЛЬХОЗ	
Нач.отд. ТЭО	Черпашенец					

21106-01 4 копировала Лизунова Формат А2

Основные положения по производству строительно-монтажных работ

Основные положения разработаны в соответствии с „Инструкцией по разработке проектов организации строительства и проектов производства работ" (СН 47-74).

Продолжительность строительства родильной на 50 коров с телятником на 230 голов принята равной 7 месяцам, в том числе продолжительность подготовительного периода - 1 месяц.

Основные объемы земляных работ рекомендуется выполнять в летнее время и в соответствии со СН и П III-8-76.

Монтаж сборных железобетонных конструкций должен выполняться с соблюдением следующих требований:

— последовательности монтажа, обеспечивающей устойчивость и геометрическую неизменяемость смонтированной части здания на всех стадиях монтажа и прочность монтажных соединений;

— комплектности установки конструкций каждого участка (захватки, ячейки), позволяющей производить на смонтированном участке последующие работы;

— безопасности монтажных, общестроительных и специальных работ на объекте с учетом их выполнения по совмещенному графику.

Основным критерием при выборе монтажного крана является соответствие его технических параметров (грузоподъемности, вылета стрелы, высоты подъема крюка) весовым характеристикам монтируемых конструкций и объемно-планировочному решению здания.

При выборе монтажного крана учитывается также необходимая последовательность монтажных работ, диктуемая конструктивным решением возводимого здания.

Монтаж конструкций здания выполнять раздельным методом.

Принципиальная схема возведения здания родильной на 50 коров с телятником на 230 голов предусматривает следующую последовательность строительно-монтажных работ:

— отрывка экскаватором траншей под сборные железобетонные фундаменты вдоль продольных осей здания;

— монтаж сборных железобетонных фундаментов;

— обратная засыпка пазух фундаментов с послойным трамбованием;

— монтаж сборных железобетонных колонн;

— монтаж сборных железобетонных балок, ферм и плит покрытия;

— монтаж стеновых панелей.

Монтаж плит покрытия вести от карниза к коньку. Каждая плита сразу же после установки и выверки должна привариваться не менее чем в трех точках.

Монтаж сборных железобетонных фундаментов, колонн, балок и ферм рекомендуется выполнять автокраном типа К-64 грузоподъемностью 6,3 т, монтаж плит покрытия и стеновых панелей — автокраном типа К-162 грузоподъемностью 16 т.

Для монтажа оборудования проектом производства работ должны быть предусмотрены необходимые монтажные проемы.

Кладку кирпичных стен следует выполнять в соответствии со СНиП III-17-78, монтаж сборных железобетонных конструкций вести в соответствии со СН и П III-16-80, устройство кровли, гидроизоляции, паро- и теплоизоляции в соответствии со СН и П III-20-74.

Производство строительно-монтажных работ в зимних условиях должно осуществляться в строгом соответствии с требованиями глав СН и П III-8-76, III-16-80, III-8.14-72, III-15-76, III-17-78, и III-20-74.

Строительно-монтажные работы при возведении родильной на 50 коров с телятником на 230 голов необходимо выполнять с соблюдением правил техники безопасности в строительстве (СН и П III-4-80).

Согласовано:

Инв. № подл. | Подпись и дата | Взам. инв. №

Привязан

Инв. №

801-3-51.85-ПЗ

Лист 2

Альбом I

Ведомость рабочих чертежей основного комплекта марки АС

Лист	Наименование	Примечание
1	Общие данные (начало)	
2	Общие данные (продолжение)	
3	Общие данные (окончание)	
4	Планы на отм. 0,000 и 2,800	
5	Разрезы 1-1 ... 3-3. План кровли	
6	Узлы I ... III к разрезам	
7	Фасады. Схема заполнения оконных проемов	
8	Фрагменты 2,3. Разрез 1-1; 2-2	
9	План полов и схема расположения элементов	
	перегородок и щитовых ограждений	
10	Сечения к листу 9. Схема раскладки элементов	
	перекрытия помещений	
11	Узлы I ... XXII	
12	Спецификация элементов	
	к листам 9, 10, 11	
13	Схема расположения фундаментов и фундамент-	
	ных балок. Фрагмент 1	
14	Схема расположения каналов навозоудаления,	
	кормушек и плит полов стойл	
15	Фрагменты 1,2 схемы расположения каналов.	
	Фундаменты ФОМ 1 ... ФОМ 3	
16	Фрагмент №2 к схеме расположения фунда-	
	ментов и фундаментных балок	
17	Схемы расположения элементов каркаса,	
	плит покрытия и плит перекрытия	
18	Схемы расположения плит покрытия, тамбуров,	
	перекрытия вентплощадок. Узлы I ... VI	
19	Схемы расположения панелей стен. Стены из	
	панелей повышенной заводской готовности	
20	Спецификация элементов. Стены из панелей	
	повышенной заводской готовности	
21	Схема расположения панелей стен. Стены из	
	панелей с горизонтальной разрезкой	
22	Спецификация элементов. Стены из панелей	
	с горизонтальной разрезкой	
23	Узлы I ... VII к схемам расположения панелей стен	
24	Узлы VIII ... XIV к схемам расположения панелей стен	
25	Узлы XV ... XVII к схемам расположения панелей стен	

Типовой проект разработан в соответствии с действующими нормами и правилами и предусматривает мероприятия, обеспечивающие взрывную, взрывопожарную и пожарную безопасность при эксплуатации здания

Главный инженер проекта /Д.С. Клейн/

Согласовано:

Инв. № подл. | Подпись и дата | Взам. инв. №

Ведомость ссылочных и прилагаемых документов

Обозначение	Наименование	Примечание
	Ссылочные документы	
ГОСТ 17324-71	Двери деревянные для животноводческих	
	и птицеводческих зданий	
ГОСТ 18853-73	Ворота деревянные распашные для	
	животноводческих и птицеводческих	
	зданий	
ГОСТ 12506-81	Окна деревянные для производствен-	
	ных зданий	
ГОСТ 13579-78	Блоки бетонные для стен подвалов	
ГОСТ 24022-80	Фундаменты железобетонные сборные	
	под колонны сельскохозяйственных зданий	
ГОСТ 24698-81	Двери деревянные наружные для	
	жилых и общественных зданий	
1.188-3 вып. 1	Железобетонная кабина санитарно-	
	технических узлов жилых домов до 9	
	этажей с высотой этажа 3 м	
2.860-1 д.1	Типовые узлы покрытий одноэтажных	
	сельскохозяйственных зданий	
2.820-1 вып.1	Типовые узлы каркасов одноэтажных	
	сельскохозяйственных зданий	
2.830-3 вып. 1,2	Узлы самонесущих стен из двухслой-	
	ных легкобетонных панелей для	
	одноэтажных сельскохозяйствен-	
	ных зданий	
3.017-1 вып. 3,4,8	Ограждение площадок и участков	
	предприятий зданий и сооружений	
1.832.1-9 вып. 0...2	Стеновые двухслойные панели из	
	легких бетонов для сельско-	
	хозяйственных зданий	
1.832.1-10 вып. 0...2	Двухслойные стеновые легкобетонные	
	панели повышенной заводской готов-	
	ности для сельскохозяйственных зданий	
1.415-1 вып. 1	Железобетонные фундаментные балки	
	для стен производственных зданий	
1.823-1 вып. 1,	Железобетонные колонны для производ-	
	ственных зданий сельского хозяйства	
1.862-2 вып. 1	Железобетонные балки для покры-	
	тий сельских производственных	
	зданий с асбестоцементной	
	кровлей	
1.063.1-1	Железобетонные стропильные фермы	
	для покрытий зданий с уклоном	
	асбестоцементной кровли 1:4	
1.450.3-3 вып. 14,2	Стальные лестницы, площадки,	
	стремянки и ограждения	

Обозначение	Наименование	Примечание
1.400-15 вып. 1	Унифицированные закладные	
	изделия железобетонных конструк-	
	ций для крепления техноло-	
	гических коммуникаций и	
	устройств	
1.865.1-8	Железобетонные доборные плиты	
	длиной 6 м для покрытий сельско-	
	хозяйственных зданий	
3.006.1-2/82 вып.0,1-2	Сборные железобетонные каналы и	
	тоннели из лотковых элементов	
3.818.9-2 вып. 1,4	Технологические изделия для	
	животноводческих производствен-	
	ных зданий	
Шифр 202-81	Комплексные железобетонные плиты	
	вентилируемых покрытий с асбесто-	
	цементной кровлей для сельско-	
	хозяйственных зданий	
1.400-6/76	Унифицированные закладные детали	
	сборных железобетонных конструкций	
	зданий промышленных предприятий	
1.800-4 вып. 1	Стальные изделия для крепления	
	конструкций одноэтажных сельско-	
	хозяйственных зданий	
1.831-1 вып. 0	Перегородки сборные одноэтажных	
	сельскохозяйственных зданий	
2.800-2 вып. 5	Унифицированные узлы и детали	
	сельскохозяйственных зданий и	
	сооружений	
	Прилагаемые документы	
Альбом III	Изделия индустриального	
	изготовления	
АС. ВМ1, АС. ВМ2, АС. ВМ3	Ведомости потребности в материалах	

Привязан

Инв. №

801-3-51.85- АС

ГИП	Клейн	
Нач. отд.	Гомзяков	
Гл. арх.	Гаврилов	
Гл. констр.	Теляковский	
Н. контр.	Юдин	
Гл. спец.	Юдин	
Рук. гр.	Котляр	
Ст. арх.	Маргулис	

Родильная на 50 коров с телятником на 230 голов (с электротеплоснабжением, здание со стоечно-балочным каркасом)

Стадия	Лист	Листов
Р	1	25

Общие данные (начало)

ГИПРОНИСЕЛЬХОЗ

Копировал 21106-01 6 Формат А2

Ведомость отделки помещений

Площадь в м²

Наименование или номер помещения	Потолок		Стены или перегородки		Низ стен или перегородок (панель) и колонн			Колонна		Примечание
	Площадь	Вид отделки	Площадь	Вид отделки	Площадь	Вид отделки	Высота мм	Площадь	Вид отделки	
1	14,7	Известковая	53,1	Покраска					Покраска	
		побелка		нефтеполимер-					нефтеполимер-	
				ной краской					ной краской	
2	421,6	то же	270,0	Известковая	123,3	Покраска	1200	47,2	Известковая	
				побелка		нефтеполимер-			побелка	
						ной краской				
3	58,2	//	100,3	то же	68,14	то же	1200	2,4	то же	
4	11,0	//	22,0	//	21,0	//	1800			
5	17,8	//	28,1	Покраска	28,1	Глазурованная	1800	0,78	Глазурованная	
				нефтеполимер-		керамическая			керамическая	
				ной краской		плитка			плитка	
6	5,6	//	35,0	Известковая				2,9	Известковая	
				побелка					побелка	
7	11,8	//	16,7	то же	23,2	Глазурованная	1800			
						керамическая				
						побелка				
8	4,3	//	13,5	Покраска	0,35	то же	500			Облицевать плит-
				нефтеполимер-						кой над умываль-
				ной краской						ником
9	1,9	//	6,90	то же	9,3	//	1800			
10	2,4	//	14,1	//						
11	11,7	//	41,6	Известковая						
				побелка						
12	11,9	//	42,0	то же						
13	8,7	//	13,9	//	19,40	Покраска	1800			
						нефтеполимер-				
						ной краской				
14	8,7	//	35,5	//						
15	105,5	//	274,0	//	73,2	Покраска	1800	20,4	Известковая	
						нефтеполимер-			побелка	
						ной краской				
16	310,1	//	270,0	//	100,5	то же	1200	46,3	то же	
17	322,0	//	285,0	//	106,5	//	1200	46,3	//	
18	6,2	//	33,9	//				2,8	//	
19, 20, 21	65,8	//	210,7	//						
22	36,0	//	79,2	//						
23	16,7	//	39,1	//						

Ведомость спецификаций

Лист	Наименование	Примечание
4	Спецификация элементов заполнения проемов	
6	Спецификация элементов кровли	
12	Спецификация элементов к листам 9, 10, 11	
13	Спецификация элементов к схеме расположения	
	фундаментов и фундаментных балок	
15	Спецификация к схеме расположения каналов навозо-	
	удаления, кормушек и плит полов стойл	
16	Спецификация к монолитной конструкции приямка	
17	Спецификация к схеме расположения элементов каркаса,	
	плит покрытия и перекрытия	
18	Спецификация металлических элементов к схеме	
	расположения плит покрытия тамбуров, перекрытия	
	вентплощадок	
20	Спецификация элементов стеновых панелей	
22	Спецификация элементов стеновых панелей	

Согласовано:

Взам. инв. №

Подпись и дата

Инв. № подл.

Привязан

Инв. №

ГИП	Клейн	
Нач. отд.	Гомзяков	
Гл. арх.	Гаврилов	
Гл. констр.	Теляковский	
Н. контр.	Юдин	
Гл. спец.	Юдин	
Рук. гр.	Котляр	
Ст. арх.	Маргулис	

801-3-51.85- АС

Родильная на 50 коров с телятником на 230 голов (с электротеплоснабжением, здание со стоечно-балочным каркасом)

Стадия	Лист	Листов
Р	2	

Общие данные (продолжение)

ГИПРОНИСЕЛЬХОЗ

Копир. Лихачева 21106-01 7 Формат А2

Альбом I

Ведомость объемов сборных бетонных и железобетонных конструкций по рабочим чертежам основного комплекта марки АС

№ п.п.	Наименование группы элементов конструкций	Код	Кол-во $м^3$	Примечание
1	Фундаменты под колонны	581200	39,4	
2	Фундаментные балки	582400	20,4	
3	Колонны	582100	23,2	
4	Балки покрытия	582200	13,9	
5	Фермы	582200	4,8	
6	Плиты покрытия	584100	86,6	
7	Стаканы	584100	2,5	
8	Плиты покрытия тамбуров	584100	9,0	
9	Плиты перекрытия	584100	4,0	
10	Стеновые панели повышенной			
	заводской готовности	583100	237,0	
11	Стеновые панели с горизонталь-			
	ной разрезкой	583100	226,7	
12	Лотки и кормушки	585820	18,7	
13	Плиты каналов	581100	2,4	
14	Плиты пола тамбуров	584100	7,6	
15	Перегородки	583320	36,8	
16	Фундаменты под оборудование	581320	3,9	
17	Блоки стен подвала		7,2	

1. Общие указания

1.1 Класс ответственности здания - II
Степень огнестойкости - II

1.2 Проект разработан для следующих климатических и местных условий. Расчетная зимняя температура наружного воздуха $t_н$=-20°С; -30°С (основная температура).
Зона влажности нормальная по СНиП II-3-79.
Скоростной напор ветра-для I географического района-264,8 Па (27.0 кгс/$м^2$).
Вес снегового покрова-для III географического района-980,7 Па (100 кгс/$м^2$).
Сейсмичность района строительства не выше 6 баллов.

1.3 Рельеф территории-спокойный, характеристики принятых грунтов основания фундаментов приведены на листе 13.

1.4 Категории производств по взрывной, взрывопожарной и пожарной опасности приведены на плане здания (лист 5).

1.5 За условную отметку 0.000 принята отметка чистого пола проезда кормораздаточного транспорта, соответствующая абсолютной отметке [ ].

1.6 Горизонтальную гидроизоляцию стен на отм. -0.030 выполнять в соответствии с сериями 2.830-3 вып. 1 и 1.832.1-10 вып. 0.

1.7 По периметру здания выполнить асфальтовую отмостку шириной 700 мм, толщиной 20 мм по щебеночной подготовке толщиной 80 мм с уклоном от здания i=0.1.

2. Указания по отделке

2.1 Наружная и внутренняя поверхности стен здания, выполненного из бетона, железобетона должны быть предварительно обеспылены и очищены от минеральной грязи.

2.2 Окраска наружных и внутренних поверхностей стен здания, железобетонных конструкций должна выполняться известковой побелкой с последующей гидрофобизацией (до насыщения) 3-5% растворами ГКЖ-10; ГКЖ-11; ГКЖ-94.

2.3 Гидрофобизацию поверхности следует производить в соответствии с „Руководством по защите бетона и других строительных материалов методом гидрофобизации" М. НИИЖБ 1978 г.

2.4 Полотна ворот и дверей, оконные переплеты, щитовые ограждения окрасить нефтеполимерными красками СПП (ТУ 21-01-6296-69) светлых тонов за 2 раза по грунтованной поверхности.

3. Антикоррозионная защита

3.1 Степень воздействия газовой среды на ж.б. конструкции из бетона повышенной плотности (п) и необетонируемые стальные элементы при относительной влажности ≥ 75% - среднеагрессивная, на бетонные конструкции-слабоагрессивная, на конструкции из глиняного кирпича-неагрессивная.

3.2 Степень воздействия навозных стоков на железобетонные и бетонные конструкции из бетона повышенной плотности (п) и стальные закладные элементы-среднеагрессивная.

3.3 Колонны, скатные балки покрытия, доборные плиты покрытия, для которых не оговорены требования к бетону в условиях среднеагрессивного воздействия газовой среды следует выполнять из бетона на портландцементе марки по водонепроницаемости В6 с водопоглощением по массе свыше 4.2% до 4.7%, водоцементном отношении в/ц не более 0.55.

3.4 Необетонируемые стальные закладные изделия, соединительные и крепежные детали после очистки от грязи, ржавчины, окалины и масел (группа очистки-вторая по ГОСТ 9.402-80) защитить комбинированным покрытием-лакокрасочным по металлизированному слою (цинкованному или алюминиевому). Толщина металлизации 120-150 мкм. Состав лакокрасочного покрытия-грунт ВЛ-02, ФЛ-03ж, АК-069, АК-070 в 1 слой.
Покровные слои-ХВ-124, ХВ-125, ХВ-1100 в 2 слоя.
Общая толщина лакокрасочного покрытия - 60 мкм.

3.5 Монолитные участки каналов навозоудаления, а также сборные ж/б плиты под каналами выполнять из бетона марки М300 и марки В6 по водонепроницаемости, водоцементное отношение в/ц не более 0.55. Дополнительные требования по виду и составу вяжущих наполнителей и воды принимать в соответствии с техническими требованиями серии 3.818.9-2 вып.4.
В конструкциях навозоудаления необетонируемые стальные закладные изделия и соединительные детали защитить лакокрасочным покрытием по металлизированному слою. Металлизация цинком или алюминием толщиной 150-180 мкм. Лакокрасочное покрытие состава:
- грунт: ВЛ-02; ФЛ-03ж; АК-069; АК-070 в 1 слой;
- покровные слои: ХВ-785; ХС-724; ХС-759; ХС-717 в 3 слоя.
Общая толщина лакокрасочного покрытия 110 мкм.

3.6 Металлизационный слой на стальные конструкции наносится в заводских условиях методом горячего цинкования или алюминирования. На крупногабаритные детали и изделия металлизационный слой допускается наносить методом распыления с помощью передвижной установки.

3.7 Метизы (болты, гайки, шайбы) должны быть подвергнуты цинкованию или кадмированию с последующим хроматированием в заводских условиях. После монтажа конструкций метизы и крепежные детали, имеющие резьбу, дополнительно окрасить лакокрасочным покрытием в соответствии с п. 4.

3.8 Поверхность вновь образованных сварных швов и нарушенных участков металлического покрытия защитить при помощи ручных металлизаторов. Лакокрасочные покрытия восстанавливаются кистью или пневматическим распылением до требуемой толщины.

Согласовано:

Инв. № подл. | Подпись и дата | Взам. инв. №

Привязан

Инв. №

		801-3-51.85- АС	
ГИП	Клейн		
Нач. отд.	Гомзяков		
Гл. арх.	Гавриков	Родильная на 50 коров с телятником на 230 голов (с электротеплоснабжением, здание со стоечно-балочным каркасом)	Стадия: Р; Лист: 3; Листов:
Гл. констр.	Телятковский		
Н. контр.	Юдин		
Гл. спец.	Юдин	Общие данные (окончание)	ГИПРОНИСЕЛЬХОЗ
Рук. гр.	Котляр		
Вед. арх.	Лазарева		

Копировал 21106-01 8 Формат А2

Альбом I

План на отм. 0.000

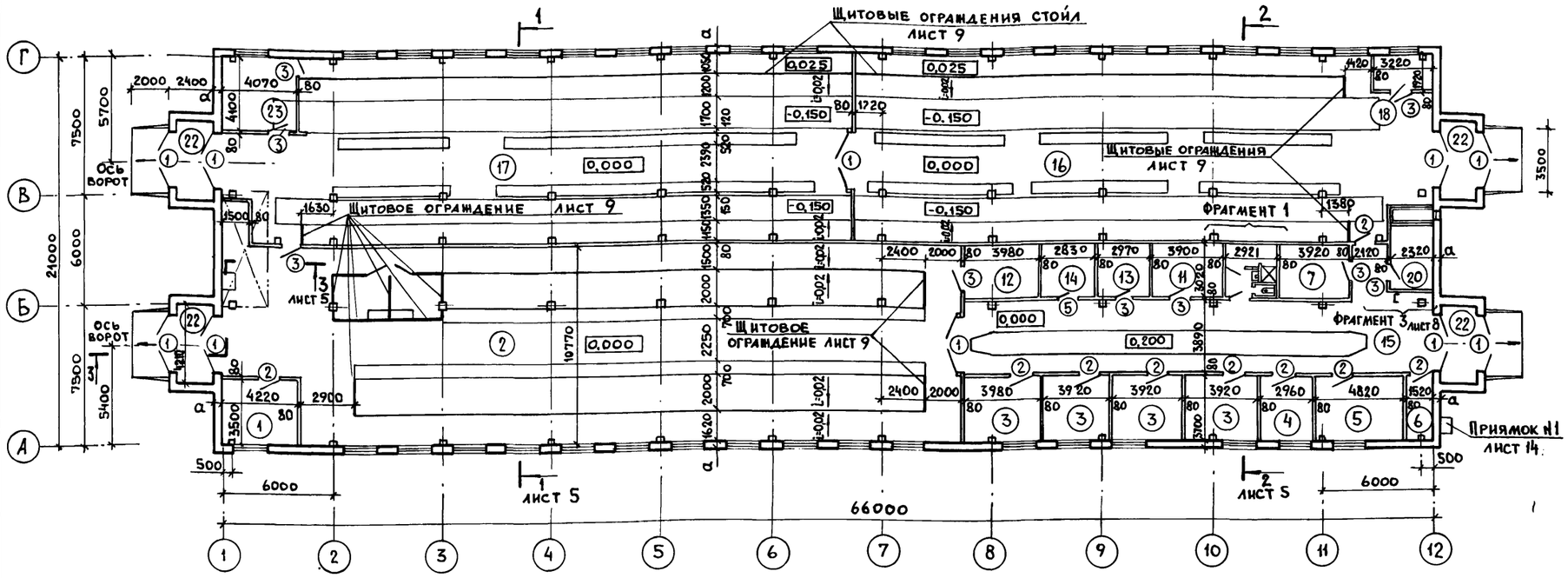
Щитовые ограждения стойл лист 9
Щитовое ограждение лист 9
Щитовые ограждения лист 9
Фрагмент 1
Фрагмент 3 лист 8
Щитовое ограждение лист 9
Ось ворот
Ось ворот
1 лист 5
2 лист 5
Приямок №1 лист 14
66000
6000
6000
6000
6000
6000
500
500
21000
7500
7500
7500
5700
6000
5400
0,025
0,000
-0,150
-0,200
1720
1630
1580
3500
3890
3700
3980
3920
3920
3920
3920
2960
4820
4220
2900
4070
3220
2400
2000
2830
2970
3900
2921
3920
2320
2120
1520
4420
1500
1720
1720
1720

Альбом I

Разрез 1-1

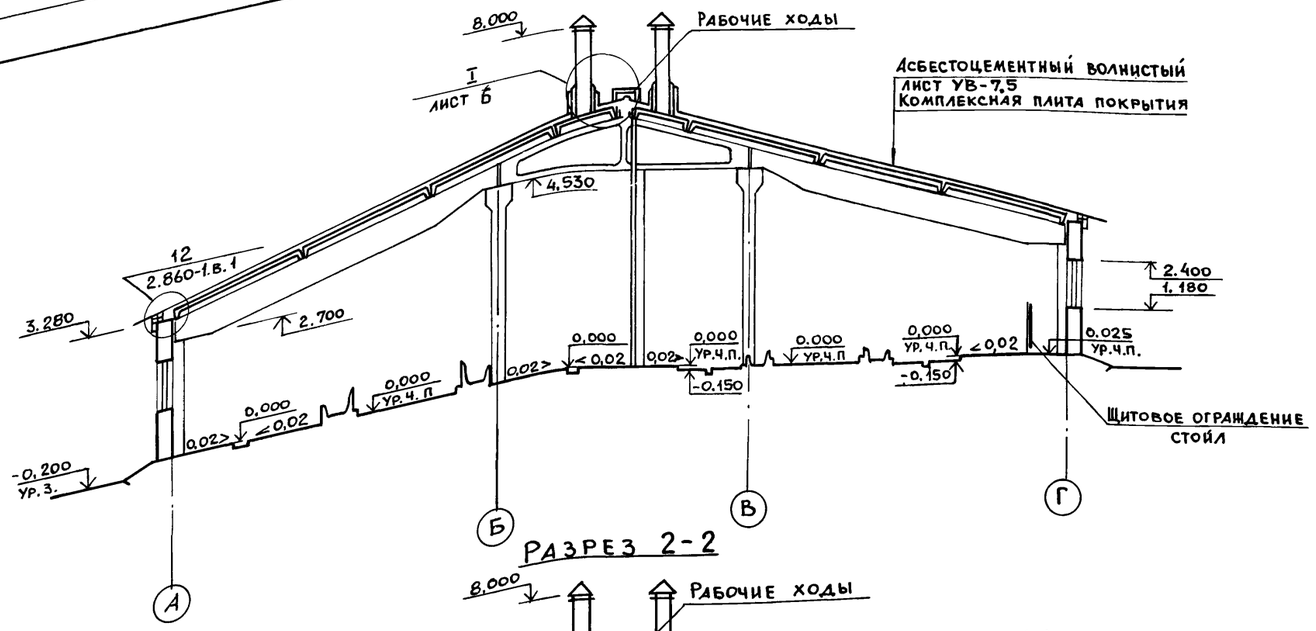

Разрез 2-2

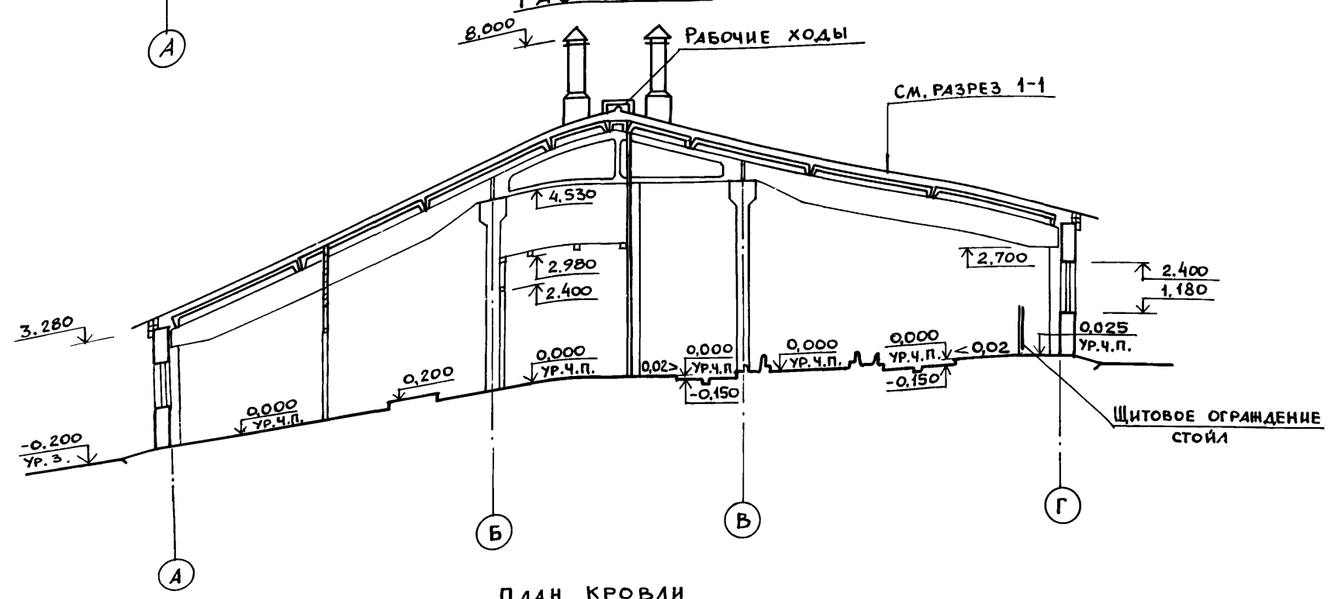

План кровли

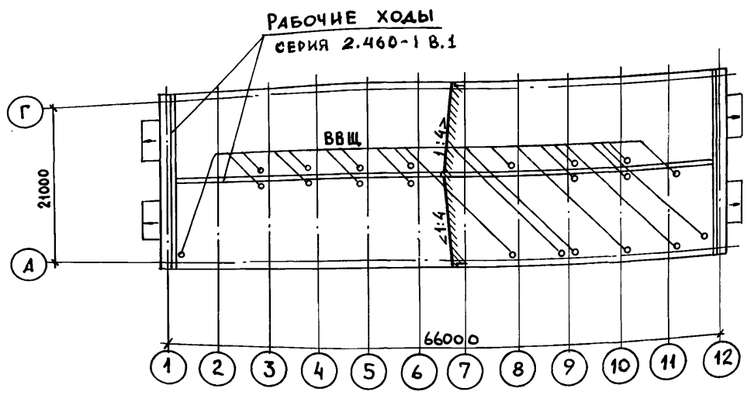

Защитный слой гравия на битумной мастике -10 мм
4 слоя рубероида РМД-350 на горячей битумной мастике
Выравнивающая затирка цементно-песчаным раствором марки М50 -0÷25 мм
Плита покрытия тамбура

Разрез 3-3

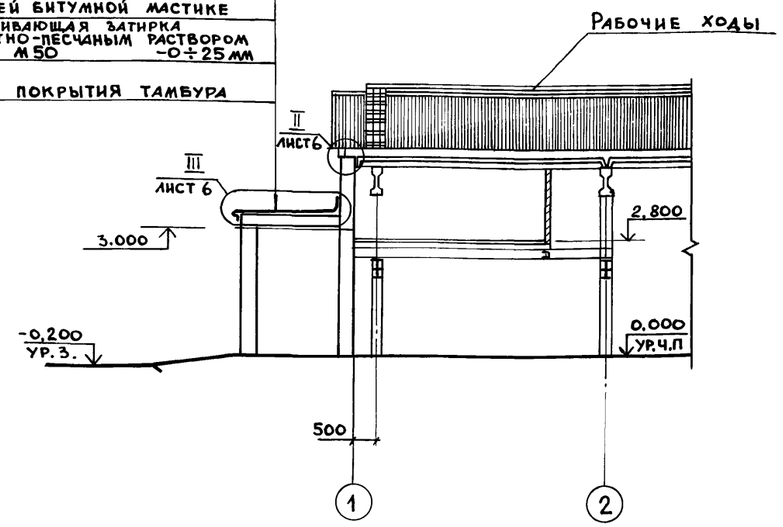

1. Отметки верха и низа оконных проемов даны только для варианта стен с горизонтальной разрезкой.
2. Установку ограждения вентплощадки производить после монтажа оборудования см. разрез 3-3
3. Данный лист см. совместно с листами 1, 3, 4, 6.

Согласовано:
Гл. констр. Тепляковский
ОВ Куликов
ТХ Лешин

Инв. № подл. | Подпись и дата | Взам. инв. №

Привязан	ГИП	Клейн	
	Нач. отд.	Гомзяков	
	Гл. арх.	Гаврилов	
	Н. контр.	Юдин	
	Гл. спец.	Юдин	
Инв. №	Ст. арх.	Маргулис	

801-3-51.85-АС

Родильная на 50 коров с телятником на 230 голов (с электротеплоснабжением, здание со стоечно-балочным каркасом)

Стадия	Лист	Листов
Р	5	

Разрезы 1-1 ... 3-3
План кровли

ГИПРОНИСЕЛЬХОЗ

Альбом I

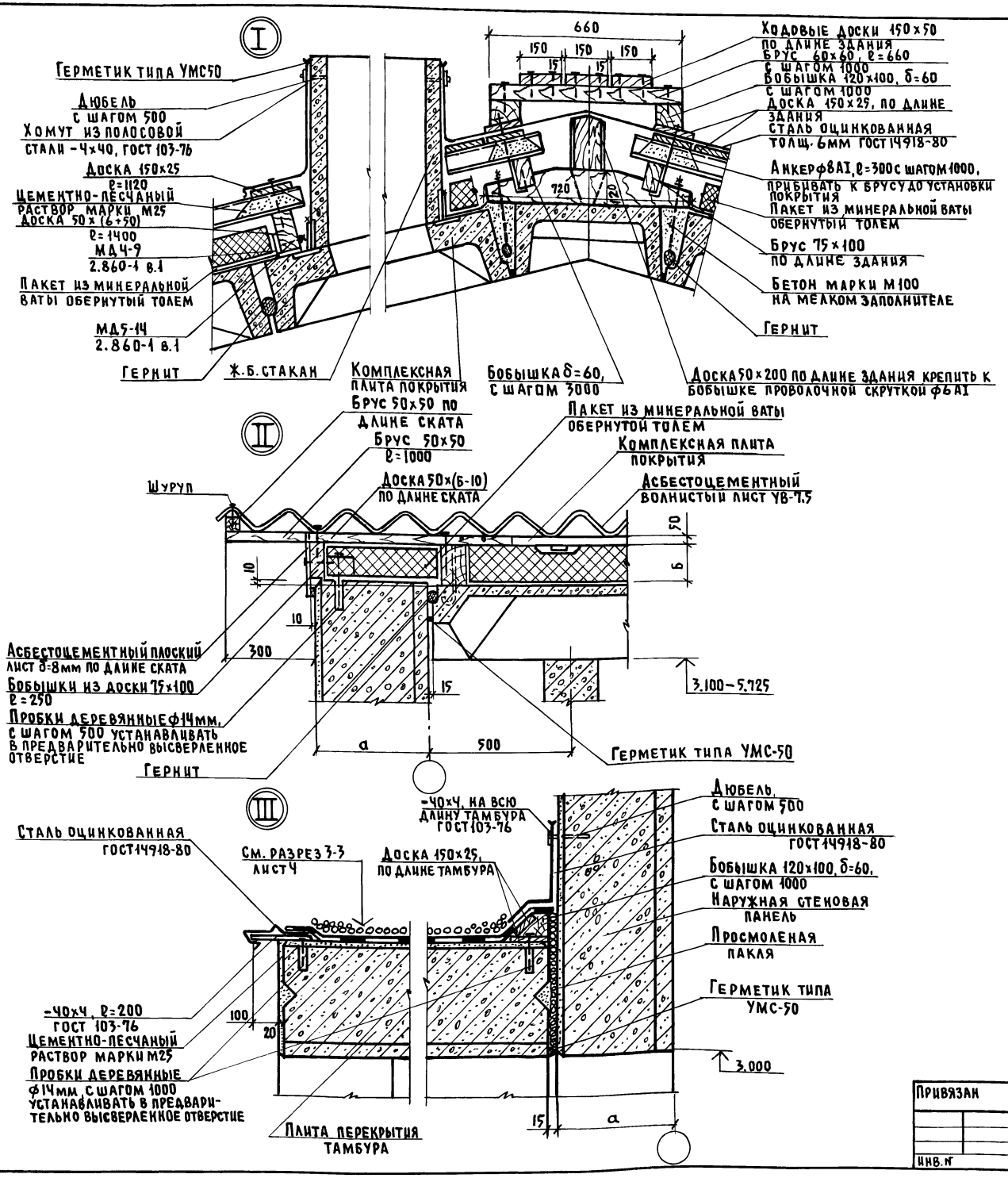

Спецификация элементов кровли

Марка, поз.	Обозначение	Наименование	Кол.	Масса ед. кг.	Примечание
		Соединительные изделия			
		Анкер ф8 АI, ℓ=300	180	21.3	
		Гайка ф8 ГОСТ 5915-70		1.5	
		Шайба ф8 ГОСТ 18123-82		0.8	
МШ-1	2.860-1 вып.1	Крепежный элемент МШ-1		60.0	
МД5-14	2.860-1 вып.1	МД5-14	64		
МД4-9	2.860-1 вып.1	МД4-9	64		
МД6-5	2.860-1 вып.1	МД6-5	132		м
		Материалы			
		пиломатериалы ГОСТ 8486-66			
		сосна или ель φ < 25%			
		Доска 150х25, ℓ=6000	1.6		м³
		То же 150х50, ℓ=6000	3,1		м³
		" 150х60, ℓ=6000	1.2		м³
		" 100х50, ℓ=6000	0,3		м³ для вар. I-1
		" 175х50, ℓ=6000	0.8		м³ для вар. I-1
		" 200х50, ℓ=6000	1.6		м³
		Брус 50х50, ℓ=6000	0.2		м³
		То же 100х75, ℓ=6000	1.0		м³
		" 60х60, ℓ=660	0,3		м³
		Бобышка 75х100, ℓ=250	0.1		м³
		Бобышка 120х100, δ=60	0.2		м³
		То же 720х120, δ=60	0.1		м³
		Полоса Б4х40 ГОСТ 103-76			
		Вст3кп2 ГОСТ 535-79		107.1	
		Сталь оцинкованная			
		δ=6мм ГОСТ 14918-80	91.5		м²
		Плоский асбестоцементный			
		лист δ=8мм, ГОСТ 18124-75	11.0		м²
		Толь гидроизоляционный			
		ГОСТ 10999-76	1280.0		м²
		Полужесткие минераловатные			
		плиты γ=100кг/м³ ГОСТ 10140-80	60.7		м³ для вар. I-1
		То же	86.3		м³ для вар. I-2, II-1, II-2
		Стандартные изделия			
		Шуруп ф8, ℓ=120, ГОСТ 1144-80		18.0	
		Асбестоцементный волнистый лист ГОСТ 16233-77			
		УВ-7,5-1700	931	35.0	
		ЛУ-1, ℓ=1750	56	11.4	
		Гвоздь К3,5х40 ГОСТ 4030-63		20.0	
		Гвоздь 4х100 ГОСТ 4028-63		10.0	

Согласовано: Гл. конструкт. Теляковский

Инв. № подл. | Подпись и дата | Взам. инв. №

Привязан

Инв. №

ГИП	Клейн	
Нач. отд.	Гомзяков	
Гл. арх.	Гаврилов	
Н. контр.	Юдин	
Гл. спец.	Юдин	
Ст. арх.	Маргулис	

801-3-51.85-АС

Родильная на 50 коров с телятником на 230 голов (с электротеплоснабжением здание со стоечно-балочным каркасом)

Стадия	Лист	Листов
Р	6	

Узлы I...III к разрезам

ГИПРОНИСЕЛЬХОЗ

Копировал Кригер 21106-01 11 Формат А2

Альбом I

Стены из панелей повышенной заводской готовности

Фасад 1-12

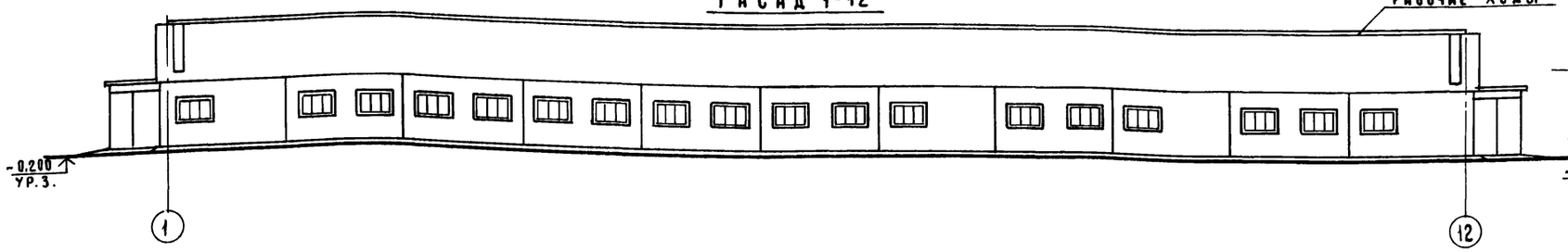

Фасад А-Г

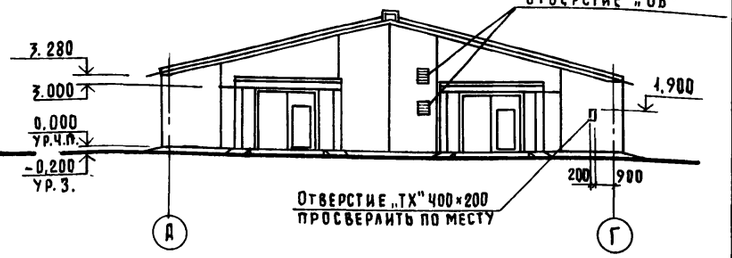

Фасад 12-1

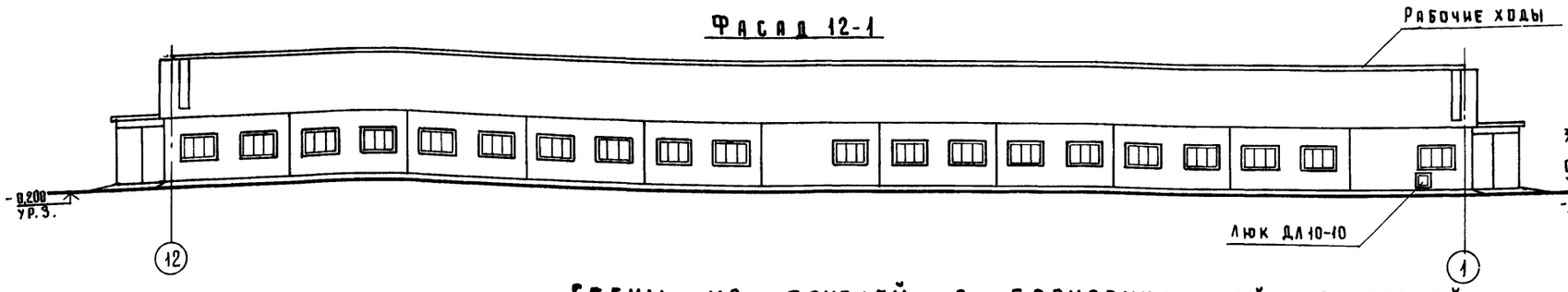

Фасад Г-А

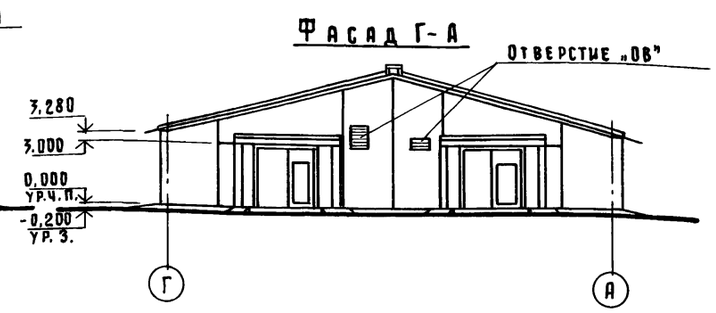

Стены из панелей с горизонтальной разрезкой

Фасад 1-12

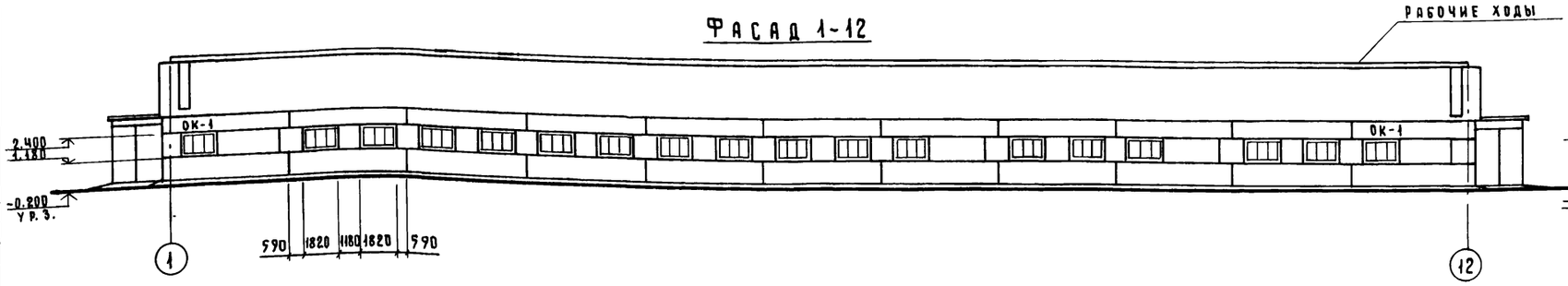

Фасад А-Г



Фасад 12-1



Фасад Г-А



Схема заполнения оконных проемов

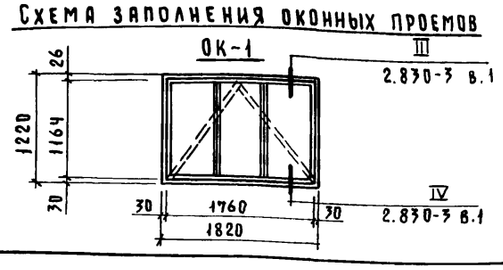

1. Данный лист см. совместно с листами 1.3.
2. Узлы крепления вентшахт к железобетонному стакану выполнять по серии 2.860-1 в.1 по типу узла 24.
3. Отверстия в наружных стеновых панелях заложить по месту после монтажа оборудования кирпичом глиняным обыкновенным пластического прессования марки М75 на растворе марки М25 с последующей штукатуркой и отделкой под фактуру и цвет панелей

ГИП	Клейн		
Нач.отд.	Гомзяков		
Гл.арх.	Гаврилов		
Н.контр.	Юдин		
Гл.спец.	Юдин		
Ст.арх.	Маргулис		

Привязан

Инв. №

801-3-51.85-АС

Родильная на 50 коров с телятником на 230 голов (с электротеплоснабжением, здание со стоечно-балочным каркасом)

Стадия	Лист	Листов
Р	7	

Фасады. Схема заполнения оконных проемов.

ГИПРОНИСЕЛЬХОЗ

Согласовано: Гл.конструкт. Пелаховский

Инв. № подл. | Подпись и дата | Взам. инв. №

21106-01 12 Формат А2

Альбом I

Фрагмент 2 (для $t_н = -20°C$)

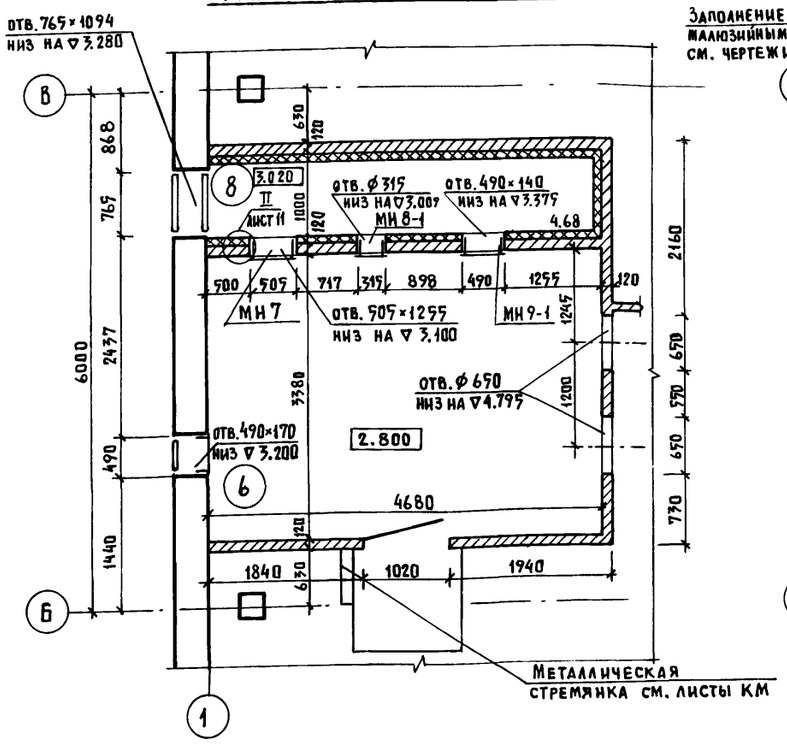

Фрагмент 2 (для $t_н = -30°C$)

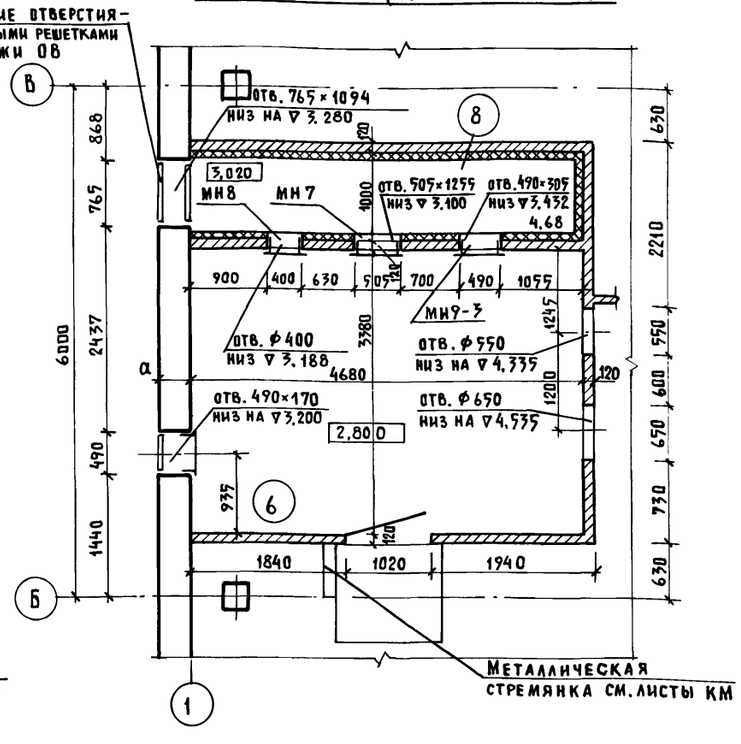

Фрагмент 3 (для $t_н = -20°C$)

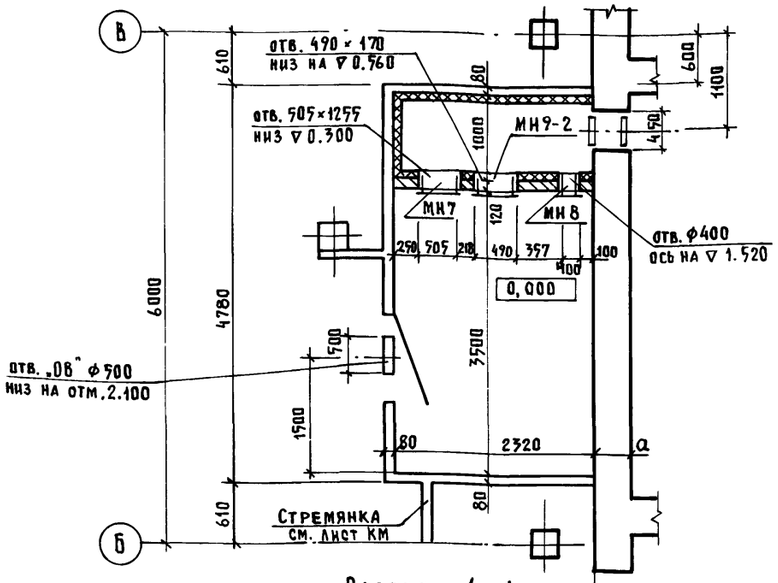

Разрез 1-1

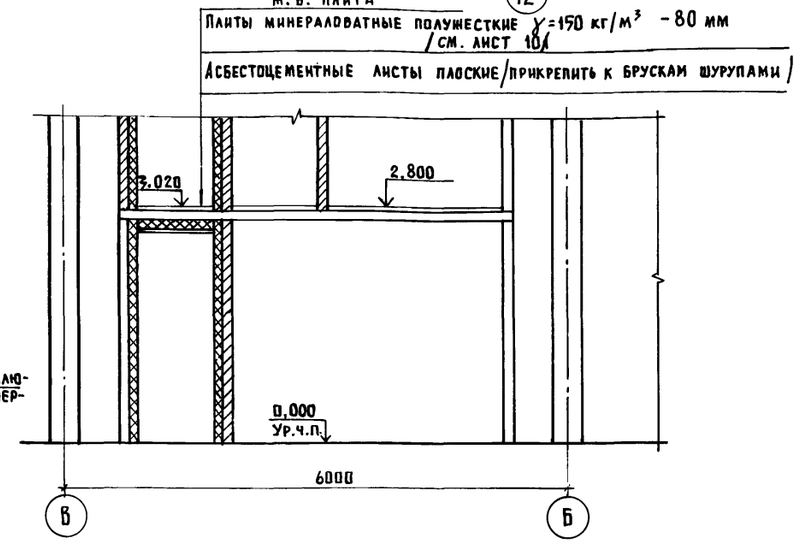

Фрагмент 3 (для $t_н = -30°C$)

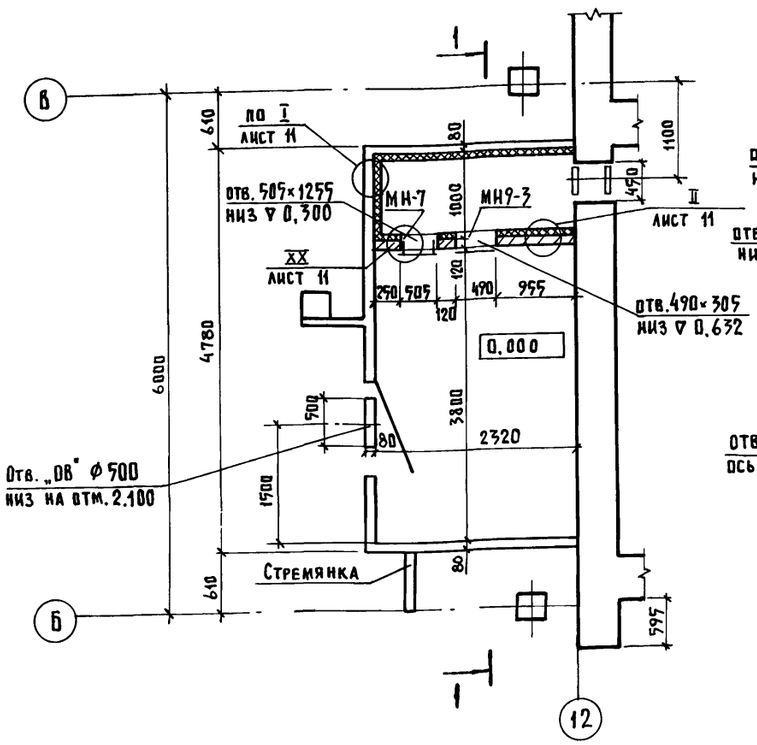

Фрагмент 5 (для $t_н = -20°C, -30°C$)

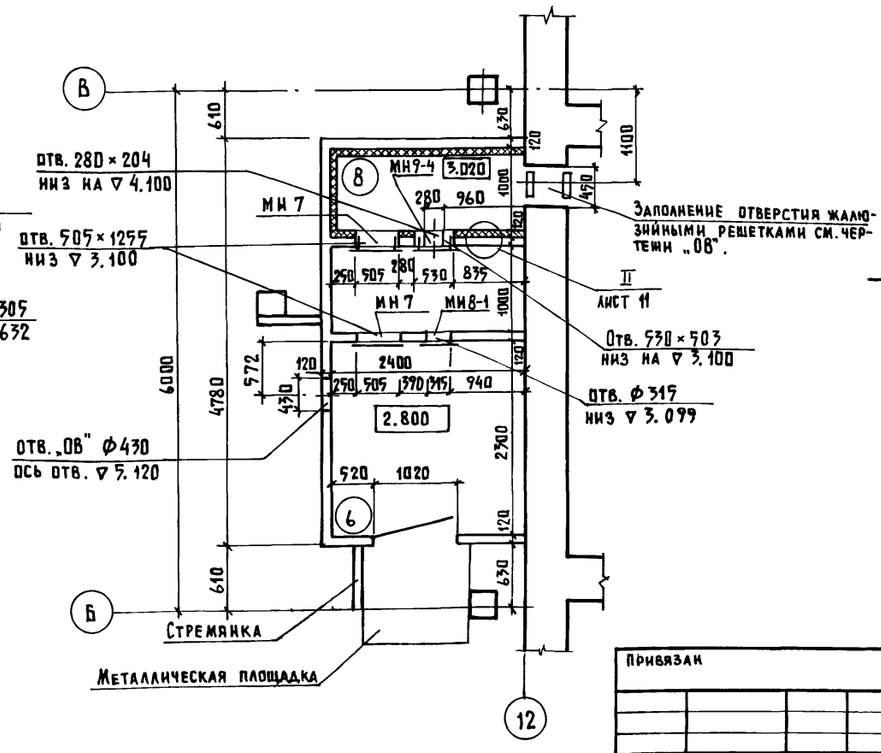

1. Данный лист см. совместно с листами 1, 2, 4, 9, 12.
2. Узлы I, II, XX см. на листе 11.
3. Схема раскладки элементов перекрытия венткамеры см. на листе 18
4. Элементы обрамления отверстий см. на листе 12.

Гип	Клейн		801-3-51.85-АС
Нач. отд.	Гомзяков		
Гл. арх.	Гаврилов		Родильная на 50 коров с телятником на 230 голов (с электротеплоснабжением, здание со стоечно-балочным каркасом)
Н. контр.	Юдин		Стадия: Р; Лист: 8; Листов:
Гл. спец.	Юдин		Фрагменты 2, 3, 5. Разрез 1-1,
Вед. арх.	Лазарева		ГИПРОНИСЕЛЬХОЗ
Ст. арх.	Маргулис		

Привязан

Инв. N

Согласовано: Гл. констр. ОВ; Теляковский; Шевкунов

Инв. N подл. | Подпись и дата | Взам. инв. N

Копир. Лихачева 21106-01 13 Формат А2

Альбом I

План полов и схема расположения элементов перегородок и ограждений

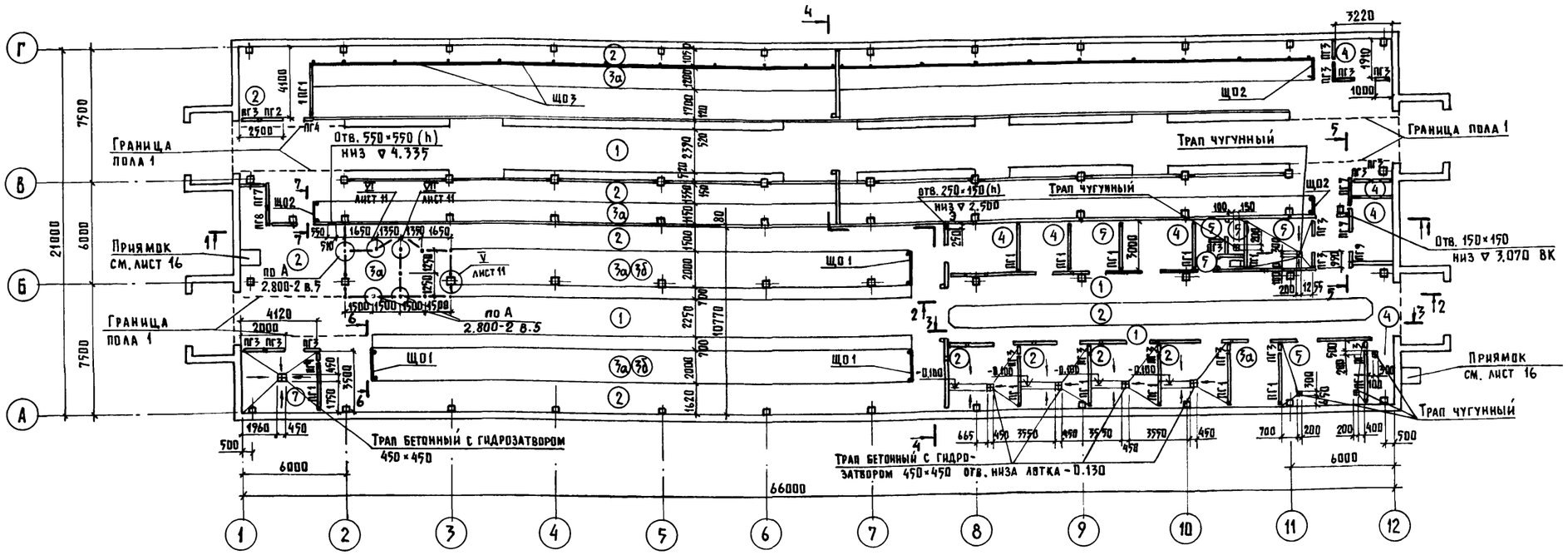

Экспликация полов

Наименование или номер помещения по проекту	Тип пола по проекту	Схема пола или номер узла по серии	Элементы пола и их толщина	Площадь пола м²
2,15,16, 17	1		Бетон марки М300 В5 - 25мм Бетон марки М200 - 100мм Уплотненный щебнем грунт основания	336,70
2,3,15, 16,17,23	2		Бетон марки М300 - 80мм Уплотненный щебнем грунт основания	383,54
2,4,16, 17	3а		Доски - 37мм Битумная мастика - 3мм Лаги антисептированные Бетон марки М100 В-6 - 80мм Уплотненный щебнем грунт основания	275,30
2	3б		Керамзитобетонная плита - 80мм Песчаный грунт - 100мм	100,90
6,11,12, 14,18,20	4		Бетон марки М200 - 20мм Бетон марки М100 - 100мм Уплотненный щебнем грунт основания	57,73

Наименование или номер помещения по проекту	Тип пола по проекту	Схема пола или номер узла по серии	Элементы пола и их толщина	Площадь пола м²
5,7,8, 9,10,13	5		Керамическая плитка ГОСТ 6787-80 - 12мм Цементно-песчаный р-ор марки 150 - 15мм Бетон марки М100 - 100мм Уплотненный щебнем грунт основания	46,79
19,21	6		Бетон марки М200 - 20мм Ж.б. плита перекрытия	23,94
1	7		Бетон марки М200 - 20мм 4 слоя гидроизола на прослойке из битумной мастики Бетон марки М100 - 100мм Уплотненный щебнем грунт основанием	14,73
19,21 Камера воздухозабора	8		Бетон марки М200 - 20мм Керамзитобетон - 200мм 1 слой рубероида РМД-50 Цементно-песчанный р-ор марки 50 - 10мм Ж.б. плита покрытия	7,00

1. Каналы навозоудаления условно не показаны.
2. Тип пола 3б приведен для варианта пола из сборных керамзитобетонных плит.
3. Спецификация сборных элементов перегородок, щитовых ограждений дана на листе 12.
4. Маркировка сборных ж.б. элементов пола дана на листе 14.
5. Перегородки, ограждения и калитки в денниках выполнять по серии 2.800-2 в.5
6. Сечения даны на листе 10.
7. В помещениях 1,3,4,5 по периметру наружных стен предусмотреть укладку по грунту основания под конструкцию пола на ширину 1,5м от стен слоя керамзитобетона толщиной 150мм.
8. В местах устройства монолитных полов предусмотреть температурно-усадочные швы через 20м по длине здания. Деталь шва см. на листе 11.
9. Данный лист см. совместно с листами 10, 11, 12.
10. Типы полов в венткамерах на отм. 2.800 обозначены на листе 8.

Согласовано: Гл. констр. отд. ВК; Теляковский; Тренин; Шарф; Инв. N подл.; Подпись и дата; Взам. инв. N

801-3-51.85-АС

Гип	Клейн	Родильная на 50 коров с телятником на 230 голов (с электротеплоснабжением, здание со стоечно-балочным каркасом)	Стадия: Р; Лист: 9; Листов:
Нач. отд.	Гомзяков		
Гл. арх.	Гаврилов	План полов и схема расположения элементов перегородок и щитовых ограждений	ГИПРОНИСЕЛЬХОЗ
Н. контр.	Юдин		
Гл. спец.	Юдин		
Ст. арх.	Маргулис		

Привязан

Инв. N

Копир. Лихачева 21106-01 14 Формат А2

Альбом I

Схема раскладки элементов перекрытия помещений

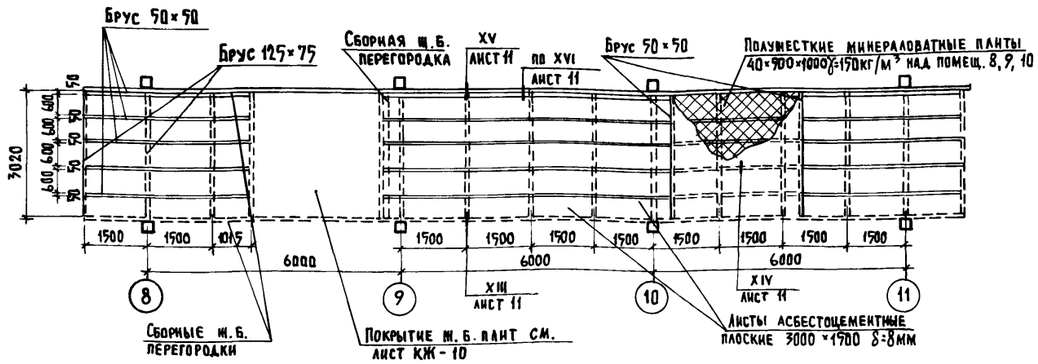

4 – 4

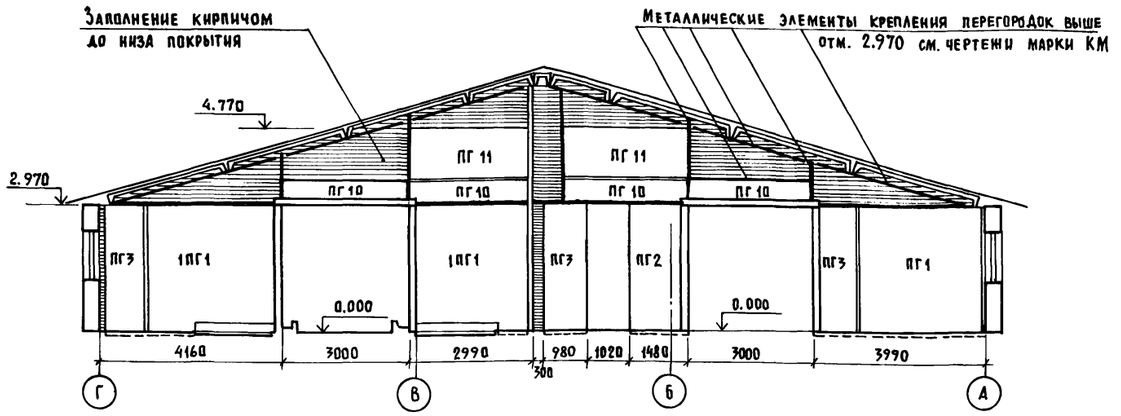

1 – 1

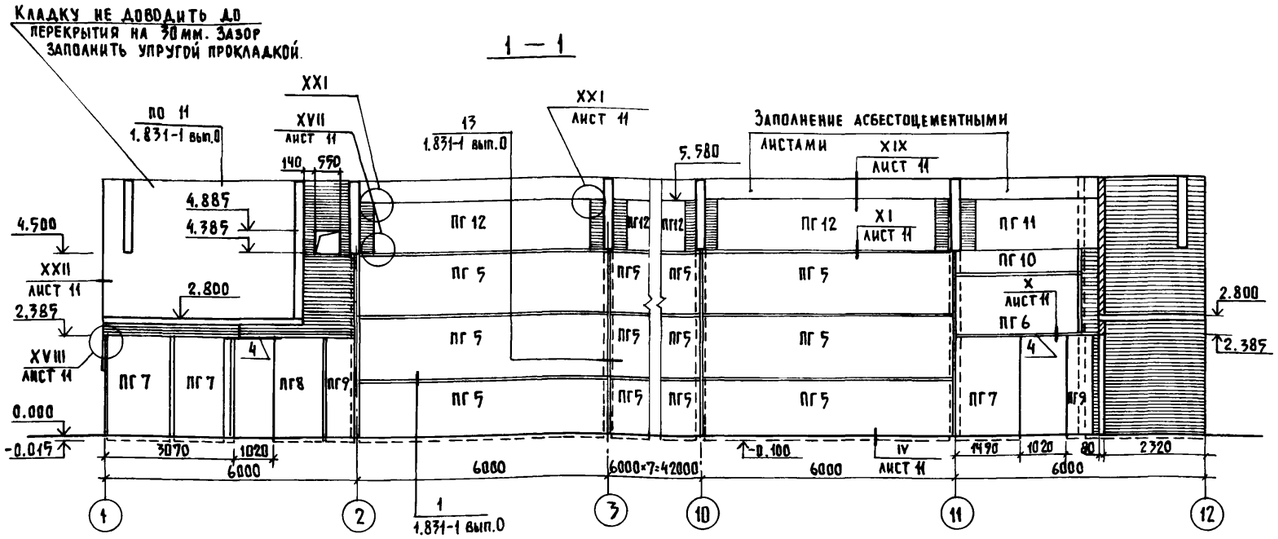

5 – 5

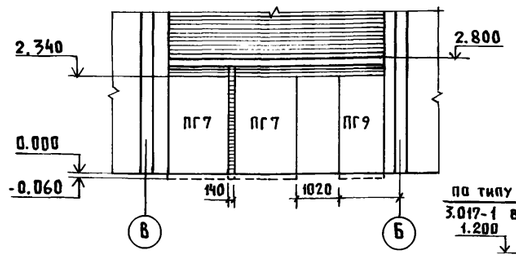

6 – 6

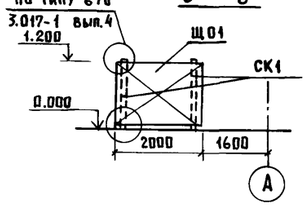

7 – 7

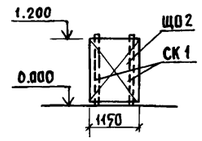

2 – 2

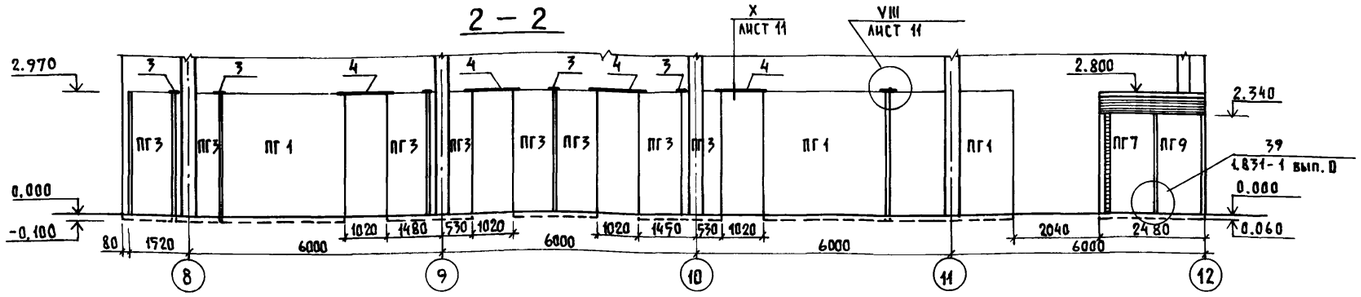

3 – 3

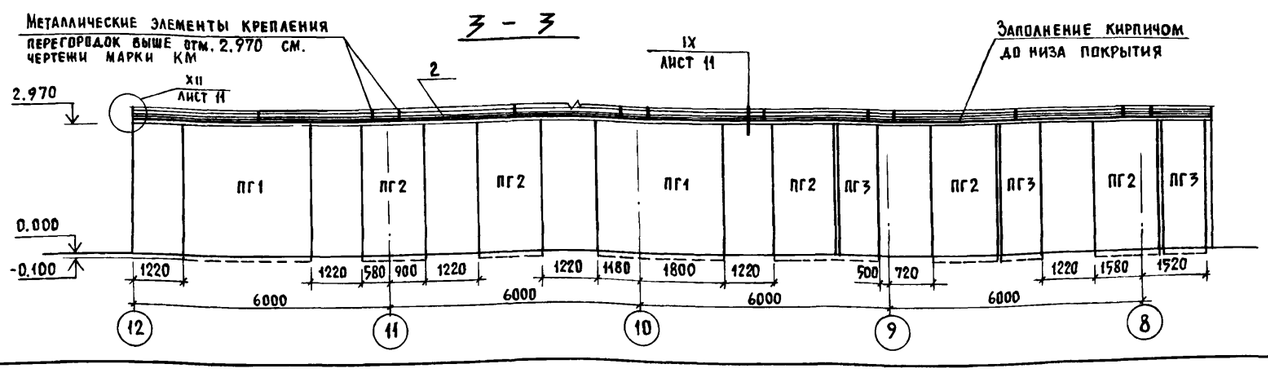

1. Кирпичную кладку перегородок, укладываемую по сборным ж.б. перегородкам, выполнять толщ. 65 мм из кирпича М-75 на растворе М50 с армированием 2Ф4 Вр1 через 250 мм по высоте. Арматуру приваривать к металлическому каркасу по мере возведения кладки.
2. Зазоры между верхней металлической обвязкой кирпичных перегородок и плитами покрытия заполнять по типу детали XIX на листе 11.
3. Настоящий лист рассматривать совместно с листами 9 и 12

Согласовано: Гл. констр. отд. Теляковский

Инв. № подл. | Подпись и дата | Взам. инв. №

Привязан

Инв. №

ГИП	Клейн	
Нач. отд.	Гомзяков	
Гл. арх.	Гаврилов	
Н. контр.	Юдин	
Гл. спец.	Юдин	
Ст. арх.	Маргулис	

801-3-51.85-АС

Родильная на 50 коров с телятником на 230 голов с электротеплоснабжением, здание со стоечно-балочным каркасом)

Стадия	Лист	Листов
Р	10	

Сечения к листу 9. Схема раскладки элементов перекрытия помещений

ГИПРОНИИСЕЛЬХОЗ

Копир. Лихачева 21106-01 15 Формат А2

Альбом I

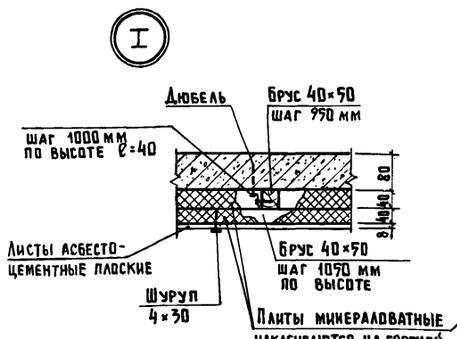

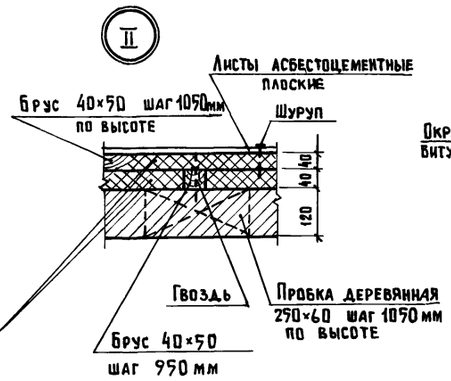

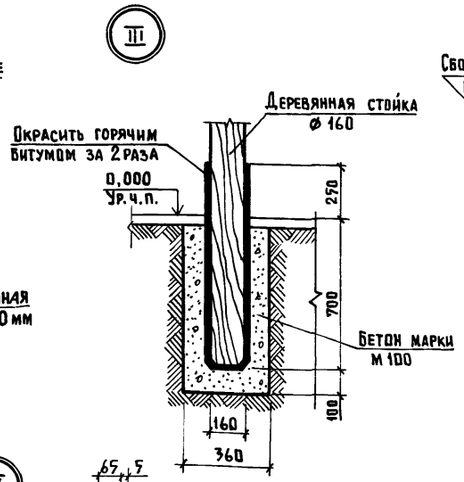

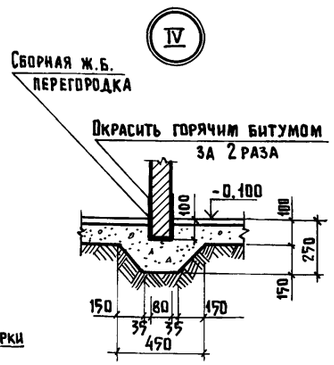

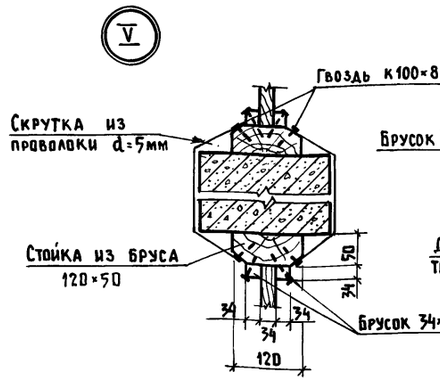

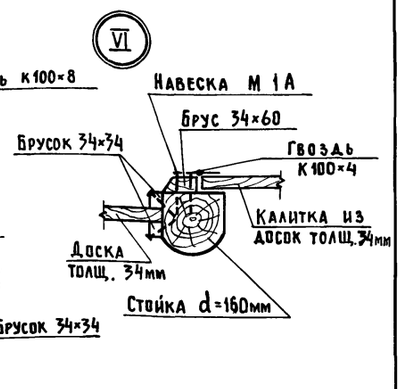

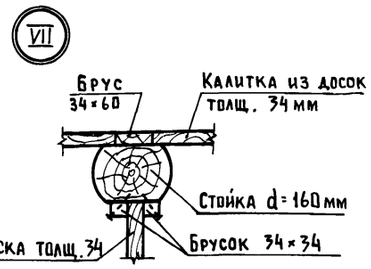

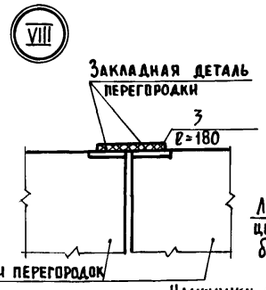

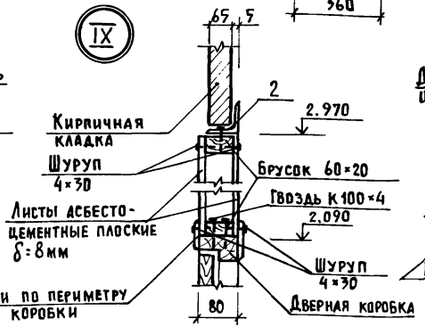

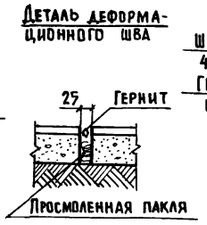



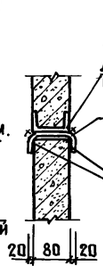

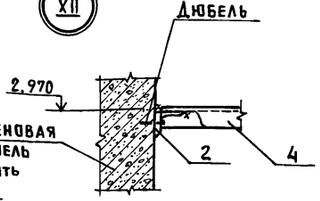

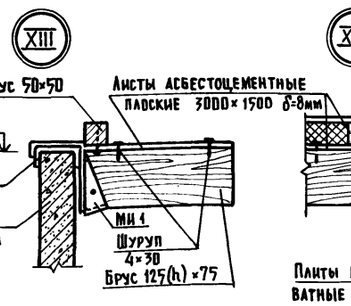

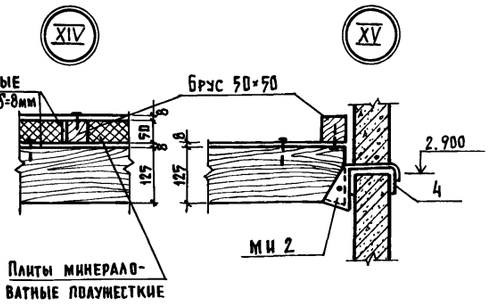

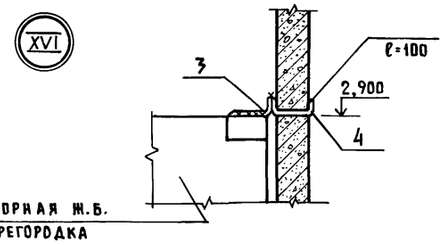

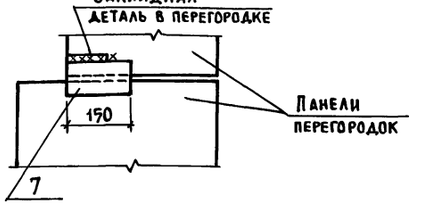

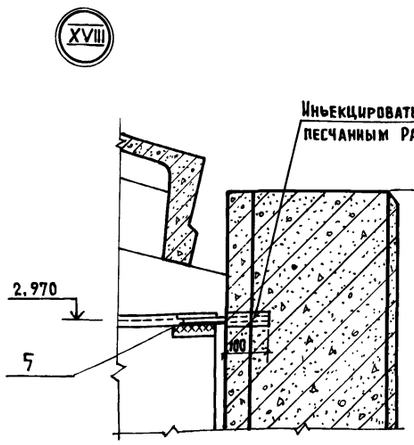

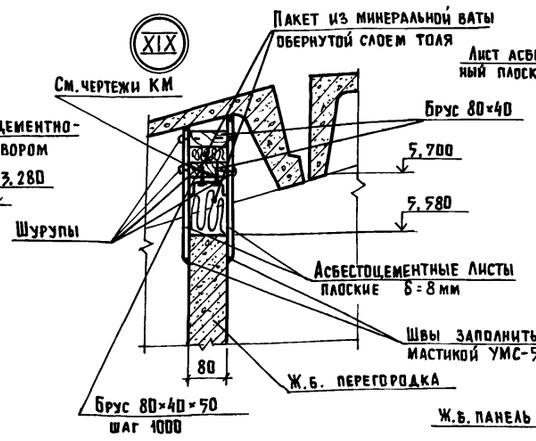

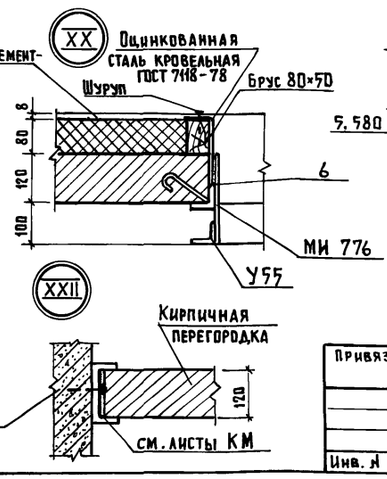

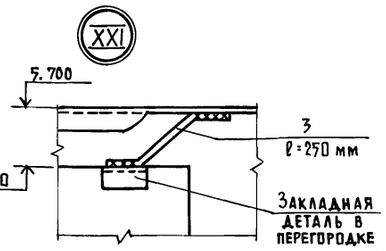

Данный лист см. совместно с листами 8, 9, 10

Согласовано:
Гл. констр. отд. Телиновский
Взам. инв. №
Подпись и дата
Инв. № подл.

Привязан	ГИП	Клейн	
	Нач. отд.	Гомзяков	
	Гл. арх.	Гаврилов	
	Н. контр.	Юдин	
	Гл. спец.	Юдин	
Инв. №	Ст. арх.	Маргулис	

801-3-51.85-АС

Родильная на 50 коров с телятником на 230 голов (с электротеплоснабжением, здание со стоечно-балочным каркасом)

Стадия	Лист	Листов
Р	11	

Узлы I ... XXII

ГИПРОНИСЕЛЬХОЗ

Копир. Лихачева 21106-01 16 Формат А2

Альбом I

Спецификация элементов к листам 9, 10, 11

Марка, поз.	Обозначение	Наименование	Кол.	Масса ед.кг	Примечание
		Сборные железобетонные			
		перегородки			
ПГ1	КЖИ 3.1	ПГ 30.31-Т-П	18	1830	
ПГ2	КЖИ 3.1	ПГ 15.31-Т-П	7	900	
ПГ3	КЖИ 3.1	ПГ 10.31-Т-П	30	600	
ПГ4	КЖИ 3.1	ПГ 5.31-Т-П	1	300	
ПГ5	1.831-1 вып.2	ПГБ-1 1,5×6	27	178	
ПГ6	1.831-1 вып.2	ПГБ-1 1,5×3	2	880	
ПГ7	1.831-1 вып.2	ПГБ-1 1,5×2,4	6	730	
ПГ8	1.831-1 вып.2	ПГБ-1 1,2×2,4	1	580	
ПГ9	1.831-1 вып.2	ПГБ-1 0,7×2,4	4	340	
ПГ10	1.831-1 вып.2	ПГБ-1 0,6×3	5	350	
ПГ11	1.831-1 вып.2	ПГБ-2 1,2×3	4	710	
ПГ12	КЖИ 3.1	ПГ 52.12-Т	9	1176	
1ПГ1	КЖИ 3.1	ПГ 30.31-Т-П1	3	1830	
		Сборные щитовые ограждения			
ЩО-1	3.017-1 вып.3	Панель деревянная ПД 11	3		0,129 м³
ЩО-2	3.017-1 вып.3	ПД 14	3		0,081 м³
ЩО-3	3.017-1 вып.3	ПД 1	20		0,195 м³
СК-1	3.017-1 вып.3	Столб СД 3А	35		0,775 м³
		Сборочные единицы			
М 1а	3.017-1 вып.3	Навеска М 1а	2	9,20	
М 2а	3.017-1 вып.3	Навеска М 2а	2	9,20	
М 18	3.017-1 вып.3	Ручка М 18	1	2,70	
М 17	3.017-1 вып.3	Ручка М 17	1	2,70	
МИ 1	Лист 11	Полоса Б 2 60×6 ГОСТ 103-76 / Вст 3кп 2 ГОСТ 535-79			
		ℓ=600	15	1,68	
МИ 2	Лист 11	Полоса Б 2 60×6 ГОСТ 103-76 / Вст 3кп 2 ГОСТ 535-79			
		ℓ=400	15	1,12	

Марка, поз.	Обозначение	Наименование	Кол.	Масса ед.кг	Примечание
МС5	1.831-1	Изделие соединительное МС5	27		
МС4	1.831-1	МС4	27		
МС12	1.831-1	МС12	54		
МН7	КЖИ 3.2	Изделие закладное МН7	4		-20°С,-30°С
МН8-1	КЖИ 3.2	МН8-1	2		-20°С
МН8-1	КЖИ 3.2	МН8-1	1		-30°С
МН8	КЖИ 3.2	МН8	1		-20°С
МН9-1	КЖИ 3.2	МН9-1	1		-20°С
МН9-2	КЖИ 3.2	МН9-2	1		-20°С
МН9-3	КЖИ 3.2	МН9-3	2		-30°С
МН9-4	КЖИ 3.2	МН9-4	1		-20°С,-30°С
		Детали			
1	Лист 10, 11	Уголок Б-36×36×3 ГОСТ 8509-78 / Вст 3кп 2 ГОСТ 535-79			
		ℓ=1280	1	2,12	
2	Лист 10, 11	Уголок Б-70×70×5 ГОСТ 8509-78 / Вст 3кп 2 ГОСТ 535-79			
		ℓ=25520	1	137,70	
3	Лист 10, 11	Полоса Б-2 60×6 ГОСТ 103-76 / Вст 3кп 2 ГОСТ 535-79			
		ℓ=12000	1	73,00	
4	Лист 10, 11	Швеллер 100×60×4 ГОСТ 8278-83 / Вст 3кп 2 ГОСТ 11474-76			
		ℓ=25600	1	167,00	
5	Лист 10, 11	ф16 А I ГОСТ 5781-82			
		ℓ=2800	1	5,60	
6	Лист 10, 11	Полоса Б-3×220 ГОСТ 103-76 / Вст 3кп 2 ГОСТ 535-79			
		ℓ=2100	1	9,80	
7	Лист 10, 11	Двутавр 10 ГОСТ 8239-72 / Вст 3кп 2 ГОСТ 535-79			
		ℓ=2700	1	24,90	

Марка, поз.	Обозначение	Наименование	Кол.	Масса ед.кг	Примечание
		Материал			
		Пиломатериалы ГОСТ 8486-66 сосна или ель ψ≤25%			
	Лист 10, 11	Стойка ф160 ℓ=2400	15		0,36 м³
	Лист 10, 11	Брус 50×150 ℓ=2400	4		0,04 м³
	Лист 10, 11	Брус 40×40 ℓ=75000	1		0,12 м³
	Лист 10, 11	Брус 40×60 ℓ=4800	1		0,01 м³
	Лист 10, 11	Доска толщ.40 ℓ=128000	1		0,78 м³
	Лист 10, 11	Брус 40×50 ℓ=50000	1		0,10 м³
	Лист 10, 11	Брус 20×60 ℓ=20400	1		0,02 м³
	Лист 10, 11	Брус 40×80 ℓ=122000	1		0,39 м³
	Лист 10, 11	Брус 50×80 ℓ=11000	1		0,04 м³
	Лист 9, 10, 11	Плиты минераловатные полужесткие γ=150 кг/м³ ГОСТ 10140-80			117,6 м²
	Лист 9, 10, 11	Листы асбестоцементные плоские ГОСТ 18124-75			120,6 м²
	Лист 11	Проволока стальная круглая ф5 мм ГОСТ 7348-81 ℓ=11200	1		1,80
		Стандартные изделия			
	Лист 11	Гвоздь К4×100 ГОСТ 4028-63		10	
	Лист 11	Гвоздь К8×100 ГОСТ 4028-63		2	
	Лист 11	Шуруп А4×30 ГОСТ 1144-80		3	

Согласовано: Гл. констр. отд. Теляковский

Инв.№ подл. | Подпись и дата | Взам. инв.№

Привязан:

Инв.№

ГИП	Клейн	
Нач. отд.	Гомзяков	
Гл. арх.	Гаврилов	
Н. контр.	Скворцова	
Гл. спец.	Юдин	
Ст. арх.	Маргулис	

801-3-51.85-АС

Родильная на 50 коров с телятником на 230 голов (с электротеплоснабжением, здание со стоечно-балочным каркасом)

Стадия	Лист	Листов
Р	12	

Спецификация элементов к листам 9, 10, 11

ГИПРОНИСЕЛЬХОЗ

Копир. Лихачева 21106-01 17 Формат А2

Альбом I

Схема расположения фундаментов и фундаментных балок

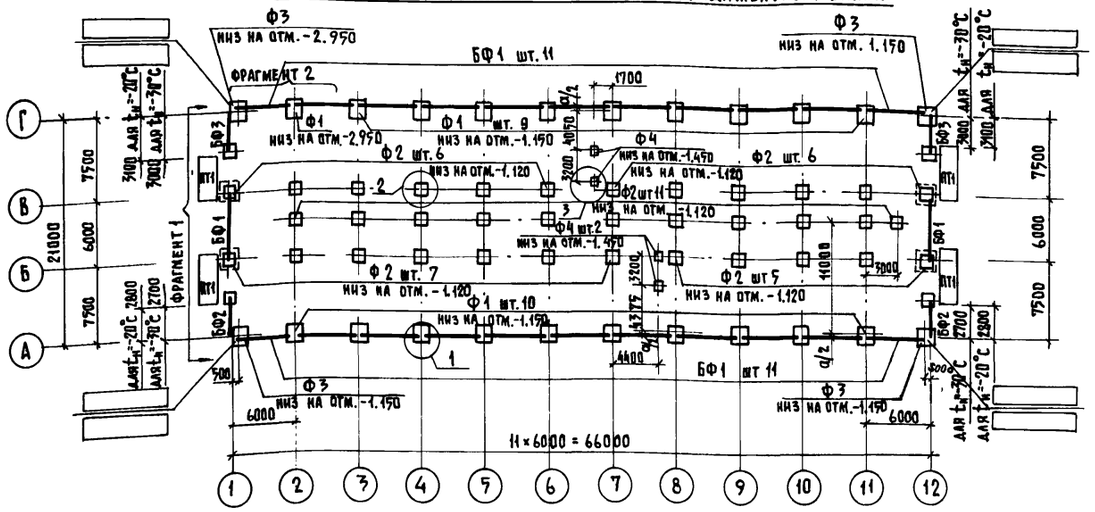

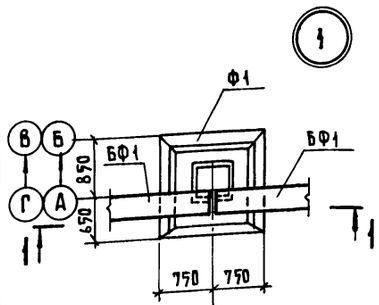

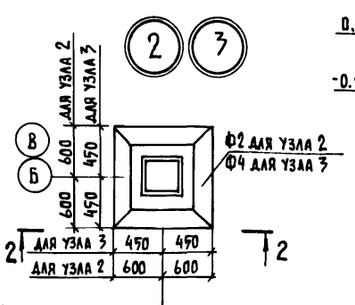

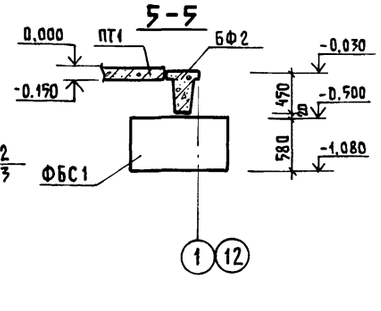

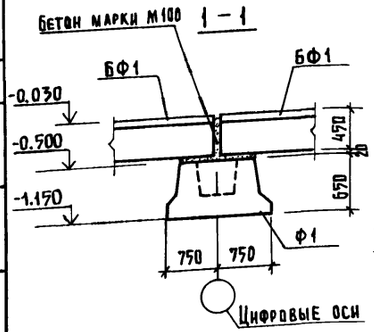

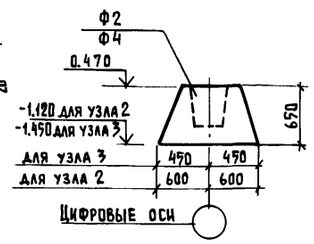

Таблица нормативных нагрузок на верхний обрез фундамента

Оси	Эскиз	Нагрузки при снеге 980 Па M, кНм	N, кН	T, кН	от стеновых панелей $P_{кн}$ панелей при $t_н$=-30°	при $t_н$=-20°
АГ		8,6	72,3	3,9	97,0	81,0
БВ		15,3	146,0	3,0	—	—

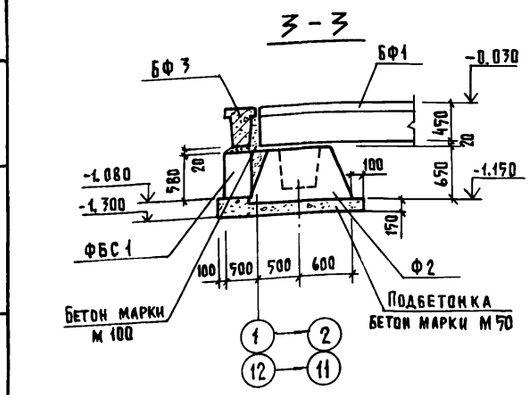

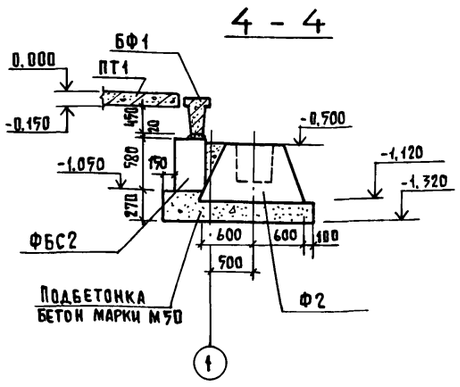

Фрагмент 1

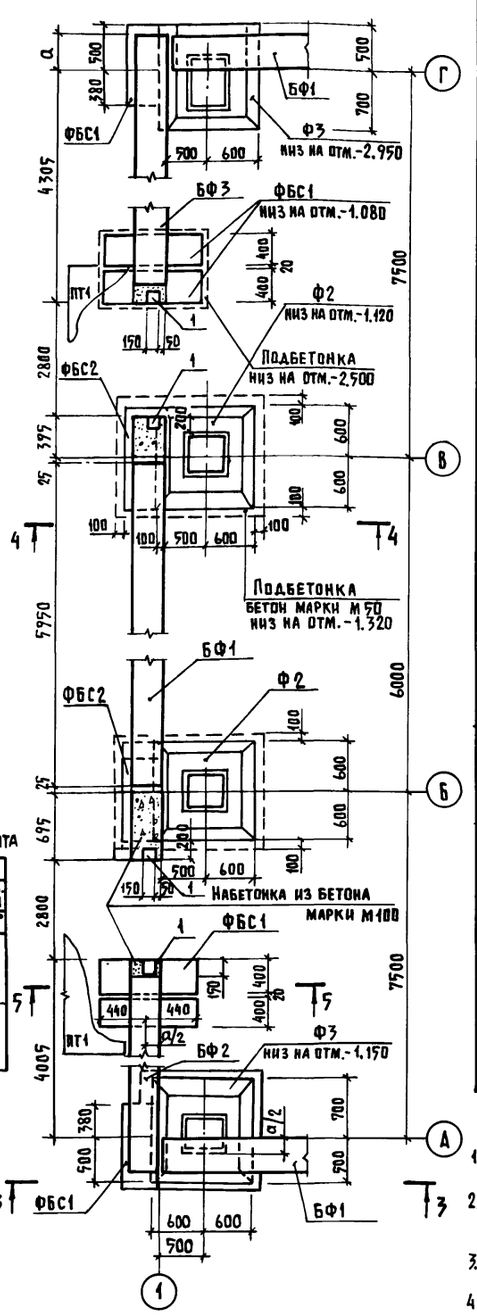

Спецификация элементов к схеме расположения фундаментов и фундаментных балок

Марка, поз.	Обозначение	Наименование	Кол.	Масса ед. кг	Примечание
		Фундаменты			
Ф1	ГОСТ 24022-80	2Ф15.15.2	20	2000	
Ф2	ГОСТ 24022-80	1Ф 12.12-1	35	1400	
Ф3	ГОСТ 24022-80	1Ф 12.12-2	4	1500	
Ф4	ГОСТ 24022-80	1Ф 9.9-1	4	900	
ФБС1	ГОСТ 13579-78	ФБС9.4.6-Т	25	470	
ФБС2	ГОСТ 13579-78	ФБ12.6.6-Т	7	900	
		Фундаментные балки			
БФ1	1.415-1 вып.1	ФБ6-11	24	1800	для $t_н$=-30°С
	1.415-1 вып.1	ФБ6-1	24	1600	для $t_н$=-20°С
БФ2	1.415-1 вып.1	ФБ6-15	2	1300	для $t_н$=-30°С
	1.415-1 вып.1	ФБ6-5	2	1100	для $t_н$=-20°С
БФ3	1.415-1 вып.1	ФБ6-14	4	1300	для $t_н$=-30°С
	1.415-1 вып.1	ФБ6-4	4	1200	для $t_н$=-20°С
		Плиты пола тамбуров			
ПТ1	КЖИ 3.1-02.0.0	ППТ 52.25.18-Т	4	4780	для $t_н$=-30°С
	КЖИ 3.1-02.0.0	ППТ 50.25.18-Т	4	4600	для $t_н$=-20°С
		Металлические изделия			
1	1.400-15 вып.1	МН 112-3	8	24	
		Материалы			
		Бетон марки М50	4,8		м³
		Бетон марки М100	1,05		м³

1. Фундаментные балки укладывать на слой цементного раствора марки 50 толщиной 20мм. Зазоры между торцами фундаментных балок выполнять бетоном марки М200.
2. Монолитные элементы подбетонок из бетона марки М100. Перед устройством набетонок на примыкающих поверхностях сборных фундаментов выполнить насечки для лучшего сцепления с монолитным бетоном.
3. Обратную засыпку пазух, а также подсыпку под полы выполнять непучинистым грунтом оптимальной влажности, объемной массы скелета грунта $\gamma_{ск} \geq 1,6$ т/м³
4. Размер „а" принимать согласно таблице на листе 4.
5. Сборные фундаменты выполнять из бетона с маркой по морозостойкости Мр 50
6. Фрагмент 2 смотри на листе 16.

Согласовано:

Инв. № подл. | Подпись и дата | Взам. инв. №

Привязан	ГИП	Каейн	
	Нач. отд.	Гомзяков	
	Гл. констр.	Теляковский	
	Н. контр.	Юдин	
	Гл. спец.	Юдин	
	Рук. гр.	Котляр	
Инв. №	Ст. инж.	Чаркин	

801-3-51.85- АС

Родильная на 50 коров с телятником на 230 голов (с электротеплоснабжением, здание со стоечно-балочным каркасом)

Схема расположения фундаментов и фундаментных балок. Фрагмент 1

Стадия	Лист	Листов
Р	13	

ГИПРОНИСЕЛЬХОЗ

Копир. Лихачева 21106-01 18 Формат А2

Альбом I

Схема расположения каналов навозоудаления кормушек и плит полов стойл.

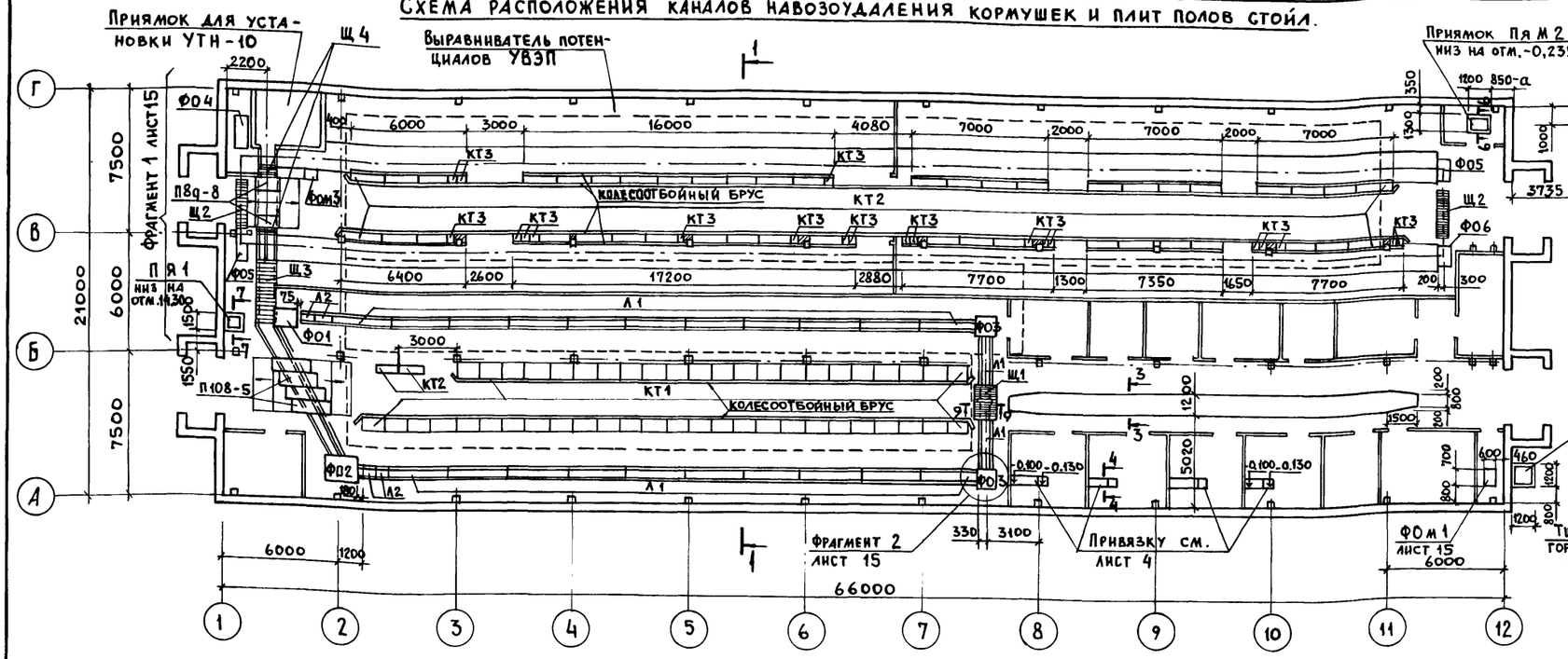

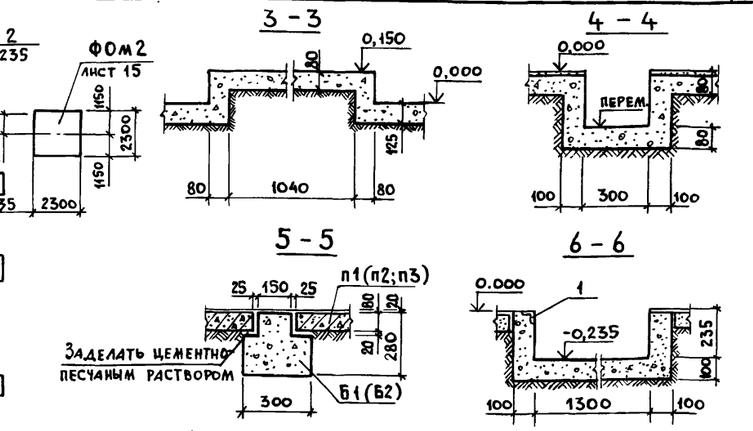

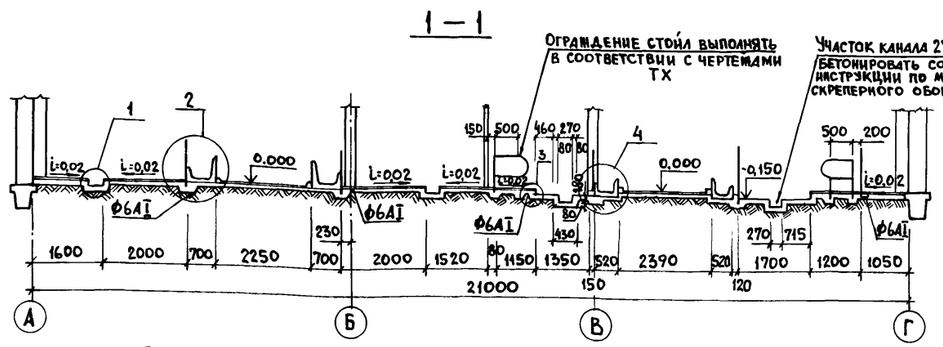

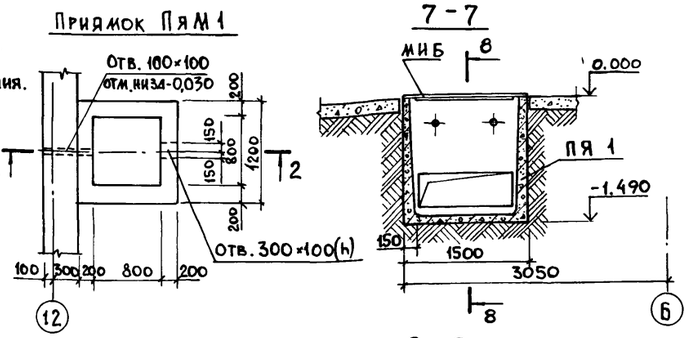

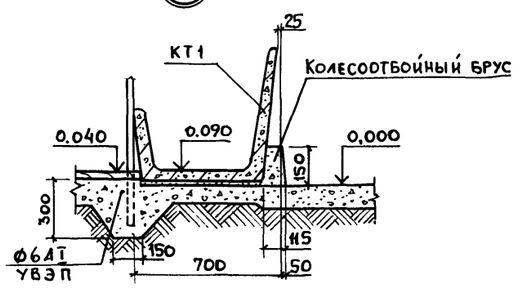

Схема расположения плит полов стойл и фундаментных блоков

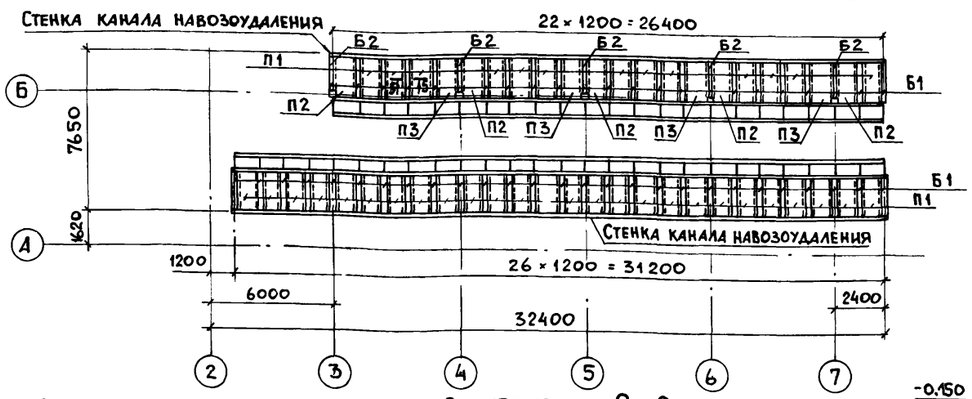

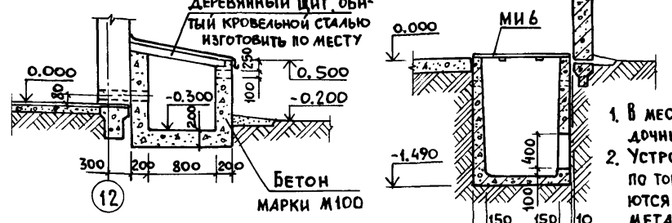



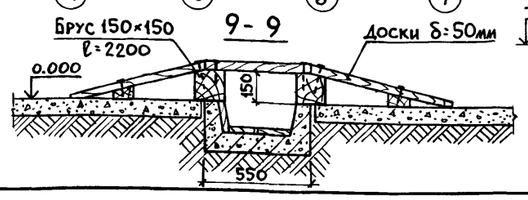

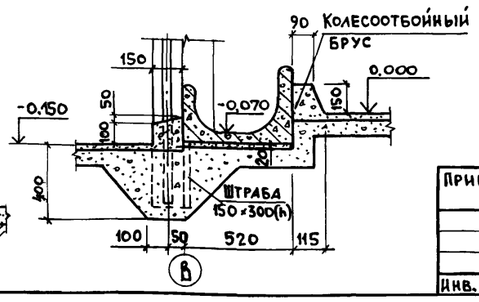

1. В местах устройства монолитных полов предусматривать температурно-усадочные швы через 20м. по длине здания (см. деталь ШВА).
2. Устройство выравнивания потенциалов (УВЭП) выполняется из арматуры ф6АI по торцам здания проводники УВЭП соединяются между собой и присоединяются на сварке к каждой полосе (-20×4) в каналах навозоудаления, к металлическим ограждениям стойл и к трубопроводам „ВК".
3. Деревянные щиты Щ1, Щ2, Щ3, Щ4 выполнить по месту, из строганых досок δ = 40 мм.
4. Сварку производить электродами Э-42 ГОСТ 9467-75
5. Схема расположения приямка для установки УТН-10 дана на листе 16
6. Спецификацию элементов см. на листе 15.

Согласовано: Э ШАРФ; ТХ ЛЕШИН

Инв. N подл. | Подпись и дата | Взам. инв. N

Привязан

Инв. N

801-3-51.85-АС

Гип	Клейн		
Нач. от.д.	Гомзяков		
Гл. констр.	Теляковский		
Н. контр.	Юдин		
Гл. спец.	Юдин		
Рук. гр.	Капнулина		
Ст. инж.	Захарова		

Родильная на 50 коров с телятником на 230 голов (с электротеплоснабжением, здание со стоечно-балочным каркасом)

Стадия	Лист	Листов
Р	14	

Схема расположения каналов навозоудаления, кормушек и плит полов стойл

ГИПРОНИСЕЛЬХОЗ

Альбом I

Фрагмент 1

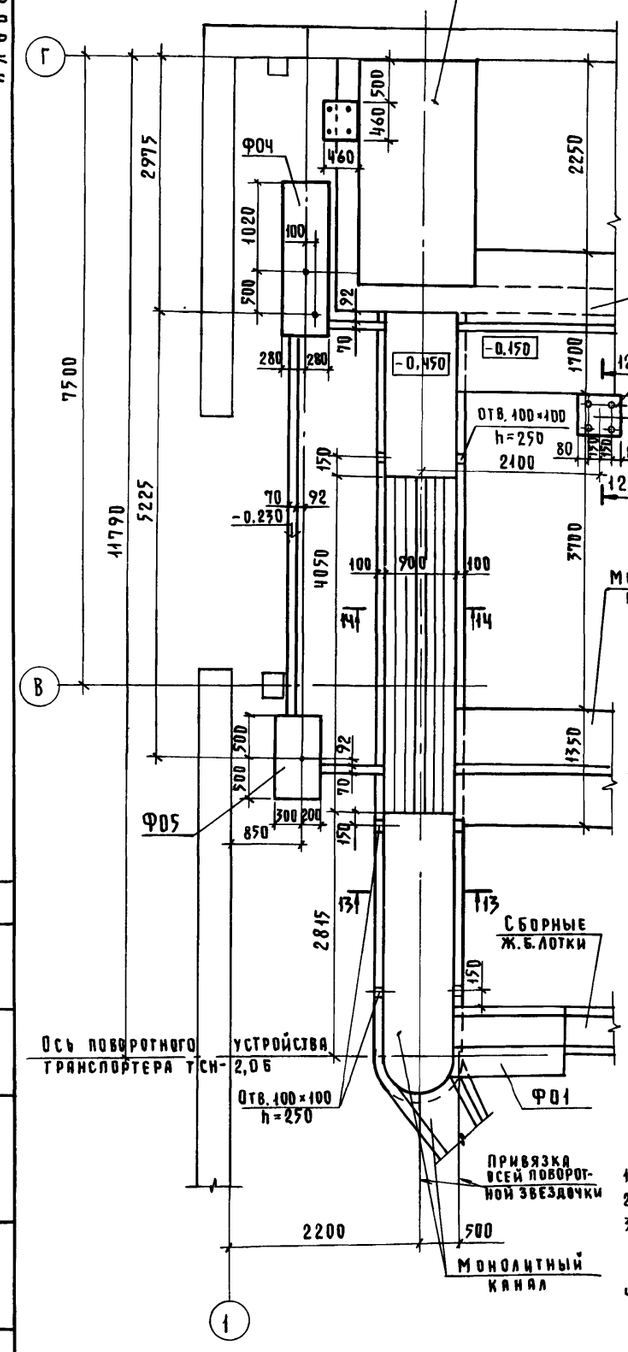

1 Для варианта сборных полов

2 Для варианта сборных полов

Фрагмент 2

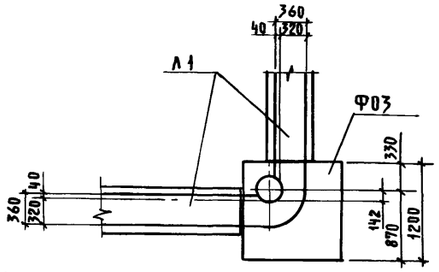

1. Данный лист смотреть совместно с листом 14
2. Монолитные фундаменты Ф0м1...Ф0м3 выполнять из бетона марки 100
3. Отверстия под анкерные болты показаны условно и уточняются после получения оборудования, после установки и выверки анкеров, гнезда залить бетоном марки М300 на мелком заполнителе.
4. Одновременно с устройством полов производить монтаж стойлового оборудования по листам ТХ в соответствии с узлом „2" на листе 15. В случае неодновременного монтажа в полах предусмотреть гнезда 150×200 мм под стойки разделителей (разбивку гнезд выполнять по листам ТХ)
5. При выполнении каналов навозоудаления предусмотреть антикоррозионную защиту конструкций по листу 2
6. Стыки каналов навозоудаления выполнять по узлу 26 серии 3.818.9-2 вып.6 стыки кормушек - по узлу 32 серии 3.818.9-2 вып.6.

Спецификация к схеме расположения каналов навозоудаления кормушек и плит полов стойл

Марка, поз.	Обозначение	Наименование	Кол.	Масса ед.кг	Примечание
		Конструкции			
		Сборные железобетонные			
П1	КЖИ 3.1-09.00	ППС 19.10.8-П	39	180	
П1	КЖИ 3.1-09.00-01	ППС 19.10.8-П-1	5	180	
П3	КЖИ 3.1-09.00-02	ППС 19.10.8-П-1н	4	180	
Ф01	КЖИ 3.1-06.0.0.	2ФОП 13.80.41	1	780	
Ф02	КЖИ 3.1-06.0.0-01	2ФОН 15.15.36	1	1610	
Ф03	КЖИ 3.1-06.0.0-02	2ФОН 12.12.36	2	1070	
Ф04	КЖИ 3.1-07.0.0.	3ФОП 20.6.40-Т-Н	1	1150	
Ф05	КЖИ 3.1-07.0.0.-02	3ФОН 10.5.40-Т-Н	2	300	
Ф06	КЖИ 3.1-07.0.0 -01	3ФОН 10.5.40	1	300	
Б1	КЖИ 3.1-10.0.0.	БФО 20.3.28-Т	45	340	
Б2	КЖИ 3.1-10.0.0.-01	БФО 14.3.28-Т	5	235	
Пя1	КЖИ 3.1-08.0.0	Приямок ПЯ 15.12.15	1	3500	
Л1	3.818.9-2 вып.4	Лоток 1ЛК 298.55.24	23	550	
Л2	3.818.9-2 вып.4	1ЛК 73.55.24	4	150	
КТ1	3.818.9-2 вып.1	Кормушка КТ 118.70.37	48	300	
КТ2	3.818.9-2 вып.1	КТ 173.52.30	47	375	
КТ3	3.818.9-2 вып.1	КТ 33.52.30	21	70	
П10д-5	3.006.1-2/82 вып.I-2	Плита канала П10д-5	4	190	
П8д-8	3.006.1-2/82 вып.I-2	П8д-8	4	210	
		Конструкции монолитные			
	АС-15	Каналы навозоудаления и кормушки	5,74		м³
	АС-14	Приямки Пям1, Пям2	2,96		м³
		Фундаменты Ф0м1...Ф0м3	3,3		м³
		Изделия металлические			
1	1.400-15 вып.1	Изделие закладное МН 553 ℓ=1200		4,92	
МИ5	КЖИ 3.2-МИ 6.00	Крышка металлическая МИ5	2	49,1	
		Изделия деревянные			
Щ1	АС-14 примечание 3	Щит 2250×1120 доски 150×50	1	0,11	м³
Щ2		2370×610 доски 150×40	2	0,10	м³
Щ3		4050×1120 доски 150×50	1	0,20	м³
Щ4		500×1120 доски 150×50	2	0,05	м³
		Материалы			
		ф6 А I ГОСТ 5781-82 ℓ=200 пм		44,4	
		ф12 А I ГОСТ 5781-82 ℓ=252 пм		223,3	

Согласовано:

Инв.№ подл. | Подпись и дата | Взам.инв.№

ГИП	Клейн		
Нач.отд.	Гомзяков		
Гл.кон.отд.	Теляковский		
Н.контр.	Юдин		
Гл.спец.	Юдин		
Рук.гр.	Капнулина		
Ст.инж.	Захарова		

Привязан

Инв.№

801-3-51.85-АС

Родильная на 50 коров с телятником на 230 голов (с электротеплоснабжением, здание с стоечно-балочным каркасом)

Стадия	Лист	Листов
Р	15	

Фрагменты 1, 2. Схемы расположения каналов. Фундаменты Ф0м1...Ф0м3

ГИПРОНИСЕЛЬХОЗ

21106-01 20

Формат А2

Альбом I

Схема расположения приямка для установки УТН-10

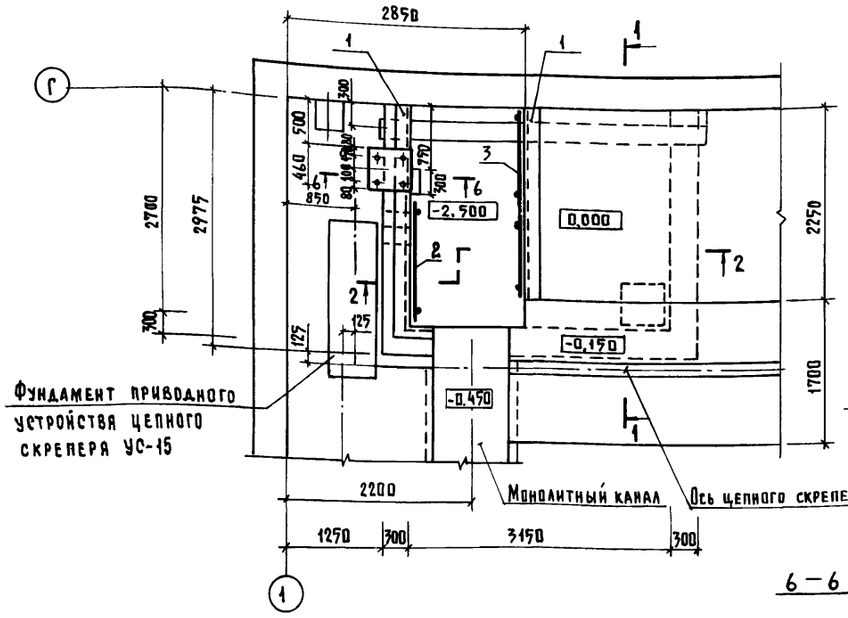

1-1

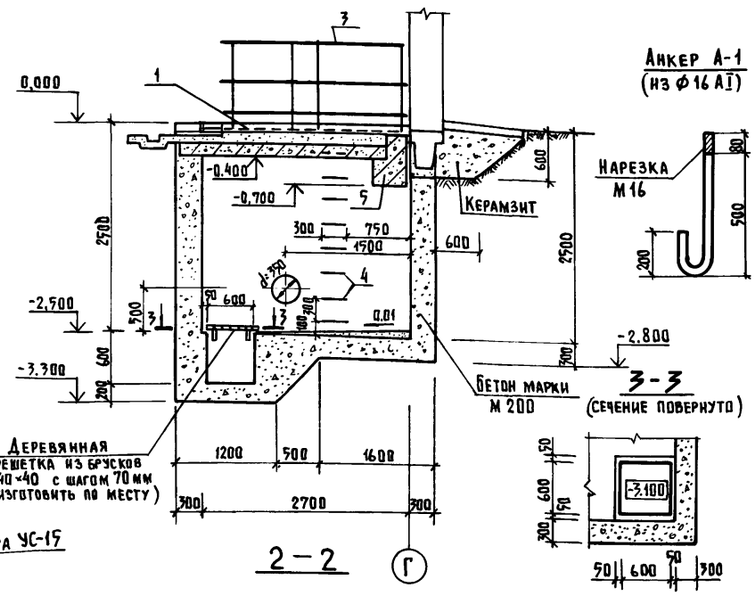

Анкер А-1 (из ф16 AI)

3-3

(сечение повернуто)

2-2

Спецификация к монолитной конструкции приямка

Формат	Зона	Поз	Обозначение	Наименование	Кол.	Примечание
				Приямок		
				Сборочные единицы		
А4		1	1.400 – 15 вып. 1	Изделие закладное МН548	-	21,4 кг
А3		2	1.450.3-3 вып.14,2	Ограждение ОГПМХЗБ-10.25	1	16,7 кг
А3		3	1.450.3-3 вып.14,2	ОГПМХЗБ-10.21	1	20,8 кг
		4	АС-16	ф16 AI ГОСТ 5781-82 ℓ=1300	8	2,2 кг
А3		5	3.006 - 3 вып. II-3 л. 28	Балка Б36-11	1	2050 кг
А3		6	3.006.1-2/82 вып. I-2	Плита канала П23д-3	3	820 кг
		7	АС-16	Анкер А-1	8	0,96 кг
				Материалы		
				Бетон М 200 (см. примеч. п2)	9,9	м³

Схема расположения плит покрытия приямка

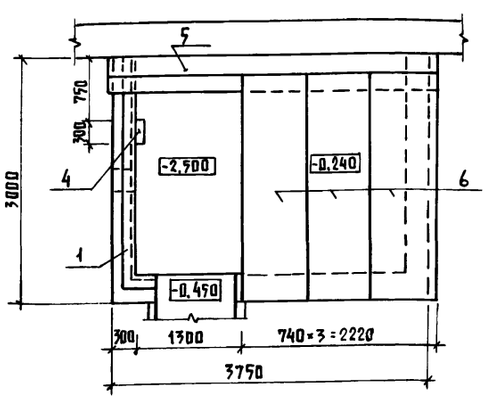

6-6

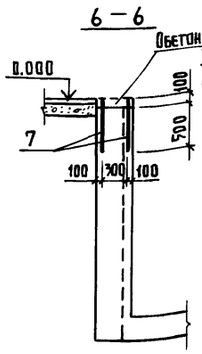

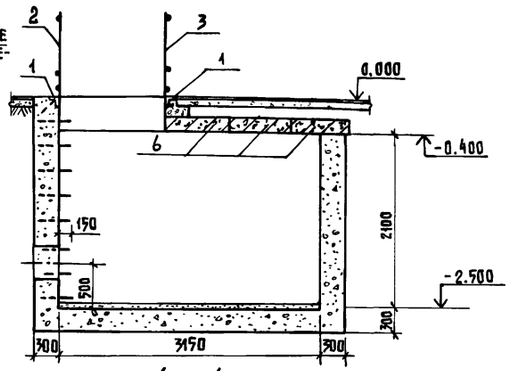

4-4

(колонна условно не показана)

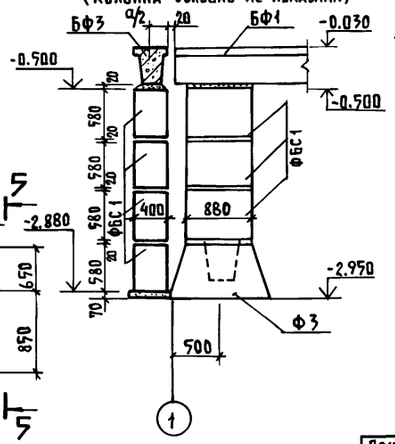

5-5

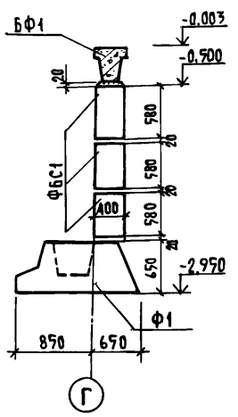

Поз.4

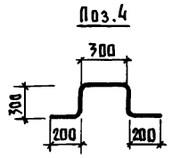

Фрагмент 2 для установки УТН-10

(приямок условно не показан)

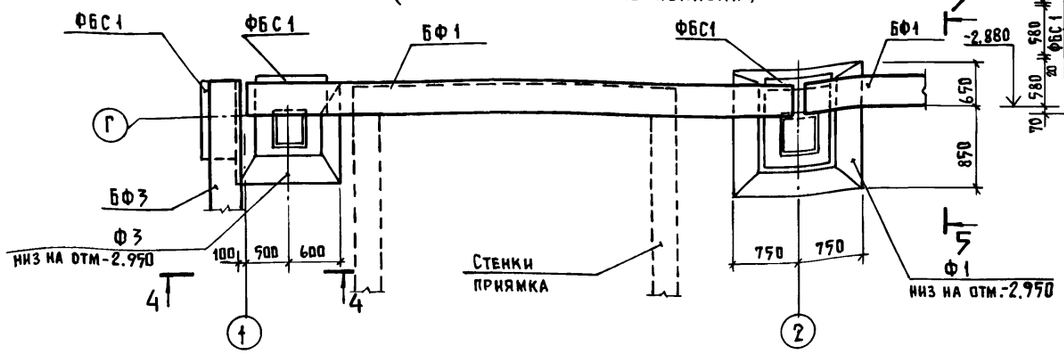

1. Настоящий лист смотри совместно с листами 13 и 14
2. Одновременно с выполнением монолитного приямка предусмотреть устройство каркаса и ограничителя для поддержки транспортера согласно чертежам ТХ.
3. Днище и стены приямка выполнять из бетона марки М 200 повышенной плотности (марки В-6 по водонепроницаемости).
4. Поверхности стен приямка соприкасающиеся с грунтом, окрасить горячим битумом за 2 раза.

Согласовано: ТХ Клейн

Инв. № подл. | Подпись и дата | Взам. инв. №

Привязан

Инв. №

ГИП	Клейн	
Нач. отд.	Гомзяков	
Гл. кон. отд	Теляковский	1.85
Гл. спец.	Юдин	
Н. контр.	Юдин	
Рук. гр.	Котляр	
Ст. инж.	Захарова	
Ст. инж.	Чаркин	

801-3-51.85- АС

Родильная на 50 коров с телятником на 230 голов (с электротеплоснабжением) здание со стоечно-балочным каркасом

Стадия	Лист	Листов
Р	16	

Фрагмент 2 к схеме расположения фундаментов и фундаментных балок

ГИПРОНИСЕЛЬХОЗ

Копир. Лихачева 21106-01 21 Формат А2

Альбом I

Схема расположения элементов каркаса

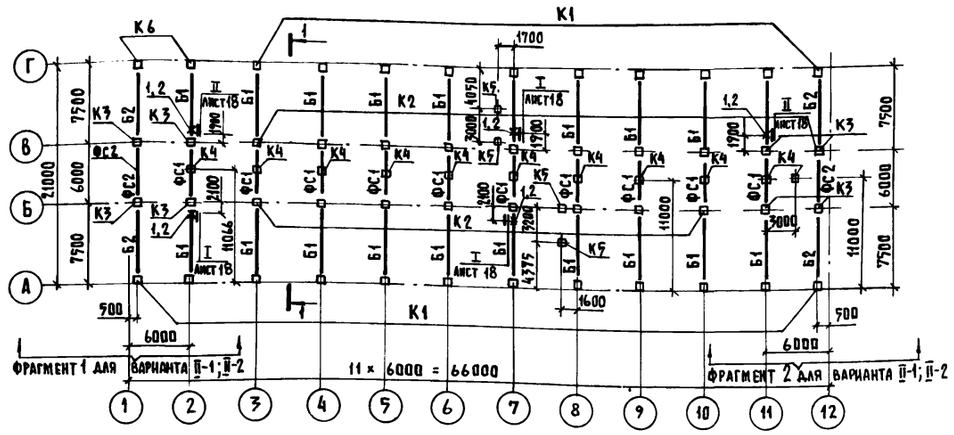

1 – 1

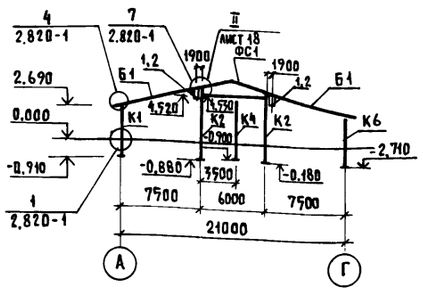

Схема расположения плит покрытия

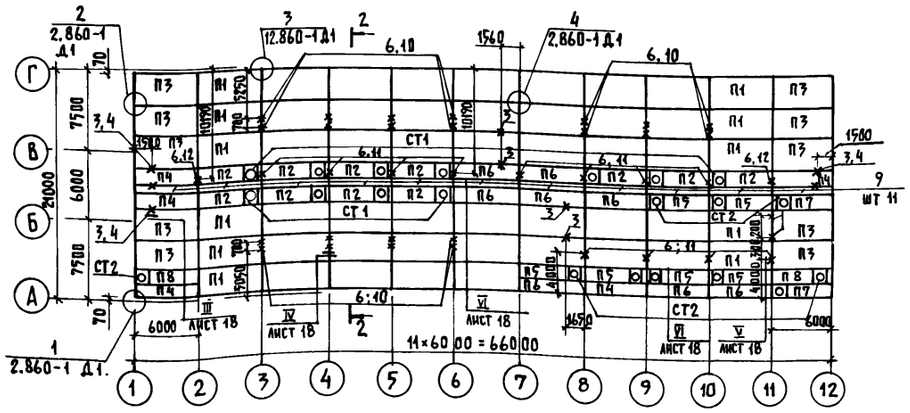

2 – 2

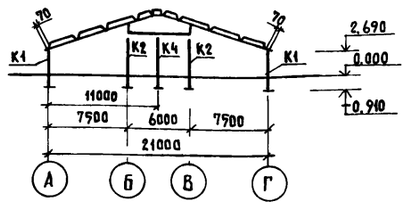

Спецификация к схемам расположения элементов каркаса, плит покрытия и плит перекрытия

Марка, поз.	Обозначение	Наименование	Кол.	Масса ед. кг	Примечание
		Колонны			
К1	КЖИ 3.1-12.0.0-01	СК2-36-2-1	22	360	
К2	1.823-1 вып. 1	СКТ3-54-2	16	1310	
К3	КЖИ 3.1-13.0.0	СКТ3-54-3-1	8	1310	
К4	КЖИ 3.1-13.0.0-01	СК 3-54-2-1	11	1220	
К5	КЖИ 3.1-12.0.0	СК 2-42-2-1	4	420	
К6	КЖИ 3.1-13.0.0-02	СК3-54-2-2	2	1220	
		Балки			
Б1	1.862-2 вып. 1	БС 7,5-4	20	1450	
Б2	КЖИ 3.1-17.0.0	БС 7,5-4-1	4	1450	
		Фермы			
ФС1	1.063.1-1 вып.0-2	1ФТ6-6А III т	10	1000	
ФС2	КЖИ 3.1-16.0.0	1ФТ6-6А III т-1	2	1000	
		Плиты покрытия			
П1*	КЖИ 3.1-18.0.0	1ПГ-3А IV т-Па-0.П.160 м	50	2700	
П2*	КЖИ 3.1-18.0.0-04	2ПВ10-2А IV т-Па-0.П.160 м	11	1700	
П3*	КЖИ 3.1-18.0.0-01	1ПГ-3А IV т-П.аб-0.П.160м	10	2700	
П4*	КЖИ 3.1-18.0.0-03	2ПГ-2А IV т-П.аб-0.П.160м	4	1400	
П5*	КЖИ 3.1-18.0.0-06	2ПВ4-2А IV т-Па-0.П.160м	6	1700	
П6*	КЖИ 3.1-18.0.0-02	2ПГ-2А IV т-Па-0.П.160м	9	140	
П7*	КЖИ 3.1-18.0.0-09	2ПВ4-2А IV т-Паб-0.П.160м	2	1800	
П8*	КЖИ 3.1-18.0.0-09	2ПВ4-2А IV т-аб-0.П.160м	2	1800	
П9	1.865-1-8	ПДС 3	11	725	
		Плиты перекрытия тамбуров			
П10	КЖИ 3.1-01.0.0	ППД 50.12.40 т	8	2820	для $t_н$=-30°С
	КЖИ 3.1-01.0.0	ППД 48.12.30т	8	2280	для $t_н$=-20°С
		Плиты перекрытия вентплощадок			
П11	КЖИ 3.1-03.0.0	ППВ 48.12.16-т	4	2230	
		Плиты перекрытия помещений для инвентаря			
П14	ПК-01-88	ПЖ 1-1	6	180	
		Железобетонные стаканы			
СТ1	1.865.1-4/80 вып.5	СБ 10 СТ	11	400	
	1.865.1-4/80 вып.5	СБ 4 СТ	10	180	

* Для плит покрытия П1...П8 в спецификации приведено обозначение листов альбома III с чертежами расположения дополнительных закладных деталей. Устройство паро- и теплоизоляции, а также обрешетки, входящих в состав комплексных плит, вести по соответствующим чертежам серии шифр 202-81

1. Настоящий лист см. с листами 4 и 18.
2. Монтаж, крепление и омоноличивание колонн, балок и ферм покрытия, а также плит покрытия выполнять в соответствии с указаниями серии 1.823-1; 1.862-2; 1.063.1-1; 1.865.1-4180; 1.865.1-8; СНиП II-16-80; Узлами серии 2.820-1 и чертежами настоящего проекта.
3. Указания по антикоррозионной защите см. лист 2
4. Катет сварных швов $\Delta_ш$ = 6 мм.

Согласовано: ОВ Шевкунов

Инв.№ подл. | Подпись и дата | Взам. инв. №

Привязан

Инв.№

ГИП	Клейн	
Нач.отд.	Гомзяков	
Гл.констр.	Теляковский	
Н.контр.	Юдин	
Гл.спец.	Юдин	
Рук.гр.	Котляр	
Ст.инж.	Чаркин	

801-3-51.85-АС

Родильная на 50 коров с телятником на 230 голов (с электротеплоснабжением, здание со стоечно-балочным каркасом)

Стадия	Лист	Листов
Р	17	

Схемы расположения элементов каркаса, плит покрытия и плит перекрытия

ГИПРОНИСЕЛЬХОЗ

Копир. Лихачева 21106-01 22 Формат А2

Альбом I

Схема перекрытия помещения для инвентаря и подстилки

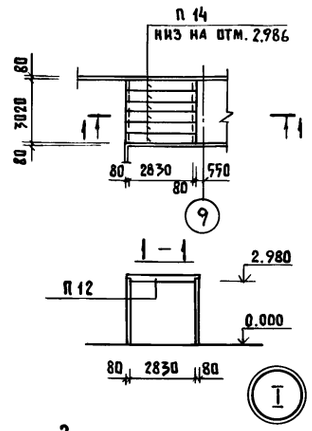

Схемы расположения плит покрытия тамбуров и перекрытия вентплощадок

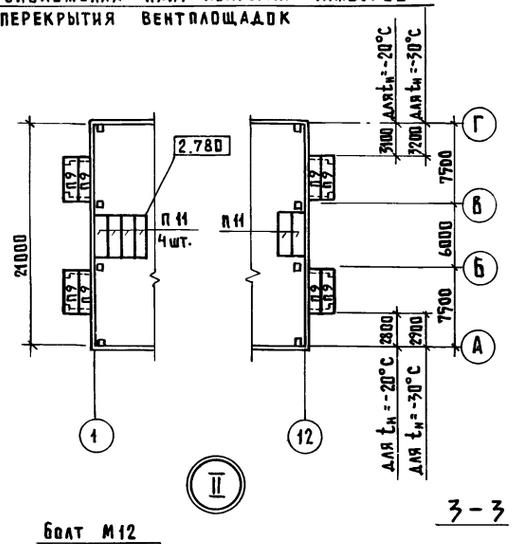

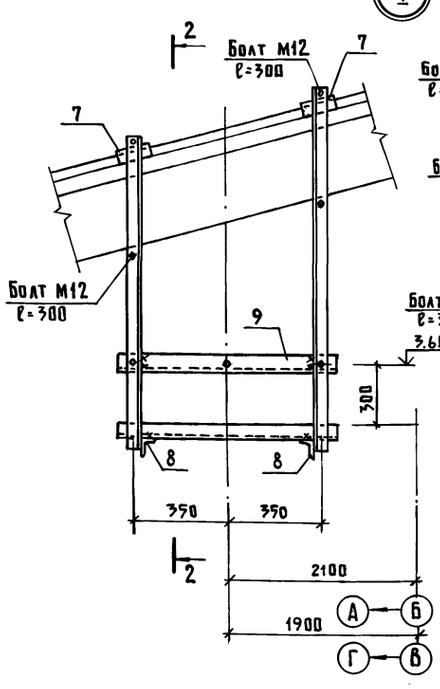

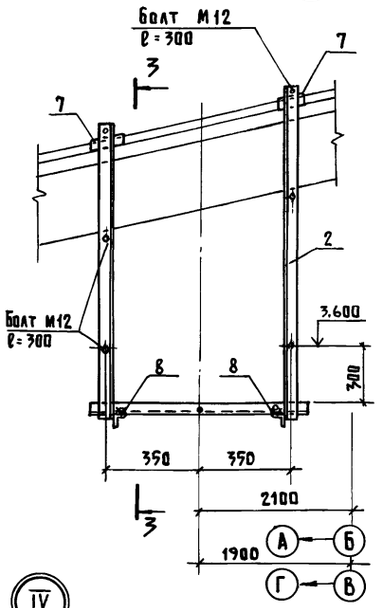

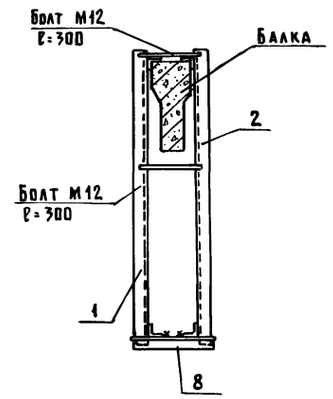

Спецификация металлических элементов к схеме расположения плит покрытия тамбуров, перекрытии вентплощадок

Марка, поз.	Обозначение	Наименование	Кол.	Масса ед. кг	Примечание
		Металлические изделия			
1	КЖИ 3.2-МИ 500	Ми 4	5	13,63	
2	КЖИ 3.2-МИ 500	Ми 4н	5	13,63	
3	КЖИ 3.2-МИ 300-02	Ми 2	8	2,33	
4	КЖИ 3.2-МИ 400	Ми 3	4	3,36	
5	КЖИ 3.2-МИ 300-01	Ми 1-2	2	1,26	
6	КЖИ 3.2-МИ 300	Ми 1-1	36	1,34	
7		Уголок Б-50×50×5 ГОСТ 8509-72 / Ст3кп2 ГОСТ 535-79			
		ℓ=80	20	0,30	
8					
		ℓ=300	10	1,13	
9		Уголок Б-63×63×5 ГОСТ 8509-72 / Ст3кп2 ГОСТ 535-79			
		ℓ=850	4	4,86	
10					
		ℓ=400	22	2,29	
11		Швеллер 100×60×4 ГОСТ 8278-83 / Вст3кп2 ГОСТ 380-71			
		ℓ=300	14	1,90	

1. Настоящий лист см. с листом 17
2. Указания по антикоррозионной защите см. лист 3
3. Катет сварных швов $\Delta_ш$ = 6 мм
4. На поз. 3 предусмотрена нагрузка от оборудования нормативной массой до 190 кг.
   Натяжение на рамки поз. 1 и поз. 2 принято равным 20 кг.

4 - 4

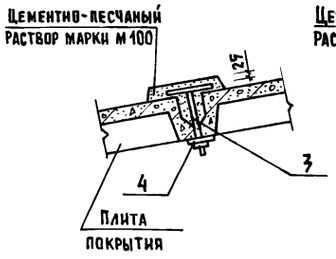

III

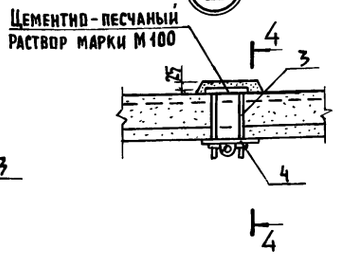

IV

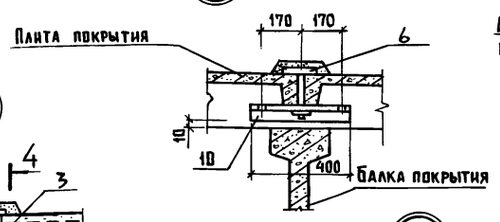

V

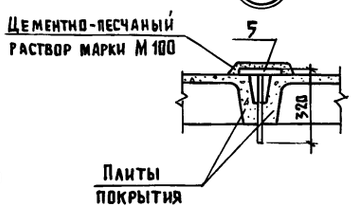

VI

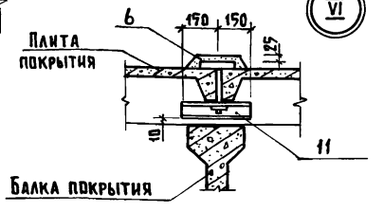

Альбом I

Согласовано: Шевкунов 08

Взам. инв. №

Подпись и дата

Инв. № подл.

Привязан

Инв. №

ГИП	Клейн		
Нач. отд.	Гомзяков		
Гл. констр.	Теляковский		
Н. контр.	Юдин		
Гл. спец.	Юдин		
Рук. гр.	Котляр		
Ст. инж.	Чаркин		

801-3-31.85 АС

Родильная на 50 коров с телятником на 250 голов (с электротеплоснабжением, здание со стоечно-балочным каркасом)

Схемы расположения плит покрытия тамбуров, перекрытия вентплощадок
Узлы I ... VI

Стадия	Лист	Листов
Р	18	

ГИПРОНИСЕЛЬХОЗ

Копир. Лихачева 21106-01 23 Формат А4

Альбом I

Схема расположения панелей стены по оси А

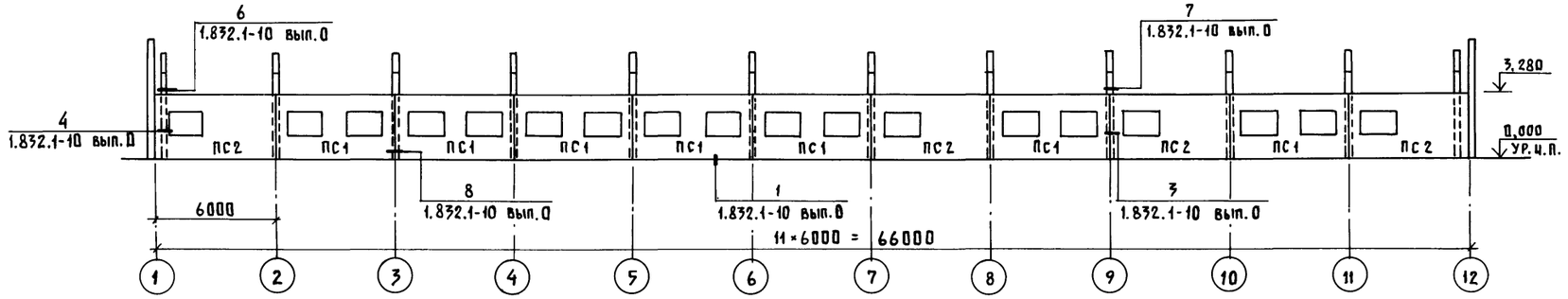

Схема расположения панелей стены по оси Г

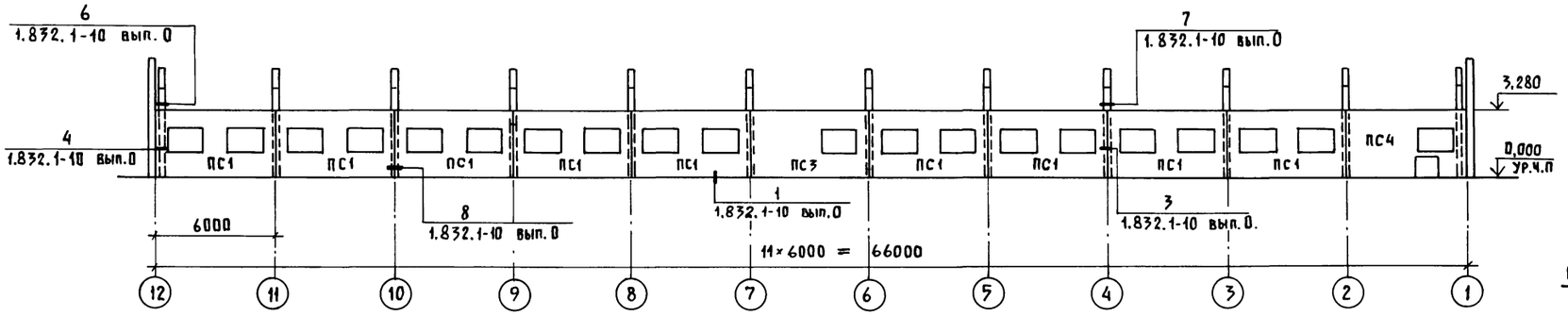

Схема расположения панелей стен тамбуров по оси 1

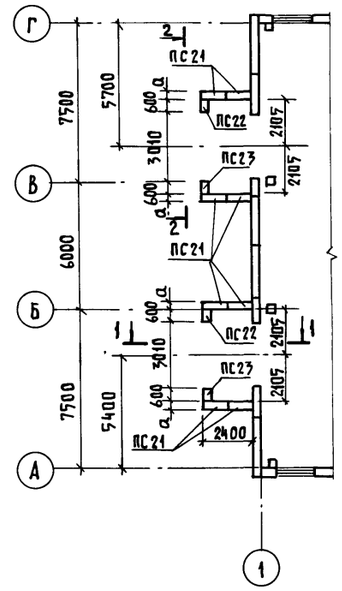

Схема расположения панелей стен тамбуров по оси 12

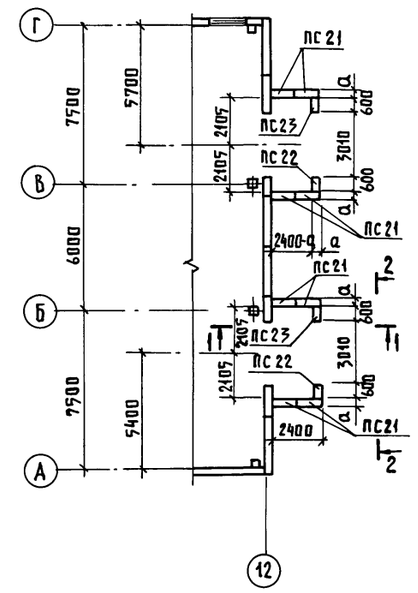

Схема расположения панелей стены по оси 1

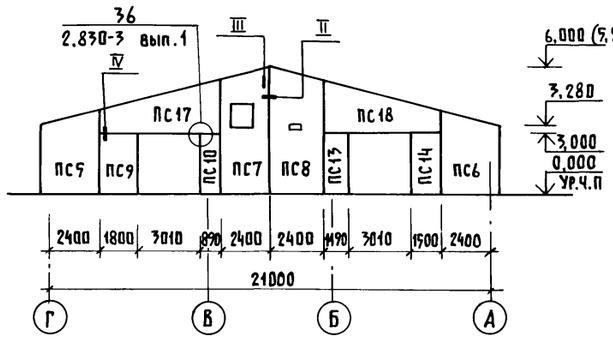

Схема расположения панелей стены по оси 12

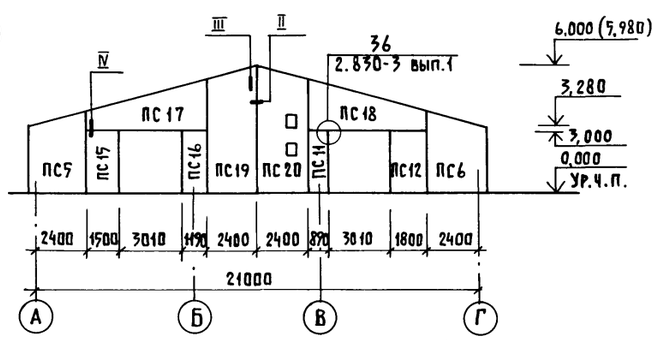

1 – 1

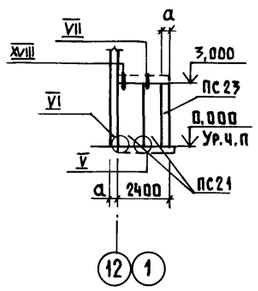

2 – 2

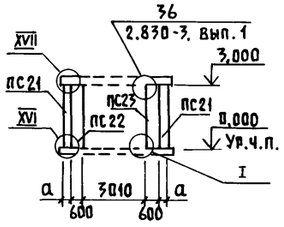

1. Монтаж, крепление и герметизацию стыков панелей стен вести в соответствии с указаниями серий 1.832.1-10; 1.832.1-9; СНиП 3.03.02-84 и чертежами настоящего проекта.
2. Указания по антикоррозионной защите закладных деталей и соединительных элементов см. лист 2.
3. Отметка в скобках дана для панелей толщиной 300 мм.
4. Спецификацию на панели стен и стальные соединительные элементы крепления панелей стен см. на листе 20
5. Узлы проекта даны на листах 23, 24, 25

Согласовано:

Инв. № подл. | Подпись и дата | Взам. инв. №

Привязан

Инв. №

ГИП	Клейн		
Нач. отд.	Гомзяков		
Гл. констр.	Теляковский		
Н. контр.	Юдин		
Гл. спец.	Юдин		
Рук. груп.	Котляр		
Ст. инж.	Литвинова		

801-3-51.85 – АС

Родильная на 50 коров с телятником на 230 голов (с электротеплоснабжением. Здание со стоечно-балочным каркасом)

Схемы расположения панелей стен. Стены из панелей повышенной заводской готовности

Стадия	Лист	Листов
Р	19	

ГИПРОНИСЕЛЬХОЗ

Копир. Ахачева 21106-01 24 Формат А4

Альбом I

Спецификация элементов стеновых панелей

Марка, поз.	Обозначение	Наименование	Кол.	Масса ед. кг	Примечание
		$t_н$ = -30°С			
ПС 1	1.832.1-10 вып.1	1 ПСД 6.33.40-Т-П	16	7700	
ПС 2	КЖИ 1.1-1.0.0	4 ПСД 6.33.40-Т-П	4	7900	
ПС 3	КЖИ 1.1-1.0.0	4 ПСД 6.33.40-Т-П.Н	1	7900	
ПС 4	КЖИ 1.1-1.0.0	4.1 ПСД 6.33.40-Т-П	1	7610	
ПС 5	КЖИ 1.1-2.0.0	ПСДТ 28.40.40-Т-П	2	4640	
ПС 6	КЖИ 1.1-2.0.0	ПСДТ 28.40.40-Т-П.Н	2	4640	
ПС 7	КЖИ 1.1-3.0.0	4 ПСДТ 24.60.40-Т-П	1	6100	
ПС 8	КЖИ 1.1-3.0.0	ПСДТ 24.60.40-Т-П. 1.Н	1	6100	
ПС 9	КЖИ 3.1-20.0.0	ПСД 18.30.40-Т-1	1	2600	
ПС 10	КЖИ 3.1-20.0.0	ПСД 9.30.40-Т-1.Н	1	1300	
ПС 11	КЖИ 3.1-20.0.0	ПСД 9.30.40-Т-1	1	1300	
ПС 12	КЖИ 3.1-20.0.0	ПСД 18.30.40-Т-1.Н	1	2600	
ПС 13	КЖИ 3.1-20.0.0	ПСД 12.30.40-Т-1	1	1750	
ПС 14	КЖИ 3.1-20.0.0	ПСД 15.30.40-Т-1.Н	1	2200	
ПС 15	КЖИ 3.1-20.0.0	ПСД 15.30.40-Т-1	1	2200	
ПС 16	КЖИ 3.1-20.0.0	ПСД 12.30.40-Т-1.Н	1	1750	
ПС 17	КЖИ 1.1-2.0.0	ПСДТ 57.24.40-Т-П	2	4410	
ПС 18	КЖИ 1.1-2.0.0	ПСДТ 57.24.40-Т-П.Н	2	4410	
ПС 19	КЖИ 1.1-2.0.0	ПСДТ 24.60.40-Т-П	1	6140	
ПС 20	КЖИ 1.1-2.0.0	ПСДТ 24.60.40-Т-П.2.Н	1	6140	
ПС 21	КЖИ 3.1-21.0.0	ПСД 12.30.40-Т-2	16	1750	
ПС 22	КЖИ 3.1-20.0.0	ПСД 6.30.40-Т-1	4	855	
ПС 23	КЖИ 3.1-20.0.0	ПСД 6.30.40-Т-1.Н	4	855	

Марка, поз.	Обозначение	Наименование	Кол.	Масса ед. кг	Примечание
		$t_н$ = -20°С			
ПС 1	1.832.1-10 вып.1	1 ПСД 6.33.30-Т-П	16	6300	
ПС 2	КЖИ 1.1-1.0.0	4 ПСД 6.33.30-Т-П	4	6340	
ПС 3	КЖИ 1.1-1.0.0	4 ПСД 6.33.30-Т-П.Н	1	6340	
ПС 4	КЖИ 1.1-1.0.0	4.1 ПСД 6.33.30-Т-П	1	6100	
ПС 5	КЖИ 1.1-2.0.0	ПСДТ 27.40.30-Т-П	2	3580	
ПС 6	КЖИ 1.1-2.0.0	ПСДТ 27.40.30-Т-П.Н	2	3580	
ПС 7	КЖИ 1.1-3.0.0	4 ПСДТ 24.60.30-Т-П	1	4900	
ПС 8	КЖИ 1.1-3.0.0	ПСДТ 24.60.30-П-1.Н	1	4900	
ПС 9	КЖИ 3.1-2.0.0	ПСД 18.30.30-Т-1	1	2350	
ПС 10	КЖИ 3.1-20.0.0	ПСД 9.30.30-Т-1.Н	1	1040	
ПС 11	КЖИ 3.1-20.0.0	ПСД 9.30.30-Т-1.Н	1	1040	
ПС 12	КЖИ 3.1-20.0.0	ПСД 18.30.30-Т-1.Н	1	2350	
ПС 13	КЖИ 3.1-20.0.0	ПСД 12.30.30-Т-1	1	1400	
ПС 14	КЖИ 3.1-20.0.0	ПСД 15.30.30-Т-1.Н	1	1800	
ПС 15	КЖИ 3.1-20.0.0	ПСД 15.30.30-Т-1	1	1800	
ПС 16	КЖИ 3.1-20.0.0	ПСД 12.30.30-Т-1.Н	1	1400	
ПС 17	КЖИ 1.1-2.0.0	ПСДТ 57.24.30-Т-П	2	3520	
ПС 18	КЖИ 1.1-2.0.0	ПСДТ 57.24.30-Т-П.Н	2	3520	
ПС 19	КЖИ 1.1-2.0.0	ПСДТ 24.60.30-Т-П	1	5000	
ПС 20	КЖИ 1.1-3.0.0	ПСДТ 24.60.30-Т-П.2.Н	1	5000	
ПС 21	КЖИ 3.1-21.0.0	ПСД 12.30.30-Т-2	16	1400	
ПС 22	КЖИ 3.1-20.0.0	ПСД 6.30.30-Т-1	4	685	
ПС 23	КЖИ 3.1-20.0.0	ПСД 6.30.30-Т-1.Н	4	685	

Марка, поз.	Обозначение	Наименование	Кол.	Масса ед. кг	Примечание
		Изделия металлические			
1	АС-23	Полоса Б-6×60 ГОСТ 103-76 ℓ=120	16	0.34	
		В ст3 кп2 ГОСТ 535-79			
2	АС-23	ℓ=200 мм	76	0.57	
3	1.800-4	МД 2-8	10	2.90	
4	1.800-4	МД 4-14	10	1.70	
5	АС-20	Уголок Б-100×8 ГОСТ 8509-72 ℓ=180	8	2.20	
		В ст3 кп2 ГОСТ 535-79			
6	АС-20	ℓ=180	24	2.20	
7	АС-20	МС 1	16	1.18	
	1.832.1-10.0 1.01	МС 2	40	0.37	
	1.832.1-10.0 1.02	МС 3	4	0.46	
	1.832.1-10.0 1.03	МС 5 ℓ=230	4	1.25	
	1.832.1-10 вып. 0	Ф12 AI ГОСТ 5781-82 ℓ=400	4	0.36	
	1.832.1-10 вып. 0	Полоса Б-6×120 ГОСТ 103-76 ℓ=250	20	1.41	
		В ст3 кп2 ГОСТ 535-79			
	1.832.1-10 вып. 0	Полоса Б-4×60 ГОСТ 103-76 ℓ=140	40	1.88	
		В ст3 кп2 ГОСТ 535-79			
	2.830-3 1-380	Уголок Б-90×7 ГОСТ 8509-72 ℓ=60	16	0.58	
		В ст3 кп2 ГОСТ 535-79			
		ℓ=80	24	0.98	

1 Настоящим проектом предусматривается крепление стеновых панелей с помощью крюков, устанавливаемых в высверленные гнезда в легком бетоне панелей с последующим тщательным инъецированием цементно-песчаным раствором марки 100.

2 В стеновые панели, имеющие в составе марки букву „А", закладные детали предусмотренные серией 1.832.1-10, не устанавливать.

3 Данный лист смотреть вместе с листами 19, 23, 24, 25.

4 В панелях стен применяется утеплитель-керамзитобетон с объемной массой в сухом состоянии γ = 900 кг/м³.

Поз. 5 (поз. 6 зеркально)

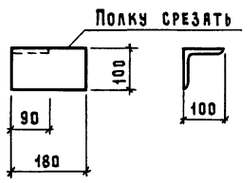

Поз. 15

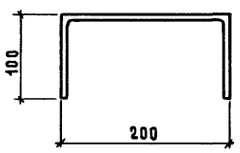

Согласовано:

Инв. № подл. | Подпись и дата | Взам. инв. №

Привязан

Инв. №

ГИП	Клейн	
Нач. отд.	Гомзяков	
Гл. констр.	Теляковский	
Н. контр.	Юдин	
Гл. спец.	Юдин	
Рук. гр.	Котляр	
Ст. инж.	Литвинова	
Ст. инж.	Захарова	

801-3-51.85-АС

Родильная на 50 коров с телятником на 230 голов (с электротеплоснабжением, здание со стоечно-балочным каркасом)

Стадия	Лист	Листов
Р	20	

Спецификация элементов. Стены из панелей повышенной заводской готовности

ГИПРОНИСЕЛЬХОЗ

Копировал 21106-01 25 Формат А2

Альбом I

Схема расположения панелей стен по оси А

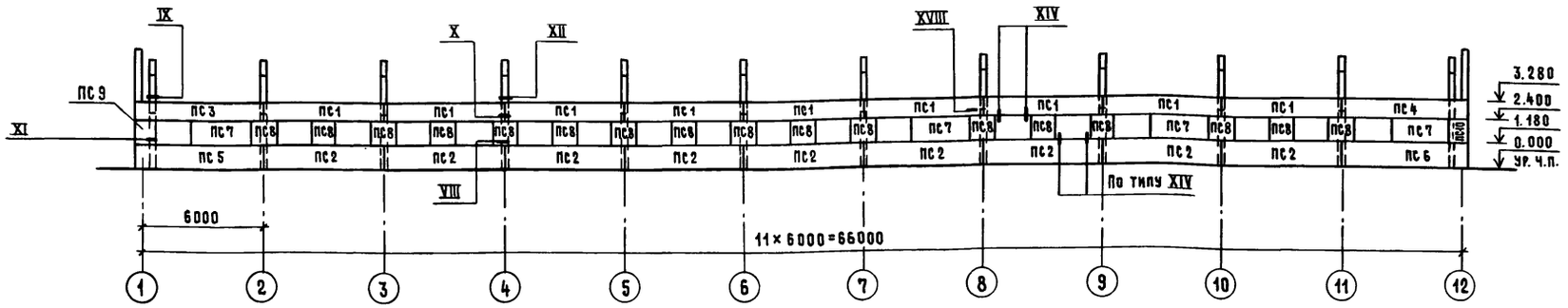

Схема расположения панелей стен по оси Г

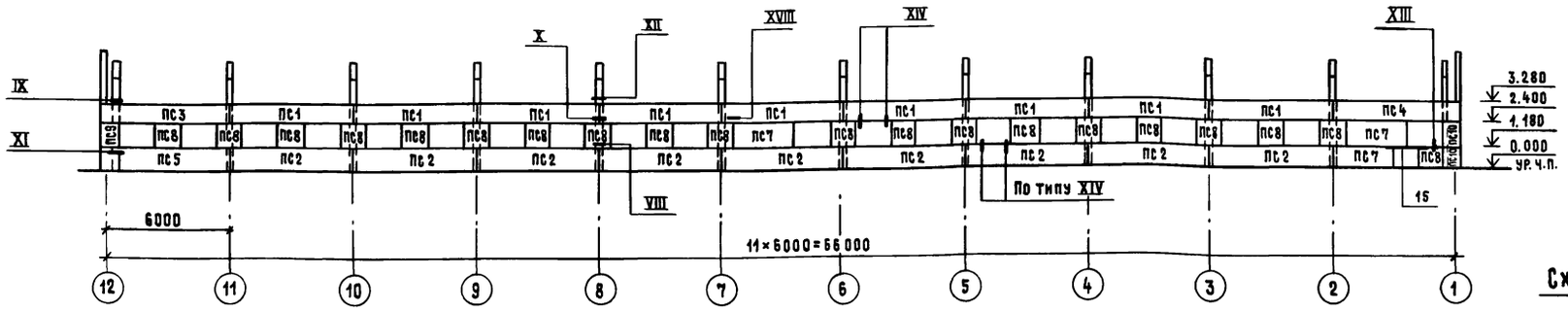

Схема расположения панелей стен тамбуров по оси 1

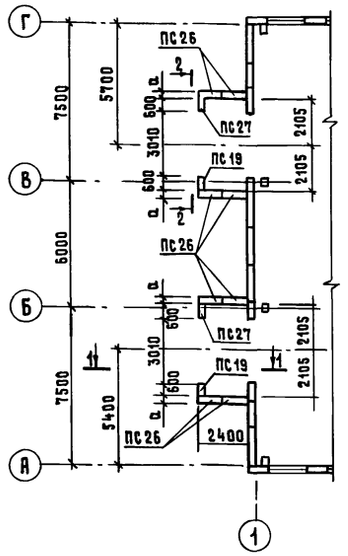

Схема расположения панелей стен тамбуров по оси 12

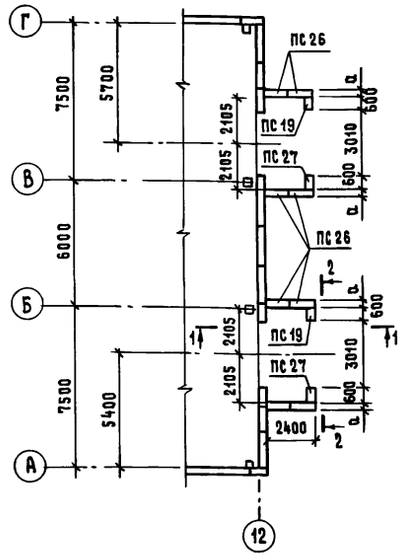

Схема расположения панелей стен по оси 1

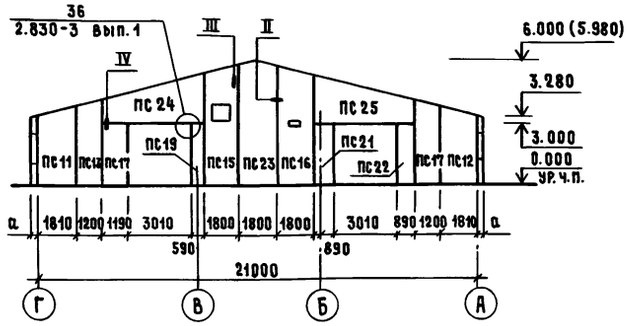

Схема расположения панелей стен по оси 12

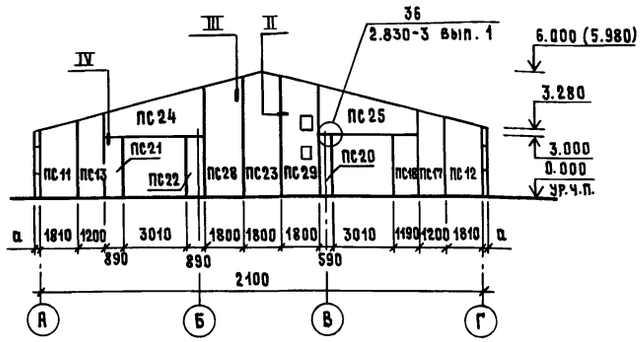

1-1

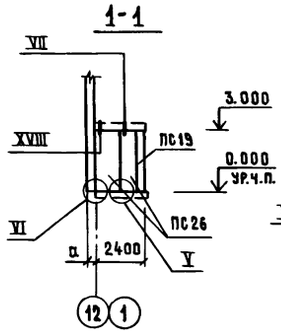

2-2

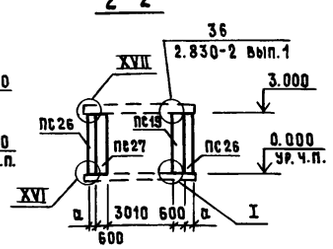

1 Монтаж, крепление и герметизацию стыков панелей стен вести в соответствии с указаниями серий 1.832.1-9; 1.832.1-10; СНиП 3.07.02-84 и чертежами настоящего проекта.
2 Указания по антикоррозионной защите закладных деталей и соединительных элементов см. лист 2.
3 Отетка в скобках дана для панелей толщиной 300 мм.
4 Спецификацию на панели стен и стальные соединительные элементы крепления панелей стен см. на листе 22.
5 Узлы проекта даны на листах 22, 23, 24.

Согласовано:

Инв. № подл. | Подпись и дата | Взам. инв. №

ГИП	Клейн		801-3-51.85-АС
Нач. отд.	Гомзяков		
Гл. констр.	Теляковский		Родильная на 50 коров с телятником на 230 голов (с электротеплоснабжением, здание со стоечно-балочным каркасом)
Н. контр.	Юдин		Стадия: Р; Лист: 21; Листов:
Гл. спец.	Юдин		Схемы расположения панелей стен. Стены из панелей с горизонтальной разрезкой
Рук. гр.	Котляр		ГИПРОНИСЕЛЬХОЗ
Ст. инж.	Литвинова		

Привязан

Инв. №

Копировал 21106-01 26 Формат А2

Альбом I

Спецификация элементов стеновых панелей

Марка, поз.	Обозначение	Наименование	Кол.	Масса ед. кг	Примечание
		$t_н$ = -30°С			
ПС 1	1.832.1-9 вып. 1	ПСД 60.9.40-Т-А	18	2600	
ПС 2	1.832.1-9 вып. 1	ПСД 60.12.40-Т-А	18	3500	
ПС 3	1.832.1-9 вып. 1	ПСД 60. 9.40-Т-У-А	2	2850	
ПС 4	1.832.1-9 вып. 1	ПСД 60. 9.40-Т-УП-А	2	2850	
ПС 5	1.832.1-9 вып. 1	ПСД 60.12.40-Т-У-А	2	3750	
ПС 6	1.832.1-9 вып. 1	ПСД 60.12.40-Т-УП-А	1	3750	
ПС 7	1.832.1-9 вып. 1	ПСД 30.12.40-Т-А	7	1750	
ПС 8	КЖИ 2.1-4.00	ПСД 12.12.40-Т-1	37	690	
ПС 9	КЖИ 3.1-11.0.0	ПСД 6.12.40-Т-У	2	590	
ПС 10	КЖИ 3.1-11.0.0	ПСД 6.12.40-Т-УП	3	590	
ПС 11	КЖИ 2.1-1.0.0	ПСДТ 18.38.40-Т	2	2980	
ПС 12	КЖИ 2.1-1.0.0	ПСДТ 18.38.40-Т.Н	2	2980	
ПС 13	КЖИ 2.1-1.0.0	ПСДТ 12.41.40-Т	2	4070	
ПС 14	КЖИ 2.1-1.0.0	ПСДТ 12.41.40-Т.Н	2	4070	
ПС 15	КЖИ 2.1-2.0.0	4ПСДТ 18.58.40-Т	1	4270	
ПС 16	КЖИ 2.1-2.0.0	ПСДТ 18.58.40-Т.1.Н	1	4530	
ПС 17	КЖИ 3.1-20.0.0	ПСД 12.30.40-Т-1	1	1750	
ПС 18	КЖИ 3.1-20.0.0	ПСД 12.30.40-Т-1.Н	1	1750	
ПС 19	КЖИ 3.1-20.0.0	ПСД 6.30.40-Т-1.Н	5	855	
ПС 20	КЖИ 3.1-20.0.0	ПСД 6.30.40-Т-1	1	855	
ПС 21	КЖИ 3.1-20.0.0	ПСД 9.30.40-Т-1	2	1300	
ПС 22	КЖИ 3.1-20.0.0	ПСД 9.30.40-Т-1.Н	2	1300	
ПС 23	КЖИ 2.1-1.0.0	ПСДТ 18.60.40-Т	2	4860	
ПС 24	КЖИ 2.1-1.0.0	ПСДТ 48.23.40-Т	2	4610	
ПС 25	КЖИ 2.1-1.0.0	ПСДТ 48.23.40-Т.Н	2	4610	
ПС 26	КЖИ 3.1-21.0.0	ПСД 12.30.40-Т-2	16	1750	
ПС 27	КЖИ 3.1-20.0.0	ПСД 6.30.40-Т-1.Н	4	855	
ПС 28	КЖИ 2.1-1.0.0	ПСДТ 18.58.40-Т	1	3820	
ПС 29	КЖИ 2.1-2.0.0	ПСДТ 18.58.40-Т.2.Н	1	3750	

Марка, поз.	Обозначение	Наименование	Кол.	Масса ед. кг	Примечание
		$t_н$ = -20°С			
ПС 1	1.832.1-9 вып.1	ПСД 60.9.30-Т-А	18	2050	
ПС 2	1.832.1-9 вып.1	ПСД 60.12.30-Т-А	18	2800	
ПС 3	1.832.1-9 вып.1	ПСД 60.9.30-Т-У-А	2	2150	
ПС 4	1.832.1-9 вып.1	ПСД 60.9.30-Т-УП-А	2	2150	
ПС 5	1.832.1-9 вып.1	ПСД 60.12.30-Т-У-А	2	2900	
ПС 6	1.832.1-9 вып.1	ПСД 60.12.30-Т-УП-А	1	2900	
ПС 7	1.832.1-9 вып.1	ПСД 30.12.30-Т-А	7	1400	
ПС 8	КЖИ 2.1-4.00	ПСД 12.12.30-Т-1	37	545	
ПС 9	КЖИ 3.1-11.0.0	ПСД 6.12.30-Т-У	2	410	
ПС 10	КЖИ 3.1-11.0.0	ПСД 6.12.30-Т-УП	3	410	
ПС 11	КЖИ 2.1-1.0.0	ПСДТ 18.38.30-Т	2	2410	
ПС 12	КЖИ 2.1-1.0.0	ПСДТ 18.38.30-Т.Н	2	2410	
ПС 13	КЖИ 2.1-1.0.0	ПСДТ 12.41.30-Т	2	3270	
ПС 14	КЖИ 2.1-1.0.0	ПСДТ 12.41.30-Т.Н	2	3270	
ПС 15	КЖИ 2.1-2.0.0	4 ПСДТ 18.58.30-Т	1		
ПС 16	КЖИ 2.1-2.0.0	ПСДТ 18.58.30-Т.1.Н	1		
ПС 17	КЖИ 3.1-20.0.0	ПСД 12.30.30-Т-1	1	1500	
ПС 18	КЖИ 3.1-20.0.0	ПСД 12.30.30-Т-1.Н	1	1500	
ПС 19	КЖИ 3.1-20.0.0	ПСД 6.30.30-Т-1	5	685	
ПС 20	КЖИ 3.1-20.0.0	ПСД 6.30.30-Т-1.Н	1	685	
ПС 21	КЖИ 3.1-20.0.0	ПСД 9.30.30-Т-1	2	1300	
ПС 22	КЖИ 3.1-20.0.0	ПСД 9.30.30-Т-1.Н	2	1300	
ПС 23	КЖИ 2.1-1.0.0	ПСДТ 18.60.30-Т	2	3510	
ПС 24	КЖИ 2.1-1.0.0	ПСДТ 48.23.30-Т	2	3780	
ПС 25	КЖИ 2.1-1.0.0	ПСДТ 48.23.30-Т.Н	2	3780	
ПС 26	КЖИ 3.1-21.0.0	ПСД 12.30.30-Т-2	16	1400	
ПС 27	КЖИ 3.1-20.0.0	ПСД 6.30.30-Т-1.Н	4	685	
ПС 28	КЖИ 2.1-1.0.0	ПСДТ 18.58.30-Т	1	3080	
ПС 29	КЖИ 2.1-2.0.0	ПСДТ 18.58.30-Т.2.Н	1	3000	

Марка, поз.	Обозначение	Наименование	Кол.	Масса ед. кг	Примечание
		Изделия металлические			
1	АС-23	Полоса Б-6×60 ГОСТ 103-76 ℓ=120	16	0.34	
		В ст 3 кп2 ГОСТ 535-79			
2	АС-23	ℓ=200 мм	110	0.57	
3	1.800-4	МД 2-8	16	2.90	
4	1.800-4	МД 4-14	16	1.70	
5	АС-20	Уголок Б-100×100×8 ГОСТ 8509-72 ℓ=180	8	2.20	
		В ст 3 кп2 ГОСТ 535-79			
6	АС-20	ℓ=180 мм	24	2.20	
7	АС-22	МС 1	16	1.18	
8	КЖИ 3.2 МС 1.00	МС 1-1	48	0.64	
9	КЖИ 3.2 МС 1.00	МС 1-1н	44	0.64	
10	АС-22	Ф16 АI ГОСТ 5781-82 ℓ=270	4	0.43	
11	КЖИ 3.2 МС 1.00	МС 2	24	1.30	
12	АС-20	Ф16 АI ГОСТ 5781-82 ℓ=170	40	0.45	
13	АС-24	Уголок Б-50×50×5 ГОСТ 8509-72 ℓ=310	20	1.17	
		В ст 3 кп2 ГОСТ 535-79			
14	АС-24	Ф16 АI ГОСТ 5781-82 ℓ=170	148	0.27	
15	АС-20	ℓ=400	4	0.63	
	2.830-3 1-380	Уголок Б-90×90×7 ГОСТ 8509-72 ℓ=60	16	0.58	
		В ст 3 кп2 ГОСТ 535-79			
16		ℓ=1500	2	14.5	
17		ℓ=80	24	0.8	

1 Данный лист смотреть вместе с листами 21, 23...25.

2 В панелях стен применяется утеплитель-керамзитобетон с объемной массой в сухом состоянии γ=900 кг/м^3.

3 Настоящим проектом предусматривается крепление стеновых панелей с помощью крюков, устанавливаемых в высверленные гнезда в легком бетоне панелей с последующим тщательным инъецированием цементно-песчаным раствором марки 100.

4 В стеновые панели, имеющие в составе марки букву „А" закладные детали предусмотренные серией 1.832.1-9, не устанавливать.

МС 1 (поз. 7)

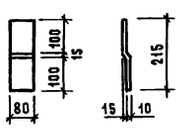

Поз. 10

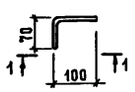

1-1 2-2

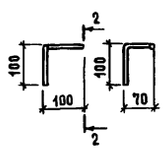

Согласовано:

Инв. № подл. | Подпись и дата | Взам. инв. №

Привязан

Инв. №

ГИП	Клейн		
Нач. отд.	Гомзяков		
Гл. констр.	Теляковский		
Н. контр.	Юдин		
Гл. спец.	Юдин		
Рук. гр.	Котляр		
Ст. инж.	Литвинова		
Ст. инж.	Захарова		

801-3-51.85-АС

Родильная на 50 коров с телятником на 230 голов (с электротеплоснабжением, здание со стоечно-балочным каркасом)

Стадия	Лист	Листов
Р	22	

Спецификация элементов. Стены из панелей с горизонтальной разрезкой

ГИПРОНИСЕЛЬХОЗ

Копировал 21106-01 27 Формат А2

Альбом I

I

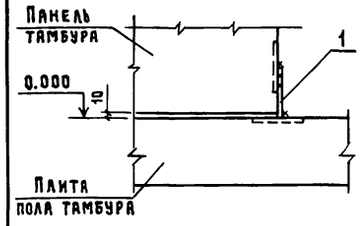

II

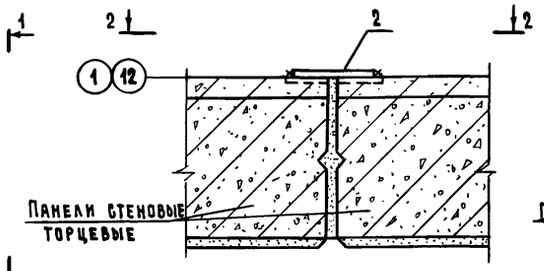

III

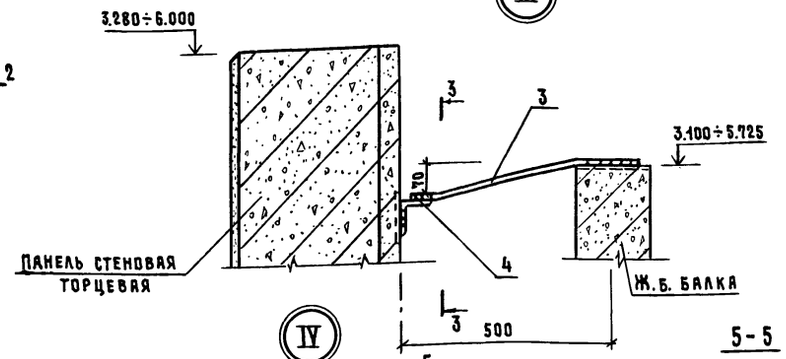

3-3

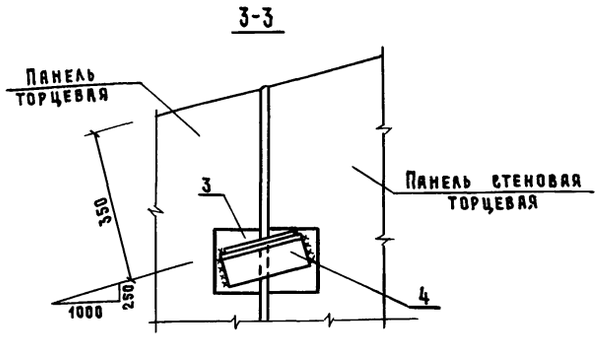

1-1

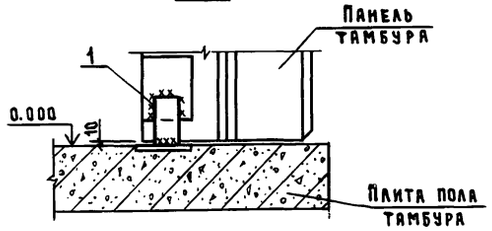

2-2

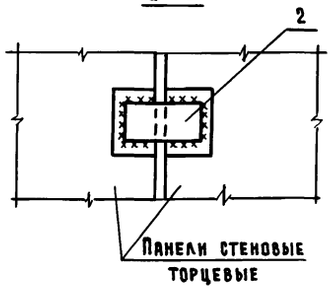

IV

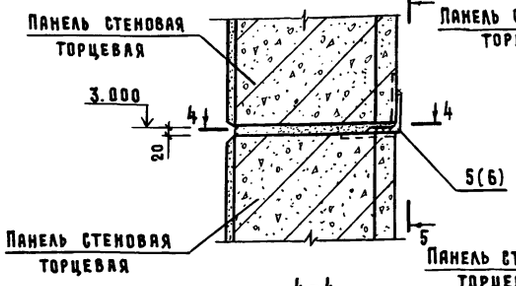

5-5

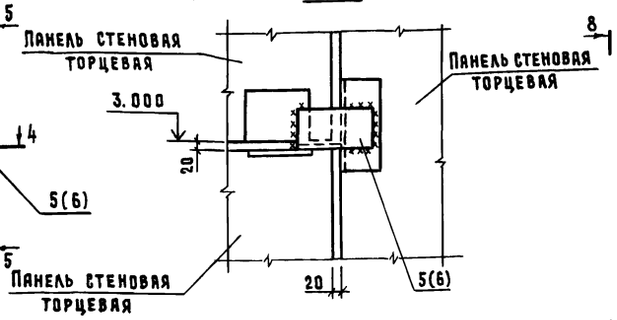

VII

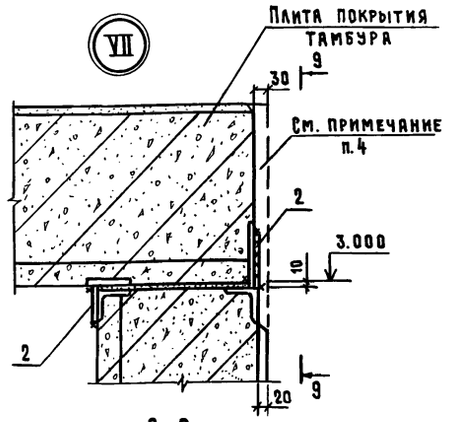

4-4

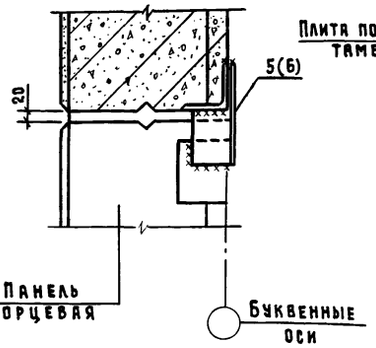

6-6

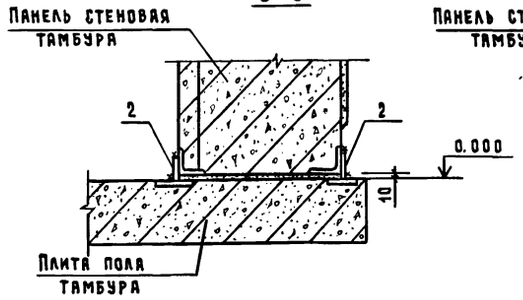

V

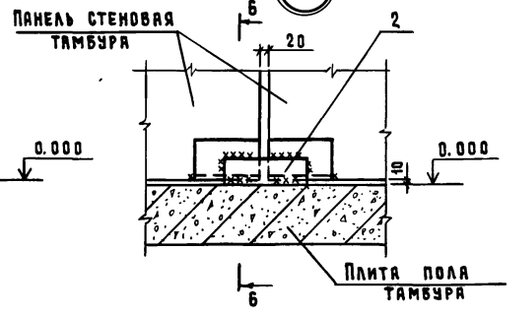

8-8

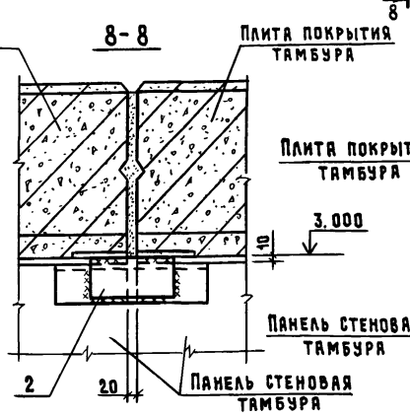

9-9

VI

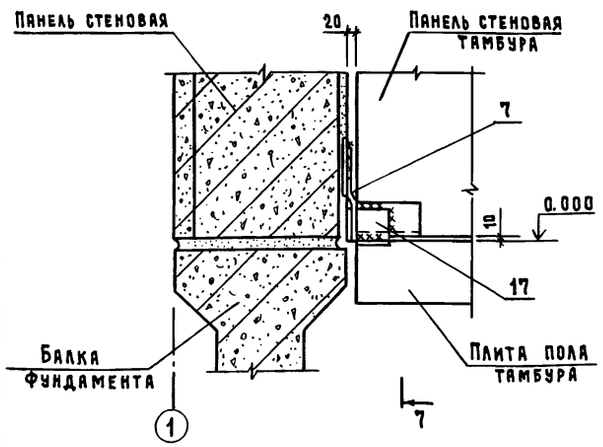

7-7

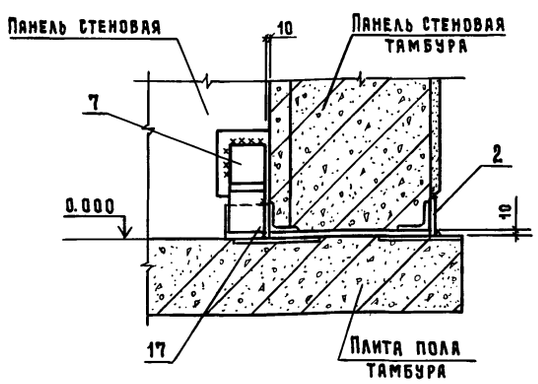

1 Настоящий лист смотреть вместе с листами 19, 20, 21, 22.

2 Монтажные швы выполнять электродами типа Э42 по ГОСТ 9467-75. Высота швов 6 мм.

3 Приварку торцевых панелей стен к балкам покрытия рекомендуется выполнять до монтажа плит покрытия.

4 Поверхности стеновых панелей и плит покрытия с выступающим наружу незащищенным слоем керамзитобетона оштукатурить по сетке цементно-песчаным раствором марки 100.

Согласовано:

Инв. № подл. | Подпись и дата | Взам. инв. №

Привязан

Инв. №

ГИП	Клейн	
Нач. отд.	Гомзяков	
Гл. констр.	Теляковский	
Н. контр.	Юдин	
Гл. спец.	Юдин	
Рук. гр.	Котляр	
Ст. инж.	Чаркин	

801-3-51.85-АС

Родильная на 50 коров с телятником на 230 голов (с электротеплоснабжением, здание со стоечно-балочным каркасом)

Узлы I ... VII к схемам расположения панелей стен

Стадия	Лист	Листов
Р	23	

ГИПРОНИСЕЛЬХОЗ

Копировал 21106-01 28 Формат А2

Альбом I

VIII

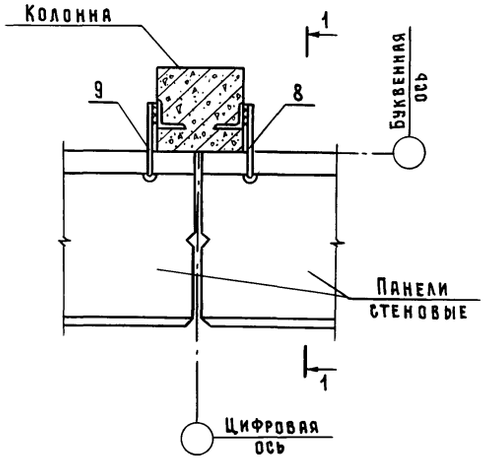

1-1

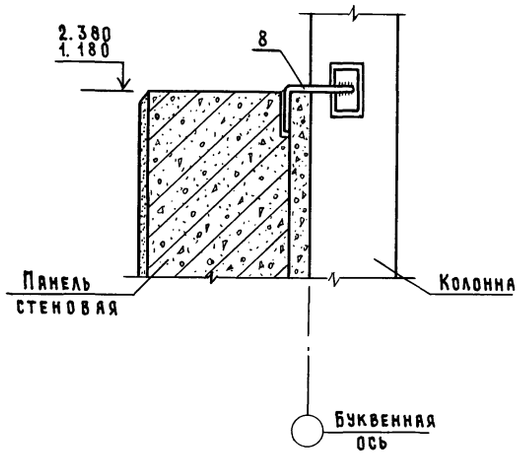

IX

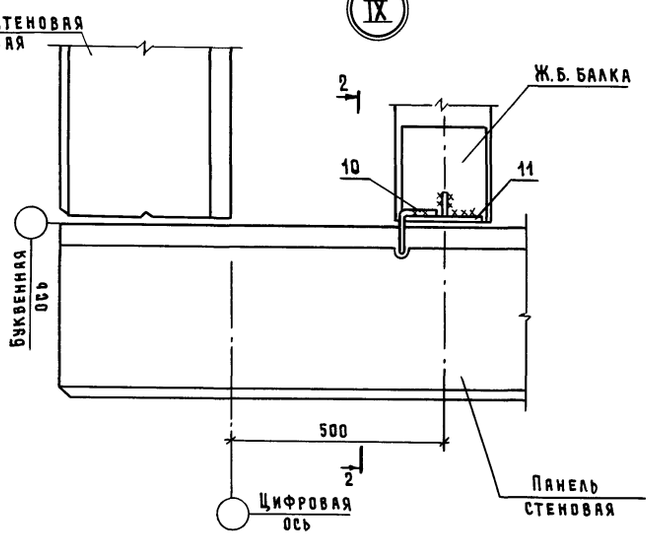

2-2

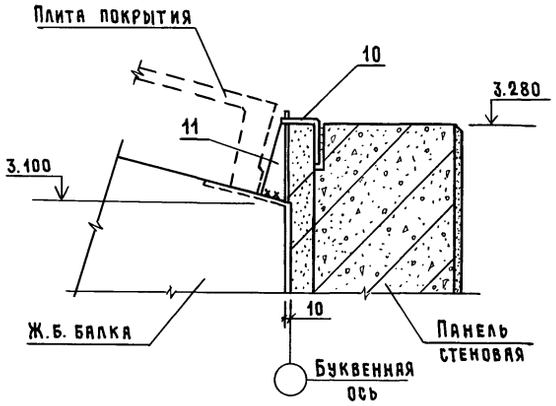

X

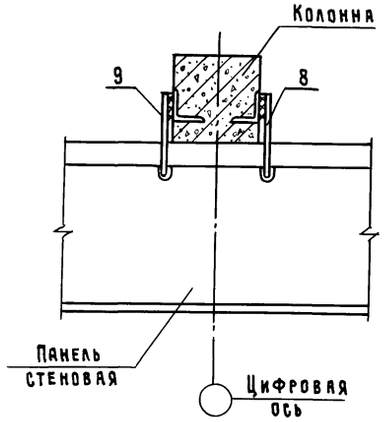

XI

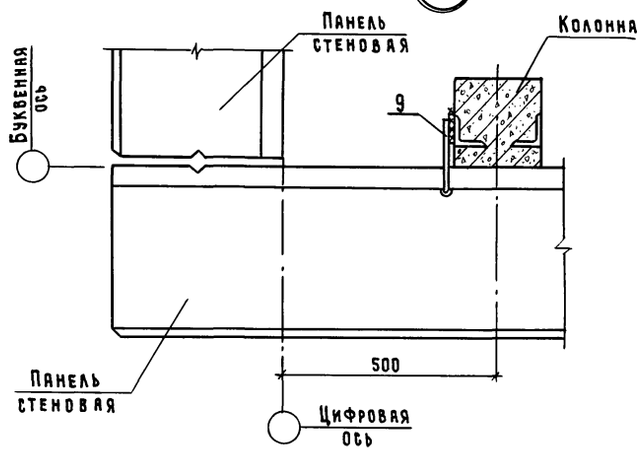

XII

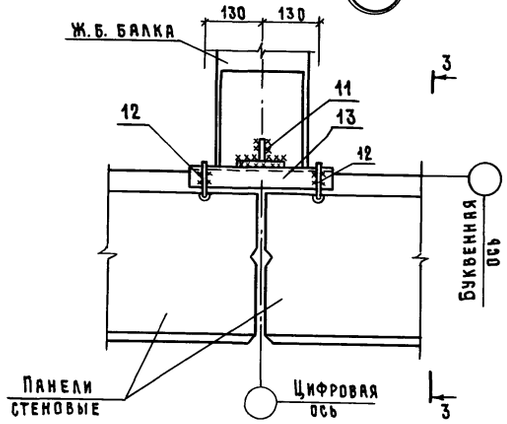

3-3

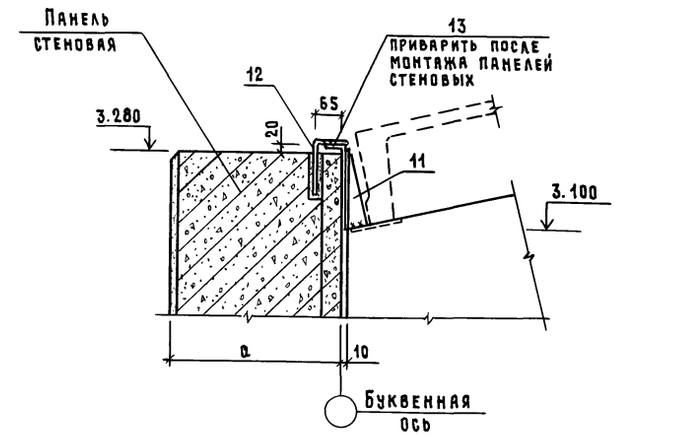

XIII

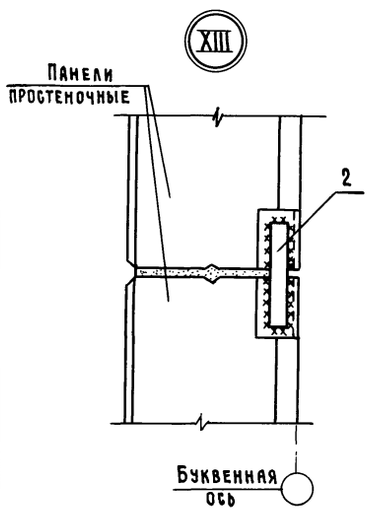

XIV

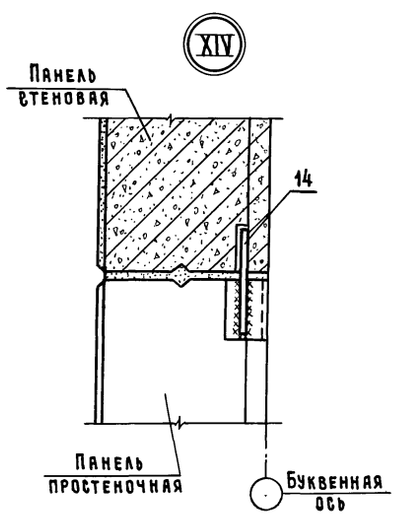

1 Данный лист смотреть вместе с листами 19... 22.

2 Основные примечания даны на листе 23.

Согласовано:

Инв. № подл. | Подпись и дата | Взам. инв. №

				801-3-51.85 - АС	
	ГИП	Клейн			
	Нач. отд.	Гомзяков			
Привязан	Гл. констр.	Теляковский	2.85	Радиальная на 50 коров с телятником на 230 голов (с электротеплоснабжением, здание со стоечно-балочным каркасом)	Стадия: Р; Лист: 24; Листов:
	Н. контр.	Юдин			
	Гл. спец.	Юдин			
	Рук. гр.	Котляр		Узлы VIII... XIV к схемам расположения панелей стен	ГИПРОНИСЕЛЬХОЗ
Инв. №	Ст. инж.	Чаркин			

Копировал — 21106-01 29 Формат А2

Альбом I

XVI

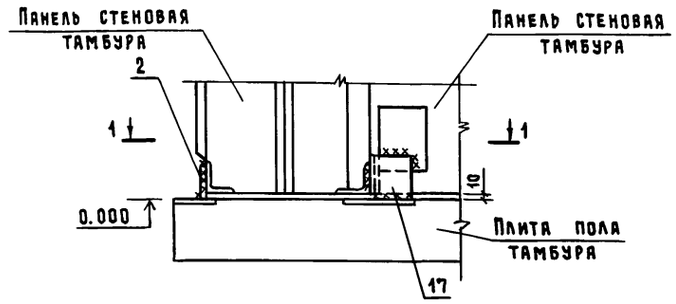

1-1

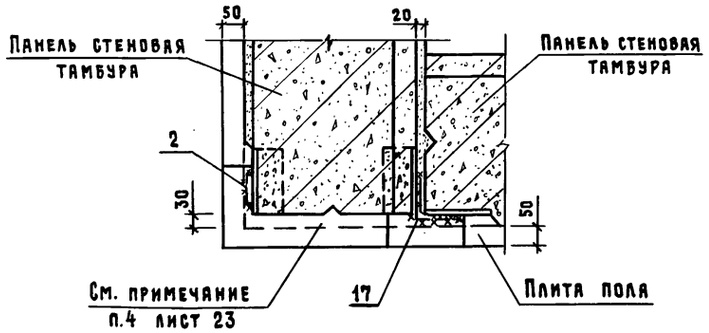

XVII

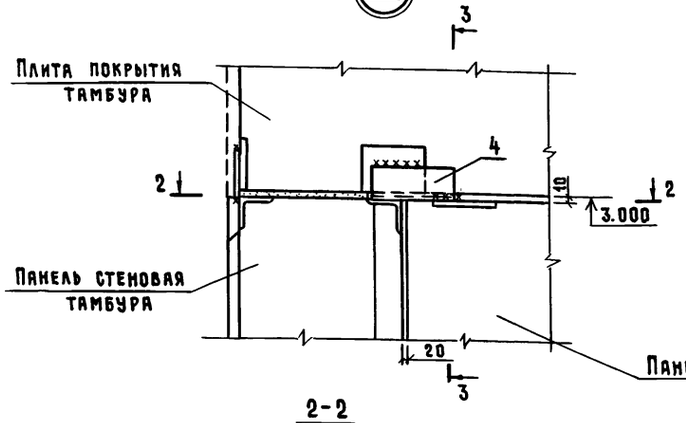

2-2

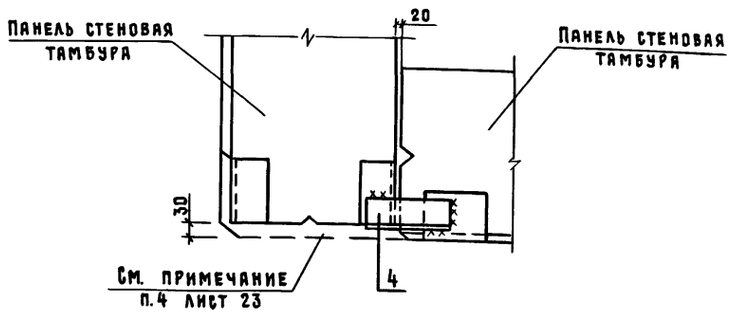

3-3

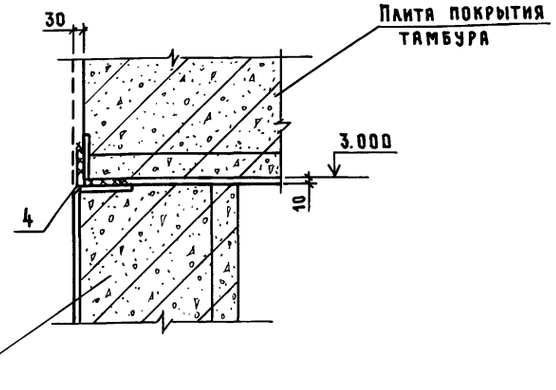

XVIII

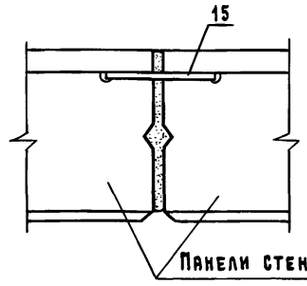

XV

4-4

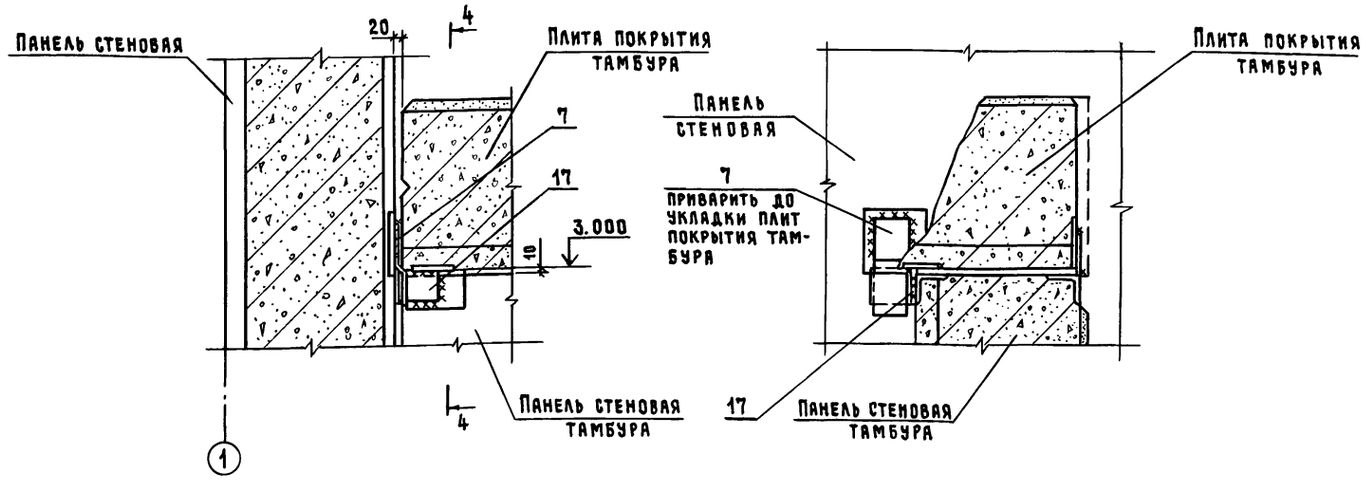

1 Данный лист смотреть вместе с листами 19...22.

2 Основные примечания даны на листе 23.

Согласовано:

Инв. № подл. | Подпись и дата | Взам. инв. №

Привязан

Инв. №

ГИП	Клейн		801-3-51.85-АС
Нач.отд.	Гомзяков		
Гл.констр.	Теляковский		Родильная на 50 коров с телятником на 230 голов (с электротеплоснабжением, здание со стоечно-балочным каркасом)
Н.контр.	Юдин		
Гл.спец.	Юдин		Узлы XV ... XVII к схемам расположения панелей стен
Рук.гр.	Котляр		
Ст.инж.	Чаркин		

Стадия	Лист	Листов
Р	25	

ГИПРОНИСЕЛЬХОЗ

Копировал — 21106-01 30 Формат А2

Альбом I

Ведомость рабочих чертежей основного комплекта марки КМ

Лист	Наименование	Примечание
1	Общие данные	
2	Схемы расположения элементов фахверка перегородок, монорельса	
3	Узлы I...XI к схемам расположения элементов фахверка перегородок и монорельса	
4	Схемы расположения металлических элементов площадок на отметке 2,800	

Ведомость ссылочных и прилагаемых документов

Обозначение	Наименование	Примечание
	Ссылочные документы	
1.450.3-3 вып.1 ч.2	Стальные лестницы, площадки, стремянки и ограждения	
1.439-2	Стальные изделия креплений панельных стен одноэтажных производственных зданий с железобетонным каркасом	

Вид профиля и ГОСТ, ТУ	Марка металла и ГОСТ	Обозначение и размер профиля, мм	N п.п	Код: Марки металла	Код: Вида профиля	Код: Размера профиля	Количество, шт	Длина, мм	Масса металла по элементам конструкций, т: Фахверк перегородок	Площадки	Монорельс	Стойки	Общая масса, т	Масса потребности в материале по кварталам (заполняется изготовителем) т: I	II	III	IV	Заполняется ВЦ
									код элемента конструкции									
1	2	3	4	5	6	7	8	9										
Балки двутавровые ГОСТ 8239-72	Вст3кп2 ГОСТ 380-71	I 12							0,2				0,2					
		I 24									0,1		0,1					
		I 36								2,4			2,4					
		Итого											2,7					
Швеллеры ГОСТ 8240-72	Вст3кп2 ГОСТ 380-71	[16							0,1	0,1			0,2					
		[24							0,1	0,36			0,46					
		Итого											0,66					
Сталь холодногнутая швеллеры ГОСТ 8278-75	Вст3кп2 ГОСТ 380-71	гн. [80×60×4							0,9				0,9					
		гн. [100×60×4							0,5				0,5					
		Итого											1,4					
Сталь угловая равнобокая ГОСТ 8509-72	Вст3кп2 ГОСТ 380-71	∠ 63×63×5							0,2	0,1			0,3					
		∠ 75×75×6								0,01			0,01					
		∠ 140×140×9							0,2			0,2	0,4					
		Итого											0,71					
Сталь листовая ГОСТ 19903-74	Вст3кп2 ГОСТ 380-71	δ=6							0,02	0,01			0,03					
		δ=10							0,03				0,03					
		δ=14							0,03				0,03					
		Итого											0,09					
Сталь рифленая ГОСТ 8568-77	Вст3кп2 ГОСТ380-71	δ=6								0,1			0,1					
	Итого												0,1					
Итого масса металла													5,66					
Стремянки, ограждение площадок	Вст3кп2 ГОСТ 380-71									0,3			0,3					
Опорная консоль РК-1	Вст3кп2 ГОСТ380-71									0,16			0,16					
Всего масса металла	Вст3кп2												6,84					
Масса поставки элементов по кварталам, т (заполняется заказчиком)		I																
		II																
		III																
		IV																

1. Исходные данные по району строительства даны на листе АС3.
2. Монтаж металлических конструкций производить на сварке и на болтах нормальной точности. Высоту сварных швов, кроме оговоренных, принимать равной 6мм. Сварку производить электродами типа Э42 /ГОСТ 9467-75/ по ГОСТ 11534-75.
3. В узлах и деталях даны решения соединений конструктивных элементов между собой. Размеры сварных швов, количество и диаметры болтов определять при разработке КМД по усилиям, указанным в таблице сечений. Минимальное расчетное усилие принимать 3.0т.
4. Изготовление и монтаж конструкций должны производиться согласно СНиП IV-18-75.
5. Указания по антикоррозионной защите металлических конструкций и изделий даны на листе АС-3.

Типовой проект разработан в соответствии с действующими нормами и правилами и предусматривает мероприятия, обеспечивающие взрывную, взрывопожарную и пожарную безопасность при эксплуатации здания

Главный инженер проекта Клейн А.С

ГИП	Клейн	
Нач.отд.	Гомзяков	
Гл.конст.	Телятковский	
Н.контр.	Юдин	
Гл.спец.	Юдин	
Рук.гр.	Котлар	
Руг.гр.	Капнулина	

Привязан

Инв.№

801-3-51.85-КМ

Родильная на 50 коров с телятником на 230 голов с электротеплоснабжением, здание со стоечно-балочным каркасом

Стадия	Лист	Листов
Р	1	4

Общие данные

ГИПРОНИСЕЛЬХОЗ

Согласовано

Инв.№ подл. | Подпись и дата | Взам.инв.№

Схема расположения элементов фахверка перегородок

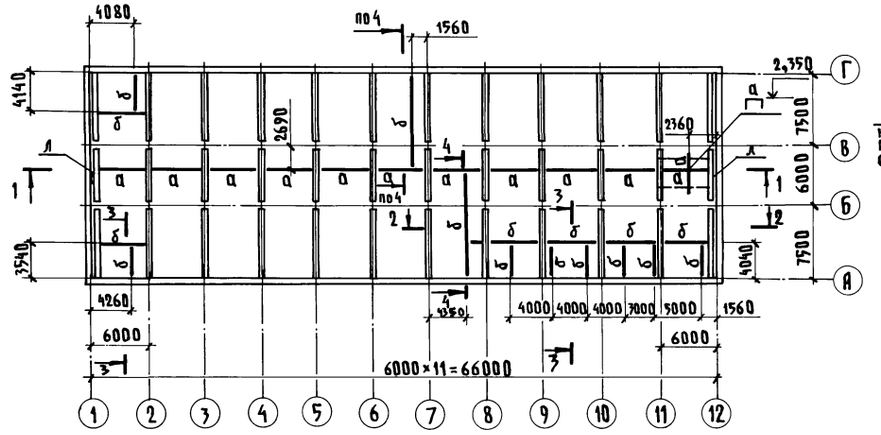

Схема расположения элементов фахверка на отметке 2,800

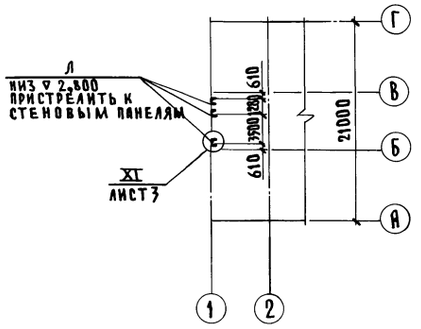

Схема расположения монорельса с гп 2т

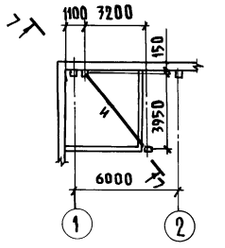

7-7

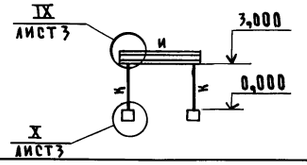

3-3

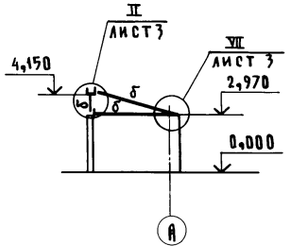

2-2

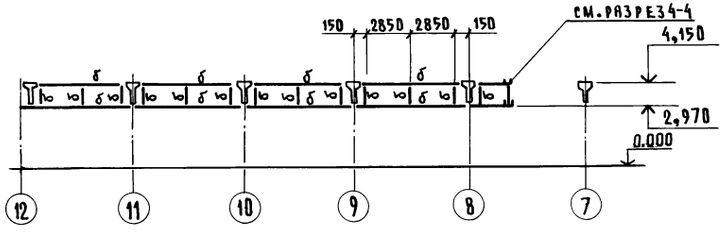

1-1

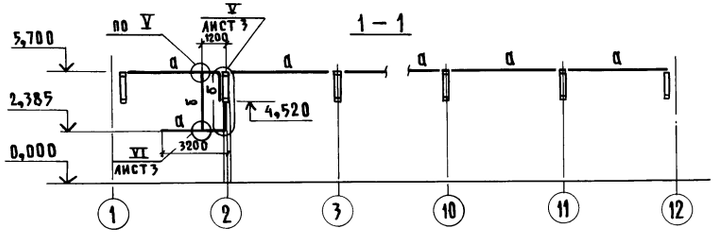

4-4

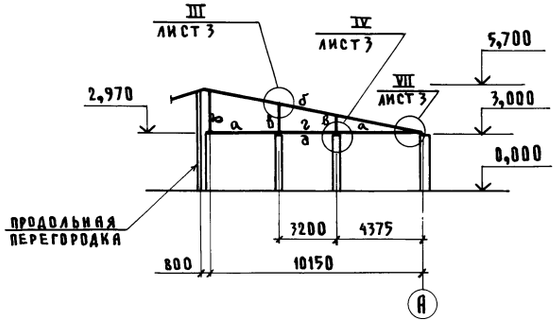

Ведомость элементов

Марка	Сечение: Эскиз	Поз.	Сечение: Состав	Опорные усилия: M_o кН·м	Опорные усилия: N_o кН	Опорные усилия: Q_o кН	Группа конструкций	Марка металла	Примечание
а	2н ⊏	1	2н ⊏100×60×4	конструктивно					438 кг
б	2н ⊏	2	2н ⊏80×60×4	конструктивно					
в	∠	3	∟140×140×9	по гибкости $\lambda \leq 150$					219,3 кг
г	⊏	4	⊏24	конструктивно					144 кг
д	∠	5	∟63×63×5	конструктивно					169 кг
ж	I	6	I12	конструктивно					196,2 кг
и	I	7	I24	3,52	—	2,82			
к	+	8	∟140×140×9	—	2,82	—			
л	⊏	9	⊏16	конструктивно					
								Вст3кп2	

ГИП	Клейн		801-3-51.85-КМ
Нач.отд.	Гомзяков		
Гл.конст.	Теляковский		Родильная на 50 коров стелятником на 230 голов (с электротеплоснабжением, здание со стоечно-балочным каркасом)
Н.контр.	Юдин		Стадия: Р; Лист: 2; Листов:
Гл.спец.	Юдин		Схемы расположения элементов фахверка, перегородок, монорельса
Рук.гр.	Котляр		Гипронисельхоз
Ст.инж.	Захарова		

Привязан

Инв.№

21106-01 32

Копировал Шушакова

Формат А2

Согласовано

Инв.№подл. | Подпись и дата | Взам.инв.№

Альбом I

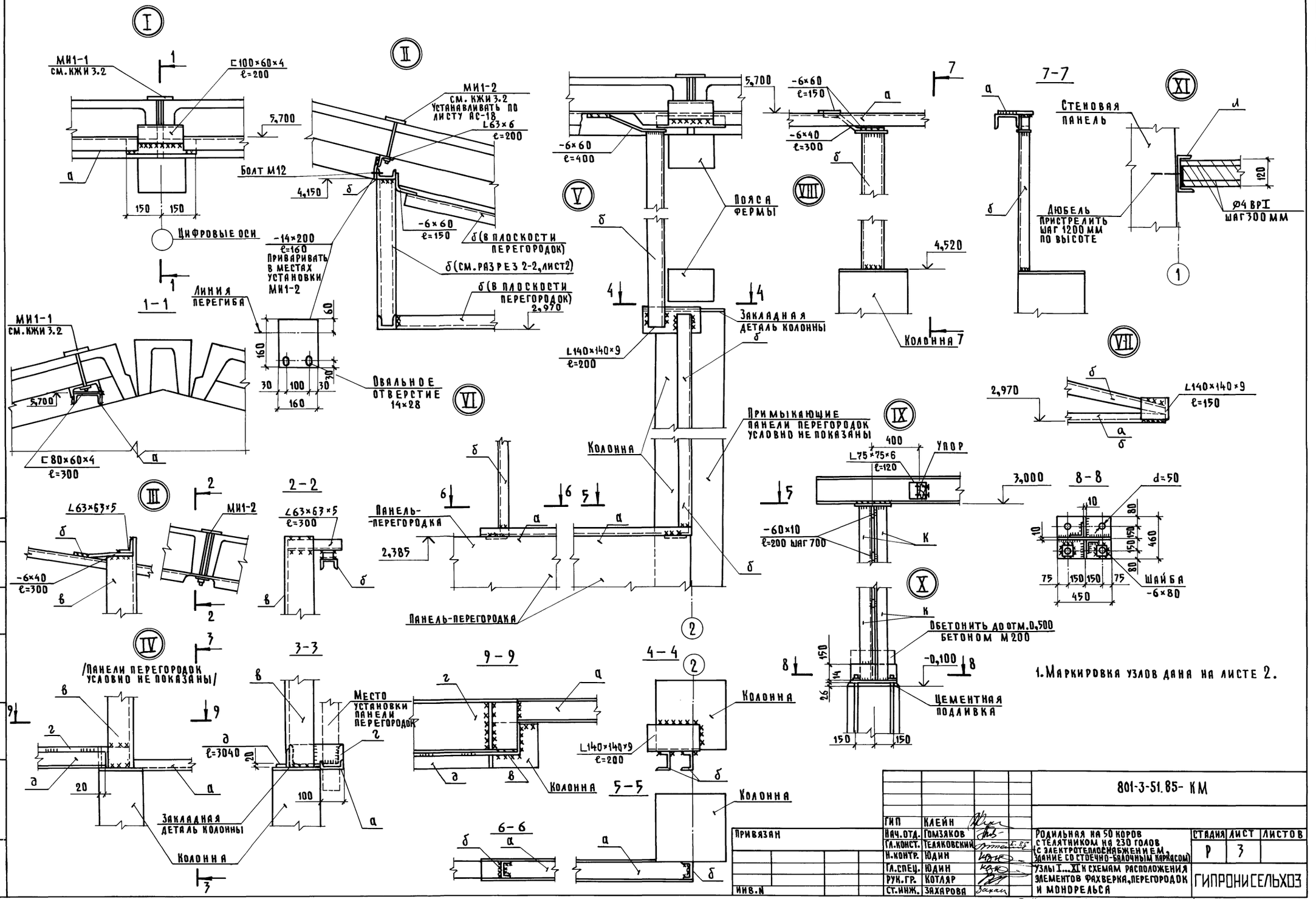

Согласовано

Инв. № подл. | Подпись и дата | Взам. инв. №

				801-3-51.85- КМ	
Привязан		ГИП	Клейн		
		Нач. отд.	Гомзяков	Родильная на 50 коров с телятником на 230 голов (с электротеплоснабжением. Здание со стоечно-балочным каркасом)	Стадия: Р; Лист: 3; Листов:
		Гл. конст.	Теляковский		
		Н. контр.	Юдин		
		Гл. спец.	Юдин	Узлы I...XI к схемам расположения элементов фахверка, перегородок и монорельса	ГИПРОНИСЕЛЬХОЗ
Инв. №		Рук. гр.	Котляр		
		Ст. инж.	Захарова		

21106-01 33 Копировая Шушакова Формат А2

Альбом I

Схемы расположения металлических элементов площадок на отметке 2.800

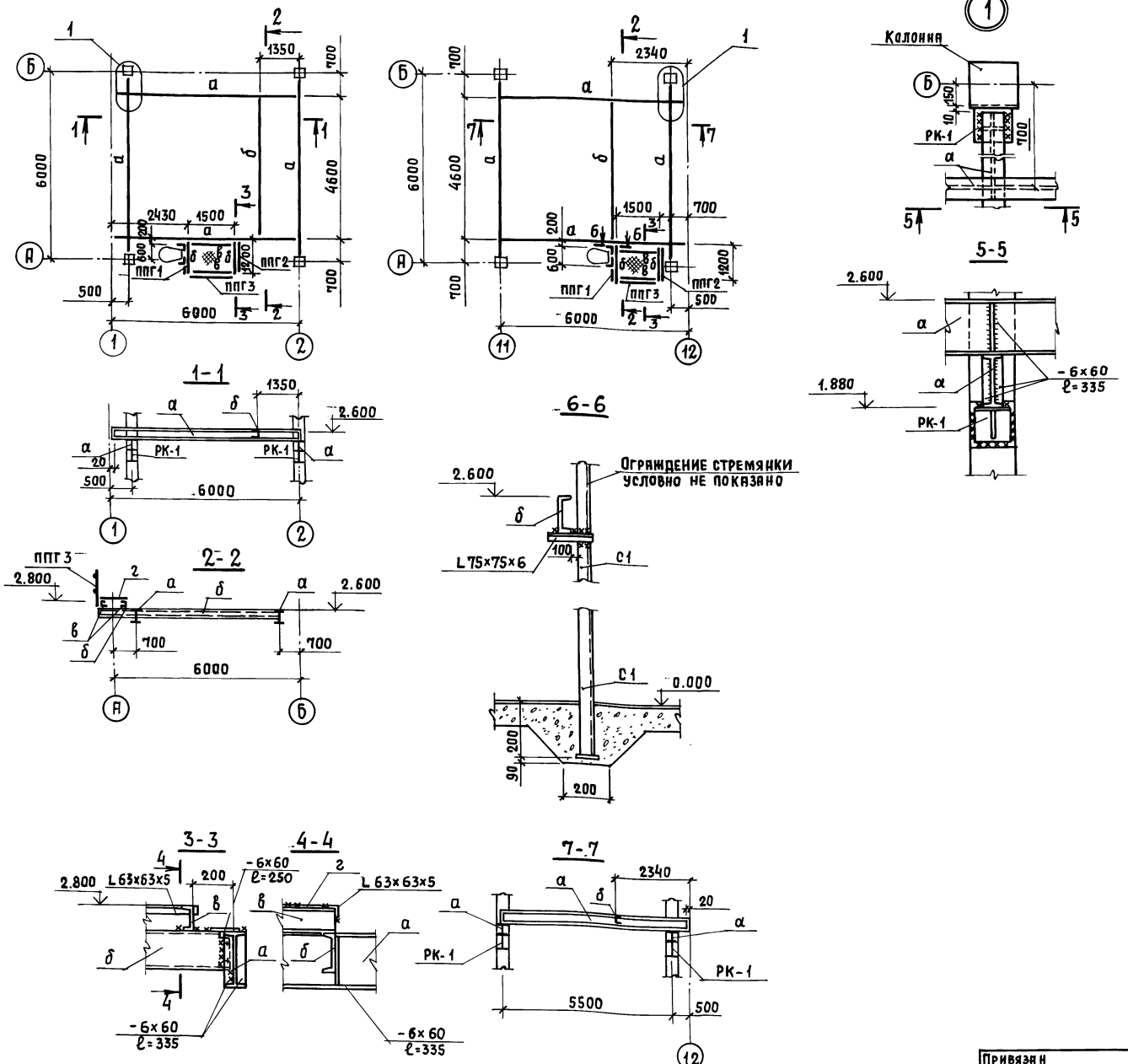

Ведомость элементов

Марка	Сечение			Опорные усилия			Группа конст.	Марка металла	Примечание
	Эскиз	Поз.	Состав	M кНм	N кН	Q кН			
а	I	1	I 36	12.9	—	10.6			
б	[	2	[24	3.8	—	2.8		ВСТ3КП2 по ГОСТ38071	
в	[	3	[16	1.0	—	1.5			
г		4	Рифленая сталь δ=6						

Спецификация к схеме расположения металлических элементов площадки

Марка поз.	Обозначение	Наименование	Кол.	Масса ед. кг	Примечание
		Металлические изделия			
С1	1.450.3-3 вып.1ч.2	Стремянка СХ 40	2	65.8	
ОГС1	1.450.3-3 вып.1ч.2	Ограждение ОГС-18.4	2	18.8	
ППГ1	1.450.3-3 вып.1ч.2	Ограждение ОГПМХЭδ-10.9	2	10.5	
ППГ2	1.450.3-3 вып.1ч.2	Ограждение ОГПМХЭδ-10.12	2	12.5	
ППГ3	1.450.3-3 вып.1ч.2	Ограждение ОГПМХЭδ-10,15	2	16.7	
РК-1	1.439-2	Опорная консоль РК-1	8	19.5	

1. Общие указания даны на листе 1.

Гип	Клейн	801-3-51.85-КМ	
Нач.отд.	Гомзяков		
Гл.конст.	Теляковский	Родильная на 50 коров с телятником на 230 голов (с электротеплоснабжением, здание со стоечно-балочным каркасом)	Стадия: Р; Лист: 4; Листов:
Н.контр.	Юдин		
Гл.спец.	Юдин		
Рук.гр.	Котляр	Схемы расположения металлических элементов площадок на отметке 2.800	Гипронисельхоз
Ст.инж.	Захарова		

Привязан

Инв.№

Согласовано:

Подпись и дата | Взам.инв.№

Инв.№п

21106-01 (34) формат А2

Пров. Снегурев 07.01.87г Коп. Скирмакова

gost.e-ecolog.ru