ТИПОВОЙ ПРОЕКТ
223-1-419.84

ШКОЛА
НА 18 КЛАССОВ
(689-704 УЧАЩИХСЯ)
СО СТЕНАМИ ИЗ КРУПНЫХ ЛЕГКОБЕТОННЫХ БЛОКОВ

АЛЬБОМ I

АРХИТЕКТУРНО-СТРОИТЕЛЬНЫЕ И ТЕХНОЛОГИЧЕСКИЕ ЧЕРТЕЖИ

gost.e-ecolog.ru

ТИПОВОЙ ПРОЕКТ
223-1-419.84

ШКОЛА
НА 18 КЛАССОВ
(689-704 УЧАЩИХСЯ)
СО СТЕНАМИ ИЗ КРУПНЫХ ЛЕГКОБЕТОННЫХ БЛОКОВ

АЛЬБОМ I

СОСТАВ ПРОЕКТА

Альбом I - Архитектурно-строительные и технологические чертежи.
Альбом II - Чертежи санитарно-технические, электрооборудования, связи и сигнализации, автоматики.
Альбом III - Задание заводу изготовителю.
Альбом IV - Спецификация оборудования.
Альбом V - Ведомость потребности материалов.
Альбом VI - Сметы.
Альбом VII - Приспособление здания школы под лечебное учреждение.
Альбом VIII - Помещения общественного назначения, размещаемые в подвале школы.
Альбом IX - Сметы к помещениям общественного назначения.
Альбом X - Проектная документация на перевод помещений общественного назначения для использования под ПРУ.

Проектным институтом
ЦНИИЭП гражданпсельстрой
Гл. инженер института А.П. Цикунов
Гл. архитектор проекта Т.Е. Гольдфарб

Проект
утвержден Госгражданстроем
Приказ № 244 от 19 августа 1983 г.
Рабочая документация введена в действие
ЦНИИЭП гражданпсельстроем
Приказ № 7/Т от 24 января 1989 г.

Ведомость рабочих чертежей основного комплекта дарок. АС, Тх, КТ, ПО

Лист	Наименование	Примечание /стр./
	Архитектурно - строительные чертежи	
1-3	Общие данные	2-4
4	Схема генерального плана	5
5	Схема расположения фундаментов	6
6	Сечения фундаментов	7
7	Сечения фундаментов	8
8	Схема расположения подпольных каналов	9
9	План подвала. Воздухозаборная шахта. Схема расположения плит перекрытия. Разрезы.	10
10	Фасады	11
11	План 1 этажа /блок 1/	12
12	План 2 этажа /блок 1/	13
13	План 1 и 2 этажей /блок 2/	14
14	План 3 этажа /блок 2/. План кинопроекционной.	15
15	План 1 этажа /блок 3/.	16
16	План 2 этажа /блок 3/	17
17	Спецификация перегородок и столярных изделий	18
18	Разрезы 1-1; 2-2; 3-3	19
19	Ведомость отделки помещений	20
20	Экспликация полов	21
21	Экспликация полов для школы приспособляемой под лечебное учреждение /вариант/	22
22	Спецификация к схемам расположения блоков наружных и внутренних стен толщиной 400 и 500 мм.	23
23	Схема расположения блоков наружных стен по оси Б.5	24
24	Схема расположения блоков наружных стен по оси И	25
25	Схема расположения блоков наружных стен по осям Д.1.Т	26
26	Схема расположения блоков наружных стен по оси 4	27
27	Схема расположения блоков наружных стен по оси 7	28
28	Спецификация к схемам расположения блоков внутренних стен и вентиляционных блоков	29
29	Схема расположения блоков внутренних стен по осям Д.4.7	30
30	Схема расположения блоков внутренних стен по осям 3.Е.8.7	31
31	Схема расположения блоков внутренних стен по оси 5	32
32	Схема расположения блоков внутренних стен по оси 6	33
33	Схемы расположения вентиляционных блоков	34
34	Узлы крепления наружных и внутренних стен	35
35	Спецификация анкеров крепления наружных и внутренних стен	36
36	Кладочный план 1 этажа.	37
37	Кладочный план 2 этажа	38
38	Кладочный план 3 этажа	39
39	Ведомость перемычек	40
40	Схема расположения элементов перекрытия 1 этажа	41
41	Схема расположения элементов перекрытия 2 этажа	42
42	Схема расположения элементов перекрытия 3 этажа	43
43	Монолитные участки УМ1 ÷ УМ5-10	44
44	Монолитные участки УМ5-11 ÷ УМ9	45
45	Лестницы л1, л5. Металлические наружные лестницы МА-1, МА-2	46
46	Лестницы л2, л4	47
47	Лестница л3. Будка выхода на крышу.	48
48	Крыльцо главного входа	49
49	Крыльцо главного входа	50
50	Крыльца № 2 ÷ 3	51
51	Развертки вентиляционных каналов. Зонты.	52
52	Развертки вентиляционных каналов.	53
53	Развертки вентиляционных каналов	54
54	План кровли, вентшахты.	55
55	Вентшахты на кровле.	56
56	Эстрада. Планы, сечения	57
57	Учебно-спортивный зал. Развертки стен. Узлы	58
58.	Актовый зал. Развертки стен. Узлы.	59
59	Обеденный зал. Развертки стен. Узлы.	60
60	Экран санузлов. Узлы, детали. Спецификация материалов на индивидуальные изделия К-1, К-2, К-3	61
61	Детали крепления спортивного оборудования.	62
	Прилагаемые материалы	
	Витражи В-1, В-5	63
	Витражи В-2, В-3, В-4	64
	Узлы витражей	65
	Коробки витражей КВ-1, КВ-2, КВ-3, КВ-4	66
	Переплет ПВ-1	
	Чертежи технологического оборудования	
1	Общие данные	67
2	План 1 этажа с расстановкой учебного оборудования и мебели. Блок 1.	68
3	План 2 этажа с расстановкой учебного оборудования и мебели. Блок 1.	69
4	План 1 и 2 этажей. Примеры расстановки учебного оборудования и мебели. Блок 2.	70
5	План 3 этажа с расстановкой учебного оборудования. Блок 2.	71
6	План 1 этажа с расстановкой оборудования и мебели. Блок 3.	72
7	План 2 этажа с расстановкой учебного оборудования и мебели. Блок 3.	73
0.	План 1 этажа с привязкой подводов воды, электроэнергии к технологическому оборудованию столовой.	74
	Чертежи кинотехнологии	
КТ-1	Общие данные.	75
КТ-2	План актового зала.	76
КТ-3	Разрезы „А-А" и „Б-Б" актового зала.	77
КТ-4	План кинопроекционной	78
КТ-5	Разрезы „В-В" и „Г-Г" кинопроекционной.	79
КТ-6	Схема внешних соединений электросилового и кинопроекционного оборудования.	80
КТ-7	Схема внешних соединений электросилового и кинопроекционного оборудования.	81
КТ-8	Схема внешних соединений звуковоспроизводящего устройства „Звук Т2-25"	82
КТ-9	Монтажная схема кинопроекционной.	83
КТ-10	Кабельный журнал.	84
	Чертежи постановочного освещения.	
ПО-1	Общие данные.	85
ПО-2	Постэ эвочное освещение.	
	Расчетная схема.	86
ПО-3	Планы на отм. 3.300, 6.550.	
	Электросети постановочного освещения.	87
ПО-4	Разрез I - I.	
	Электросети постановочного освещения.	88

Проект привязан в соответствии с действующими нормами и правилами, в том числе пожарной и взрыво-безопасности

Главный архитектор проекта

Главный инженер проекта

Проект разработан в соответствии с действующими нормами и правилами, в том числе пожарной и взрыво-безопасности

Главный архитектор проекта Т.С. Гольдфарб

Главный инженер проекта О.П. Шилова

Привязан

223-1-419.84 - АС

Н.контр.	Шилова		
Нач. маст.	Магидин		
ГИП	Шилова		
Исполн.	Лебедева		

Школа на 18 классов /689-794 учащихся/ со стенами из крупных легкобетонных блоков

Стадия Р | Лист 1 | Листов

Общие данные

ЦИНИЭП гражданжелезстроя

Копировал Гок-

Формат А2

Типовой проект 223-1-419.84 Альбом I

Инв. № подл. | Подпись и дата | Взам. инв. №

ГСКБ г. Орел 2-3900-53

Ведомость спецификаций

Лист	Наименование	Примечание
8	Спецификация элементов к схеме расположения подпольных каналов.	
9	Спецификация сборных изделий	
17	Спецификация перегородок и столярных изделий	
22	Спецификация к схеме расположения блоков нарушных стен толщиной 400 мм	
22	Спецификация к схеме расположения блоков нарушных стен толщиной 500 мм	
28	Спецификация к схеме расположения блоков внутренних стен и вентиляционных блоков	
28	Спецификация к схеме сетки С-1 (С-2)	
29	Спецификация к схеме расположения сеток С-1 (С-2)	
39	Спецификация перемычек	
42	Спецификация к схемам расположения элементов перекрытий	
43	Спецификация материалов на монолитные участки	
44	Спецификация арматуры на плоские каркасы	
44	Спецификация материалов на монолитные участки	
45	Спецификация изделий на лестницы Л1 и Л5, на металлические лестницы МЛ-1, МЛ-2.	
46	Спецификация сборных изделий на лестницу Л2 и Л4	
47	Спецификация изделий на лестницу Л3.	
48	Спецификация материалов на крыльцо главного входа и заделок в проемах лестничных клеток.	
49	Спецификация материалов на крыльцо главного входа.	
50	Спецификация элементов на крыльца Л2 ÷ Л3	
52	Спецификация металла на зонты вентблоков	
52	Спецификация металлических элементов	
54	Спецификация сборных ж.б. и металлических изделий	
56	Спецификация древесины	
57	Спецификация материалов на индивидуальные изделия.	
58	Спецификация металла.	

Ведомость ссылочных и прилагаемых документов

Обозначение	Наименование	Примечание
Серия 1.133-2 вып.7,8	Блоки нарушных стен для жилых и общественных зданий	
Серия 1.134-2 вып.4,5	Блоки внутренних стен, вентиляционные блоки для жилых и общественных зданий	
Серия 1.225-2 вып.5*	Железобетонные прогоны	
Серия 1.141-1 вып.60,58*	Панели перекрытий железобетонные многопустотные	
Серия 1.243.1-4	Плиты плоские железобетонные	
Серия 1.138-2 вып.1	Железобетонные парапетные плиты для жилых зданий	
Серия 1.138-10 вып.1	Перемычки железобетонные для зданий с кирпичными стенами	
Серия 1.231.9-7 вып.1	Панели перегородок гипсобетонные	
Серия 1.241-7 вып.19,20	Предварительно напряженные панели	
Серия 1.236-6 в.1 ч.1,2	Окна и балконные двери общественных зданий	
Серия 1.236.5-9	Окна и балконные двери деревянные стройным остеклением для общественных зданий	
Серия 1.136.5-19	Двери деревянные входные нарушные тамбурные и служебные для жилых и общественных зданий	
Серия 1.136-10	Двери деревянные внутренние для жилых и общественных зданий	
Серия 1.136-2	Подоконные деревянные доски для жилых и общественных зданий	
Серия 1.136-12 вып.1	Фрамуги для входных, балконных и внутренних дверей	
Серия 1.055.1-1	Ступени бетонные и железобетонные	
Серия 1.251-3 вып.1*	Лестничные марши	
Серия 1.252-1 вып.1	Железобетонные лестничные площадки для общественных зданий.	
Серия 1.252-3 вып.1*	Лестничные площадки.	
НИ-03-03 альб. 71-64	Металлические изделия.	
Серия 2.130-1 вып.2	Детали стен и перегородок жилых зданий	
Серия 2.130-1 вып.21	Детали стен и перегородок жилых зданий	
Серия 2.130-1 вып.8	Детали стен и перегородок жилых зданий	
Серия 2.140-1 вып.1	Детали перекрытий жилых зданий	
Серия 2.240-1 вып.2	Детали перекрытий общественных зданий	
Серия 2.244-1 вып.4	Детали полов общественных зданий	
ГОСТ 6141-82	Плитка керамическая глазурованная для облицовки внутренних стен.	

Обозначение	Наименование	Примечание
ГОСТ 10632-77	Плиты древесностружечные. Тех. условия	
ГОСТ 2977-82	Шпон строганый	
ГОСТ 24454-80 Е	Пиломатериалы хвойных пород. Размеры	
ГОСТ 103-76	Полоса стальная горячекатаная	
ГОСТ 2590-71*	Сталь горячекатаная круглая	
ГОСТ 2591-71*	Сталь горячекатаная квадратная	
ГОСТ 3262-75*	Трубы стальные водогазопроводные	
ГОСТ 5781-82	Сталь горячекатаная для армирования	
ГОСТ 8240-72	Сталь горячекатаная. Швеллеры.	
ГОСТ 8478-81	Сетки стальные для железобетонных конструкций	
ГОСТ 8509-72*	Сталь прокатная угловая разнополочная	
ГОСТ 6266-81	Листы гипсокартонные. Технические условия.	
ГОСТ 18124-75*	Листы асбестоцементные плоские.	

*При привязке проекта необходимо учесть состояние производственной базы и при необходимости заменить серии:
1.141-1 вып. 58 на 1.141-1 вып. 63,
1.251-3 вып. 1,2 на 1.251.1-4,
1.252-3 вып. 1 на 1.252.1-4,
1.225-2. вып. 5 на 1.225-2 вып. 11

Ведомость объемов сборных бетонных и железобетонных конструкций по рабочим чертежам основного комплекта марки АС

№ п/п	Наименование группы элементов конструкций	Код	Кол., м³	Примечание
1	Прогоны	582500	18,8	
2	Перемычки	582800	9,5	
3	Блоки стеновые нарушные	583500	755,9	
4	Блоки стеновые внутренние			
5	Перегородки	583300	78,5	
6	Плиты перекрытий	584200	442,5	
7	Элементы лестниц	589100	38,9	
8	Архитектурно-строительные элементы здания	580000	14,2	
	Всего бетона и железобетона		1358,3	

223-1-419.84 - АС

Типовой проект 223-1-419.84 Альбом I

Инв. № подл. | Подпись и дата | Взам. инв. №

Привязан

Инв. №

Н. контр.	Шилтова	
Инж.	Магидин	
Инж.	Шилтова	
Инж.	Недбедева	

Школа на 18 классов /689-704 учащихся/ со стенами из крупных легкобетонных блоков

Стадия	Лист	Листов
Р	2	

Общие данные /продолжение/

Цинизм Гражданскельстрой

Формат А-2

Типовой проект 223-1-419.84 Альбом I

Ведомость основных комплектов рабочих чертежей

Обозначение	Наименование	Примеч.
АС	Архитектурно-строительные чертежи	
Тх	Чертежи технологического оборудования	
Кт	Кинотехнология	
ПО	Постановочное освещение	
ОВ	Отопление и вентиляция	
ВК	Водопровод и канализация	
ЭО	Электрооборудование	
СС	Связь, сигнализация	
АВ	Автоматика вентиляции	

Общие указания

Типовой проект школы на 18 классов (689-704 учащихся) со стенами из легкобетонных блоков для сельского строительства разработан мастерской №4 института ЦНИИЭП граждансельстрой (г. Москва, ул. Профсоюзная, дом 93а)

Разработка проекта выполнена на основании задания утвержденного Госгражданстроем 3 сентября 1982 года.

Проект предназначен для применения в IВ подрайоне, II и III климатических районах с расчетной зимней температурой наружного воздуха -20°, -30°, -40° с обычными геологическими условиями:

Класс ответственности I

Степень огнестойкости II

Примерная схема генерального плана разработана на основании СНиП II-60-75, СНиП-65-73

Предлагаемая схема генерального плана участка школы является рекомендацией, определяющей взаимосвязь зон участка. На участке предусмотрены зоны: спортивная, учебно-опытная, отдыха и хозяйственного двора. Участок полностью благоустраивается и озеленяется. Проезды и основные подходы к зданию асфальтируются. По периметру участка устраивается защитная полоса зеленых насаждений

Здание школы на 18 классов рассчитано на размещение 10-летней школы на 689-704 учащихся с соотношением потоков 1:1:2:2

Здание школы решено двух-трехэтажным объемом.

Планировка здания школы решена с учетом группировки помещений в секции и группы:

а/ учебные секции - раздельно для I-III, IV-VIII, IX-X, подготовительных классов;

б/ группы общешкольных помещений;

в/ группа учебно-спортивных помещений.

В составе проекта школы на 18 классов (689-704 учащихся) разработаны следующие планировочные решения:

— собственно школы с венткамерой в подвале;

— приспособление здания школы для размещения в нем лечебного учреждения на 210 коек согласно СН 515-79;

— подвала с размещением хозяйственно-бытовых помещений.

При привязке варианта проекта школы с последующим приспособлением ее под лечебное учреждение надлежит пользоваться (помимо альбомов I и II) альбомом VII, учитывающим дополнительные мероприятия, связанные со спецификой лечебного учреждения как в процессе строительства, так и в процессе перевода школьного здания на режим лечебного учреждения.

К этому же варианту одновременно должен быть привязан подвал (см. альбом VIII) с хозяйственно-бытовыми помещениями, которые впоследствии будут использоваться для нужд лечебного учреждения.

Здание школы на 18 классов (689-704 учащихся) запроектировано с несущими продольными и поперечными стенами шагом 6,3; 9 и 12 м. Пространственная жесткость здания обеспечивается работой перекрытий как сплошных горизонтальных дисков в системе с продольными и поперечными стенами-вертикальными диафрагмами.

Наружные стены выполняются из крупных легкобетонных блоков γ=1000 кг/м³ по серии 1.133-2 вып.7,8 с частичным применением кирпича глиняного пустотелого ГОСТ 6316-74 с объемной массой кладки γ=1600 кгс/м³. Внутренние стены выполняются из крупных шел.-бетонных блоков по серии 1.134-2 вып.4,5 с частичным применением кирпича глиняного обыкновенного ГОСТ 510-71*. Утеплитель - пенобетон γ=400 кгс/м³

Поверхности блочных наружных стен окрасить ПВХ составом светлых тонов. Поясные, доборные и подоконные блоки в заводских условиях покрыть красящим составом в цвет кирпичных стен. Наружные поверхности кирпичных стен выполнить из отборного глиняного кирпича под расшивку швов без перевязки в двух рядах кладки. Швы западающие. Деревянные детали импостов и заделок покрыть белой эмалью. Цоколь и стены вентшахт оштукатурить „под шубу" с последующей окраской ПХВ составом темных тонов. Тем же составом красить поверхности вентблоков и вентшахт на крыше. По всему периметру здания устраивается асфальтовая отмостка шириной 1,0 м. Все открытые металлические детали и сварные соединения должны быть защищены антикоррозийным покрытием. Состав и способ нанесения антикоррозийных покрытий назначается по СНиП III-23-76.

При производстве работ в зимнее время руководствоваться указаниями СНиП III-17-78; СНиП III-15-76; СНиП III-15-80. Монтаж стен вышележащего этажа производить только после монтажа и анкеровки плит перекрытия нижележащего этажа. При возведении монолитных бетонных и шел.-бетонных участков обеспечить условия укладки и твердения бетонной смеси при положительной температуре. Способ искусственного подогрева определяется строительной организацией, осуществляющей строительство.

				223-1-419.84-АС		
Привязан				Школа на 18 классов (689-704 учащихся) со стенами из крупных легкобетонных блоков	Стадия	Лист	Листов
		Н. контр.	Шилтова		Р	3	
		Нач. маст.	Магидин				
		ГИП	Шилтова	Общие данные (окончание)	ЦНИИЭП граждансельстрой		
Инв. №		Исполн.	Медведева				

Инв. № подл. 9-3006-55 | Подпись и дата | Взам. инв. №

Схема генерального плана

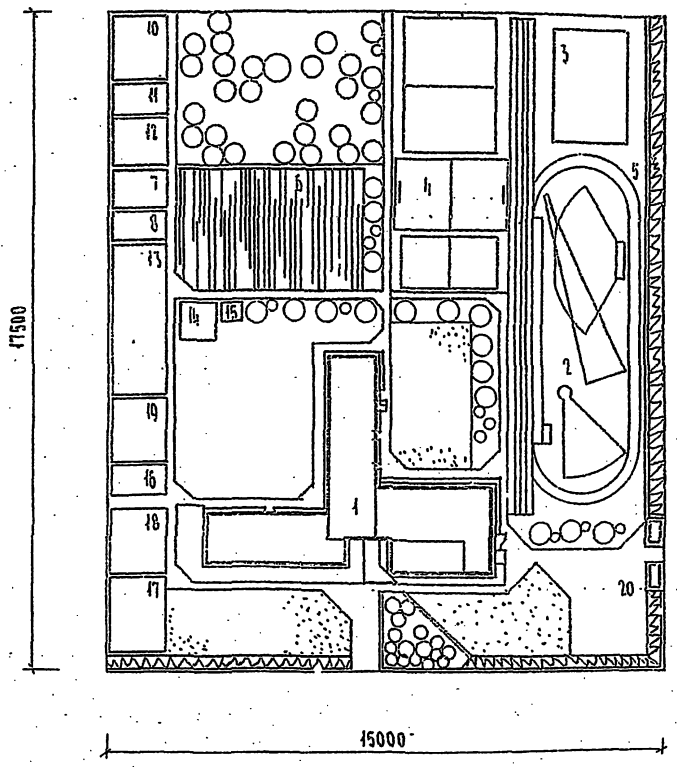

Состав и площади зон земельного участка школы на 18 классов

№ № по ген. плану	Наименование зон	№ № типовых проектов	Площадь м²
1	Здание школы		
	Спортивная зона		
2	Легкоатлетическая площадка		4890,0
3	Гимнастическая площадка		600,0
4	Площадка для спортивных игр		1950,0
5	Полоса препятствий		160,0
	Учебно-опытная зона		
6	Участок овощных и полевых культур		1800,0
7	Участок плодового сада		2200,0
8	Участок питомника		100,0
9	Участок коллекционного отдела		150,0
10	Теплица с зооуголком		236,0
11	Зоолого-животноводческий отдел		100,0
12	Участок отдела биологии		200,0
13	Участок начальных классов		600,0
14	Метеорологическая и географ. площадка		100,0
15	Площадка для занятий на воздухе		30,0
	Зона отдыха		
16	Площадка для игр подготовительн. классов		100,0
17	Площадка для подвижных игр 1-3 кл.		300,0
18	Площадка для подвижных игр 4-8 кл.		250,0
19	Площадка для тихого отдыха 4-8 кл.		200,0
20	Хозяйственная зона		500,0
	Зеленые насаждения, дорожка, проезды		8657,0

Баланс территории

№ № по порядку	Наименование	Площадь м²
1	Площадь участка	26200,0
2	Площадь застройки	2053,8
3	Площадь спортивных площадок	7600,0
4	Площадь площадок, дорожек, хоздвора	1500,0
5	Площадь озеленения	15033,0

Типовой проект 223-1-419.84 Альбом I

Инв. № подл. 2-3006-56 | Подпись и дата | Взам. инв. №

Привязан

Инв. №

Н. контр.	Гольдфарб	
	Цикунов	
	Магидин	
	Гольдфарб	

223-1-419.84-АС

Школа на 18 классов (669-704 учащихся) со стенами из крупных легкобетонных блоков

Схема генерального плана

Стадия	Лист	Листов
Р	4	

ЦНИИЭП гражданскельстрой

Формат А2

Таблица нагрузок на отм. -0.000

dd сечений		1-1	2-2	3-3	4-4	8-8	9-9	18-18	23-23	26-26
кн/пм при толщине наружных стен	400 мм	82.0	94.0	147.0	30.0	91.0	123.0	125.0	94.0	147.0
	500 мм	77.0	105.0	157.0	38.0	97.0	130.0	125.0	94.0	147.0

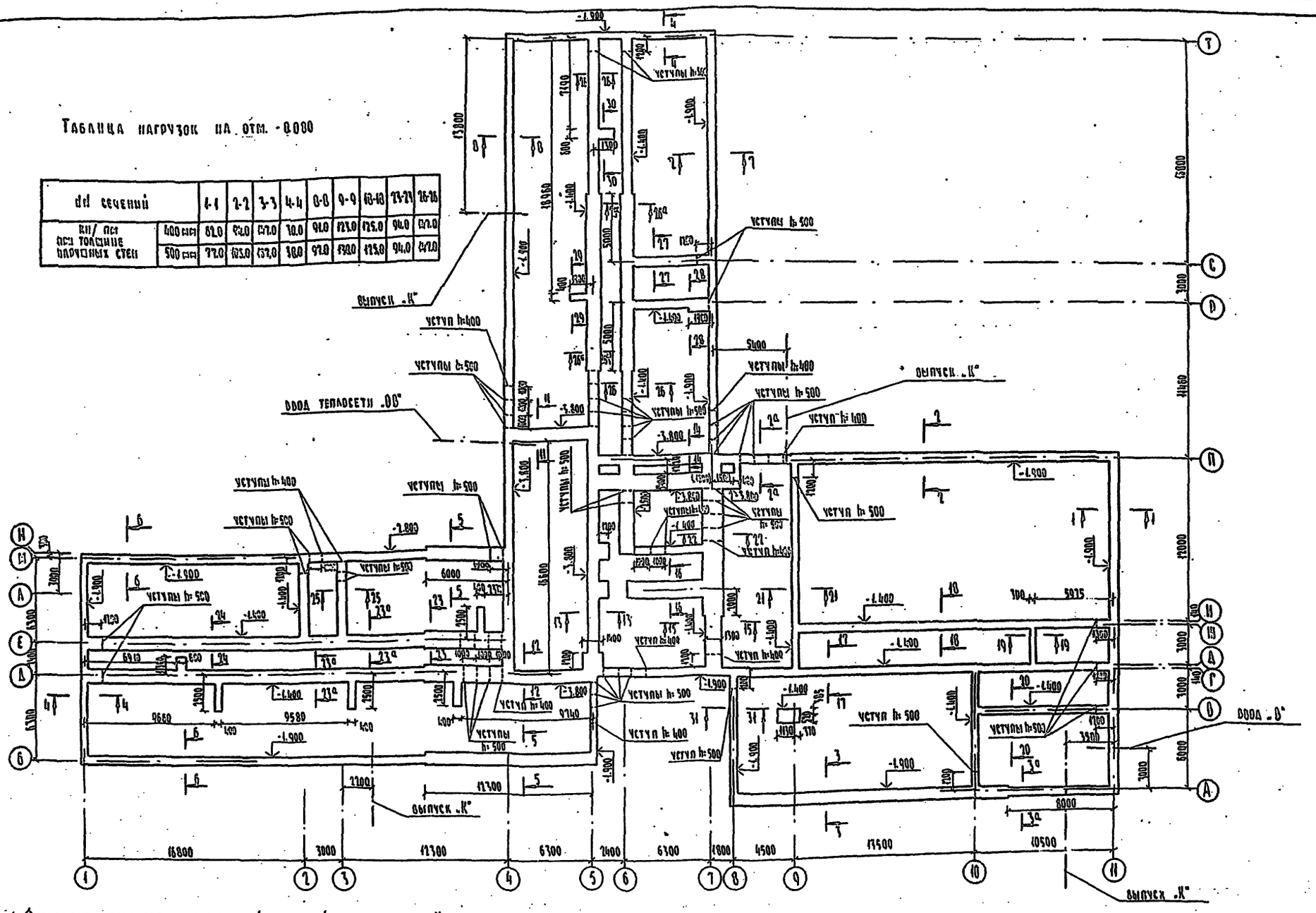

1. Фундаменты разработаны для зданий толщиной наружных стен 400 мм. 500 мм.
2. Расчетное давление R на грунт под подошвой фундаментов определено согласно п.2 прилож. к СНиП II-13-75 при условном расчетном давлении R=0,2 мПа
3. Материал фундаментов - бутобетон из бута м50 и бетона м50. Расход бутобетона при толщ. стен 400 мм - 640 м³ 500 мм - 680 м³
4. Указания по устройству гидроизоляции и отмостки см. общие данные лист 1
5. Отверстия для пропуска коммуникаций см. лист 8
6. Над отверстиями шириной не более 600 мм проложить арматуру 4Ф6АI. Общий вес 70 кг.
7. В наружной стене подвала предусмотреть продухи
8. Вход в подвал см. на листе 9

Типовой проект 223-1-419.84 Альбом I

Н. контр.	Шилатова		
Нач. маст.	Магидин		
Гип	Шилатова		
Исполн.	Медведева		

223-1-419.84-АС

Школа на 18 классов (600-700 учащихся) со стенами из крупных легкобетонных блоков

Стадия	Лист	Листов
Р	5	

Схема расположения фундаментов

ЦНИИЭП Гражданпромстрой

Формат А2

Копировал: [illegible]

Инв. № подл. 2-3006-57 | Подпись и дата | Взам. инв. №

Сечение 1-1

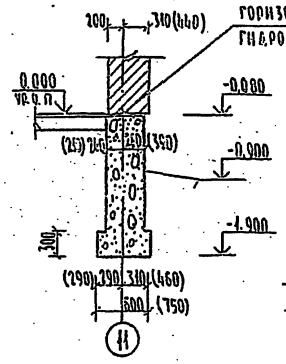

Сечение 2-2 2а-2а

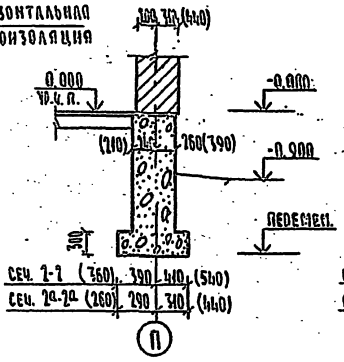

Сечение 3-3; 3а-3а

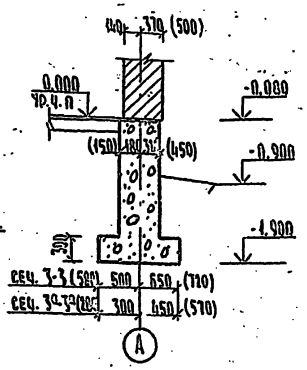

Сечение 4-4

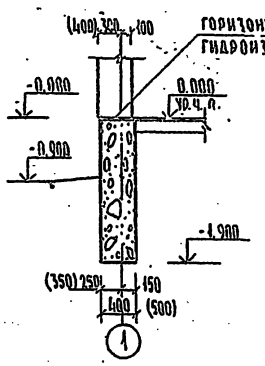

Сечение 5-5

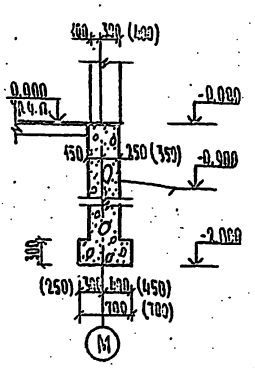

Сечение 6-6

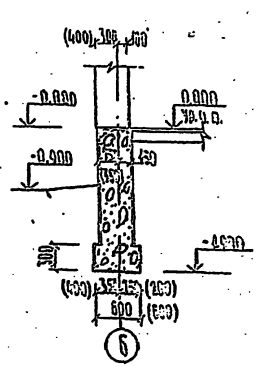

Сечение 7-7

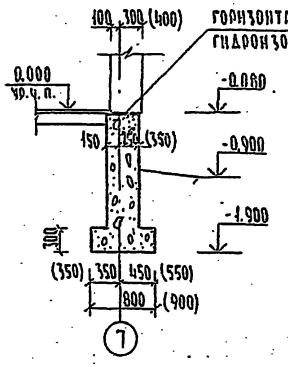

Сечение 8-8

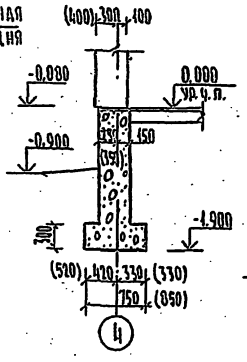

Сечение 9-9

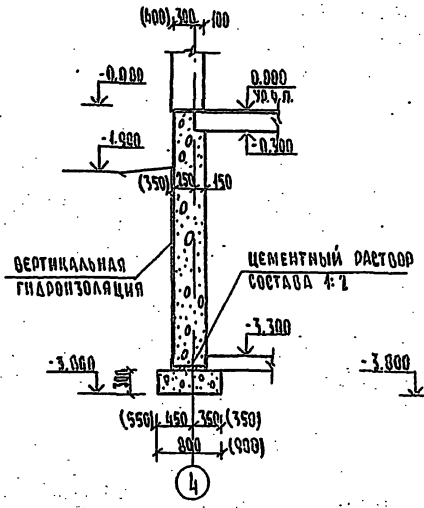

Сечение 10-10

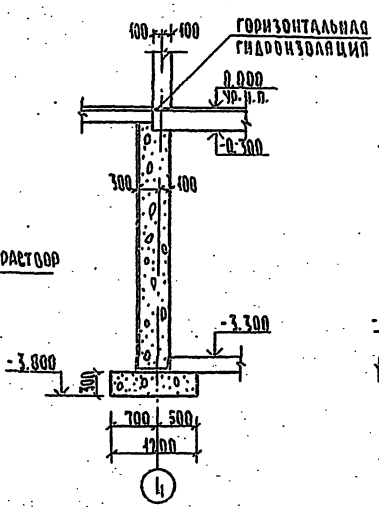

Сечение 11-11

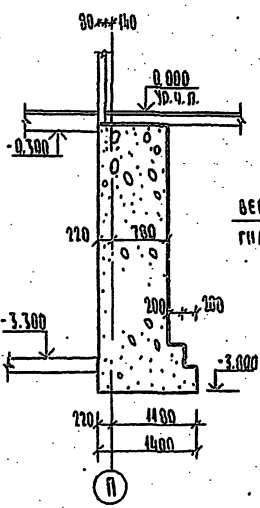

Сечение 12-12

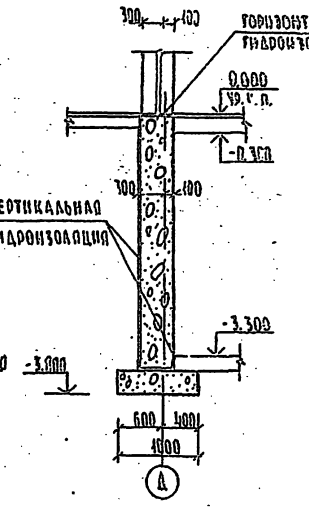

Сечение 13-13

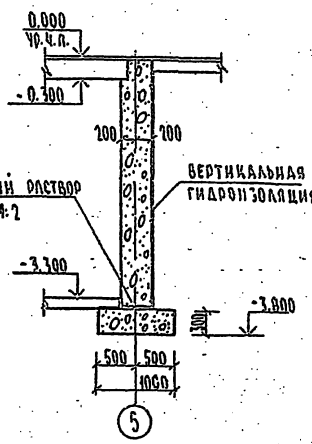

Сечение 14-14

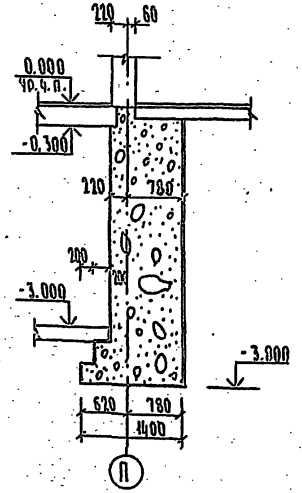

Сечение 15-15

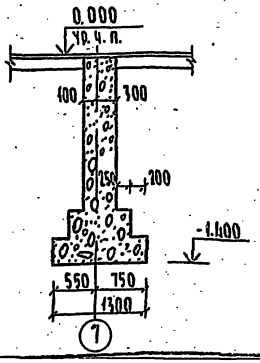

1. Общие примечания даны на листе 5
2. Размеры в скобках даны при толщине наружных стен 500 мм, 640 мм.

Привязан

Н. контр.	Шилова		
Нач. маст.	Магилин		
ГИП	Шилова		
Исполн.	Шведова		

223-1-419.84-АС

Школа на 18 классов (684-704 учащихся) со стенами из крупных легкобетонных блоков

Стадия	Лист	Листов
Р	6	

Сечения фундаментов

ЦНИИЭП гражданселькстрой

Типовой проект 223-1-419.84 Альбом I

Инв. № подл. | Подпись и дата | Взам. инв. №

2-3006-58

Сечение 16-16

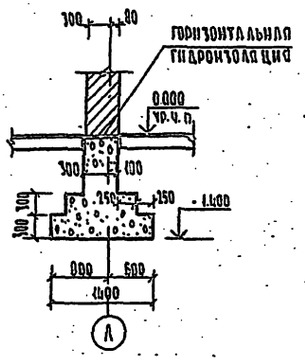

Сечение 17-17

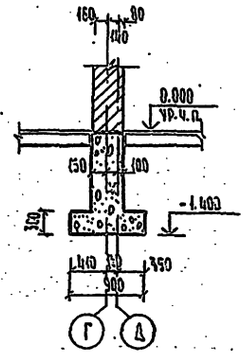

Сечение 18-18

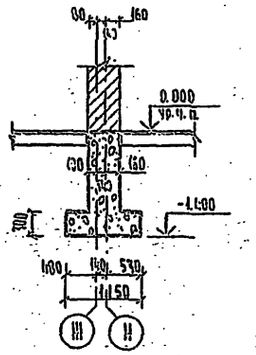

Сечение 19-19

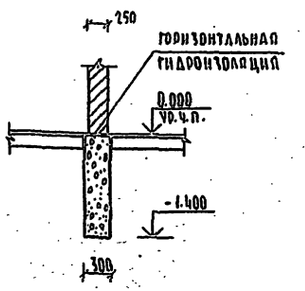

Сечение 20-20

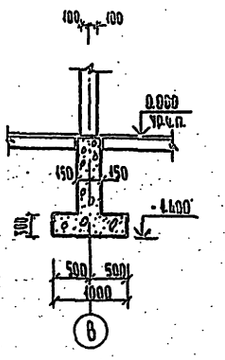

Сечение 21-21

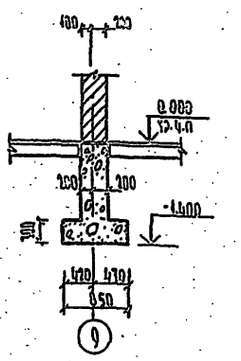

Сечение 22-22

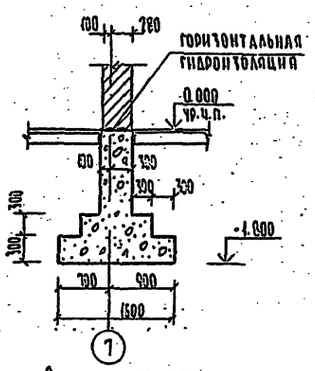

Сечение 23-23; 23а-23а

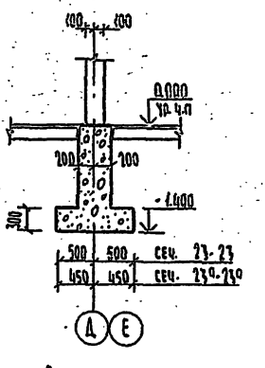

Сечение 24-24

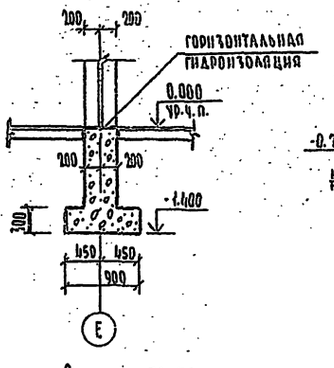

Сечение 25-25

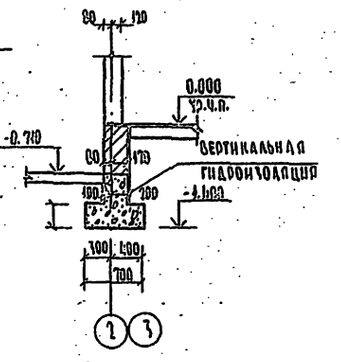

Сечение 26-26, 26а-26а

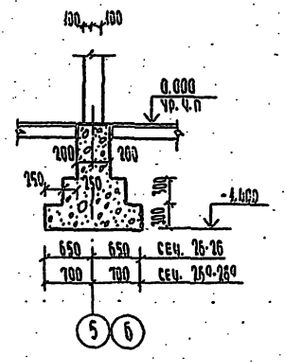

Сечение 27-27

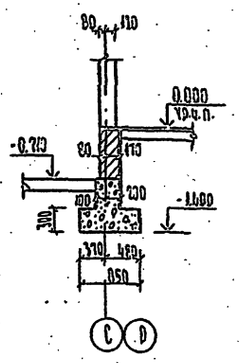

Сечение 28-28

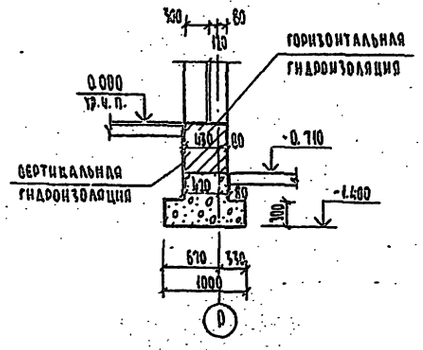

Сечение 29-29

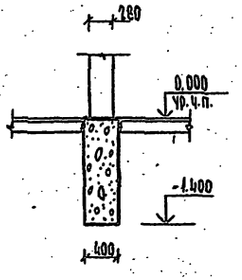

Сечение 30-30

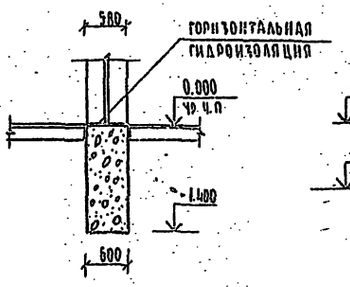

Сечение 31-31

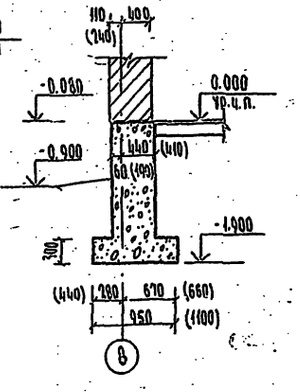

1. Общие примечания даны на листе 5
2. Размеры в скобках даны при толщине наружных стен 640 мм.

Привязан				223-1-419.84-АС
	Н. контр.	Шилтова		Школа на 18 классов (689-704 учащихся) со стенами из крупных легкобетонных блоков
	Нач. маст.	Магидин		Сечения фундаментов
	Гип	Шилтова		ЦНИИЭП гражданскельстрой
Инв. №	Исполн.	Шведова		

Стадия: Р | Лист: 7 | Листов:

Копировал: [illegible]

Формат А2

Инв. № подл. 2-3006-59 | Подпись и дата | Взам. инв. №

223-1-419.84 Альбом I

Типовой проект 223-4-449.84 Альбом I

Условные обозначения

Перекрытие подпольных каналов деревянными щитами

Перекрытие подпольных каналов железобетонными плитами

Места установки съемных плит и щитов

Спецификация элементов к схеме расположения подпольных каналов

Марка поз.	Обозначение	Наименование	Кол.	Масса ед. кг.	Примеч.
		Ж.б. изделия			
ПТ 12.5-8.6	1. 263.4-4	Плита плоская ПТ 12.5-8.6	45	96	
ПТ 12.5-15-4	1. 263.4-4	ПТ 12.5-15-4	6	148	
		Деревянные изделия			
ЩС-1	223-4-449.84 л. 8	Щит деревянный ЩС-1	45	0.034	м³
ЩС-2	223-4-449.84 л. 8	ЩС-2	65	0.032	м³
ЩС-3	223-4-449.84 л. 8	ЩС-3	3	0.025	м³
ЩС-4	223-4-449.84 л. 8	ЩС-4	8	0.025	м³

ЩС-1	840
ЩС-2	740
ЩС-3	650
ЩС-4	640

Сечение а-а

Ниша подпольного крана низ на отм. -0.700

Подпольный канал 500×450 (h)

Отв. ВК 500×500(h) отм. низа при привязке

Сечение 1-1 (2-2, 3-3)

сеч. 1-1	150	600	250	100
сеч. 2-2	150	500	250	100
сеч. 3-3	150	450	250	100

Сечение 4-4

Сечение 5-5

Сечение 6-6

Подготовка из бетона марки М 50

Обмазка горячим битумом за 2 раза

1. Перед устройством подпольных каналов необходимо сделать подсыпку грунта с послойным трамбованием до отметки днища каналов.
2. Стенки каналов выполнять из кирпича М75 (ГОСТ 530-71) на цементном растворе М 25. Бетонная подготовка из бетона М50
3. Раскладка плит и щитов перекрытия не показана (см. сечения)
4. В местах поворота подпольных каналов под плиты и щиты укладывать L 75×5. Общий вес 65 кг.
5. Съемные щиты укладывать на глинянсм растворе.
6. Наружные стены подпольных каналов, соприкасающиеся с грунтом обмазать горячим битумом за 2 раза.
7. Щиты ЩС-1 ÷ ЩС-4 обработать огнезащитным составом и антисептировать совместно.
8. Конструкции полов показаны условно, поверхность съемных щитов и плит должна соответствовать материалу пола
9. В местах пересечения стен подпольными каналами предусмотреть проемы, размеры которых должны соответствовать габаритам подпольных каналов. Отметки низа отверстий соответствуют отметке низа подпольных каналов
10. Съемные щиты устанавливаются в местах пропусков стояков.

Привязан

Инв. №

Подпись и дата

Взам. инв. №

Инв. № подл. 2-2006-60

Н. контр.	Шатова	
Нач. маст.	Магнани	
ГИП	Шатова	
Исполн.	Медведева	

223-4-449.84-АС

Школа на 16 классов (689-704 учащихся) со стенами из крупных легкобетонных блоков

Стадия	Лист	Листов
Р	8	

Схема расположения подпольных каналов

ЦНИИЭП граждансельстрой

План подвала

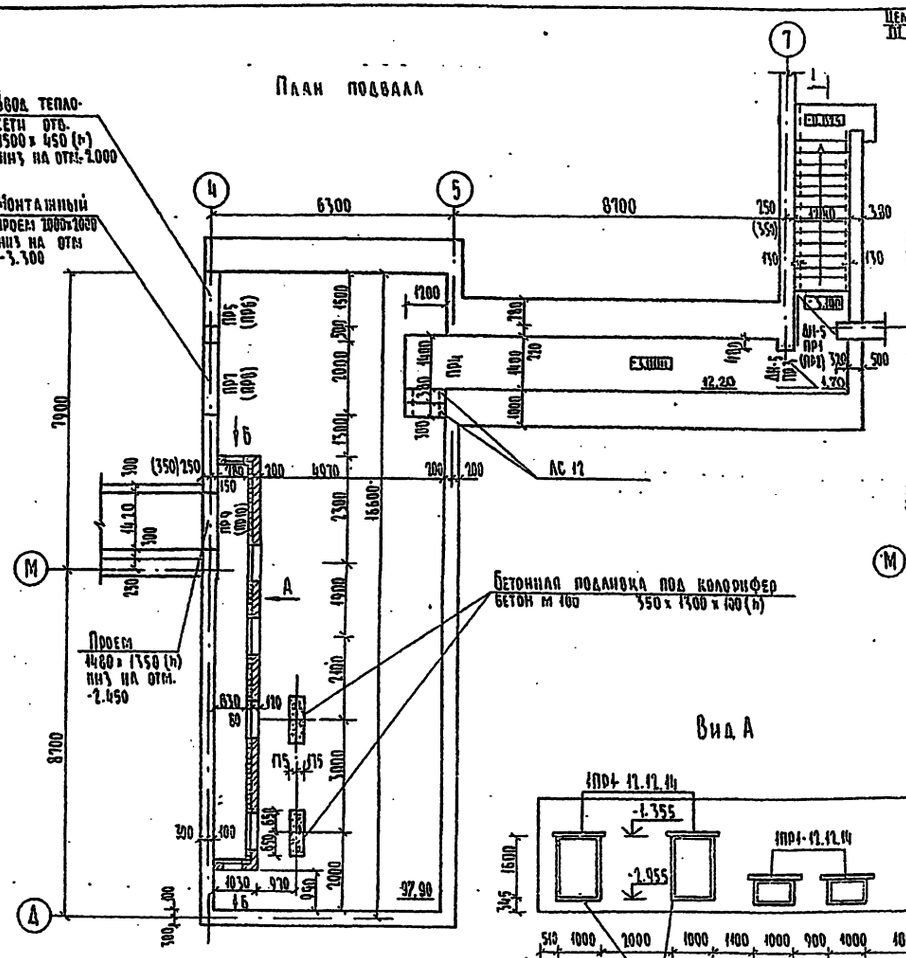

Воздухозаборная шахта

Разрез 1-1

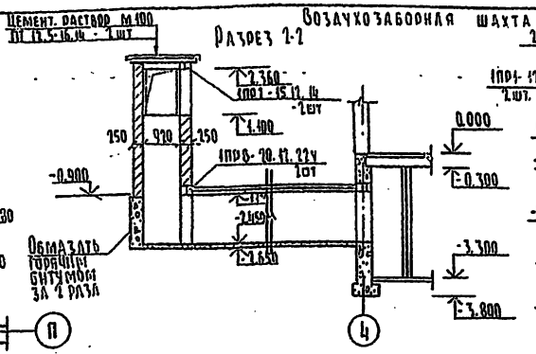

Разрез 3-3

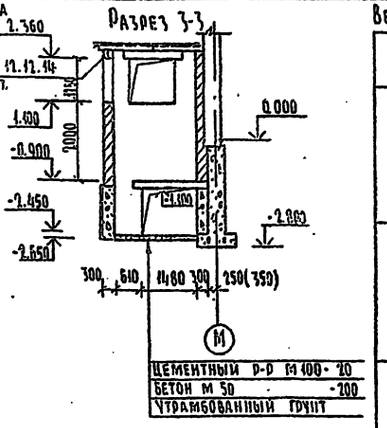

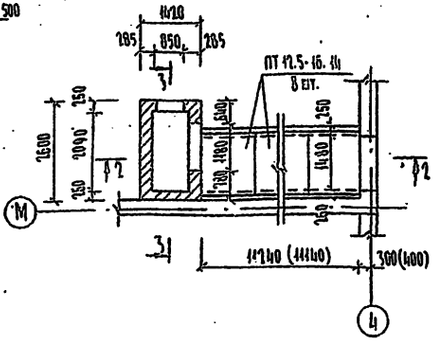

Вид А

Вид Б

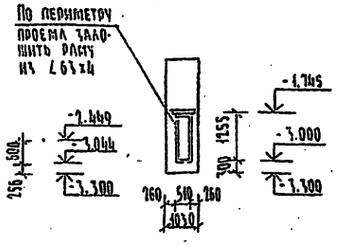

Разрез 4-4

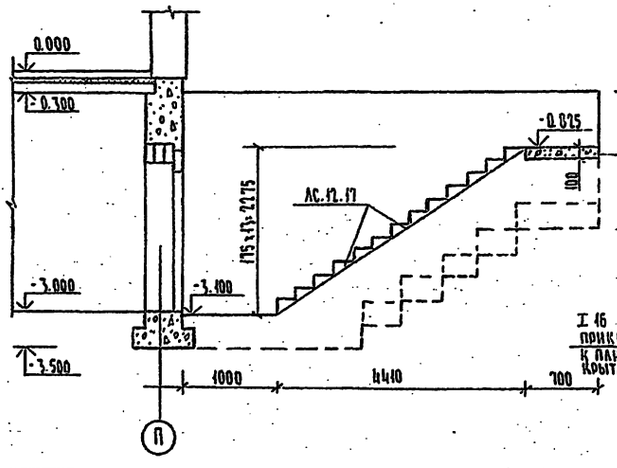

Схема расположения плит перекрытия

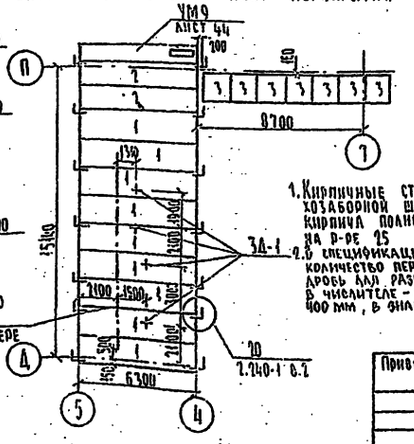

Ведомость перемычек

Тип	Схема	Сечение
ПР1 (ПР2)	1ПР38-12.11.22у	4 шт - ПР1 5 шт - ПР2
ПР3	1ПП1-11.11.14	
ПР4	1ПР38-18.11.22у	
ПР7 (ПР8)	1ПР8-24.11.22у	1 шт - ПР7 1 шт - ПР8
ПР5 (ПР6) ПР9 (ПР10)	1ПР8-20.11.22у	1 шт - ПР5 (ПР9) 2 шт - ПР6 (ПР10)

Спецификация сборных изделий

Марка поз	Обозначение	Наименование	Кол. шт.	Масса ед. кг.	Примеч
1	1.141-1 - 6.58	ПКВ - 63.15а	9	2975	
2	1.141-1 6.58	ПК - 63.12а	2	2250	
3	1.243-1-4	ПТ 12.5-16.14	17	648	
УМ9	223-1-419.84 л.44	Монолитный участок УМ9	1		
	1.138-10 в.1	1ПП1-11.11.14	9	50	
	1.138-10. в.1	1ПП1-15.11.14	2	75	
	1.138.-10 в.1	1ПР38-12.11.22у	4/5	75	
	1.138-10 в.1	1ПР38-18.11.22у	3	125	
	1.138-10 в.1	1ПР28-20 25.22у	2	275	
	1.138-10 в.1	1ПР8 - 20.11.22у	3/4	175	
	1.138-10 в.1	1ПР38-24.25.22у	1	325	
	1.138-10 в.1	1ПР8 - 24.11.22у	1/2	175	
	1.055.1-1	АС 12-17	13	135	
	1.055.1-1	АС 12	2	135	
ДН5	1.136.5-19	ДН 21-9 Ц11	2		
	ГОСТ 8509-72	∠50 х 5	17.6пм	66.35	
	ГОСТ 8509-72	∠63 х 4	7.6пм	29.64	
	ГОСТ 8239-72	I 16	9 пм	143.0	
	223-1-419.84 л.61	3А-1	4	4.89	
	ГОСТ 5781-82	ф10 АI ℓ=900	14	0.56	

1. Кирпичные стены канала и воздухозаборной шахты выполнять из кирпича полнотелого красного М75 на р-ре 25
2. В спецификации сборных изделий количество перемычек дано через дробь для разных толщин стен, в числителе - для стен толщиной 400 мм, в знаменателе - 500 мм.

Привязан

Инв. №

Н. контр.	Шилова	
Нач. маст.	Магидин	
ГИП	Шилова	
Исполн.	Медведева	

223-1-419.84-АС

Школа на 18 классов (684-704 учащихся) со стенами из крупных легкобетонных блоков

Стадия: Р | Лист: 9 | Листов:

План подвала. Воздухозаборная шахта. Схема расположения плит перекрытия. Разрезы

ЦНИИЭП гражданзельстрой

Копировал

Формат А1

Инв. № подл. | Подпись и дата | Взам. инв. №

2-3006-84

Типовой проект
223-1-419.84
Альбом I

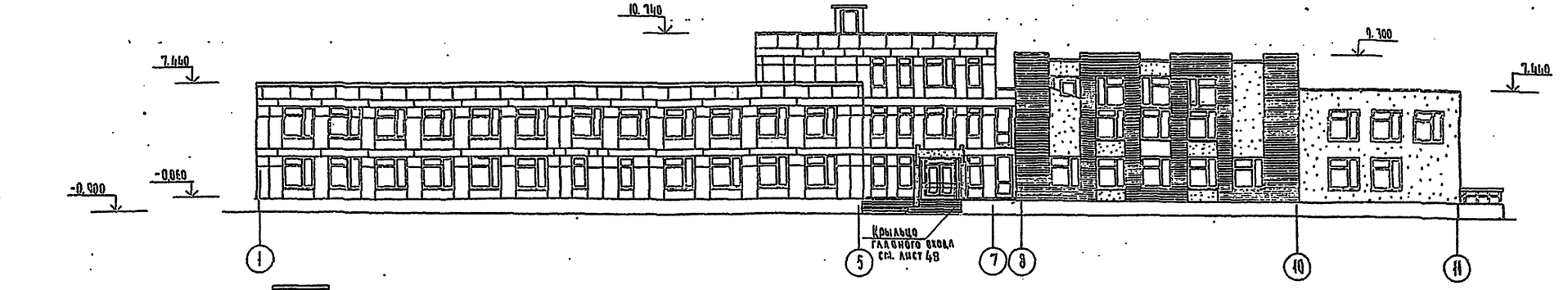

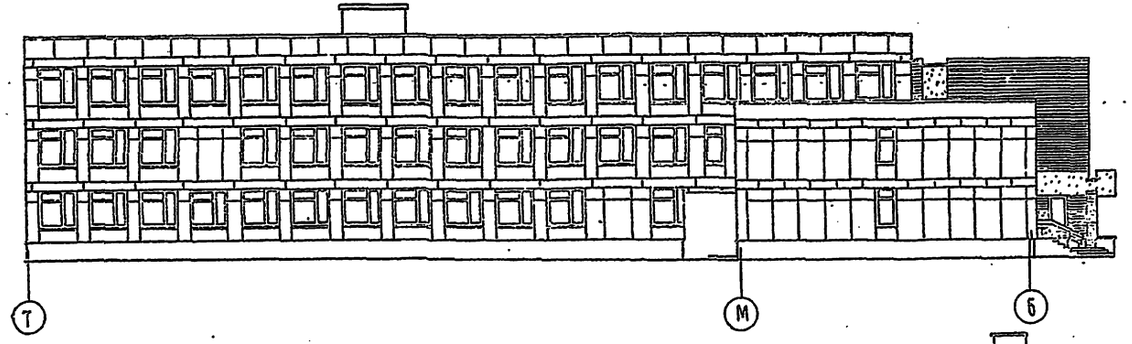

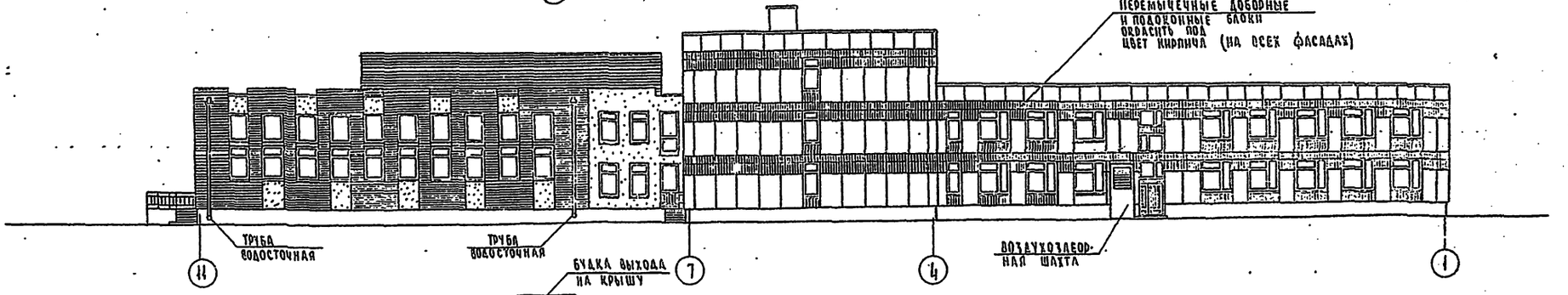

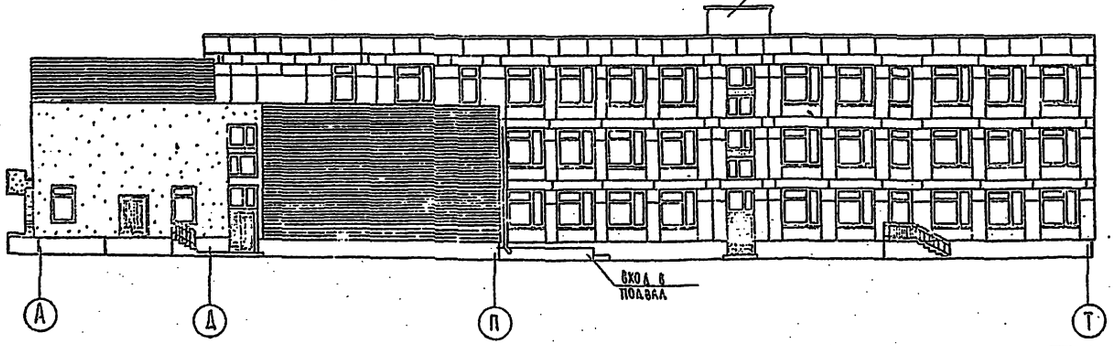

Условные обозначения отделки кирпичных стен

- кладка из отборного, красного ганцевого кирпича, с расшивкой швов.
- штукатурка улучшенного качества с добавлением каменной крошки.

Привязан				223-1-419.84-АС		
				Школа на 18 классов (630-704 учащихся) со стенами из крупных легкобетонных блоков	Стадия	Лист	Листов
					Р	10	
		Н. контр.	Гольдфарб	Фасады	ЦНИИЭП грандансельстроя		
		Нач. маст	Магидин				
		ГАП	Гольдфарб				
Инв. №		Исполн.	Боровков				

Инв. № подл. | Подпись и дата | Взам. инв. №
2-3005-82

Копировал

Формат А4

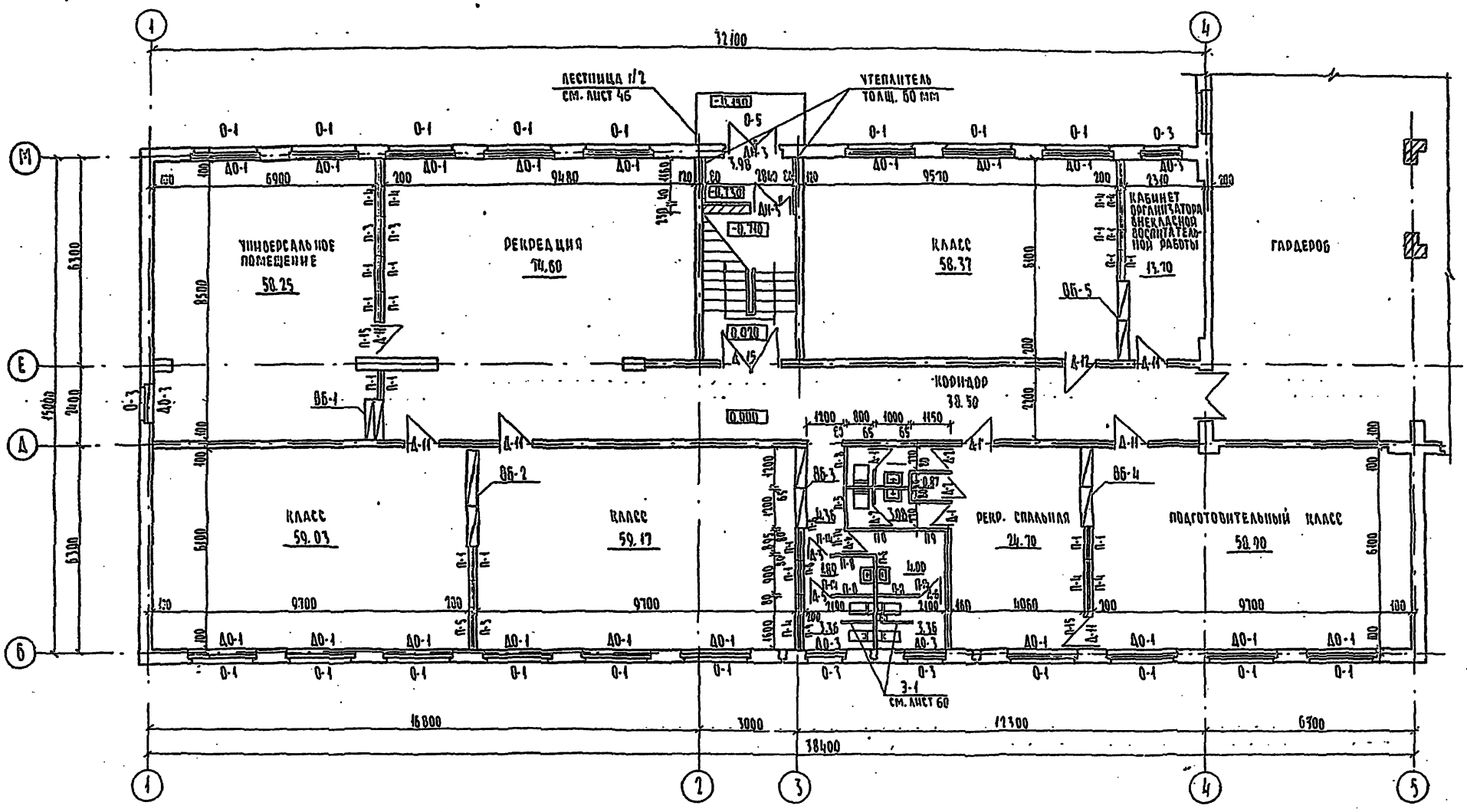

1. За абсолютную отметку 0.000 принята отметка пола 1 этажа
2. Внутренние перегородки панели гипсобетонные см. лист 17
Вариант перегородки из гипсокартонных листов ГОСТ 6266-81 по деревянному каркасу.
Общая толщина 80, 200 мм.
Кирпичные перегородки из обыкновенного ранящего кирпича пластического прессования марки 75 на растворе марки 50
Перегородки толщиной 65 мм армировать двумя стержнями ф6 AI через 3 ряда кладки
3. Тамбуры утеплить минерало-ватными плитами $\gamma = 100$ кг/м³ с последующей штукатуркой по сетке.
4. Устройство полов и внутренние отделочные работы производить после окончания устройства кровли и монтажа коммуникаций
5. Экспликацию полов см. 20
6. Полы в санузлах и душевых устраиваются на 20 мм ниже пола основных помещений
7. Оконные проемы заполнять: при температуре наружного воздуха до -26°С блоками со спаренными переплетами (ОС) и подоконными досками шириной 200 мм;
при температуре от -27° до -31°С заполнять блоками с раздельными переплетами (ОР) и подоконными досками шириной 150 мм,
при температуре ниже -31°С заполнять блоками с тройным остеклением (ОРС) и подоконными досками шириной 250 мм.
8. Спецификация столярных изделий дана на листе 17
9. Оконные и дверные блоки крепить к деревянным пробкам, заложенным в стеновые блоки
10. В процессе кладки кирпичных стен и перегородок в оконных и дверных проемах заложить антисептированные деревянные пробки
11. Проемы над дверными блоками во внутренних блочных стенах зашить гипсокартонными листами ГОСТ 6266-81 толщиной 10мм по деревянным брускам сеч. 54 × 40
12. Лицевые поверхности металлических воздуховодов оштукатурить по металлической стальной плетеной одинарной сетке 20 × 16 ГОСТ 5336-67* - 360 кг.
13. Стояки воздуховодов В.К. зашить сухой штукатуркой толщиной 10 мм ГОСТ 6266-81
14. При привязке школы с вариантом последующего приспособления ее под лечебное учреждение пользоваться совместно альбомами I и VIII

Схема блокировки

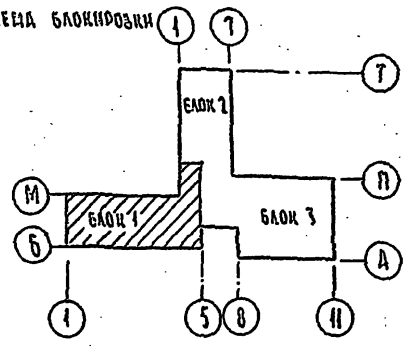

Инв. № подл. | 2-7006-05 | Подпись и дата | Взам. инв. №

Привязан				223-1-419.84-АС	
				Школа на 18 классов (689-704 учащихся со стенами из крупных легкобетонных блоков	Стадия: Р; Лист: 11; Листов:
Н. контр.	Гольдфарб			План 1 этажа (блок 1)	ЦНИИЭП гражданстройпроект
Нач. маст.	Магидин				
ГАП	Гольдфарб				
Исполн.	Егоров				
Инв. №					

Копировал

Формат А1

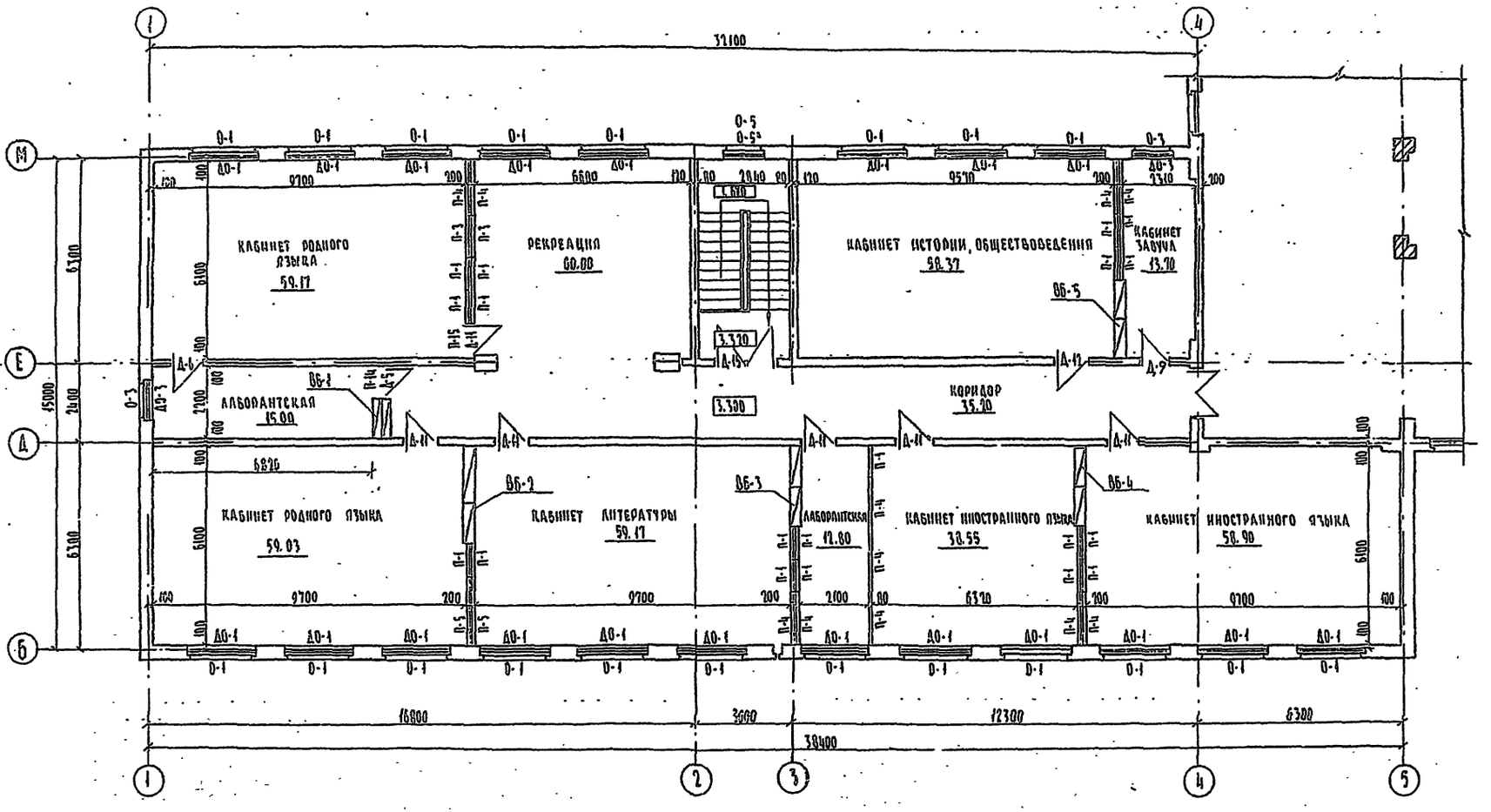

Схема блокировки

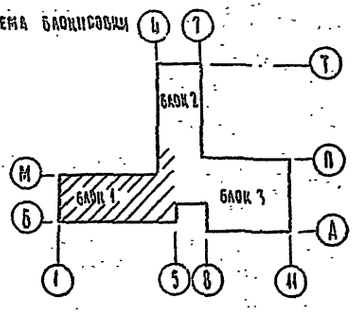

Типовой проект 223-1-419.84 Альбом I

Инв. № подл.	Подпись и дата	Взам. инв. №			
2-7006-04					

Привязан				223-1-419.84-АС
				Школа на 18 классов (689-704 учащихся) со стенами из крупных легкобетонных блоков
		Н. контр.	Гольдфарб	Стадия: Р; Лист: 11; Листов:
		Нач. маст.	Магидин	План 2 этажа (блок 1)
		ГАП	Гольдфарб	ЦНИИЭП граждансельстрой
Инв. №		Исполн.	Егоров	Формат А2

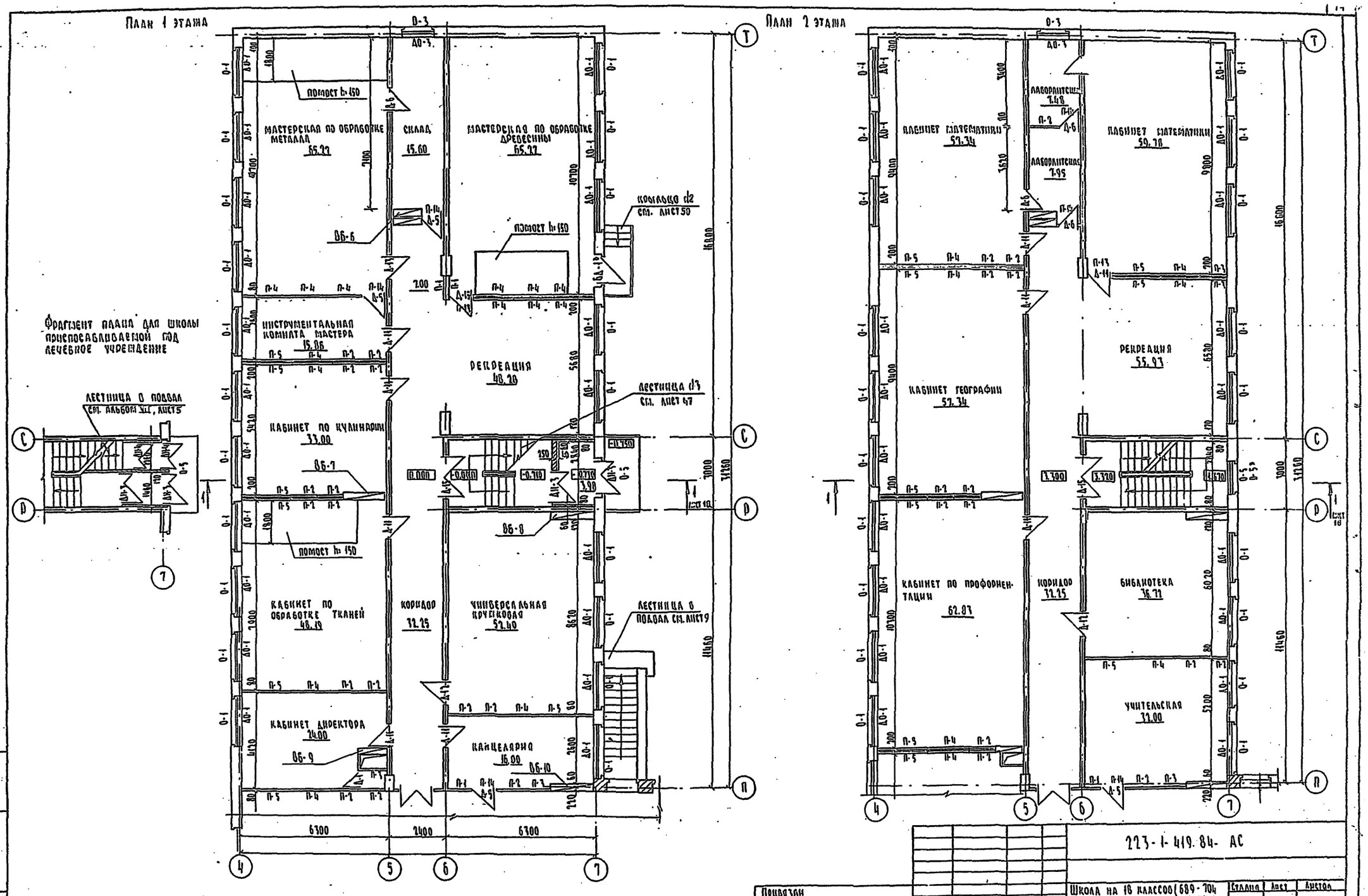

Инв. № подл. 9-7006-65	Подпись и дата	Взам. инв. №	Привязан		
			Инв. №		

Н. контр.	Гольдфарб	
Нач. маст.	Магидин	
ГАП	Гольдфарб	
Исполн.	Егоров	

223-1-419.84-АС

Школа на 18 классов (689-704 учащихся) со стенами из крупных легкобетонных блоков

План 1 и 2 этажей (блок 2)

Стадия	Лист	Листов
Р	13	

ЦНИИЭП гражданскельстрой

Копировал:

Формат А2

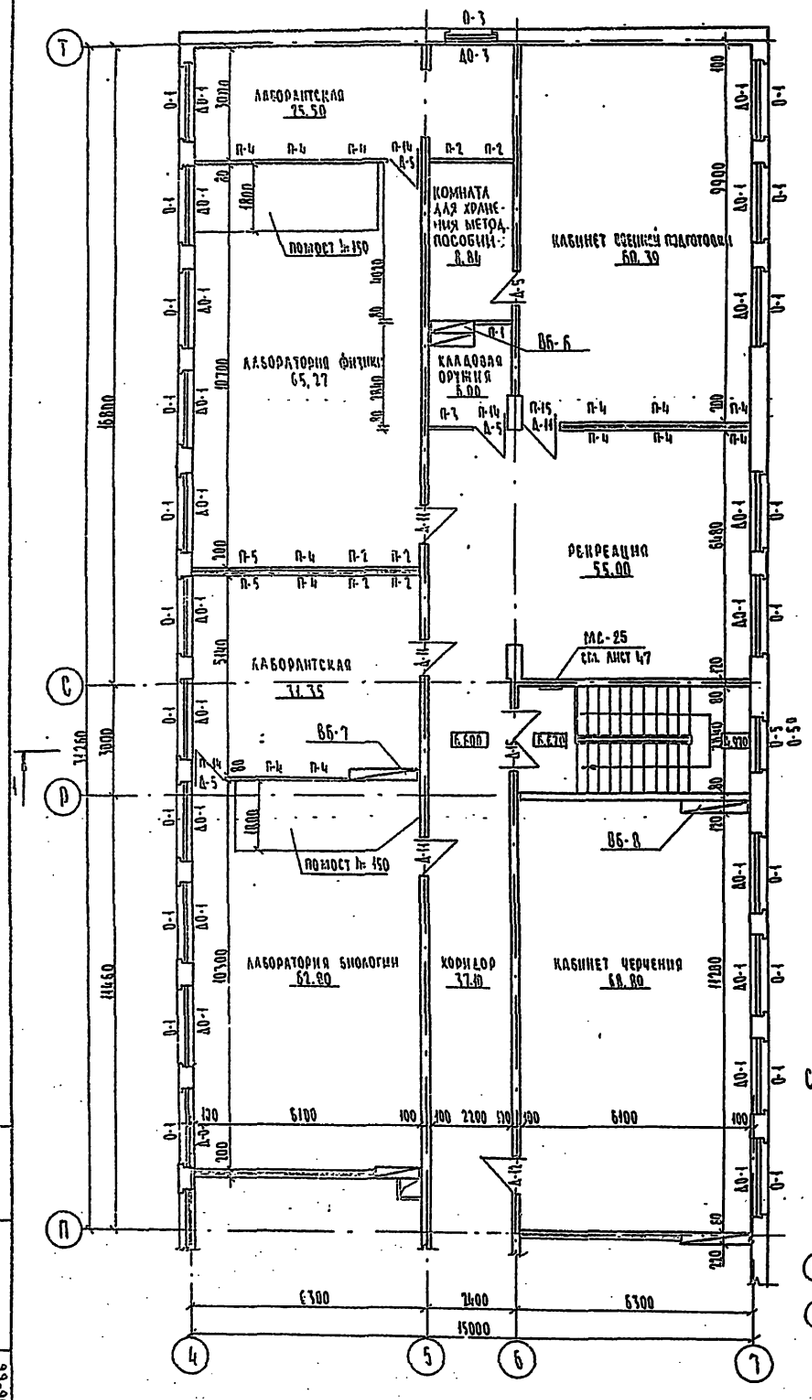

ТИПОВОЙ ПРОЕКТ 223-1-419.84 АЛЬБОМ I

Инв. № подл.	Подпись и дата	Взам. инв. №
2-3006-66		

223-1-419.84 -АС

Н. контр.	Гольдфарб		
Нач. маст.	Магидин		
ГАП	Гольдфарб		
Исполн.	Егоров		

Привязан

Инв. №

Школа на 18 классов (689-704 учащихся) со стенами из крупных легкобетонных блоков

План 3 этажа (блок 2)

План кинопроекционной

Стадия	Лист	Листов
Р	14	

ЦНИИЭП Гражданскельстрой

Формат А2

Т.3904-67 ВОВ и ВОВЛ, ПРИТОЧНО и ВЫТЯЖ. ВЕНТ. КАМ. 7

СХЕМА БЛОКИРОВКИ 4 7 6 5 4

БЛОК 2 БЛОК 3 БЛОК 4 БЛОК 5

Ж Е Д Г В А 1 5 8 4

ПРИВЯЗАН

Н.КОНТР.	ГОЛОВОРЕЗ		
ГИП	ГОЛОВЛЕВ		
ИСПОЛН.	ЕГОРЧЕВ		

НАЧ. ОТД.

227-1-449.84 -АЕ

ШКОЛА НА 10 КЛАССОВ /609-704 УЧАЩИХСЯ/ СО СТЕНАМИ ИЗ КРУПНЫХ АЛЬКОБЕТОННЫХ БЛОКОВ	СТАДИЯ	ЛИСТ	ЛИСТОВ
	Р	15	

ПЛАН 1 ЭТАЖА. / БЛОК 7/

ГРАЖДАНСКАЯ ОБОРОНА

ФОРМАТ А2

ПРИМЕНЯЕМОСТЬ Е/Д. ЛИСТ 18

Е Лист 48

ОТМОСТКА

ВЕСТИБЮЛЬ 90.90

ГАРДЕРОБ 93.35

ВЕСТИБЮЛЬ Д4 Е/Д. ЛИСТ 45

ВЕСТИБЮЛЬ Д4 Е/Д. ЛИСТ 46

ВЕСТИБЮЛЬ Д4 Е/Д. ЛИСТ 48

ВЕСТИБЮЛЬ Д4 Е/Д. ЛИСТ 50

ВЕСТИБЮЛЬ Д4 Е/Д. ЛИСТ 52

ОТМОСТКА

ОТМОСТКА

ОТМОСТКА

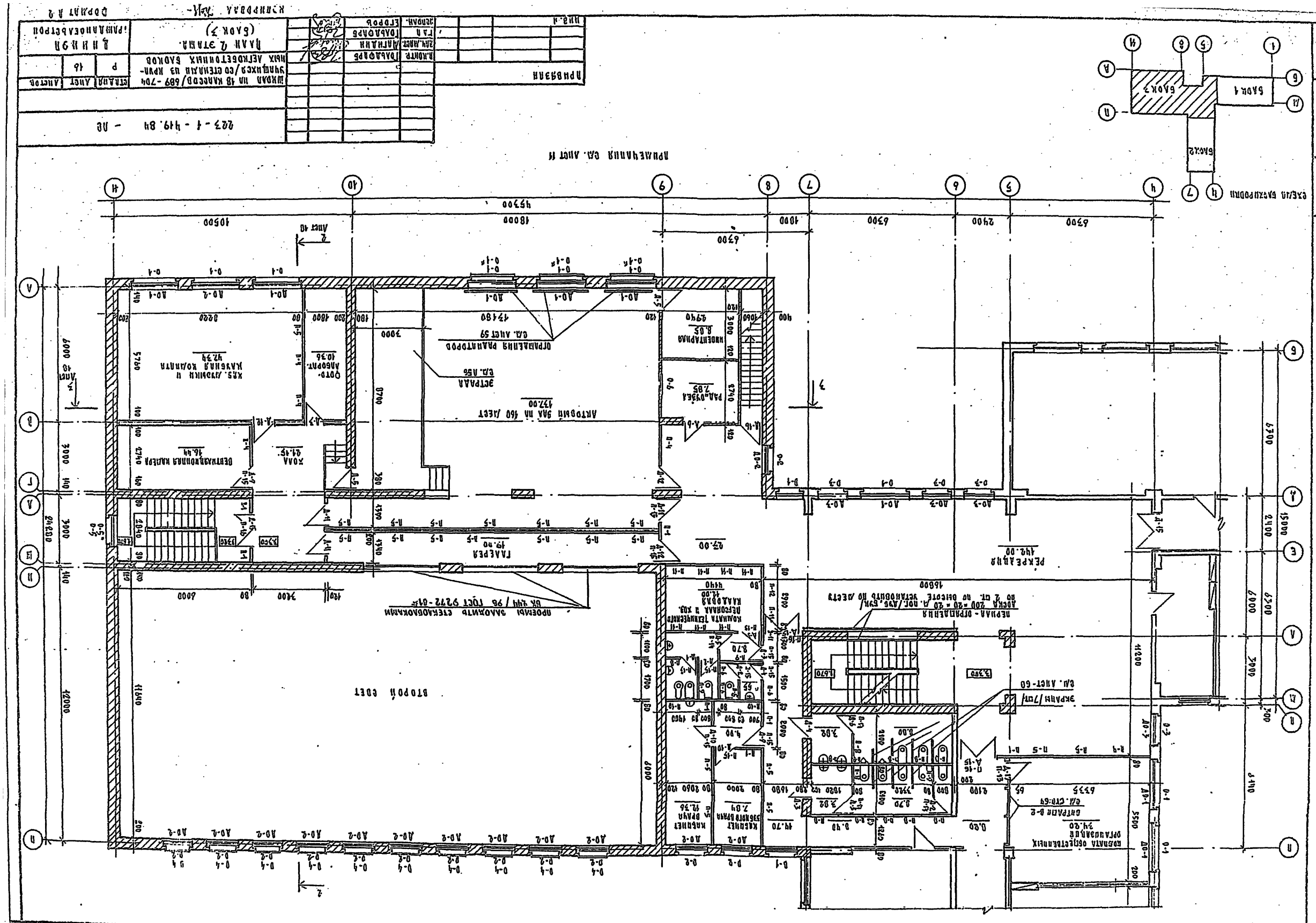
План на отм. +4,200
Экран /Тип/
См. лист 60
Перила - ограждения
Люлька 200 × 70 × 85 л. пог./м²/
по 2 шт. по высоте устанавливать по месту
Кровля общественных
организаций
См. лист 65
Кабинет
Комната техников-
механика и хоз.
Проемы заложить стеклоблоками
Бк 444 / 98 ГОСТ 9272-81*
Второй этаж
Ремонтная
См. лист 59
Ограждения рампитров
См. лист 56
Актовый зал на 160 мест
Кабинет
Кладовая
Кабинет
Кладовая
Гардероб
Вестибюль-накопитель
Холл
Вестибюль
Коридор
Спортивный зал
Раздевальная
Душевая
Тренерская
Инвентарная
Комната
Коридор
Лестница
Лестница
Лестница

Марка поз.	Обозначение	Наименование	Кол. шт.	Объем м³	Примеч.
	Панели перегородок				
П-1	серия 1.231.9-7 в.1	ПГ 10.30.8-5г	55	310	
П-2	серия 1.231.9-7 в.1	ПГ 11.30.8-5г	50	345	
П-3	серия 1.231.9-7 в.1	ПГ 12.30.8-5г	10	375	
П-4	серия 1.231.9-7 в.1	ПГ 17.30.8-5г	67	535	
П-5	серия 1.231.9-7 в.1	ПГ 21.30.8-5г	46	660	
П-6	серия 1.231.9-7 в.1	ПГ 10.30.8-5ГЦ	11	310	
П-7	серия 1.231.9-7 в.1	ПГ 11.30.8-5ГЦ	5	345	
П-8	серия 1.231.9-7 в.1	ПГ 12.30.8-5ГЦ	23	375	
П-9	серия 1.231.9-7 в.1	ПГ 17.30.8-5ГЦ	11	535	
П-10	серия 1.231.9-7 в.1	ПГ 21.30.8-5ГЦ	9	660	
П-11	серия 1.231.9-7 в.1	ПГ 10.30.8-7ГЦ	3	310	
П-12	серия 1.231.9-7 в.1	ПГ 17.30.8-7ГЦ	4	535	
П-13	серия 1.231.9-7 в.1	ПГ 10.6.8-5г	4	67	
П-14	серия 1.231.9-7 в.1	ПГ 9.9.8-5г	27	85	
П-15	серия 1.231.9-7 в.1	ПГ 10.9.8-5г	8	94	
П-16	серия 1.231.9-7 в.1	ПГ 15.6.8-5г	2	93	
	Окна				
О-1 / О-1*	серия 1.236-6 в.1.4.1.2	ОС 21-21 в / ОС 21-21 вн	121 / 4	0,186	
	серия 1.236-6 в.1.4.1.2	ОР 21-21 в / ОР 21-21 вн		0,294	
	серия 1.236.5-9	ОРС 21-21 в / ОРС 21-21 вн		0,219	
О-2	серия 1.236-6 в.1.4.1.2	ОС 21-13.5 в	19	0,119	
	серия 1.236-6 в.1.4.1.2	ОР 21-13.5 в		0,187	
	серия 1.236-5-9	ОРС 21-13.5 в		0,144	
О-3	серия 1.236-6 в.1.4.1.2	ОС 21-12 в	22	0,112	
	серия 1.236-6 в.1.4.1.2	ОР 21-12 в		0,173	
	серия 1.236-5-9	ОРС 21-12 в		0,135	
О-4	серия 1.236-6 в.1.4.1.2	ОС 18-13.5г	10	0,084	
	серия 1.236-6 в.1.4.1.2	ОР 18-13.5г		0,131	
	серия 1.236-5-9	ОРС 18-13.5г		0,101	
О-5 / О-5*	серия 1.236-6 в.1.4.1.2	ОС 12-15 в / ОС 12-15 вн	4 / 7	0,063	
	серия 1.236-6 в.1.4.1.2	ОР 12-15 в / ОР 12-15 вн		0,098	
	серия 1.236-5-9	ОРС 12-15 в / ОРС 12-15 вн		0,073	
О-6	серия 1.136-12 в.1	ФН 06-10	1	0,024	

Марка поз.	Обозначение	Наименование	Кол. шт.	Объем м³	Примеч.
	Балконные двери				
БД-1	Серия 1.236-6 в.1 4.1.2	БС 28-12*	2	0,136	
	Серия 1.236-6 в.1 4.1.2	БФ 28-12*		0,219	
	Серия 1.236-5-9	БРС 28-12*		0,153	
	Подоконные доски				
ДО-1	серия 1.136-2	ДО 22-15	121	0,013	
	серия 1.136-2	ДО 22-20		0,018	
	серия 1.136-2	ДО 22-25		0,022	
ДО-2	серия 1.136-2	ДО 16-15	19	0,010	
	серия 1.136-2	ДО 16-20		0,013	
	серия 1.136-2	ДО 16-25		0,016	
ДО-3	серия 1.136-2	ДО 13-15	22	0,008	
	серия 1.136-2	ДО 13-20		0,010	
	серия 1.136-2	ДО 13-25		0,013	
	Двери наружные				
ДН-1	серия 1.136.5-19	ДН 24-19п	1	0,141	
ДН-2	серия 1.136.5-19	ДН 24-19	2	0,141	
ДН-3	серия 1.136.5-19	ДН 21-15бп	8	0,147	
ДН-4	серия 1.136.5-19	ДН 21-13бп	2	0,13	только для приспосаблив. школы под лечеб. учр.
	Двери внутренние				
Д-1	серия 1.136-10	ДГ 21-7	5	0,0742	
Д-2	серия 1.136-10	ДГ 21-7л	9	0,0742	
Д-3	серия 1.136-10	ДГ 21-9п	10	0,0937	
Д-4	серия 1.136-10	ДГ 21-9пл	11	0,0937	
Д-5	серия 1.136-10	ДГ 21-9	23	0,0937	
Д-6	серия 1.136-10	ДГ 21-9л	14	0,0937	
Д-7	серия 1.136-10	ДГ 21-10п	1	0,1012	
Д-8	серия 1.136-10	ДГ 21-10пл	—	0,1012	
Д-9	серия 1.136-10	ДГ 21-10	5	0,1012	
Д-10	серия 1.136-10	ДГ 21-10л	3	0,1012	
Д-11	серия 1.136-10	ДГ 24-10	30	0,1148	

Марка поз.	Обозначение	Наименование	Кол. шт.	Объем м³	Примеч.
Д-12	серия 1.136-10	ДГ 24-10л	10	0,1148	
Д-13	серия 1.136-10	ДГ 24-10п	2	0,1148	
Д-14	серия 1.136-10	ДГ 24-15	1	0,1649	
Д-15	серия 1.136-10	ДО 24-15	14	0,1071	
Д-16	серия 1.136.5-19	ДС 16-9гт	1	0,06	
Д-17	серия 1.136-10	ДО 24-12	1	0,0648	
	Витражи				
В-1	223-1-419.84		4		см. стр. 63
В-2	223-1-419.84		3		см. стр. 64
В-3	223-1-419.84		4		
В-4	223-1-419.84		4		
В-5	223-1-419.84		2		см. стр. 63

1. Балконную дверь марки БД-1 изготовлять с открыванием полотна наружу.
2. Двери устанавливаемые в мастерские по обработке металла и древесины марки Д-13 (2 шт.), в электрощитовую Д-7 (1 шт.), в венткамеру Д-9 (1 шт) обить кровельной оцинкованной сталью по типу служебных дверей серии 1.136.5-19.
3. Витражи В-2 (2 шт) устанавливаемые в комнате общественных организаций остеклить армированным стеклом.

223-1-419.84 - АС

Школа на 18 классов (689-704 учащихся) со стенами из крупных легкобетонных блоков

Стадия	Лист	Листов
Р	17	

Спецификация перегородок и столярных изделий

ЦНИИЭП гражданскельстрой

Привязан

Инв. №

Инв. № подл. | Подпись и дата | Взам. инв. №

2-7006-69

Копировал

Формат А 2

Типовой проект 223-1-419.84 Альбом I

Разрез 1-1

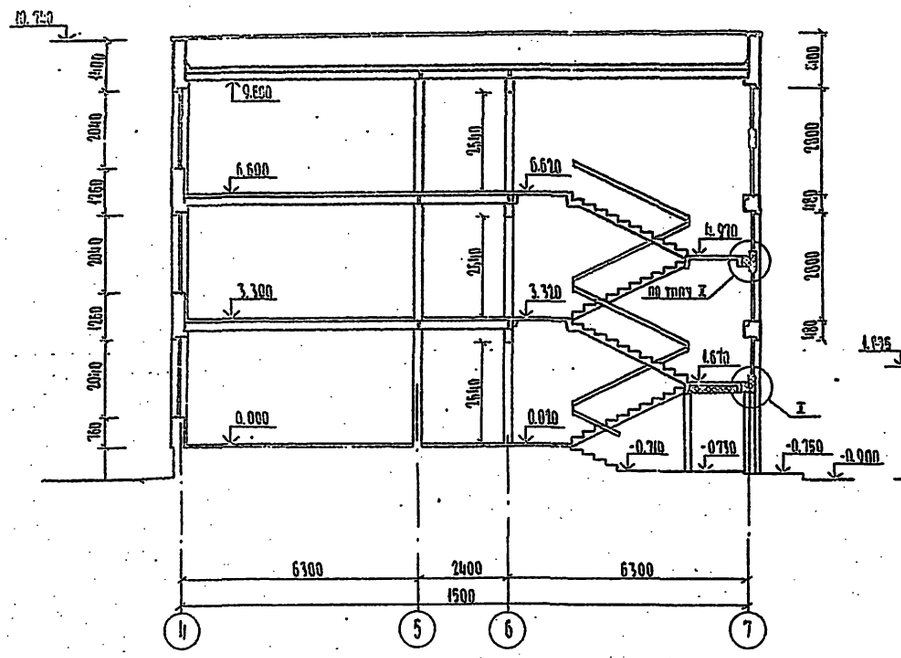

Разрез 2-2

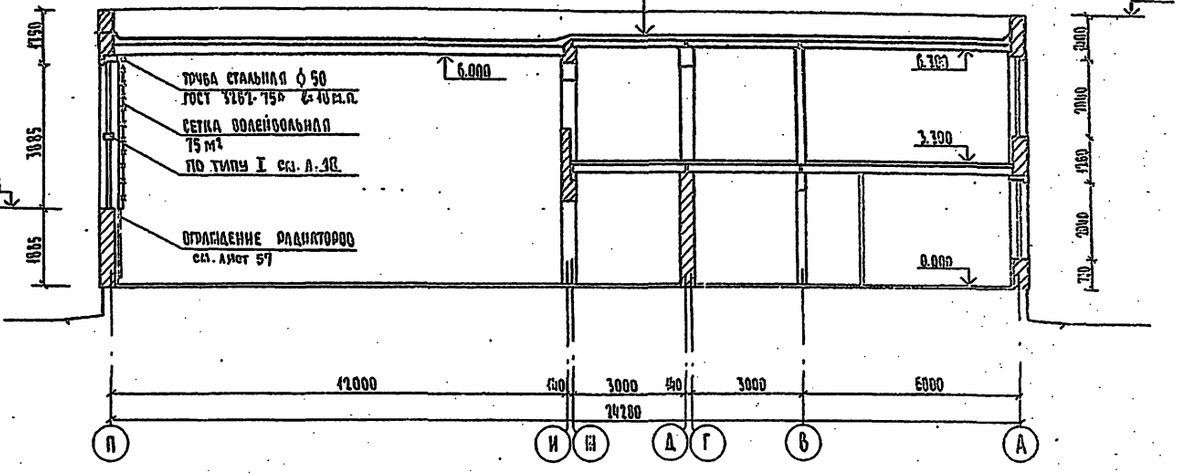

Разрез 3-3

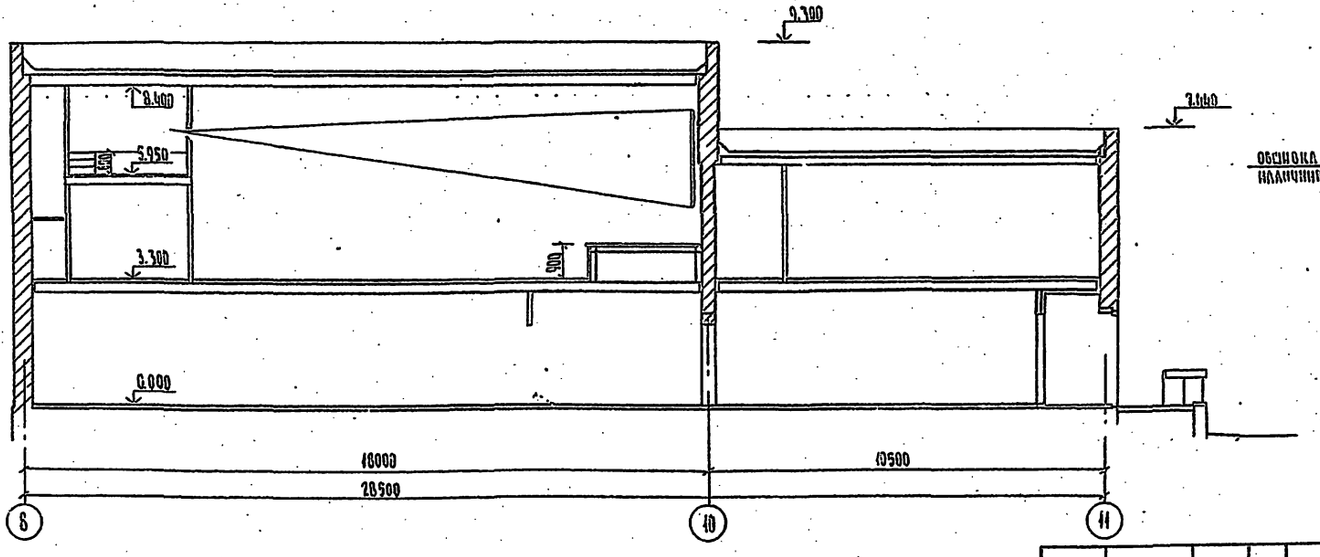

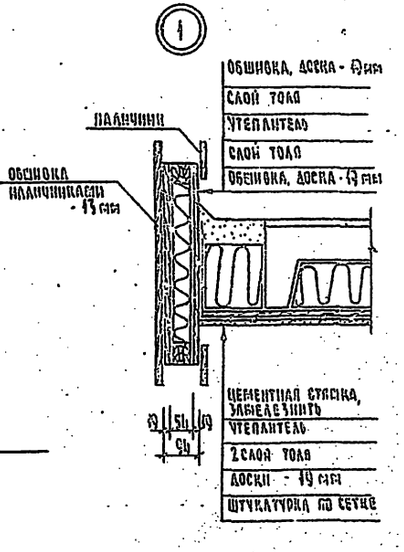

Таблица толщин утеплителя

Наименование утеплителя	γ кг/м³	λ ккал/(м·час·град)	Толщина утеплителя (см.)		
			t=-20°C	t=-30°C	t=-40°C
Пенобетон	400	0.13	13	19	25

Н. контр.	Гольдфарб		
Нач. маст.	Магидин		
ГАП	Гольдфарб		
Исполн.	Егоров		

223-1-419.84-АС

Школа на 16 классов (580-704 учащихся) со стенами из крупных легкобетонных блоков

Стадия	Лист	Листов
Р	18	

Разрезы 1-1; 2-2; 3-3

ЦНИИЭП гражданселькстрой

Копировал: Формат А2

Инв. № подл. | Подпись и дата | Взам. инв. №

2-3006-70

Типовой проект 223-1-419.84 Альбом 1

Наименование помещений	Потолок		Стены или перегородки		Низ стен или перегородок (панель)			Колонны		Примечания
	Площадь	Вид отделки	Площадь	Вид отделки	Площадь	Вид отделки	Высота 0 м	Площадь	Вид отделки	
Учебные помещения начальных и подготовительного классов	235,47	Клеевая побелка	378,42	Водоэмульсионная окраска						
Рекреация-спальня	24,70		60,96							
Универсальное помещение для младших классов	58,25		92,40							
Учебные кабинеты (2 этап - блоки 1,2)	507,65		829,14							
Мастерские по обработке металла и древесины	130,54		204,60							
Кабинет по обработке тканей	48,19		84,00							
Кабинет по профориентации	62,83		98,40							
Кабинет черчения и изокружество	68,80		104,28							
Универсальная крючковая	52,40		88,32							
Крючок юнатов	47,60		84,60							
Библиотека	36,72		72,72							
Класс музыки клубная комната	47,34		83,88							
Лаборантские физики, биологии	56,85		135,44							
Лаборатории физики, химии, биологии	102,42		238,84	Окраска нитроэмалью						
Лаборантская химии	29,90		39,00							
Кабинет военной подготовки с комнатой хранения оружия и лаборантской	75,23		146,26							
Канцелярия и кабинет директора	40,00		100,72	Улучшенная масляная окраска "под торцовку"						
Кабинет организатора внеклассной работы	13,70		47,07							
Учительская и кабинет завуча	45,70		106,47							
Комната общественных организаций	34,20		48,10							
Лаборантские при учебных кабинетах	43,23		153,36	Улучшенная масляная окраска						
Инструментальная комната мастера и склад	31,46		92,84							
Инвентарная при актовом зале	8,85		33,84							
Радиоузел	7,85		32,28							
Кинопроекционная	34,75		85,13							
Комната инструктора физкультуры	8,28		32,36							

Наименование помещений	Потолок		Стены или перегородки		Низ стен или перегородок (панель)			Колонны		Примечания
	Площадь	Вид отделки	Площадь	Вид отделки	Площадь	Вид отделки	Высота 0 м	Площадь	Вид отделки	
Кабинет по кулинарии	33,00	Водоэмульсионная побелка	20,74	Водоэмульсионная окраска	32,46	Глазурованная плитка	2,1			
Кабинеты врача и зубного врача	24,20		32,36		60,40					
Фотолаборатория	10,36		13,64		29,86					
Санузлы при рекреации-спальне	6,16		19,26	Масляная окраска	34,86					
Санузлы школы	66,05		117,02		233,61					
Санузлы для преподавателей	14,25		30,80		57,37					
Раздевальная, душ и санузел при спортзале	34,30		31,50		43,34					
Спортзал со снарядной	288,70		469,91	Силикатная окраска						
Актовый зал	137,00		224,30					14,30	Силикатная окраска	
Вестибюль с гардеробом	83,90		210,00					25,00		
Рекреации, коридоры 1 этажа	249,23		450,72					—		
Рекреации, коридоры, холл и галерея 2 этажа	444,43		723,00					39,00		
Рекреации, коридоры 3 этажа	128,40		253,00							
Лестничные клетки и тамбуры	173,24		536,00							
Обеденный зал	108,70		51,22		39,74	Плитка кабанчик	1,8	8,46	Плитка кабанчик	
Готовочные цеха столовой, моечная посуды	82,06		58,46	Водоэмульсионная окраска	112,90	Глазурованная плитка	2,1			
Гардероб персонала столовой с санузлом и душем	19,70		19,26	Масляная окраска	34,86					
Кладовые столовой холодильная камера	27,22	Клеевая побелка	43,58	Клеевая побелка	55,30	Масляная окраска	1,8			
Запорузочная, тамбур столовой	21,44		36,34		31,64					
Венткамера	16,44		35,36		54,44					
Комната технического персонала и хозкладовая	11,00		16,90		23,90					
Инвентарная	9,58		15,65		21,85					
Электрощитовая	10,80		15,94		22,28					
Помещения подвала	115,32	Известковая побелка	202,08	Известковая побелка						

1. Штукатурку кирпичных стен выполнять улучшенного вида.

Инв.№ подл. | Подпись и дата | Взам.инв.№

1-3006-71

223-1-419.84 - АС

Привязан

Инв.№

Н. контр.	Гольдфарб	
Гл.инж.маст	Магидин	
Нач.отд.	Гольдфарб	
Гл.спец.	Борознов	

Школа на 18 классов (689-704 учащихся) со стенами из крупных легкобетонных блоков

Стадия	Лист	Листов
Р	19	

Ведомость отделки помещений

ЦНИИЭП граждансельстрой

Копировал

Формат А2

ТИПОВОЙ ПРОЕКТ 223-1-419.84 АЛЬБОМ I

Наименование или номер помещения по проекту	Тип пола по проекту	Схема пола или номер узла по серии	Элементы пола и их толщина	Площадь пола, м²
Классные помещения, универсальн. помещение подготовителя, класс, рекреация, спальная, универсальн. помещение, универсальн. кружковая, мастерские по обработке металла и древесины, кладовая для хранения готовой продукции, комнаты мастера и инструктора физкультуры	по грунту	193 2.244-1 вып. 4	покрытие - доски по ГОСТ 8242-75	542.00
Актовый зал, холл, галерея, инвентарная, кабинеты родного языка, литературы, иностранного языка, лаборантские при них, кабинеты истории и обществовед. по профориен., географии, математики, черчения, лаборантск. при кабинет., кабинет военной подготовки с лаборантск. и кладовой, оружия, кружковая юных натуралистов, кабинет музыки	по между этажному перекрыт.	22 2.244-1 вып. 4		1030.40
Кабинеты директора и организатора, с некладовой воспитательной работы, канцелярия, коридор, рекреация	по грунту	218 2.244-1 вып. 4	покрытие - штучный паркет по ГОСТ 862.1-76	254.40
Коридор	по перекр. первого этажа			8.40
Рекреации, коридоры, кабинет завуча, учительская, библиотека, комната общественных организаций	по между этажному перекрытию	41 2.244-1 вып. 4		624.80

Наименование или номер помещения по проекту	Тип пола по проекту	Схема пола или номер узла по серии	Элементы пола и их толщина	Площадь пола, м²
Кабинеты по обработке тканей, по кулинарии, лаборантские химии, раздевальные при спортзале	по грунту	224 2.244-1 вып. 4	покрытие - линолеум поливинилхлоридный многослойный по ГОСТ 14632-79	115.50
Лаборатории физики, химии, биологии, лаборантские химии, физики, биологии, радиоузел, кабинеты врачей	по между этажн. перекр.	72 2.244-1 вып. 4		311.25
Обеденный зал, умывальная при зале			покрытие - керамические плитки глазурованные, 150×150, цветные ГОСТ 6140-70	126.30
Горячий цех мясо-рыбный и овощной, цеха, кладовые овощей и сухих продукт., моечная столовой и кухонной посуды, гардеробная персонала, уборная и душевые при спортзале, уборные для учащихся	по грунту	240 2.244-1 вып. 4	покрытие - керамические плитки тип 1, цветные ГОСТ 6787-80	128.75
Охлаждаемая камера, загрузочная, тамбуры, электрощит., инвентарная		240 2.244-1 вып. 4	покрытие - керамические плитки тип 2, цветные ГОСТ 6787-80	65.50
Кинопроекцион. с тамбуром, вентКамера, комната технического персонала, хозяйственная кладовая, фотолаборат.	по между этажн. перекр.	122 2.244-1 вып. 4	покрытие - керамические плитки тип 1, цветные ГОСТ 6787-80	68.90
Уборная с умывальной		127 2.244-1 вып. 4		72.30

Наименование или номер помещения по проекту	Тип пола по проекту	Схема пола или номер узла по серии	Элементы пола и их толщина	Площадь пола, м²
Спортивный зал	по грунту	194 2.244-1 вып. 4	покрытие - рейка 60×60	274.70
Вестибюль, коридор, тамбур главного входа	по грунту	239 2.244-1 вып. 4	покрытие - мозаичные плиты из бетона марки 200	117.00
Гардероб	по неотапл. подвалу	174 2.244-1 вып. 4		93.35
Технические помещения подвала	по грунту	254 2.244-1 вып. 4	покрытие - из сплошного бетона марки 200	112.00

Инв. № подл.	Подпись и дата	Взам. инв. №
2-3006-72		

Привязан

Инв. №

Н. контр.	Гольдфарб	
Нач. маст.	Магидин	
Гап.	Гольдфарб	
Исполн.	Егоров	

223-1-419.84 - АС

Школа на 18 классов (689-704 учащихся) со стенами из крупных легкобетонных блоков

Стадия	Лист	Листов
Р	20	

Экспликация полов

ЦНИИЭП граждансельстрой

Копировал: [illegible]

Формат А 2

Типовой проект 123-1-119.85 Альбом 1

Наименование объекта	Тип дома по проекту	Схема дома или номер этажа	Элементы дома и их площадь	Модельная площадь дома, м²
Кузнецы потомки кузнецы забуга	Этажность	4-этажный	Покрытие дома - асбестоцементные плиты по стальным прогонам по ГОСТ 8240-72	72.10
Помещения, уборные, ванные, комнаты для переодевания	2-этажный	2-эт-1	Покрытие - асбестоцементные плиты по ГОСТ 8240-72	72.10
Кладовые для овощей, картофеля, мусорные камеры

Типовой проект 223-1-419.84 Альбом I

Инв. № подл. | Подпись и дата | Взам. инв. №
2-3006-74

Спецификация к схеме расположения блоков наружных стен толщиной 400 мм

Марка поз.	Обозначение	Наименование	Количество: школа	Количество: школа прием. пол. л.з.	Масса ед., кг	Примечание
1	Серия 1.133-2, В.7,8	СБ-7.22.4-П	70	67	630	
2	Серия 1.133-2, В.7,8	СБ-8.22.4-П	31	32	750	
3	Серия 1.133-2, В.7,8	СБ-10.22.4-П	48	48	900	
4	Серия 1.133-2, В.7,8	СБ-13.22.4-П	61	61	1170	
5	Серия 1.133-2, В.7,8	СБУ-9.22.4-П	14	14	780	
6	Серия 1.133-2, В.7,8	СБЛ-10.22.4-П	4	4	810	
7	Серия 1.133-2, В.7,8	СБЛ-9.22-4-П	4	4	750	
8	Серия 1.133-2, В.7,8	СБД-7.6.4-П	70	67	150	
9	Серия 1.133-2, В.7,8	СБД-8.6.4-П	31	32	200	
10	Серия 1.133-2, В.7,8	СБД-10.6.4-П	48	48	240	
11	Серия 1.133-2, В.7,8	СБД-13.6.4-П	61	61	320	
12	Серия 1.133-2, В.7,8	СБУ-9.6.4-П	14	14	200	
13	Серия 1.133-2, В.7,8	СБЛ-9.6.4-П	4	4	220	стр.71,73
14	Серия 1.133-2, В.7,8	СБЛ-9.6.4-П	4	4	190	стр.71,73
15	Серия 1.133-2, В.7,8	СБ-18.5.4-П	19	19	340	
16	Серия 1.133-2, В.7,8	СБ-24.5.4-П	9	8	390	
17	Серия 1.133-2, В.7,8	СБ-27.5.4-П	63	63	430	
18	Серия 1.133-2, В.7,8	СБ-30.5.4-П	47	47	480	
19	Серия 1.133-2, В.7,8	СБ-6.5.4-П	34	32	90	
20	Серия 1.133-2, В.7,8	СБ-15.5.4-П	15	15	250	
21	Серия 1.133-2, В.7,8	СБ-26.5.4-П	19	19	470	
22	Серия 1.133-2, В.7,8	СБУ-12.5.4-П-2	6	6	190	
23	Серия 1.133-2, В.7,8	СБУ-12.5.4-П-1	6	6	190	
24	Серия 1.133-2, В.7,8	СБЛ-10.5.4-П-2	–	–	150	
25	Серия 1.133-2, В.7,8	СБЛ-10.5.4-П-1	2	2	150	
26	Серия 1.133-2, В.7,8	СБО-12.8.4-П	21	21	280	
27	Серия 1.133-2, В.7,8	СБО-21.8.4-П	109	109	550	
28	Серия 1.133-2, В.7,8	СБП-15.9.3-П	71	71	310	
29	Серия 1.133-2, В.7,8	СБП-18.9.3-П	55	55	490	
30	Серия 1.133-2, В.7,8	СБП-15.9.3-П-2	4	4	410	
31	Серия 1.133-2, В.7,8	СБП-15.9.3-П-1	3	3	410	
	Серия 1.225-2, В.5	П 40-36 П	–	2	430	
	Серия 1.138-10, В.1	1ПР4-33.12.22	–	1	225	
	Серия 1.138-10, В.1	1ПР28-20.25.22У	1	1	275	
	Серия 1.138-10, В.1	1ПР8-20.12.22У	1	1	125	

Спецификация к схеме расположения блоков наружных стен толщиной 500 мм

Марка, поз.	Обозначение	Наименование	Колич.: школа	Масса ед., кг	Примечание
1	Серия 1.133-2, В.7,8	СБ-7.22.5-П	70	760	
2	Серия 1.133-2, В.7,8	СБ-8.22.5-П	31	910	
3	Серия 1.133-2, В.7,8	СБ-10.22.5-П	48	1080	
4	Серия 1.133-2, В.7,8	СБ-13.22.5-П	61	1430	
5	Серия 1.133-2, В.7,8	СБУ-9.22.5-П	14	1090	
6	Серия 1.133-2, В.7,8	СБЛ-8.22.5-П	4	880	
7	Серия 1.133-2, В.7,8	СБЛ-9.22.5-П	4	910	
8	Серия 1.133-2, В.7,8	СБД-7,6.5-П	70	190	
9	Серия 1.133-2, В.7,8	СБД-8.6.5-П	31	250	
10	Серия 1.133-2, В.7,8	СБД-10.6.5-П	48	290	
11	Серия 1.133-2, В.7,8	СБД-13.6.5-П	61	390	
12	Серия 1.133-2, В.7,8	СБУ-9.6.5-П	14	290	
13	Серия 1.133-2, В.7,8	СБЛ-8.6.5-П	4	240	стр. 72
14	Серия 1.133-2, В.7,8	СБЛ-9.6.5-П	4	220	стр. 74
15	Серия 1.133-2, В.7,8	СБ-18.5.5-П	19	430	
16	Серия 1.133-2, В.7,8	СБ-24.5.5-П	9	490	
17	Серия 1.133-2, В.7,8	СБ-27.5.5-П	63	540	
18	Серия 1.133-2, В.7,8	СБ-30.5.5-П	47	610	
19	Серия 1.133-2, В.7,8	СБ-6.5.5-П	34	120	
20	Серия 1.133-2, В.7,8	СБ-15.5.5-П	15	320	
21	Серия 1.133-2, В.7,8	СБ-26.5.5-П	19	600	
22	Серия 1.133-2, В.7,8	СБУ-13.5.5-П-2	6	260	
23	Серия 1.133-2, В.7,8	СБУ-13.5.5-П-1	6	260	
24	Серия 1.133-2, В.7,8	СБЛ-10.5.5-П-2	–	180	
25	Серия 1.133-2, В.7,8	СБЛ-10.5.5-П-1	2	180	
26	Серия 1.133-2, В.7,8	СБО-12.8.5-П	21	360	
27	Серия 1.133-2, В.7,8	СБО-21.8.5-П	109	680	
28	Серия 1.133-2, В.7,8	СБП-15.9.4-П	71	530	
29	Серия 1.133-2, В.7,8	СБП-18.9.4-П	55	650	
30	Серия 1.133-2, В.7,8	СБП-16.9.4-П-2	4	570	
31	Серия 1.133-2, В.7,8	СБП-16.9.4-П-2	3	570	
	Серия 1.138-10, В.1	1ПР28-20.25.22У	1	275	
	Серия 1.138-10, В.1	1ПР8-20.12.22У	2	125	

223-1-419.84 - АС

Привязан

Инв. №

Н. контр.	Шилова	
Нач. маст.	Магидин	
ГИП	Шилова	
Исполн.	Хилова	

Школа на 18 классов/689-704 учащихся/со стенами из крупных легкобетонных блоков

Спецификации к схемам расположения блоков наружных стен толщиной 400 и 500 мм

Стадия	Лист	Листов
Р	22	

Цинизм Гражданпроектстрой

Копировал

Формат А2

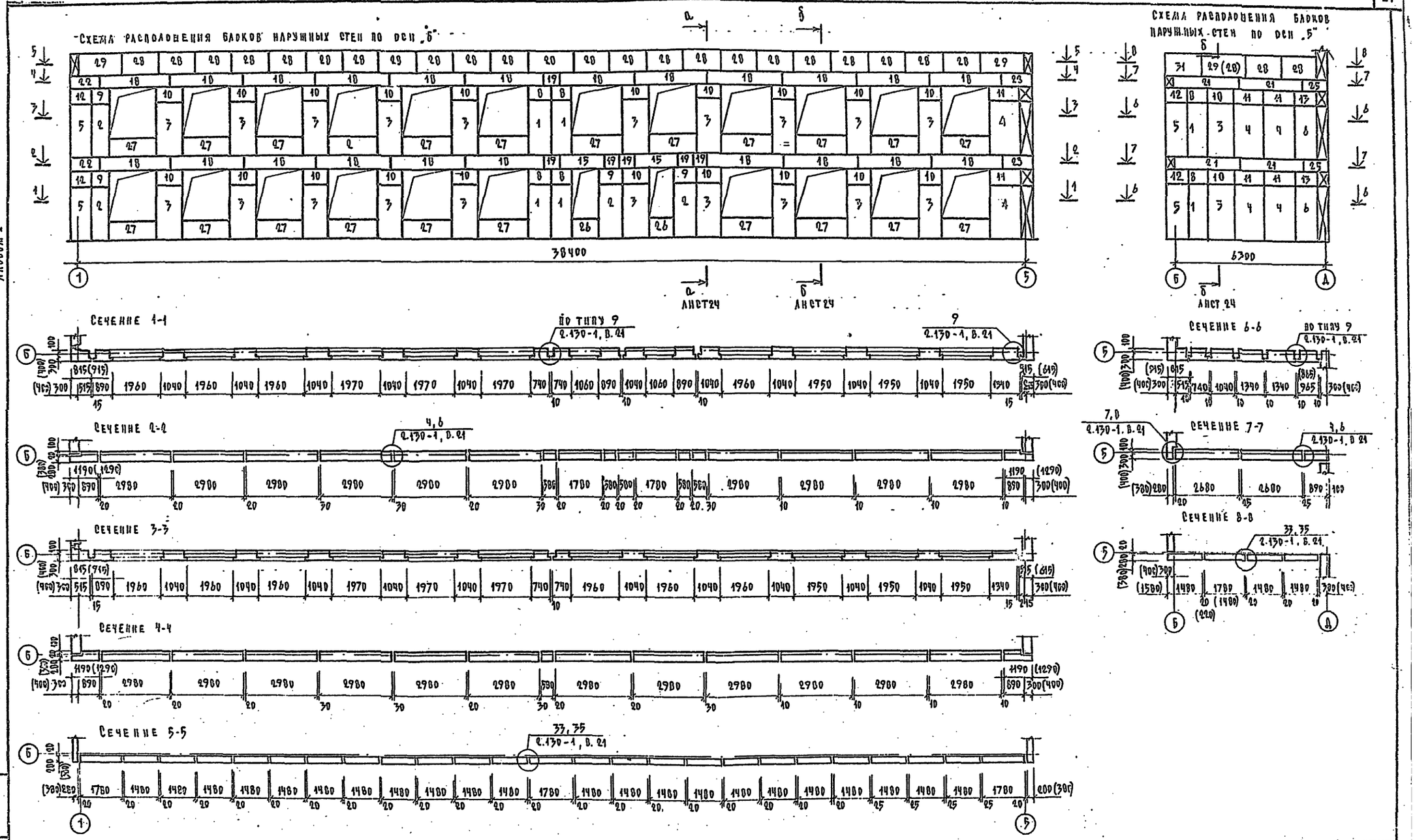

Типовой проект
223-1-419.84
Альбом I

Инв. № подл.	Подпись и дата	Взам. инв. №	
2-3006-75			

Н. контр.	Шилатова		
Нач. маст.	Магидин		
Гип.	Шилатова		
Исполн.	Хилова		

223-1-419.84 -АС

Школа на 18 классов/689-704 учащихся/со стенами из крупных легкобетонных блоков

Стадия	Лист	Листов
Р	23	

Схема расположения блоков наружных стен по оси „Б", „5"

ЦНИИЭП Граждансельстрой

Копировал

Формат А2

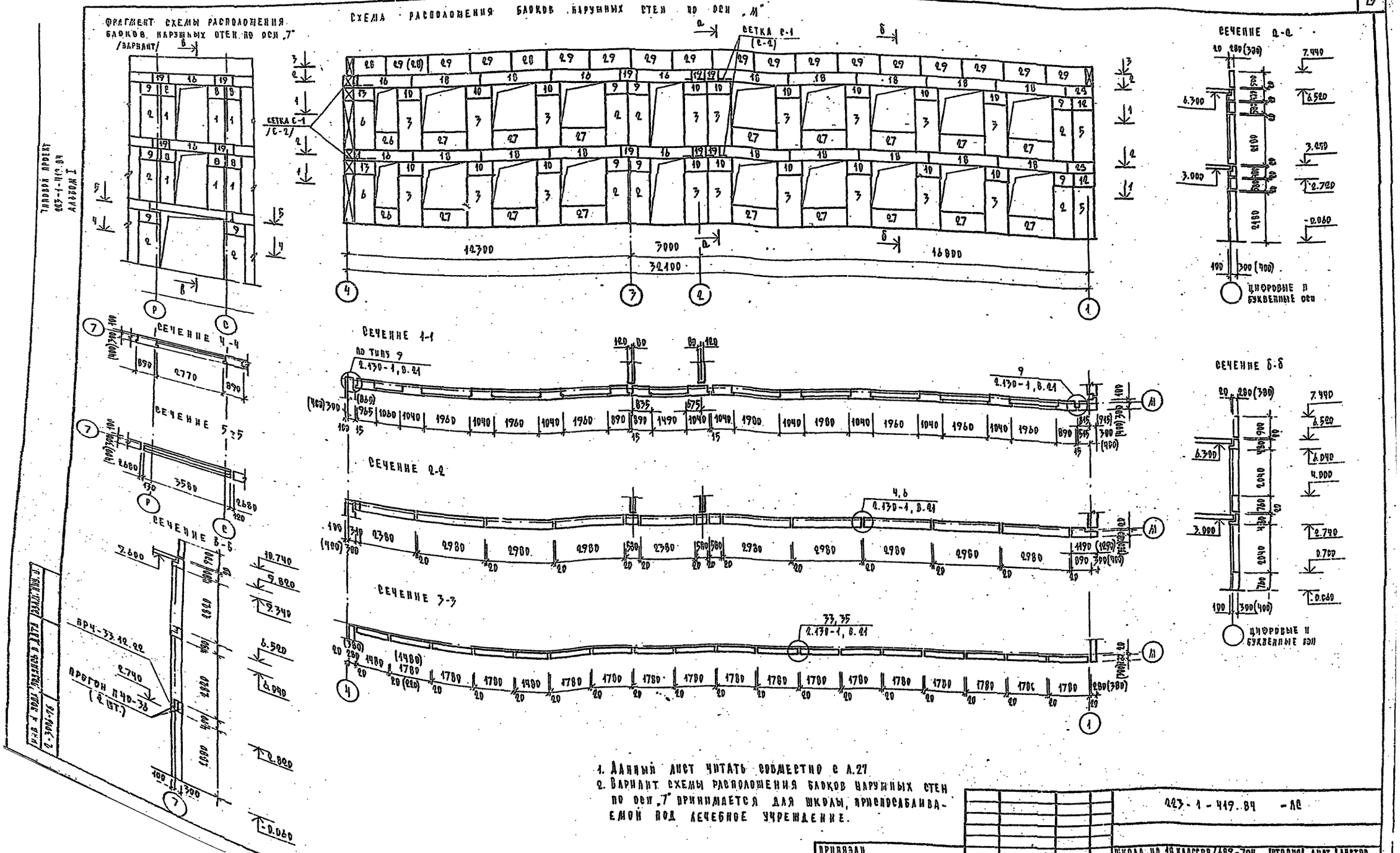

1. Данный лист читать совместно с л.27
2. Вариант схемы расположения блоков наружных стен по оси „7" принимается для школы, приспосабливаемой под лечебное учреждение.

223-1-419.84 -АС			
ПРИВЯЗАН			
Н.КОНТР.	ШИАТОВА		
ЗАВ.МАСТ.	МАГИДИН		
ГИП	ШИАТОВА		
ИСПОЛН.	ХИЛОВА		
ИНВ.			

ШКОЛА НА 18 КЛАССОВ/689-704 УЧАЩИХСЯ/СО СТЕНАМИ ИЗ КРУПНЫХ ЛЕГКОБЕТОННЫХ БЛОКОВ	СТАДИЯ	ЛИСТ	ЛИСТОВ
	Р	24	
СХЕМА РАСПОЛОЖЕНИЯ БЛОКОВ НАРУЖНЫХ СТЕН ПО ОСИ „М"	ЦНИИЭП ГРАЖДАНСЕЛЬСТРОЙ		

КОПИРОВАЛ [signature] ФОРМАТ А2

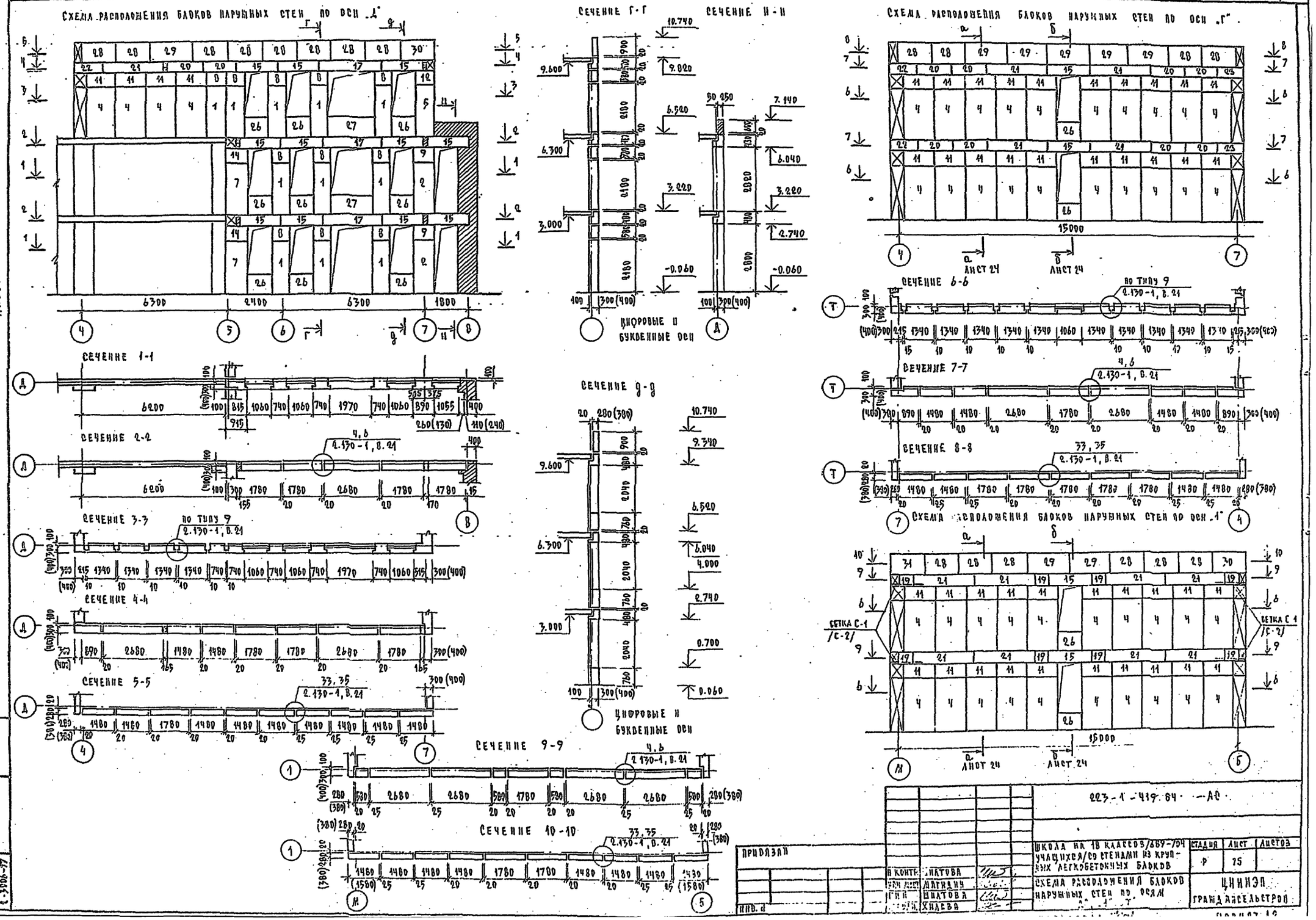
СХЕМА РАСПОЛОЖЕНИЯ БЛОКОВ НАРУЖНЫХ СТЕН ПО ОСИ „Д"
СЕЧЕНИЕ Г-Г
СЕЧЕНИЕ Н-Н
ЦИФРОВЫЕ И БУКВЕННЫЕ ОСИ
СХЕМА РАСПОЛОЖЕНИЯ БЛОКОВ НАРУЖНЫХ СТЕН ПО ОСИ „Г"
СЕЧЕНИЕ 1-1
СЕЧЕНИЕ 2-2
СЕЧЕНИЕ 3-3
СЕЧЕНИЕ 4-4
СЕЧЕНИЕ 5-5
СЕЧЕНИЕ 9-9
СЕЧЕНИЕ 10-10
СЕЧЕНИЕ 6-6
СЕЧЕНИЕ 7-7
СЕЧЕНИЕ 8-8
СЕЧЕНИЕ 9-9
СЕЧЕНИЕ 10-10
СХЕМА РАСПОЛОЖЕНИЯ БЛОКОВ НАРУЖНЫХ СТЕН ПО ОСИ „1"
СЕТКА С-1 /С-2/
ЛИСТ 24
ЛИСТ 24
ЦИФРОВЫЕ И БУКВЕННЫЕ ОСИ
ПО ТИПУ 9
2.130-1, В.21
ТИПОВОЙ ПРОЕКТ 223-1-419.84 АЛЬБОМ I
223-1-419.84 - АС
ШКОЛА НА 18 КЛАССОВ/689-704 УЧАЩИХСЯ/СО СТЕНАМИ ИЗ КРУПНЫХ ЛЕГКОБЕТОННЫХ БЛОКОВ
СХЕМА РАСПОЛОЖЕНИЯ БЛОКОВ НАРУЖНЫХ СТЕН ПО ОСЯМ
СТАДИЯ Р
ЛИСТ 25
ЛИСТОВ
ЦНИИЭП ГРАЖДАНСЕЛЬСТРОЙ
ПРИВЯЗАН
ИНВ. №
ПОДПИСЬ И ДАТА
ВЗАМ. ИНВ. №
2-3906-77

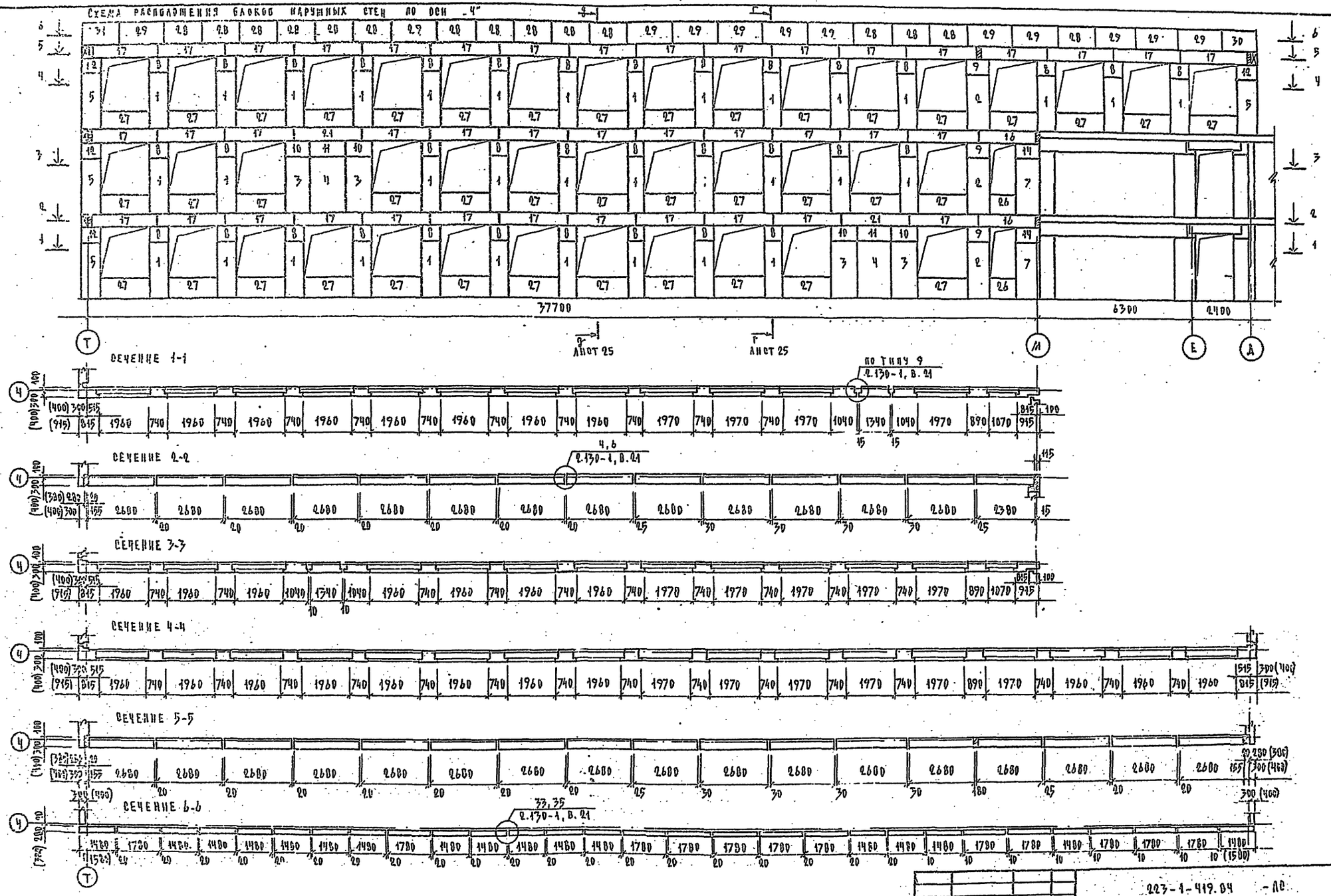

ТИПОВОЙ ПРОЕКТ
223-1-419.84
АЛЬБОМ I

ПРИВЯЗАН			
	Н. КОНТР.	ШИЛТОВА	
	НАЧ. МАСТ.	МАГНАНИН	
	ГИП	ШИЛТОВА	
ИНВ. Н	ИСПОЛН.	ХИЛОВА	

223-1-419.84 -АС

ШКОЛА НА 18 КЛАССОВ/689-704 УЧАЩИХСЯ/СО СТЕНАМИ ИЗ КРУПНЫХ ЛЕГКОБЕТОННЫХ БЛОКОВ

СХЕМА РАСПОЛОЖЕНИЯ БЛОКОВ НАРУЖНЫХ СТЕН ПО ОСИ „4"

СТАДИЯ	ЛИСТ	ЛИСТОВ
Р	26	

ЦИНИЭП ГРАЖДАНСЕЛЬСТРОЙ

ФОРМАТ А0

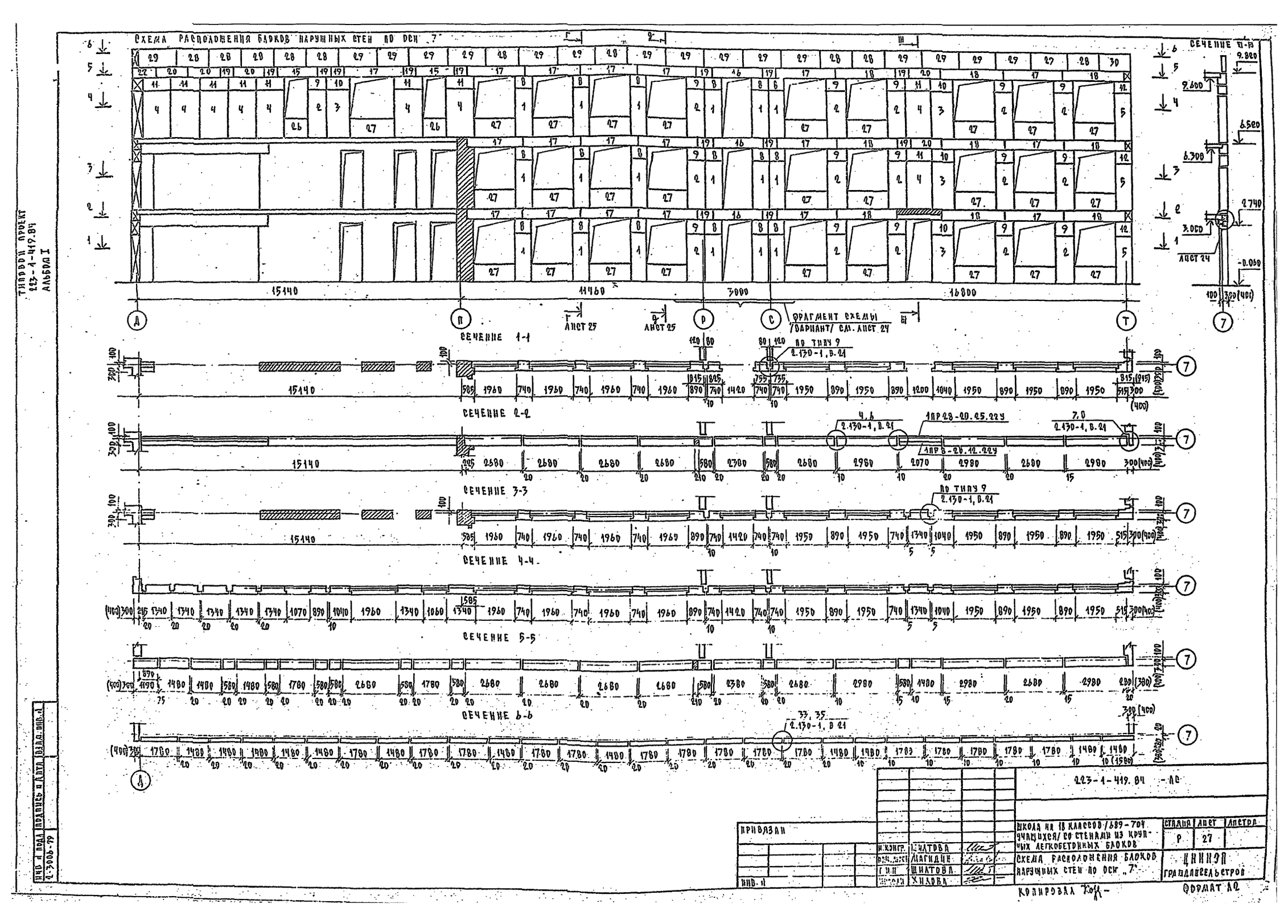

СХЕМА РАСПОЛОЖЕНИЯ БЛОКОВ НАРУЖНЫХ СТЕН ПО ОСИ „7"
СЕЧЕНИЕ 1-1
СЕЧЕНИЕ 2-2
СЕЧЕНИЕ 3-3
СЕЧЕНИЕ 4-4
СЕЧЕНИЕ 5-5
СЕЧЕНИЕ 6-6
ФРАГМЕНТ СХЕМЫ /ВАРИАНТ/ СМ. ЛИСТ 24
ЛИСТ 25
ЛИСТ 24
ПО ТИПУ 9
2.130-1, В.21
15140
11460
3000
16800
223-1-419.84 - АС
ШКОЛА НА 18 КЛАССОВ /689-704 УЧАЩИХСЯ/ СО СТЕНАМИ ИЗ КРУПНЫХ ЛЕГКОБЕТОННЫХ БЛОКОВ
СХЕМА РАСПОЛОЖЕНИЯ БЛОКОВ НАРУЖНЫХ СТЕН ПО ОСИ „7"
СТАДИЯ Р
ЛИСТ 27
ЛИСТОВ
ЦНИИЭП ГРАЖДАНСЕЛЬСТРОЙ
ПРИВЯЗАН
ИНВ. №
ИНВ. № ПОДЛ. ПОДПИСЬ И ДАТА ВЗАМ. ИНВ. №
2-3006-79
ТИПОВОЙ ПРОЕКТ 223-1-419.84 АЛЬБОМ I
КОПИРОВАЛ
ФОРМАТ А2

Типовой проект 223-1-419.84 Альбом I

Спецификация к схеме расположения блоков внутренних стен и вентиляционных блоков

Марка, поз.	Обозначение	Наименование	Количест. шт.	Масса ед., кг	Примечание
1	Серия 1.134-2, в.4,5	СБ-9.26.2-Т	77	1120	
2	Серия 1.134-2, в.4,5	СБ-10.26.2-Т	47	1200	
3	Серия 1.134-2, в.4,5	СБ-12.26.2-Т	127	1450	
4	Серия 1.134-2, в.4,5	СБ-11.28.2-Т	12	1400	
5	Серия 1.134-2, в.4,5	СБ-13.28.2-Т	12	1720	
6	Серия 1.134-2, в.4,5	СБД-9.5.2-Т	95	200	
7	Серия 1.134-2, в.4,5	СБД-10.5.2-Т	60	220	
8	Серия 1.134-2, в.4,5	СБД-11.5.2-Т	18	250	
9	Серия 1.134-2, в.4,5	СБД-12.5.2-Т	109	270	
10	Серия 1.134-2, в.4,5	СБД-13.5.2-Т	6	300	
11	Серия 1.134-2, в.4,5	СБ-6.26.2-Т-3	32	680	
12	Серия 1.134-2, в.4,5	СБ-9.26.2-Т-3	46	1080	
13	Серия 1.134-2, в.4,5	СБ-10.26.2-Т-3	16	1180	
14	Серия 1.134-2, в.4,5	СБ-9.26.2-Т-4	4	1050	
15	Серия 1.134-2, в.4,5	СБ-14.3.2-Т	38	220	
16	Серия 1.134-2, в.4,5	СБ-22.3.2-Т	13	370	
17	Серия 1.134-2, в.4,5	СБЛ-13.28.2-Т-1	3	1820	
18	Серия 1.134-2, в.4,5	СБЛ-13.28.2-Т-2	3	1820	
19	Серия 1.134-2, в.4,5	СБЛ-15.5.2-Т-1	3	380	
20	Серия 1.134-2, в.4,5	СБЛ-15.5.2-Т-2	3	380	
21	Серия 1.134-2, в.4,5	ВБВ-18.28.3-Т	11	2300	
22	Серия 1.134-2, в.4,5	ВБВ-18.5.3-Т	11	400	
23	Серия 1.134-2, в.4,5	ВБН-18.13.4-П	4	1020	
24	Серия 1.134-2, в.4,5	ВБВ-12.28.3-Т	27	1550	
25	Серия 1.134-2, в.4,5	ВБВ-12.5.3-Т	27	280	
26	Серия 1.134-2, в.4,5	ВБН-12.13.4-П	6	530	

Сетка С-1 (С-2)

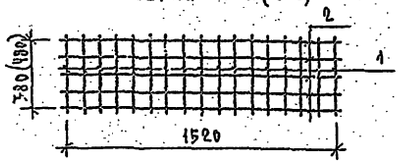

Спецификация к схеме сетки С-1 (С-2)

Марка, поз.	Обозначение	Наименование	Кол.	Масса ед., кг	Примечание
		Сетка С-1			
1	ГОСТ 5781-75	Ø8 А-I, ℓ=390 мм	17	0.15	
2	ГОСТ 5781-75	Ø8 А-I, ℓ=1550 мм	5	0.61	
		Сетка С-2			
1	ГОСТ 5781-75	Ø8 А-I, ℓ=490 мм	17	0.19	
2	ГОСТ 5781-75	Ø8 А-I, ℓ=1550 мм	5	0.61	

Спецификация к схеме расположения сеток С-1 (С-2)

Марка, поз.	Обозначение	Наименование	Кол.	Масса общ. кг	Примечание
С-1	Т.П. 223-1-419.84 л.28	Сетка С-1	10	57.0	Для толщины стены 400 мм
С-2	Т.П. 223-1-419.84 л.28	Сетка С-2	6	37.8	Для толщины стены 500 мм

1. Монтаж блоков наружных и внутренних стен выполняется на пластичном цементно-песчаном растворе М-50.
2. Стеновые блоки устанавливаются на выравненной поверхности.
3. Сварка производится электродами Э-42 по всей длине соприкосновения привариваемых элементов.
4. Антикоррозийная защита анкерных соединений и металлических частей выполняется в соответствии со СНиП II-28-73* „Защита строительных конструкций от коррозии."
5. Швы между блоками расшиваются цементным раствором.
6. Все внутренние стены раскрепить на период монтажа.
7. Все заделки по внутренним стенам производить бетоном М150, γ=2200 кг/м^3.
8. В сечениях в круглых скобках даны размеры для толщины стены 500 мм.

223-1-419.84 -ЛС

Привязан			Школа на 18 классов (689-704 учащихся) со стенами из крупных легкобетонных блоков	Стадия: Р; Лист: 29; Листов:
	Н. контр.	Шилатова	Спецификация к схемам расположения блоков внутренних стен и вентиляционных блоков	Цинизп Гражданпсельстрой
	Нач. мест.	Магидин		
	Гип.	Шилатова		
Инв. №	Исполн.	Хилова		

Копировал [illegible] Формат А2

Инв. № подл. | Подпись и дата | Взам. инв. №
2-3006-80

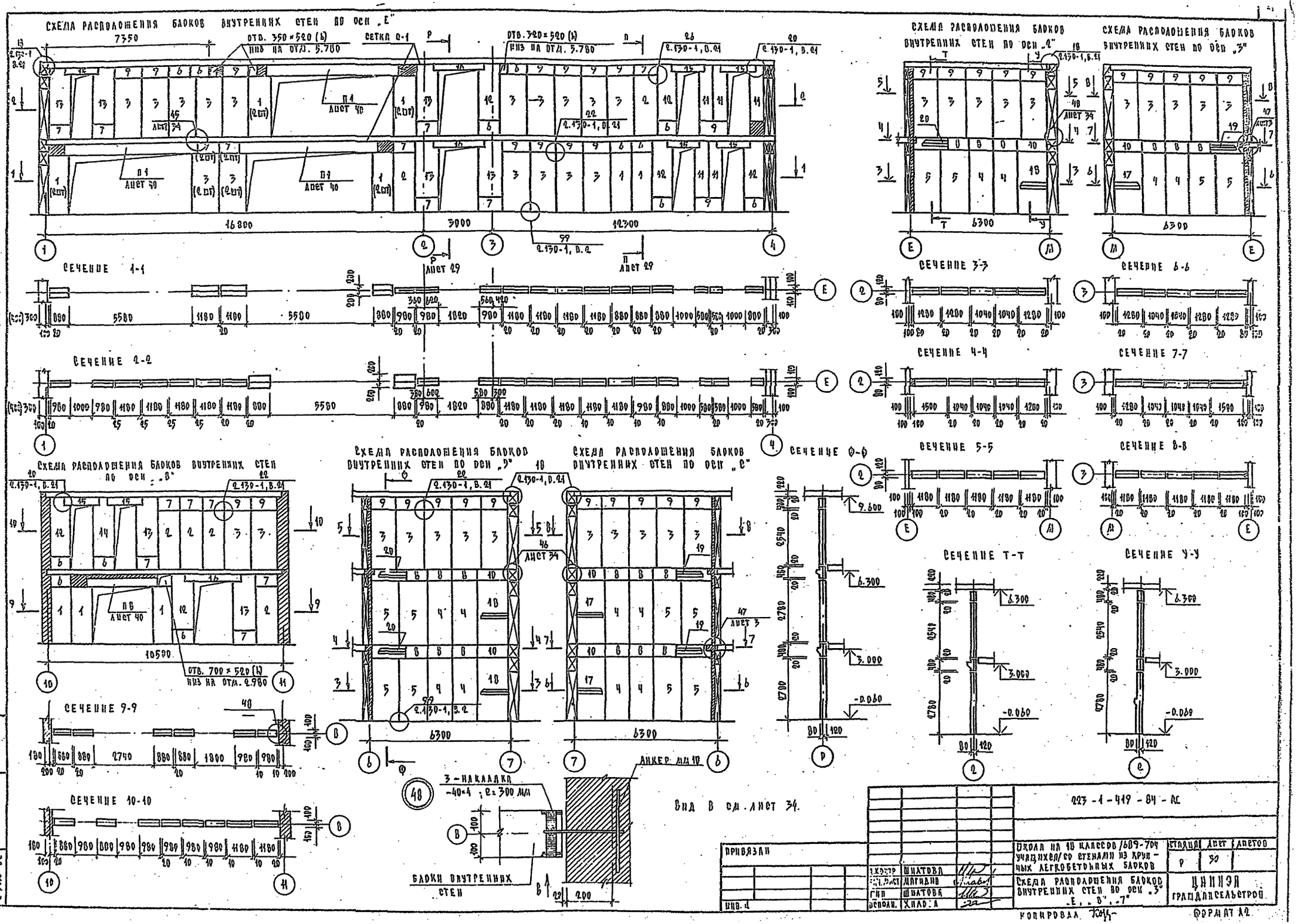

СХЕМА РАСПОЛОЖЕНИЯ БЛОКОВ ВНУТРЕННИХ СТЕН ПО ОСИ „Е"
СХЕМА РАСПОЛОЖЕНИЯ БЛОКОВ ВНУТРЕННИХ СТЕН ПО ОСИ „2"
СХЕМА РАСПОЛОЖЕНИЯ БЛОКОВ ВНУТРЕННИХ СТЕН ПО ОСИ „3"
СЕЧЕНИЕ 1-1
СЕЧЕНИЕ 2-2
СЕЧЕНИЕ 3-3
СЕЧЕНИЕ 4-4
СЕЧЕНИЕ 5-5
СЕЧЕНИЕ 6-6
СЕЧЕНИЕ 7-7
СЕЧЕНИЕ 8-8
СЕЧЕНИЕ Т-Т
СЕЧЕНИЕ У-У
СХЕМА РАСПОЛОЖЕНИЯ БЛОКОВ ВНУТРЕННИХ СТЕН ПО ОСИ „В"
СХЕМА РАСПОЛОЖЕНИЯ БЛОКОВ ВНУТРЕННИХ СТЕН ПО ОСИ „Э"
СХЕМА РАСПОЛОЖЕНИЯ БЛОКОВ ВНУТРЕННИХ СТЕН ПО ОСИ „С"
СЕЧЕНИЕ Ф-Ф
СЕЧЕНИЕ 9-9
СЕЧЕНИЕ 10-10
3-НАКЛАДКА -40×4 ; Е=300 ММ
АНКЕР ММ 10
БЛОКИ ВНУТРЕННИХ СТЕН
ВИД В СМ. ЛИСТ 34.
ТИПОВОЙ ПРОЕКТ 223-1-419.84 АЛЬБОМ I
223-1-419-84-АС
ПРИВЯЗАН
ИНВ. №
ШКОЛА НА 18 КЛАССОВ /689-704 УЧАЩИХСЯ/ СО СТЕНАМИ ИЗ КРУПНЫХ ЛЕГКОБЕТОННЫХ БЛОКОВ
СХЕМА РАСПОЛОЖЕНИЯ БЛОКОВ ВНУТРЕННИХ СТЕН ПО ОСИ „3" „Е", „В", „7"
СТАДИЯ Р
ЛИСТ 30
ЛИСТОВ
ЦНИИЭП ГРАЖДАНСЕЛЬСТРОЙ
КОПИРОВАЛ
ФОРМАТ А2

СХЕМА РАСПОЛОЖЕНИЯ БЛОКОВ ВНУТРЕННИХ СТЕН ПО ОСИ „5"

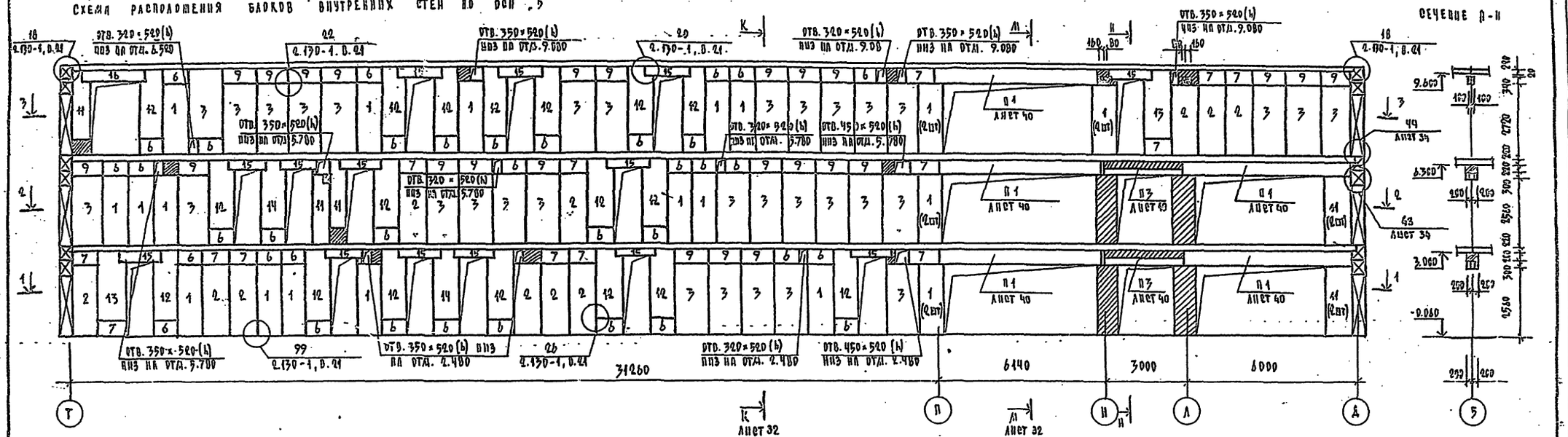

СЕЧЕНИЕ 1-1

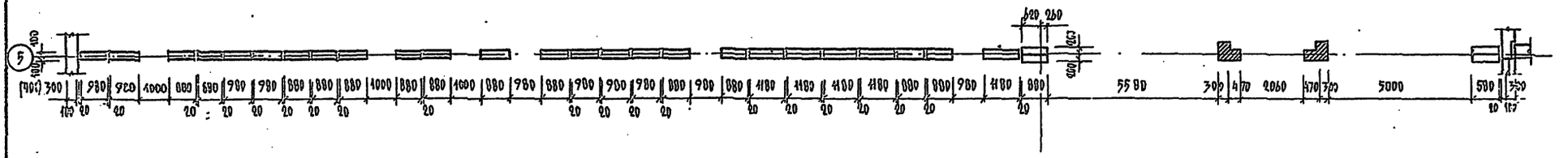

СЕЧЕНИЕ 2-2

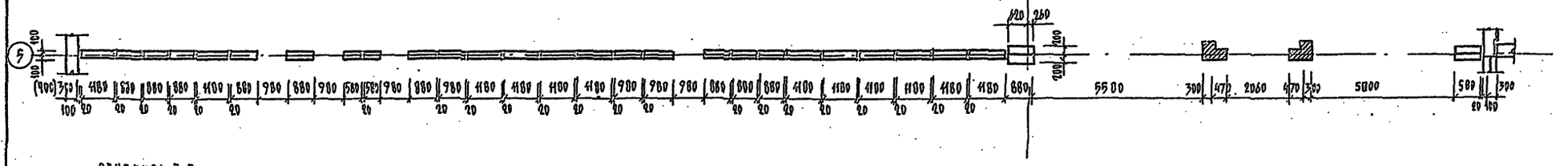

СЕЧЕНИЕ 3-3

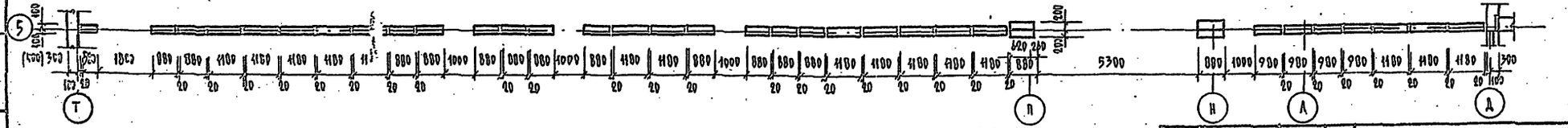

ТИПОВОЙ ПРОЕКТ 223-1-419.84 АЛЬБОМ I

ПРИВЯЗАН			
ИНВ. №			

Н.КОНТР.	ШИЛТОВА	
НАЧ.МАСТ.	МАГИДИН	
ГИП	ШИЛТОВА	
ИСПОЛН.	ХИЛОВА	

223-1-419.84 - АС

ШКОЛА НА 18 КЛАССОВ/ДВУ-ТРЧ УЧАЩИХСЯ/СО СТЕНАМИ ИЗ КРУПНЫХ ЛЕГКОБЕТОННЫХ БЛОКОВ

ОТДЕЛ	ЛИСТ	ЛИСТОВ
Р	31	

СХЕМА РАСПОЛОЖЕНИЯ БЛОКОВ ВНУТРЕННИХ СТЕН ПО ОСИ „5"

ЦНИИЭП ГРАЖДАНСЕЛЬСТРОЙ

КОПИРОВАЛ

ПОДПИСЬ И ДАТА ВЗАМ. ИНВ. №

ИНВ. № ПОДЛ. 2-3006-83

Типовой проект
223-1-419.84
Альбом I

Схема расположения блоков внутренних стен по оси „б"

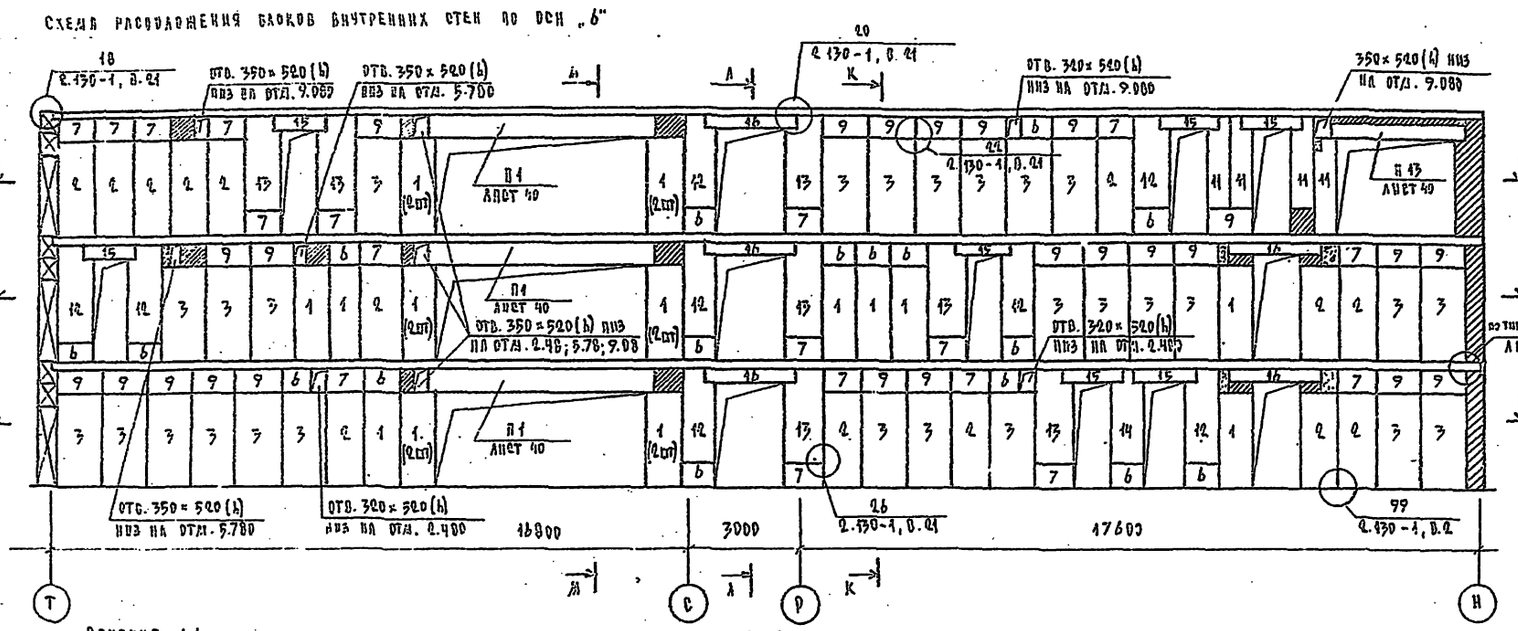

Сечение К-К

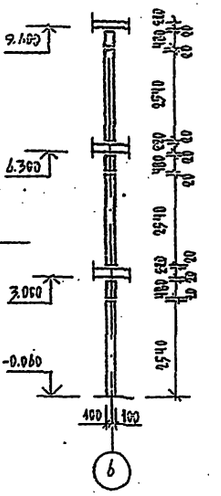

Сечение А-А

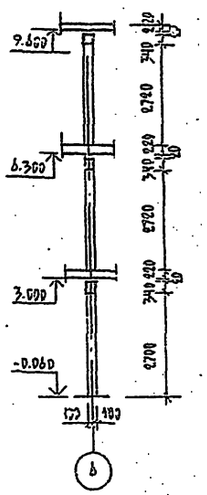

Сечение 1-1

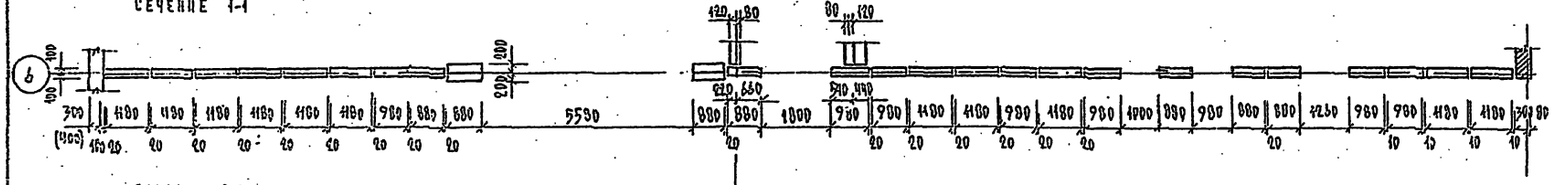

Сечение 2-2

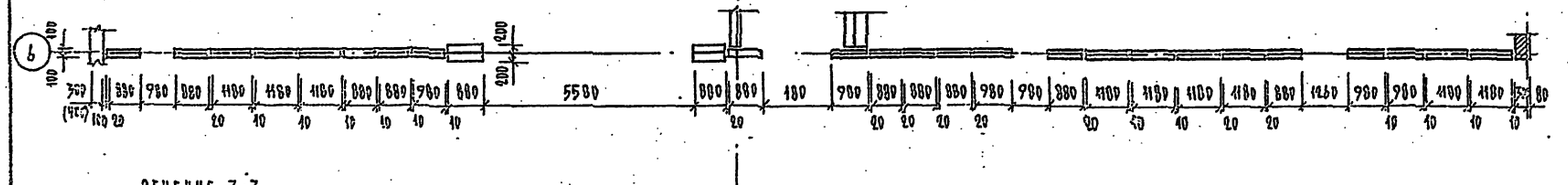

Сечение 3-3

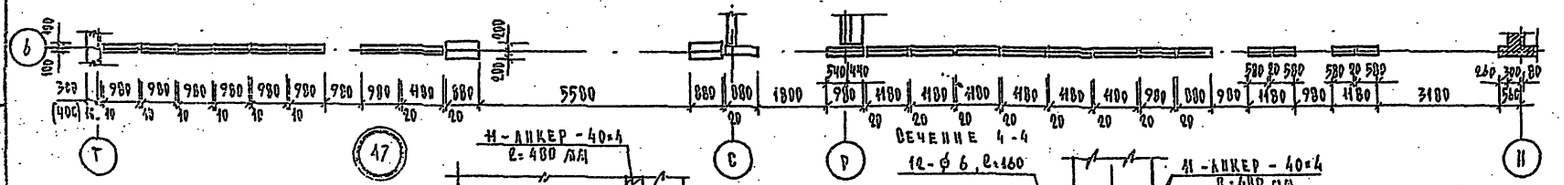

Сечение М-М

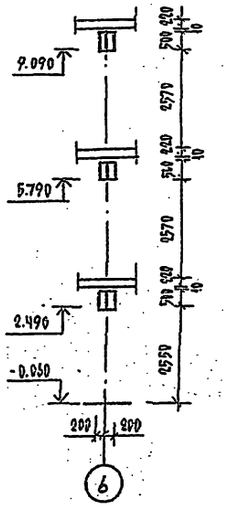

Сечение 4-4

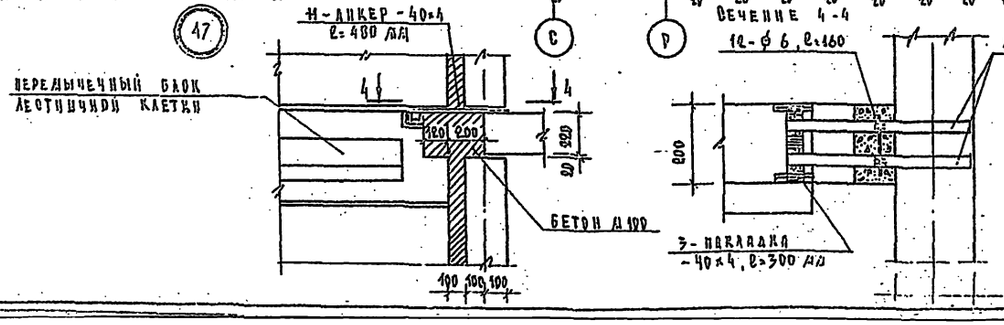

Привязан					223-1-419.84 - ПС
Инв. № подл.	Подпись и дата	Взам. инв. №			
			Н.контр.	Шатова	Школа на 10 классов/609-704 учащихся/ со стенами из крупных легкобетонных блоков
			Нач. маст.	Магадов	Стадия: Р; Лист: 32; Листов:
			ГИП	Шатова	Схема расположения блоков внутренних стен по оси „б"
			Исполн.	Кнабов	ЦНИИЭП Граждансельстрой

2.3086-84

Копировал Ком-

Формат А4

Типовой проект 223-1-419.84 Альбом I

Схемы расположения вентиляционных блоков

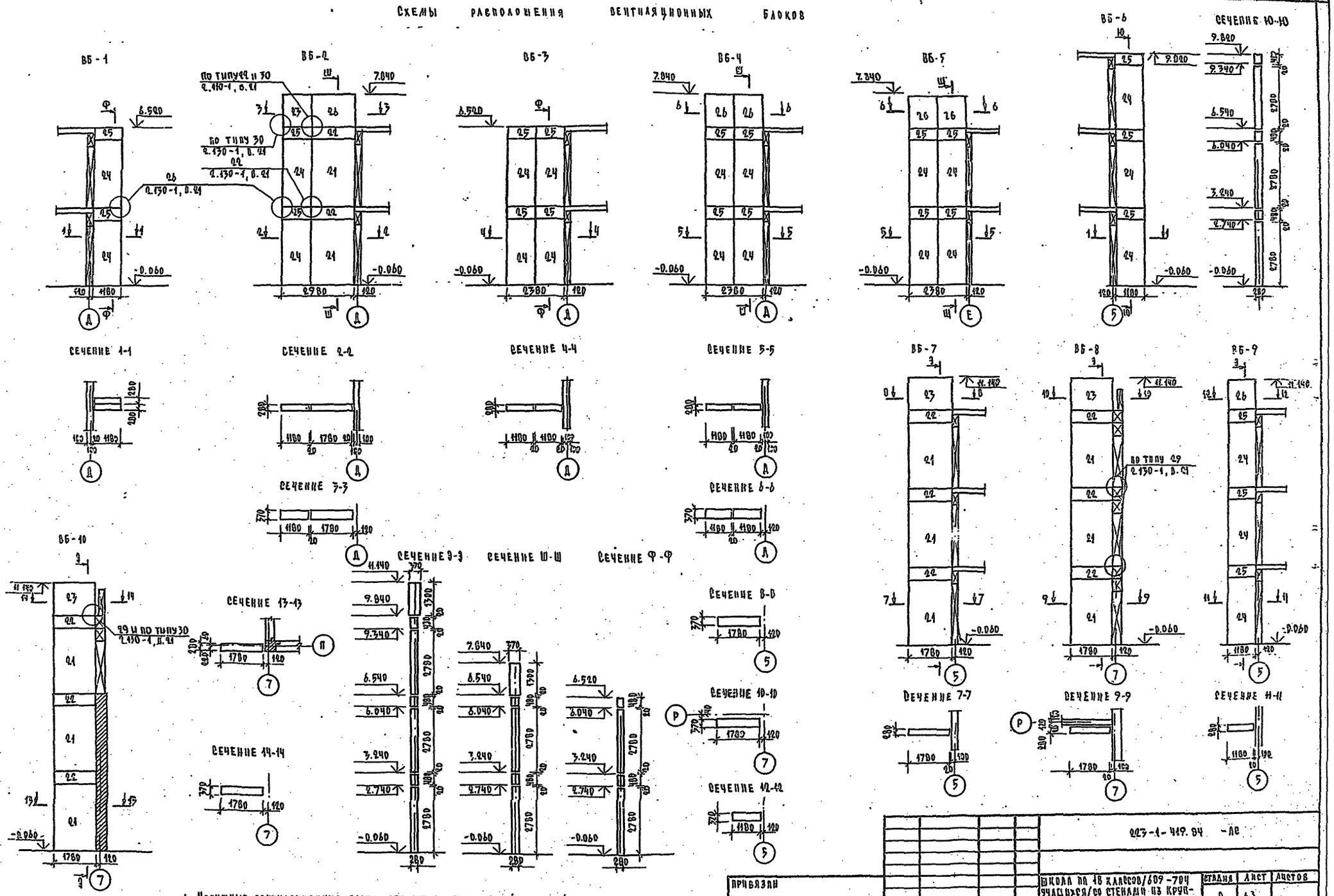

1. Наружные вентиляционные блоки обложить кирпичной стенкой толщ. 120 мм с последующей штукатуркой наружной поверхности, толщ. 20 мм
2. Общие примечания см. лист 28

Инв. № подл.	Подпись и дата	Взам. инв. №			
2-5006-89					

223-1-419.84 -ЛС

Привязан				Школа на 18 классов/609-704 учащихся/со стенами из крупных легкобетонных блоков	Стадия	Лист	Листов
		Н.контр.	Шилова		Р	33	
		Нач. лист	Мигидин	Схемы расположения вентиляционных блоков	Цинизм гражданскельстрой		
		ГИП	Шилова				
Инв. №		Исполн.	Медведева				

Копировал [illegible] Формат А2

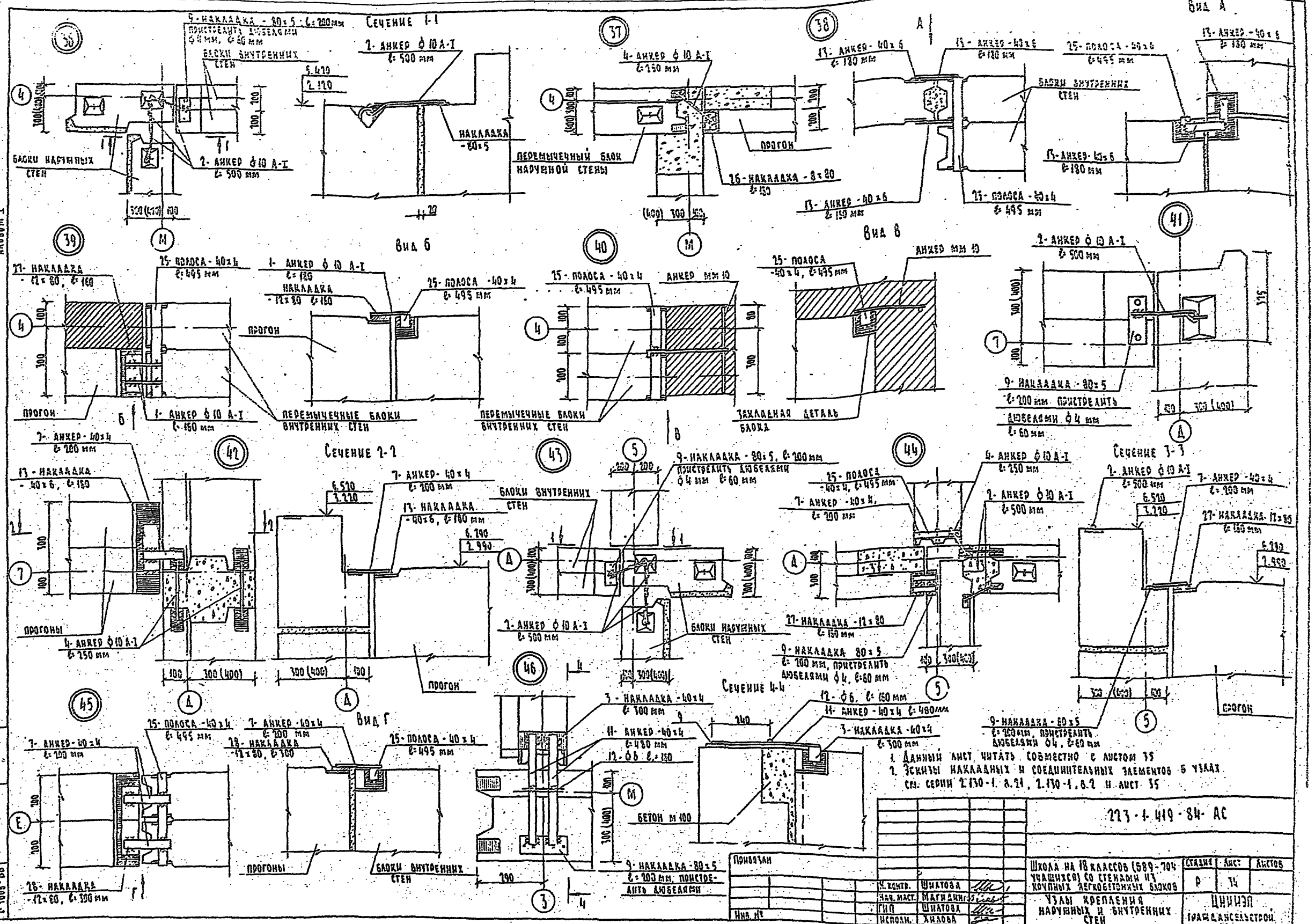

1. Данный лист читать совместно с листом 35
2. Эскизы накладных и соединительных элементов в узлах см. серии 2.130-1. в.21, 2.130-1. в.2 и лист 35

223-1-419-84-АС

Привязан			Школа на 18 классов (689-704 учащихся) со стенами из крупных легкобетонных блоков	Стадия	Лист	Листов
	Н. контр.	Шилтова		Р	34	
	Нач. маст.	Магидин	Узлы крепления наружных и внутренних стен	ЦНИИЭП гражданскельстрой		
Инв. №	ГИП	Шилтова				
	Исполн.	Хилова				

Формат А1

Типовой проект 223-1-419-84 Альбом I

Инв. № подл. | Подпись и дата | Взам. инв. №

Типовой проект 223-1-419.84 Альбом I

Спецификация анкеров крепления наружных и внутренних стен

Назначение узлов	№ узлов по серии, тип. проекту		Колич. узлов: школа	Колич. узлов: школа повторно прив. к ↓	Марка позиции анкера	Профиль элемента. длина, мм	Кол. марок на узел	Масса кг: единицы	Масса кг: школа	Масса кг: школа повторно прив. к ↓	Примечание
Стены наружные	серия 2.130-1, выпуск 21	4.6	204	197	1	ф 10 А-I, ℓ= 160 мм	2	0.10	40.2	39.4	
		7.8	16	16	1	ф 10 А-I, ℓ= 160 мм	2	0.10	3.2	3.2	
		9	188	184	2	ф 10 А-I, ℓ= 500 мм	2	0.34	116.6	114.4	
		33	124	124	1	ф 10 А-I, ℓ= 160 мм	1	0.10	12.4	12.4	
		35	142	142	22	L 75 х 8, ℓ= 200 мм	1	1.80	255.6	255.6	
					23	-50 х 8, ℓ= 120 мм	1	0.38	54.0	54.0	
					24	ф 16 А-I, ℓ= 340 мм	1	0.50	71.0	71.0	

Назначение узлов	№ узлов по серии, тип. проекту		Количество узлов	Марка позиц. анкера	Профиль элемента, длина мм	Кол. марок на узел	Масса кг: единицы	Масса кг: общая	Примечание
Стены внутренние	серия 2.130-1, выпуск 21	18	13	3	- 40 х 4, ℓ = 300 мм	1	0,38	4.94	
				7	- 40 х 4, ℓ = 200 мм	2	0.25	6,5	
				9	- 80 х 5, ℓ = 200 мм	1	0.63	8,19	
		20	78	15	- 40 х 4, ℓ = 150 мм	2	0,19	29.6	
		22	173	13	- 40 х 6, ℓ= 180 мм	8	0.34	470.6	
		26	337	16	- 50 х 6, ℓ= 160 мм	1	0.38	256.4	
		29	3	1	ф 10 А-I, ℓ= 160 мм	2	0.10	0.60	
				18	ф 10 А-I, ℓ= 320 мм	2	0.20	1.20	
		30	14	19	-50 х 6, ℓ= 200 мм	2	0.47	13.2	
	99 серия 2.130-1, в. 2		494	7	- 40 х 4, ℓ= 200 мм	2	0.25	247.0	
	т.п. 223-1-419.84	36	2	2	ф 10 А-I, ℓ = 500 мм	3	0.31	1.90	
				9	- 80 х 5, ℓ= 200 мм	1	0.63	1.30	
		37	2	4	ф 10 А-I, ℓ = 250 мм	1	0.15	0.30	
				26	- 80 х 8, ℓ = 160 мм	1	0.80	1.60	
		38	2	13	- 40 х 6, ℓ= 180 мм	2	0.34	1.70	
				25	- 40 х 4, ℓ= 495 мм	1	0.62	1.20	

Назначение узлов	№ узлов по серии, тип. проекту		Количество узлов	Марка поз. анкера	Профиль элемента, длина мм	Кол. марок на узел	Масса кг: единицы	Масса кг: общая	Примечание
Стены внутренние	типовой проект 223-1-419.84 лист 31, 32, 50	39	2	1	ф 10 А-I, ℓ= 160 мм	2	0.10	0.40	
				25	- 40 х 4 ℓ= 495 мм	1	0.62	1.20	
				27	- 12 х 80, ℓ= 160 мм	1	1.21	1.40	
		40	2	25	- 40 х 4, ℓ= 495 мм	1	0.62	1.20	
				мм 40	ф 10 А-II, ℓ= 700 мм	1	0.45	0.90	
		41	2	1	ф 10 А-I, ℓ= 500 мм	1	0.31	0.60	
				9	- 80 х 5; ℓ= 200 мм	1	0.63	1.30	
		42	2	4	ф 10, А-I, ℓ= 250 мм	2	0.15	0.60	
				7	- 40 х 4, ℓ= 200 мм	1	0.25	0.50	
				13	- 40 х 6, ℓ= 180 мм	1	0.34	0.70	
		43	2	1	ф 10 А-I, ℓ= 500 мм	3	0.31	1.90	
				9	- 80 х 5, ℓ= 200 мм	1	0.63	1.30	
		44	2	1	ф 10 А-I, ℓ= 500 мм	2	0.31	1.20	
				4	ф 10 А-I, ℓ= 250 мм	1	0.15	0.30	
				7	- 40 х 4, ℓ= 200 мм	2	0.25	1.00	
				9	- 80 х 5, ℓ= 200 мм	1	0.63	1.30	
				25	- 40 х 4, ℓ= 495 мм	1	0.62	1.20	
				27	- 12 х 80, ℓ= 160 мм	1	1.21	2.40	
		45	2	7	- 40 х 4, ℓ= 200 мм	2	0.25	1.00	
				25	- 40 х 4, ℓ= 495 мм	1	0.62	1.20	
				28	- 12 х 80, ℓ = 300 мм	1	2.26	4.50	
		46	6	3	- 40 х 4, ℓ = 300 мм	1	0.38	2.30	
				11	- 40 х 4, ℓ = 480 мм	2	0.61	7.30	
				12	ф 6 А-I, ℓ= 160 мм	1	0,04	0.20	
				9	- 80 х 5, ℓ= 200 мм	1	0.63	3.80	
		47	6	3	- 40 х 4, ℓ= 300 мм	1	0.38	1.30	
				11	- 40 х 4, ℓ= 480 мм	2	0.61	7.30	
				12	ф 6 А-I, ℓ= 160 мм	1	0.04	0.20	
		48	4	3	- 40 х 4, ℓ= 300 мм	1	0.38	1.50	
				мм 10	ф 10 А-II, ℓ = 700 мм	1	0.45	1.80	

позиция 25

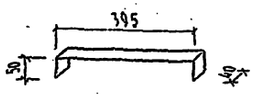

мм 10

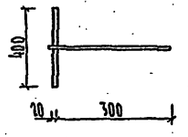

Инв. № подл. | Подпись и дата | Взам. инв. №

Инв. № 1006-87

Привязан						223-1-419.84 - АС	
				Н. контр.	Шатова	Школа на 10 классов (669-704 учащихся) со стенами из крупных легкобетонных блоков	Стадия: Р; Лист: 35; Листов:
				Нач. маст.	Магидин	Спецификация анкеров крепления наружных и внутренних стен	ЦНИИЭП градансельстрой
				ГИП	Шатова		
Инв. №				Сан.	Хилова		

Формат А2

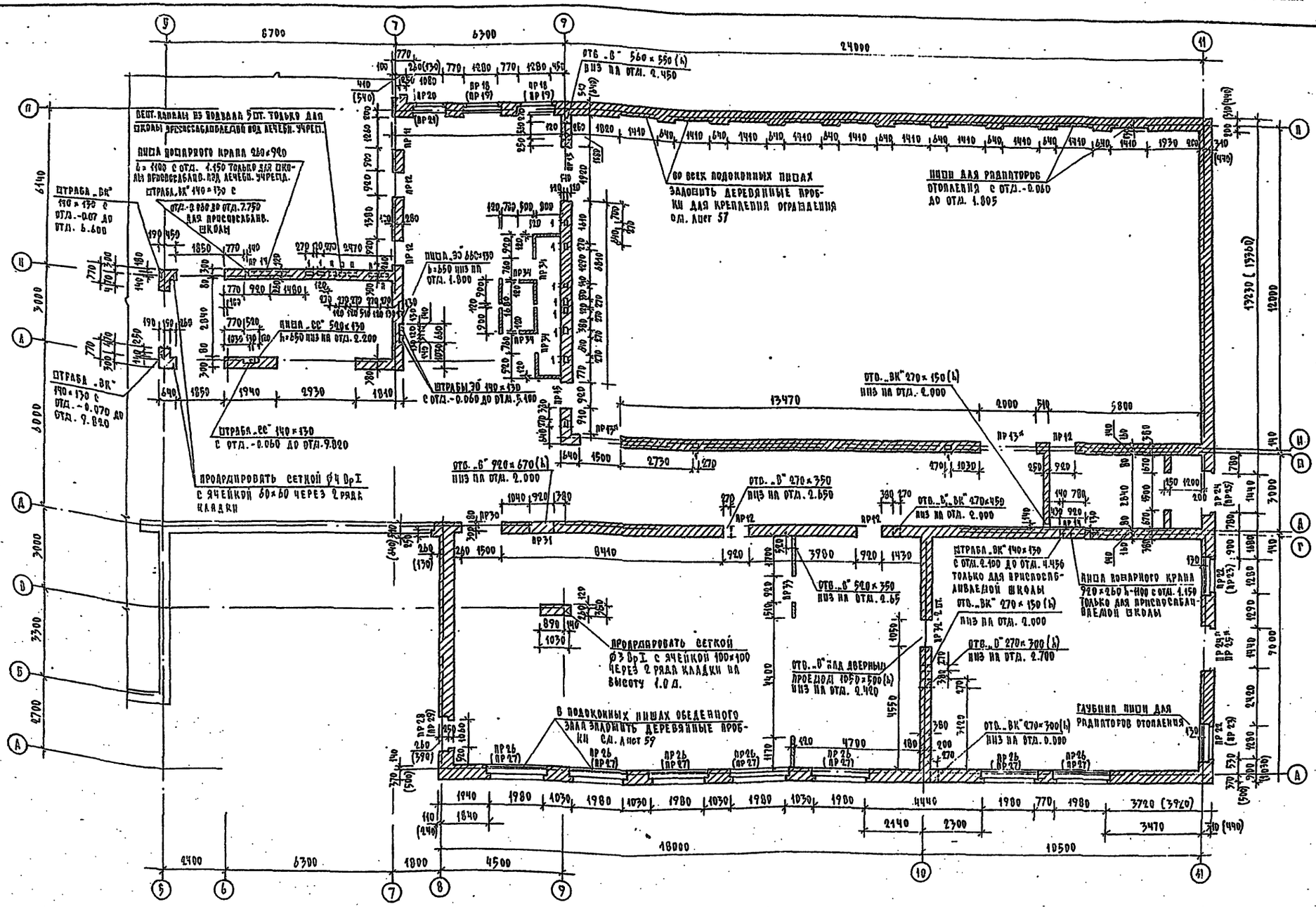

Примечания кладочных планов см. лист 38

Развертки вентиляционных каналов даны на листе 53

Типовой проект 223-1-419.84 Альбом I

Инв. № подл. | Подпись и дата | Взам. инв. №

Привязан				223-1-419.84 - АС	
				Школа на 18 классов /609-704 учащихся/ со стенами из крупных легкобетонных блоков	Стадия: Р; Лист: 36; Листов:
Инв. №					

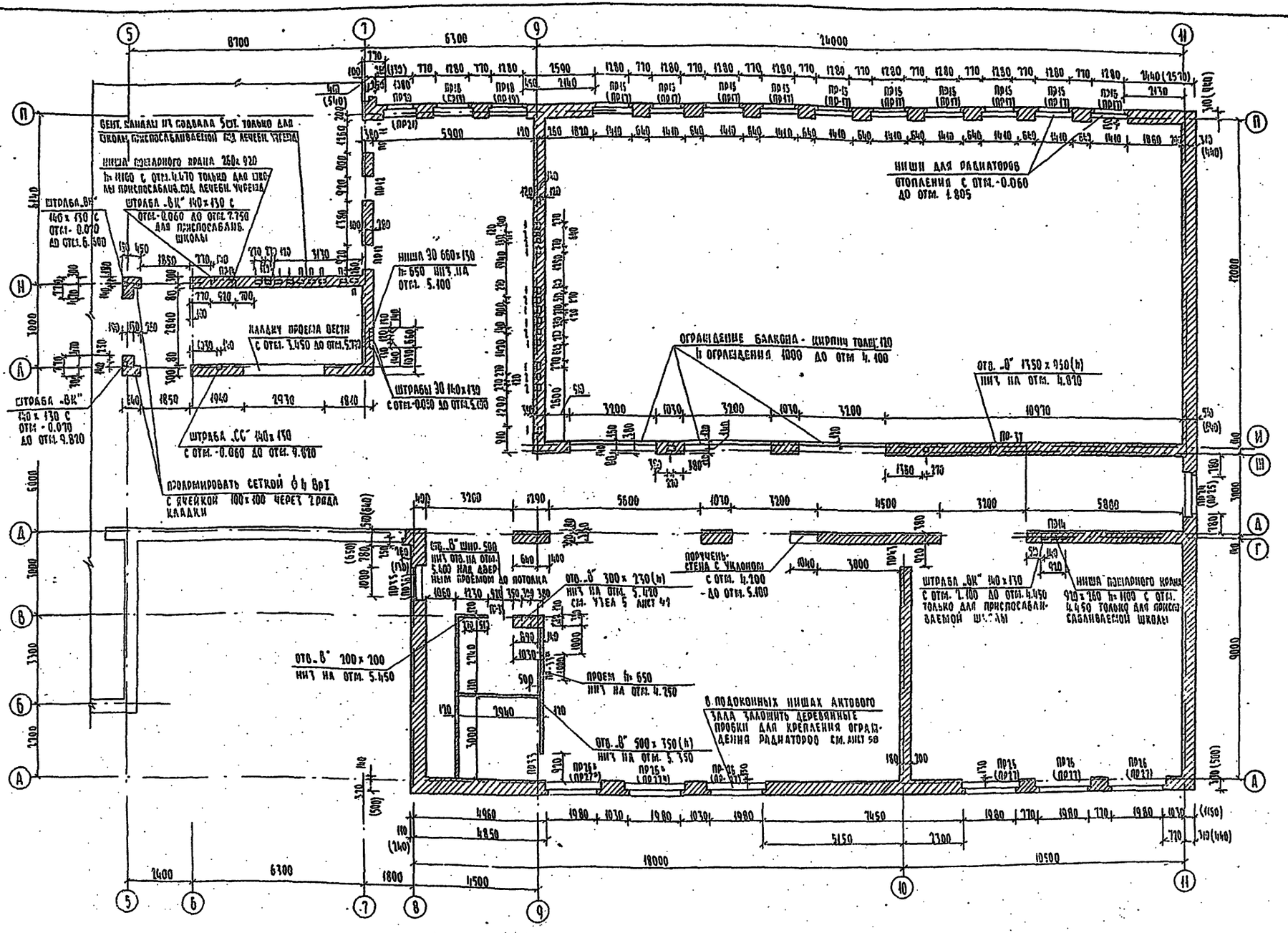

Развертки вентиляционных каналов даны на листе 53.

Типовой проект 223-1-419.84 Альбом I

Инв. № подл. | Подпись и дата | Взам. инв. №
1-3006-89

Привязан

Инв. №

Н. контр.	Шилова	
Гл. инж. пост.	Магидин	
ГИП	Шилова	
Нач. отд.	Суханова	

223-1-419.84-АС

Школа на 18 классов (689-704 учащихся) со стенами из крупных легкобетонных блоков

Стадия	Лист	Листов
Р	37	

Кладочный план 2 этажа

ЦНИИЭП гражданселькстрой

Кладочный план лестничной клетки на отм. 6.620

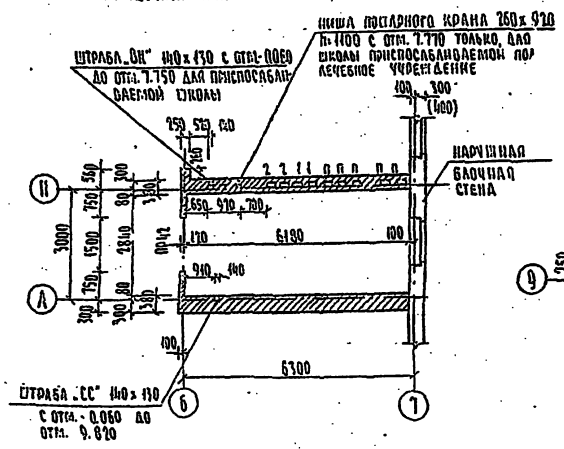

План разбивки проекционных и смотровых окон в кинопроекционной

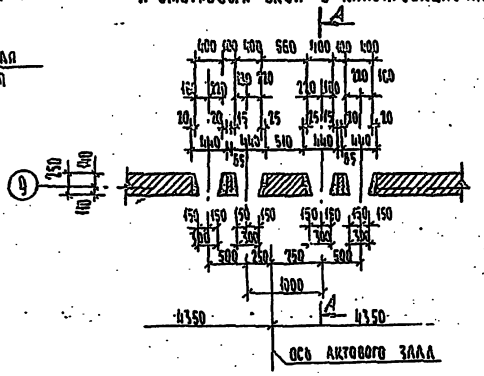

Сечение А-А

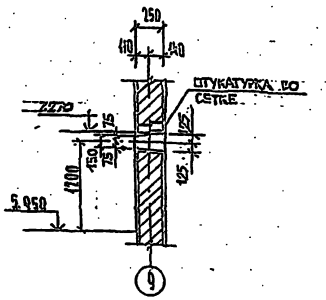

Кладочный план актового зала и кинопроекционной на ∇7.000

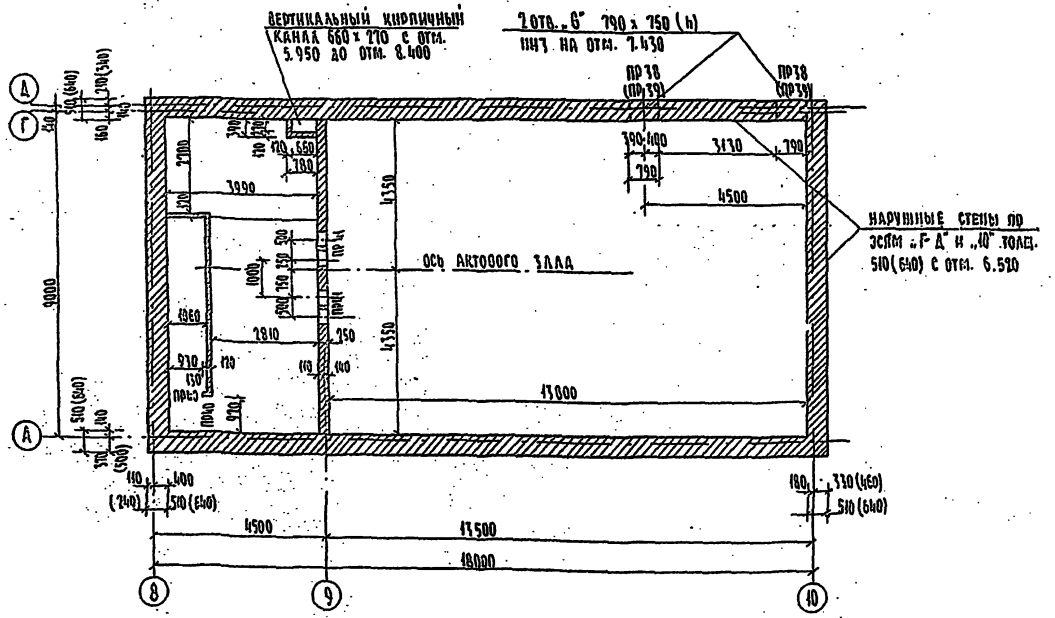

1. Наружные стены выполняются из кирпича пустотелого ГОСТ 6316-74 с объемным весом кладки 1600 кг/м³
   Кирпич марки - 100
   Раствор марки - 50
2. Толщина стен при наружной температуре воздуха -30°С — 510 мм, при наружной температуре воздуха -40°С — 640 мм с гипсоперлитовой штукатуркой γ = 600 кг/м³, толщина слоя 30 мм. При наружной температуре воздуха -20°С толщина стены - 510 мм с цементно-песчаной штукатуркой γ = 800 кг/м³, толщина слоя - 20 мм.
3. Внутренние стены выполняются из кирпича глиняного обыкновенного пластического прессования ГОСТ 530-80 марки 50 на растворе марки 25 с объемной массой 1800 кг/м³.
4. Столбы выполняются из кирпича глиняного обыкновенного пластического прессования ГОСТ 530-80 марки 100 на растворе марки 75 объемной массой 1800 кг/м³.
5. Кладка производится при положительной температуре.
6. Участки стен в местах опирания прогонов армируются сеткой ф3 Вр I с ячейкой 100×100 через 2 ряда кладки на высоту 1 м.
7. В стенах над отверстиями менее 600 мм проложить арматуру ф 10 А I.
8. Для крепления оконных и дверных блоков в проемах кирпичных стен и перегородок заложить антисептированные деревянные пробки 250×120×65. Пробки обернуть толем.

Привязан				223-1-419.84 - АС		
				Школа на 18 классов (689-704 учащихся) со стенами из крупных легкобетонных блоков	Стадия: Р	Лист: 38	Листов:
	Нач. контр.	Шилтова		Кладочные планы 3 этажа	ЦНИИЭП гражданскельстрой	
	Нач. маст.	Магидин				
	ГИП	Шилтова				
Инв. №	Исполн.	Суханова				

Типовой проект 223-1-419.84 Альбом I

Инв. № подл. 2-3006-90 | Подпись и дата | Взам. инв. №

Ведомость перемычек

Тип	Схема сечения	Тип	Схема сечения	Тип	Схема сечения
ПР11	1ПР38-18.12.22ч; 1ПР2-15.12.14; 5.400; 2.100; 100; 280; Ⓣ	ПР26 (ПР27) ПР26ч (ПР27ч)	1ПР38-27.25.22ч; 1ПР3-24.12.14-1шт -(2шт); L 90x9 ℓ=2500; 140; 370(500); 8.210-ПР26 ПР27; 6.070; 2.770; ПР26 ПР27; Ⓐ	ПР40	1ПР1-12.12.6; 8.030; 120
ПР12	1ПР38-12.12.22ч; 1ПР1-12.12.6; 5.400; 2.100; 100; 280; 60; 60; 120; Ⓣ Ⓗ	ПР28 (ПР29)	1ПР2-15.12.14 - 4шт (5шт); 75; (240); 2.740; 110; 400; Ⓑ	ПР41	1ПР1-12.12.6; 2.270; 110; 140; 50; Ⓨ
ПР13 ПР13ч	1ПР38-24.25.22ч; 1ПР8-24.12.22ч; 2.400-ПР13; 2.400-ПР13ч; 130; 250; 60; 140; 160; Ⓨ Ⓗ	ПР30	1ПР3-19.12.14; 1ПР38-24.25.22ч; 2.400; 80; 140; 160; Ⓐ Ⓖ	ПР42	1ПР2-16.12.14; 9.000; 100; 20; Ⓑ
ПР14	1ПР38-12.12.22ч; 5.570; 2.270; 300; 80; 160; 140; 80; Ⓗ Ⓖ Ⓐ	ПР31	1ПР1-12.12.6; 1ПР38-12.12.22ч; 2.670; 80; 140; 160; Ⓐ Ⓖ	ПР43	1ПР1-12.12.6; ϕ10 А1 ℓ=1400; 6.300; 180; 200; Ⓘ
ПР15	1ПР38-12.12.22ч; 1ПР1-12.12.6; 2.100; 120; 260; Ⓨ	ПР32	1ПР1-12.12.6; 2.920; 2.100; 180; 200; Ⓘ		
ПР16 (ПР17)	1ПР38-18.12.22ч; 1ПР2-15.12.14-1шт. (2шт); L 90x9 ℓ=1800; 5.770; 200; 310 (440); Ⓘ	ПР33 ПР33ч	1ПР1-12.12.6; 120; 5.400; 4.900-ПР33ч; 2.100		
ПР18 (ПР19)	1ПР2-15.12.14-3шт. -(4шт); L 90x9 ℓ=1800; 6.070; 2.770; 200; 310(440); Ⓘ Ⓗ	ПР34	1ПР1-10.12.6; 120; 2.100		
ПР20 (ПР21)	1ПР2-15.12.14-3шт -(4шт); L 90x9 ℓ=1800; 6.070; 2.770; 200; 310; Ⓘ	ПР35 (ПР36)	1ПР2-15.12.14-3шт -(4шт); L 90x9 ℓ=1600; 6.070; (240); 110; 400; 50; Ⓑ		
ПР22 (ПР23)	1ПР2-16.12.14-4шт. -(5шт); 75; 200; 310(440); 2.740; Ⓗ	ПР37	1ПР38-18.12.22ч; 5.770; 80; 140; 160; 1ПР2-15.12.14; Ⓗ Ⓗ		
ПР24 (ПР25) ПР24ч (ПР25ч)	1ПР3-19.12.14-4шт -(5шт); 75; 200; 310(440); 6.040; 2.740; ПР14 ПР15; Ⓗ	ПР38 (ПР39)	1ПР38-12.12.22ч; 1ПР1-10.12.6-2шт -(3шт); 160; 140; 210 (340); 8.180; Ⓖ Ⓐ		

1. Маркировка перемычек дана на листах 36, 37, 38.
2. В скобках указаны номера перемычек для варианта стен толщ. 640

Спецификация перемычек

Марка поз.	Обозначение	Наименование	Кол-во шт.	Масса ед. кг.	Примечан.
1	2	3	4	5	6
ПР11	1.138-10 вып.1	1 ПР 38-18.12.22ч	4	125	
	1.138-10 вып.1	1 ПР 2-15.12.14	2	75	
ПР12	1.138-10 вып.1	1 ПР 38-12.12.22ч	14	75	
	1.138-10 вып.1	1 ПР 1-12.12.6	7	25	
ПР13 ПР13ч	1.138-10 вып.1	1 ПР 38-24.25.22ч	3	325	
	1.138-10 вып.1	1 ПР 8-24.12.22ч	3	175	
ПР14	1.138-10 вып.1	1 ПР 38-12.12.22ч	8	75	
ПР15	1.138-10 вып.1	1 ПР 38-12.12.22ч	1	75	
	1.138-10 вып.1	1 ПР 1-12.12.6	2	25	
ПР16	1.138-10 вып.1	1 ПР 38-18.12.22ч	20	125	
	1.138-10 вып.1	1 ПР 2-16.12.14	10	75	
	ГОСТ 8509-72	L 90x9 ℓ=1800	18,0п.м	219,6 кг	
ПР17	1.138-10 вып.1	1 ПР38-18.12.22ч	20	125	
	1.138-10 вып.1	1 ПР 2-16.12.14	20	75	
	ГОСТ 8509-72	L 90x9 ℓ=1800	18,0п.м	219,6кг	
ПР18	1.138-10 вып.1	1 ПР2-16.12.14	12	75	
	ГОСТ 8509-72	L 90x9 ℓ=1800	7,2п.м	87,8кг	
ПР19	1.138-10 вып.1	1 ПР2-16.12.14	16	75	
	ГОСТ 8509-72	L 90x9 ℓ=1800	7,2п.м	87,8кг	
ПР20	1.138-10 вып.1	1 ПР2-15.12.14	6	75	
	ГОСТ 8509-72	L 90x9 ℓ=1800	3,6п.м	43,9кг	
ПР21	1.138-10 вып.1	1 ПР2-15.12.14	8	75	
	ГОСТ 8509-72	L 90x9 ℓ=1800	3,6п.м	43,9п.м	
ПР22	1.138-10 вып.1	1 ПР2-16.12.14	8	75	
ПР23	1.138-10 вып.1	1 ПР2-16.12.14	10	75	
ПР24 ПР24ч	1.138-10 вып.1	1 ПР3-19.12.14	12	75	
ПР25 ПР25ч	1.138-10 вып.1	1 ПР3-19.12.14	15	75	
ПР26 ПР26ч	1.138-10 вып.1	1 ПР38-27.25.22ч	13	375	
	1.138-10 вып.1	1 ПР3-24.12.14	13	100	
	ГОСТ 8509-72	L 90x9 ℓ=2500	32,5п.м	396,5кг	
ПР27 ПР27ч	1.138-10 вып.1	1 ПР38-27.25.22ч	13	375	
	1.138-10 вып.1	1 ПР3-24.12.14	26	100	
	ГОСТ 8509-72	L 90x9 ℓ=2500	32,5п.м	396,5кг	
ПР28	1.138-10 вып.1	1 ПР2-15.12.14	4	75	
ПР29	1.138-10 вып.1	1 ПР2-15.12.14	5	75	
ПР30	1.138-10 вып.1	1 ПР38-24.25.22ч	1	325	
	1.138-10 вып.1	1 ПР3-19.12.14	1	75	
ПР31	1.138-10 вып.1	1 ПР38-12.12.22ч	1	75	
	1.138-10 вып.1	1 ПР1-12.12.6	2	25	
ПР32	1.138-10 вып.1	1 ПР1-12.12.6	6	25	
ПР33 ПР33ч	1.138-10 вып.1	1 ПР1-12.12.6	4	25	
ПР34	1.138-10 вып.1	1 ПР1-10.12.6	4	25	
ПР35	1.138-10 вып.1	1 ПР2-15.12.14	3	75	
	ГОСТ 8509-72	L 90x9 ℓ=1600	1,6п.м	19,5 кг	
ПР36	1.138-10 вып.1	1 ПР2-15.12.14	4	75	
	ГОСТ 8509-72	L 90x9 ℓ=1600	1,6п.м	19,5 кг	
ПР37	1.138-10 вып.1	1 ПР38-18.12.22ч	2	125	
	1.138-10 вып.1	1 ПР2-15.12.14	1	75	
ПР38	1.138-10 вып.1	1 ПР-38-12.12.22ч	4	75	
	1.138-10 вып.1	1 ПР1-10.12.6	4	25	
ПР39	1.138-10 вып.1	1 ПР38-12.12.22ч	4	75	
	1.138-10 вып.1	1 ПР1-10.12.6	6	25	
ПР40	1.138-10 вып.1	1 ПР1-12.12.6	2	25	
ПР41	1.138-10 вып.1	1 ПР1-12.12.6	4	25	
ПР42	1.138-10 вып.1	1 ПР2-16.12.14	1	75	
ПР43	1.138-10 вып.1	1 ПР1-12.12.6	2	25	
	ГОСТ 5781-82	ϕ10 А1 ℓ=1400 - 2шт.	2,8п.м	12,3кг	

Привязан

Инв. №

Н. контр.	Шилтова	
Нач. маст.	Магидин	
	Шилтова	
Исполн.	Суханова	

223-1-419.84

Школа на 18 классов (689-704 учащихся) со стенами из крупных легкобетонных блоков

Стадия: Р | Лист: 39 | Листов:

Ведомость перемычек

ЦНИИЭП гражданскельстрой

Формат А 2

Типовой проект 223-1-419.84 альбом I

Инв. № подл. 2-3006-91 | Подпись и дата | Взам. инв. №

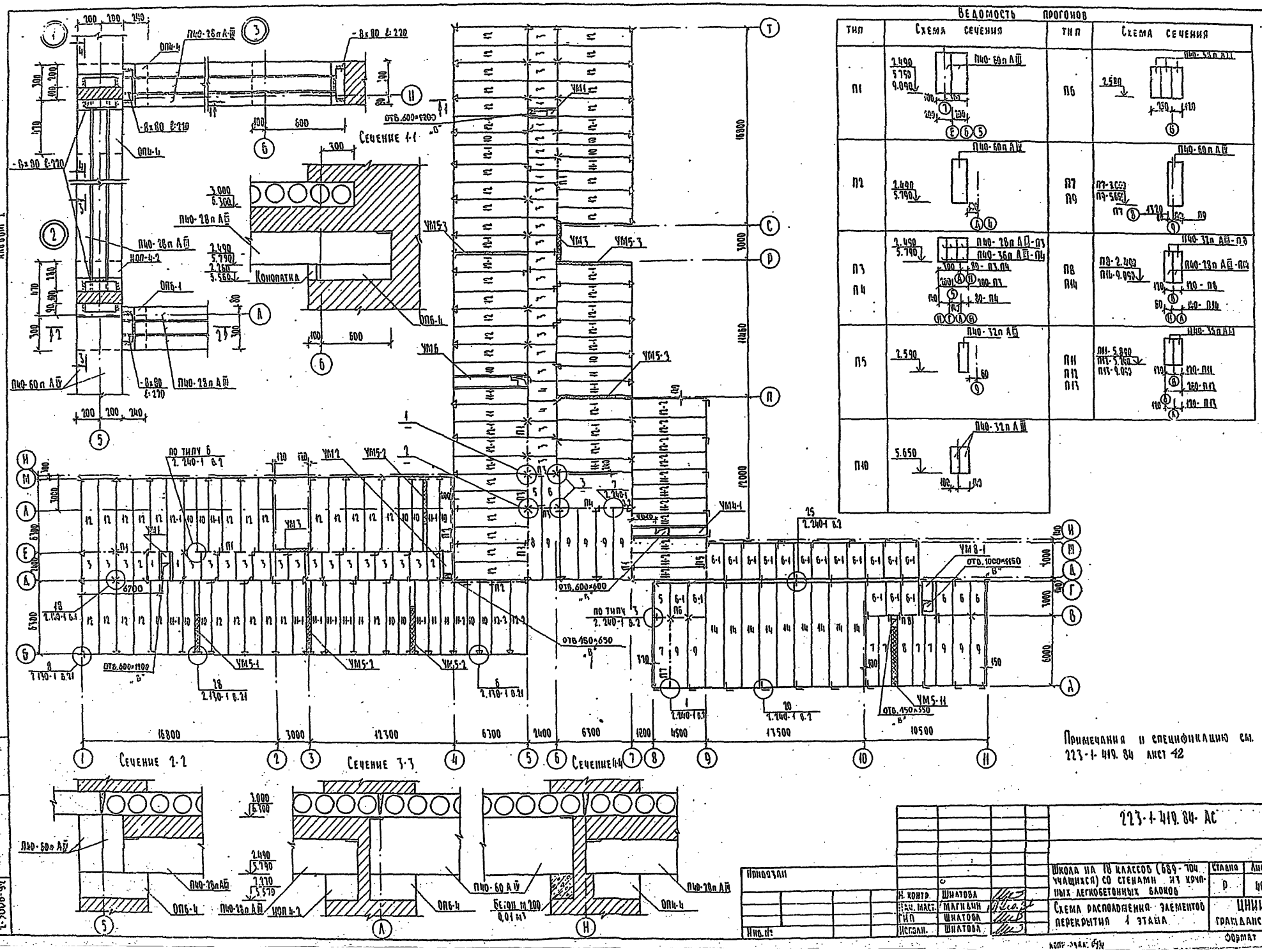
Ведомость прогонов
Тип
Схема сечения
П1
П2
П3
П4
П5
П6
П7
П8
П9
П10
П11
П12
П13
П14
Сечение 1-1
Сечение 2-2
Сечение 3-3
Сечение 4-4
Конопатка
Примечания и спецификацию см. 223-1-419.84 лист 42
223-1-419.84-АС
Школа на 18 классов (689-704 учащихся) со стенами из крупных легкобетонных блоков
Схема расположения элементов перекрытия 1 этажа
Стадия
Лист
Листов
Р
40
ЦНИИЭП гражданскельстрой
Формат А2
Н. контр. Шилтова
Нач. маст. Магидин
ГИП Шилтова
Исполн. Шилтова
Привязан
Инв. №
Подпись и дата
Взам. инв. №
Инв. № подл.
2-3006-92
Типовой проект 223-1-419.84 Альбом I

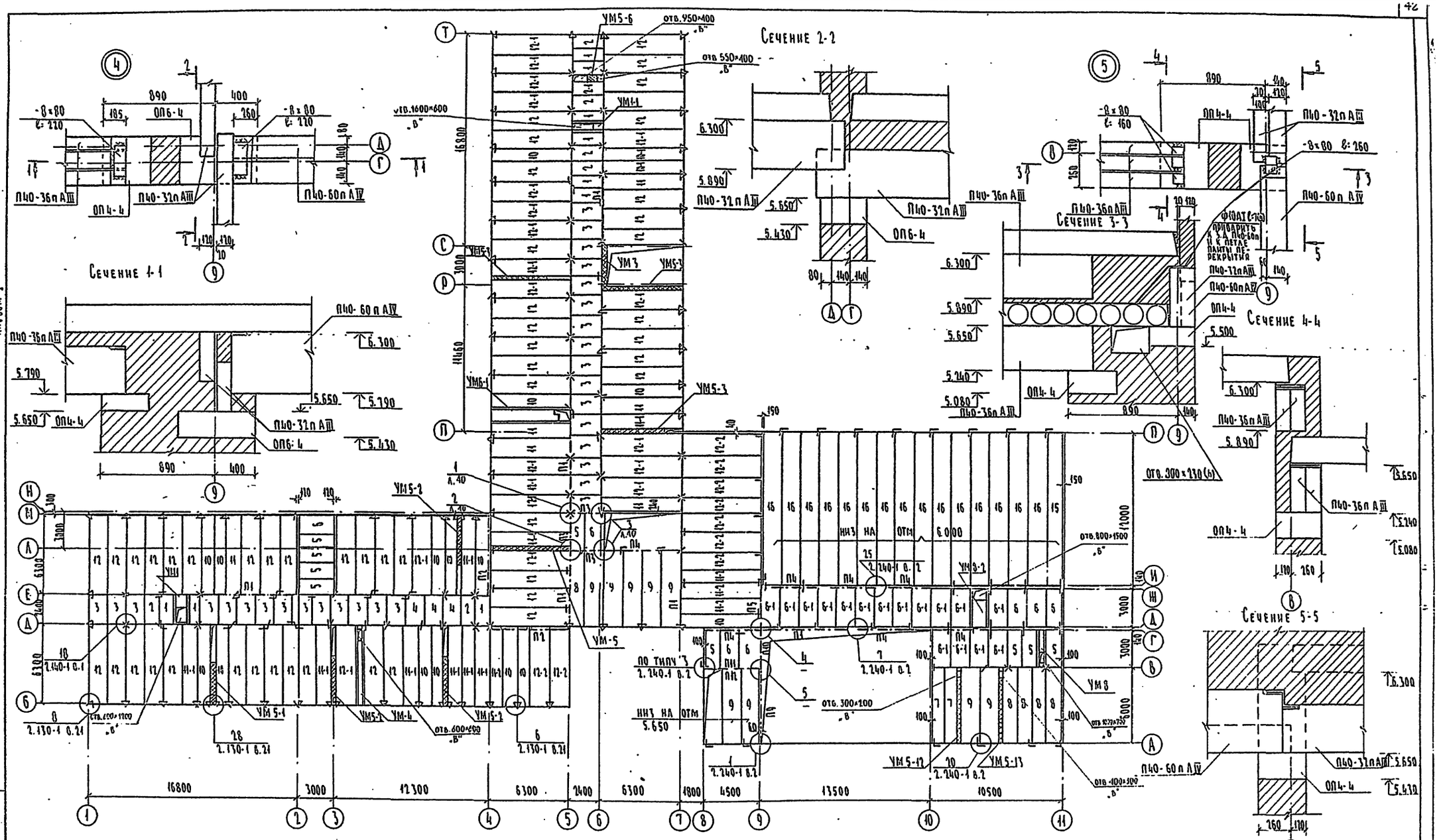

ПРИМЕЧАНИЯ И СПЕЦИФИКАЦИЮ СМ. 223-1-419.84 ЛИСТ 42

							223-1-419.84 АС
Привязан							
				Н. контр.	Шилтова		Школа на 18 классов (689-704 учащихся (со стенами из крупных легкобетонных блоков
				Нач. маст	Магидин		Стадия: Р; Лист: 41; Листов:
				Гип.	Шилтова		Схема расположения элементов перекрытия 2 этажа
Инв. №				Исполн.	Шилтова		ЦНИИЭП гражданскельстрой

Копировал: Формат А2

Инв. № подл. 2-3006-93 | Подпись и дата | Взам. инв. №

ТИПОВОЙ ПРОЕКТ 223-1-419.84 Альбом I

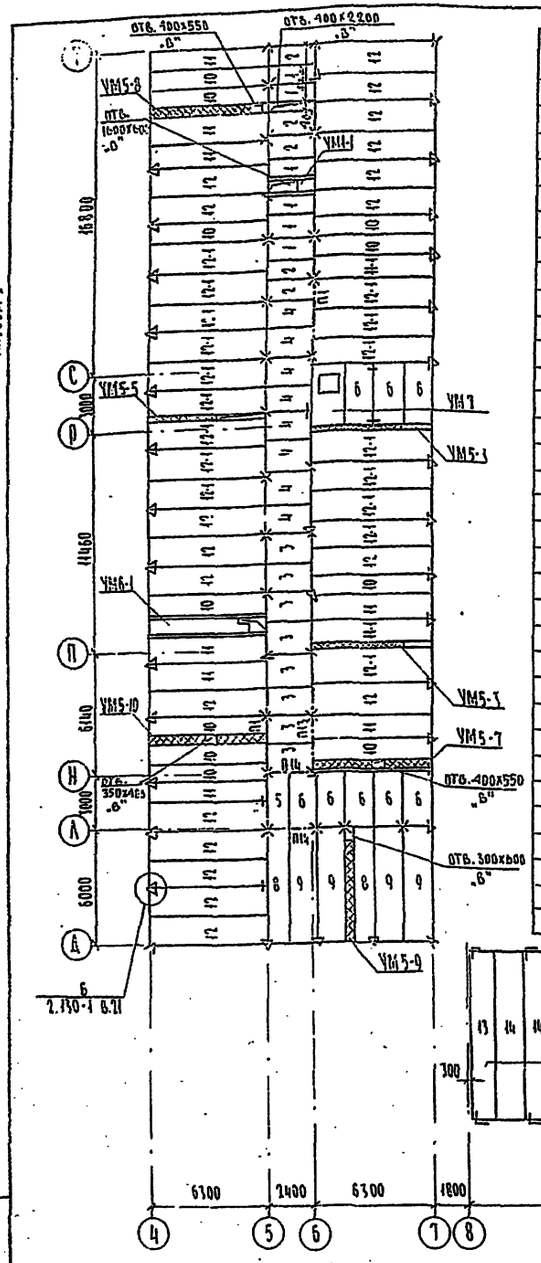

1. Уклад панелей на стены и заделку швов между панелями производить на цементном растворе м 100 для плит длиной до 6.3 м и на цементном растворе м 200 для плит длиной 9 и 12 м.
2. Отверстия в перекрытиях для пропуска сантехнических стояков пробивать по месту, не нарушая несущих ребер по чертежам ОВ, ВК, Э, СС.
3. Металлические детали анкеровки панелей после устройства соединений защитить слоем цементного раствора м 100

Спецификация к схемам расположения элементов перекрытий

Марка поз	Обозначение	Наименование	Количество (шт.) 1эт	2эт	3эт	Всего	Масса ед. кг	Примеч.
1	2	3	4	5	6	7	8	9
1	1.141-1 в. 60	ПК 24.10-8т	6	9	6	21	712	
2	1.141-1 в. 60	ПК 24.12-8т	4	7	5	16	867	
3	1.141-1 в. 60	ПК 24.15-6т	35	30	8	73	1145	
4	1.141-1 в. 60	ПК 24.15-8т	2	3	8	13	1145	
5	1.141-1 в. 60	ПК 30.12-6т	2	9	1	12	1080	
6	1.141-1 в. 60	ПК 30.15-6т	4	7	8	19	1425	
6-1	1.141-1 в. 60	ПК 30.15-8т	17	16	—	33	1425	
7	1.141-1 в. 58	ПК 8-60.10	5	2	—	7	1725	
8	1.141-1 в. 58	ПК 8-60.12а	2	5	2	9	2150	
9	1.141-1 в. 58	ПК 8-60.15	10	9	4	23	2850	
10	1.141-1 в. 58	ПК 8-63.10	16	17	11	44	1850	
11	1.141-1 в. 58	ПК 6-63.12	5	6	8	19	2200	
11-1	1.141-1 в. 58	ПК 8-63.12	12	9	2	23	2200	
11-2	1.141-1 в. 58	ПК 8-63.12а	8	4	—	12	2250	
12	1.141-1 в. 58	ПК 6-63.15	52	50	19	121	2950	
12-1	1.141-1 в. 58	ПК 8-63.15	17	20	17	54	2950	
12-2	1.141-1 в. 58	ПК 8-63.15а	6	9	—	15	2975	
13	1.241-1 в. 19	ПК 8-90.12	—	—	1	1	3200	
14	1.241-1 в. 19	ПК 8-90.15	9	—	11	20	4260	
15	1.241-1 в. 20	ПК 6-120.10	—	1	—	1	4900	
16	1.241-1 в. 20	ПК 8-120.15	—	15	—	15	7480	
	1.225-2 в. 5	П40-28п (А III)	9	9	—	18	250	
	1.225-2 в. 5	П40-32п (А III)	3	1	4	8	380	
	1.225-2 в. 5	П40-36п (А III)	6	3	2	11	430	
	1.225-2 в. 5	П40-60п (А IV)	15	12	4	31	1500	
	1.225-2 в. 5	ОП4-4	9	5	3	17	50	
	1.225-2 в. 5	ОП6-4	9	4	—	13	140	
		НОП4-2 (по типу ОП4-4)	1	1	—	2	25	

1	2	3	4	5	6	7	8	9
УМ1	223-1-419.84	Участок монолитный УМ1	1	1	—	3		
УМ1-1	223-1-419.84	УМ1-1	—	1	1	2		
УМ2	223-1-419.84	УМ2	1	—	—	1		
УМ3	223-1-419.84	УМ3	2	1	—	3		
УМ4	223-1-419.84	УМ4	—	1	—	1		
УМ5	223-1-419.84	УМ5	—	1	—	1		
УМ5-1	223-1-419.84	УМ5-1	1	1	—	2		
УМ5-2	223-1-419.84	УМ5-2	3	3	—	6		
УМ5-3	223-1-419.84	УМ5-3	3	3	2	8		
УМ5-4	223-1-419.84	УМ5-4	—	1	—	1		
УМ5-5	223-1-419.84	УМ5-5	—	—	1	1		
УМ5-6	223-1-419.84	УМ5-6	—	1	—	1		
УМ5-7	223-1-419.84	УМ5-7	—	—	1	1		
УМ5-8	223-1-419.84	УМ5-8	—	—	1	1		
УМ5-9	223-1-419.84	УМ5-9	—	—	1	1		
УМ5-10	223-1-419.84	УМ5-10	—	—	1	1		
УМ5-11	223-1-419.84	УМ5-11	1	—	—	1		
УМ5-12	223-1-419.84	УМ5-12	—	1	—	1		
УМ5-13	223-1-419.84	УМ5-13	—	1	—	1		
УМ6	223-1-419.84	УМ6	1	—	—	1		
УМ6-1	223-1-419.84	УМ6-1	—	1	1	2		
УМ7	223-1-419.84	УМ7	—	—	1	1		
УМ8	223-1-419.84	УМ8	1	—	—	1		
УМ8-1	223-1-419.84	УМ8-1	1	—	—	1		
УМ4-1	223-1-419.84	УМ4-1	1	—	—	1		
УМ8-2	223-1-419.84	УМ8-2	—	1	—	1		

Анкера крепления элементов перекрытия

Марка поз узла	Обозначение	Наименование	Кол. (шт.) 1эт.	2эт.	3эт.	Общ.	Масса ед. кг.	Примечание
1	223-1-419.84	Соед. пластина - 8х80 ℓ=220	3	3		6	1.1	6.6 кг
2	223-1-419.84	- 8х80 ℓ=220	3	3		6	1.1	6.6 кг
3	223-1-419.84	- 8х80 ℓ=220	1	1		2	1.1	2.2 кг
4	223-1-419.84	- 8х80 ℓ=220		1		1	1.1	1.1 кг
5	223-1-419.84	- 8х80 ℓ=160		2		2	0.80	1.6 кг
		- 8х80 ℓ=260		1		1	1.3	1.3 кг
		Анкер ф10АI ℓ=800		1		1	0.49	0.49 кг
1	2.240-1 в. 2	Анкер L 50х5 ℓ=450	1	1		2	1.7	3.4 кг
3	2.240-1 в. 2	L 50х5 ℓ=750	1	1		2	2.73	5.46 кг
6	2.240-1 в. 2	Пластина - 8х80 ℓ=160	12	10	8	30	0.80	24.0 кг
7	2.240-1 в. 2	- 8х80 ℓ=220	2	12		14	1.1	15.4 кг
20	2.240-1 в. 2	Анкер ф10АI ℓ=900	25	25	14	64	0.56	35.8 кг
22	2.240-1 в. 2	ф10АI ℓ=500	20	18	6	44	0.31	13.6 кг
25	2.240-1 в. 2	ф10АI ℓ=700	6	14		20	0.43	8.6 кг
6	2.130-1 в. 21	ф10АI ℓср=800	47	45	28	120	0.49	58.8 кг
8	2.130-1 в. 21	ф10АI ℓср=700	6	6	4	16	0.43	6.9 кг
28	2.130-1 в.21	ф10АI ℓср=800	7	7	7	21	0.49	10.3 кг
18	2.140-1 в. 1	ф10АI ℓср=700	45	48	25	118	0.43	50.7 кг

Типовой проект 223-1-419.84 Альбом I

Инв. № подл. | Подпись и дата | Взам. инв. №
Т 3006-94

Привязан

Инв. №

Н. контр.	Шилтова	
Гл. маст.	Магидин	
ГИП	Шилтова	
Нач. отд.	Шилтова	

223-1-419.84-АС

Школа на 18 классов (689-704 учащихся) со стенами из крупных легкобетонных блоков

Схема расположения элементов перекрытия 3 этажа

Стадия	Лист	Листов
Р	42	

ЦНИИЭП гражданскельстрой

Формат А2

УМ1; УМ1-1

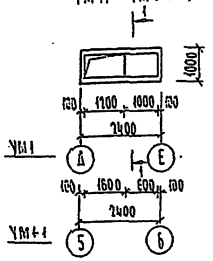

Сечение 1-1

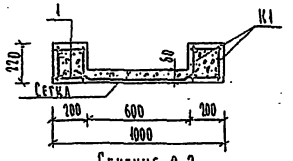

Сечение 2-2

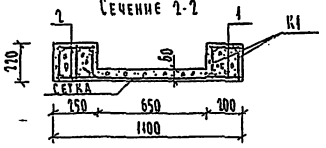

УМ2

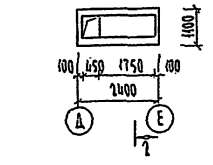

Сечение 3-3

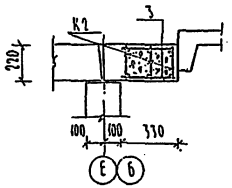

УМ3

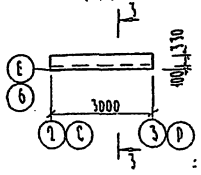

Сечение 4-4

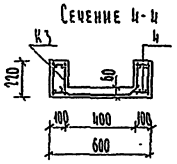

УМ4 (УМ4-1)

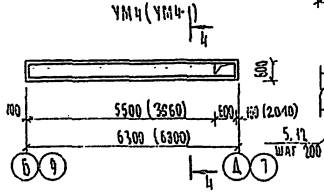

Сечение 5-5 (6-6)

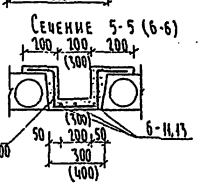

УМ5

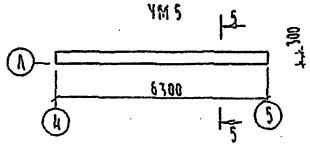

УМ5-6

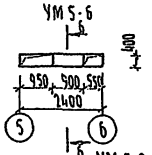

УМ5-8

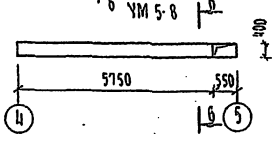

УМ5-1; УМ5-2; УМ5-3; УМ5-4; УМ5-5

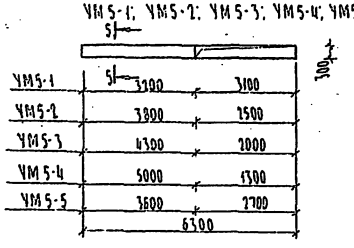

УМ5-9

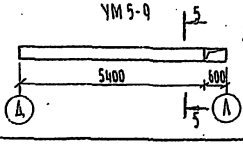

УМ5-10, УМ5-7

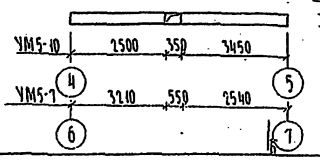

Лист читать совместно с листами 40, 41, 42

Спецификация материалов на монолитные участки

Формат	Зона	Поз.	Обозначение	Наименование	Кол.	Примеч.
1	2	3	4	5	6	7
				УМ1		
		К1	223-1-419.84	Каркас плоский К1	4	21.12 кг
		1	ГОСТ 5781-82	Соед. стержень ф6АI ℓ=180	20	0.80 кг
			ГОСТ 8478-81	С 4ВрI-100 / 4ВрI-100 900×1100	1	4.46 кг
				Бетон м 200	0.19	м³
				УМ1-1		
		К1	223-1-419.84	Каркас плоский К1	4	21.12 кг
		1	ГОСТ 5781-82	Соед. стержень ф6АI ℓ=180	20	0.80 кг
			ГОСТ 8478-81	С 4ВрI-100 / 4ВрI-100 900×700	1	0.93 кг
				Бетон м 200	0.17	м³
				УМ2		
		К1	223-1-419.84	Каркас плоский К1	5	26.40 кг
		1	ГОСТ 5781-82	Соед. стержень ф6АI ℓ=180	10	0.40 кг
		2	ГОСТ 5781-82	Соед. стержень ф6АI ℓ=230	10	0.51 кг
			ГОСТ 8478-81	С 4ВрI-100 / 4ВрI-100 900×1800	1	2.40 кг
				Бетон м 200	0.31	м³
				УМ3		
		К2	223-1-419.84	Каркас плоский К2	3	19.98 кг
		3	ГОСТ 5781-82	Соед. стержень ф6АI ℓ=300	12	1.15 кг
				Бетон м 200	0.285	м³
				УМ4		
		К3	223-1-419.84	Каркас плоский К3	4	58.84 кг
		4	ГОСТ 5781-82	Соед. стержень ф6АI ℓ=80	48	0.85 кг
			ГОСТ 8478-81	С 4ВрI-100 / 4ВрI-100 500×5500	1	4.07 кг
				Бетон м 200	0.43	м³
				УМ5		
		5	ГОСТ 5781-82	Стержень ф10АIII ℓ=1140	32	22.51 кг
		6	ГОСТ 5781-82	Стержень ф6АI ℓ=6280	3	4.18 кг
				Бетон м 200	0.24	м³
				УМ5-1		
		5	ГОСТ 5781-82	Стержень ф10АIII ℓ=1140	17	11.96 кг
		7	ГОСТ 5781-82	Стержень ф6АI ℓ=3120	3	2.12 кг
				Бетон м 200	0.12	м³
				УМ5-2		
		5	ГОСТ 5781-82	Стержень ф10АIII ℓ=1140	20	14.07 кг
		8	ГОСТ 5781-82	Стержень ф6АI ℓ=3780	3	2.52 кг
				Бетон м 200	0.14	м³

1	2	3	4	5	6	7
				УМ5-3		
		5	ГОСТ 5781-82	Стержень ф10АIII ℓ=1140	22	15.47 кг
		9	ГОСТ 5781-82	Стержень ф6АI ℓ=4280	3	3.05 кг
				Бетон м 200	0.16	м³
				УМ5-4		
		5	ГОСТ 5781-82	Стержень ф10АIII ℓ=1140	25	18.29 кг
		10	ГОСТ 5781-82	Стержень ф6АI ℓ=4980	3	3.37 кг
				Бетон м 200	0.19	м³
				УМ5-5		
		5	ГОСТ 5781-82	Стержень ф10АIII ℓ=1140	19	13.35 кг
		11	ГОСТ 5781-82	Стержень ф6АI ℓ=3580	3	2.78 кг
				Бетон м 200	0.14	м³
				УМ5-6		
		5	ГОСТ 5781-82	Стержень ф10АIII ℓ=1240	5	3.82 кг
		13	ГОСТ 5781-82	Стержень ф6АI ℓ=880	3	0.59 кг
				Бетон м 200	0.19	м³
				УМ5-7		
		5	ГОСТ 5781-82	Стержень ф10АIII ℓ=1240	29	22.19 кг
		7,16	ГОСТ 5781-82	Стержень ф6АI ℓ=3180,2960	3	2.17; 1.85 кг
				Бетон м 200	0.24	м³
				УМ5-8		
		5	ГОСТ 5781-82	Стержень ф10АIII ℓ=1240	29	22.19 кг
		14	ГОСТ 5781-82	Стержень ф6АI ℓ=5730	3	3.82 кг
				Бетон м 200	0.25	м³
				УМ5-9		
		5	ГОСТ 5781-82	Стержень ф10АIII ℓ=1140	28	19.69 кг
		15	ГОСТ 5781-82	Стержень ф6АI ℓ=5380	3	3.58 кг
				Бетон м 200	0.23	м³
				УМ5-10		
		5	ГОСТ 5781-82	Стержень ф10АIII ℓ=1240	31	23.72 кг
		16	ГОСТ 5781-82	Стержень ф6АI ℓ=2480	3	1.65 кг
				Стержень ф6АI ℓ=3430	3	2.28 кг
				Бетон м 200	0.25	м³
				УМ4-1		
		К4	223-1-419.84	Каркас плоский К4	4	51.96 кг
		1	ГОСТ 5781-82	Соед. стержень ф6АI ℓ=180	44	1.76 кг
			ГОСТ 8478-81	С 6АIII-100 / 4ВрI-100 500×5200	1	4.00 кг
				Бетон м 200	0.41	м³

Привязан

Инв. №

Гип	Шилова		
Нач. отд.	Магидин		
Рук.	Шилова		
Н. контр.	Шилова		

223-1-419.84-АС

Школа на 18 классов (684-704 учащихся) со стенами из крупных легкобетонных блоков

Стадия	Лист	Листов
Р	43	

Монолитные участки УМ1-УМ5-12

ЦНИИЭП гражданстельстрой

Копировал

Формат А1

Типовой проект 223-1-419.84 Альбом I

Инв. № подл. | Подпись и дата | Взам. инв. №

1-2006-85

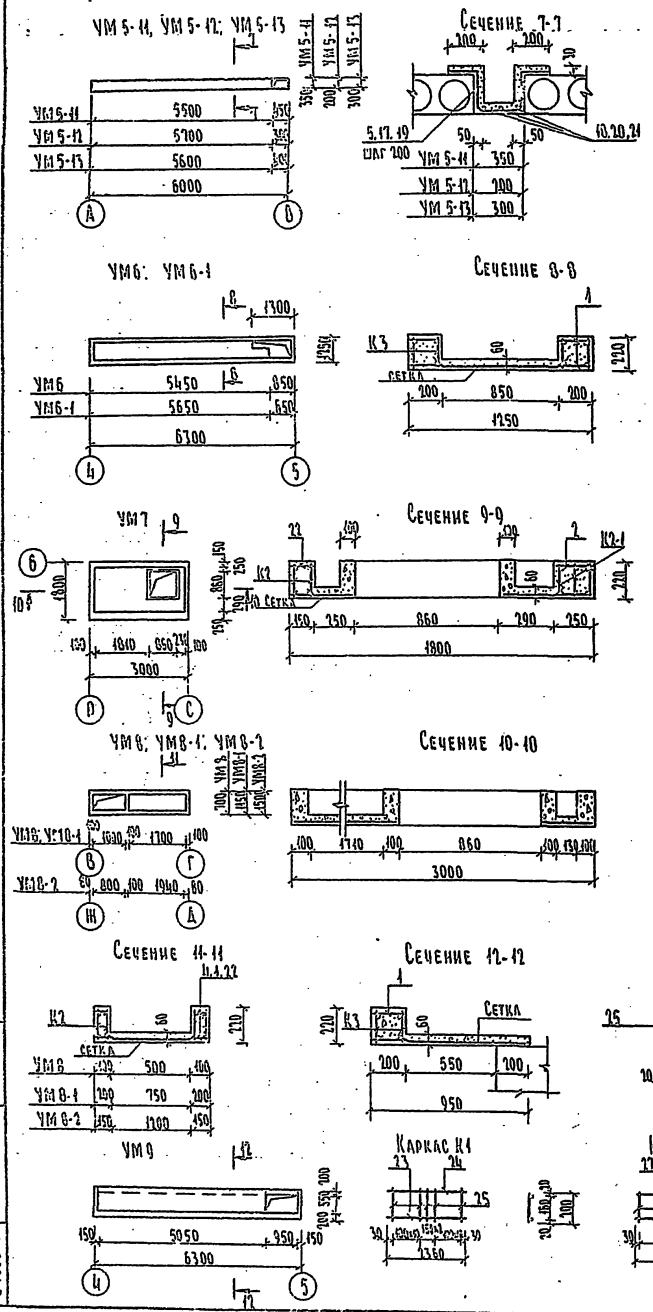

Спецификация арматуры на плоские каркасы

Формат	Зона	Поз.	Обозначение	Наименование	Кол.	Примеч.
				Каркас К1		5.28 кг.
		23	ГОСТ 5781-82	Стержень ⌀16 АIII ℓ=2360	1	3.73 кг.
		24	ГОСТ 5781-82	Стержень ⌀6 АI ℓ=2360	1	0.52 кг.
		25	ГОСТ 5781-82	Стержень ⌀6 АI ℓ=200	23	1.03 кг.
				Каркас К2		6.68 кг.
		26	ГОСТ 5781-82	Стержень ⌀16 АIII ℓ=2960	1	4.68 кг.
		27	ГОСТ 5781-82	Стержень ⌀6 АI ℓ=2960	1	0.67 кг.
		25	ГОСТ 5781-82	Стержень ⌀6 АI ℓ=200	30	1.33 кг.
				Каркас К3		14.71 кг.
		30	ГОСТ 5781-82	Стержень ⌀16 АIII ℓ=6260	1	9.89 кг.
		31	ГОСТ 5781-82	Стержень ⌀8 АI ℓ=6260	1	2.47 кг.
		25	ГОСТ 5781-82	Стержень ⌀6 АI ℓ=200	53	2.35 кг.
				Каркас К2-1		8.42 кг.
		28	ГОСТ 5781-82	Стержень ⌀18 АIII ℓ=2960	1	5.92 кг.
		29	ГОСТ 5781-82	Стержень ⌀8 АI ℓ=2960	1	1.17 кг.
		25	ГОСТ 5781-82	Стержень ⌀6 АI ℓ=200	30	1.33 кг.
				Каркас К4		12.99 кг.
		33	ГОСТ 5781-82	Стержень ⌀16 АIII ℓ=6260	1	9.41 кг.
		32	ГОСТ 5781-82	Стержень ⌀6 АI ℓ=6260	1	1.32 кг.
		25	ГОСТ 5781-82	Стержень ⌀6 АI ℓ=200	51	2.26 кг.

Спецификация материалов на монолитные участки

Формат	Зона	Поз.	Обозначение	Наименование	Кол.	Примеч.
				УМ8-2		
		К2	223-1-419-84	Каркас плоский К2	4	26.72 кг
		22	ГОСТ 5781-82	Стержень соед. ⌀6 АI ℓ=130	24	0.7 кг
			ГОСТ 8478-81	С $\frac{4\text{ВрI-200}}{4\text{ВрI-100}}$ 1440×1900	1	4 кг
				Бетон м 200	0.36	м³

Спецификация материалов на монолитные участки

Формат	Зона	Поз.	Обозначение	Наименование	Кол.	Примеч.
				УМ 5-11		
		17	ГОСТ 5781-82	Стержень ⌀10 АIII ℓ=1190	28	20.56 кг
		18	ГОСТ 5781-82	Стержень ⌀6 АI ℓ=5480	3	3.65 кг
				Бетон м 200	0.29	м³
				УМ 5-12		
		19	ГОСТ 5781-82	Стержень ⌀10 АIII ℓ=1040	29	18.61 кг
		20	ГОСТ 5781-82	Стержень ⌀6 АI ℓ=5680	3	3.78 кг
				Бетон м 200	0.24	м³
				УМ 5-13		
		5	ГОСТ 5781-82	Стержень ⌀10 АIII ℓ=1140	29	20.40 кг
		21	ГОСТ 5781-82	Стержень ⌀6 АI ℓ=5580	3	3.72 кг
				Бетон м 200	0.27	м³
				УМ 6		
		К3	223-1-419.84	Каркас плоский К3	4	58.84 кг
		1	ГОСТ 5781-82	Стержень соед. ⌀6 АI ℓ=180	48	1.92 кг
			ГОСТ 8478-81	С $\frac{4\text{ВрI-200}}{4\text{ВрI-100}}$ 1040×5400	1	8.31 кг
				Бетон м 200	0.88	м³
				УМ 6-1		
		К3	223-1-419.84	Каркас плоский К3	4	58.84 кг
		1	ГОСТ 5781-82	Стержень соед. ⌀6 АI ℓ=180	48	1.92 кг
			ГОСТ 8478-81	С $\frac{4\text{ВрI-200}}{4\text{ВрI-100}}$ 1040×5600	1	8.2 кг
				Бетон м 200	0.89	м³
				УМ 7		
		К2	223-1-419.84	Каркас плоский К2	2	13.36 кг
		К2-1	223-1-419.84	Каркас плоский К2-1	3	25.26 кг
		22	ГОСТ 5781-82	Стержень соед. ⌀6 АI ℓ=130	12	0.35 кг
		2	ГОСТ 5781-82	Стержень соед. ⌀6 АI ℓ=230	12	0.61 кг
			ГОСТ 8478-81	С $\frac{4\text{ВрI-200}}{4\text{ВрI-100}}$ 1900×2980	1	8.38 кг
				Бетон м 200	0.56	м³
				УМ8, УМ8-1		
		К2	223-1-419.84	Каркас плоский К2	4	26.72 кг
		4,1	ГОСТ 5781-82	Стержень соед. ⌀6 АI ℓ=80, ℓ=180	24	0.43 кг / 0.96 кг
			ГОСТ 8478-81	С $\frac{4\text{ВрI-200}}{4\text{ВрI-100}}$ 640×1780 (900×1780)	1	1.67 кг / 2.4 кг
				Бетон м 200	0.21 / 0.24	м³
				УМ9		
		К3	223-1-419.84	Каркас плоский К3	2	29.42 кг
		1	ГОСТ 5781-82	Стержень соед. ⌀6 АI ℓ=180	24	0.96 кг
			ГОСТ 8478-81	С $\frac{4\text{ВрI-200}}{4\text{ВрI-100}}$ 900×5200	1	6.9 кг
				Бетон м 200	0.56	м³

1. Сварка плоских каркасов производится электродами Э-42
2. Местоположение монолитных участков см. листы 40, 41.

Типовой проект 223-1-419.84 Альбом I

Инв. № подл. | Подпись и дата | Взам. инв. №

2-3006-96

223-1-419.84-АС

Школа на 18 классов (689-704 учащихся) со стенами из крупных легкобетонных блоков

Монолитные участки УМ5-11÷УМ9

Стадия	Лист	Листов
Р	44	

ЦНИИЭП Гражданскельстрой

Привязан

Инв. №

Инженер Шилтова
Гл. маст. Магидин
Инж. Шилтова
Инж. Шилтова

Формат А2

Типовой проект 223-1-419.84 Альбом I

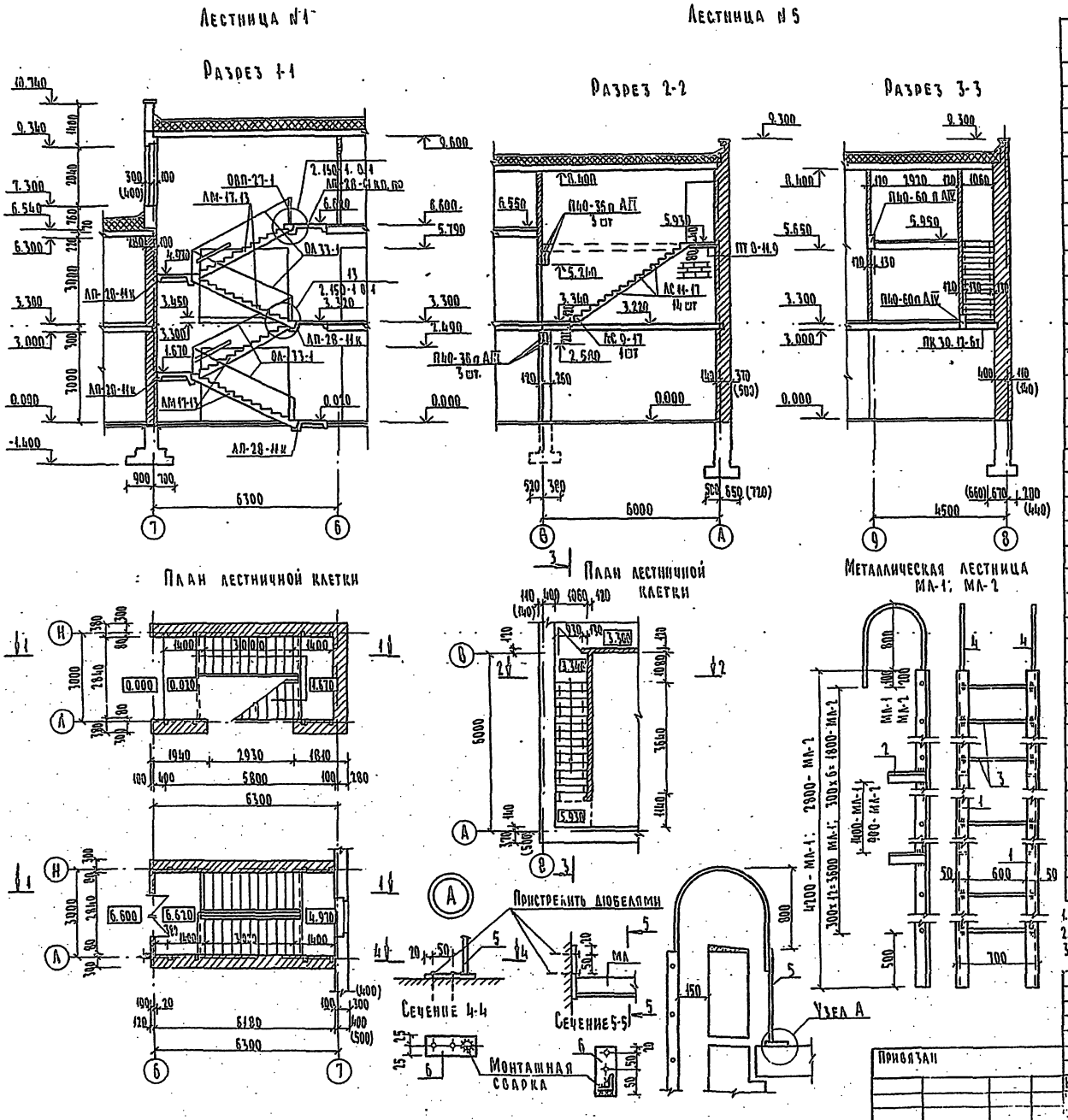

Спецификация изделий на лестницы №1 и №5, на металлические наружные лестницы МЛ-1, МЛ-2

Марка поз.	Обозначение	Наименование	Кол. шт.	Масса ед. кг	Примечание
	Железобетонные изделия				
	1.243.1-4	Плита плоская ПТ 8-11.9	1	198	
	2.252-3 вып.1	Лестнич. площ. ЛП 28-11к	4	1091	
	2.252-3 вып.1	ЛП 28-11кв	1	1246	
	1.251-3 вып.1	Лестничн. марш ЛМ-17.13	4	1417	
	1.251-3 вып.1	Проступь ЛН-13	40	38	
	1.251-3 вып.1	ЛН-13и	4	25	
	1.251-3 вып.1	ЛН-13в	3	33	
	1.251-3 вып.1	ЛН-13к	1	30	
	1.055.1-1	Ступень ЛС 9-17	1	100	
		ЛС 11-17	14	115	
	Металлические изделия				
	1.256-1	Огражден. площ. ОВП-27-1	1	18.43	
	1.256-1	Огражден. марша ОЛ33-1	4	39.46	
	Металлическая наружная лестница МЛ-1				
1	ГОСТ 8509-72*	L 50×5 ℓ=4200	2	15.83	
2	ГОСТ 8509-72*	L 50×5 ℓ=200	4	0.75	
3	ГОСТ 2590-71*	ф 16 AI ℓ=670	13	1.05	
4	ГОСТ 2590-71*	ф 16 AI ℓ=2200	2	3.47	
5	ГОСТ 2590-71*	ф 16 AI ℓ=900	2	1.42	
6	ГОСТ 103-76	-5×50 ℓ=120	4	0.23	
	Металлическая наружная лестница МЛ-2				
1	ГОСТ 8509-72*	L 50×5 ℓ=2800	2	10.55	
2	ГОСТ 8509-72*	L 50×5 ℓ=200	4	0.75	
3	ГОСТ 2590-71*	ф 16 AI ℓ=670	8	1.05	
4	ГОСТ 2590-71*	ф 16 AI ℓ=2000	2	3.47	
5	ГОСТ 2590-71*	ф 16 AI ℓ=700	2	1.42	
6	ГОСТ 103-76	-5×50 ℓ=120	4	0.23	

1. Местоположение лестниц см. л.11-15. Монтаж вести по типовым деталям серии 2.150-1 в.1.
2. Сварку изделий и монтажные швы выполнять электродами Э-42, высота шва - 6 мм.
3. Металлические лестницы МЛ-1, МЛ-2 окрасить нитроэмалью в черный цвет.

223-1-419.84-АС

Школа на 18 классов (689-704 учащихся) со стенами из крупных легкобетонных блоков

Лестницы №1, №5. Металлические наружные лестницы МЛ-1, МЛ-2

Стадия	Лист	Листов
Р	45	

ЦНИИЭП гражданскельстрой

Привязан

Инв. №

Н. контр. Шилтова
Нач. маст. Магидин
Гольдфарб
Суханова

Инв. № подл. 2-3006-97 | Подпись и дата | Взам. инв. №

Формат А2

Типовой проект 223-1-419.84 Альбом I

Лестница №2

Разрез А-А

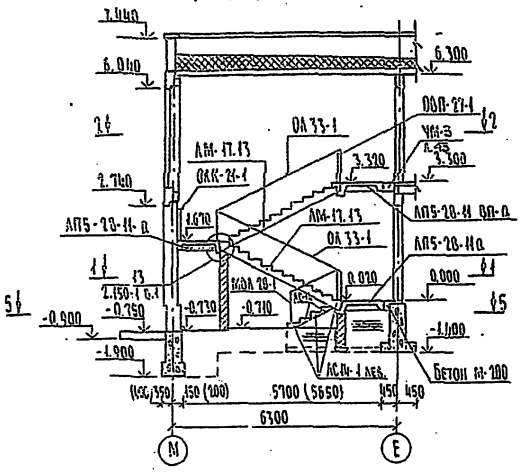

Лестница №4

Разрез Б-Б

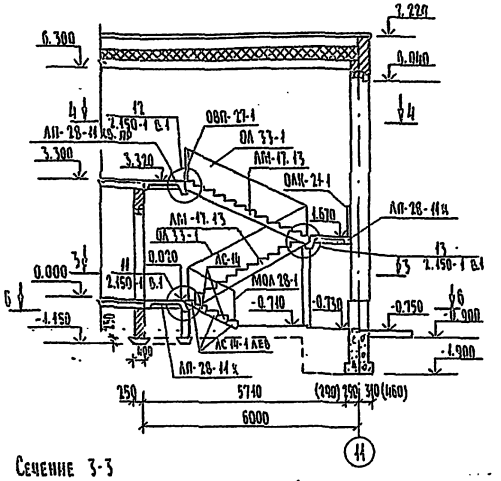

Сечение 1-1

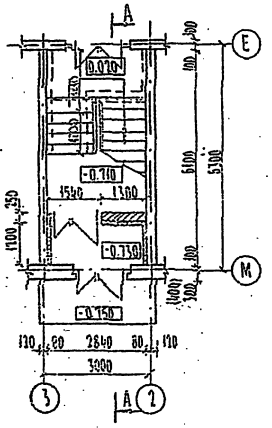

Сечение 2-2

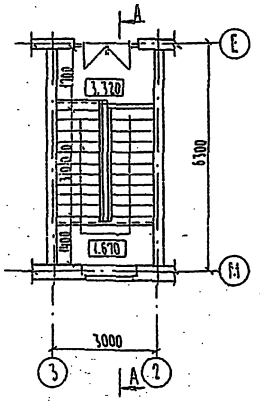

Сечение 3-3

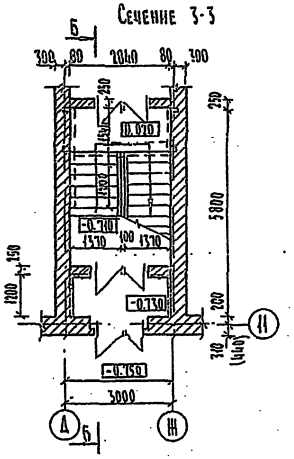

Сечение 4-4

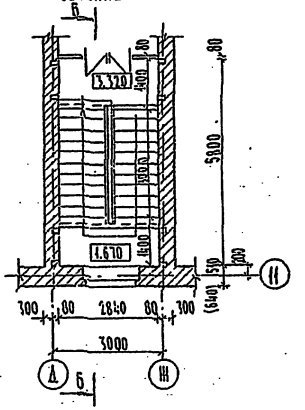

Сечение 5-5

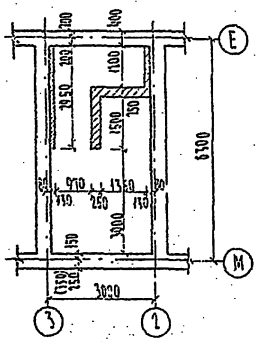

Сечение 6-6

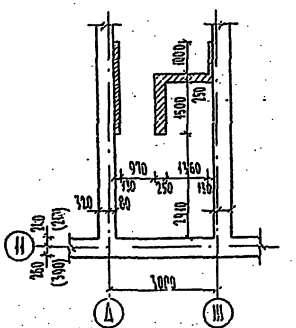

Спецификация сборных изделий на лестницу №2 и №4

Марка поз.	Обозначение	Наименование	Кол. шт.	Масса ед. кг.	Примечание
		Железобетонные изделия			
	1.055-1 вып.1	ЛС 11	4	450	
	1.055-1 вып.1	ЛС 11-1	6	450	
	1.252-3 вып.1	Лестнич. площ. ЛП 28-11к	2	1094	
	1.252-3 вып.1	ЛП 28-11кп.л.э	1	1246	
	1.252-1 вып.1	ЛП 5-28-11-а	2	1066	
	1.252-1 вып.1	ЛП 5-28-11оп-а	1	1214	
	1.251-3 вып.1	Лестничн. марш АМ-17.13	4	1417	
	1.251-3 вып.1	Проступь АМ-13	40	38	
	1.251-3 вып.1	АМ-13н	4	25	
	1.251-3 вып.1	АМ-13в	2	33	
	1.251-3 вып.1	АМ-13к	2	30	
		Металлические изделия			
	1.256-1	Ограждение площ. ОВП 27-1	2	18.43	
	1.256-1	ОАК-21-1	2	9.90	
	1.256-1	Ограждение марша ОА 33-1	4	39.46	
	ИИ-03-03 альб. 21-84	МОА 28-1	2	21.56	

1. Монтаж лестниц вести по типовым деталям серии 2.150-1 вып.1 — «Лестницы сборные железобетонные».
2. Местоположение лестниц на плане см. листы 11, 15.

Привязан

Инв. №

Н. контр.	Шилова		
Нач. маст.	Магидин		
ГИП	Шилова		
Исполн.	Суханова		

223-1-419.84 - АС

Школа на 18 классов (689 мест учащихся) со стенами из крупных легкобетонных блоков

Лестницы №2, №4

Стадия	Лист	Листов
Р	46	

ЦНИИЭП Граждансельстрой

Формат А2

Инв. № подл. | Подпись и дата | Взам. инв. №

2-2005-96

Типовой проект 223-1-419.84 Альбом 1

Лестница № 3

Разрез А-А

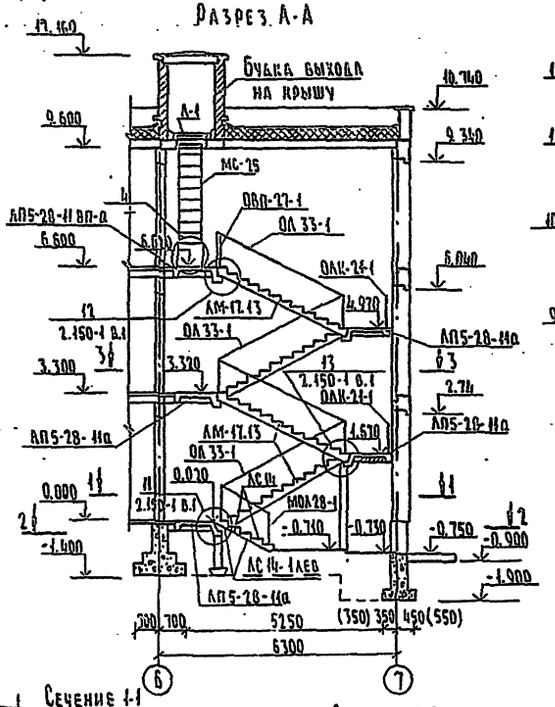

Разрез Б-Б

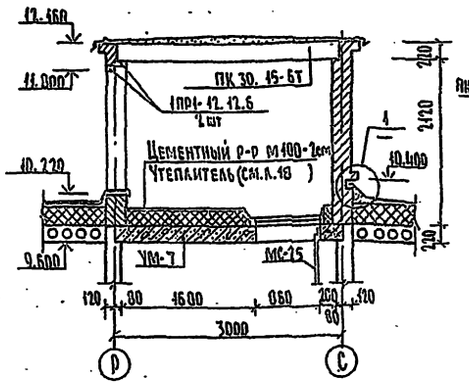

Разрез В-В

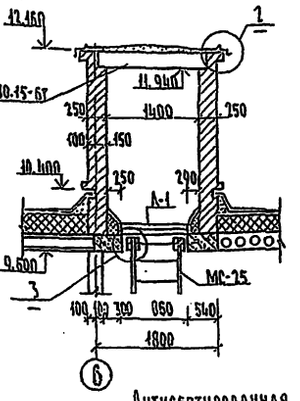

План будки выхода на крышу

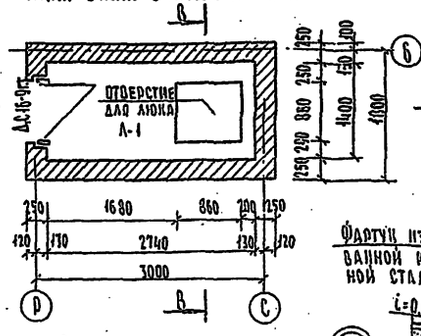

Деталь сопряжения скобы со стремянкой

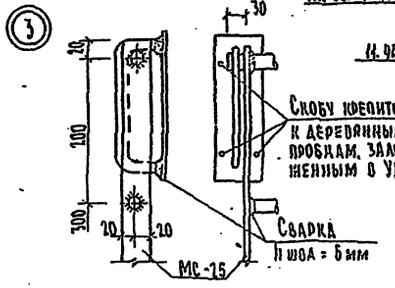

Скоба

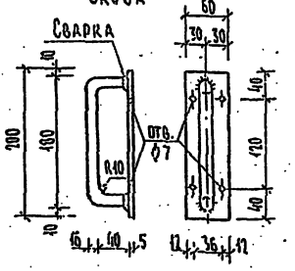

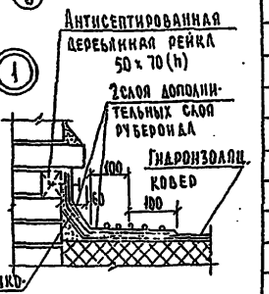

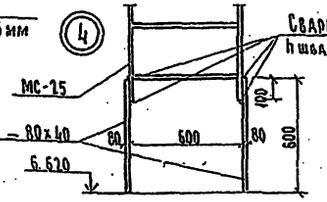

Спецификация изделий на лестницу № 3

Марка поз.	Обозначение	Наименование	Кол. шт.	Масса ед. кг.	Примечание
		Железобетонные изделия			
	1.141-1 вып. 60	Плита перекрытия ПК 30.15-6Т	1	1412.5	
	1.138-10 вып. 1	Перемычка 1ПР1-12.12.6	2	25	
	1.252-3. вып. 1	Лестнич. площ. АЛ5-28-11а	4	1066	
		АЛ5-28-11 ОП-а	1	12.14	
	1.251-3 вып. 1	Лестничн. марш АМ-17.13	4	1417	
	1.251-3 вып. 1	Проступь АН-13	40	38	
	1.251-3 вып. 1	АН-13Н	4	25	
	1.251-3 вып. 1	АН-13В	3	33	
	1.251-3 вып. 1	АН-13К	1	30	
	1.055-1 вып. 1	Ступени АС-14/АС14-1 лев	2/3	150	
		Металлические изделия			
	1.256-1	Огражден. площ. ОВП-27-1	1	1843	
	1.256-1	ОАК-21-1	2	9.90	
	1.256-1	Огражден. марша ОА-33-1	4	39.46	
	ИИ-03-03 альб. 74-84	МОА-28-1	1	31.56	
	ИИ-03-03 Альб. 74-84	Стремянка МС-25	1	22.46	
	ГОСТ 103-76	-8×40	4.1 м	3.01	
		Деревянные изделия			
Д-16	1.136.5-19	Нар. служеб. дверь ДС16-9п	1	0.06 м³	
Л-1	1.136.5-19	Люк ДА10-10А	1	0.069 м³	

1. Монтаж лестниц вести по типовым деталям серии 2.150-1 вып.1- лестницы сборные железобетонные.
2. Местоположение лестницы на плане см. лист 13.
3. Кладку стен будки выполнять из кирпича глиняного обыкновенного (ГОСТ 530-80) марки-75 на растворе марки „25"
4. Поверхность стен оштукатурить.

Привязан

Инв. №

Н. контр.	Шилова		
Гл. инж.	Магнани		
Нач.	Шилова		
Гл. арх.	Суханова		

223-1-419.84 - АС

Школа на 18 классов (689 учащихся) со стенами из кирпича легкобетонных блоков	Стадия	Лист	Листов
	Р	47	
Лестница № 3 Будка выхода на крышу	ЦНИИЭП граждансельстрой		

Инв. № подл. | Подпись и дата | Взам. инв. №

Инв. № 7006-84

Типовой проект 223-1-419.84 Альбом I



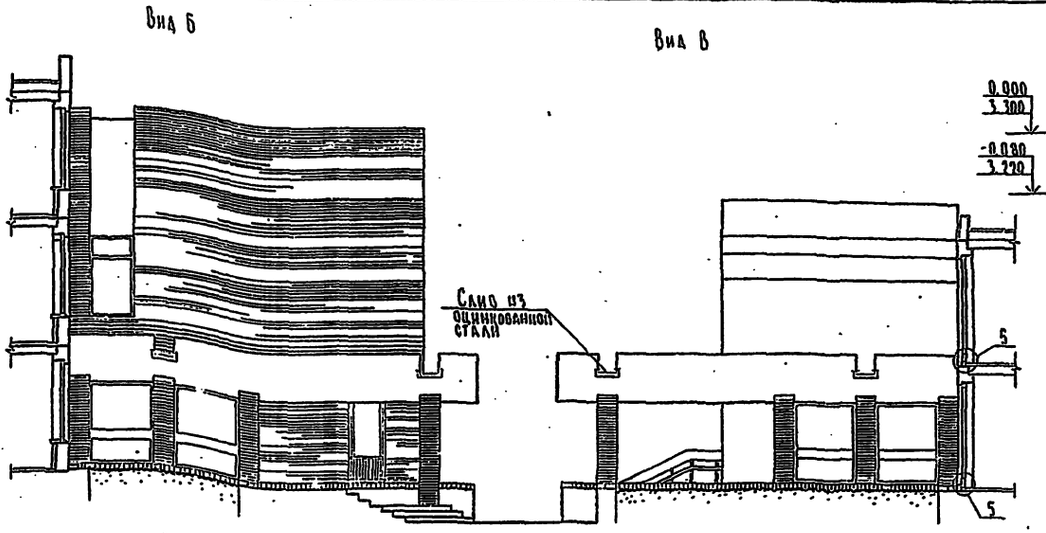

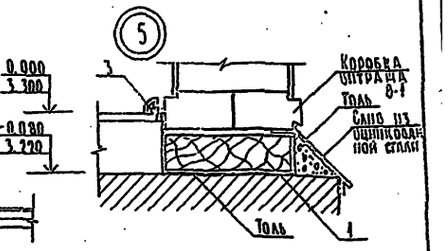

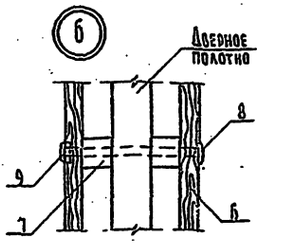

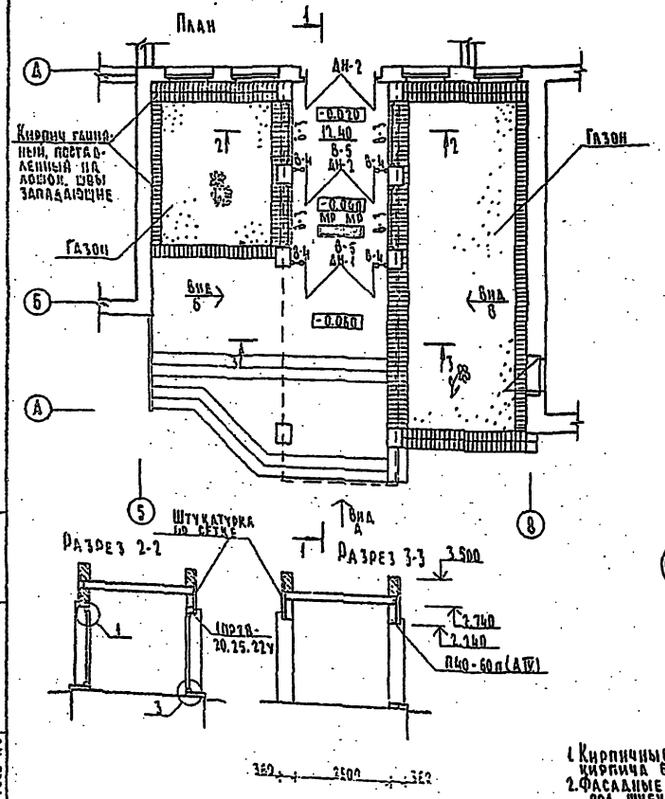

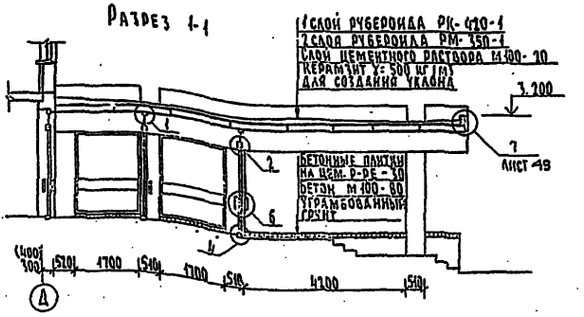

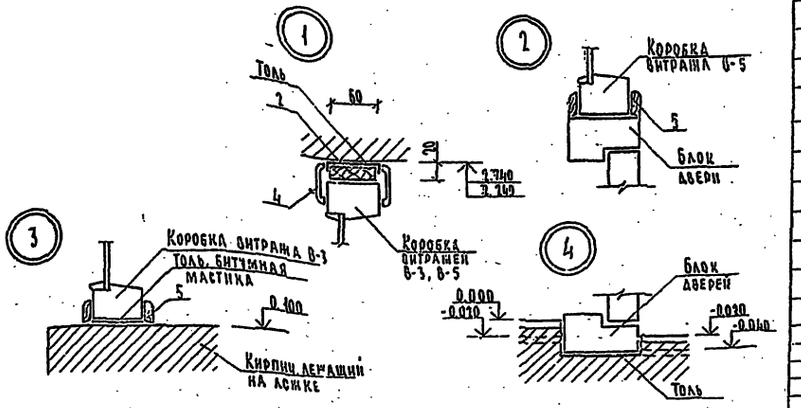

1. Кирпичные столбы крыльца выполнять из отборного глиняного кирпича без штукатурки, швы западающие.
2. Фасадные поверхности козырька и цоколь оштукатурить „под шубу".
3. Внутренние поверхности козырька покрыть меловой побелкой.

Спецификация материалов на крыльцо главного входа и заделок в проемах лестничных клеток

Поз.	Обозначение	Наименование	Кол.	Объем м³	Примеч.
	Заделки в проемах лестничных клеток				
	ГОСТ 8486 - 66**	Брусок коробки 54×54	27.1 п.м	0.080	
	"	Доска толщ. 19	9.4 м²	0.179	
	ГОСТ 8242 - 75	Обшивка наличниками толщ. 13	4.7 м²	0.061	
	ГОСТ 9573 - 72*	Утеплитель		0.240	
	Древесина для установки витражей				
1	ГОСТ 8486 - 66**	Опорный брус 50×175 L=1100	4	0.038	
2	"	Монтажная доска 20×60	33.4 п.м	0.040	
3	ГОСТ 8242 - 75	Раскладка 19×24	4.8 п.м	0.002	
4	"	Наличник 13×54	64.0 п.м	0.045	
5	"	Наличник 13×34	40.0 п.м	0.018	
	Поручни входных дверей ДН-1, ДН-2				
6	ГОСТ 8486 - 66**	Доска поручня 25×250 L=900	12	0.068	
7	"	Бобышка 40×40×40	24	0.002	
8	ГОСТ 7801 - 81	Болт М 12×190 - 003	12	—	
9	ГОСТ 10657 - 80	Гайка М 12 - 003	12	—	

223-1-419.84 - АС

Школа на 18 классов (689-704 учащихся) со стенами из крупных легкобетонных блоков	Стадия	Лист	Листов
	Р	48	
Крыльцо главного входа	ЦНИИЭП гражданскельстрой		

Привязан

Инв. №

Н. контр.	Гольдфарб	
Рук. маст.	Магидин	
ГАП	Гольдфарб	
Исполн.	Бородина	

Инв. № подл. | Подпись и дата | Взам. инв. №
Т-3006-400

Схема расположения фундаментов

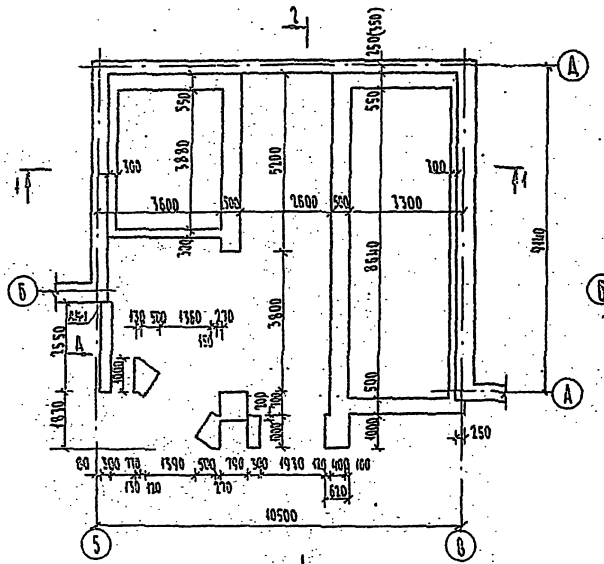

Схема расположения ступеней

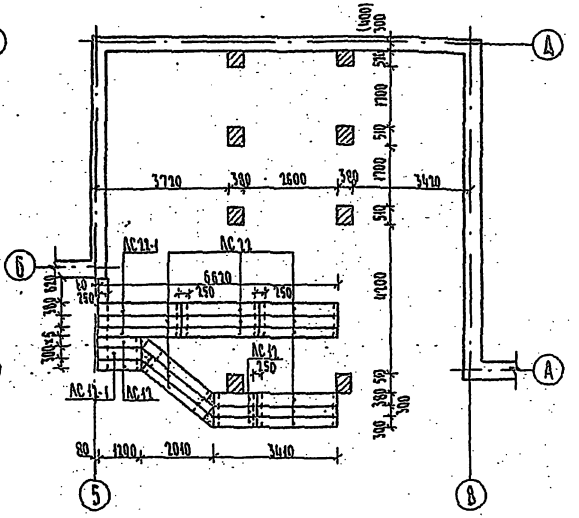

Схема перекрытия

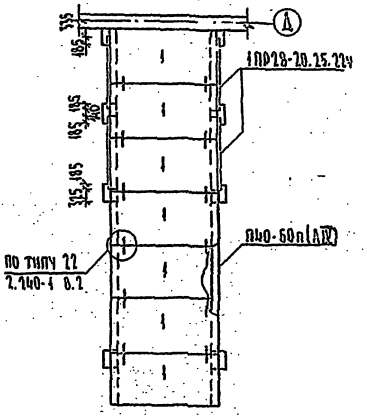

План кровли

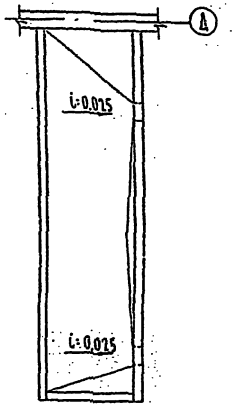

Разрез 1-1

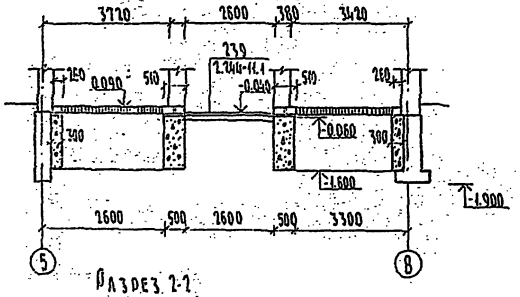

Вид А

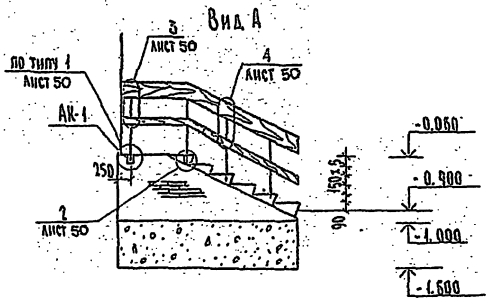

Разрез 2-2

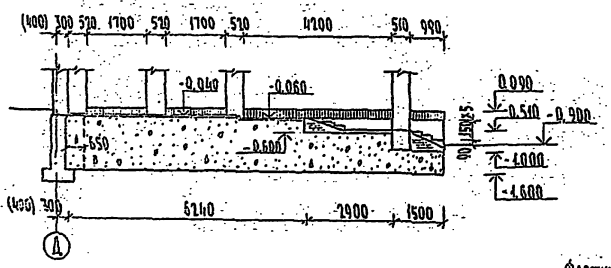

1. Фундамент под крыльцо главного входа выполнять из бутобетона, бут М 50 и бетон М 50. Об'ем бутобетона - 25.2 м³
2. Узлы крепления ограждения крыльца см. лист 50.

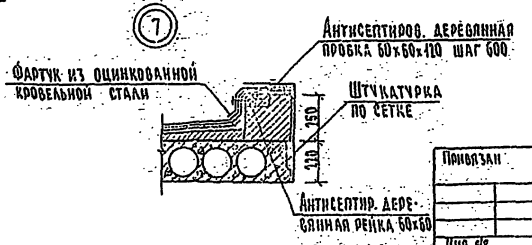

Спецификация материалов на крыльцо главного входа

Марка поз	Обозначение	Наименование	Кол. шт	Масса ед. кг.	Примеч.
	Бетонные и железобетонные элементы				
1	1.141-1 в.60	ПК 30-15.8т	7	1425	
	1.225-2 в.5	П 40-60п (А IV)	2	1500	
	1.138-10 в.1	1ПР 28-20.25.22ч	4	275	
	1.055.1-1	АС 12	5	135	
	1.055.1-1	АС 12-1	1	135	
	1.055.1-1	АС 22	13	245	
	1.055.1-1	АС 22-1	2	245	
	Металлические изделия				
МР	ИИ-03-03 А.76-64	Решетка для вытир. ног	2	12.70	
АК-1	223-1-419.84	-60х5 - ℓ=820 ГОСТ 103-76	1	1.93	
1	ГОСТ 2591-71	□20х20 ℓ=1080	4	3.40	
2	ГОСТ 103-76	-150х5 ℓ=150	1	0.88	
3	ГОСТ 103-76	-150х5 ℓ=70	1	0.41	
4	ГОСТ 103-76	-150х5 ℓ=230	3	1.35	
5	ГОСТ 103-76	-150х5 ℓ=190	3	1.11	

223-1-419.84-АС

Школа на 18 классов (689-704 учащихся) со стенами из крупных легкобетонных блоков

Крыльцо главного входа

Стадия	Лист	Листов
Р	49	

ЦНИИЭП гражданскельстрой

Привязан

Инв. №

Н. контр. Шилтова

Нач. маст. Магидин

Н. ПП Шилтова

Исполн. Шилтова

Формат А1

Типовой проект 223-1-419.84 Альбом I

Инв. № подл. 2-3006-101 | Подпись и дата | Взам. инв. №

ТИПОВОЙ ПРОЕКТ
223-1-419.84
АЛЬБОМ I

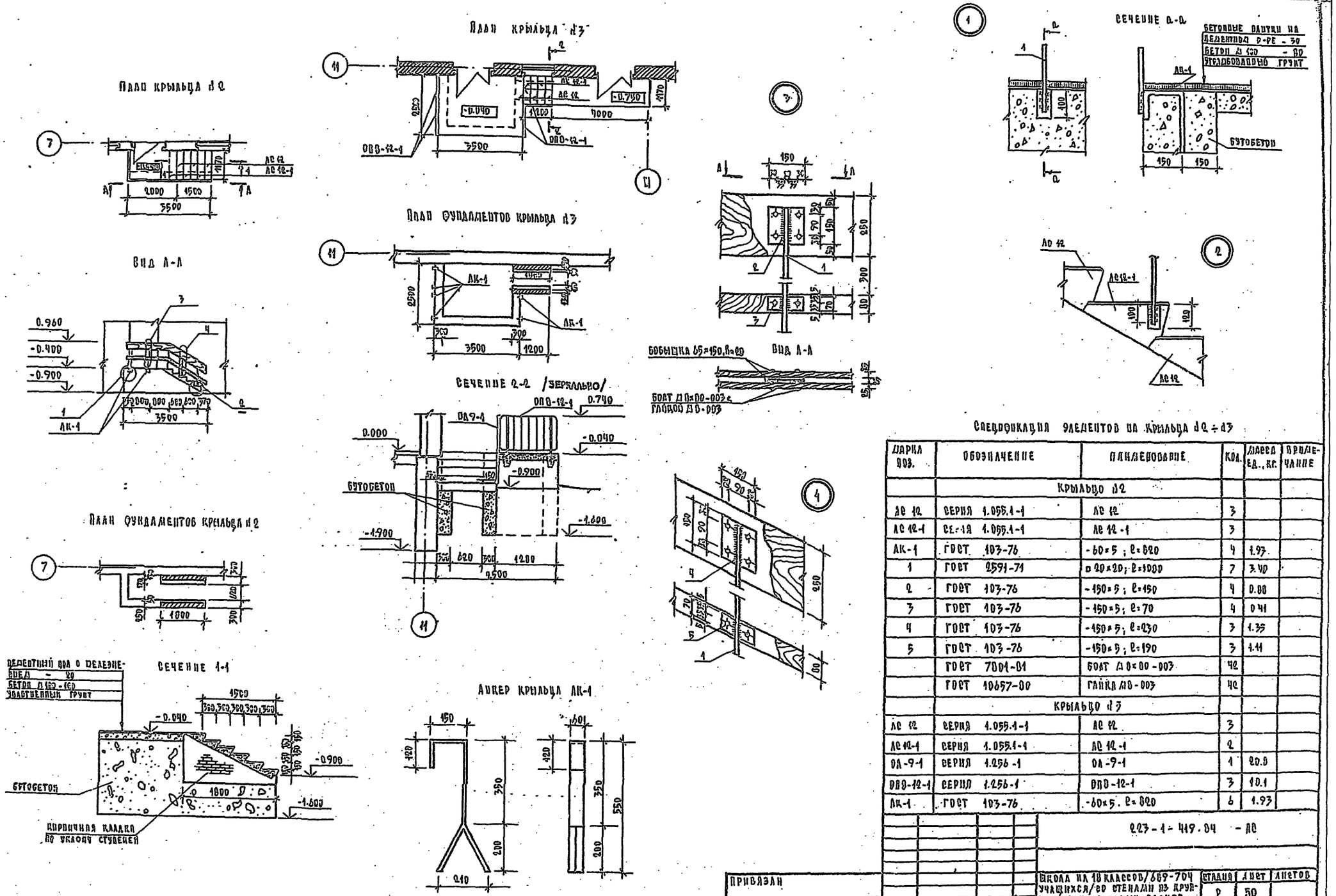

Спецификация элементов на крыльца №2 ÷ №3

Марка поз.	Обозначение	Наименование	Кол.	Масса ед., кг.	Примечание
	Крыльцо №2				
АС 12	Серия 1.055.1-1	АС 12	3		
АС 12-1	Серия 1.055.1-1	АС 12-1	3		
АК-1	ГОСТ 103-76	-60×5; ℓ=820	4	1.93	
1	ГОСТ 2591-71	□20×20; ℓ=1000	7	3.40	
2	ГОСТ 103-76	-150×5; ℓ=150	4	0.88	
3	ГОСТ 103-76	-150×5; ℓ=70	4	0.41	
4	ГОСТ 103-76	-150×5; ℓ=230	3	1.35	
5	ГОСТ 103-76	-150×5; ℓ=190	3	1.11	
	ГОСТ 7801-81	Болт М8×80-003	42		
	ГОСТ 10657-80	Гайка М8-003	42		
	Крыльцо №3				
АС 12	Серия 1.055.1-1	АС 12	3		
АС 12-1	Серия 1.055.1-1	АС 12-1	2		
ОА-9-1	Серия 1.256-1	ОА-9-1	1	20.8	
ОВ8-12-1	Серия 1.256-1	ОВ8-12-1	3	10.1	
АК-1	ГОСТ 103-76	-60×5. ℓ=820	6	1.93	

223-1-419.84 - АС

Школа на 18 классов/689-704 учащихся/со стенами из крупных легкобетонных блоков	Стадия	Лист	Листов
	Р	50	
Крыльца №2 ÷ №3	ЦНИИЭП Гражданпромстрой		

Привязан

Инв. №

Н.контр.	Шилова	
Нач.маст.	Магидин	
ГИП	Шилова	
Исполн.	Медведева	

Копировал

Формат А2

Инв. № подл. 2-3006-402 | Подпись и дата | Взам. инв. №

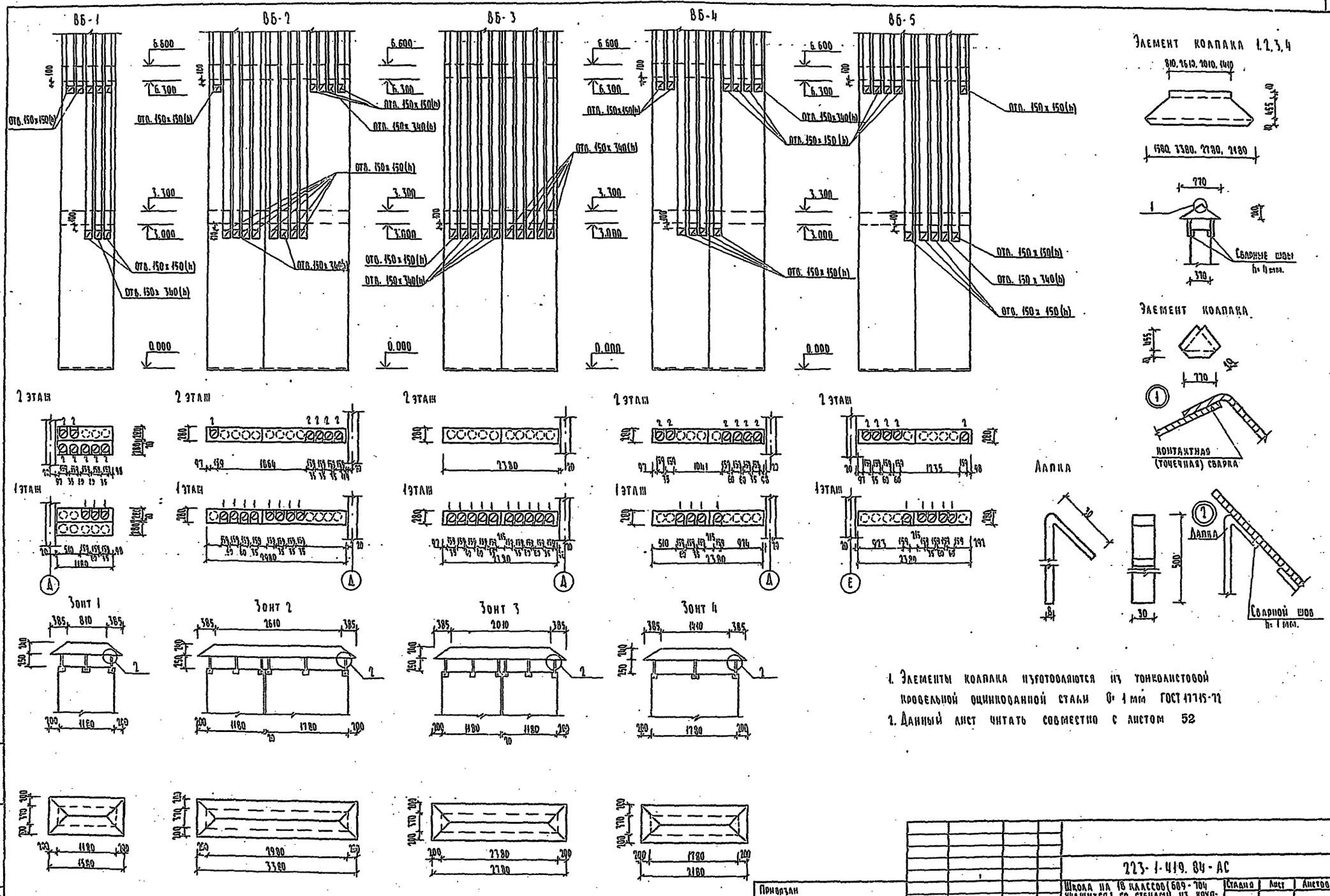

1. Элементы колпака изготовляются из тонколистовой кровельной оцинкованной стали δ=1 мм ГОСТ 17715-72
2. Данный лист читать совместно с листом 52

Типовой проект 223-1-419.84 Альбом I

Привязан				223-1-419.84-АС	
	Н. контр.	Шилтова		Школа на 18 классов (689-704 учащихся) со стенами из крупных легкобетонных блоков	Стадия: Р; Лист: 51; Листов:
	Нач. маст.	Магидин			
	ГИП	Шилтова		Развертки вентиляционных каналов. Зонты.	ЦНИИЭП гражданскельстрой
Инв. №	Исполн.	Шведова			

Инв. № подл. 2-7006-105 | Подпись и дата | Взам. инв. №

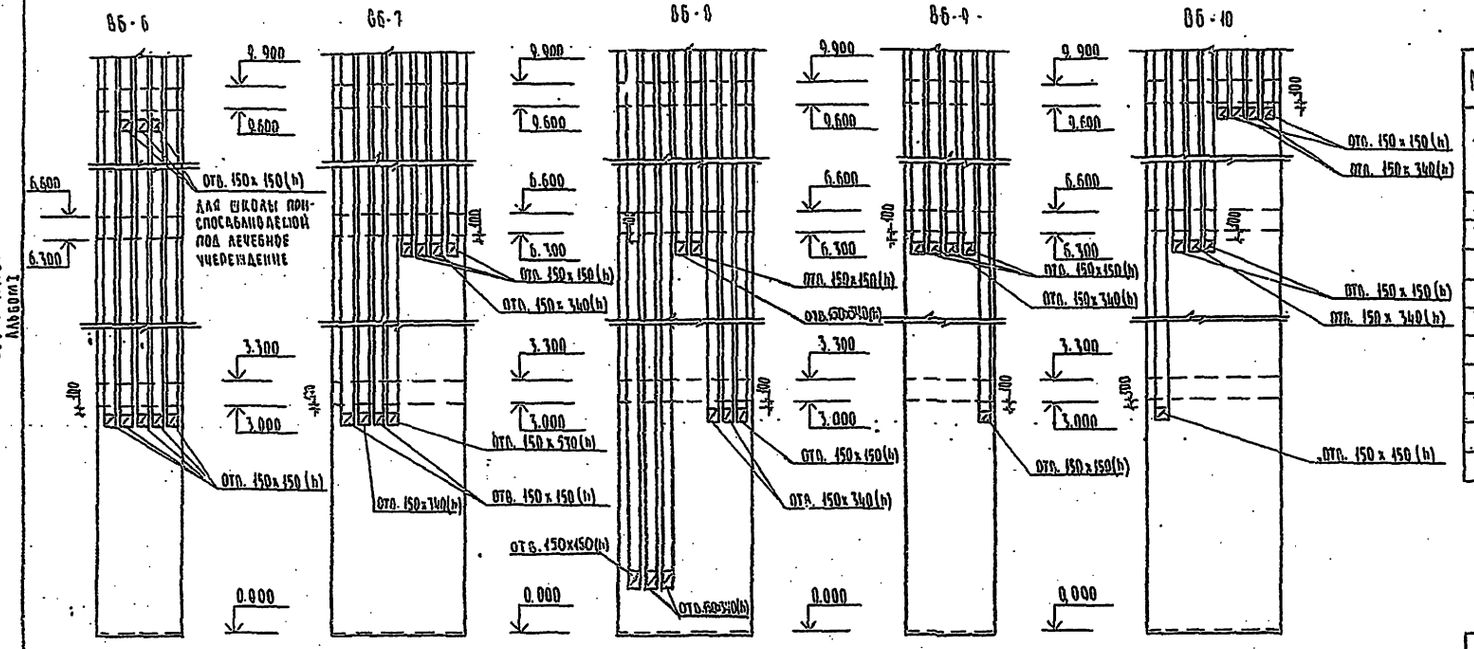

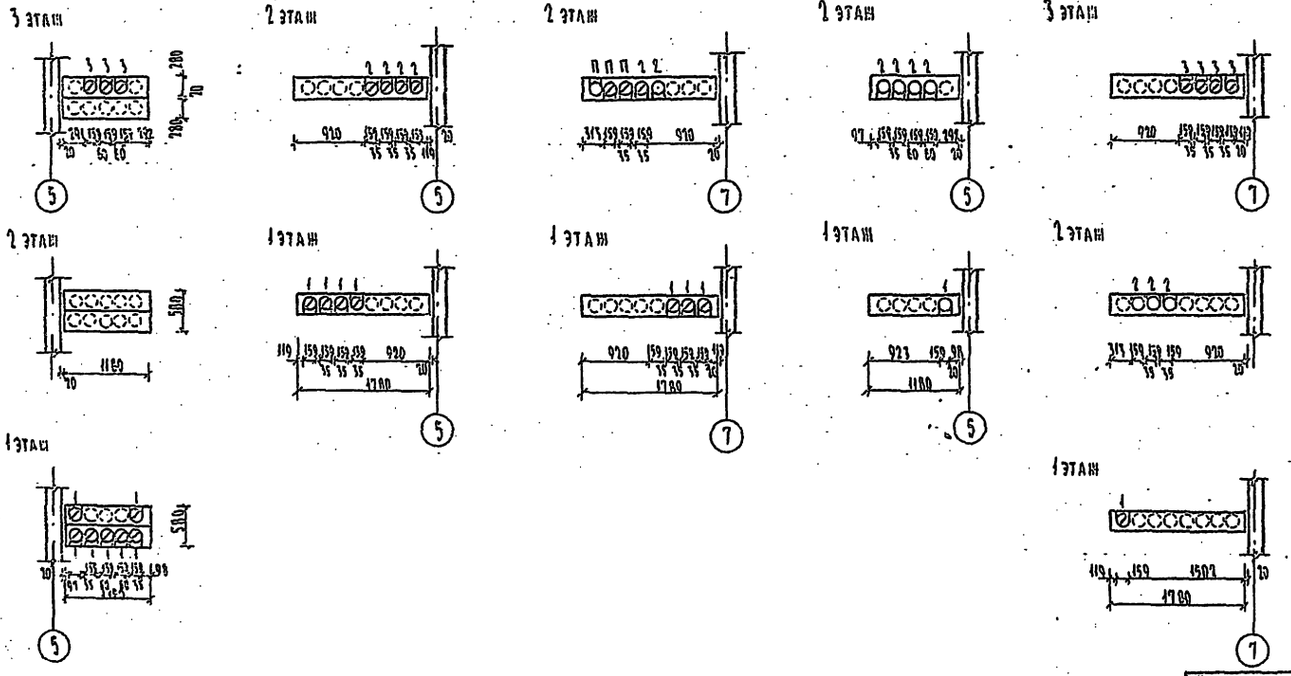

Спецификация металла на зонты вентблоков

Марка	Обозначение	Наименование	Кол.	Масса кг: одного элем.	Масса кг: всех элем.	Примеч.
Зонт 1	т.п. 223-1.419.84	Элемент колпака - 1	2	4,85	9,70	
	т.п. 223-1.419.84	Элемент колпака - 5	2	2,75	5,50	21.14
	т.п. 223-1.419.84	Лапка - 30 x 8 l=530	6	0,99	5,94	
	т.п. 223-1.419.84	Элемент колпака - 2	2	12,14	24,80	
Зонт 2	т.п. 223-1.419.84	Элемент колпака - 5	2	2,75	5,50	41.66
	т.п. 223-1.419.84	Лапка - 30 x 8 l=530	12	0,99	11,80	
	т.п. 223-1.419.84	Элемент колпака - 3	2	9,71	19,43	
Зонт 3	т.п. 223-1.419.84	Элемент колпака - 5	2	2,75	5,50	36,81
	т.п. 223-1.419.84	Лапка - 30 x 8 l=530	12	0,99	11,88	
	т.п. 223-1.419.84	Элемент колпака - 4	2	7,27	14,54	
Зонт 4	т.п. 223-1.419.84	Элемент колпака - 5	2	2,75	5,50	26.00
	т.п. 223-1.419.84	Лапка - 30 x 8 l=530	6	0,99	5,94	

Спецификация металлических элементов

Марка	Обозначение	Наименование	Кол.	Масса	Примеч.
Зонт 1	т.п. 223-1.419.84 лист 51	Зонт 1	1	21.14	
Зонт 2	т.п. 223-1.419.84 лист 51	Зонт 2	1	41.66	
Зонт 3	т.п. 223-1.419.84 лист 51	Зонт 3	2	36.81	
Зонт 4	т.п. 223-1.419.84 лист 51	Зонт 4	3	26.00	
Зонт 5	1.494.32	ЗП.00.000-07	1	61.00	

2. Данный лист читать совместно с листом 51.

223-1.419.84-АС

Школа на 18 классов (689-704 учащихся) со стенами из крупных легкобетонных блоков

Развертки вентиляционных каналов

Стадия	Лист	Листов
Р	52	

ЦНИИЭП граждансельстрой

Привязан

Инв. №

Н. контр.	Шилтова	
Нач. маст.	Магидин	
ГИП	Шилтова	
Исполн.	Шведова	

Формат А2

Инв. № подл. 9-3006-504 | Подпись и дата | Взам. инв. №

Типовой проект
123-1-419.84
Альбом I

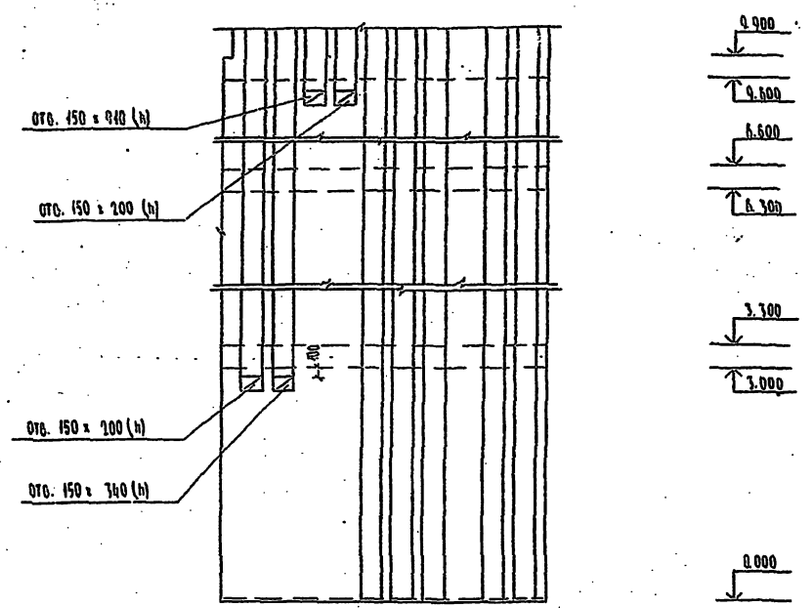

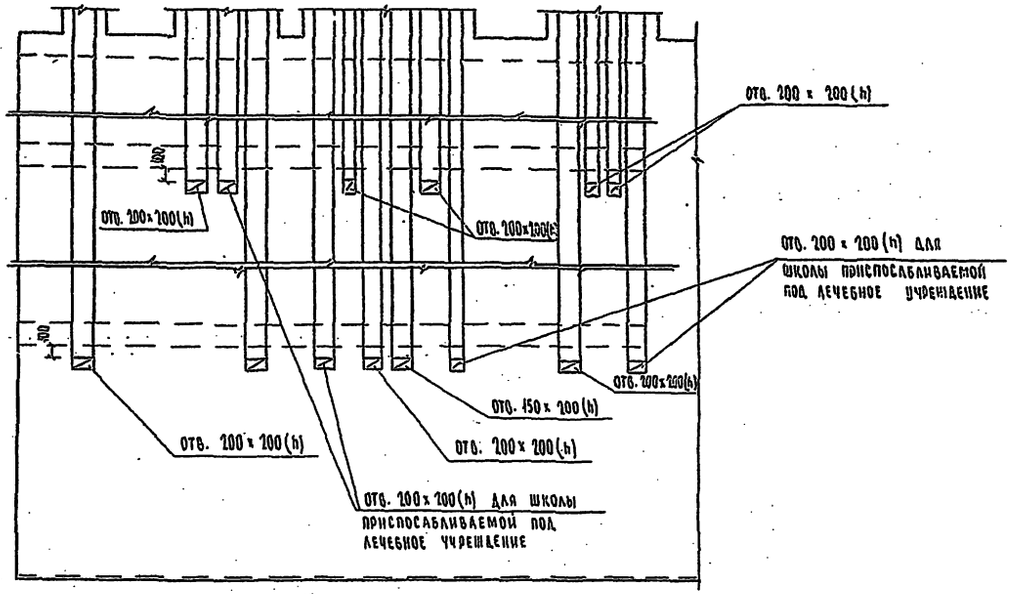

2 этаж

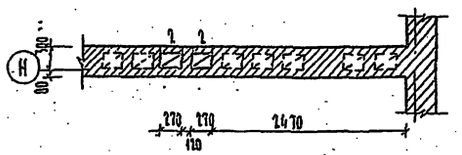

1 этаж

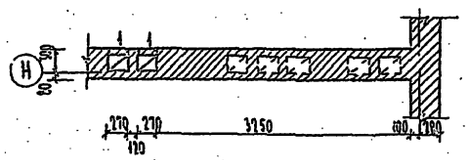

Подвал

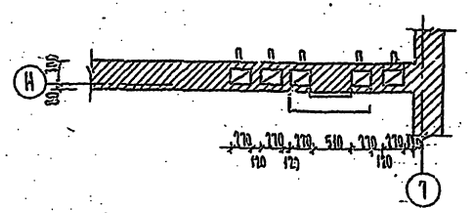

2 этаж

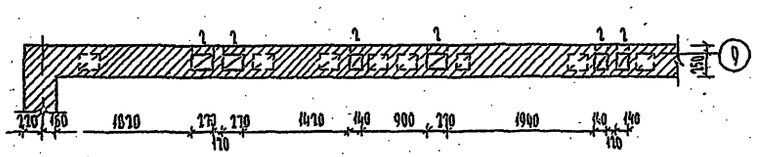

1 этаж

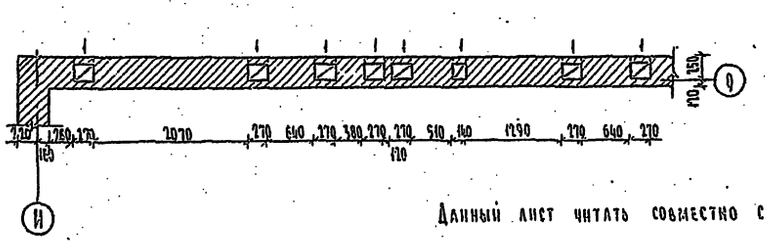

Данный лист читать совместно с листом 36

Инв.№ подл.	Подпись и дата	Взам. инв.№									
12-2006-905											

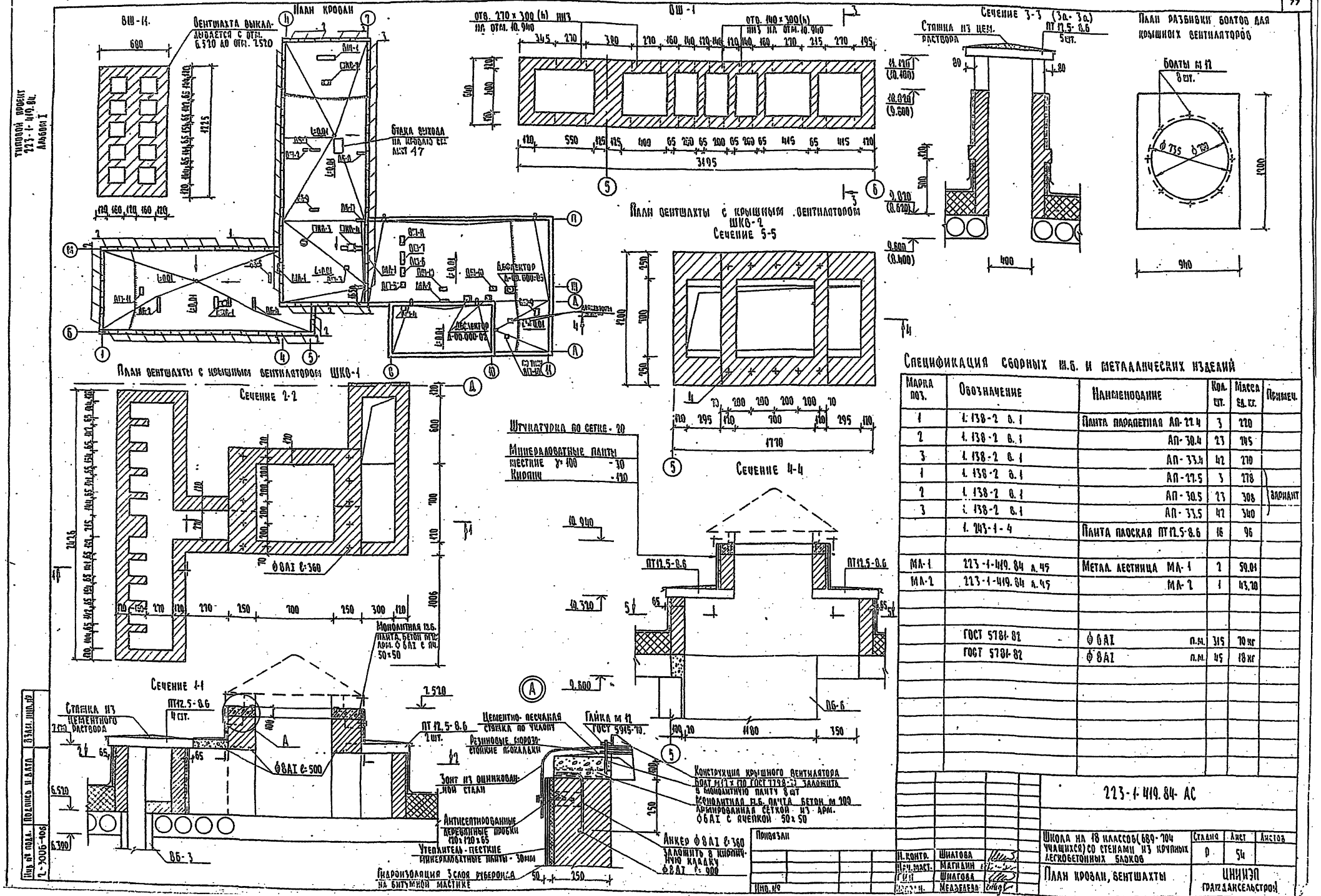

Спецификация сборных ж.б. и металлических изделий

Марка поз.	Обозначение	Наименование	Кол. шт.	Масса ед. кг.	Примеч.
1	1.138-2 в. 1	Плита парапетная АП-22.4	3	220	
2	1.138-2 в. 1	АП-30.4	23	245	
3	1.138-2 в. 1	АП-33.4	42	270	
1	1.138-2 в. 1	АП-27.5	3	278	вариант
2	1.138-2 в. 1	АП-30.5	23	308	вариант
3	1.138-2 в. 1	АП-33.5	42	340	вариант
	1.243-1-4	Плита плоская ПТ 12.5-8.6	16	96	
МЛ-1	223-1-419.84 л. 45	Метал. лестница МЛ-1	2	59.01	
МЛ-2	223-1-419.84 л. 45	МЛ-2	1	43.20	
	ГОСТ 5781-82	ϕ 6AI п.м.	315	70 кг	
	ГОСТ 5781-82	ϕ 8AI п.м.	45	18 кг	

223-1-419.84-АС

Школа на 18 классов (689-704 учащихся) со стенами из крупных легкобетонных блоков

План кровли, вентшахты

Стадия	Лист	Листов
Р	54	

ЦНИИЭП гражданскельстрой

Привязан

Инв. №

Н. контр. Шилтова
Нач. маст. Магидин
ГИП Шилтова
Исполн. Медведева

Формат А2

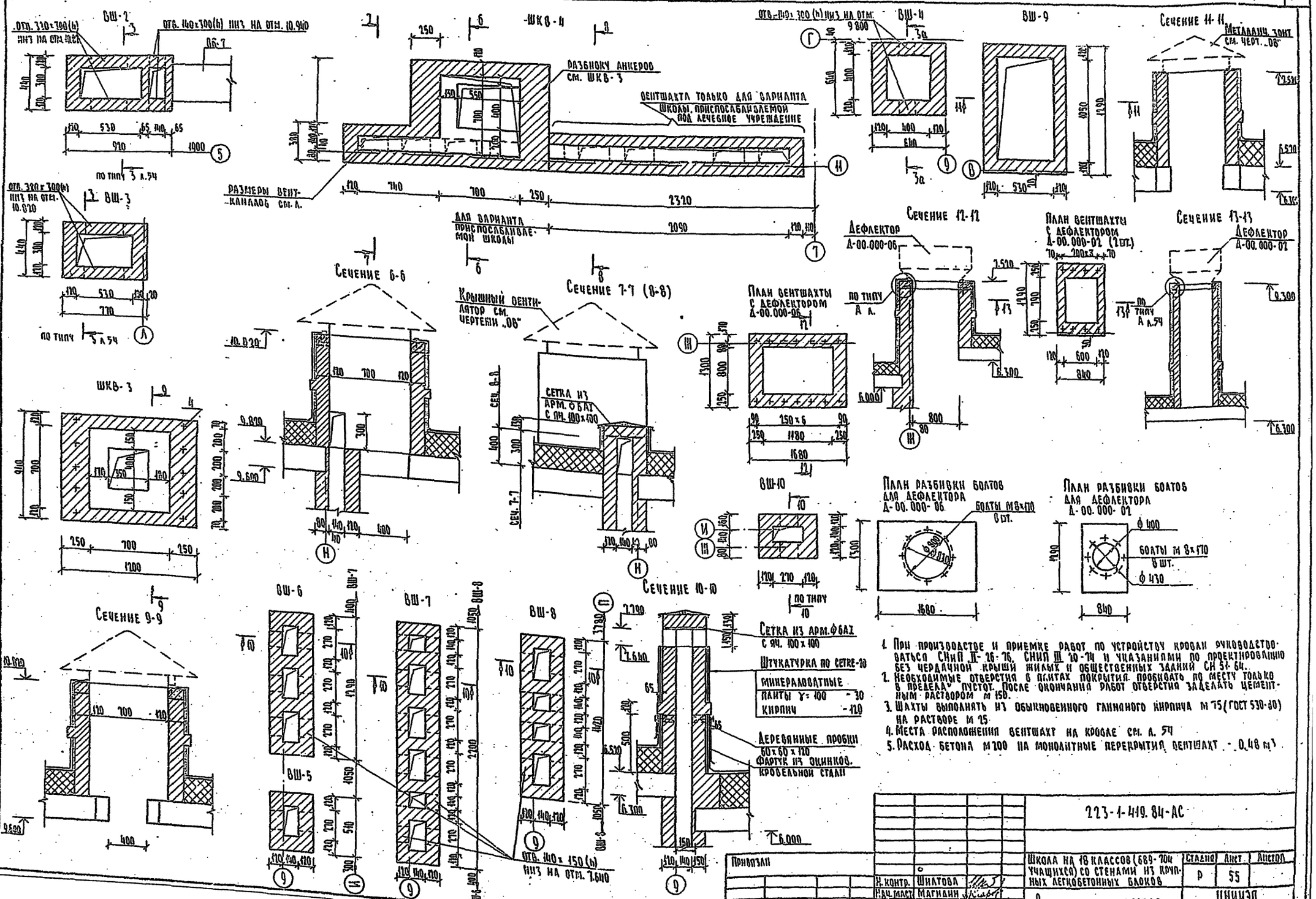

1. При производстве и приемке работ по устройству кровли руководствоваться СНиП II-26-76, СНиП III-10-74 и указаниями по проектированию без чердачной крыши жилых и общественных зданий СН 51-84.
2. Необходимые отверстия в плитах покрытия пробивать по месту только в пределах пустот. После окончания работ отверстия заделать цементным раствором М 150.
3. Шахты выполнять из обыкновенного глиняного кирпича М 75 (ГОСТ 530-80) на растворе М 25.
4. Места расположения вентшахт на кровле см. л. 54
5. Расход бетона М 200 на монолитные перекрытия вентшахт - 0,48 м³

				223-1-419.84-АС		
Привязан				Школа на 18 классов (689-704 учащихся) со стенами из крупных легкобетонных блоков	Стадия	Лист	Листов
					Р	55	
Н. контр.	Шилова			Вентшахты на кровле	ЦНИИЭП гражданселькстрой		
Нач. маст.	Магидин						
ГИП	Шилова						
Исполн.	Шилова						
Инв. №							

Инв. № подл. | Подпись и дата | Взам. инв. №
2-3006-07
223-1-419.84 АС

Типовой проект 223-1-419.84 Альбом I

План эстрады

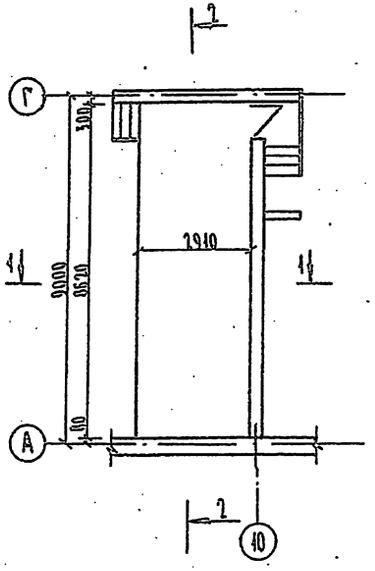

План кирпичных столбов

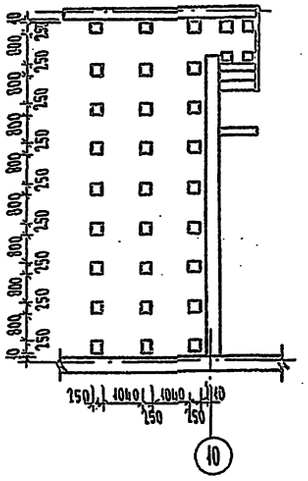

Сечение 1-1

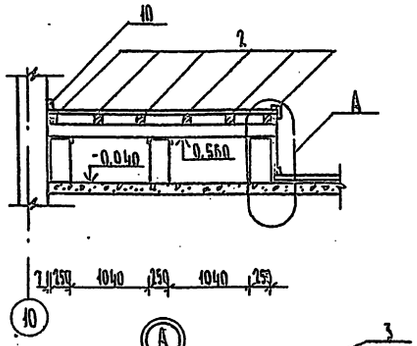

Сечение 2-2

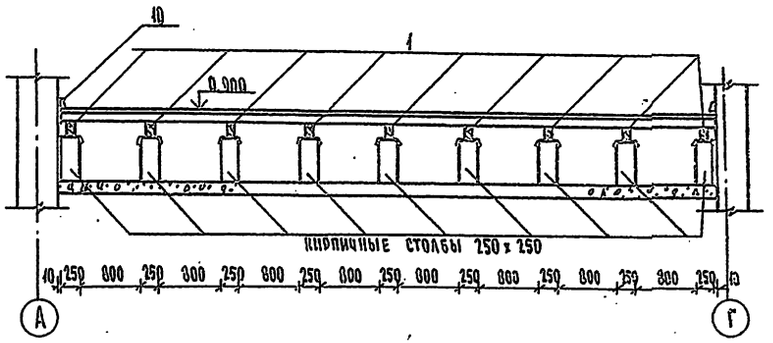

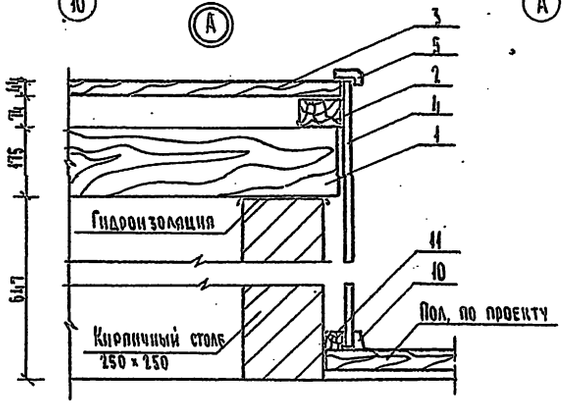

Лестничный марш

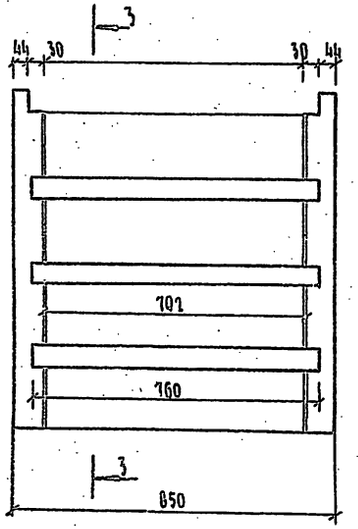

Сечение 3-3

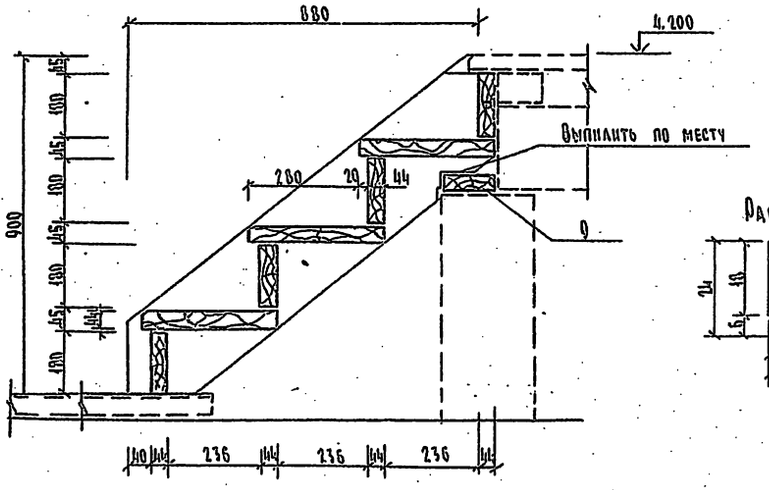

Спецификация древесины

Марка позиция	Обозначение	Наименование	Кол. штук	Объем общ. м³	Примеч.
1	ГОСТ 24454-80	Прогон 100 x 175 x 2890	9	0,46	
2	ГОСТ 24454-80	Лага 100 x 74 x 8650	6	0,40	
3	ГОСТ 24454-80	Доска пола 94 x 44 x 2000	92	1,11	
4	ГОСТ 10632-77	Облицовочная панель ДСП-П-1- 19 x 100 x 890	92	0,15	Изнеровать (дуб, ясень)
5	ГОСТ 24454-80	Раскладка 32 x 40 x 8000		0,04	дуб, бук
6	ГОСТ 24454-80	Тетива лест. марша 74 x 250 x 1400	4	0,11	
7	ГОСТ 24454-80	Проступь 144 x 44 x 760	12	0,06	
8	ГОСТ 24454-80	Лобовая доска 180 x 44 x 702	8	0,05	
9	ГОСТ 24454-80	Опорная доска 144 x 44 x 1550	2	0,02	
10	ГОСТ 24454-80	Плинтус 69 x 19 x 24000	–	0,04	
11	ГОСТ 24454-80	Монтажный брус 44 x 44 x 867	–	0,02	

Изделия из древесины подвергнуть глубокой пропитке антипиренами

Раскладка (8 м. пог. дуб, бук)

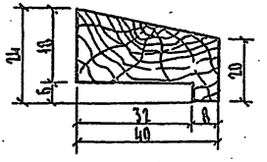

Инв. № подл. 2 7006-108	Подпись и дата	Взам. инв. №		

223-1.419.84 - АС

Привязан

Инв. №

Н. контр.	Гольдфарб	
ГАП	Гольдфарб	
ГИП	Шилтова	
Исполн.	Егоров	

Школа на 18 классов (689-704 учащихся) со стенами из крупных легкобетонных блоков

Стадия	Лист	Листов
Р	56	

Эстрада
Планы, сечения

ЦНИИЭП граждансельстрой

Формат А2

РАЗВЕРТКА СТЕНЫ ПО РЯДУ „1"

СЕТКА ВОДЕНБОЛЬНАЯ /75 м²/

КРОНШТЕЙНЫ К-1

ТРУБА СТАЛЬНАЯ Ø 50 ГОСТ 7262-75*

1-1

ТРУБА ОЦИНК.

КРОНШТЕЙН К-1

ОТРАЖЕНИЕ СЕТКИ

2-2

РАЗВЕРТКА СТЕНЫ ПО ОСИ „Н"

ПОРУЧЕНЬ Ø60 × 30 × 10 М. ПОС. /АЗЕ, БУК/

ЗАЩИТНЫЙ ЭЛЕМЕНТ ИЗ ПЕНОПЛАСТА ПОЛИСТИРОЛЬНОГО ТОЛЩИНОЙ 50 ММ

ПОДУШКА ИЗ ПЕСКА

ТВЕРДАЯ ОСНОВА

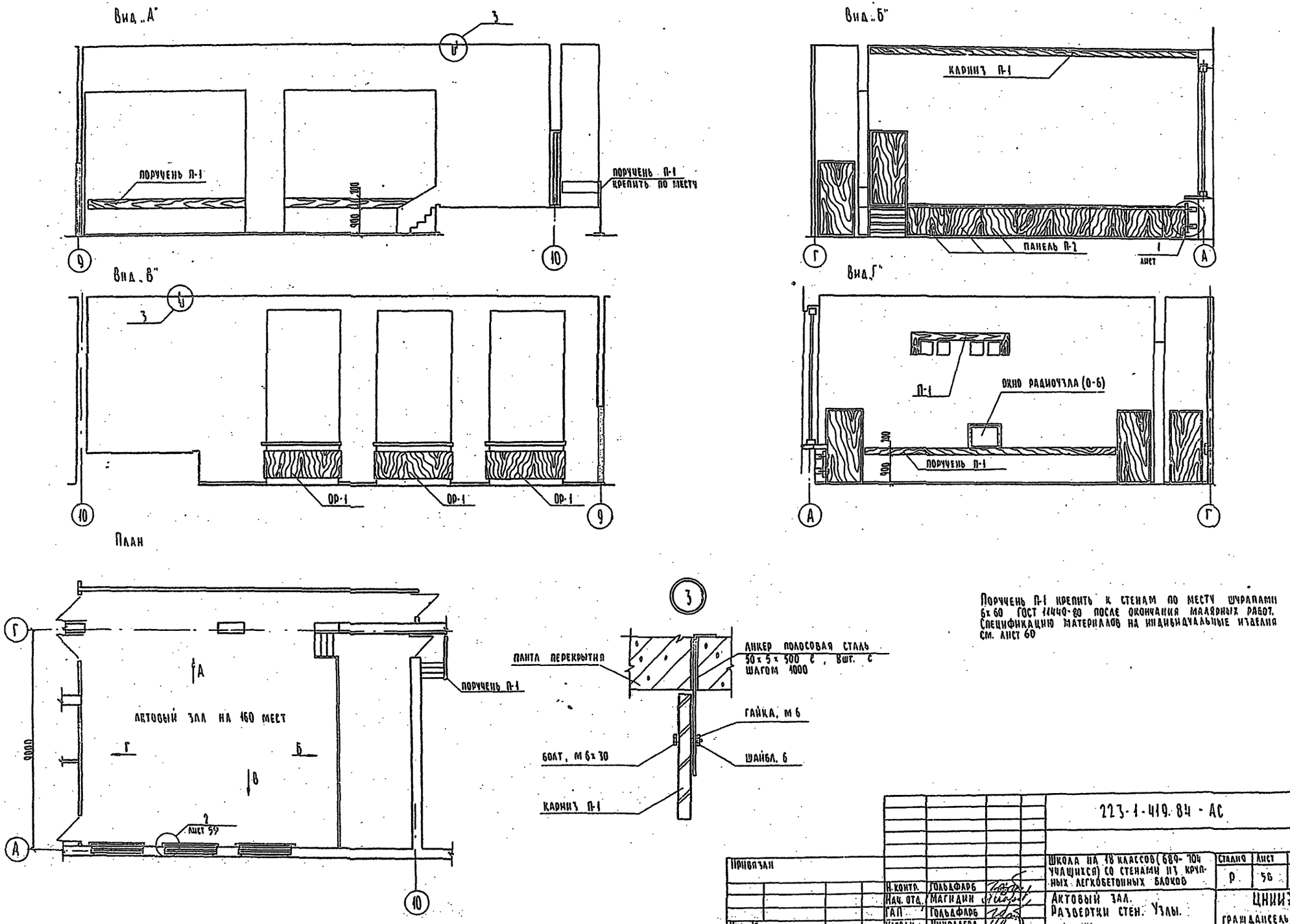

Поручень П-1 крепить к стенам по месту шурапами 6×60 ГОСТ 11440-80 после окончания малярных работ. Спецификацию материалов на индивидуальные изделия см. лист 60

				223-1-419.84 - АС			
Привязан				Школа на 18 классов (689-704 учащихся) со стенами из крупных легкобетонных блоков	Стадия	Лист	Листов
		Н. контр.	Гольдфарб		Р	56	
		Нач. отд.	Магидин	Актовый зал. Развертки стен. Узлы.	ЦНИИЭП гражданскельстрой		
		ГАП	Гольдфарб				
Инв. №		Исполн.	Николаева				

Альбом I

Ц-3006-410

Вид „А"

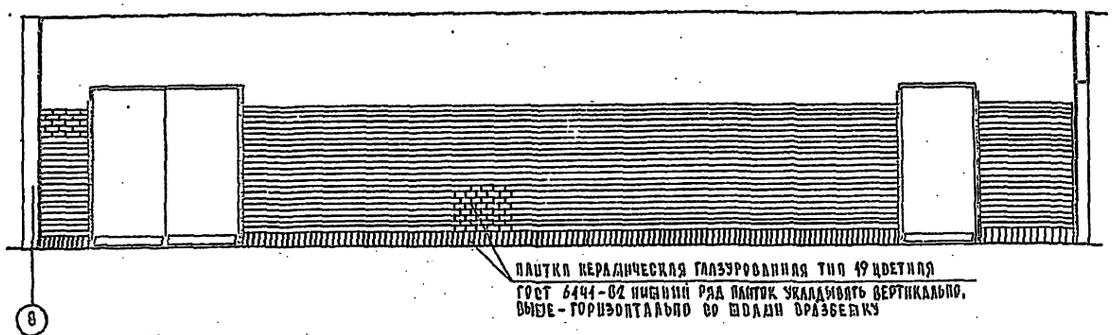

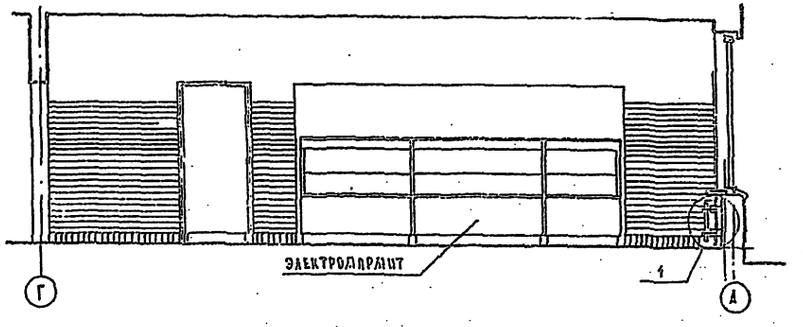

Вид „В"

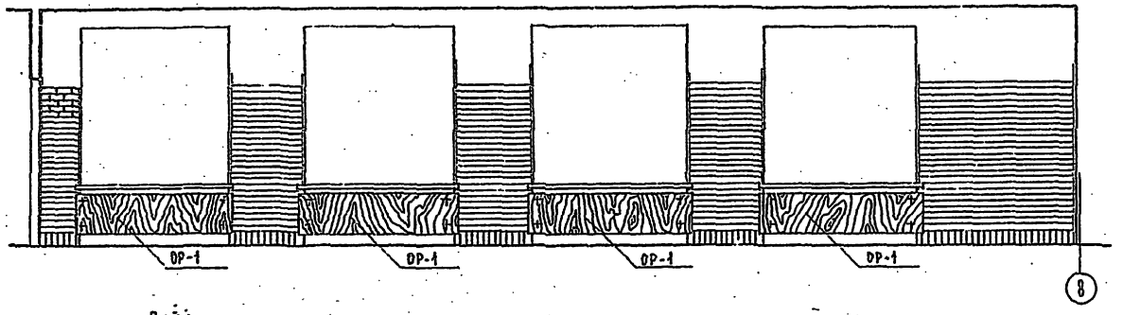

Вид „Г"

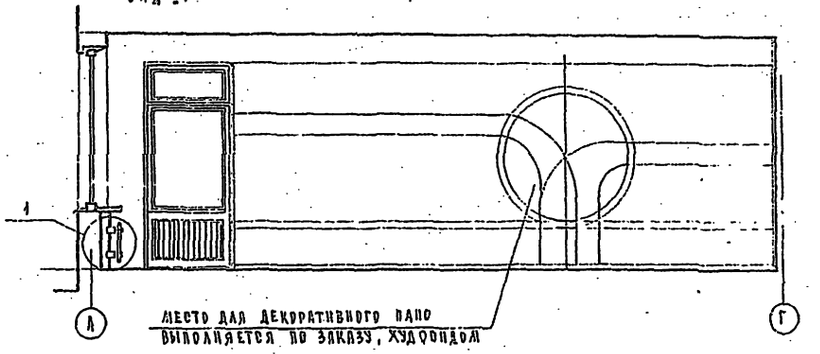

ПЛАН

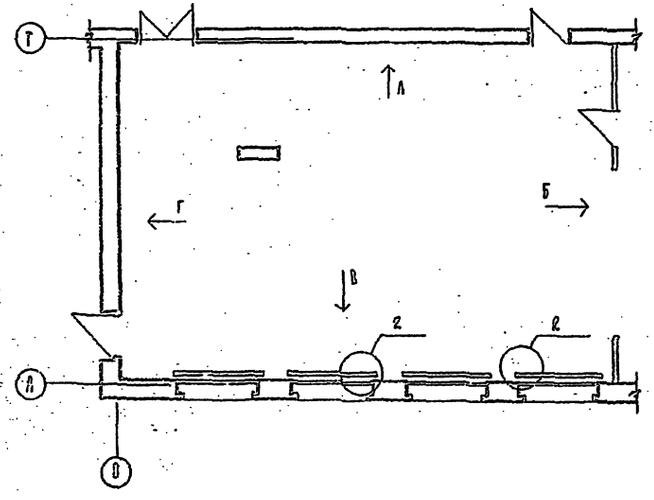

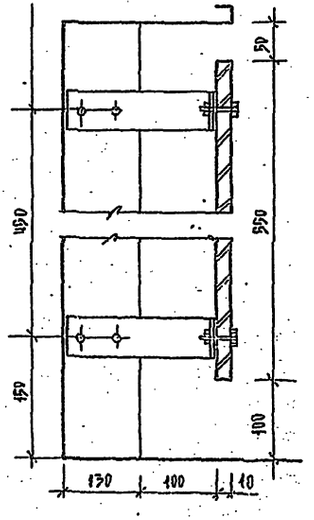

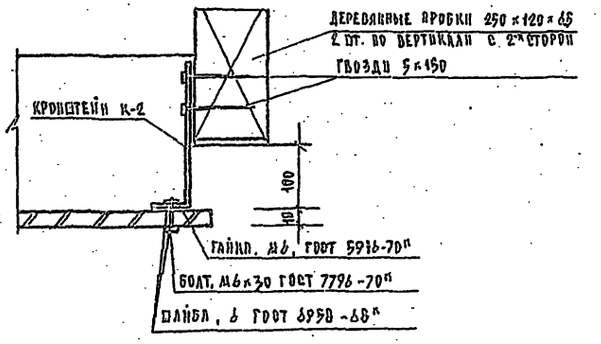

Спецификация материалов на ограждения радиаторов см. лист 60

					223-1-419.84 -АС		
ПРИВЯЗАН					Школа на 18 классов /689-704 учащихся/ со стенами из крупных легкобетонных блоков.	Стадия	Лист	Листов
			Н. контр.	Гольдфарб		Р	59	
			Нач. отд.	Магидин	Обеденный зал. Развертки стен, узлы.	Цинизи Гражданпроектстрой		
			Гл.	Гольдфарб				
Инв. №			Исполн.	Николаева				

Инв. № подл. | Подпись и дата | Взам. инв. №

223-1-419.84
Альбом I

ЭКРАН САНУЗЛОВ

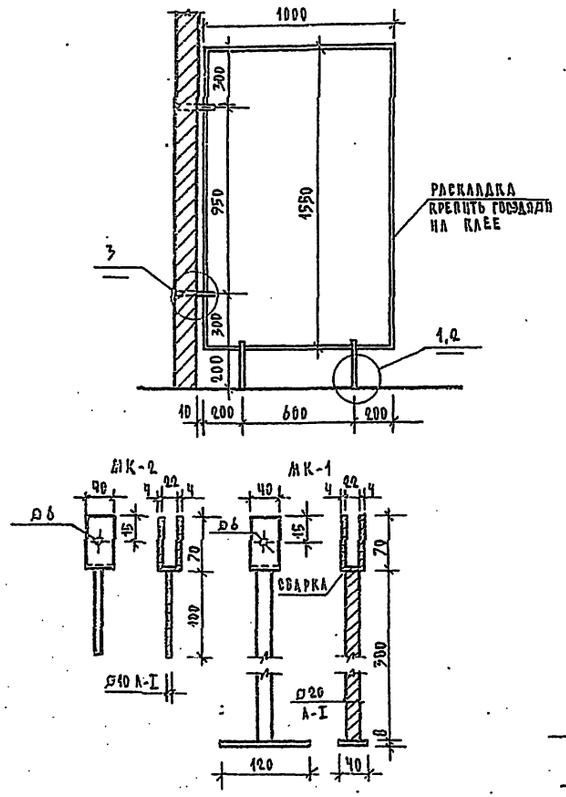

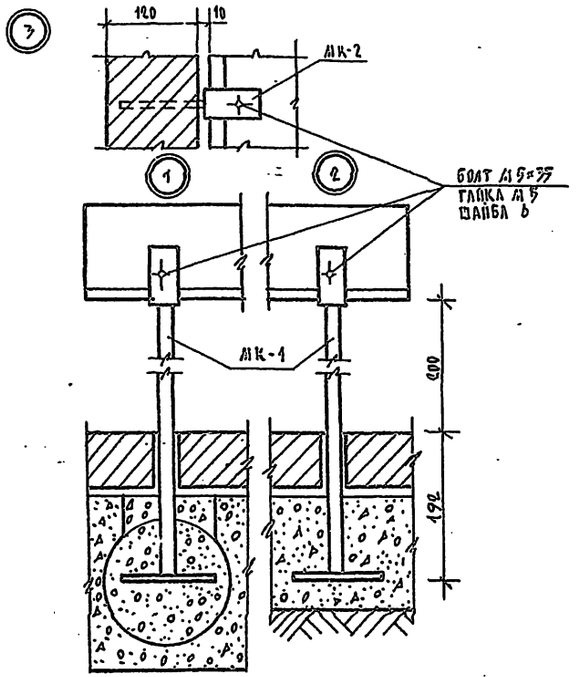

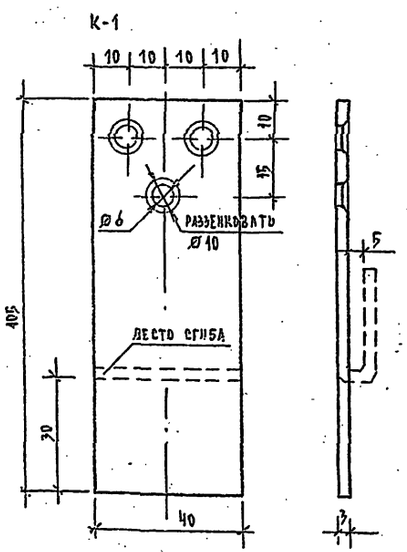

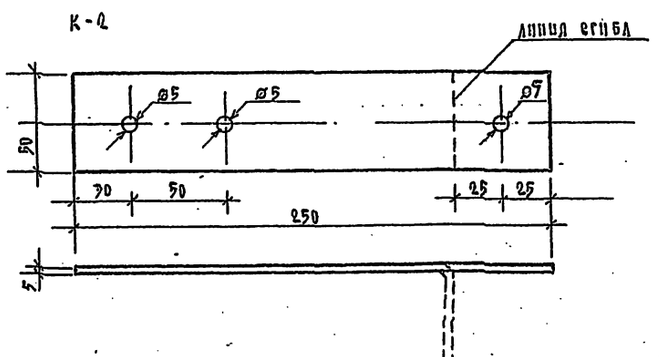

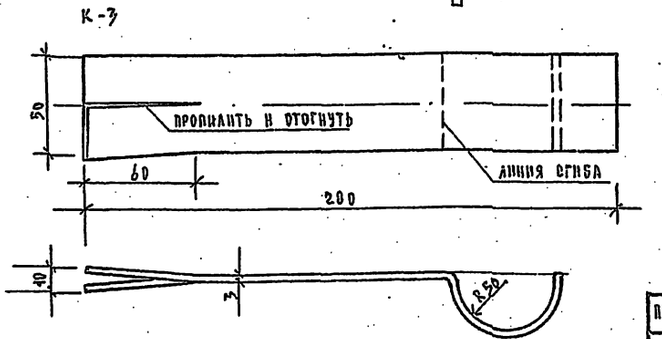

СПЕЦИФИКАЦИЯ МАТЕРИАЛОВ НА ИНДИВИДУАЛЬНЫЕ ИЗДЕЛИЯ

МАРКА ПОЗИЦИЯ	ОБОЗНАЧЕНИЕ	НАИМЕНОВАНИЕ	КОЛ. ШТУК	РАСХОД	ПРИМЕЧ.
ЭКРАНЫ САНИТАРНЫХ УЗЛОВ					
Э-1	ГОСТ 10632-77	ДСП П-1 1530×980×21	15	0.3 м³	
—	ГОСТ 24454-80	РАСКЛАДКА 21×10 ℓ=45 м.пог.			СОСНА
МК-1	ГОСТ 103-76	СКОБА - 4×40 ℓ=170	30	6.0 кг	
МК-1	ГОСТ 103-76	ПЛАСТИНА -80×40 ℓ=120	30	10.0 кг	
МК-1	ГОСТ 2590-71	СТОЙКА Ø 20 А-I	30	31.0 кг	
МК-2	ГОСТ 103-76	СКОБА - 4×40 ℓ=170	30	5.5 кг	
МК-2	ГОСТ 2590-71*	ЕРШ Ø 10 А-I	30	1.8 кг	
	ГОСТ 7796-70*	БОЛТ М 5×35	60	–	
	ГОСТ 5916-70*	ГАЙКА М5	60	–	
	ГОСТ 6958-68*	ШАЙБА 6	60	–	
ИЗДЕЛИЯ АКТОВОГО, СПОРТИВНОГО И ОБЕДЕННОГО ЗАЛОВ					
ОР-1	ГОСТ 10632-77	ДСП П-1 2100×550×16	7	0.13 м³	ОФАНЕРОВАТЬ /ДУБ, ЯСЕНЬ/
ОР-2	ГОСТ 10632-77	ДСП П-1 2050×770×16	20	0.30 м³	ОКРАСИТЬ МАСЛ. КРАСК.
П-1	ГОСТ 10632-77	ДСП П-1 35000×200×16	–	0.10 м³	ОФАНЕРОВАТЬ /ДУБ, ЯСЕНЬ/
П-2	ГОСТ 10632-77	ДСП П-1 1000×900×16	8	0.12 м³	
К-1	ГОСТ 103-76	СТАЛЬ ПОЛОСОВАЯ 40×3×105 ℓ	160	19 кг	
К-2	ГОСТ 103-76	СТАЛЬ ПОЛОСОВАЯ 50×5×250 ℓ	20	10 кг	
К-3	ГОСТ 103-76	СТАЛЬ ПОЛОСОВАЯ 50×3×280 ℓ	11	4.5 кг	
	ГОСТ 24454-80	МОНТАЖНЫЙ БРУС 70×70	35 м.п	0.17 м³	
	ГОСТ 3262-75*	ТРУБА СТ. ВОДОГАЗОПРОВОДНАЯ Ø 50	20 м.п.		
	ГОСТ 1144-80	ШУРУП 5×20	–	2 кг	
	ГОСТ 7796-70*	БОЛТ, М6×30	37		
	ГОСТ 5916-70*	ГАЙКА, М6	37		
	ГОСТ 5958-68*	ШАЙБА, 6	37		
	ГОСТ 4028-63*	ГВОЗДИ, К5×150	–	7 кг	
	ГОСТ 1144-80	ШУРУП 6×60		5 кг	

1 ДАННЫЙ ЛИСТ ЧИТАТЬ СОВМЕСТНО С ЛИСТАМИ АС-57 ÷ АС-59

223-1-419.84 - АС

ПРИВЯЗАН				ШКОЛА НА 18 КЛАССОВ / 689-704 УЧАЩИХСЯ/СО СТЕНАМИ ИЗ КРУПНЫХ ЛЕГКОБЕТОННЫХ БЛОКОВ	СТАДИЯ	ЛИСТ	ЛИСТОВ
	Н.КОНТР.	ГОЛЬД ФАРБ			Р	60	
	НАЧ.АКСТ.	МАГИДИН		ЭКРАН САНУЗЛОВ, УЗЛЫ, ДЕТАЛИ. СПЕЦИФИКАЦИЯ МАТЕРИАЛОВ НА ИНДИВИДУАЛЬНЫЕ ИЗДЕЛИЯ К-1, К-2, К-3	ЦНИИЭП ГРАЖДАНСЕЛЬСТРОЙ		
	Г.А.П.	ГОЛЬД ФАРБ					
ИНВ. №	ИНСПЕКТ.	ЕГОРОВ					

ИНВ. № ПОДЛ. | ПОДПИСЬ И ДАТА | ВЗАМ. ИНВ. №
2-3006-112

Деталь крепления баскетбольного щита

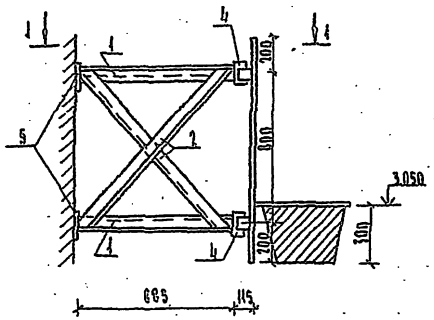

Деталь крепления гимнастической стенки

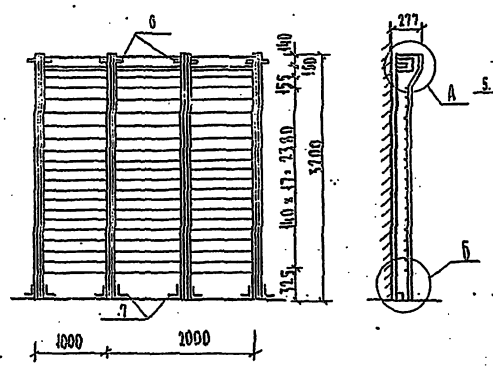

Крепление канатов

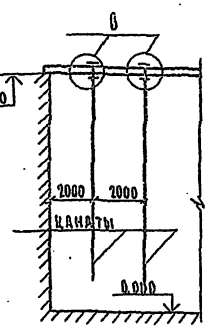

Крепление гимнастических колец

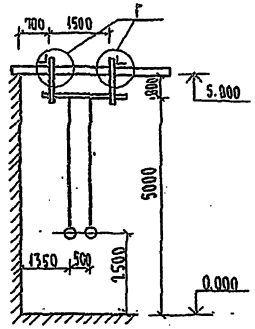

Сечение 2-2

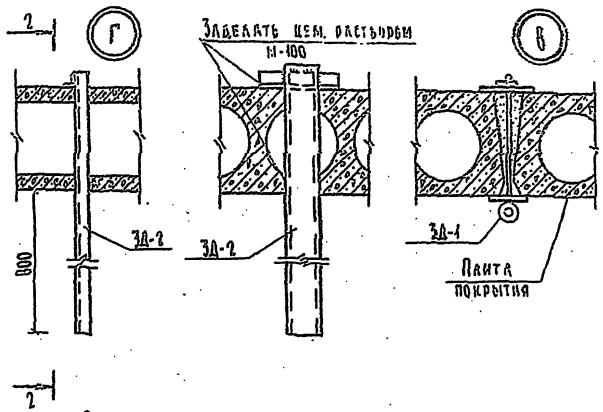

Сечение 1-1

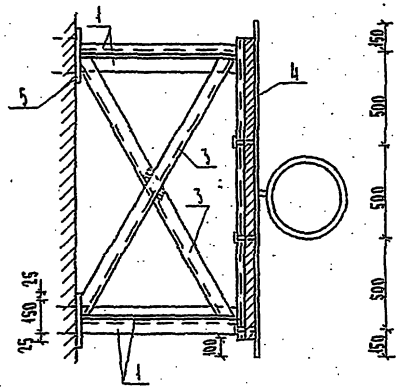

Деталь крепления перекладины

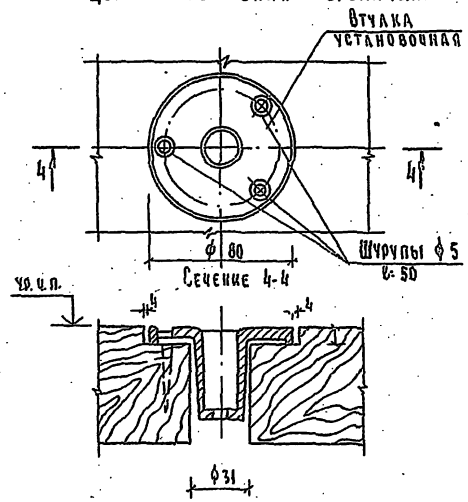

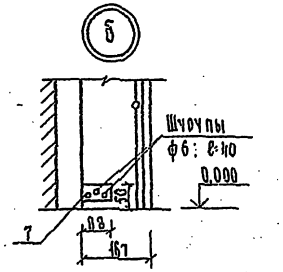

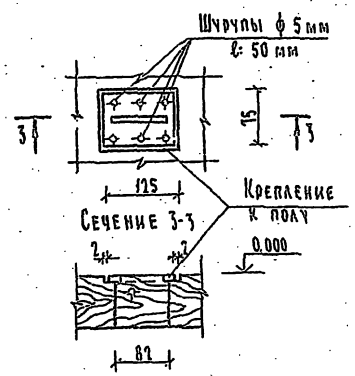

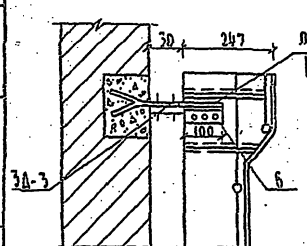

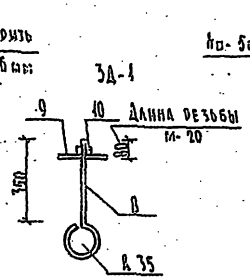

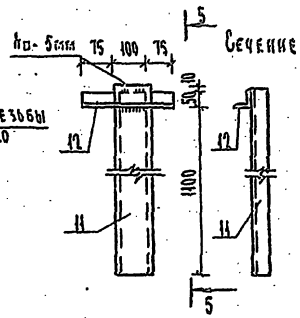

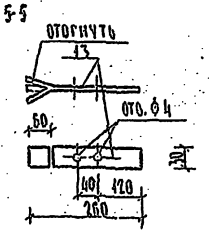

Спецификация металла

Марка поз.	Обозначение	Наименование	Кол. шт.	Масса ед. кг.	Примечание
1	ГОСТ 8509-72*	L 50×5 l=885	8	3,34	
2	ГОСТ 8509-72*	L 50×5 l=1200	8	4,52	
3	ГОСТ 8509-72*	L 50×5 l=1750	4	6,60	
4	ГОСТ 8240-72	[6,5 l=1600	4	10,72	
5	ГОСТ 103-76	– 100×6 l=200	8	0,94	
6	ГОСТ 8509-72*	L 63×6 l=100	20	3,01	
7	ГОСТ 8509-72*	L 50×5 l=80	20	0,30	
		3Д-1 (2 шт)			
8	ГОСТ 2590-71*	ф 20 AI l=600	1	1,48	
9	ГОСТ 103-76	-50×6 l=0,15	1	0,35	
10	ГОСТ 5915-70	ГАЙКА М 20	1	0,05	1,89 кг
		3Д-2 (2 шт)			
11	ГОСТ 8240-72	[10 l=1160	1	9,96	
12	ГОСТ 8509-72*	L 50×5 l=250	1	0,94	10,90 кг
		3Д-3 (20 шт.)			
13	ГОСТ 103-76	-50×6 l=260	1	0,61	0,61 кг

1. Разбивку крепежных деталей уточнить после получения спорт. оборудования
2. Сварные швы выполнять электродами Э-42

Привязан

Инв. №

Н. контр.	Шилова	
Нач. маст.	Магидин	
ГИП	Шилова	
Исполн.	Медведева	

223-1-419.84 - АС

Школа на 18 классов (689-704 учащихся) со стенами из крупных легкобетонных блоков

Стадия	Лист	Листов
Р	61	

Детали крепления спортивного оборудования

ЦНИИЭП грандансельстрой

Инв. № подл. | Подпись и дата | Взам. инв. №

2-3006-113

Формат	Зона	Поз.	Обозначение	Наименование	Кол.	Примеч.
				Документация		
			223-1-419.84-100 СБ	Сборочный чертеж		
				Сборочные единицы		
А3		1	223-1-419.84-110	Коробка КВ-1	2	
А3		8	-01	Переплет ПВ-1	1	
Б4		4	223-1-419.84-101	Поручень 1040×250×50	1	
				Детали		
		2		Стекло 1005×655×5 ГОСТ 111-78	2	
		2		Стекло 1005×1835×5	1	
		2		Стекло 945×1770×5	1	
Б4		3	223-1-419.84-102	Штапик L=1015	6	
Б4		3	-103	Штапик L=665	4	
Б4		3	-104	Штапик L=1845	2	
Б4		3	-105	Штапик L=955	2	
Б4		3	-106	Штапик L=1780	2	
		5		Бобышка 40×40×40	4	
		9		ДВП 1010×120×3	2	
				Стандартные изделия		
		6		Болт М12×140-003 ГОСТ 7801-81	4	
		7		Гайка М12 ГОСТ 10657-80	4	
		10		Петля ПВВ 100 ГОСТ 5088-78	4	
		11		Завертка ЗРЗ П-2 ГОСТ 5090-79	2	
				Материалы		
				Древесина коробок и переплета	0,124	м³
				Древесина поручня	0,009	м³
				Прокладка А-2 ГОСТ 10174-72	5,3	п.м.
				Минвойлок	0,015	м³

223-1-419.84-100

Витраж В-1

Стадия	Лист	Листов
Р		1

ЦНИИЭП гражданскельстрой

Н.контр.	Гольдфарб	
Рук.маст.	Магидин	
ГАП	Гольдфарб	
Исполн.	Борознов	

Инв. № подл. 2-3006-114 | Подпись и дата | Взам. инв. №

223-1-419.84 Альбом I

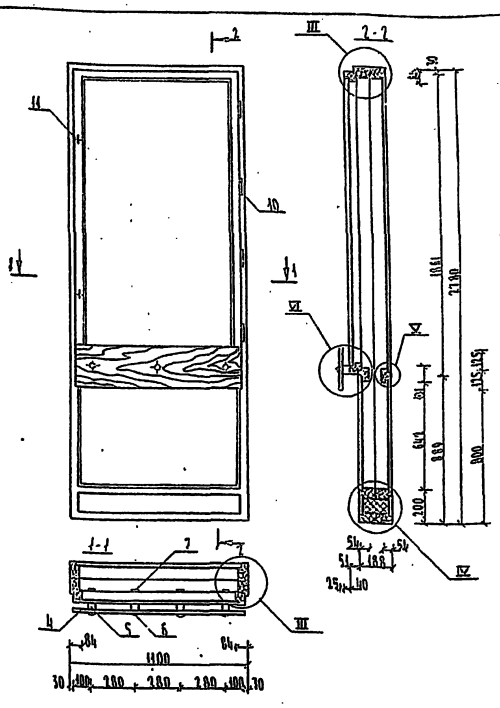

223-1-419.84-100 СБ

Витраж В-1
Сборочный чертеж

Стадия	Масса	Масштаб
Р	—	1:20

Лист 1 | Листов 3

ЦНИИЭП гражданскельстрой

Н.контр.	Гольдфарб	
Рук.маст.	Магидин	
ГАП	Гольдфарб	
Исполн.	Борознов	

Инв. № подл. 2-3006-114 | Подпись и дата | Взам. инв. №

Копировал: [illegible] Формат А4

Формат	Зона	Поз.	Обозначение	Наименование	Кол.	Прим.
				Документация		
			223-1-419.84-300 СБ	Сборочный чертеж		
				Сборочные единицы и детали		
Б4		1	223-1-419.84-301	Брусок 54×65 L=380	2	
Б4		2	-302	Брусок 54×65 L=1874	2	
		3		Стекло 1780×290×5 ГОСТ 111-78	1	
				Материалы		
				Древесина	0,016	м³

223-1-419.84-300

Витраж В-5

Стадия	Лист	Листов
Р		1

ЦНИИЭП гражданскельстрой

Н.контр.	Гольдфарб	
Рук.маст.	Магидин	
ГАП	Гольдфарб	
Исполн.	Борознов	

Инв. № подл. 2-3006-114 | Подпись и дата | Взам. инв. №

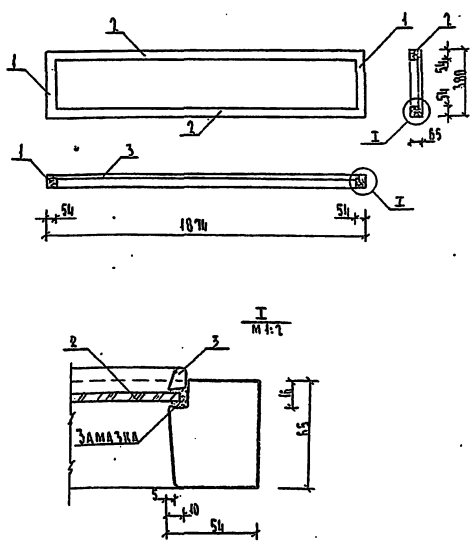

223-1-419.84-300 СБ

Витраж В-5
Сборочный чертеж

Стадия	Масса	Масштаб
Р	—	1:20

Лист | Листов 1

ЦНИИЭП гражданскельстрой

Н.контр.	Гольдфарб	
Рук.маст.	Магидин	
ГАП	Гольдфарб	
Исполн.	Борознов	

Инв. № подл. 2-3006-114 | Подпись и дата | Взам. инв. №

Копировал: [illegible] Формат А4

Формат	Зона	Поз.	Обозначение	Наименование	Колич. В-2	В-3	В-4	Примеч.
				Документация				
А3			223-1-419.84-200СБ	Сборочный чертеж				
				Сборочные единицы				
		1	223-1-419.84-210-02	Коробка КВ-2	1	—	—	
		1	-03	Коробка КВ-3	—	1	—	
		1	-04	Коробка КВ-4	—	—	1	
Б4		4	223-1-419.84-201	Поручень 250×1300×25	2	—	—	
Б4		4	-202	Поручень 250×1660×25	—	2	—	
Б4		4	-203	Поручень 250×345×25	—	—	2	
				Детали				
		2		Стекло 1205×1425×5 ГОСТ 111-78	1	—	—	
		2		Стекло 1205×805×5	1	—	—	
		2		Стекло 1665×1335×5	—	1	—	
		2		Стекло 1665×645×5	—	1	—	
		2		Стекло 250×1705×5	—	—	1	
		2		Стекло 250×775×5	—	—	1	
Б4		3	223-1-419.84-204	Штапик L=1210	4	—	—	
Б4		3	-205	Штапик L=1430	2	—	—	
Б4		3	-206	Штапик L=810	2	—	—	

223-1-419.84 Альбом I

Подпись и дата | Взам. инв. №

Инв. № подл. 2-3006-115

Н.контр.	Гольдфарб	
Рук.маст.	Магидин	
ГАП	Гольдфарб	
Исполн.	Борознов	

223-1-419.84-200

Витражи В-2, В-3, В-4

Стадия	Лист	Листов
Р	1	2

ЦНИИЭП гражданссельстрой

Формат	Зона	Поз.	Обозначение	Наименование	Колич. В-2	В-3	В-4	Примеч.
Б4		3	223-1-419.84-207	Штапик L=1670	—	4	—	
Б4		3	-208	Штапик L=1340	—	2	—	
Б4		3	-209	Штапик L=650	—	2	—	
Б4		3	-210	Штапик L=255	—	—	—	
Б4		3	-211	Штапик L=1710	—	—	2	
Б4		3	-212	Штапик L=780	—	—	2	
Б4		5	-213	Бобышка 40×40×40	10	12	4	
				Стандартные изделия				
		6		Болт М12×190-003 ГОСТ 7801-81	5	6	2	
		7		Гайка М12-003 ГОСТ 10657-80	5	6	2	
				Материалы				
				Древесина коробки	0,030	0,032	0,022	м³
				Древесина поручней	0,016	0,022	0,004	м³

Подпись и дата | Взам. инв. №

Инв. № подл. 2-3006-115

223-1-419.84-200 | Лист 2

Копировал: | Формат А4

Рис. 1

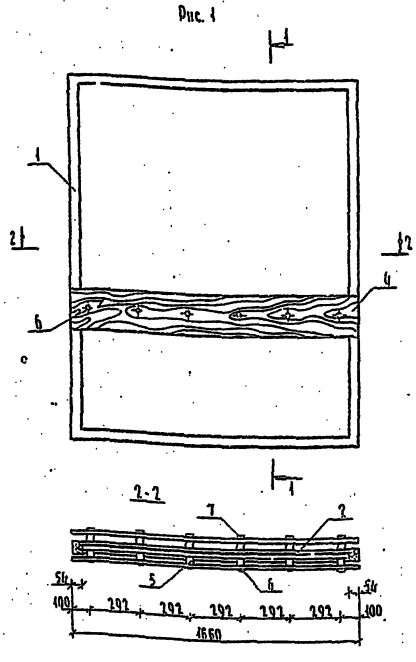

Рис. 2

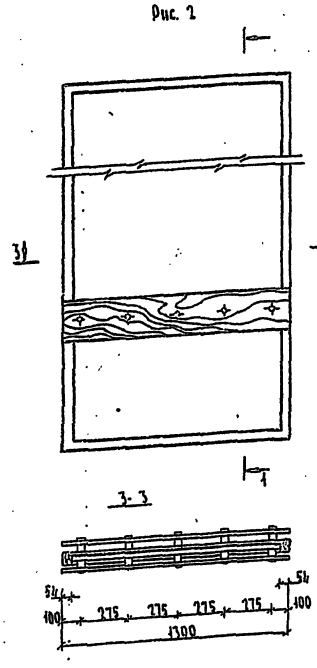

Рис. 3

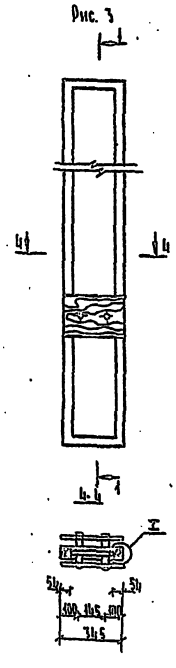

1-1

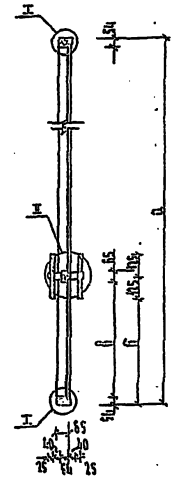

Обозначение	Рисунок	Марка	а	б	в
223-1-419.84-200	2	В-2	2370	750	788
-01	1	В-3	2120	590	628
-02	3	В-4	2620	720	758

Подпись и дата | Взам. инв. №

Инв. № подл. 2-3006-115

Н.контр.	Гольдфарб	
Рук.маст.	Магидин	
ГАП	Гольдфарб	
Исполн.	Борознов	

223-1-419.84-200СБ

Витражи В-2, В-3, В-4
Сборочный чертеж

Стадия	Масса	Масштаб
Р		1:2

Лист 1 | Листов 2

ЦНИИЭП гражданссельстрой

Копировал: | Формат А3

III
м 1:2

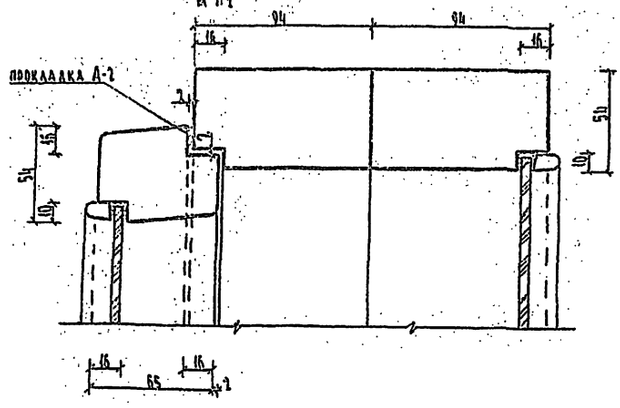

I
м 1:2

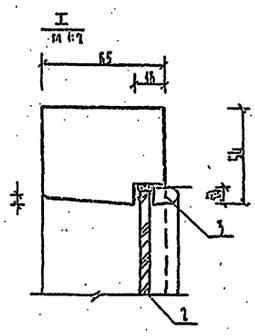

II
м 1:2

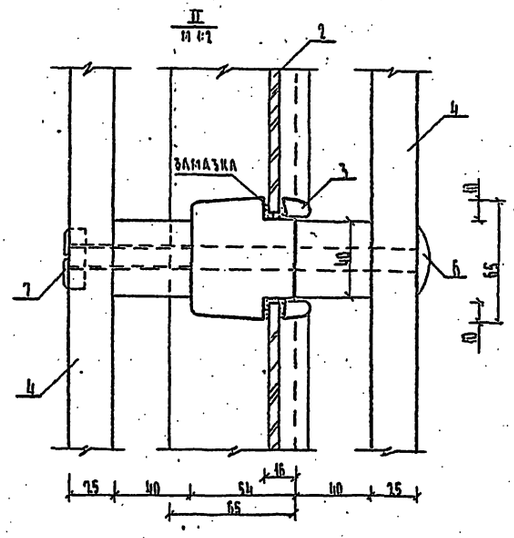

V
м 1:2

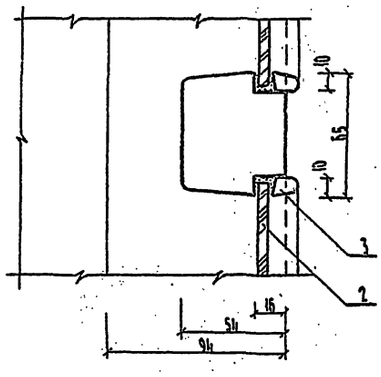

223-1-419.84 - 100СБ.200СБ

Лист 2

Инв. № подл. | Подпись и дата | Взам. инв. №
2-3006-146

V
м 1:2

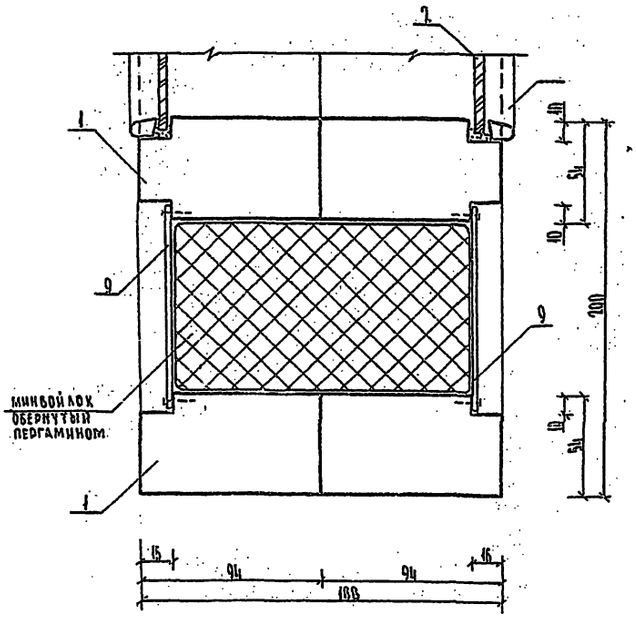

V
м 1:2

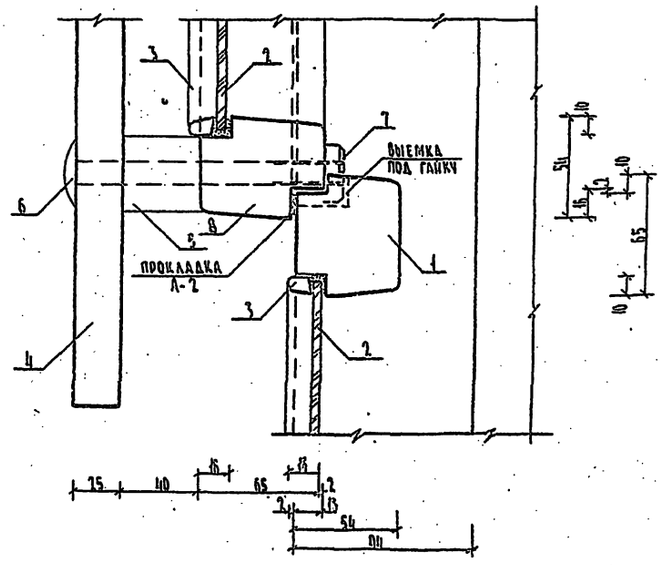

223-1-419.84 - 100СБ

Лист 3

Альбом X

Рис. 1

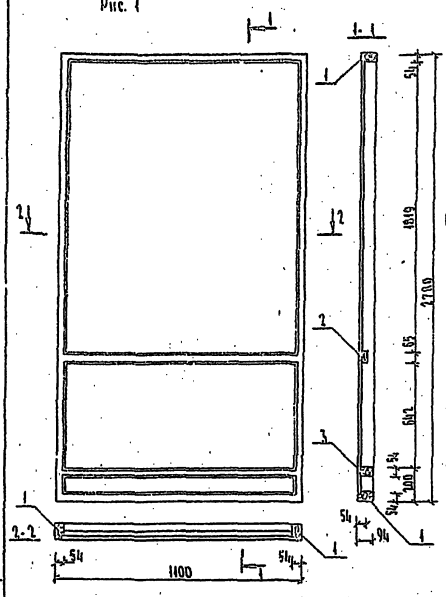

Рис. 2

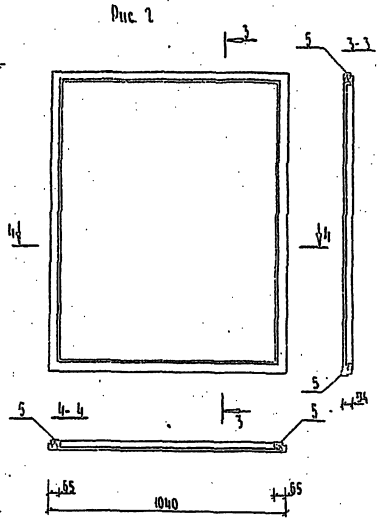

Рис. 3

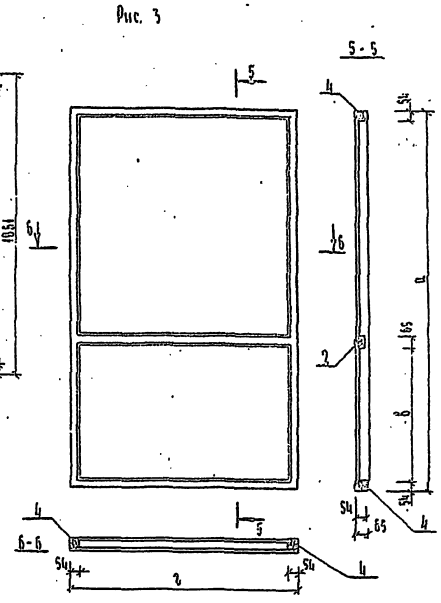

Обозначение	Рисунок	Марка	a	б	в
223-1-419.84-010	1	КВ-1	—	—	—
-01	2	ПВ-1	—	—	—
-02	3	КВ-2	2370	788	1300
-03	3	КВ-3	1420	628	1660
-04	3	КВ-4	2620	758	345

223-1-419.84-010СБ

Коробки витражей КВ-1, КВ-2, КВ-3, КВ-4 Переплет ПВ-1 Сборочный чертеж

Стадия	Масса	Масштаб
Р		1:20
Лист 1	Листов 2	

ЦНИИЭП гражданселькстрой

Н. контр. Гольдфарб
Рук. маст. Магидин
ГАП Гольдфарб
Исполн. Борознов

Копировал: Формат А3

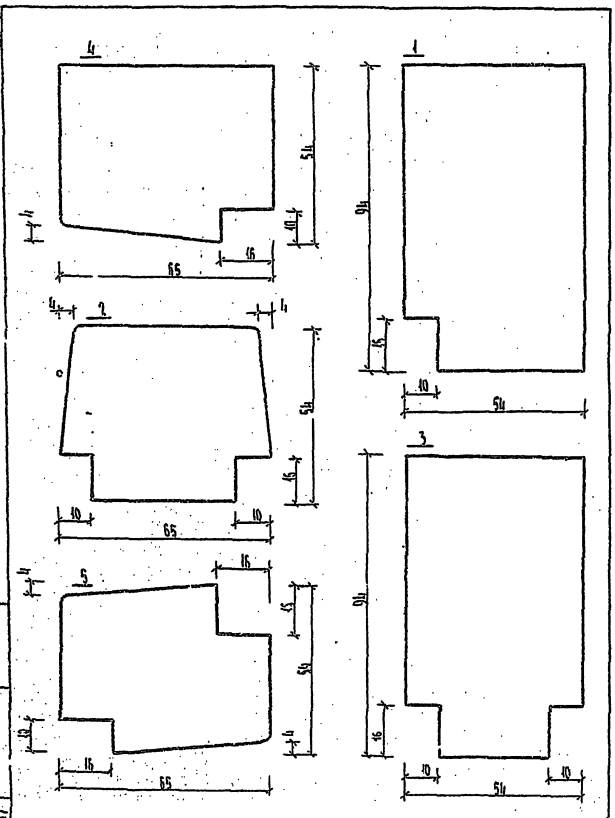

Формат	Зона	Поз.	Обозначение	Наименование	Количество КВ-1	КВ-2	КВ-3	КВ-4	ПВ-1
				Документация					
			223-1-419.84-010СБ	Сборочный чертеж					
				Сборочные единицы					
		1	223-1-419.84-011	Брусок 54×94 L=2780	1	—	—	—	—
		1	-012	Брусок 54×94 L=1100	1	—	—	—	—
		2	-013	Брусок 54×65 L=1100	1	—	—	—	—
		3	-014	Брусок 54×94 L=1100	1	—	—	—	—
		4	-015	Брусок 54×65 L=2370	—	2	—	—	—
		4	-016	Брусок 54×65 L=1300	—	2	—	—	—
		2	-017	Брусок 54×65 L=1300	—	1	—	—	—
		4	-018	Брусок 54×65 L=1420	—	—	2	—	—
		4	-019	Брусок 54×65 L=1660	—	—	2	—	—
		2	-020	Брусок 54×65 L=1660	—	—	1	—	—
		4	-021	Брусок 54×65 L=2620	—	—	—	2	—
		4	-022	Брусок 54×65 L=345	—	—	—	2	—
		2	-023	Брусок 54×65 L=345	—	—	—	1	—
		5	-024	Брусок 54×65 L=1061	—	—	—	—	2
		5	-025	Брусок 54×65 L=1040	—	—	—	—	2
				Стандартные изделия					
				Уголь ники УГ ГОСТ 5091-78	—	—	—	—	

223-1-419.84-010

Коробки витражей КВ-1, КВ-2, КВ-3, КВ-4 Переплет ПВ-1

Стадия	Лист	Листов
Р		1

ЦНИИЭП гражданселькстрой

Н. контр. Гольдфарб
Рук. маст. Магидин
ГАП Гольдфарб
Исполн. Борознов

Копировал: Формат А4

Инв. № подл. | Подпись и дата | Взам. инв. № | 2-2006-147

Типовой проект 223-1-419.84 Альбом I

Ведомость чертежей марки ТХ

Лист	Наименование	Стр.	Примечан.
1.	Общие данные		
2.	План 1 этажа с расстановкой учебного оборудования и мебели. Блок 1.		
3.	План 2 этажа с расстановкой учебного оборудования и мебели. Блок 1.		
4.	План 1 и 2 этажей. Примеры расстановки учебного оборудования и мебели. Блок 2.		
5.	План 3 этажа с расстановкой учебного оборудования. Блок 2.		
6.	План 1 этажа с расстановкой оборудования и мебели. Блок 3.		
7.	План 2 этажа с расстановкой учебного оборудования и мебели. Блок 3.		
8.	План 1 этажа с привязкой подводов воды, электроэнергии к технологическому оборудованию столовой. Блок 3.		

Ведомость примененных чертежей

Обозначение	Наименование	Примечан.
Оборудование типовых общеобразовательных школ 1.073-2	Шкафы приспенные классных помещений и шкафы-перегородки для лаборантских химии, физики и биологии.	
Типовые материалы для проектирования 27-0-2	Альбом торгового, механического, холодильного и подъемно-транспортного оборудования для предприятий торговли и общественного питания. Часть I, разд. "А" "Б"	

Пояснительная записка

Технологическая часть разработана на основании технического проекта, утвержденного Госгражданстроем приказ № 294 от 19 VII 83 г.

Технология учебного процесса принята в соответствии с узаконенствованными учебными программами.

Соотношение потоков: подготовительного; I-II; III-VI; VII-X классов в проектируемой школе составляет 1:1:2:2 при 40 учащихся в I-III классах и 36 учащихся II-X.

Количество учебного оборудования и школьной мебели принято по "Типовому перечню учебного оборудования для общеобразовательных школ", утвержденному Минпросом СССР 30 XII-84 г за № 106 и по "Типовому перечню школьной мебели для общеобразовательных школ."

В проекте даны примеры расстановки школьного оборудования и мебели с использованием рекомендаций "Нормалей планировочных элементов НП-2.2-74. "Помещения общеобразовательных школ."

Примерное распределение групп роста школьников по классам /в процентах/

Группы роста школьников	Группы мебели	Классы			
		подгот.	I	II	III
до 130 см	А	90	70	30	
130-145	Б	10	30	70	80
145-160	В				20

Ориентировочное распределение комплектов двухместных столов в кабинетах и лабораториях /в процентах/.

Группы мебели	Кабинеты			Лаборатории		
	IV-V	VI-VII	VIII-X	физики	химии	биологии
Б	40					
В	60	50		20	15	30
Г		50	80	70	75	60
Д			20	10	10	10

Пищеблок школы запроектирован работающим на сырье и предназначен для обеспечения горячими завтраками всех учащихся и 50% учащихся школы обедами.

Производственная мощность столовой 2400 блюд в сутки. Обеденный зал рассчитан на 176 мест. Завтрак в столовой осуществляется в 4 посадки, обед - в 2 посадки.

Для оснащения столовой принято современное технологическое оборудование, в том числе тепловое на электрообогреве.

Условные обозначения /Дэ; Ф; Ш; АВ; МП; N; W; H; В1; Тз; d; М; В; /

- Дэ подвод электроэнергии
- Ф фазность тока
- Ш штепсельная розетка
- АВ автоматический выключатель
- МП магнитный пускатель
- N номер позиции по спецификации
- W мощность токоприемника в кВт
- H высота подвода в мм
- В1 подвод холодной воды
- Тз подвод горячей воды
- d диаметр трубопровода
- М вентиль
- В трап
- подвод холодной и горячей воды к моечной ванне, раковине через смеситель d-15 на H-1100

Проект соответствует действующим нормам и правилам

Главный инженер проекта / Черепцова /

Главный инженер привязки проекта

Инв. № подл. | Подпись и дата | Взам. инв. №

2-3006-115

Привязан

Инв. №

223-1-419.84 - ТХ

Н. контр.	Черепцова		Школа на 18 классов /689-704 учащихся/ со стенами из крупных легкобетонных блоков
Нач. маст.	Мартынин		
ГАП	Гольдфарб		
Гип	Черепцова		Общие данные
Исполн.	Пимкина		

Стадия	Лист	Листов
Р	1	8

ЦНИИЭП гражданстрой

Копировал

Формат А-2

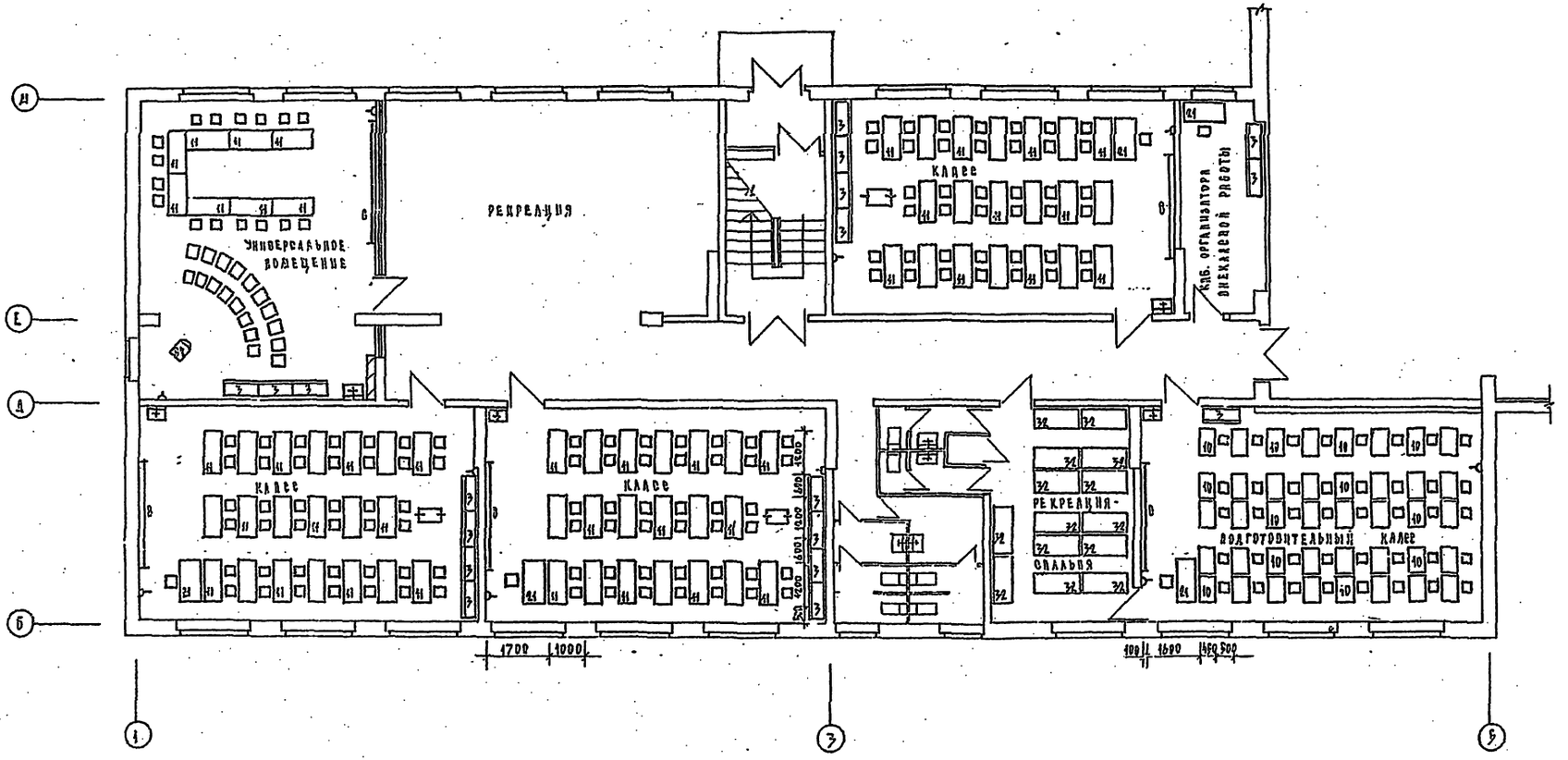

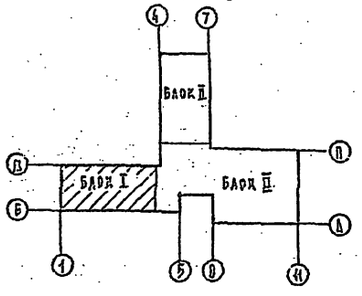

1. Спецификация оборудования приведена в альбоме „Спецификации оборудования".
2. Привязочные размеры даны в мм от обработанных поверхностей стен и перегородок.

Привязан				223-1-419.84	-Тх
				Школа на 10 классов/689-704 учащихся/со стенами из крупных легкобетонных блоков	Стадия: Р; Лист: 2; Листов:
				План 1 этапа с расстановкой учебного оборудования и мебели. Блок I.	Цинисп. Гражданпельстрой
Инв. №				Копировал	Формат А-2

Н. контр.	Чернецова	
Нач. маст.	Магидин	
ГАП	Гольдфарб	
ГИП	Чернецова	
Исполн.	Пимкина	

Согласовано: ГИП ВК; Инв. № подл. 2-3006-119; Подпись и дата; Взам. инв. №

Типовой проект 223-1-419.84 Альбом I

ТИПОВОЙ ПРОЕКТ
223-1-419.84
АЛЬБОМ I

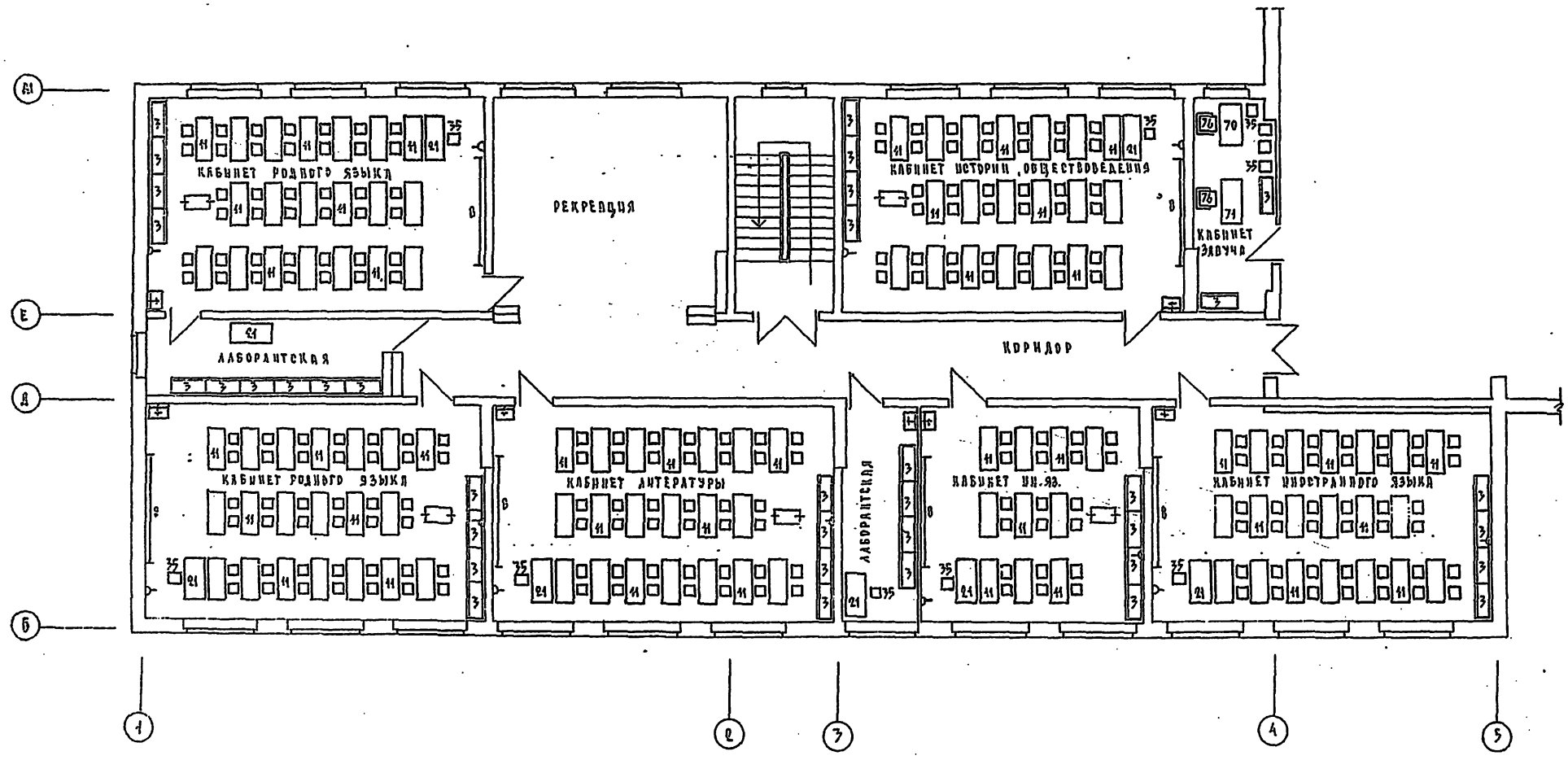

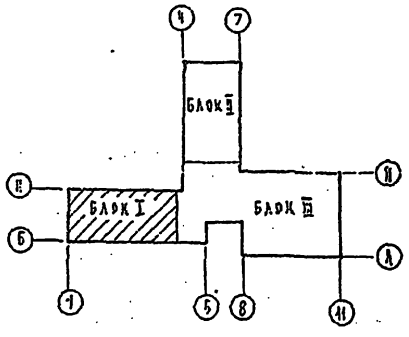

1. Спецификация оборудования приведена в альбоме „Спецификация оборудования"
2. Привязочные размеры даны в мм от обработанных поверхностей стен, пола, перегородок.

				223-1-419.84 -ТХ	
Н. контр.	Чернецова			Школа на 18 классов /609-704 учащихся/ со стенами из крупных легкобетонных блоков	Стадия: Р; Лист: 3; Листов:
Нач. маст.	Магидин				
ГАП	Гольдфарб			План 2 этажа с расстановкой учебного оборудования и мебели. Блок I	ЦНИИЭП Гражданстройпроект
ГИП	Чернецова				
Инж.	Пинкина				

Привязан

Инв. №

Формат А-2

Инв. № подл. | Подпись и дата | Взам. инв. №
2-3006-120

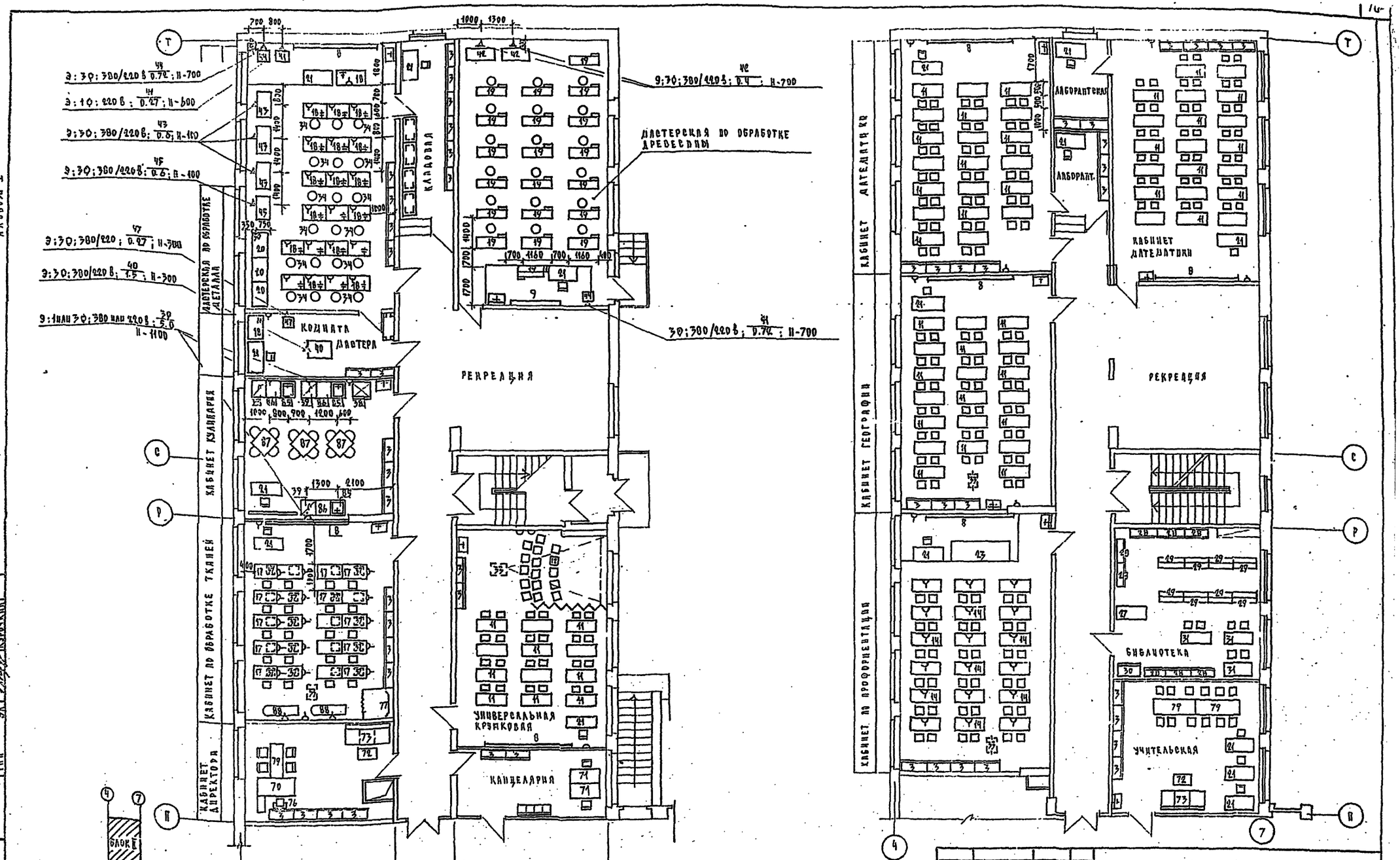

1. Спецификация оборудования приведена в альбоме „Спецификации оборудования".
2. Привязочные размеры даны в мм от обработанных поверхностей стен, пола, перегородок.

223-1-419.84 -ТХ

Н. контр.	Чернецова		
Гл. инж.	Магидин		
ГАП	Гольдфарб		
ГИП	Чернецова		
Инж.	Пимкина		

Школа на 18 классов /689-704 учащихся/ со стенами из крупных легкобетонных блоков

Планы 1 и 2 этажей. Примеры расстановки учебного оборудования и мебели. Блок II.

Стадия	Лист	Листов
Р	4	

ЦНИИЭП Граждансельстрой

Копировал

Формат А-2

Типовой проект 223-1-419.84 Альбом I

Согласовано

ГИП	ОК		Молодкин
ГИП	ОВ		Владимирова
ГИП	ЭЛ		Курочкин

Инв. № подл. | Подпись и дата | Взам. инв. №

2-3006-121

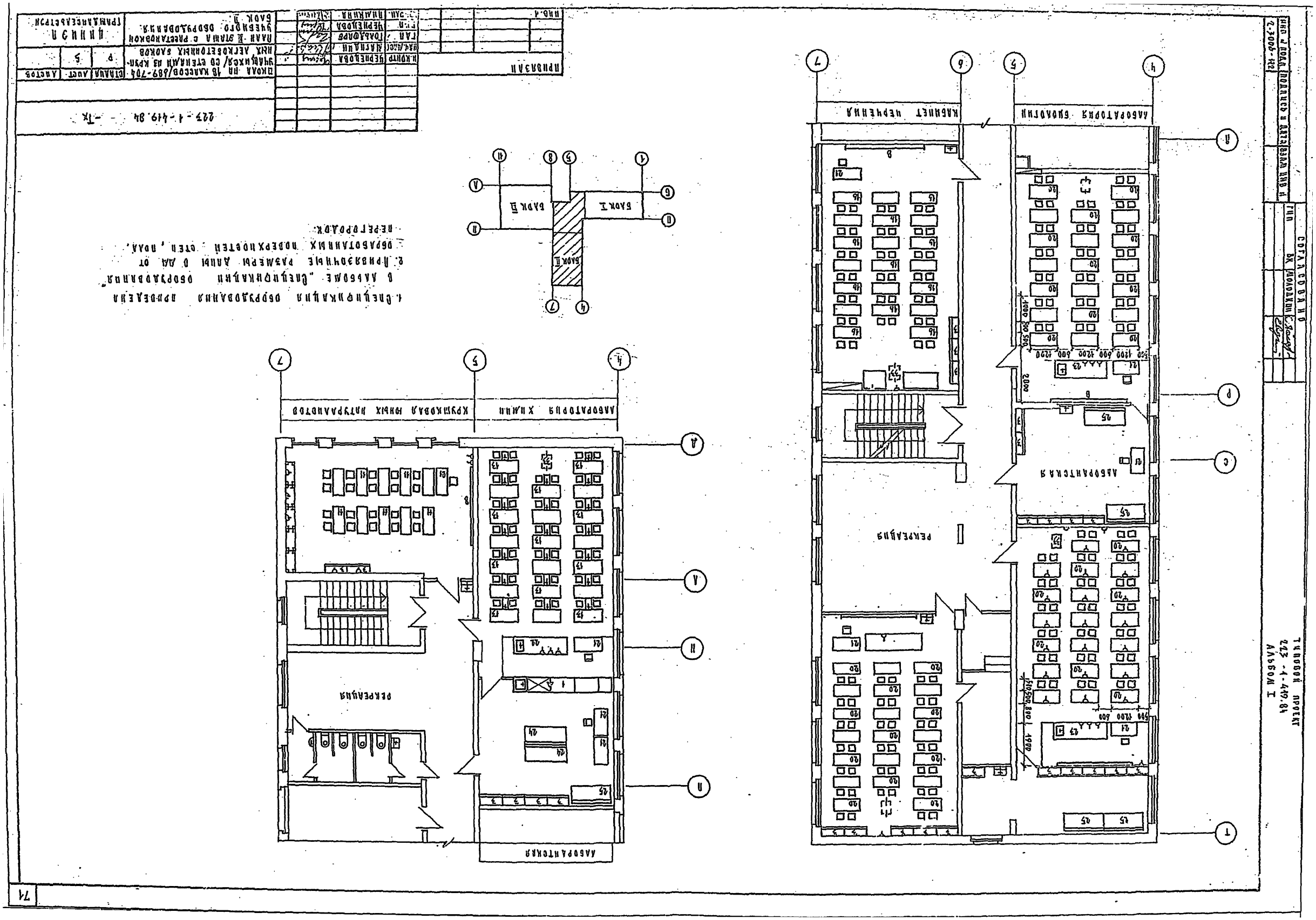

ТИПОВОЙ ПРОЕКТ
223-1-419.84
АЛЬБОМ I
СОГЛАСОВАНО
ГИП
ВК
МОЛОДКИН
ИНВ. № ПОДЛ.
ПОДПИСЬ И ДАТА
ВЗАМ. ИНВ. №
2-3006-12
КАБИНЕТ ЧЕРЧЕНИЯ
ЛАБОРАТОРИЯ БИОЛОГИИ
ЛАБОРАНТСКАЯ
РЕКРЕАЦИЯ
ЛАБОРАТОРИЯ ХИМИИ
КРУЖКОВАЯ ЮНЫХ НАТУРАЛИСТОВ
ЛАБОРАНТСКАЯ
РЕКРЕАЦИЯ
БЛОК I
БЛОК II
БЛОК III
1. Спецификация оборудования приведена в Альбоме „Спецификации оборудования"
2. Привязочные размеры даны в мм от обработанных поверхностей стен, пола, перегородок.
223-1-419.84 - -Тх
ПРИВЯЗАН
ШКОЛА НА 18 КЛАССОВ/689-704 УЧАЩИХСЯ/ СО СТЕНАМИ ИЗ КРУПНЫХ ЛЕГКОБЕТОННЫХ БЛОКОВ
ПЛАН II ЭТАЖА С РАССТАНОВКОЙ УЧЕБНОГО ОБОРУДОВАНИЯ. БЛОК II
СТАДИЯ
ЛИСТ
ЛИСТОВ
Р
5
ЦИНИЗ
ГРАЖДАНСЕЛЬСТРОЙ
ИНВ. 1

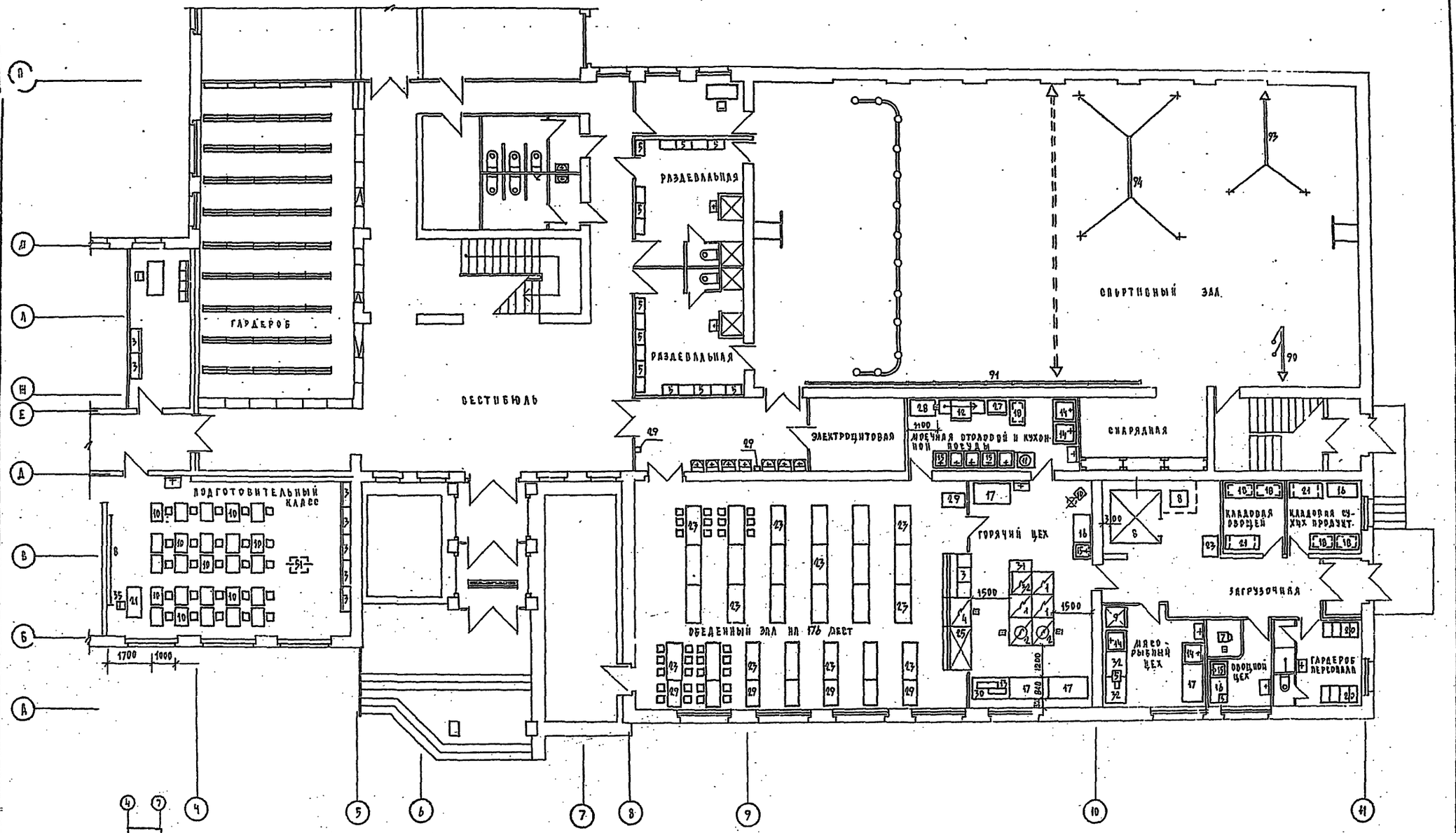

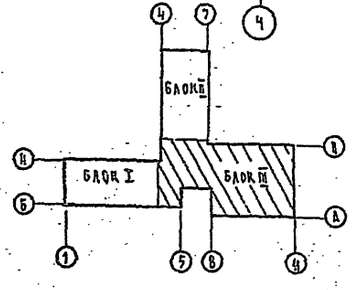

1. Спецификация оборудования приведена в альбоме „Спецификации оборудования".
2. Привязочные размеры даны в мм от обработанных поверхностей стен, пола, перегородок.

223-1-449.84 альбом I

ГИП		ОВ	Кононова
ГИП		ВК	Иванько

Инв. № подл.	Подпись и дата	Взам. инв. №	Инв. № дубл.
2-3006-143			

Привязан			
Инв. №			

Н. контр.	Чернецова	
Нач. дет.	Мягдина	
ГАП	Гольдфарб	
ГИП	Чернецова	
Исполн.	Чижкина	

223-1-449.84 -ТХ

Школа на 16 классов/609-704 учащихся/со стенами из крупных легкобетонных блоков

План 1 этажа с расстановкой оборудования и мебели. Блок III.

Стадия	Лист	Листов
Р	6	

ЦНИИЭП гражданстельстрой

Копировал

Формат А2

ТИПОВОЙ ПРОЕКТ
223-1-419.84
АЛЬБОМ I

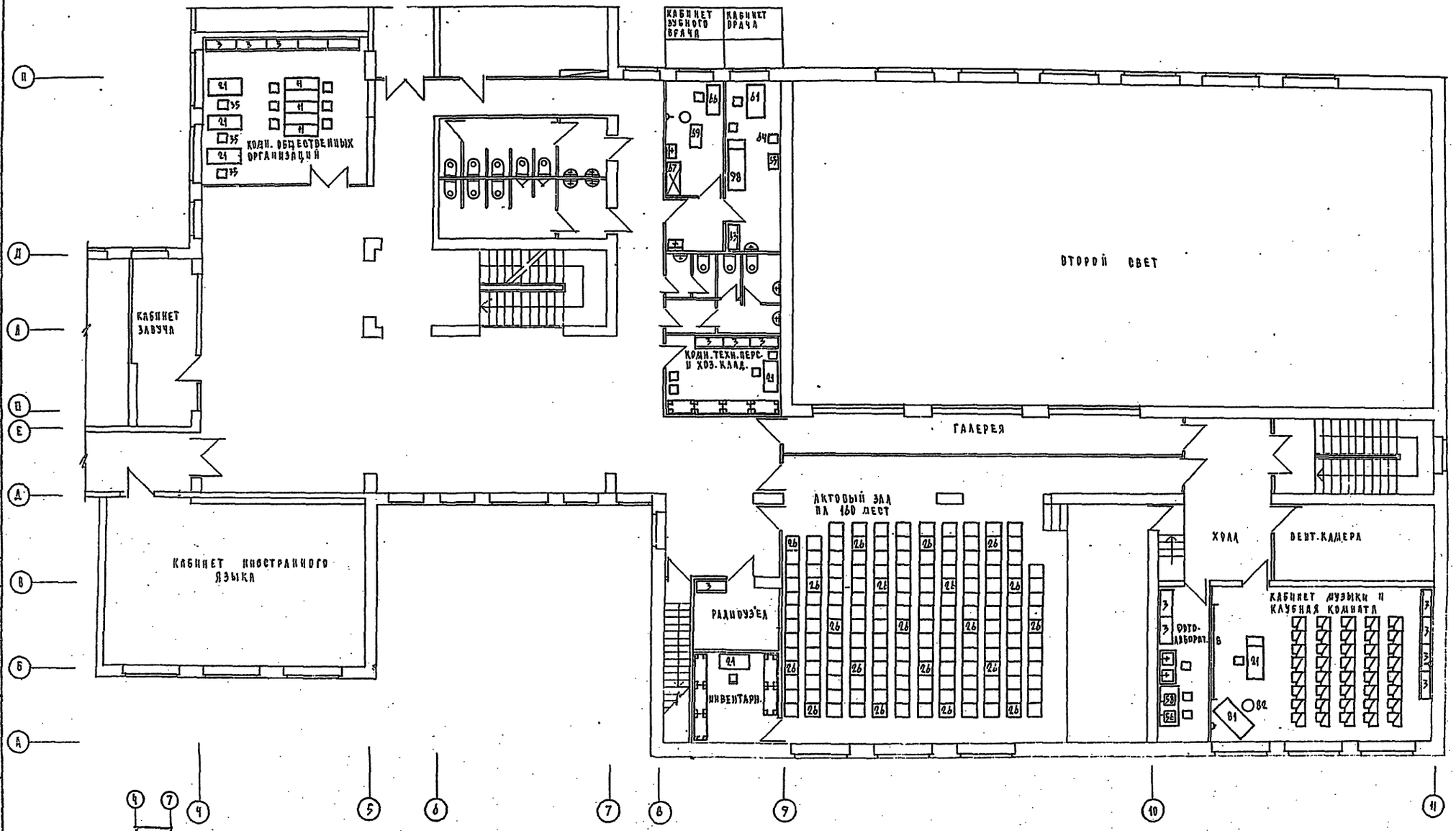

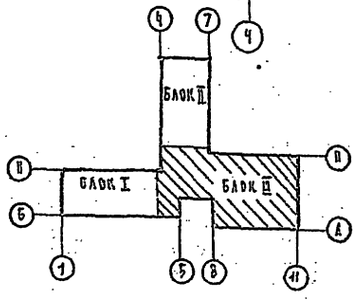

1. Спецификация оборудования приведена в альбоме „Спецификации и оборудования".
2. Привязочные размеры даны в мм от обработанных поверхностей стен, пола, перегородок.

223-1-419.84 -Тх

ПРИВЯЗАН	Н. КОНТР.	ЧЕРНЕЦОВА	
	НАЧ. МАСТ.	МАГИДИН	
	ГАП	ГОЛЬДФАРБ	
	ГИП	ЧЕРНЕЦОВА	
ИНВ. №	ИСПОЛН.	ПИМКИНА	

ШКОЛА НА 16 КЛАССОВ /689-704. УЧАЩИХСЯ/ СО СТЕНАМИ ИЗ КРУПНЫХ ЛЕГКОБЕТОННЫХ БЛОКОВ.

ПЛАН II ЭТАЖА С РАССТАНОВКОЙ УЧЕБНОГО ОБОРУДОВАНИЯ И МЕБЕЛИ. БЛОК III.

СТАДИЯ	ЛИСТ	ЛИСТОВ
Р	7	

ЦНИИЭП ГРАЖДАНСЕЛЬСТРОЙ

КОПИРОВАЛ

ФОРМАТ А.2

СОГЛАСОВАНО

ГИП ВК МОЛОДКИН

ИНВ. № ПОДЛ. | ПОДПИСЬ И ДАТА | ВЗАМ. ИНВ. №

2-3006-174

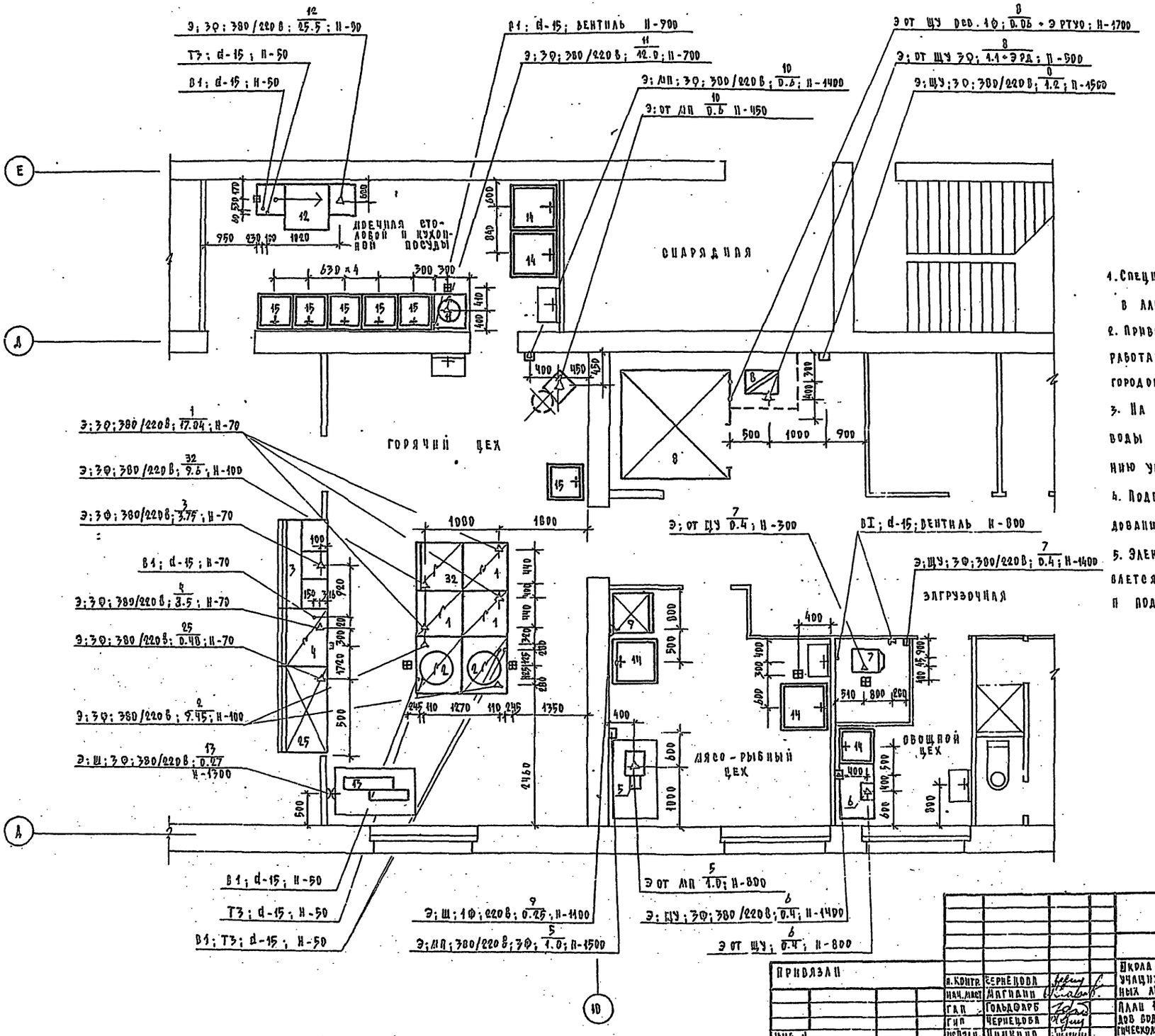

1. Спецификация оборудования приведена в альбоме „Спецификации оборудования".
2. Привязочные размеры даны в мм от обработанных поверхностей стен, полп, перегородок.
3. На трубопроводах холодной и горячей воды перед присоединением к оборудованию установить вентили.
4. Подвод воды и электроэнергии к оборудованию произвести скрыто.
5. Электрокипятильник /поз. 4/ устанавливается на фундамент разм. 600×600×600 мм и подставку высотой 500 мм.

223-1-419.84 -Тх

Школа на 18 классов /609-704 учащихся/ со стенами из крупных легкобетонных блоков.	Стадия	Лист	Листов
	Р	5	
План 1 этажа с привязкой подводов воды, электроэнергии к технологическому оборудованию столовой. Блок II.	ЦНИИЭП Гражданскельстрой		

Привязан

Н. контр.	Чернецова	
Нач. маст.	Магидин	
ГАП	Гольдфарб	
ГИП	Чернецова	
Исполн.	Пимкина	

Инв. №

Копировал

Формат А-2

223-1-419.84 Альбом I

Инв. № подл. | Подпись и дата | Взам. инв. №

2-3006-125

Гип Эл. Курочкин
Гип ВК Молодкин
Гип ОВ Евдокимова

Пояснительная записка

Рабочие чертежи актового зала школы на 18 классов разработаны на основании:

а) ранее выпущенного технического проекта
б) строительных чертежей
в) рекомендаций РТМ - кино - 19-77

Киноустановка рассчитана на показ широэкранных, кашетированных и обычных фильмов на 35 мм пленке.

В зале устанавливается типовой убирающийся пластикатный экран, конструкция которого разрабатывается и выпускается киевским республиканским кинокомбинатом. Громкоговорители воспроизведения фонограмм размещаются по бокам экрана на специальных площадках.

Кашетирование экрана производится предэкранным занавесом из кинопроекционной и дублируется в зале. Для усиления речей и концертных программ применяется комплект звуковоспроизводящего устройства типа „Звук Т2-25"

Микрофоны в зале включаются в специальную переходную коробку, установленную в планшете эстрады.

Кроме того, источниками сигналов могут служить магнитофоны, электрофон, установленные в кинопроекционной.

Громкоговоритель системы звукоусиления установлен на боковой стене зала.

Связь кинопроекционной со зрительным залом осуществляется с помощью кнопочной станции, сигналы с которой поступают на пульты дистанционного управления 55 ПДУ-1, находящиеся в аппаратной

Для трансляции музыкальных программ в киноаппаратной устанавливаются два переносных магнитофона типа „Маяк-203" или аналогичных марок.

Согласно требованиям РТМ-19-77 устройство автоматизации кинопоказа устанавливается в кинопроекционной.

Монтаж кинокомплекса выполняется скрыто в стальных трубах согласно монтажным схемам проводами и кабелями, предусмотренными спецификацией.

Типовой проект разработан в соответствии с действующими нормами и правилами и предусматривает мероприятия, обеспечивающие взрывную и пожарную безопасность при эксплуатации здания

Гл. инженер проекта [подпись] (Солодков)

Типовой проект 223-1-419.84 Альбом I

Инв. № подл. 2-3006 | Подпись и дата | Взам. инв. №

Спецификация основного оборудования и материалов

Поз. обозн.	Обозначение	Наименование	Кол.	Масса един. в т.м.	Примечание
1	„Ксенон - 1 м"	Кинопроектор широкоэкранный станционарный	2 шт	0,4	г. Одесса КИНАП
2	ОКП 6-70-1	Объектив для кашетированной проекции, F = 75 мм	2 шт	—	ЛОМО
3	РУК-2-1	Распределительное устройство	1 шт	0,1	Самарканд КИНАП
4	53 ВУК-50 м	Выпрямитель	2 шт	0,3	—"—
5	МПЗ-1	Механизм предэкранного занавеса	2 к-та	0,2	г. Ростов РОЭКМЗ
6	ЭБМ-П-У	Полотно киноэкрана	15 м²	0,2	г. Калинин З-д „Иско"
7	Репс	Полотно занавеса	70 м²	—	—
8	„Звук Т2-25"	Усилительное устройство	1 к-т	0,2	Самарканд КИНАП
9	55 ПДУ-1	Пульт дистанционного управления	2 шт	0,001	—"—
10	16 КПЗ-2	Противопожарные автозаслонки	1 к-т	0,05	—"—
11	ФС-35	Фильмостат	2 шт	0,02	г. Минск Кинодетали
12	35 Л-1	Пресс для склейки 35 мм фильмов липкой лентой	1 шт	—	г. Киев КИНАП
13	АКП-6М-2	Устройство автоматизации кинопоказа	1 к-т	10	г. Ростов РОЭКМЗ
14	СК-4	Стул подъемный для киномеханика	3 шт	0,012	г. Калинин
15	35 ПКС	Пресс для склейки 35 мм фильмов	1 шт	—	г. Киев КИНАП
16	ПК-1	Комплект инструментов киномеханика	1 к-т	0,01	г. Ленинград ЛОКК
17	1-АКП	Люксметр	1 шт	—	Мос. КИНАП
18	„Маяк-203"	Магнитофон	2 шт	0,05	г. Горький З-д им. Петровского
				—	
				—	
19	35П-5М	Автоперематыватель	1 шт.	0,03	г. Новгород Киномех. З-д
	II Материалы				
1	Провод в полихлорвиниловой изоляции				„Союзглав кабель"
	ПВ-660	сечение 1 х 1,5 мм²	920 м	14,7	
		сечение 1 х 2,5 мм²	140 м	3,5	
		сечение 1 х 4 мм²	100 м	3,2	
2	Кабель микрофонный	однопарный			„Союзглав кабель"
	РВШЭ-1	сечение 2 х 0,5 мм²	50 м	4,0	
3	Трубы стальные	водогазопроводные			Днепропетровск
	ГОСТ 3262-75	диаметр d 15 мм	70 м	93,1	—"—
	—"—	диаметр d 25 мм	150 м	373,5	—"—
	—"—	диаметр d 32 мм	—	-	
	—"—	диаметр d 50 мм	10 м	44	

Ведомость чертежей

Лист	Наименование	Стр.	Примечан.
Кт-1	Общие данные		
Кт-2	План актового зала		
Кт-3	Разрезы „А-А" и „Б-Б" актового зала		
Кт-4	План кинопроекционной		
Кт-5	Разрезы „В-В" и „Г-Г" кинопроекционной		
Кт-6	Схема внешних соединений электросилового и кинопроекционного оборудования		лист 1
Кт-7	Схема внешних соединений электросилового и кинопроекционного оборудования		лист 2
Кт-8	Схема внешних соединений звуковоспроизводящего устройства „Звук Т2-25"		
Кт-9	Монтажная схема кинопроекционной		
Кт-10	Кабельный журнал		

Н. контр.	Солодков	[подпись]	
Гл. арх. пр.	Гольдфарб	[подпись]	
Нач. отд.	Северинов	[подпись]	
Гл. спец.	Солодков	[подпись]	
Рук. гр.	Радченко	[подпись]	
Проверил	Солодков	[подпись]	
Разраб.	Радченко	[подпись]	

Привязан

223-1-419.84 - Кт

Школа на 18 классов (689-704 учащихся) со стенами из крупных легкобетонных блоков

Актовый зал	Стадия	Лист	Листов
	Р	1	10

Кинотехнология
Общие данные

ЦНИИЭП граждансельстрой

Копировал: [подпись] Формат

Типовой проект 223-1-419.84 Альбом I

План

м 1:50

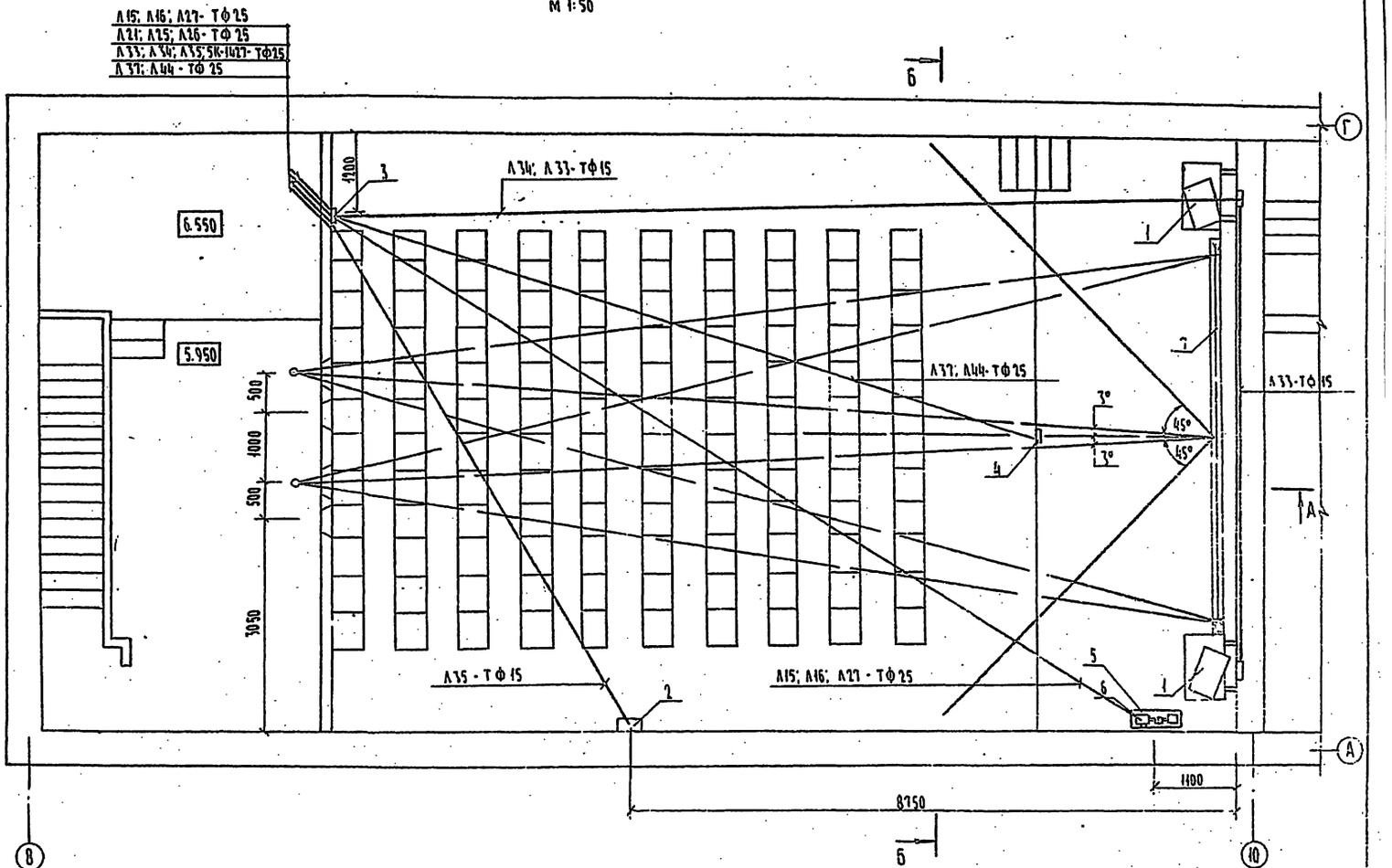

1. Разрезы А-А и Б-Б актового зала см чертеж Кт-3
2. Экспликацию оборудования см. сборник спецификации
3. Расшифровку линий см. кабельный журнал - чертеж Кт-10

Кинотехнологические показатели актового зала

№№ п.п.	Наименование	Усл. обозн.	Един. изм.	Экран: обычный	Экран: широкий	Экран: кашетиров.
1	Расстояние от спинки сидения последнего ряда до экрана	Д	м	13,13	13,13	13,13
2	Проекционное расстояние	П	м	13,6	13,6	13,6
3	Ширина экранов	Шэ	м	3,16	5,2	4,1
4	Высота экранов	Вэ	м	2,2	2,2	2,2
5	Площадь экранов	S	м²	6,9	11,4	9,0
6	Необходимый световой поток	F	люм	1168	1930	1523
7	Фокусное расстояние объектива	f	мм	90	110	70
8	Угол, ограничивающий зону зрительских мест в горизонтальной и вертикальной плоскостях	$\alpha_в / \alpha_г$	град	20°/45°	20°/45°	20°/45°
9	Линейное увеличение	Вх	–	151	245	193
10	Угол отклонения оптической оси кинопроектора от нормали в центре экрана в горизонтальной плоскости	$\varphi_г$	град	3°	3°	3°
11	То же в вертикальной плоскости	$\varphi_в$	"	3°30'	3°30'	3°30'
12	Расстояние от спинки сидения 1го ряда зрительских мест до экрана	Г	м	4,4	4,4	4,4
13	Относительная ширина экрана	Ш/Д	-	0,24	0,40	0,31
14	Расчетная яркость в центре экрана	Вн	кд/м²	85	51,6	88,6
15	Относительное приближение зрителя к экрану	Г/Ш	-	1,4	0,85	1,1

Инв. № подл. 2-3006 | Подпись и дата | Взам. инв. №

Н. контр.	Солодков		
Гл. арх. пр.	Гольдфарб		
Нач. отд.	Северинов		
Гл. спец.	Солодков		
Гл. гр.	Радченко		
Разраб.	Радченко		

Привязан

Инв. №

223-1-419.84 - Кт

Школа на 18 классов (689-704 учащихся) со стенами из крупных легкобетонных блоков

Актовый зал

План актового зала

Стадия	Лист	Листов
Р	2	

ЦНИИЭП гражданскельстрой

Типовой проект
223-1-419.84
Альбом II

Разрез А-А

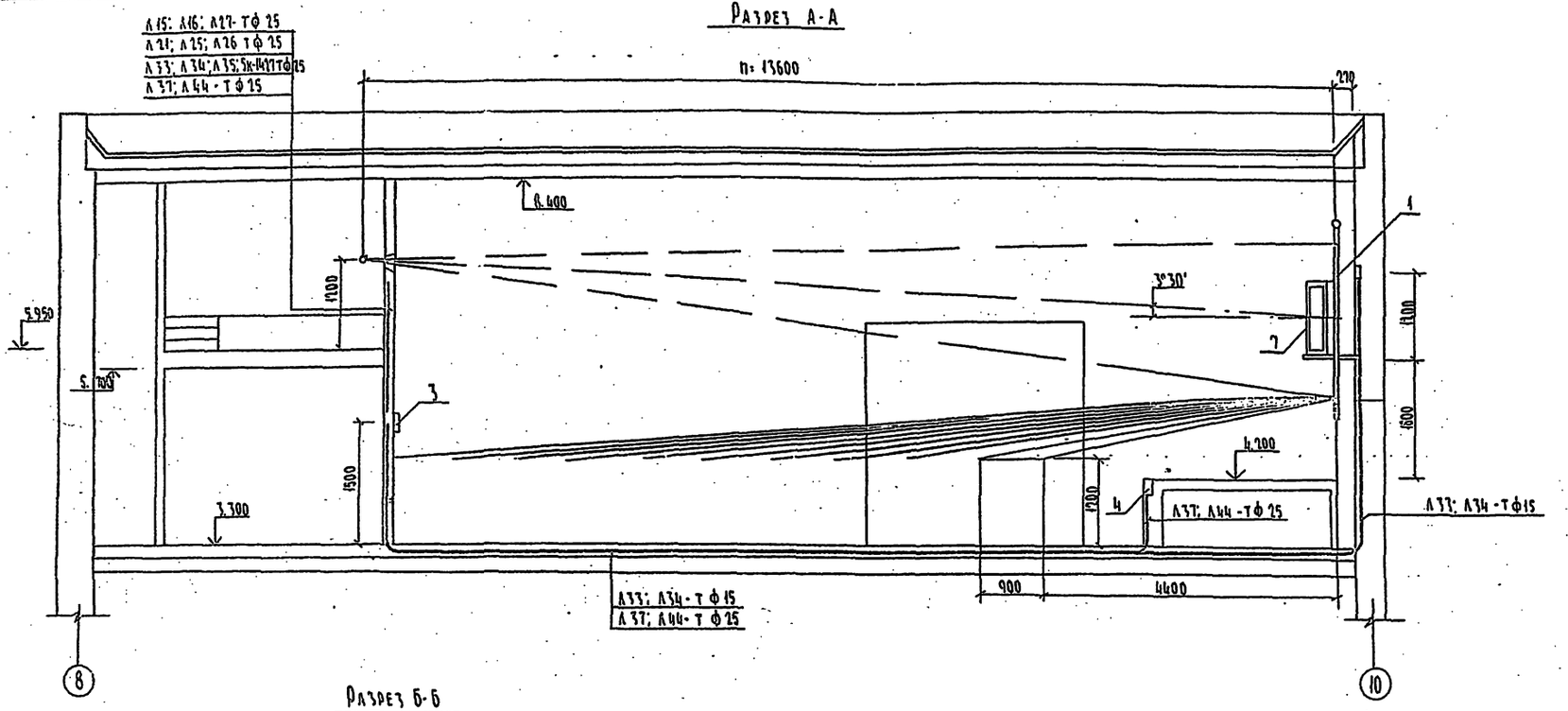

Разрез Б-Б

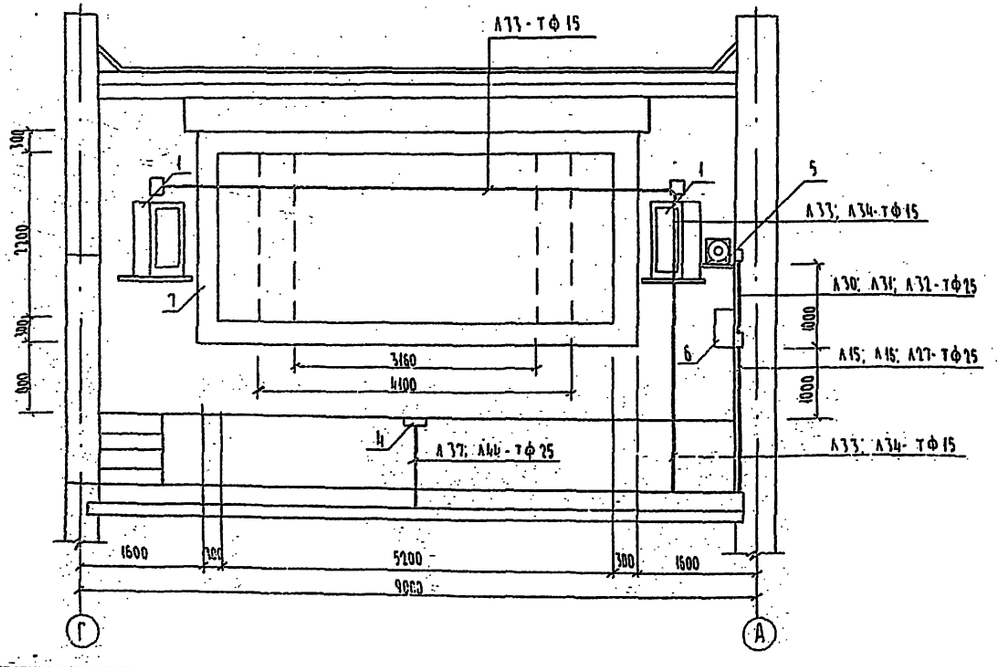

1. План актового зала см. чертеж Кт-2
2. Экспликацию установленного оборудования см. сборник спецификаций
3. Расшифровку линий см. кабельный журнал - чертеж Кт-10

Привязан			
Инв. №			
Нач. отд.	Солодков		
Гл. спец. пр.	Гольдфарб		
Нач. сект.	Северинов		
Гл. спец.	Солодков		
Рук. гр.	Радченко		
Н. контр.	Радченко		

223-1-419.84 -Кт

Школа на 18 классов (684-704 учащихся) со стенами из крупных легкобетонных блоков

Актовый зал

Стадия	Лист	Листов
Р	1	

Разрезы "А-А" и "Б-Б" актового зала

ЦНИИЭП гражданских строек

Копировал

Формат А1

Инв. № подл. | Подпись и дата | Взам. инв. №
2-3006

Типовой проект 223-1-419.84 Альбом I

План
м 1:20

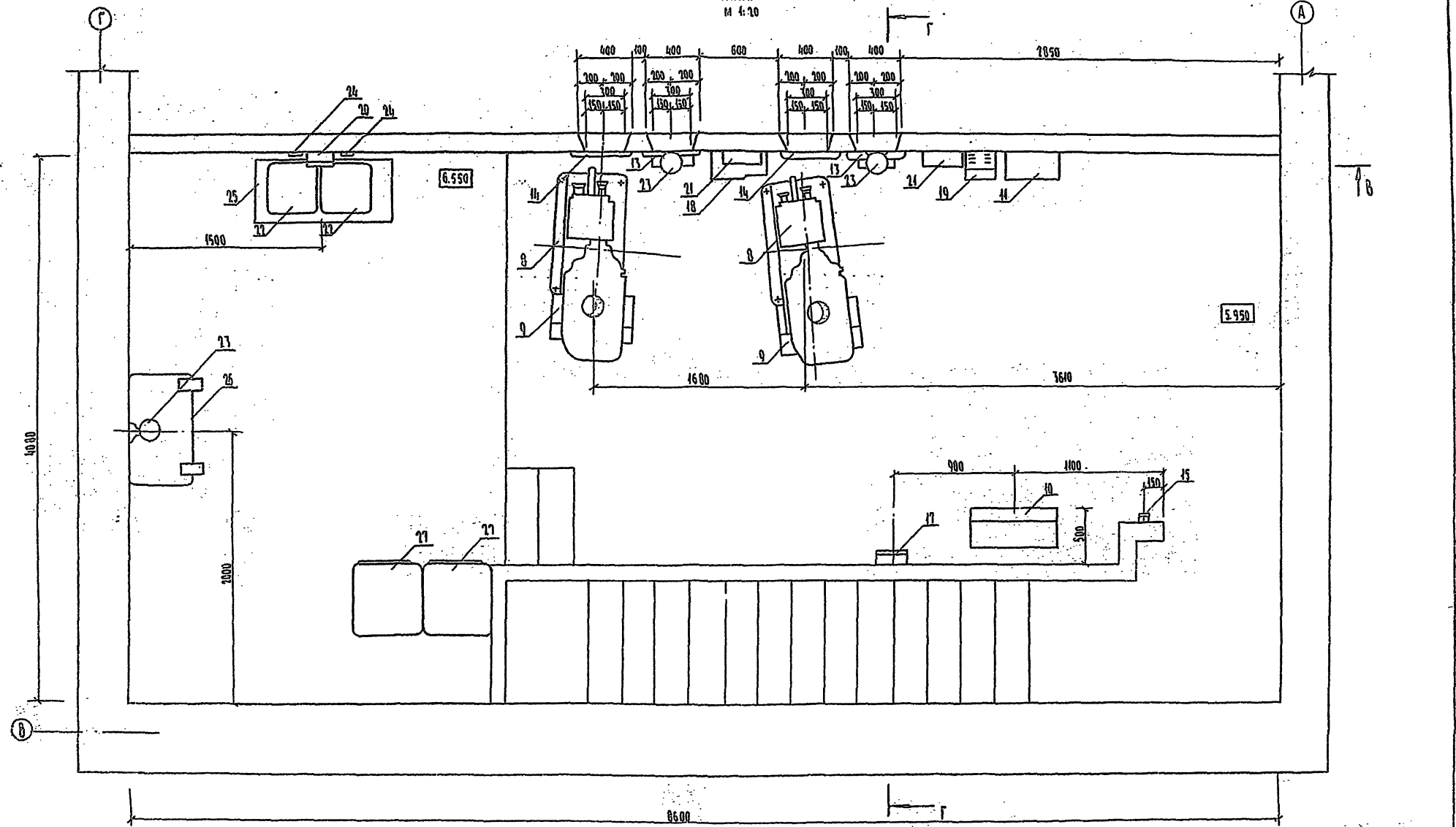

Разрезы „В-В" и „Г-Г" кинопроекционной см. чертеж Кт-5

Привязан				223-1-419.84 - Кт	
				Школа на 16 классов (669-704 учащихся) со стенами из крупных легкобетонных блоков	
				Актовый зал	Стадия / Лист / Листов: Р / 4 /
Инв. №	Н. контр.	Солодков		План кинопроекционной	ЦНИИЭП грандиозных сооружений
	ГА. арх. пр.	Гольдфарб			
	Нач. отд.	Северинов			
	Гл. спец.	Солодков			
	Рук. гр.	Радченко			
	Разраб.	Радченко			

Инв. № подл. | Подпись и дата | Взам. инв. №
2-3006

Разрез В-В

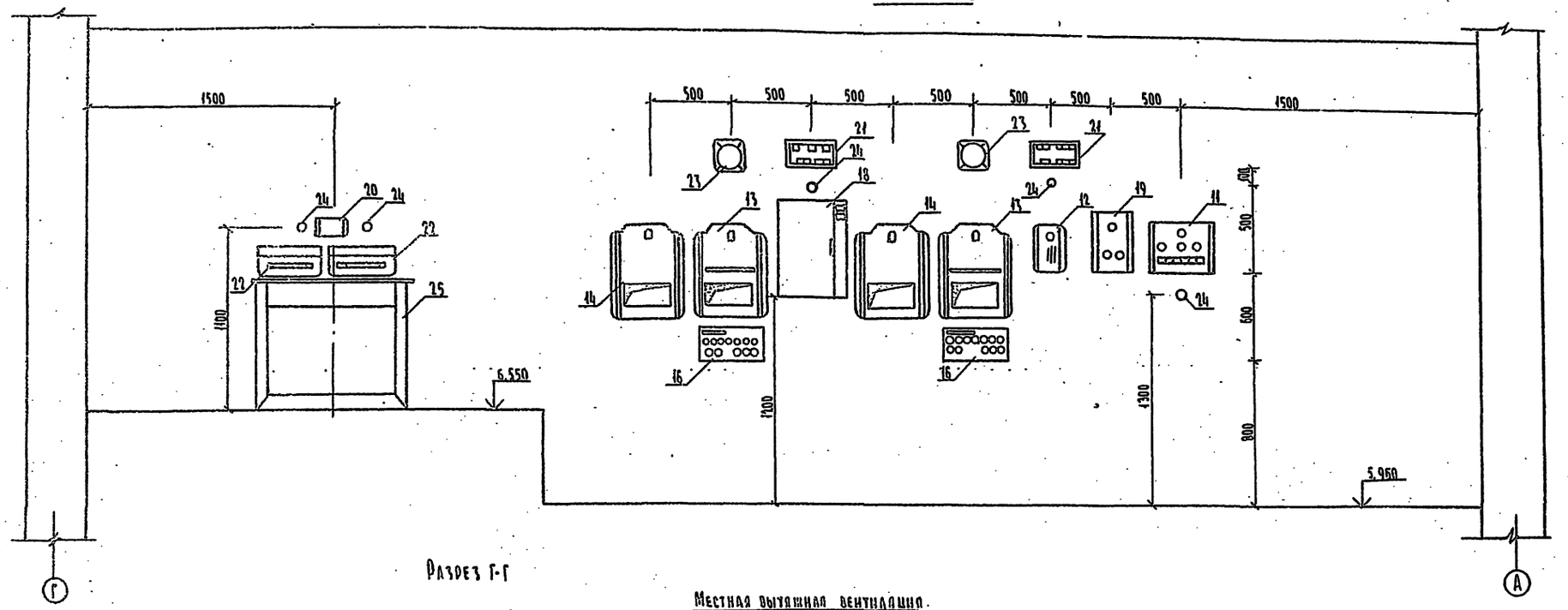

Разрез Г-Г

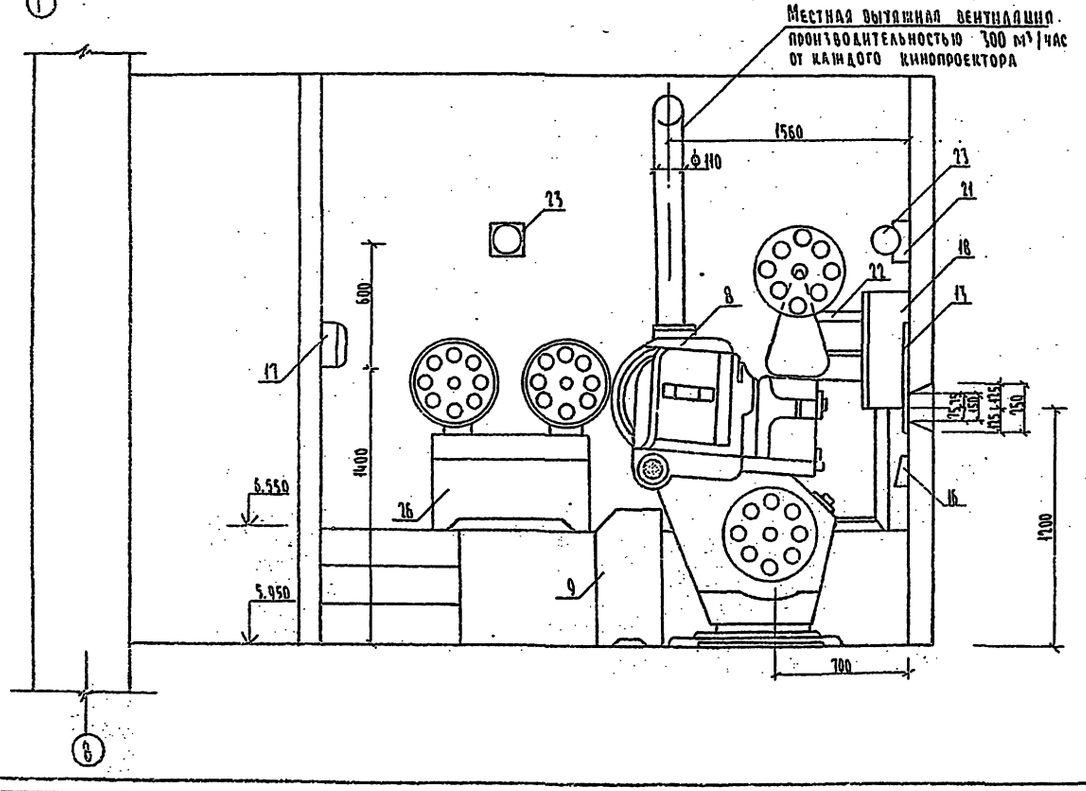

1. План кинопроекционной см. черт. Кт-4
2. Расшифровку оборудования - см. сборник спецификаций

Привязан	Н. контр.	Солодков		223-1-419.84 - Кт	
	Гл. арх. пр.	Гольдфарб		Школа на 18 классов (689-704 учащихся) со стенами из крупных легкобетонных блоков	
	Нач. отд.	Северинов		Актовый зал	Стадия: Р; Лист: 5; Листов:
	Гл. спец.	Солодков		Разрезы „В-В" и „Г-Г" кинопроекционной	ЦНИИЭП гражданскельстрой
	Рук. гр.	Радченко			
Инв. №	Разраб.	Радченко			

Копировал: Формат

Инв. № подл. 2-3006 | Подпись и дата | Взам. инв. №

Типовой проект 223-1-419.84 Альбом 2

Типовой проект 223-1-419.84 Альбом 2

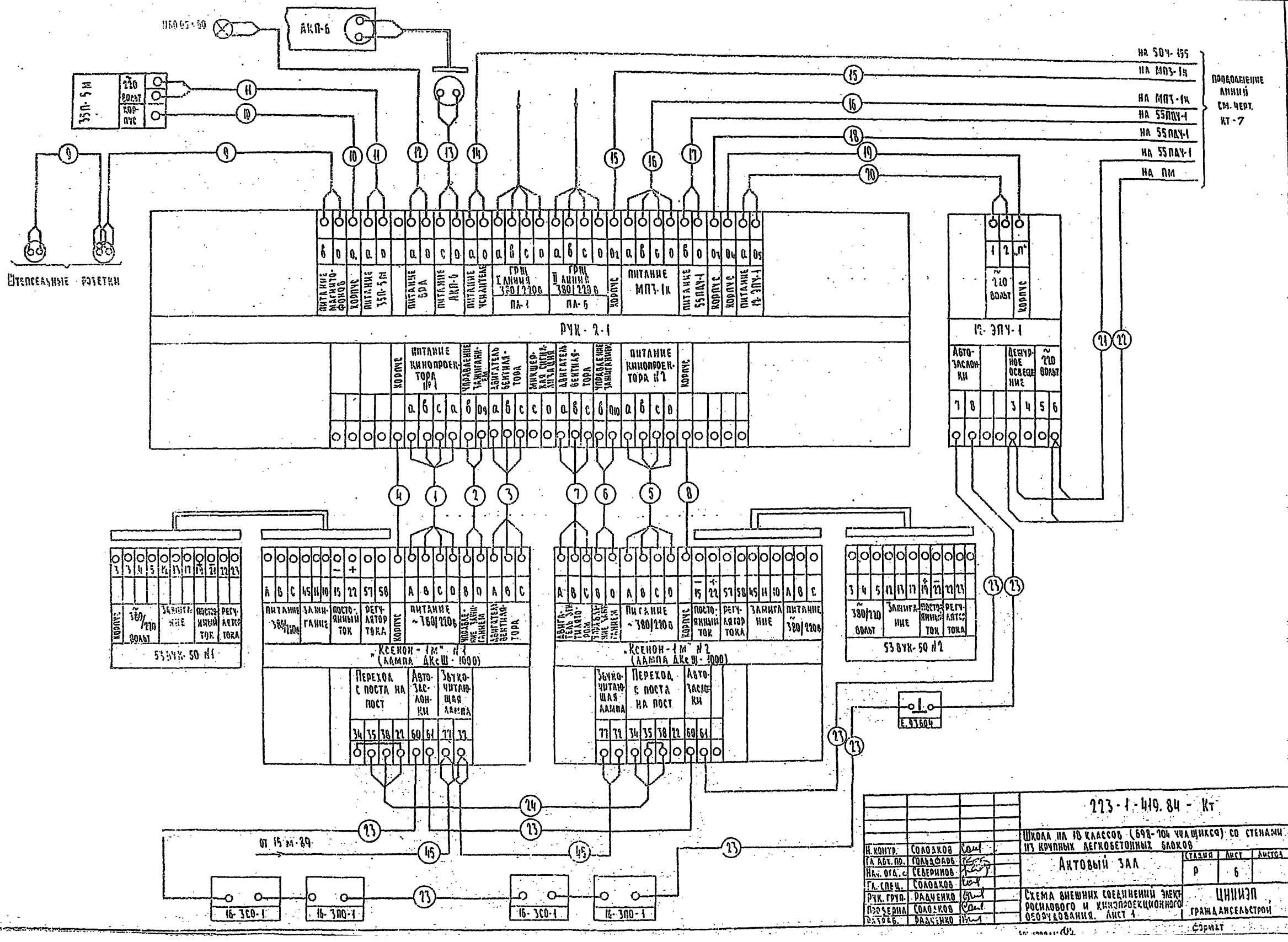

			223-1-419.84 - Кт
			Школа на 10 классов (698-704 учащихся) со стенами из крупных легкобетонных блоков
Н. контр.	Соловьев		Актовый зал — Стадия: Р; Лист: 6; Листов:
Гл. арх. пр.	Гольдфарб		
Нач. отд. с	Северинов		
Гл. спец.	Соловьев		
Рук. груп.	Радченко		Схема внешних соединений электросилового и кинопроекционного оборудования. Лист 1
Проверил	Соловьев		ЦНИИЭП, Гражданэльстрой
Разраб.	Радченко		

Инв. № подл. | 2-3006-1 | Подпись и дата | Взам. инв. №

Копировал

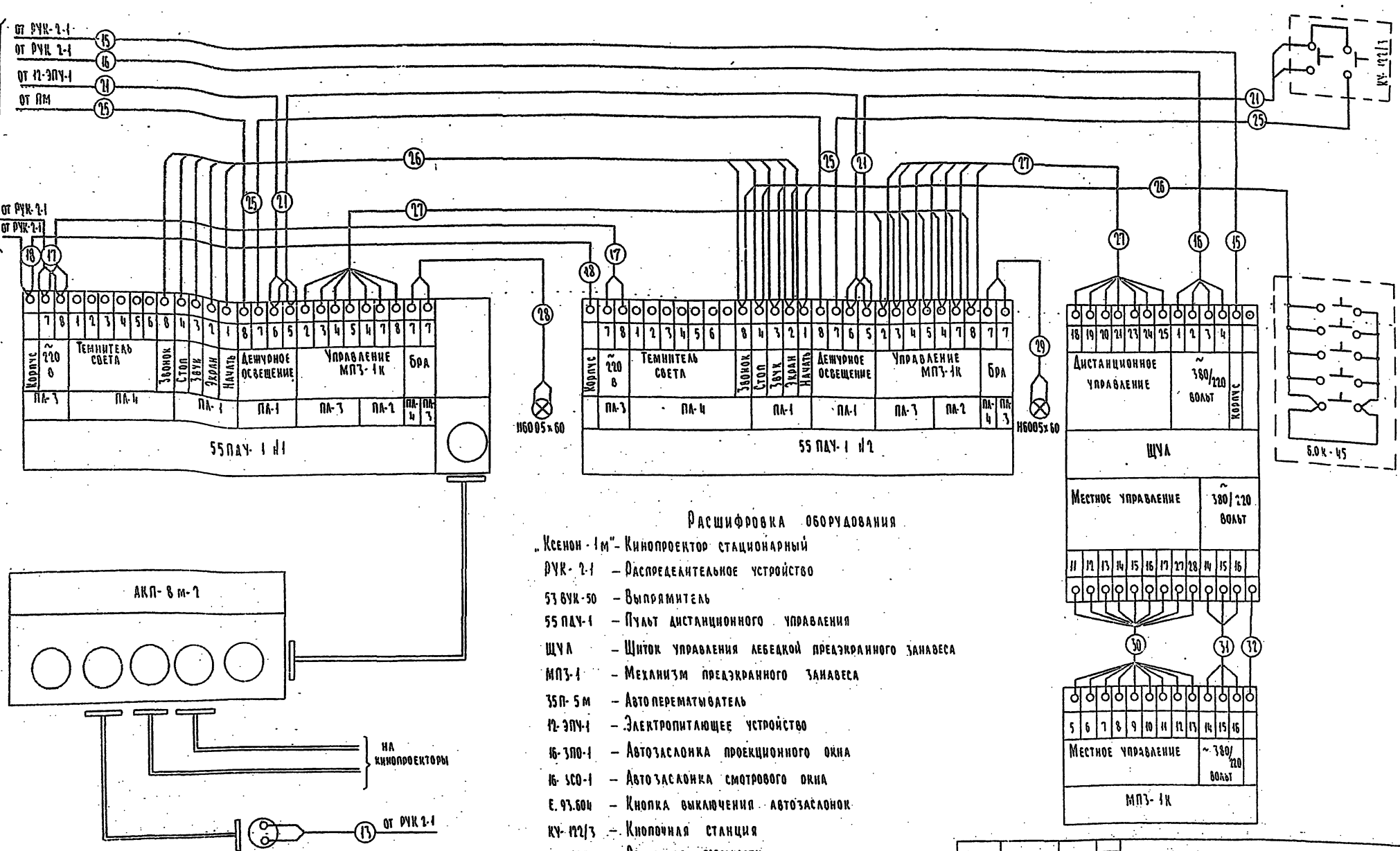

Расшифровка оборудования

- „Ксенон-1м" – Кинопроектор стационарный
- РУК-2-1 – Распределительное устройство
- 53ВУК-50 – Выпрямитель
- 55ПДУ-1 – Пульт дистанционного управления
- ЩУА – Щиток управления лебедкой предэкранного занавеса
- МПЗ-1 – Механизм предэкранного занавеса
- 35П-5м – Автоперематыватель
- 12-ЭПУ-1 – Электропитающее устройство
- 16-ЗПО-1 – Автозаслонка проекционного окна
- 16-ЗСО-1 – Автозаслонка смотрового окна
- Е.93.604 – Кнопка выключения автозаслонок
- КУ-122/3 – Кнопочная станция
- БОК-45 – Регулятор громкости
- НБ005х60 – Бра
- АКП-6м-2 – Устройство автоматизации кинопоказа

			223-1-419.84-Кт
			Школа на 18 классов (598-704 учащихся) со стенами из крупных легкобетонных блоков
Н. контр.	Солодков		Актовый зал
Гл. арх. пр.	Гольфарб		Стадия: Р; Лист: 7; Листов:
Нач. отд.	Северинов		
Гл. спец.	Солодков		
Рук. групп.	Радченко		Схема внешних соединений электро-силового и кинопроекционного оборудования. Лист 2
Проверил	Солодков		ЦНИИЭП грандиозстроя
Разраб.	Радченко		

Копировал

Формат

Инв. № подл. | Подпись и дата | Взам. инв. №

2-3006-

Типовой проект
223-1-419.84
Альбом I

Инв.№ подл. | Подпись и дата | Взам. инв.№

2-3006

„Звук Т2-25"

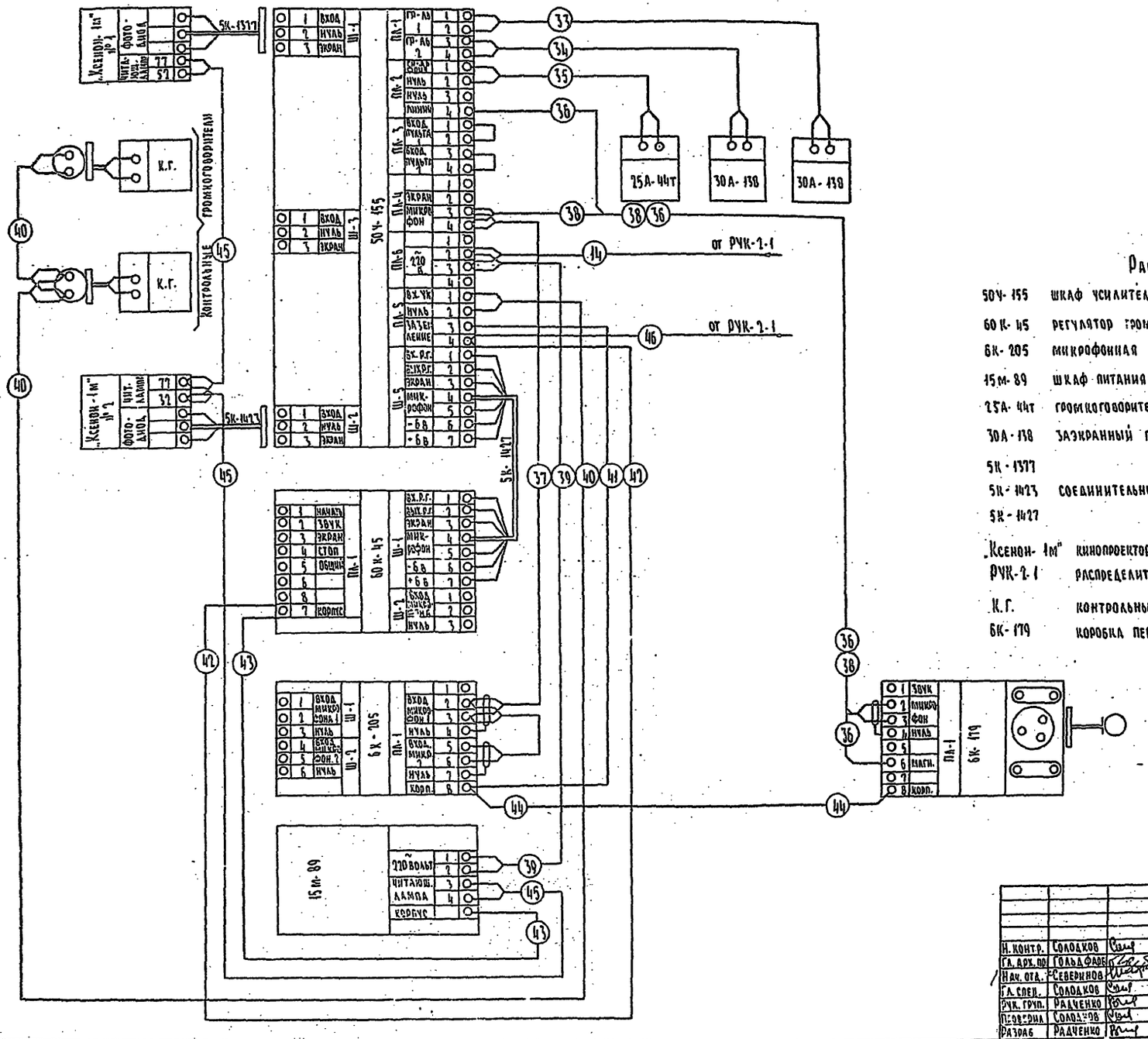

Расшифровка оборудования

50Ч-155	шкаф усилительного устройства
60К-45	регулятор громкости
6К-205	микрофонная коробка
15м-89	шкаф питания звукочитающей лампы
25А-44т	громкоговоритель фойе
30А-138	заэкранный громкоговоритель
5К-1377	
5К-1423	соединительный кабель
5К-1427	
„Ксенон-1м"	кинопроектор широкоэкранный стационарный
РУК-2-1	распределительное устройство
К.Г.	контрольный громкоговоритель
6К-179	коробка переходная

				223-1-419.84 - Кт	
				Школа на 18 классов (698-704 учащихся) со стенами из крупных легкобетонных блоков	
Н. контр.	Солодков			Актовый зал	Стадия: Р; Лист: 8; Листов:
Гл. арх. пр.	Гольдфоб				
Нач. отд.	Северинов				
Гл. спец.	Солодков				
Рук. груп.	Радченко			Схема внешних соединений звуковоспроизводящего устройства „Звук-Т2-25"	ЦНИИЭП граждансельстрой
Проверил	Солодков				
Разраб.	Радченко				

Копировал

Формат

Типовой проект 223-1-419.84 Альбом I

М 1:20

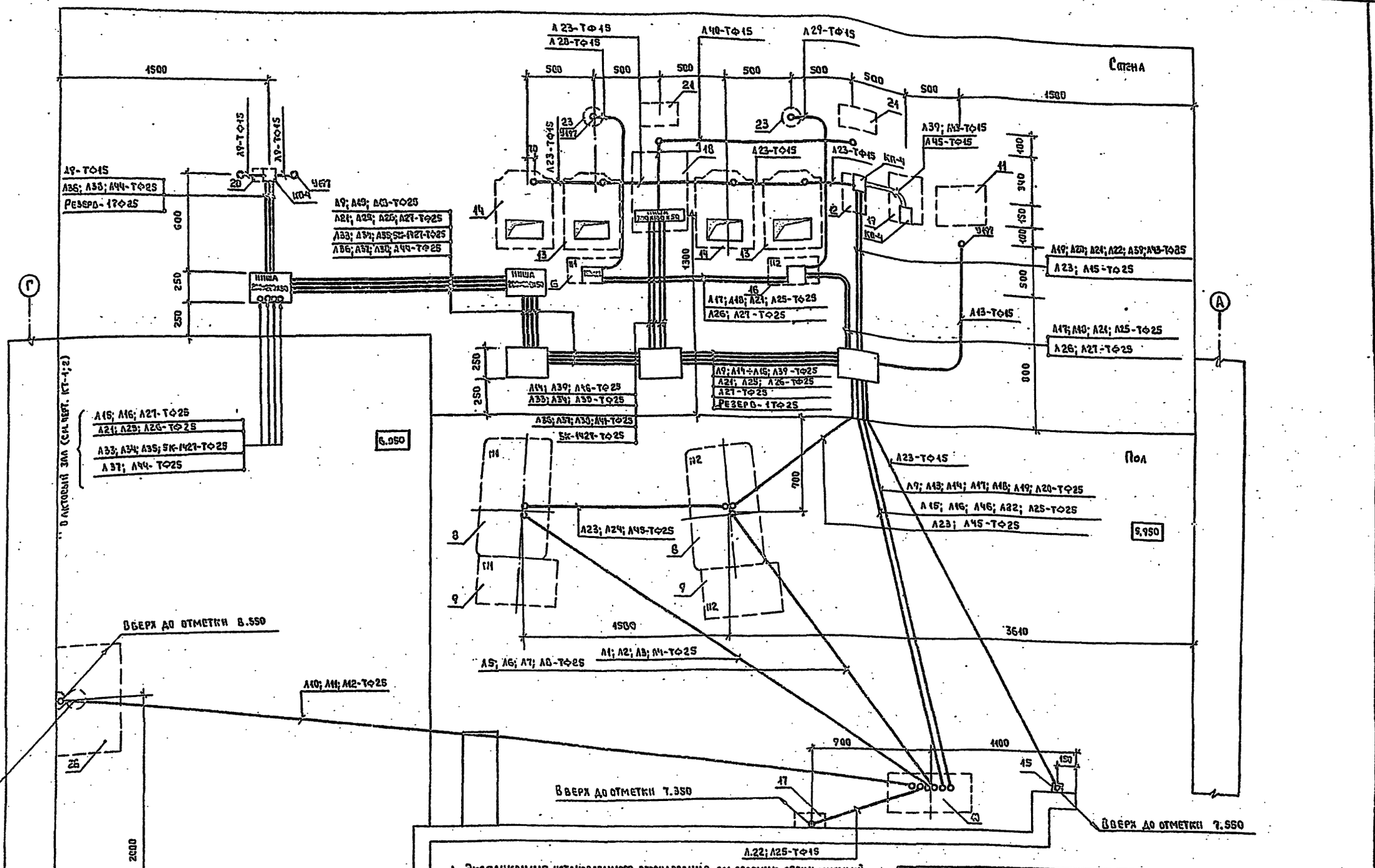

1. Экспликацию установленного оборудования см. сборник спецификаций.
2. Схемы внешних соединений кинотехнологического оборудования см. черт. КТ-6 ÷ КТ-8.
3. Расшифровку линий см. кабельный журнал - черт. КТ-10.

Привязан

Инв. № подл. 2-3006 | Подпись и дата | Взам. инв. №

Т.П. 223-1-419.84			КТ
Школа на 10 классов (660 мест учащихся) со стенами из крупных легкобетонных блоков			
Актовый зал	Стадия: Р	Лист: 9	Листов:
Монтажная схема кинопроекционной	ЦНИИЭП гражданстальстрой		
Н. контр. Солодков			
Гл. арх. пр. Гольдфарб			
Нач. отд. Северинов			
Гл. спец. Солодков			
Рук. гр. Радченко			
Разраб. Радченко			

Инвент. №

Копировал

Формат А2

Типовой проект 221-419.84 Альбом I

Кабельный журнал

№№ линий	Наименование линий	Марка провода	Количество проводов, сечение	Длина линий в м.	Способ прокладки	Условный проход трубы
1	Питание кинопроектора №1	ПВ-660	4(1×1,5)	6	Т	25
2	Линия управления зажиганием ксеноновой лампы кинопроектора №1	"	2(1×1,5)	6	Т	25
3	Линия питания двигателя вентилятора кинопроектора №1	"	3(1×1,5)	6	Т	25
4	Линия заземления кинопроектора №1	"	1(1×4)	5	Т	25
5	Линия питания кинопроектора №2	"	4(1×1,5)	5	Т	25
6	Линия управления зажиганием ксеноновой лампы кинопроектора №2	"	2(1×1,5)	5	Т	25
7	Линия питания двигателя вентилятора кинопроектора №2	"	3(1×1,5)	5	Т	25
8	Линия заземления кинопроектора №2.	"	1(1×4)	5	Т	25
9	Линия питания магнитофонов	"	2(1×1,5)	13	Т	15; 25
10	Линия заземления автоперематывателя	"	1(1×4)	8	Т	25
11	Линия питания автоперематывателя	"	2(1×1,5)	8	Т	25
12	Линия питания бра в перемоточной.	"	2(1×1,5)	8	Т	25
13	Линия питания автоматики	"	2(1×1,5)	7	Т	15; 25
14	Линия питания усилителя	"	2(1×1,5)	9	Т	25; 15
15	Линия заземления комплекта МПЗ-1К	"	1(1×4)	31	Т	25
16	Линия питания комплекта МПЗ-1	"	4(1×1,5)	31	Т	25
17	Линия питания пультов 55ПДУ-1	"	2(1×1,5)	7	Т	25
18	Линия заземления пультов 55ПДУ-1	"	1(1×4)	7	Т	25
19	Линия заземления 12-ЭПУ-1	"	1(1×1,5)	7	Т	25
20	Линия питания 12-ЭПУ-1	"	2(1×1,5)	7	Т	25
21	Линия управления дежурным освещением	"	2(1×1,5)	13	Т	25
22	Линия управления дежурным освещением	"	2(1×1,5)	8	Т	25
23	Линия автозаслонок	"	2(1×1,5)	16	Т	25
24	Линия перехода с поста на пост	"	3(1×2,5)	4	Т	25
25	Линия управления дежурным освещением	ПВ-660	1(1×1,5)	8	Т	25
26	Линия микшерской сигнализации	"	5(1×1,5)	10	Т	25
27	Линия управления комплектом МПЗ-1	"	7(1×1,5)	27	Т	25
28	Линия питания бра №1	"	2(1×1,5)	2	Т	15
29	Линия питания бра №2	"	2(1×1,5)	2	Т	15
30	Линия местного управления комплектом МПЗ-1	"	9(1×1,5)	2	Т	25
31	Линия питания комплекта МПЗ-1	"	3(1×1,5)	2	Т	25
32	Линия заземления комплекта МПЗ-1	"	1(1×4)	2	Т	25
33	Линия заэкранных громкоговорителей	"	2(1×2,5)	24	Т	25
34	Линия заэкранных громкоговорителей	"	2(1×2,5)	30	Т	25
35	Линия на громкоговоритель фойе	"	2(1×1,5)	21	Т	15
36	Линия магнитофонного входа	РВШЭ	1(2×0,5)	8	Т	25
37	Линия микрофонного входа	"	1(2×0,5)	24	Т	25
38	Линия микрофонного входа	"	1(2×0,5)	8	Т	25
39	Линия питания шкафа 15М-89	ПВ-660	2(1×1,5)	7	Т	25
40	Выход усилителя контрольного	"	2(1×1,5)	2	Т	15
41	Линия заземления 6К-205	"	1(1×1,5)	24	Т	25
42	Линия заземления 60К-45	"	1(1×1,5)	9	Т	25
43	Линия заземления 15М-89	"	1(1×1,5)	11	Т	25
44	Линия заземления 6К-179	"	1(1×1,5)	24	Т	25
45	Линия питания звукочитающей лампы	"	2(1×2,5)	10	Т	25

Т.П. 223-1-419.84 КТ

Школа на 19 классов (689-704 учащихся) со стенами из крупных легковотонных блоков

Привязан

Инвент. №

Н.контр.	Солодков	
Гл.арх.пр.	Гольдфарб	
Нач.отд.	Северинов	
Гл.спец.	Солодков	
Рук.гр.	Радченко	
Рг.зрав.	Радченко	

Актовый зал

Кабельный журнал

Стадия	Лист	Листов
Р	10	

ЦНИИЭП граждансельстрой

Инв. № подл. 2-3006 | Подпись и дата | Взам. инв. №

Копировал Дерн

Формат А2

Типовой проект 223-1-419.84. Альбом I

Пояснительная записка.

Постановочное освещение эстрады принято нерегулируемым и многоцветным. Пунктом управления и защиты групповых линий является щиток с 14-ю установочными автоматами типа А-3161 и одним трехполюсным автоматом А-3163 (на вводе). Щиток марки СУ 9444-12 устанавливается на правой стене эстрады (если смотреть из зала на эстраду) на высоте 1000 мм от пола.

Эстрада оснащена одним попланным софитом, набранным из 7 шт. камер типа УСРП-43. На боковых стенах эстрады установлены по два штепсельных соединений типа ШТС-40 для подключения переносной аппаратуры.

На боковых стенах актового зала установлено по 6 линзовых прожекторов типа ПР-0,5-115, включаемых через ШТС-40. На планшете эстрады может быть включена различная переносная аппаратура, перечень которой приведен в спецификации, в разделе немонтируемая переносная аппаратура. Вся проводка выполняется медным проводом марки ПВ-660, а по софитной ферме - жаростойким проводом марки ПРКС сечением 1,5 кв. мм.

Монтаж должен быть произведен в соответствии с ПУЭ.

Все металлические нетоковедущие части должны быть надежно заземлены.

Технологическая таблица

№ линий	Наименование потребителей	Цвет	Колич. точек	Мощность кВт: одной точки	Мощность кВт: всех точек	Количество и тип аппаратуры
	I. Стационарная аппаратура					
1	I-й попланный софит	К	7	0,3	2,1	7 шт. УСРП-43
2	——"——"——	Ж	7	0,3	2,1	
3	——"——"——	С	7	0,3	2,1	
4	——"——"——	Б	7	0,3	2,1	
5	Боковые выносные прожектора левая сторона	Ж	2	0,5	1,0	6 шт. ПР-0,5-115
6	——"——"——	С	2	0,5	1,0	
7	——"——"——	Б	2	0,5	1,0	
8	Боковые выносные прожектора правая сторона.	Ж	2	0,5	1,0	6 шт. ПР-0,5-115
9	——"——"——	С	2	0,5	1,0	
10	——"——"——	Б	2	0,5	1,0	
	II. Переносная аппаратура					
11	Планшет эстрады, левая сторона	У	—	—	2,0	Переносная аппаратура
12	——"——"——	У	—	—	2,0	
13	Планшет эстрады, правая сторона	У	—	—	2,0	Переносная аппаратура
14	——"——"——	У	—	—	2,0	
15	Ввод из ГРЩ на щит управления СУ 9444-12	—	—	—	22,4	
Итого: Ру = 22,4 квт; К = 0,75; Рн.л. = 16,8 квт.						

Примечания

1. На щит управления постановочным освещением СУ 9444-12 подается один ввод от ГРШ школы, расчитанный на максимально потребляемую мощность - 16,8 кВт.
2. Вся проводка выполняется в стальных трубах. В пределах эстрады открыто, в зале - в штрабах.
3. Переносная аппаратура снабжается штепсельными разъемами типа ШТС-40П.

Ведомость рабочих чертежей основного комплекта

Лист	Наименование	Примечание
ПО-1	Общие данные	
ПО-2	Постановочное освещение. Расчетная схема	
ПО-3	Планы на отм. 3.300; 6.550. Электросети постановочного освещения.	
ПО-4	Разрез I-I электросети постановочного освещения.	

Типовой проект разработан в соответствии с действующими нормами и правилами и предусматривает мероприятия, обеспечивающие взрывную, взрывопожарную и пожарную безопасность при эксплуатации здания.

Главный инженер проекта Солодков

Инв. № подл. | Подпись и дата | Взам. инв. №

2-3006-

Привязан

Инв. №

Т.П. 223-419.84 ПО

Н. контр.	Солодков		
ГАП	Гольдфарб		
Нач. сект.	Северинов		
Гл. спец.	Солодков		
Нач. гр.	Радченко		
Констр.	Зайцев		

Школа на 19 классов (609-704 учащихся) со стенами из крупных легкобетонных блоков.

Стадия: Р | Лист: 1 | Листов: 4

Общие данные

ЦНИИЭП гражданельстрой

Копировал

Формат: А2

Типовой проект 223-1-419.84 Альбом I

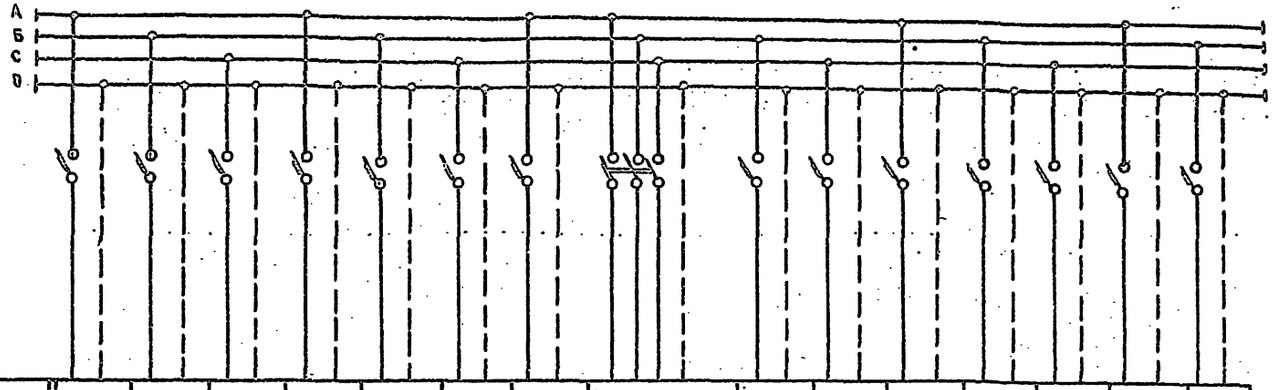

Номера линий	1	2	3	4	5	6	7	15	8	9	10	11	12	13	14
Фаза	А	В	С	Н	В	С	А	АВС, О	В	С	А	В	С	А	В
Наименование потребителей	Софит I[ая] плана				Боковые выносные прожектора левая сторона			Ввод от г.р.щ. здания на СУ 9444-12	Боковые выносные прожектора. правая сторона			Штепсельные включения эстрады, левая сторона.		Штепсельные включения эстрады, правая сторона	
Мощность, кВт	2,1	2,1	2,1	2,1	1,0	1,0	1,0	16,8	1,0	1,0	1,0	2,0	2,0	2,0	2,0
Ток, А	9,5	9,5	9,5	9,5	4,7	4,7	4,7	25,4	4,7	4,7	4,7	9,4	9,4	9,4	9,4
Расчетная длина, м	18				24			30	14			15		6	
Тип автомата	А-3161				А-3161			А-3163	А-3161			А-3161		А-3161	
Ток расцепителя, А	15	15	15	15	15	15	15	40	15	15	15	15	15	15	15
Номер и диаметр стальной трубы	Т2-32				Т3-26			Т1-32	Т4-26			Т5-20		Т6-20	
Количество и сечение проводов	8 (1×2,5)				6 (1×2,5)			4 (1×6)	6 (1×2,5)			4 (1×2,5)		4 (1×2,5)	
Цвет светофильтра	К	Ж	С	Б	Ж	С	Б	–	Ж	С	Б	У	У	У	У
Количество и тип аппаратуры	7 шт. УСФП-43				6 шт ПР-0,5-115			СУ 9444-12	6 шт ПР-0,5-115			Переносная аппаратура			

				Т.П. 223-1-419.84 ПО
Привязан	Н.контр.	Солдаков		Школа на 18 классов (689-704 учащихся со стенами из крупных легкобетонных блоков	Стадия	Лист	Листов
	ГАП	Гольдфарб			Р	2	
	Нач.отд.	Северинов		Постановочное освещение Расчетная схема	ЦНИИЭП граждансельстрой		
	Гл.спец.	Солдаков					
Инв.№	Рук.гр.	Радченко					
	Разраб.	Зайцев					

Копировал

Формат А2

Инв.№ подл. | Подпись и дата | Взам.инв.№ 2-3006-

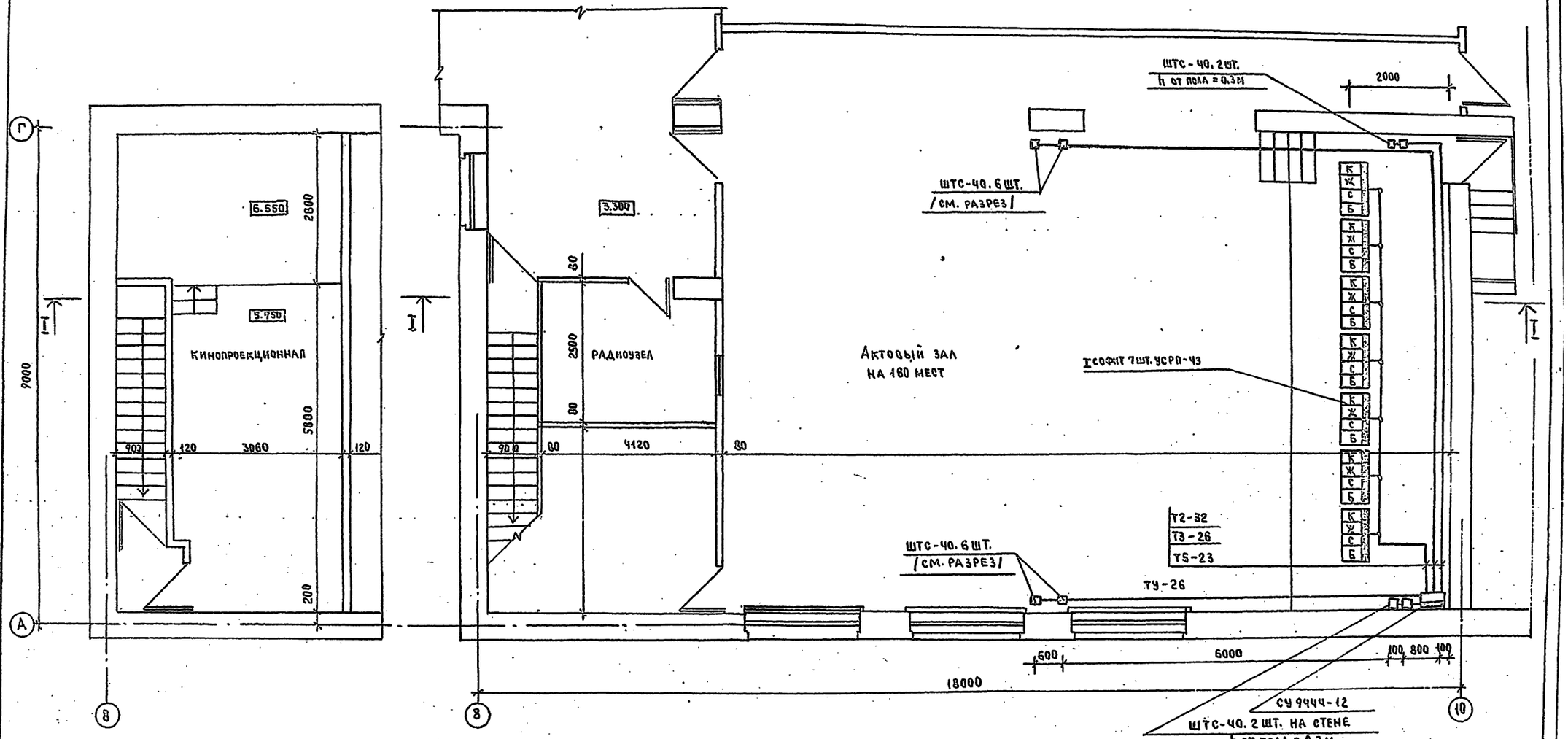

					223-1-419.84 - ПО		
				Н.конт.	Солодков	Школа на 19 классов/689-704 учащихся/ со стенами из крупных легкобетонных блоков	Стадия: Р; Лист: 3; Листов:
				ГАП	Гольдфарб		
				Нач.отд.	Северинов		
				Гл.спец.	Солодков	Планы на отм. 3.300, 6.550 электросети постановочного освещения	ЦНИИЭП граждансельстрой
				Рук.гр.	Радченко		
				Гл.раб.	Зайцев		

Привязан

Инв. №

Инв. № подл. | Подпись и дата | Взам. инв. №

223-1-419.84 Альбом I

2-3006

Копировал Зорз-

Формат А2

Типовой проект 223-1-419.84 Альбом

Разрез I–I

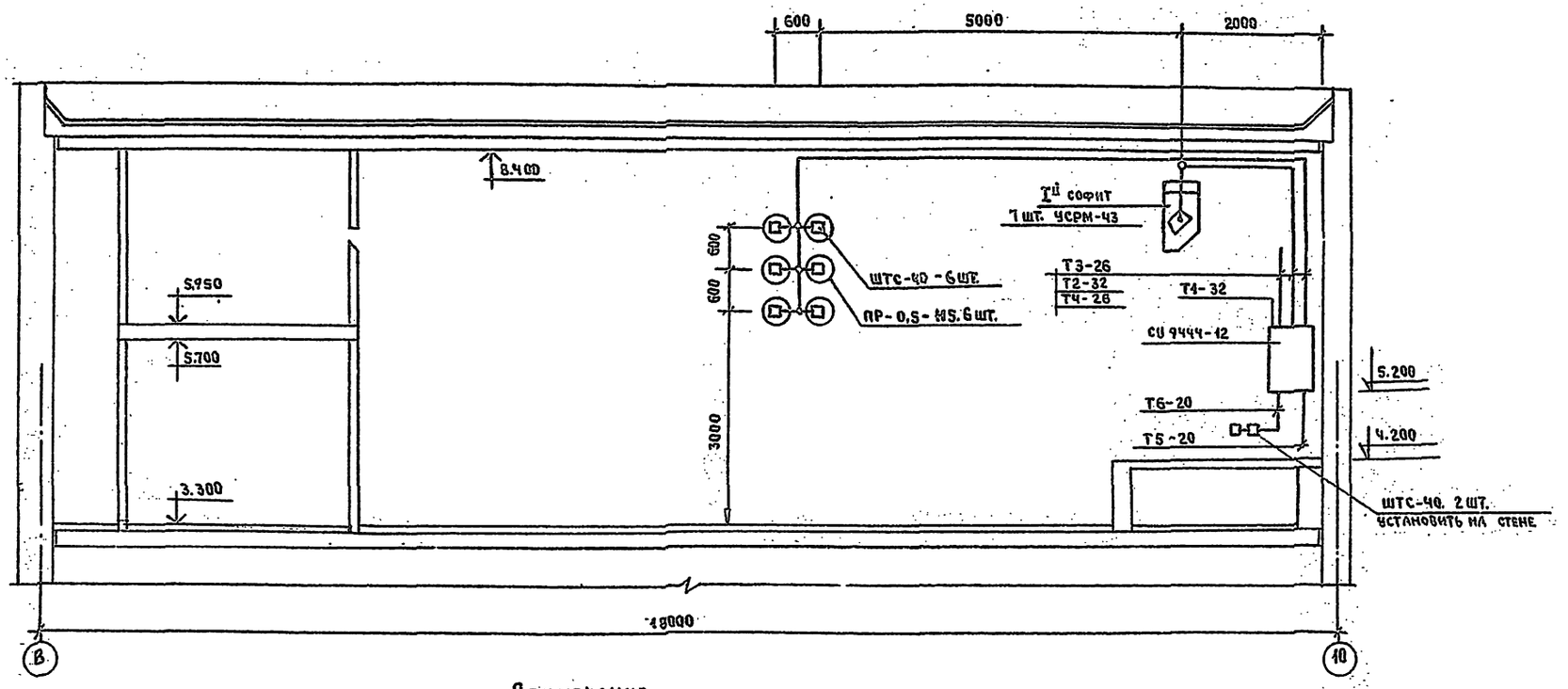

Примечания.

1. Щиток СУ 9444-12 на данном чертеже показан условно. Устанавливается на правой стене эстрады, h от пола - 1000.
2. ШТС-40 эстрады устанавливается на высоте h=300 от пола.
3. ШТС-40 для боковых прожекторов установить на стенах зала в соответствии с данными этого листа.
4. Конструкцию софитной фермы и ее подвеску см. чертежи механооборудования эстрады.
5. Данный чертеж читать совместно с листом ПО-3

Привязан				Н. контр.	Солодков		223-1-419.84 - ПО
				ГАП	Гольфарб		
				Нач. отд.	Северинов		Школа на 19 классов / 689-704 учащихся / со стенами из крупных легкобетонных блоков
				Гл. спец.	Солодков		Стадия: Р; Лист: 4; Листов:
				Рук. гр.	Радченко		Разрез 1-1. Электросети постановочного освещения.
Инв. №				Разраб.	Зайцев		ЦНИИЭП гражданселькст

Инв. № подл. | Подпись и дата | Взам. инв. №

2-3906-1

gost.e-ecolog.ru