ТИПОВОЙ ПРОЕКТ

224-1-702.91

НЕПОЛНАЯ СРЕДНЯЯ ШКОЛА НА 9 КЛАССОВ (162 УЧАЩИХСЯ)

СО СТЕНАМИ ИЗ КИРПИЧА

АЛЬБОМ 1

Пояснительная записка. Архитектурно-строительные решения. Технологические чертежи.

25225-01

Отпускная цена на момент реализации указывается в счете-накладной

gost.e-ecolog.ru

ТИПОВОЙ ПРОЕКТ
224-1-702.91

НЕПОЛНАЯ СРЕДНЯЯ ШКОЛА НА 9 КЛАССОВ (162 УЧАЩИХСЯ)

СО СТЕНАМИ ИЗ КИРПИЧА

АЛЬБОМ 1
ПЕРЕЧЕНЬ АЛЬБОМОВ

Альбом 1	ПЗ	Пояснительная записка
	АС	Архитектурно-строительные решения
	ТХ	Технологические чертежи
Альбом 2	ОВ	Отопление и вентиляция
	ВК	Водопровод и канализация
	ЭО	Электрическое освещение
	СС	Связь и сигнализация
	АВ	Автоматика вентиляции
Альбом 3	С	Смета
Альбом 4	СО	Спецификация оборудования
Альбом 5	ВМ	Ведомости потребности в материалах

Разработан
ЦНИИЭПграждансельстрой

ГЛ. ИНЖЕНЕР ИНСТИТУТА М.Г. Лейзерович
ГЛ. АРХИТЕКТОР ПРОЕКТА И.Н. Шишков

Рабочая документация введена в действие
ЦНИИЭПграждансельстроем
приказ № 6/т от 12.02.92

Альбом 1

Лист	Наименование	Страница
	Титульный лист	1
1	Содержание альбома	2
1	Пояснительная записка	3
	Архитектурно-строительная часть	
1	Общие данные /начало/	4
2	Общие данные /окончание/	5
3	Схема генерального плана /примерное	6
	решение/.	
4	Блок „Б". Фасады в осях и-в; 4-1; 1-5; в-г	7
5	Блок „В". Фасады в осях 7-4; к-р; р-и; 6-7.	8
6	Блок „А". Фасады в осях 5-8; г-а; а-л; к-л.	9
7	Блок „А". Фасад в осях 8-5; разрезы I-I; II-II.	10
	Блок „В". Разрез III-III.	
8	Блок „Б". Фасады в осях и-в; 4-1; 1-5; в-г./вариант/	11
9	Блок „В". Фасады в осях 7-4; к-р; р-и; 6-7./вариант/	12
10	Блок „А". Фасады в осях 5-8; г-а; а-л; к-л./вариант/	13
11	Блок „А". План 1 этажа.	14
12	Блок „А". План 2 этажа.	15
13	Блок „Б". План 1 этажа.	16
14	Блок „Б". План 2 этажа.	17
15	Блок „В". План 1 этажа.	18
16	Спецификация столярных изделий. Ведомость	19
	отделки помещений.	
17	Развертки стен. /Интерьеры./	20
18	Внутриквартирные лестницы Л-1; Л-2.	21
19	План гипсобетонных перегородок.	22
20	План фундаментов.	23
21	Сечения фундаментов 1-1 ÷ 7-7.	24

Лист	Наименование	Страница
22	Эстрада. План фундаментов. Сечения.	25
23	Крыльца №1 ÷ №4. Спецификация.	26
24	Фрагмент фасада главного входа.	27
	Металлическая решетка МР-1.	
25	План подпольных каналов.	28
26	Блок „А". Планы перемычек. Ведомость	29
	перемычек.	
27	Блок „Б". Планы перемычек. Ведомость и	30
	спецификация перемычек.	
28	Блок „В". План перемычек. Ведомость перемычек.	31
29	Блок „В". Ведомость и спецификация перемычек	32
30	Блок „А". План плит перекрытия на отм. 3.000	33
31	Блок „А". План плит покрытия на отм. 6.300	34
32	Блок „Б". План плит перекрытия на отм. 3.000	35
33	Блок „Б". План плит покрытия на отм. 6.300	36
34	Блок „В". План плит покрытия на отм. 3.000 и 6.000	37
35	Спецификация на плиты перекрытия.	38
	Монолитные участки МУ-1; МУ-2.	
36	Монолитные участки МУ-3; МУ-8.	39
37	Монолитные участки МУ-4; МУ-5.	40
38	Монолитные участки МУ-6; МУ-7	41
39	Монолитные участки МУ-9.	42
40	Блок „А". Планы и разрезы вентканалов.	43
41	Блоки „Б" и „В". Планы и разрезы вентканалов.	44
42	Блок „В". Венткамера.	45
43	План стропил $P^{н}_{сн}$=100 кгс/м². Спецификация.	46
44	Разрезы по крыше 1-1 ÷ 5-5.	47
45	Узлы 1 ÷ 6.	48
46	Узлы 7 ÷ 10. Спецификация металличес-	49

Лист	Наименование	Страница
	ких изделий.	
47	План кровли.	50
48	План стропил $P^{н}_{сн}$=150 кгс/м².	51
	Спецификация /вариант/.	
	ТХ - технологическая часть	
1	Общие данные	52
2	Блок „А". План 1 этажа.	53
3	Блок „А". План 2 этажа.	54
4	Блок „Б". План 1 этажа.	55
5	Блок „Б". План 2 этажа.	56
6	Блок „В". План 1 этажа.	57

Инв. № подл. | Дата и подпись | Взам. инв. №

Привязан

Нормок.	Овакимьян		
Нач. маст	Овакимьян		
ГАП	Шишков		
Исполнил	Сегень		
Провер.	Чулкова		

224-1-702.91

Неполная средняя школа на 9 классов /162 учащихся/ со стенами из кирпича

Стадия	Лист	Листов
Р	1	

Содержание альбома

ЦНИИЭП Граждансельстрой

Альбом 1

Пояснительная записка

Общая часть

Настоящий проект „Неполной средней школы на 9 классов (162 учащихся) со стенами из кирпича" разработан коллективом мастерской №5 ЦНИИЭПграждансельстроя на основании задания, утвержденного Государственным Комитетом по Архитектуре и градостроительству при Госстрое СССР 30 мая 1991 г.

Авторский коллектив: Архитектор Шишков И.Н.
Инженер Овакимьян Н.К.
Инженер-технолог Чернецова З.Я.

I. Область применения.

IB климатический подрайон, II и III климатические районы с расчетными температурами наружного воздуха -20°С, -30°С (основное решение), -40°С. Нормальная зона влажности, условия строительства - обычные.

Здание школы предназначено для строительства в сельской местности и обслуживания 1000-1500 сельских жителей. Здание школы может использоваться как социальный центр села, как для школьников, так и взрослого населения, учитывающий повышенные требования к трудовому, физическому и эстетическому воспитанию молодежи на периферийных сельских территориях.

II. Характеристика здания.

Класс ответственности здания	—	I
Коэффициент надежности	—	I
Степень долговечности	—	II
Степень огнестойкости	—	II

Здание оборудуется следующими санитарно-техническими системами: отопление, вентиляция, холодное и горячее водоснабжение, канализация, электроснабжение, слаботочные устройства.

Архитектурно-строительная часть.

Здание неполной средней школы на 9 классов (162 учащихся) с наполняемостью классов 18 учащихся решено I-2-х этажным объемом. Планировка здания школы решена с учетом группировки помещений в секции и группы по блокам:

а) Учебной секции с помещениями раздельно для I, II-IV и V-IX классов;

б) Группы трудового обучения и общешкольных помещений для подготовки к профессиональной ориентации, библиотекой и помещениями для кружковой работы;

в) Группы учебно-спортивных, столовой и помещений обслуживающего назначения. Блоки „б" и „в" имеют возможность использования как школьниками, так и взрослыми жителями.

Принятое комплексное объемно-планировочное решение позволяет получить крупномасштабный объем при четком разделении основных групп помещений, отвечающих современным требованиям проведения учебного процесса.

Здание школы при равнозначной трактовке всех его фасадов позволяет располагать его как на угловых, так и на фронтальных участках.

Генеральный план (примерное решение)

Здание школы может располагаться отдельно или в составе общественного центра в жилой или парковой зонах со спокойным рельефом.

Планировка участка продолжает и развивает планировочную структуру здания.

Предполагаемая схема является рекомендацией, определяющей взаимосвязь зон участка. На участке предусмотрены зоны: учебно-опытная, спортивная, отдыха и хозяйственная. Зона спортивная и отдыха школьников используется после занятий, как детская игровая зона поселка. Участок полностью благоустраивается и озеленяется. Подъездные и основные подходы к зданию асфальтируются. По периметру участка устраивается защитная полоса зеленых насаждений.

Отделочные работы

Наружная отделка фасадов осуществляется лицевым кирпичом с расшивкой швов, окна окрашиваются белой эмалью, а двери лаком. Цоколь облицевать плиткой типа „Кабанчик".

Внутренняя отделка: вестибюль, рекреации, спортзал отделываются терразитовой штукатуркой. Остальные помещения окрашиваются по улучшенной штукатурке водоэмульсионной и масляной красками. В санузлах - панель из глазурованной плитки на высоту 1.8м. Покрытия полов - мозаичные, из линолеума, керамических плиток, по серии 2-244-1, вып.4.

Конструктивное решение.

Здание запроектировано с продольными и поперечными несущими стенами; Шаг 3,0м; 6,0м; 6,3м; 12,0м.

Фундаменты и цоколь из блоков стен подвала по Гост 13579-78. Сборные железобетонные плиты ленточных фундаментов по Гост 13580-85.

Стены наружные - кирпич пустотелый керамический с облицовкой лицевым по Гост 7484-78.

Стены внутренние - кирпич глиняный обыкновенный (красный) по Гост 530-80.

Перекрытия - многопустотные плиты по серии 1.141-1 вып. 64

Лестницы - по серии 1.251.1-4 вып.1; 1.252.1-4-вып.1.

Балки над залом серии 1.462.1-3/89. вып. 1.

Перегородки - крупнопанельные гипсобетонные, Гост 9574-90.

Окна - деревянные по Гост 11214-86.

Двери деревянные по серии 1.136.5-19 п.1.136-10

Крыша-чердачная с деревянными стропилами.

Кровля - волнистые асбестоцементные листы.

Технологическая часть.

Общеобразовательная школа на 9 классов (162 учащихся) предназначена для воспитания, обучения, физического и духовного развития детей от шести до пятнадцати лет. Максимальная наполняемость в классах 18 учащихся. Работа школы односменная при 36 часовой рабочей неделе.

Проект выполнен в соответствии со СНиП 2.08.02-89 „Общественные здания и сооружения" и с учетом „Концепции социально - функциональных требований к зданиям учебно-воспитательных учреждений народного образования".

В проекте принят предметный способ обучения, при котором за каждым классом закрепляется учебное помещение, в которое транспортируются наглядные учебные пособия. Это дает возможность сократить перемещение учащихся по школе - из кабинета в кабинет, полностью учесть ростовые особенности детей, а каждому ученику иметь „свое место", и каждому классу „свой дом".

Помимо классных помещений предусмотрены также и специализированные: кабинеты и лаборатории - лингафонный, информатики и вычислительной техники, черчения и изо, мастерские трудового обучения и т.д.

Объемно-планировочное решение здания школы обеспечивает группировку помещений по возрастному и предметному признакам: в каждой возрастной группе предусмотрены рекреационные с выделенными зонами для тихих и подвижных игр и установки тренажерного оборудования.

Размещение кружковых, библиотеки, спортивного зала позволяет использование их во внеурочное время.

Столовая на 80 мест предназначена для обеспечения горячим двухразовым питанием всех учащихся и, частично, персонала школы. Обслуживание комплексными обедами - в две посадки. Работа столовой предусмотрена на сырье, производственная мощность составит ~ 900 блюд в смену. В проекте принята бесцеховая схема производства. Обслуживание столовой предусмотрено групповое с предварительной сервировкой столов с помощью передвижного оборудования.

Тепловое оборудование принято на электрообогреве, для кратковременного хранения скоропортящихся продуктов применены сборно-разборная охлаждаемая камера, холодильный шкаф и прилавки.

Учебное оборудование, мебель, технические средства обучения приняты в количестве, обеспечивающем выполнение работ, согласно учебным планам и программам. Мебель принята стандартной. Штат персонала школы составит 29 человек.

Инв. № подл. | Подпись и дата | Взам. инв. №

Привязан				224-1-702.91		ПЗ
Инв. №						
	Нормок.	Овакимьян		Неполная средняя школа на 9 классов (162 учащихся)	Стадия	Лист	Листов
	Нач. мас.	Овакимьян			Р	1	1
	ГАП	Шишков		Пояснительная записка	ЦНИИЭП Граждансельстрой		

Альбом 1

Ведомость рабочих чертежей основного комплекта

лист	наименование	примечание
1	Общие данные (начало)	
2	Общие данные (окончание)	
3	Схема генерального плана (примерное решение)	
4	Блок „Б". Фасады в осях И-В; 4-1; 1-5; В-Г.	
5	Блок „В". Фасады в осях 7-4; К-Р; Р-И; 6-7.	
6	Блок „А". Фасады в осях 5-8; Г-А; А-Л; К-Л.	
7	Блок „А". Фасад в осях 8-5. Разрезы I-I; II-II.	
	Блок „В". Разрез III-III.	
8	Блок „Б". Фасады в осях И-В; 4-1; 1-5; В-Г. (вариант).	
9	Блок „В". Фасады в осях 7-4; К-Р; Р-И; 6-7. (вариант).	
10	Блок „А". Фасады в осях 5-8; Г-А; А-Л; К-Л. (вариант).	
11	Блок „А". План 1 этажа.	
12	Блок „А". План 2 этажа.	
13	Блок „Б". План 1 этажа.	
14	Блок „Б". План 2 этажа.	
15	Блок „В". План 1 этажа.	
16	Спецификация столярных изделий. Ведомость	
	отделки помещений.	
17	Развертки стен. (интерьеры)	
18	Внутриквартирные лестницы Л-1; Л-2.	
19	План гипсобетонных перегородок.	
20	План фундаментов.	
21	Сечения фундаментов 1-1 ÷ 7-7.	
22	Эстрада. План фундаментов. Сечения.	
23	Крыльца N1 ÷ N4. Спецификация.	
24	Фрагмент фасада главного входа. Металлическая решетка МР1	
25	План подпольных каналов.	
26	Блок „А". Планы перемычек. Ведомость перемычек.	
	Спецификация.	
27	Блок „Б". Планы перемычек. Ведомость и	
	спецификация перемычек.	
28	Блок „В". План перемычек. Ведомость перемычек.	
29	Блок „В". Ведомость и спецификация перемычек.	
30	Блок „А". План плит перекрытия на отм. 3.000.	
31	Блок „А" План плит покрытия на отм. 6.300.	
32	Блок „Б". План плит перекрытия на отм. 3.000.	
33	Блок „Б". План плит покрытия на отм. 6.300.	
34	Блок „В". План плит покрытия на отм. 3.000 и 6.000	
35	Спецификация на плиты перекрытия. Монолитные	
	участки МУ-1; МУ-2.	
36	Монолитные участки МУ-3; МУ-8.	
37	Монолитные участки МУ-4; МУ-5.	
38	Монолитные участки МУ-6; МУ-7.	
39	Монолитный участок МУ-9.	

Инв. N° подл. | Дата и подпись | Взам. инв. N°

Ведомость рабочих чертежей основного комплекта (продолжение)

лист	наименование	примечание
40	Блок „А". Планы и разрезы вентканалов.	
41	Блоки „Б" и „В". Планы и разрезы вентканалов.	
42	Блок „В". Венткамера.	
43	План стропил. $P^{н}_{сн}$ = 100 кгс/м². Спецификация.	
44	Разрезы по крыше 1-1 ÷ 5-5.	
45	Узлы 1 ÷ 6.	
46	Узлы 6 ÷ 9. Спецификация металлических изделий.	
47	План кровли.	
48	План стропил $P^{н}_{сн}$=150 кгс/м². Спецификация.	
	(вариант).	

Ведомость основных комплектов рабочих чертежей

обозначение	наименование	примечание
ПЗ	Пояснительная записка	Альбом 1
АС	Архитектурно-строительные	Альбом 1
	решения	
$Т_х$	Технологические чертежи	Альбом 1
ОВ	Отопление и вентиляция	Альбом 2
ВК	Водопровод и канализация	Альбом 2
ЭО	Электрическое освещение	Альбом 2
СС	Связь и сигнализация	Альбом 2
АВ	Автоматика вентиляции	Альбом 2

Проект разработан в соответствии с нормами правилами, инструкциями и государственными стандартами.

Гл. архитектор проекта И. Н. Шишков

Ведомость спецификаций

лист	наименование	примечание
16	Столярные изделия.	
18	Внутриквартирные лестницы	
19	Гипсобетонные перегородки.	
20	Фундаменты	
22	Эстрада.	
23	Крыльца.	
25	Подпольные каналы.	
26,27,29	Перемычки.	
35	Перекрытия.	
36÷39	Монолитные участки.	
40,41	Вентканалы	
42	Венткамера	
43	Крыша $P^{н}_{сн}$ = 100 кгс/м²	
46	Металлические изделия.	
48	Крыша $P^{н}_{сн}$ = 150 кгс/м²	

Таблица толщин наружных стен при расчетной зимней температуре -20°С, -30°С, -40°С

Расчетная зимняя температура $t^{\circ}_{н}$С	-20	-30	-40
Толщина наружной стены (мм)	380	510	640
Утеплитель чердачного перекрытия /минераловатные плиты γ=125 кг/м³	100	100	150

Инв. №

Нормок.	Овакимьян		
Нач. маст.	Овакимьян		
ГАП	Шишков		
Исполнил	Чулкова		

Привязан

224-1-702.91 АС

Неполная средняя школа на 9 классов (162 учащихся) со стенами из кирпича

Стадия	Лист	Листов
Р	1	48

Общие данные (начало)

ЦНИИЭП Гражданселькстрой

Альбом 1

Технико-экономические показатели

Наименование	Ед. измерен.	Количество
Объем:		
строительный здания	$м^3$	11690
Площадь:		
застройки	$м^2$	1960
нормируемая	$м^2$	2379
полезная	$м^2$	2557
общая	$м^2$	2832
$K_1 = \frac{\text{Нормируемая площадь}}{\text{Полезная площадь}}$	—	0.93
$K_2 = \frac{\text{Объем строительный}}{\text{Нормируемая площадь}}$	—	4.91
Сметная стоимость		
Общая сметная стоимость	тыс. руб.	793.83
в том числе:		
строительно-монтажных работ	"	556.73
оборудования и мебели	"	237.10
$1 м^2$ полезной площади	руб.	234.02
$1 м^3$ строительного объема	"	47.62
Стоимость общая на расчетный показатель	"	4900
Эксплуатационные показатели		
Расход воды:		
холодной	л/с	0.3
горячей	л/с	0.3
Канализационные стоки	л/с	2.2
Тепла	ккал/ч / кВт.	365750 / 425.37
в том числе:		
на отопление	"	243310 / 283.0
на вентиляцию	"	96640 / 112.4
на горячее водоснабжение	"	25800 / 30.0
Тепла на отопление $1 м^2$ полезной площади	"	143.03 / 0.166
Потребная электрическая мощность	кВт	188.5

Расход строительных материалов

Наименование	Един. измер.	Всего	Удельный показатель
Цемент	т	333,65	—
Цемент, приведенный к марке М-400	т	321,93	—
То же, на $1 м^2$ полезной площади	т	—	0,12
То же, на $1 м^3$ строительного объема	т	—	0,027
Сталь	т	46,58	—
Сталь, приведенная к классам A-I и Ст3	т	54,91	—
Сталь, приведенная к классам A-I и Ст3 на $1 м^2$ полезной площади	"	—	0,02
То же, на расчетный показатель	"	—	0,34
Бетон и железобетон	$м^3$	850,31	—
в том числе: монолитный	$м^3$	24,36	—
сборный тяжелый	$м^3$	825,95	—
Бетон и железобетон на $1 м^2$ полезной площади	$м^3$	—	0,33
То же, на расчетный показатель	$м^3$	—	5,25
Лесоматериалы	$м^3$	207,14	—
Лесоматериалы, приведенные к круглому лесу	$м^3$	562,91	—
Кирпич	тыс. шт.	517,73	—

Ведомость прилагаемых документов

Обозначение		Наименование	Примеч.
Альбом 3	С	Сметы	
Альбом 4	СО	Спецификация оборудования	
Альбом 5	ВМ	Ведомость потребности в материалах	

Ведомость ссылочных и прилагаемых материалов

Обозначение	Наименование	Примечание
ГОСТ 530-80	Кирпич и камни керамические	
ГОСТ 7484-78	Кирпич и камни керамические лицевые	
ГОСТ 20430-84	Листы асбестоцементные волнистые среднего профиля 40/150 и детали к ним	
ГОСТ 8242-88	Детали профильные из древесины и древесных материалов для строительства	
ГОСТ 8486-86	Пиломатериалы хвойных пород	
ГОСТ 103-76*	Полоса стальная горячекатаная	
ГОСТ 9870-61*	Гвозди проволочные оцинкованные для асбестоцементной кровли	
ГОСТ 4028-63*	Гвозди строительные	
ГОСТ 14918-80*	Сталь тонколистовая оцинкованная с непрерывных линий	
Серия 1.136.5-19	Двери деревянные наружные для жилых и общественных зданий	
Серия 1.136-10	Двери деревянные внутренние для жилых и общественных зданий	
ГОСТ 11214-86	Окна и балконные двери деревянные для малоэтажных жилых домов	
Серия 1.136.1-13 в.1	Плиты подоконные	
Серия 2.244-1 в.4	Детали полов общественных зданий	
Серия 1.141-1 в.64	Плиты перекрытий и покрытий	
ГОСТ 13580-85	Плиты железобетонные ленточных фундаментов	
ГОСТ 13579-78	Блоки бетонные для стен подвалов	
ГОСТ 9574-90	Панели гипсобетонные для перегородок	
Серия 1.251.1-4 в.1	Лестничные марши	
Серия 1.252.1-4 в.1	Лестничные площадки	
Серия 1.038.1-1 в.1	Перемычки железобетонные	
Серия 1.462.1-3/89 в.1	Балки стропильные	
ГОСТ 9272-81*	Блоки пустотелые стеклянные	
Серия 1.236.5-12 в.2	Окна дерев. для общественных зданий	
Серия 1.137.1-9 в.1	Железобетон. балконные плиты	
Серия 1.256.2-2 в.1	Ограждение лестничных маршей	
Серия 2.110-1 в.1	Детали фундаментов жилых зданий	
Серия 1.141-1 в.60	Плиты перекрытий и покрытий	
Серия 1.243.1-4	Плиты плоские железобетонные	
Серия 1.238-1 в.2	Железобетонные парапетные плиты	

Взамен инв.№ | Подпись и дата | Инв.№ подл.

224-1-702.91 АС

Привязан:

Инв. №

Нормокон.	Овакимьян	
Нач. маст.	Овакимьян	
ГАП	Шишков	
Исполнил	Чулкова	

Неполная средняя школа на 9 классов (162 учащихся) со стенами из кирпича

Стадия	Лист	Листов
Р	2	

Общие данные /окончание/

ЦНИИЭП граждансельстрой

Альбом 1

СХЕМА ГЕНЕРАЛЬНОГО ПЛАНА (ПРИМЕРНОЕ РЕШЕНИЕ)

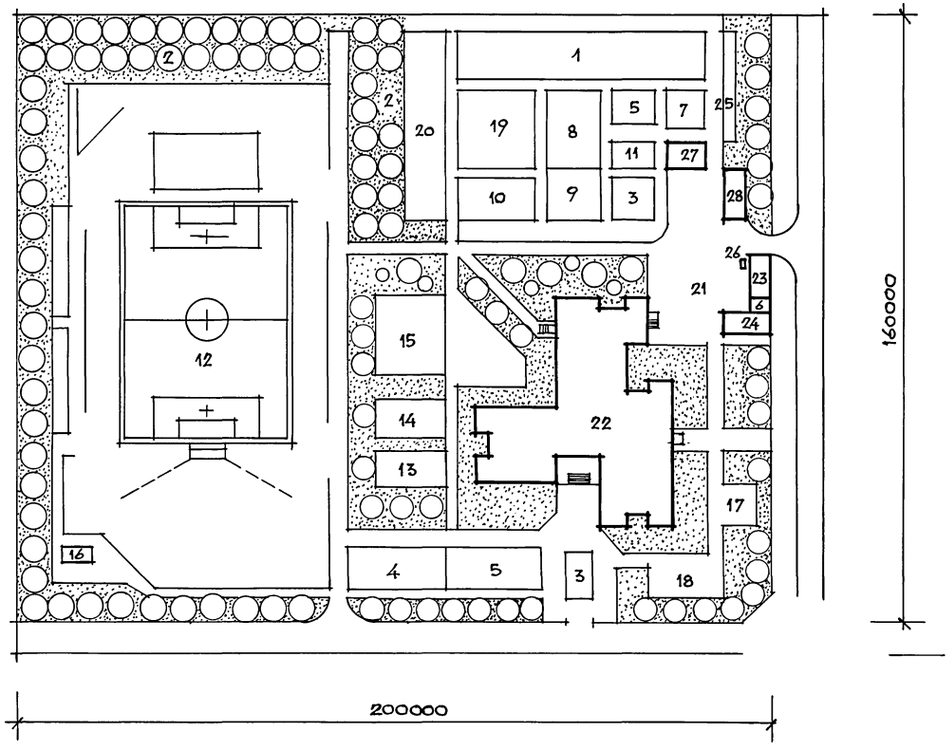

БАЛАНС ТЕРРИТОРИЙ

Номер по порядку	Наименование	Площадь м²
1	Площадь участка (200 × 160 м)	32000
2	Площадь застройки	1950
3	Площадь учебно-опытной зоны	4000
4	Площадь спортивной зоны	10650
5	Площадь зоны отдыха	1500
6	Площадь хозяйственной зоны	850
7	Площадь дорожек, покрытия хоз. двора	2500
8	Площадь озеленения	10550

СОСТАВ И ПЛОЩАДИ ЗОН ЗЕМЕЛЬНЫХ УЧАСТКОВ ШКОЛЫ

Номер по генпл.	Зона, наименование участка	Площадь м²	Примечан.
	I Учебно-опытная зона		
1	Участок овощных и полевых культур	800	
2	Участок плодового сада и ягодников	1500	
3	Участок цветочно-декоративных растений	200	
4	Участок питомника	250	
5	Коллекционный отдел	250	
6	Теплица с зооуголком	150	
7	Зоолого-животноводческий отдел	100	
8	Отдел биологии	300	
9	Площадка для занятий по биологии	200	
10	Участок начальных классов	200	
11	Метеорологическая, географическая площадка	50	
	II Спортивная зона		
12	Школьный стадион	9800	
13	Площадка для гимнастики (1-4 классы)	200	
14	Площадка для гимнастики (5-9 классы)	200	
15	Площадка комбинир. для спортивных игр	450	
	III Зона тихого отдыха		
16	Павильон для настольных игр	200	
	IV Зона отдыха		
17	Площадка для подвижных игр (1 класс)	100	
18	Площадка для подвижных игр (2-4 классы)	300	
19	Площадка для подвижных игр (5-9 классы)	400	
20	Площадка для изучения правил дорожн. движен.	500	
	V Хозяйственная зона		
21	Неотапливаемый склад, сарай, площадка	850	
	Экспликация зданий и сооружений		
22	Здание школы	Настоящий проект	
23	Хозяйственный сарай	т.п 224-9-95	
24	Теплица	т.п. 224-9-95	
25	Парник	т.п. 194-000-229-83	
26	Мусоросборник	т.п. 191-115-92	
27	Школьная миниферма		
28	Гараж и мастерская для сельхозтехники		

				224-1-702.91			АС
Привязан:		Нормокон	Овакимьян	Неполная средняя школа на 9 классов (162 учащихся) со стенами из кирича	Стадия	Лист	Листов
		Нач. маст	Овакимьян		Р	3	
		ГАП	Шишков				
Инв. №				Схема генерального плана (примерное решение)	ЦНИИЭП Гражданскельстрой		

25225-01 7

Инв. № подл. | Подпись и дата | Взам. инв. №

Альбом 1

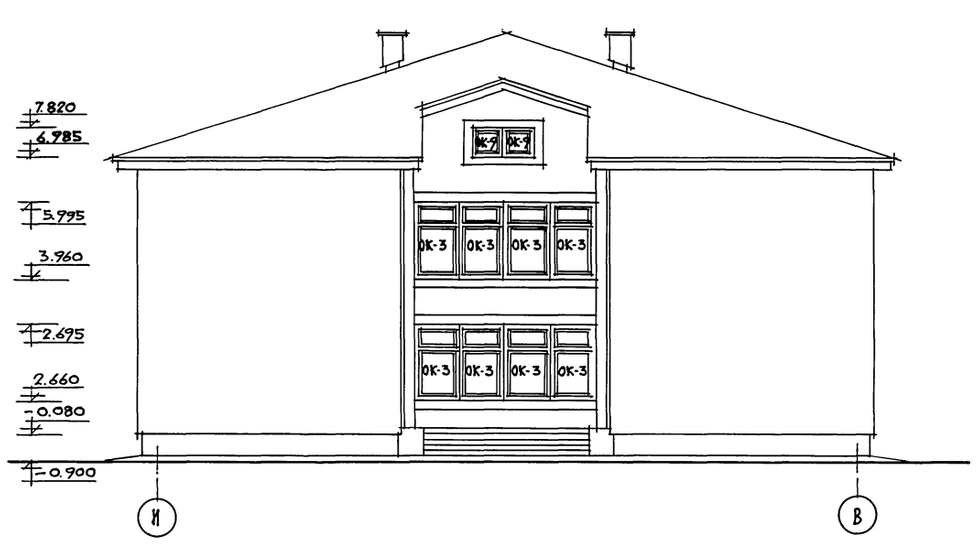

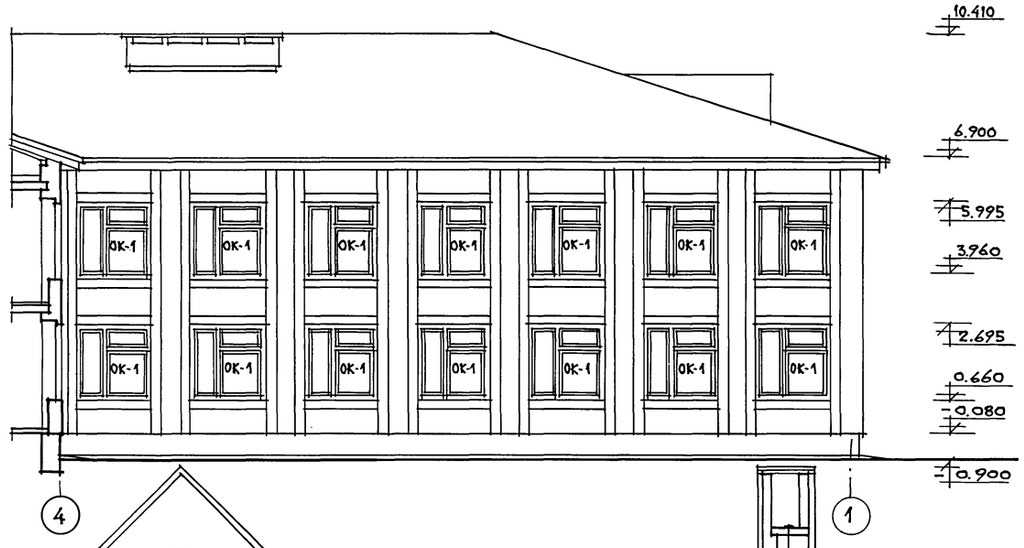

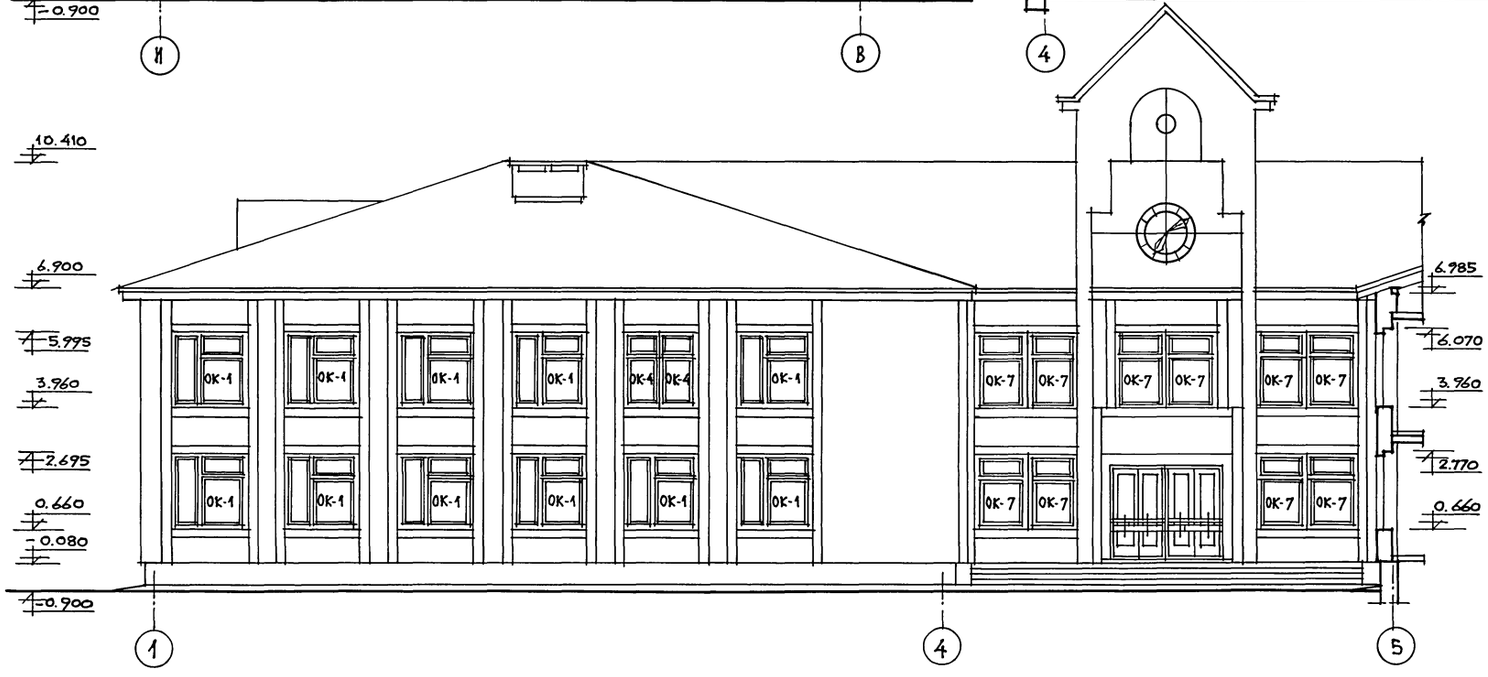

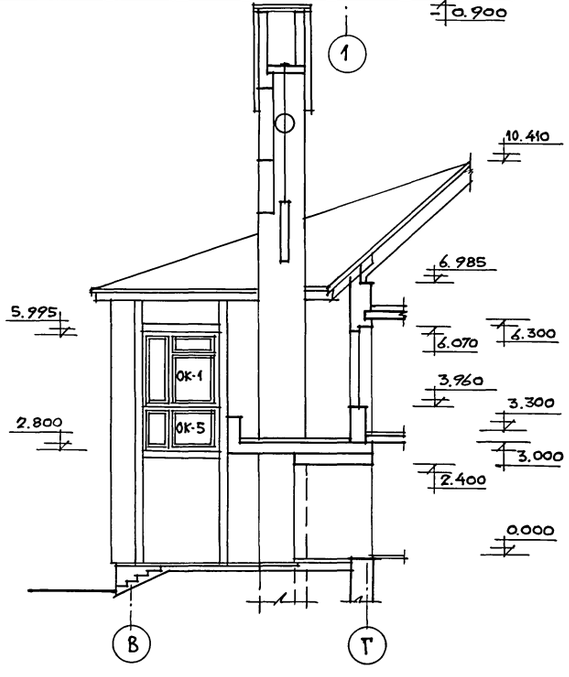

				224-1-702.91		АС
Привязан:	Нормоконт	Овакимьян		Неполная средняя школа на 9 классов (162 учащихся) со стенами из кирпича	Стадия	Лист	Листов
	Нач. маст.	Овакимьян			Р	4	
	ГАП	Шишков		Блок „Б" Фасады в осях И-В; 4-1; 1-5; В-Г	ЦНИИЭП Граждансельстрой		
Инв. N							

25225-01 8

Инв. N подл. | Подпись и дата | Взам. инв. N

Альбом 1

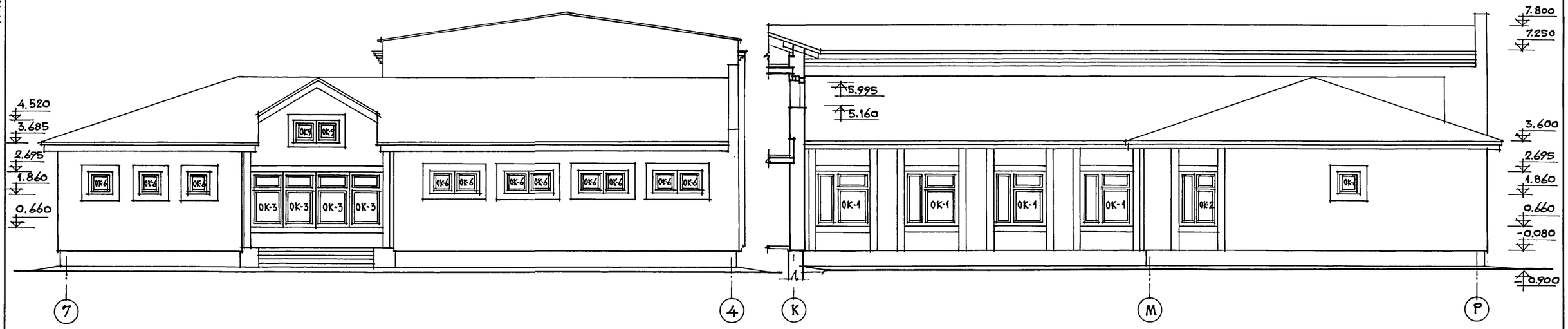

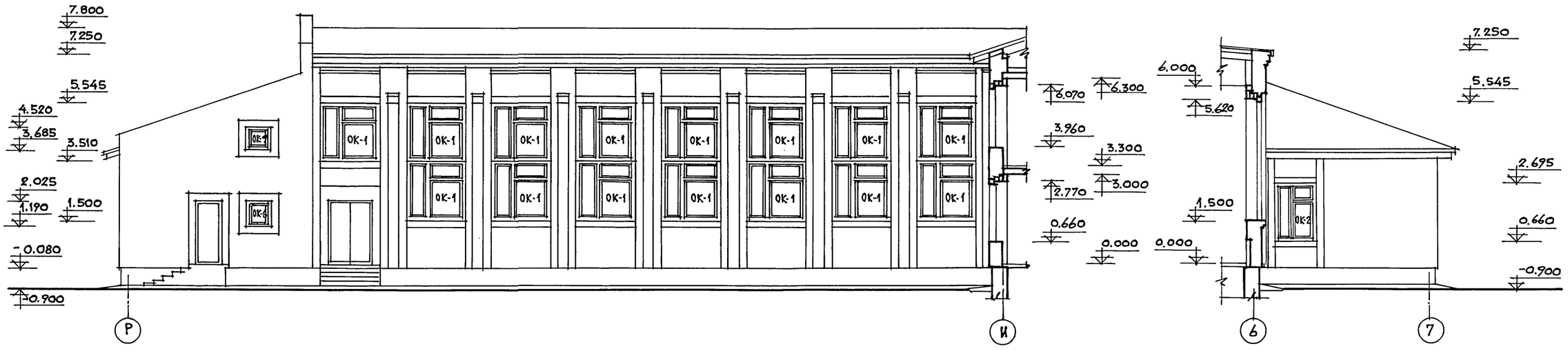

				224-1-702.91 АС		
Привязан:	Нормокон.	Овакимьян		Неполная средняя школа на 9 классов (162 учащихся) со стенами из кирпича	Стадия	Лист	Листов
	Нач.маст.	Овакимьян			Р	5	
	ГАП	Шишков		Блок „В" Фасады в осях 7-4; К-Р; Р-И; 6-7	ЦНИИЭП Граждансельстрой		
Инв. №							

Инв. № подл. | Подпись и дата | Взам. инв. №

Альбом 1

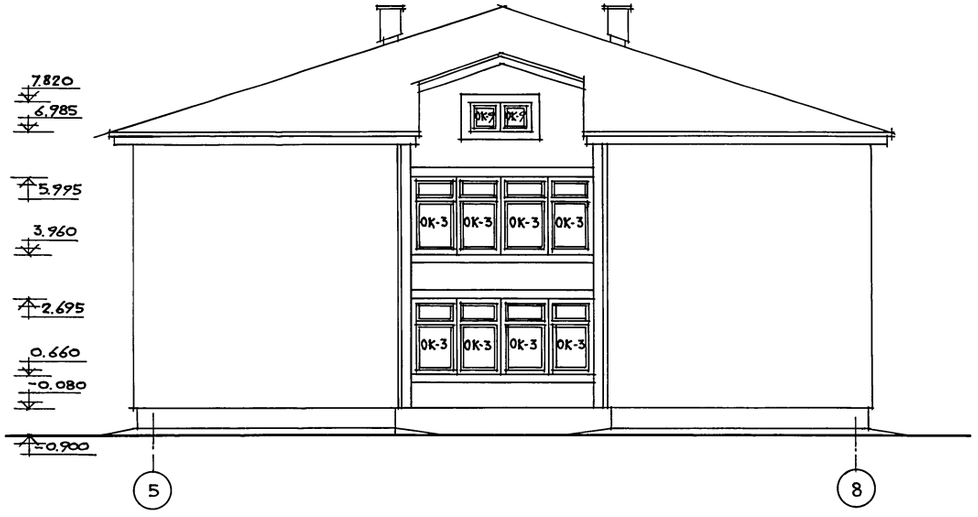

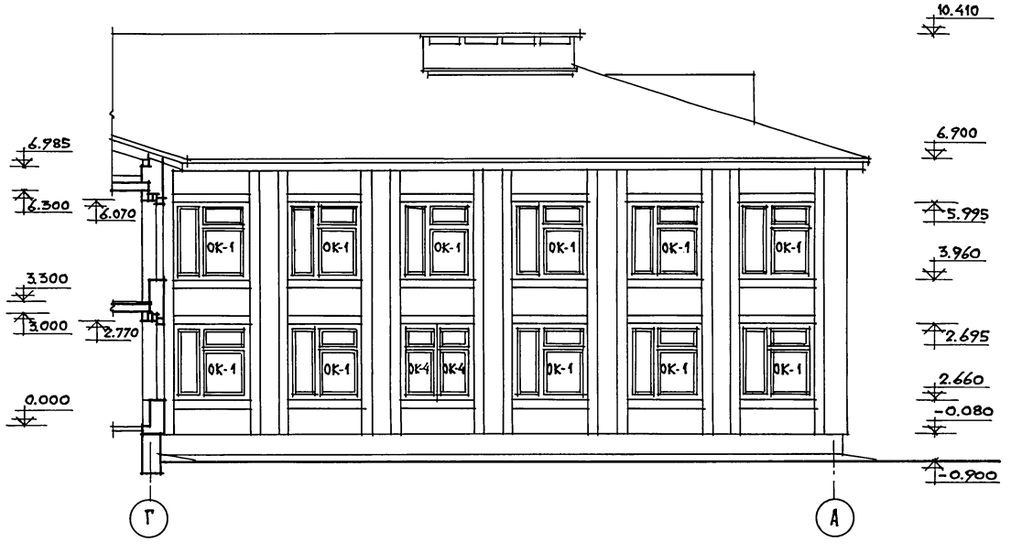

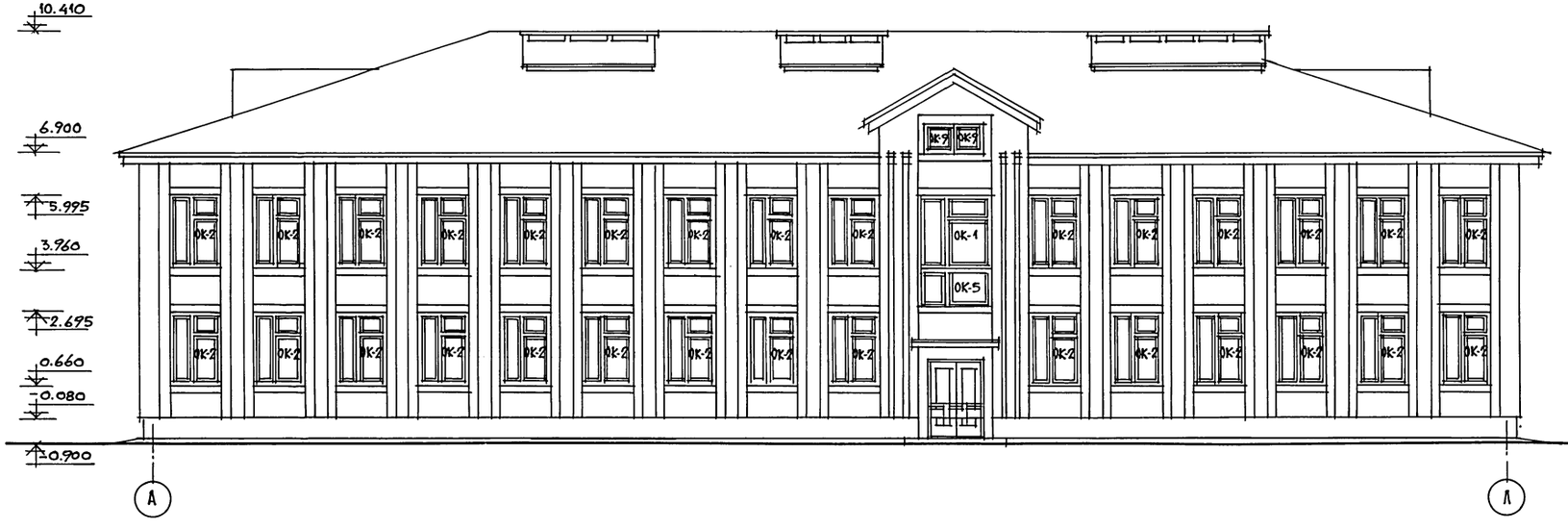

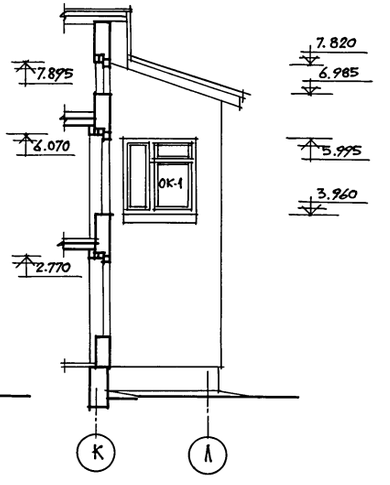

				224-1-702.91		Ас
Привязан:		Нормокон	Овакимьян	Неполная средняя школа на 9 классов (162 учащихся) со стенами из кирпича	Стадия	Лист	Листов
		Нач. маст.	Овакимьян		Р	6	
		ГАП	Шишков	Блок „А" Фасады в осях 5-8; Г-А; А-Л; К-Л	ЦНИИЭП Граждансельстрой		
Инв. N							

25225-01 10

Инв. N подл. | Подпись и дата | Взам. инв. №

Альбом 1

Фасад 8-5

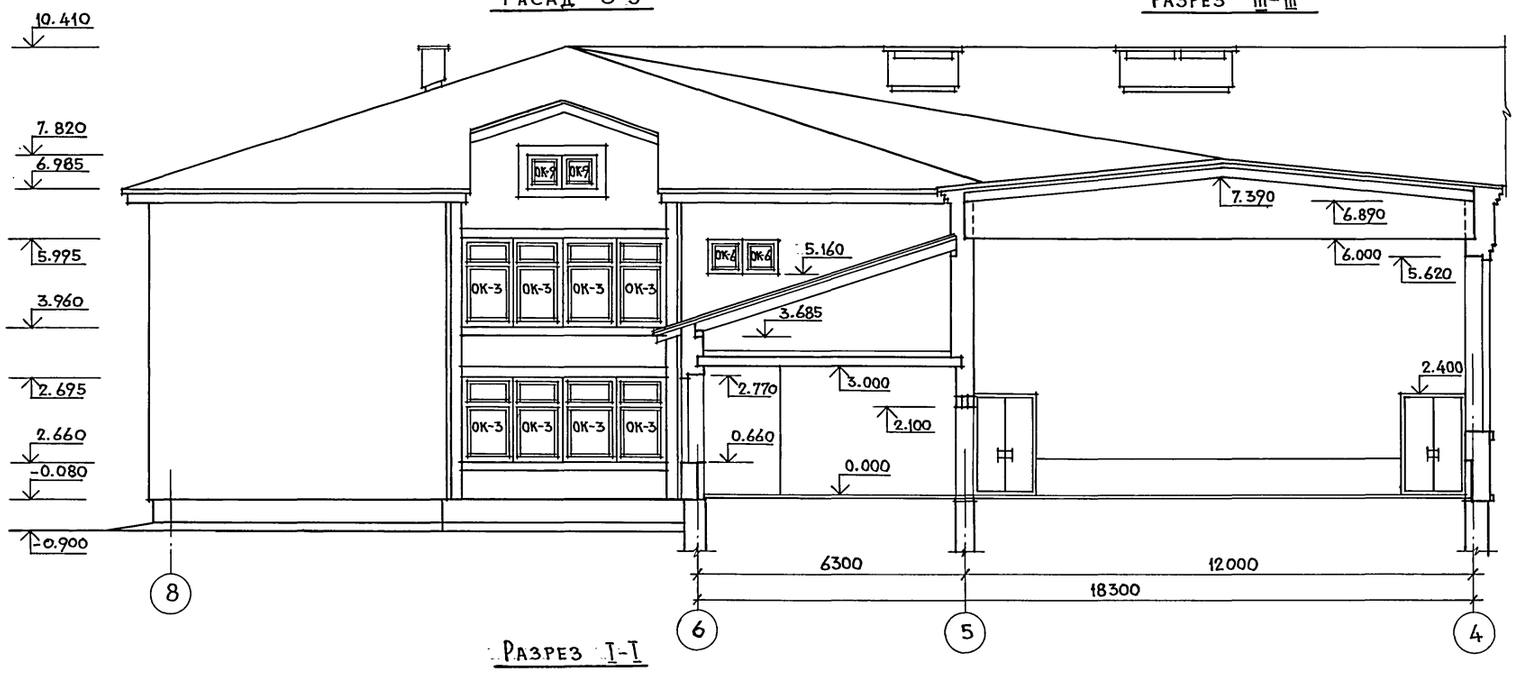

Разрез I-I

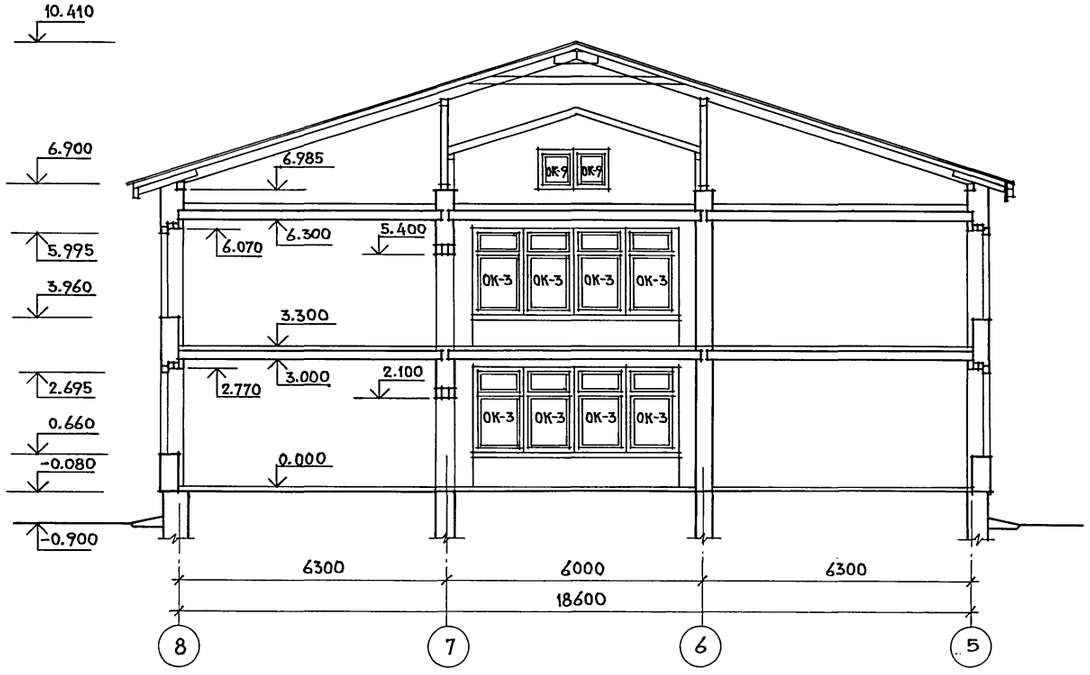

Разрез II-II

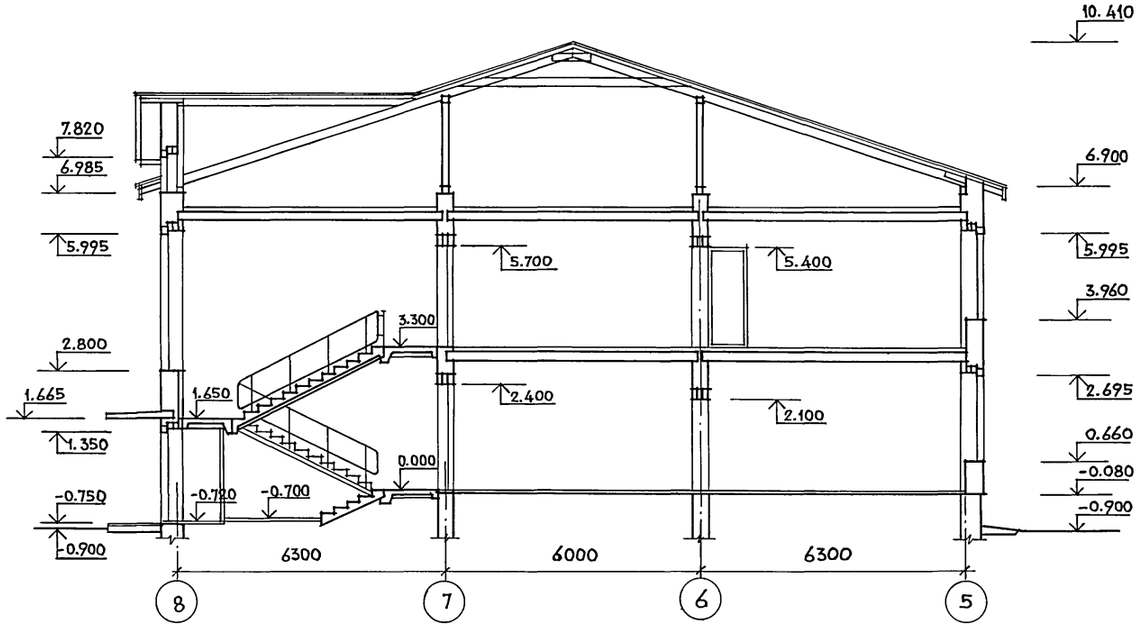

Разрез III-III

Взам. инв. №
Подпись и дата
Инв. № подл.

					224-1-702.91		АС
Привязан		Нормоконт	Овакимьян		Неполная средняя школа на 9 классов /162 учащихся/ со стенами из кирпича	стадия	лист	листов
		Нач. маст.	Овакимьян			Р	7	
		ГАП	Шишков		Блок „А". Фасад в осях 8-5. Разрезы I-I ; II-II. Блок „В". Разрез III-III.	ЦНИИЭП Граждансельстрой		
Инв. №								

Альбом I

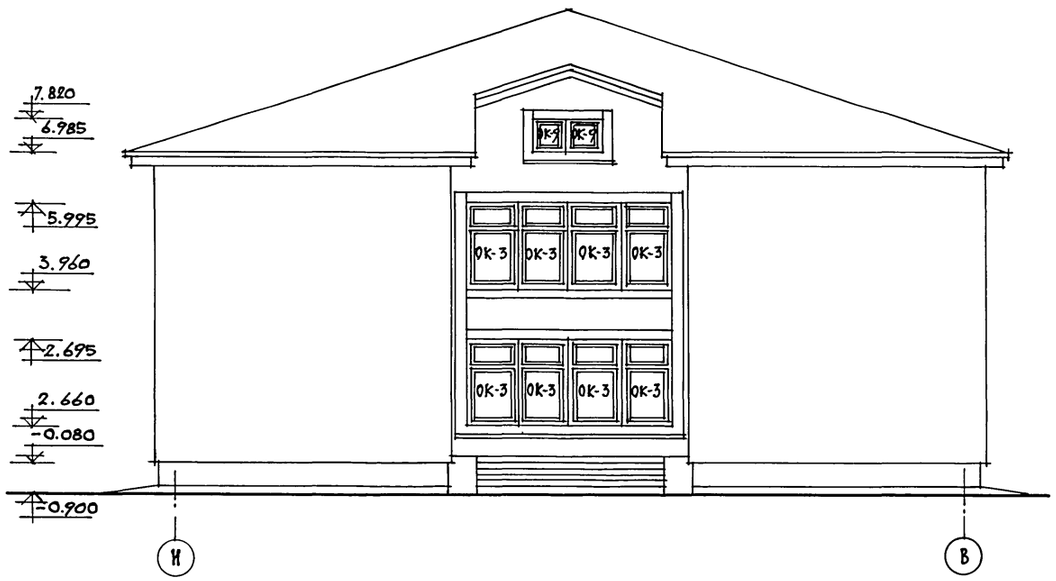

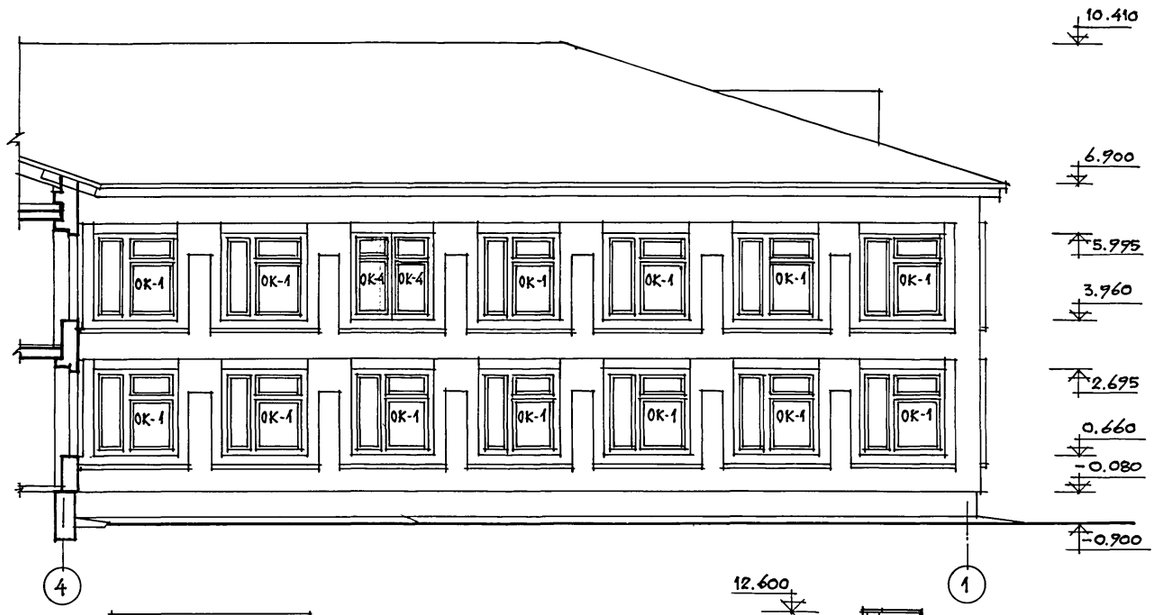

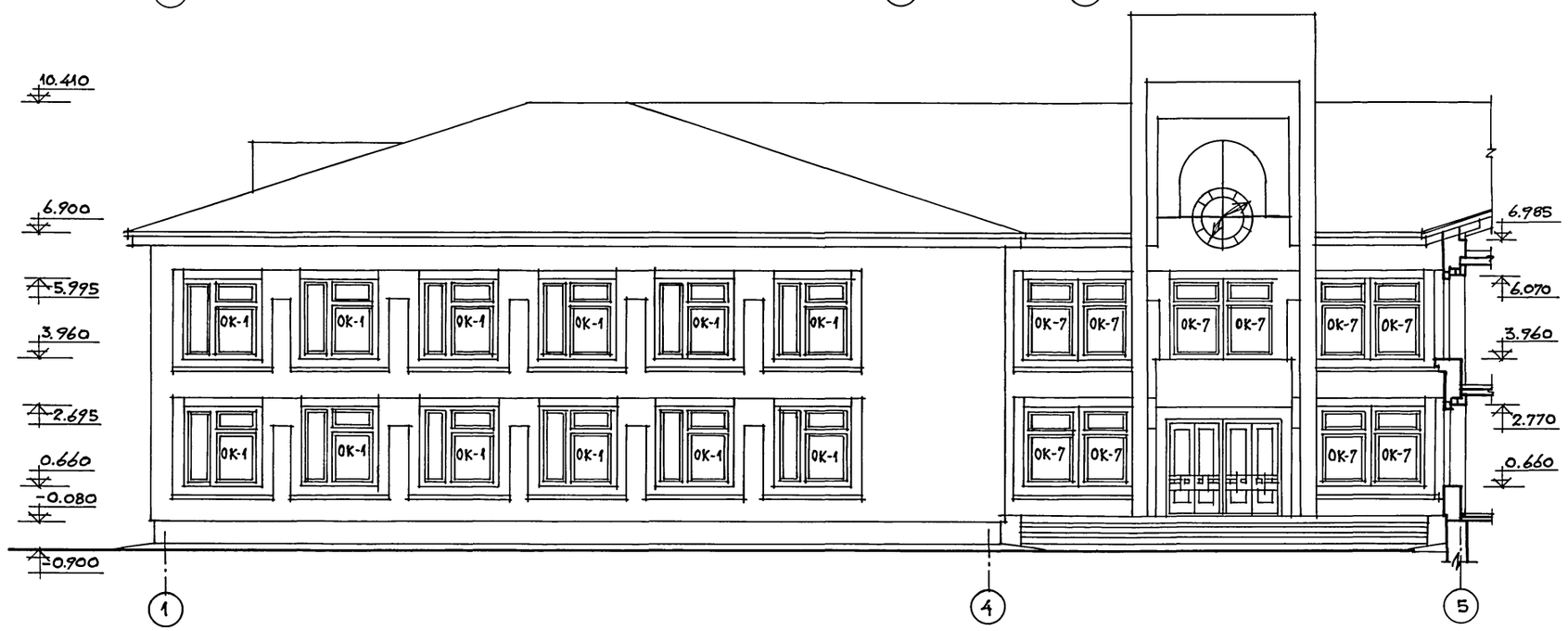

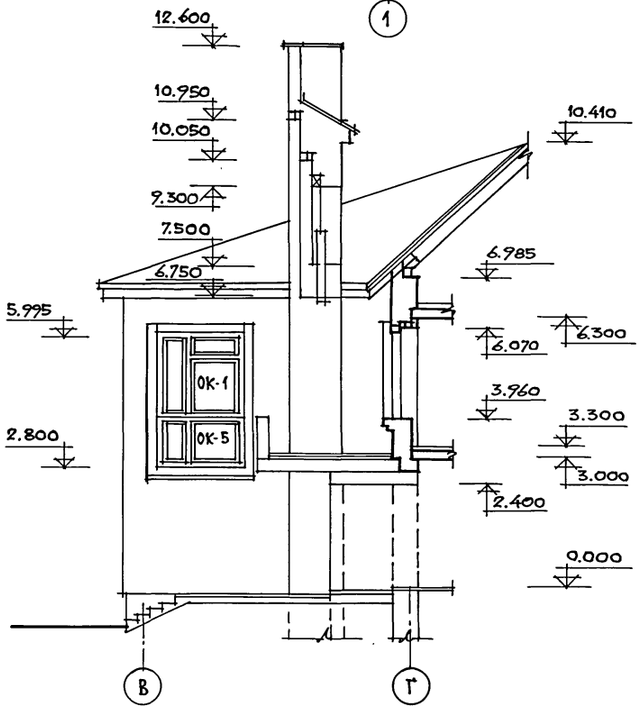

				224-1-702.91 АС		
Привязан:		Нормокон	Овакимьян	Неполная средняя школа на 9 классов (162 учащихся) со стенами из кирпича	стадия	лист	листов
		Нач.маст.	Овакимьян		Р	В	
		Г А П	Шишков				
Инв. №				Блок „Б" Фасады в осях И-В; 4-1; 1-5; В-Г (вариант)	ЦНИИЭП Гражданселькстрой		

25225-01 12

Инв. № подл. | Подпись и дата | Взамен инв. №

Альбом 1

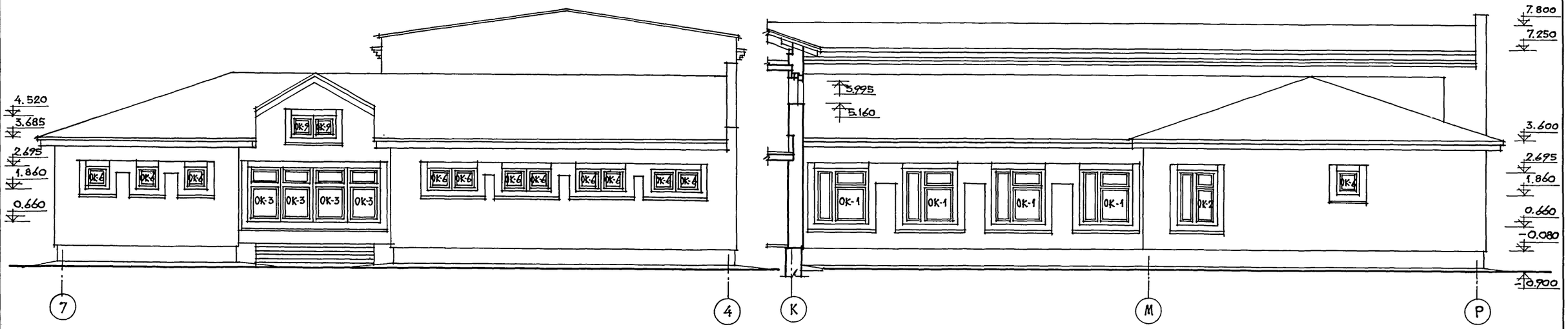

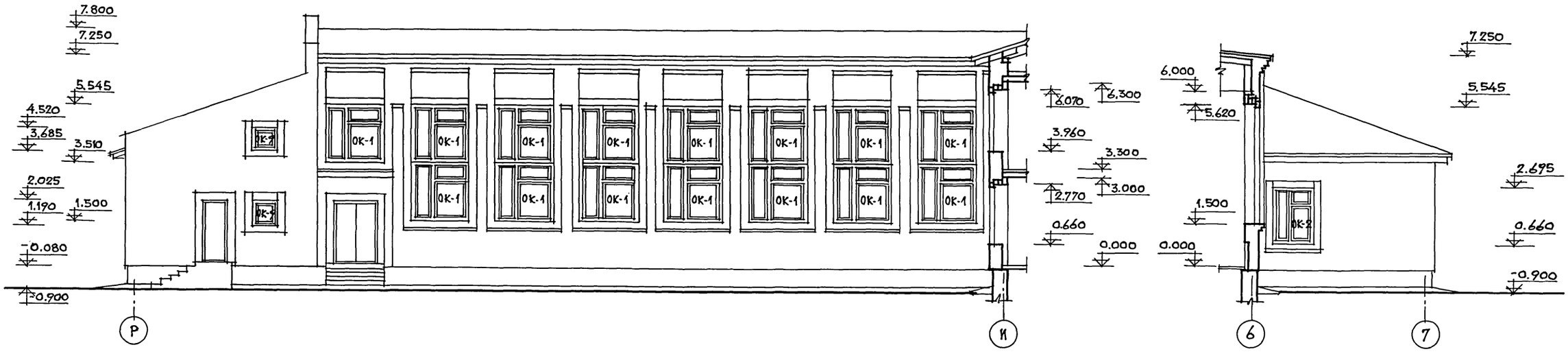

				224-1-702.91 АС		
Привязан:	Нормоконт.	Овакимьян		Неполная средняя школа на 9 классов (162 учащихся) со стенами из кирпича	Стадия	Лист	Листов
	Нач. маст.	Овакимьян			Р	9	
	ГАП	Шишков		Блок "В" Фасады в осях 7-4; К-Р; Р-И; 6-7 (вариант)	ЦНИИЭП Граждансельстрой		
Инв. №							

25225-01 13

Инв. № подл. | Подпись и дата | Взам. инв. №

Альбом 1

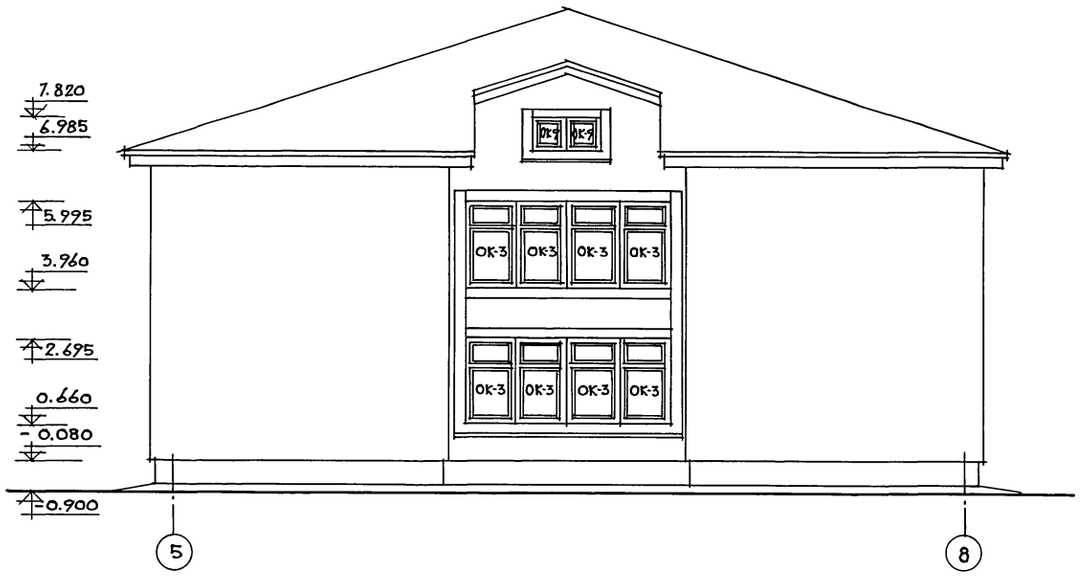

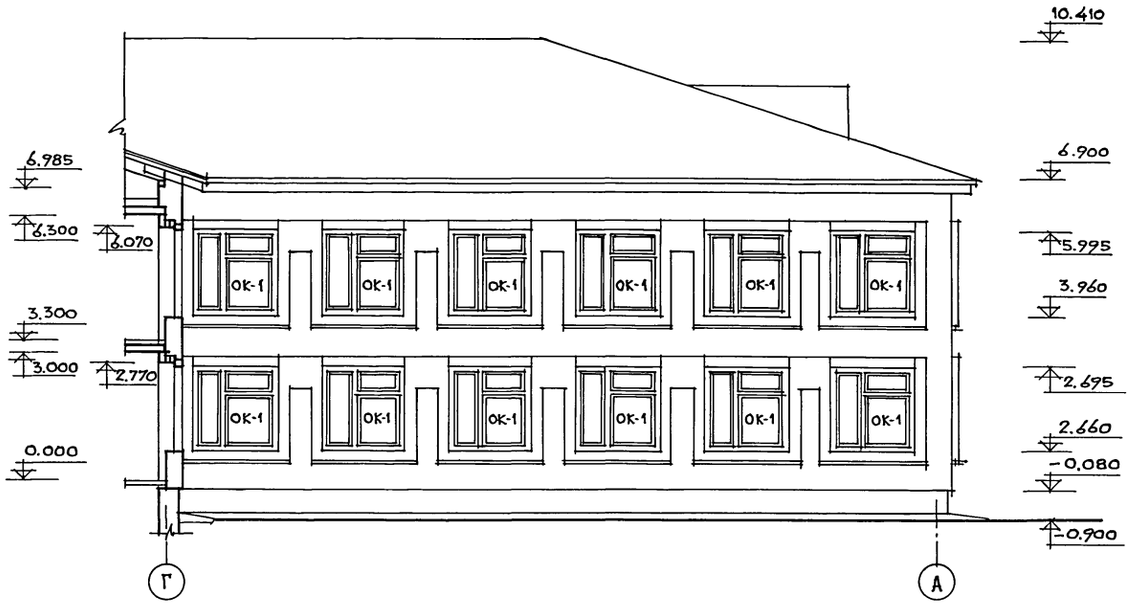



Инв. № подл. | Подпись и дата | Взамен инв. №

Привязан:	Нормокон.	Овакимьян	
	Нач. маст.	Овакимьян	
	ГАП	Шишков	
	ГИП		
Инв. №			

224-1-702.91 АС

Неполная средняя школа на 9 классов (162 учащихся) со стенами из кирпича

Стадия: Р | Лист: 10 | Листов:

Блок „А"
Фасады в осях 5-8; Г-А; А-Л; К-Л (вариант)

ЦНИИЭП граждансельстрой

25225-01 14

Альбом 1

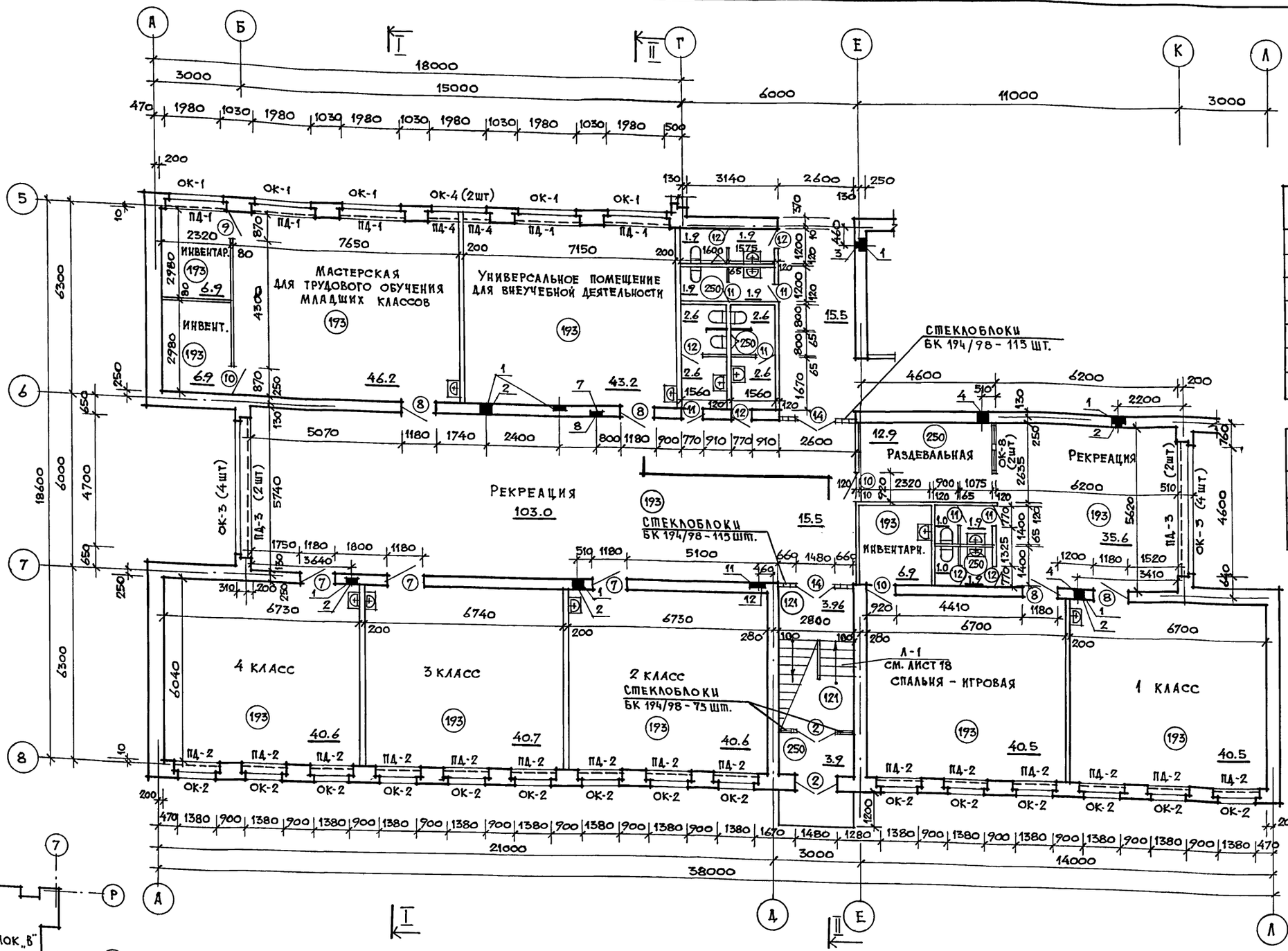

Ведомость проемов дверей

Марка позиции	Размер проема в кладке (мм)
1	1500 × 2410
2	1500 × 2110
3, 4	1050 × 2110
5	1310 × 2110
6	920 × 1940
7, 8	1180 × 2110
11, 12	770 × 2110

Спецификация стеклоблоков

Марка блоков	Размеры (мм)	Кол-во шт. на здание
БК 194/98	194×194×98	1119

1. Разрезы I-I ; II-II смотреть на листе 7.
2. Данный лист смотреть совместно с листом 16.
3. Экспликацию втверстий см. на листе 13.
4. Развертки вентканалов см. листы 40; 41.

Привязан:

Инв. №

Нормокон	Овакимьян	
Нач. маст.	Овакимьян	
ГАП	Шишков	
Архитект	Савостина	
Проверил	Шишков	

224-1-702.91 АС

Неполная средняя школа на 9 классов (162 учащихся) со стенами из кирпича

Стадия	Лист	Листов
Р	11	

Блок „А"
План 1-го этажа

ЦНИИЭП Граждансельстрой

25225-01 15

Инв. № подл. | Подпись и дата | Взам. инв. №

Альбом I

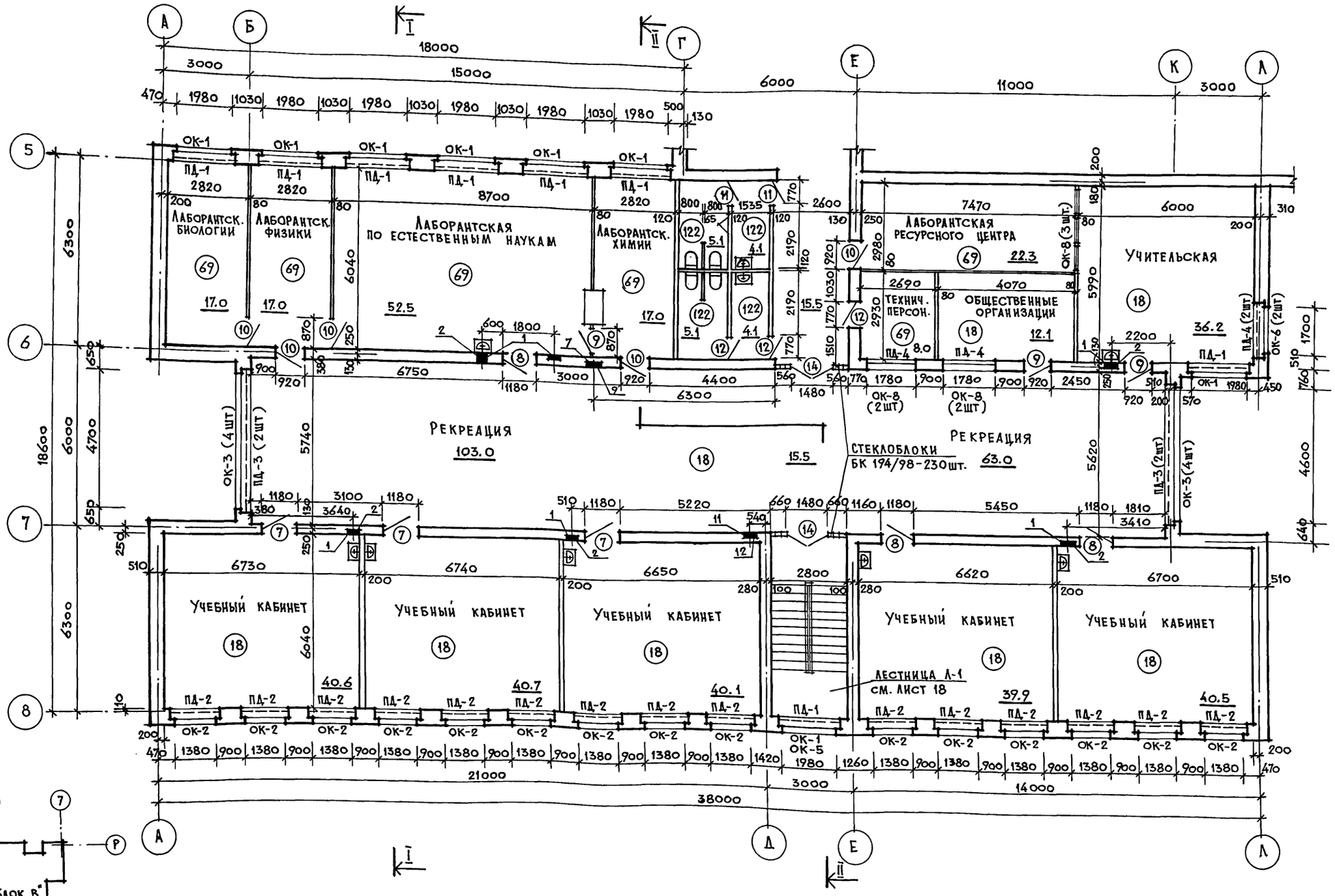

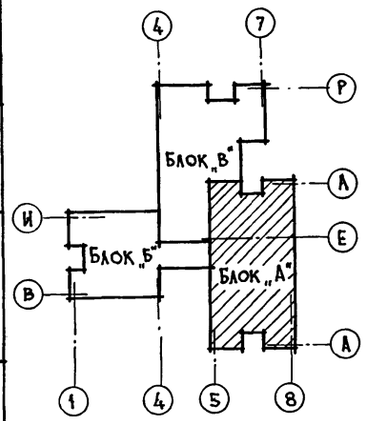

1. Разрезы I-I ; II-II смотреть на листе 7.
2. Данный лист смотреть совместно с листом 16.
3. Экспликацию отверстий см. на листе 13.
4. Развертки вентканалов см. на листах 40; 41.

Нормокон.	Овакимьян		
Нач. маст.	Овакимьян		
ГАП	Шишков		
Архитект.	Савостина		
Проверил	Шишков		

Привязан:

Инв. №

224-1-702.91 АС

Неполная средняя школа на 9 классов (162 учащихся) со стенами из кирпича

Стадия	Лист	Листов
Р	12	

Блок „А" План 2-го этажа

ЦНИИЭП Гражданельстрой

Взам. инв. № | Подпись и дата | Инв. № подл.

Альбом 1

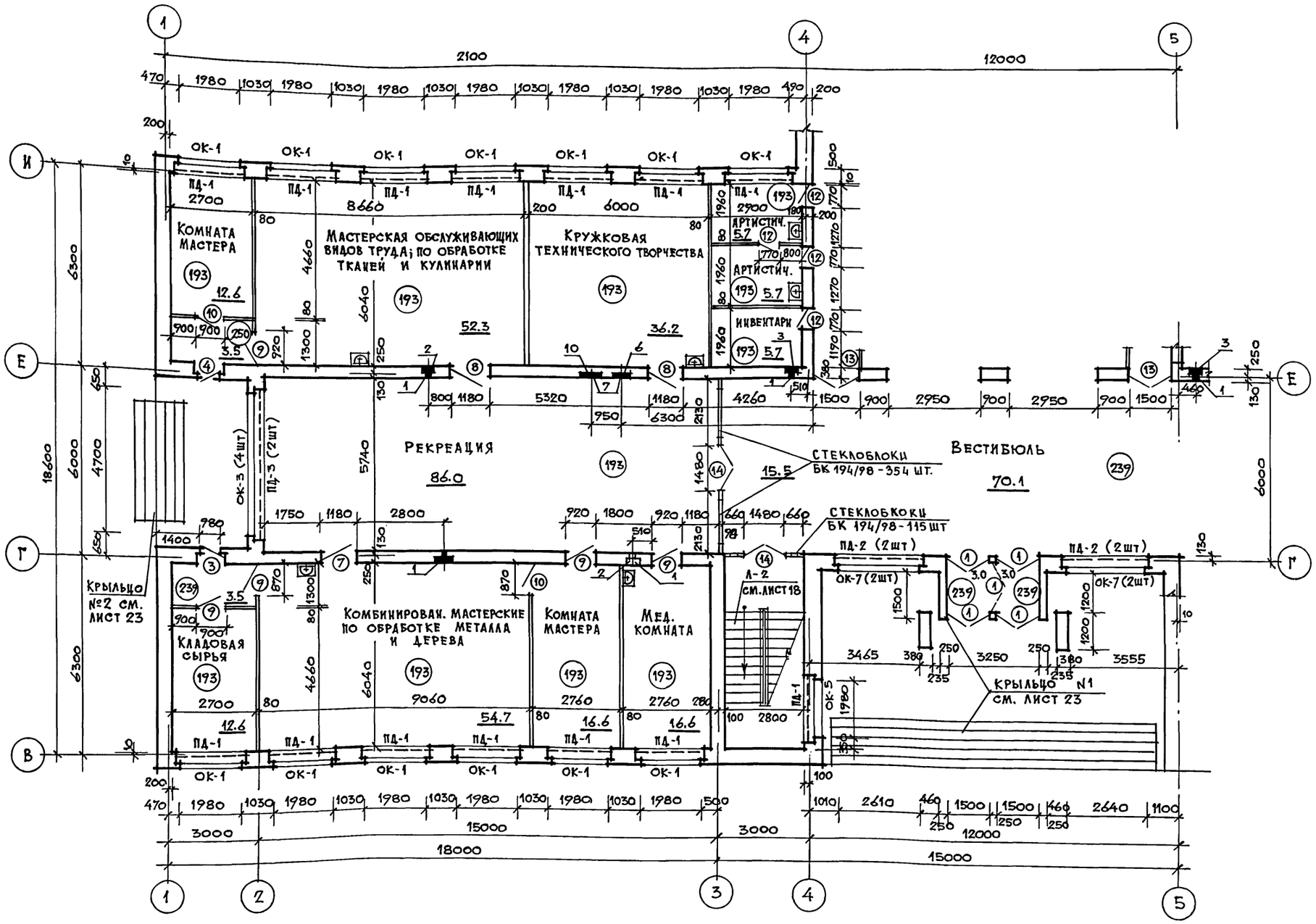

Экспликация отверстий

Отв.	Размеры мм	Отметка низа, мм	Назначение	Примеч.
1	Штраба 380×250	Низ −0.60 Верх 4.300	ВК	
2	200 × 200	0.100	"	
3	200 × 200	2.700	"	
4	400 × 200	2.600	"	
5	400 × 400	0.100	"	
6	Ниша 650×150×650(h)	1.500	ЭО	
7	Ниша 350×150×650(h)	1.500 4.800	"	
8	Штраба 60×60	Низ 0.000 Верх 4.800	"	
9	Ниша 750×250×1000(h)	4.800	"	
10	Ниша 750×200×1200(h)	4.800	"	
11	Ниша 525×110×570(h)	2.000	СС	
12	Штраба 100×50	6.300	"	2 трубы ⌀ 40 мм

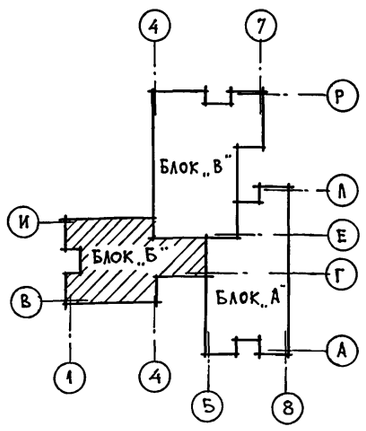

1. Данный лист смотреть совместно с листом 16.
2. Развертки вентканалов смотреть на листах 40; 41.

Привязан:	Гормокон.	Овакимьян	
	Нач. маст.	Овакимьян	
	ГАП	Шишков	
	Архитект.	Савостина	
Инв. №	Проверил	Шишков	

224-1-702.91 АС

Неполная средняя школа на 9 классов (162 учащихся) со стенами из кирпича

Блок „Б" План 1-го этажа

Стадия	Лист	Листов
Р	13	

ЦНИИЭП Граждансельстрой

Инв. № подл. | Подпись и дата | Взам. инв. №

Альбом 1

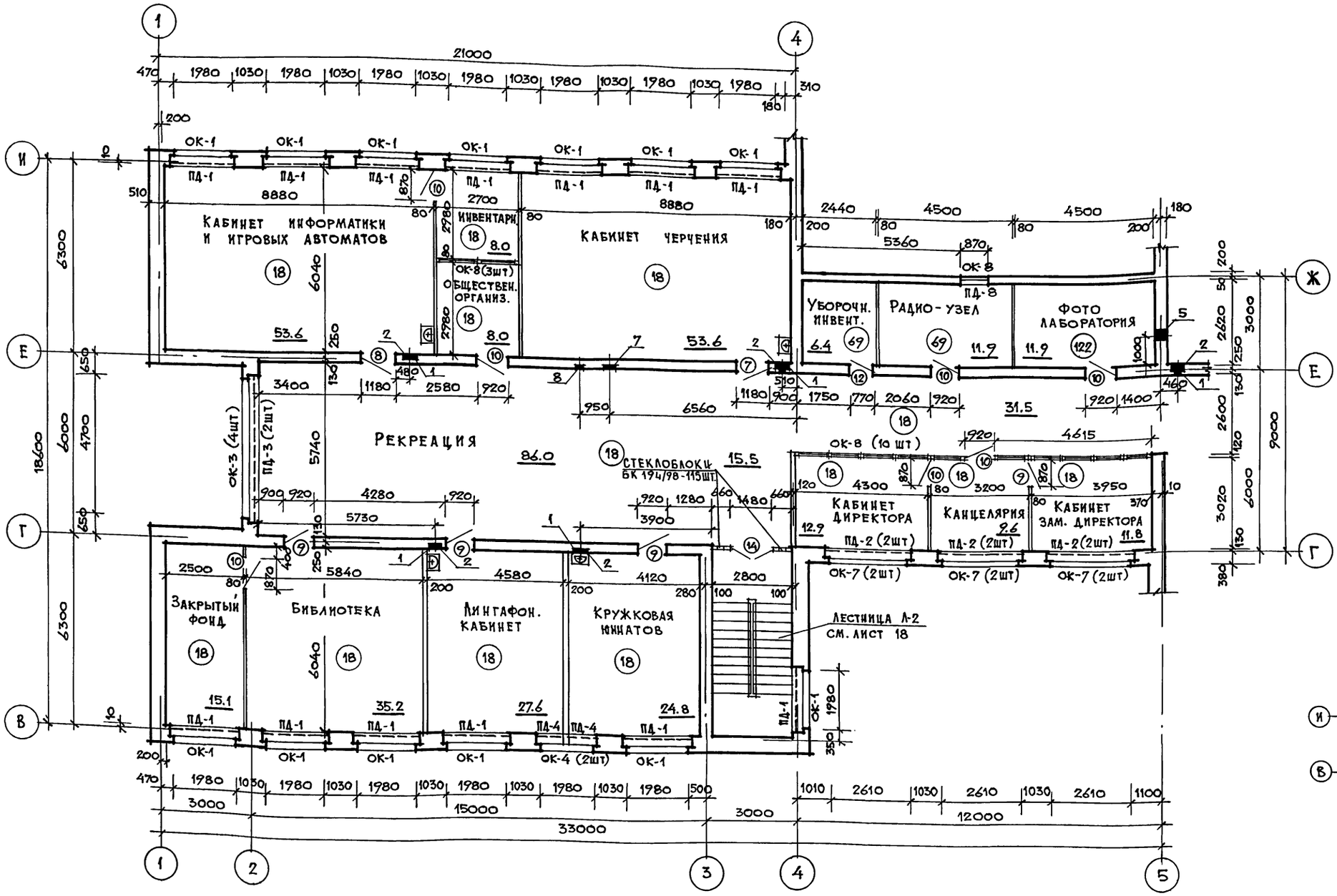

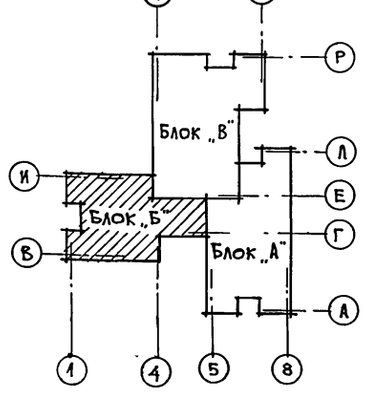

1. Данный лист см. совместно с листом 16.
2. Экспликацию отверстий см. на листе 13.
3. Развертки вентканалов см. на листах 40; 41.

				224-1-702.91	АС
Привязан:		Нормокон	Овакимьян	Неполная средняя школа на 9 классов (162 учащихся) со стенами из кирпича	Стадия: Р; Лист: 14; Листов:
		Нач. маст	Овакимьян		
		ГАП	Шишков		
		Архитект.	Савостина	Блок „Б" План 2-го этажа	ЦНИИЭП Граждансельстрой
Инв. №		Проверил	Шишков		

25225-01 18

Инв. № подл. | Подпись и дата | Взам. инв. №

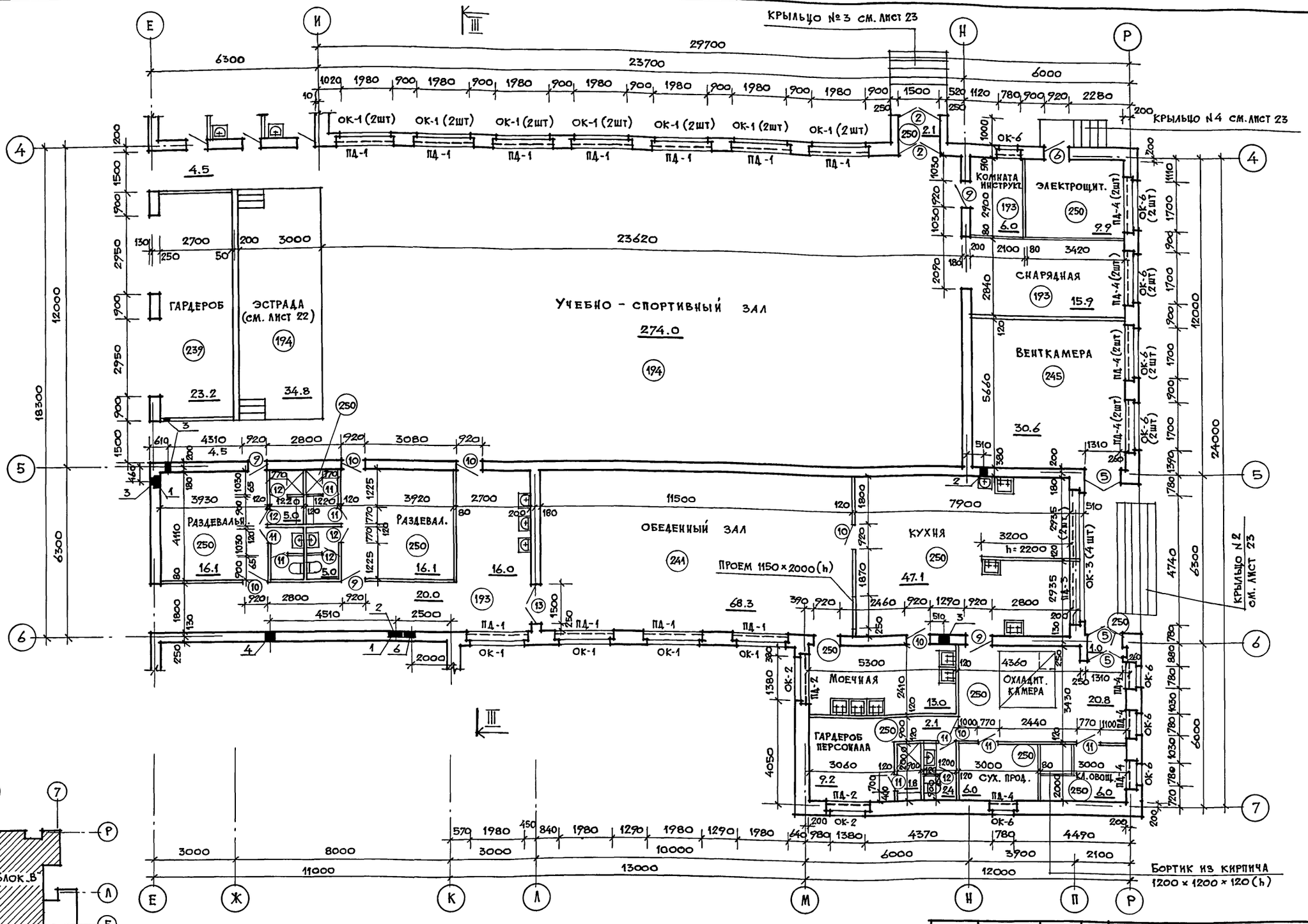

1. Разрез III – III см. лист 7.
2. Данный лист см. совместно с листом 16.
3. Экспликацию отверстий см. на листе 13.
4. Развертки вентканалов см. на листах 40; 41.

Привязан:	Нормокон.	Овакимьян		224-1-702.91		АС
	Нач. маст.	Овакимьян		Неполная средняя школа на 9 классов (162 учащихся) со стенами из кирпича	Стадия	Лист	Листов
	ГАП	Шишков			Р	15	
	Архитект.	Савостина		Блок „В" План 1-го этажа	Цниипэп Гражданскельстрой		
Инв. №	Провер.	Шишков					

Альбом 1

Инв. N подл. | Подпись и дата | Взам. инв. N

25225-01 19

Альбом 1

Спецификация столярных изделий

Марка поз	Обозначение	Наименование	Кол. на этаж 1	2	Всего
1	2	3	4	5	6
	Двери наружные				
1	1.136.5-19	ДН 24-15АЩР 2П	5	—	5
2	1.136.5-19	ДН 21-15ЩР 1П	4	—	4
3	1.136.5-19	ДС 21-9ЩР 2П	1	—	1
4	1.136.5-19	ДС 21-9ЩР 2ПЛ	1	—	1
5	1.136.5-19	ДС 21-13ГТ	3	—	3
6	1.136.5-19	ДС 19-9ГТ	1	—	1
	Двери внутренние				
7	1.136-10	ДГ 21-12	4	4	8
8	1.136-10	ДГ 21-12Л	6	4	10
9	1.136-10	ДГ 21-9	10	7	17
10	1.136-10	ДГ 21-9Л	11	11	22
11	1.136-10	ДГ 21-8	14	2	16
12	1.136-10	ДГ 21-8Л	15	4	19
13	1.136-10	ДГ 24-15	3		3
14	1.136-10	ДО 24-15	4	3	7
	Окна /$t_н$=-30°С/ основное решение				
ОК-1	ГОСТ 11214-86	ОР 21-21В	29	29	58
ОК-2	ГОСТ 11214-86	ОР 21-15В	17	15	32
ОК-3	ГОСТ 11214-86	ОР 21-12В	16	12	28
ОК-4	ГОСТ 11214-86	ОР 21-9В	2	2	4
ОК-5	ГОСТ 11214-86	ОР 12-21В	2	-	2
ОК-6	ГОСТ 11214-86	ОР 9-9	13	2	15
ОК-7	ГОСТ 11214-86	ОР 21-13.5В	4	6	10
ОК-8	ГОСТ 11214-86	ОС 12-9В	2	20	22
ОК-9		1-9-9	Чердак		11
	Окна /$t_н$=-20°С/ вариант				
ОК-1	ГОСТ 11214-86	ОС 21-21В	29	29	58
ОК-2	ГОСТ 11214-86	ОС 21-15В	17	15	32
ОК-3	ГОСТ 11214-86	ОС 21-12В	16	12	28
ОК-4	ГОСТ 11214-86	ОС 21-9В	2	2	4
ОК-5	ГОСТ 11214-86	ОС 12-21В	2	-	2
ОК-6	ГОСТ 11214-86	ОС 9-9	13	2	15
ОК-7	ГОСТ 11214-86	ОС 21-13.5В	4	6	10
ОК-8	ГОСТ 11214-86	ОС 12-9В	2	20	22
ОК-9	ГОСТ 11214-86	1-9-9	Чердак		11
	Окна /$t_н$=-40°С/ вариант				
ОК-1	1.236.5-12 В.2	ОРС 21-21В	29	29	58
ОК-2	1.236.5-12 В.2	ОРС 21-15В	17	15	32
ОК-3	1.236.5-12 В.2	ОРС 21-12В	16	12	28
ОК-4	1.236.5-12 В.2	ОРС 21-9В	2	2	4
ОК-5	1.236.5-12 В.2	ОВС 12-21В	2	—	2
ОК-6	1.236.5-12 В.2	ОРС 9-9	13	2	15
ОК-7	1.236.5-12 В.2	ОРС 21-13.5В	4	6	10
ОК-8	ГОСТ 11214-86	ОС 12-9В	2	20	22
ОК-9	ГОСТ 11214-86	1-9-9	Чердак		11

1	2	3	4	5	6
	Подоконные плиты /$t_н$=-30°С/ основное решение				
ПД-1	1.136.1-13 В.1	ПО 22.25.45-Т-4	29	22	51
ПД-2	1.136.1-13 В.1	ПО 16.25.45-Т-4	21	21	42
ПД-3	1.136.1-13 В.1	ПО 25.25.45-Т-4	8	6	14
ПД-4	1.136.1-13 В.1	ПО 10.25.45-Т	15	7	22
	Подоконные плиты /$t_н$=-20°С/ вариант				
ПД-1	1.136.1-13 В.1	ПО 22.15.45-Т-4	29	22	51
ПД-2	1.136.1-13 В.1	ПО 16.15.45-Т-4	21	21	42
ПД-3	1.136.1-13 В.1	ПО 25.15.45-Т-4	8	6	14
ПД-4	1.136.1-13 В.1	ПО 10.15.45-Т	15	7	15
	Подоконные плиты /$t_н$=-40°С/ вариант				
ПД-1	1.136.1-13 В.1	ПО 22.35.45-Т-4	29	22	51
ПД-2	1.136.1-13 В.1	ПО 16.35.45-Т-4	21	21	42
ПД-3	1.136.1-13 В.1	ПО 25.35.45-Т-4	8	6	14
ПД-4	1.136.1-13 В.1	ПО 10.35.45-Т	15	7	22

Ведомость отделки помещений

№ п.п	Наименование помещений	Пол (серия 2.244-1) в.4 Площадь м²	Вид отделки	№ узла по серии	Потолок Площадь м²	Вид отделки	Стены Площадь м²	Вид отделки	Низ стен, перегородок Площадь м²	Вид отделки	Высота мм	Примечан.
	1-й этаж											
1	Вестибюль, гардероб, тамбур	107.8	Мозаичная плитка	239	107.8	Водоэмульс. краска	93.0	Силикатная краска	—	—	—	См. примеч. п. 3
2	Рекреации, коридоры, раздевальная	284.0	Паркет	193	284.0	Клеевая краска	521.0	Силикатная краска	3.0	—	—	См. примеч. п. 2
3	Классные помещения, спальня, универсальное помещение	245.0	Дощатые	193	245.0	Клеевая краска	386.05	Силикатная краска	—	—	—	См. примеч. п. 2, 3
4	Мастерские, инвент., кружковые, кладовые, комн. мастера	245.8	Дощатые	193	245.8	Клеевая краска	188.9	Водоэмульс. краска	283.3	Улучшенная масляная краска	1800	См. примеч. п. 2, 3
5	Медкомната	16.6	Дощатые	193	16.6	Клеевая краска	46.8	Клеевая краска	—	—	—	См. примеч. п. 2, 3
6	Учебно-спортивный зал, снарядная, эстрада, комн. инстр.	330.7	Реечный	194	330.7	Водоэмульс. краска	478.6	Силикатная краска	—	—	—	См. прим. п. 3
7	Душевые, санузлы	47.0	Керамич. плитка	250	47.0	Водоэмульс. краска	109.1	Водоэмульс. краска	163.5	Глазуров. плитка	1800	
8	Артистические, инвентари.	17.1	Дощатые	193	17.1	Клеевая краска	106.9	Силикатная краска	—	—	—	
9	Обеденный зал	68.3	Керамич. плитка	250	68.3	Водоэмульс. краска	82.0	Силикатная краска	—	—	—	
10	Кухня моечная	60.1	Керамич. плитка	250	60.1	Масляная краска	43.5	Масляная краска	76.7	Глазуров. плитка	2100	
11	Загрузочная, тарная, коридоры, гардероб персонала	32.2	Керамич. плитка	250	32.2	Масляная краска	43.6	Масляная краска	46.4	Глазуров. плитка	1800	
12	Кладовая овощей кладовая сухих продуктов	12.0	Керамич. плитка	250	12.0	Масляная краска	24.25	Масляная краска	30.98	Глазуров. плитка	1800	
13	Электрощитовая	9.9	Керамич. плитка	250	9.9	Известковая побел.	14.6	Масляная краска	20.2	Глазуров. плитка	1600	
14	Венткамера	30.6	Бетонный	245	30.6	Известковая побелка	61.6	Известковая побелка	—	—	—	См. прим. п. 3
15	Тамбуры	20.9	Керамич. плитка	250	20.9	Водоэмульс. краска	99.9	Силикатная краска	—	—	—	См. прим. п. 3
	2-й этаж											
16	Рекреации, коридоры	337.3	Паркет	18	337.3	Клеевая краска	134.6	Силикатная краска	—	—	—	См. прим. п. 3
17	Учебные кабинеты, кружковые, инвентарные	371.3	Доски	18	371.3	Клеевая краска	591.8	Силикатная краска	—	—	—	См. прим. п. 2, 3
18	Дирекция, канцел., зам. директ. библиот., учительск. общ. ортан	142.3	Паркет	18	142.3	Клеевая краска	277.3	Силикатная краска	—	—	—	См. прим. п. 2, 3
19	Лаборантские, инвентарные, технич. персонал	133.8	Линолеум	69	133.8	Водоэмульс. краска	209.3	Водоэмульс. краска	—	—	—	См. прим. п. 3
20	Фотолаборатория	11.9	Керамич. плитка	122	11.9	Водоэмульс. краска	16.3	Водоэмульс. краска	24.5	Глазуров. плитка	1600	См. прим. п. 3
21	Радио-узел, уборочн. инв.	18.3	Линолеум	69	18.3	Водоэмульс. краска	68.4	Водоэмульс. краска	—	—	—	См. прим. п. 3
22	Санузлы	18.4	Керамич. плитка	122	18.4	Масляная краска	44.0	Водоэмульс. краска	66.1	Глазуров. плитка	1800	
23	Лестницы	29.6	Керамич. плитка	121	69.2	Водоэмульс. краска	129.9	Водоэмульс. краска	64.6	Масляная краска	1800	

Примечания:

1. Двери лестничных клеток ДО 24-15 с уплотненным притвором самозакрывающиеся с дверным закрывателем ЗД-1.
2. В местах установки умывальников стену выложить глазурованной плиткой. Площадь отделки 1 м². Общяя площадь – 12.0 м².
3. Площадь окраски стен подсчитана без учета проемов.
4. Расход материалов:
   плинтуса /тип ПЛ3/ - 1500 п.м.
   наличники /тип Н-1/ - 690 п.м.
5. Данный лист см. совместно с листами 11 ÷ 15.

Привязан:

Инв. №

Нормоконт	Овакимьян	
Нач. маст	Овакимьян	
ГАП	Шишков	
Архит.	Савостина	
Провер.	Шишков	

224-1-702.91 Ас

Неполная средняя школа на 9 классов (162 учащихся) со стенами из кирпича

Стадия	Лист	Листов
Р	16	

Спецификация столярных изделий. Ведомость отделки помещений.

ЦНИИЭП Граждансельстрой

Инв. № подл. | Подпись и дата | Взам. инв. №

Альбом 1

Развертка стены эстрады по оси „Ж"



Развертка стены спальни-игровой по оси „Е"



Развертка стены столовой по оси „5"

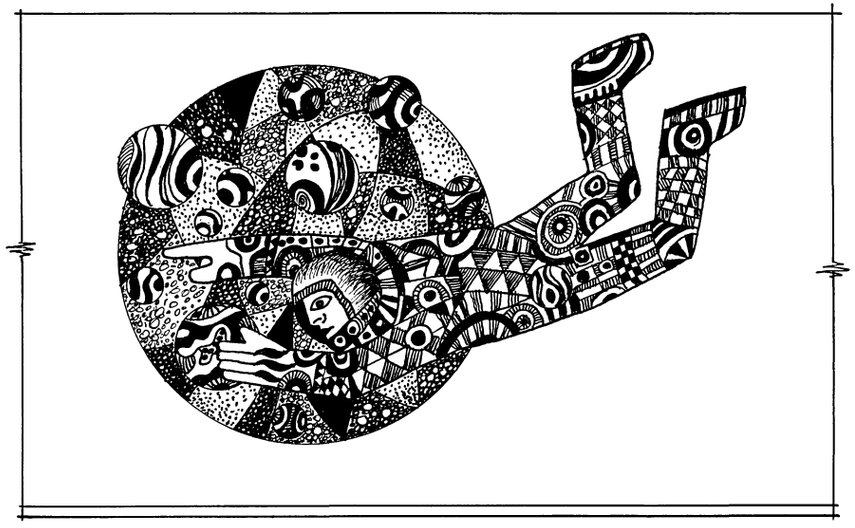

Развертка стены вестибюля по оси „5"

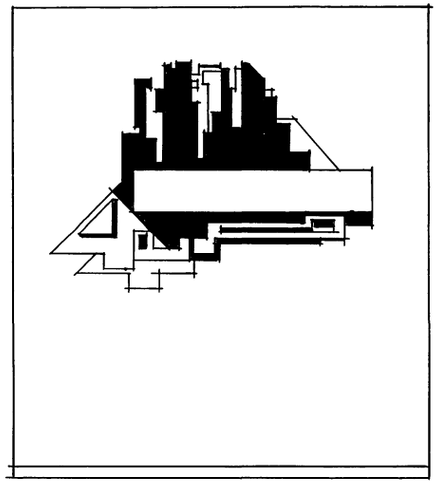

Примечание

Заказ на выполнение панно передать комбинату декоративного оформительского искусства

						224-1-702.91	АС
Привязка			нач.маст.	Овакимьян		Неполная средняя школа на 9 классов (162 учащихся) со стенами из кирпича	Стадия: Р; Лист: 17; Листов:
			ГАП	Шишков			
Инв. №						Развертки стен (интерьеры)	ЦНИИЭП гражданельстрой

25225-01 21

Инв. № подл. | Подпись и дата | Взам. инв. №

АЛЬБОМ 1

Лестница Л-1

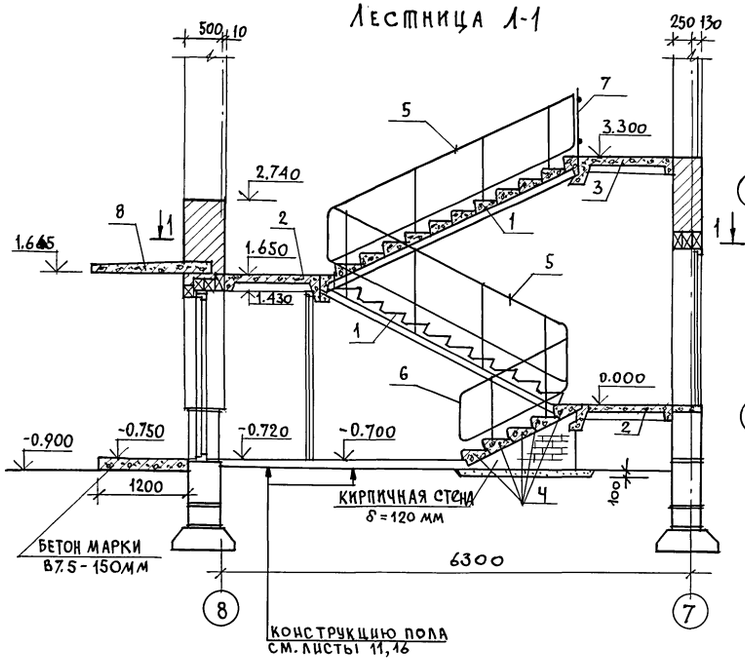

1-1

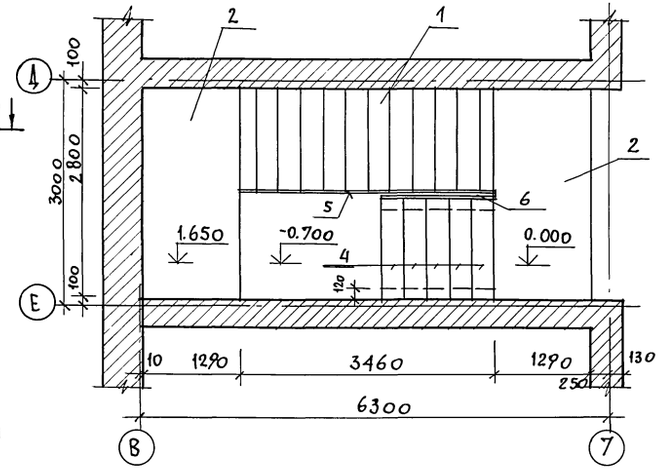

NN п/п	ОБОЗНАЧЕНИЕ	НАИМЕНОВАНИЕ	КОЛ-ВО НА 1 ЛЕСТН.	МАССА ЕД. КГ	ПРИМ.
	ЛЕСТНИЦА Л-1				
1	1.251.1-4 В.1	ЛЕСТНИЧН. МАРШ 2ЛМФ 39.14.17-5	2	1420	
2	1.252.1-4 В.1	ЛЕСТН. ПЛОЩАДКА ЛПФ 28.13-5	2	1200	
3	1.252.1-4 В.1	ЛЕСТН. ПЛОЩАДКИ ЛПФ 28-13В-5	1	1360	
4	ГОСТ 8717.1-84	Ж.Б. СТУПЕНИ ЛС14	5	150	
5	1.256-1	ОГРАЖДЕНИЕ ЛЕСТНИЧНЫХ МАРШЕЙ ОЛ-33-1	2	39.5	
6	1.256-1	ОГРАЖДЕНИЕ ЛЕСТНИЦ ОЛ-9-1	1	21	
7	1.256-1	ОГРАЖДЕНИЕ ВЕРХНЕЙ ПЛОЩАДКИ ОВП-30-1	1	18.8	
8	1.137.1-9 В.1	Ж.Б. БАЛКОННАЯ ПЛИТА ПБК 24.12-5а	1	953	
	ЛЕСТНИЦА Л-2				
1	1.251-1-4 В.1	ЛЕСТНИЧН. МАРШ 2ЛМФ 39.14.17-5	2	1420	
2	1.252.1-4 В.1	ЛЕСТН. ПЛОЩАДКИ ЛПФ 28.13-5	2	1200	
3	1.252.1-4 В.1	ЛЕСТН. ПЛОЩАДКА ЛПФ 28-13В-5	1	1360	
5	1.256.2-2 В.1	ОГРАЖДЕНИЕ ЛЕСТНИЧНЫХ МАРШЕЙ ОЛ-33-1	2	39.5	
7	1.2562-2 В.1	ОГРАЖДЕНИЕ ВЕРХНЕЙ ПЛОЩАДКИ ОВП-30-1	1	18.8	

Лестница Л-2

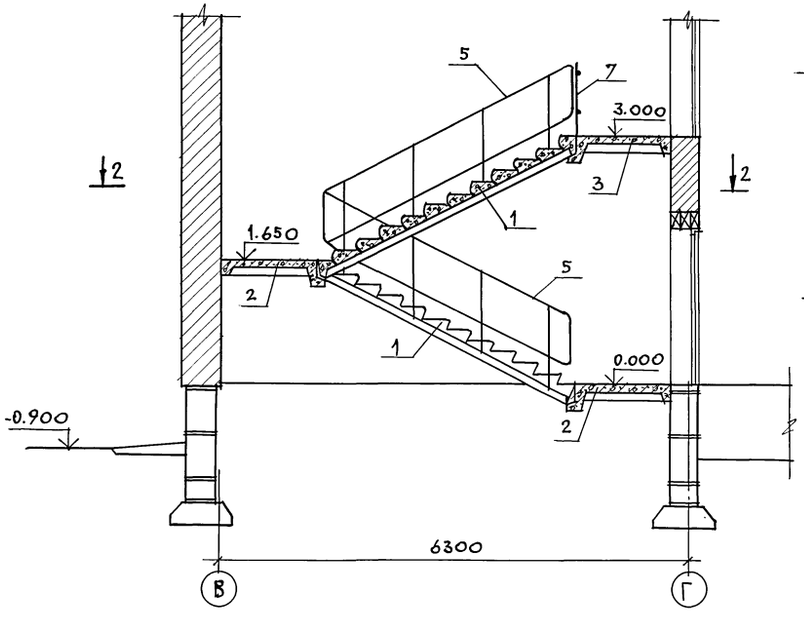

2-2

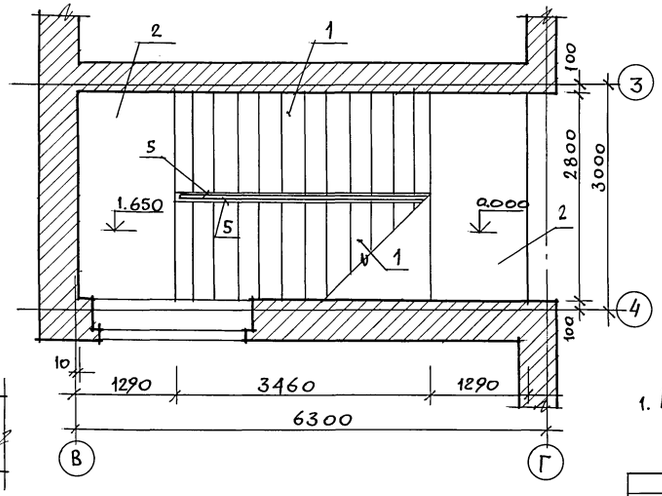

1. Данный лист см. совместно с листами 11, 13.

224-1-702.91 АС

ПРИВЯЗАН	НОРМОК.	ОВАКИМЬЯН		НЕПОЛНАЯ СРЕДНЯЯ ШКОЛА НА 9 КЛАССОВ (162 УЧАЩИХСЯ) СО СТЕНАМИ ИЗ КИРПИЧА	СТАДИЯ	ЛИСТ	ЛИСТОВ
	НАЧ. МАСТ	ОВАКИМЬЯН			Р	18	
	ГАП.	ШИШКОВ		ВНУТРИКВАРТИРНЫЕ ЛЕСТНИЦЫ Л-1 ; Л-2.	ЦНИИЭП ГРАЖДАНСЕЛЬСТРОЙ		
	ИСПОЛН.	ЧУЛКОВА					
ИНВ. N	ПРОВЕР.	СЕГЕНЬ					

ИНВ. N ПОДЛ | ПОДПИСЬ И ДАТА | ВЗАМ. ИНВN

Альбом 1

План-схема перегородок из гипсобетонных панелей 1 этажа

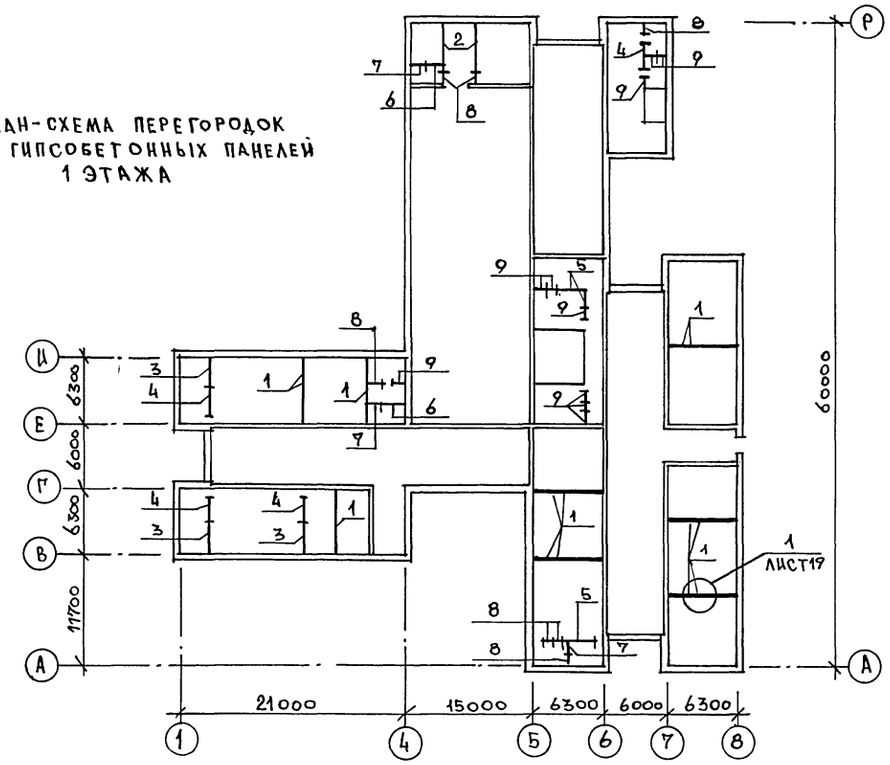

План-схема перегородок из гипсобетонных панелей 2 этажа

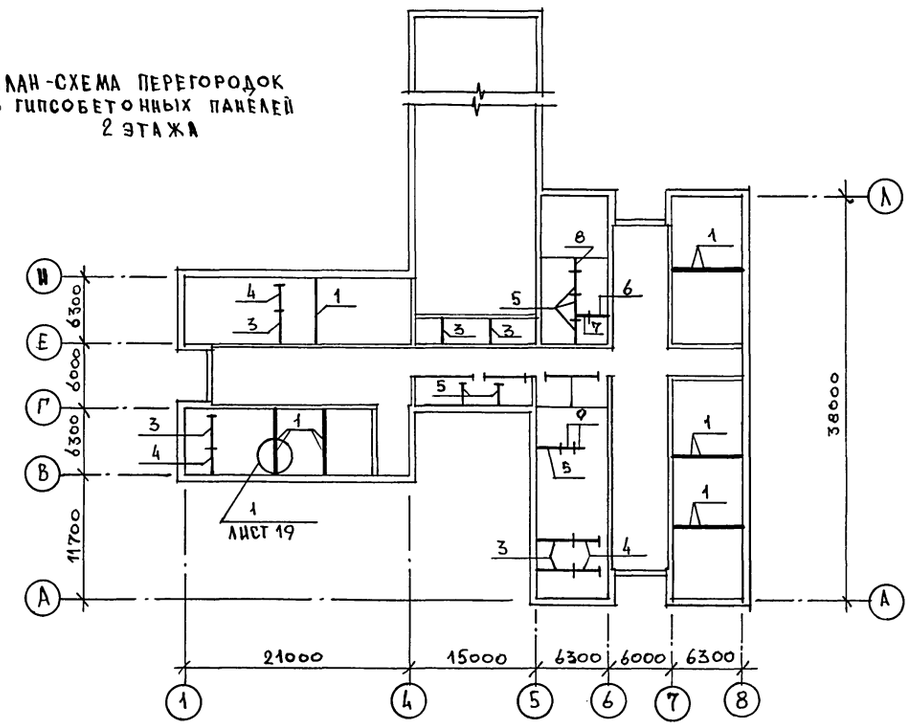

Спецификация на гипсобетонные перегородки

Поз.	Обозначение	Наименование	Кол-во по блокам			Всего на здание	Масса един. кг
			Блок „А"	Блок „Б"	Блок „В"		
1	Серия 1.231.9-7	ПГ 60.30.8-5Г	16	9		25	1880
2	Серия 1.231.9-7	ПГ 45.30.8-5Г			2	2	1410
3	Серия 1.231.9-7	ПГ 27.30.8-5Г	2	7		9	845
4	Серия 1.231.9-7	ПГ 24.30.8-5Г	2	5	1	8	750
5	Серия 1.231.9-7	ПГ 21.30.8-5Г	5	2	2	9	660
6	Серия 1.231.9-7	ПГ 17.30.8-5Г	1	1	1	3	535
7	Серия 1.231.9-7	ПГ 12.30.8-5Г	2	1	1	4	375
8	Серия 1.231.9-7	ПГ 11.30.8-5Г	4	1	3	8	345
9	Серия 1.231.9-7	ПГ 10.30.8-5Г	2	1	9	12	310

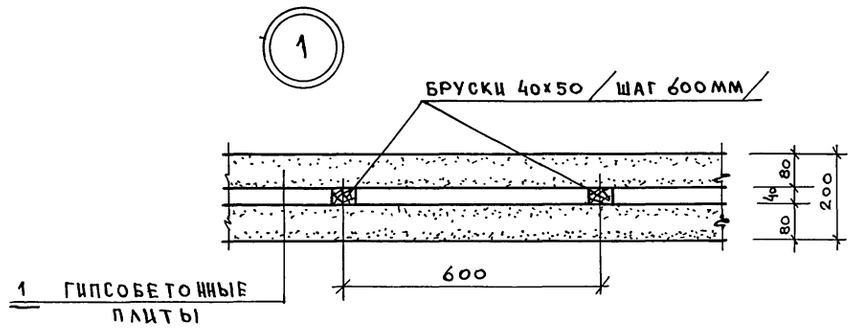

1. Перегородки, не обозначенные позицией – кирпичные.
2. Расход брусков сечением 40×50 — 400 п.м.
3. Данный лист смотреть совместно с листами 11 ÷ 15.

						224-1-702.91		
Привязан:			Норм. к.	Овакимьян		Неполная средняя школа на 9 классов/162 учащихся/ со стенами из кирпича	Стадия	Лист	Листов
			Нач. маст.	Овакимьян			Р	19	
			ГАП	Шишков					
			Исполн	Сегень		План гипсобетонных перегородок.	ЦНИИЭП Гражданстальстрой		
Инв. №									

Инв. № подл. | Подпись и дата | Взам. инв. №

Альбом 1

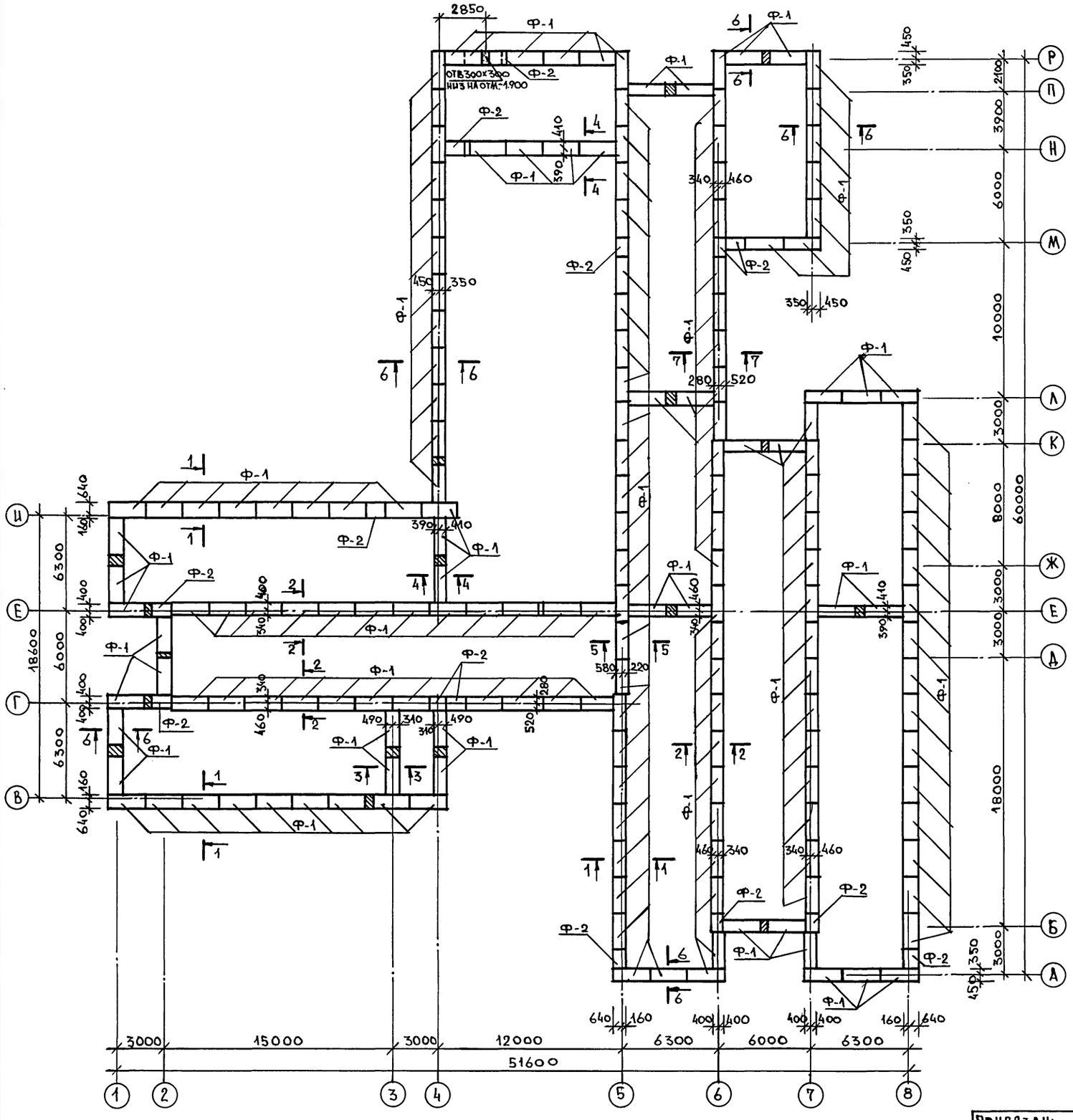

Спецификация сборных элементов на фундаменты

Марка по проекту	Обозначение	Наименование	Кол.	Масса един кг	Примеч
	Фундаментные плиты				
Ф-1	ГОСТ 13580-85	ФЛ 8.24-4	184	1395	
Ф-2	ГОСТ 13580-85	ФЛ 8.12-4	14	685	
	Фундаментные блоки				
Ф-3	ГОСТ 13579-78	ФБС 24.4.6	400	1300	
Ф-4	ГОСТ 13579-78	ФБС 12.4.6	25	640	
Ф-5	ГОСТ 13579-78	ФБС 12.4.3	213	310	

Схема расчетных нагрузок

Таблица нормативных нагрузок на фундамент

NN сечениц	Нагрузка Т/п.м	Отметка на которой дана нагрузка
1-1	9.85	-0.080
2-2	9.98	
3-3	4.76	
4-4	12.16	
5-5	10.17	

1. Сечения фундаментов см. на листе 21.
2. Данный лист см. совместно с листами 11 ÷ 15.

Инв. № подл. | Подпись и дата | Взам. инв. №

Привязан:

Инв. №

Норм. к.	Овакимьян		224-1-702.91 АС
Нач. маст	Овакимьян		
ГАП	Шишков		Неполная средняя школа на 9 классов/162 учащихся/ со стенами из кирпича
Исполн.	Сегень		План фундаментов

Стадия	Лист	Листов
Р	20	

ЦНИИЭП Граждансельстрой

Альбом 1

1 - 1

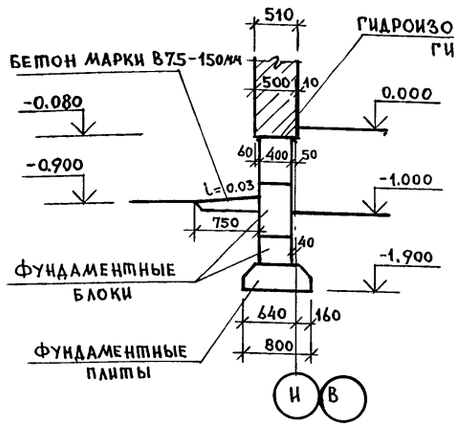

2 - 2

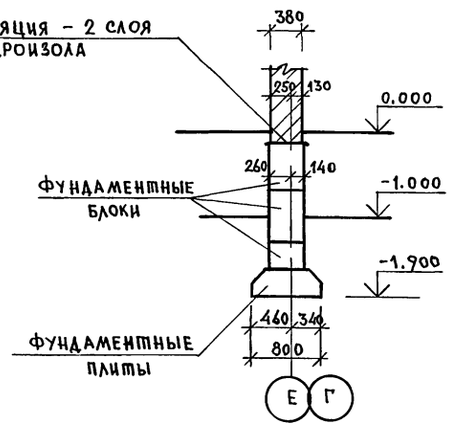

3 - 3

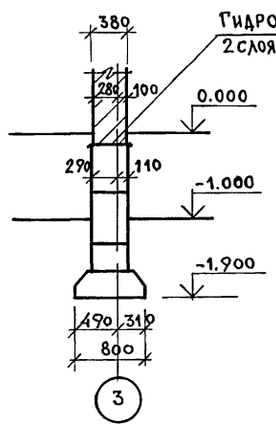

4 - 4

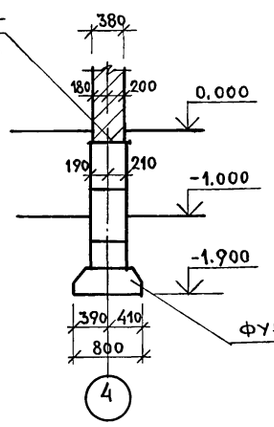

5 - 5

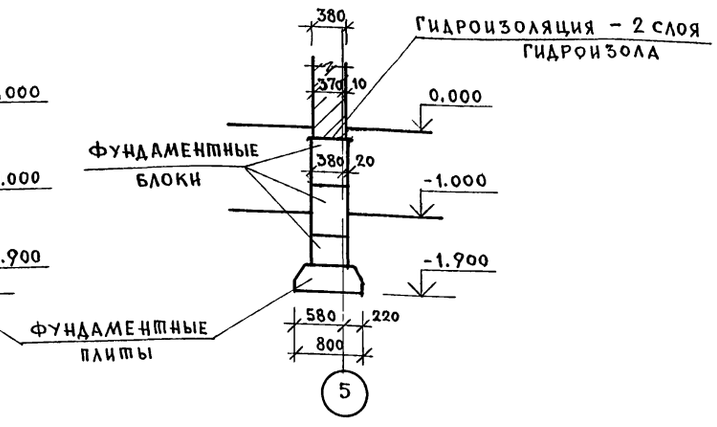

6 - 6

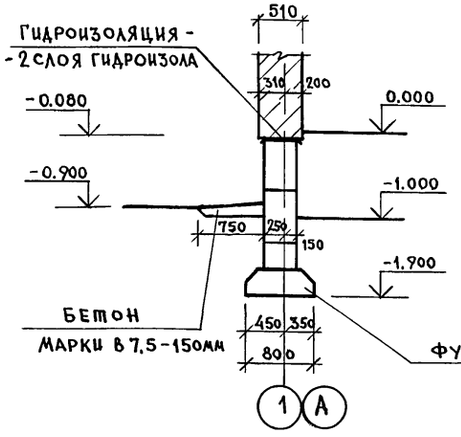

7 - 7

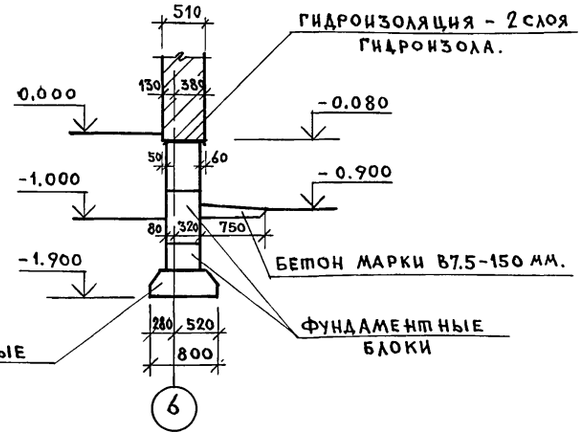

1. ФУНДАМЕНТНЫЕ ЖЕЛЕЗОБЕТОННЫЕ ПЛИТЫ УКЛАДЫВАЮТСЯ НА ПЕСЧАНУЮ ПОДУШКУ ТОЛЩИНОЙ 100 ММ.
2. ФУНДАМЕНТНЫЕ БЛОКИ УКЛАДЫВАЮТСЯ НА РАСТВОРЕ М-50 С ПЕРЕВЯЗКОЙ ВЕРТИКАЛЬНЫХ ШВОВ ГЛУБИНОЙ НЕ МЕНЕЕ 300 ММ. ВСЕ ЗАДЕЛКИ ПО МЕСТУ ВЫПОЛНЯЮТСЯ ИЗ БЕТОНА В7.5 ИЛИ КИРПИЧА ГЛИНЯНОГО ОБЫКНОВЕННОГО ПОЛНОТЕЛОГО ПО ГОСТ 530-80 М-100 НА РАСТВОРЕ М-50.
3. ГОРИЗОНТАЛЬНАЯ ГИДРОИЗОЛЯЦИЯ НА ОТМ. -0.080 ВЫПОЛНЯЕТСЯ ИЗ ДВУХ СЛОЕВ ТОЛЯ ИЛИ ГИДРОИЗОЛА, НАКЛЕЕННЫХ НА ДЕГТЕВОЙ МАСТИКЕ, ПО ВЫРАВНЕННОЙ ПОВЕРХНОСТИ ЦЕМЕНТНЫМ РАСТВОРОМ СОСТАВА 1:2.
4. ВОКРУГ ЗДАНИЯ - БЕТОННАЯ ОТМОСТКА ШИРИНОЙ 750 ММ С УКЛОНОМ 0.03 ПО СЕРИИ 2.110-1 ВЫП. 1 (СМ. СЕЧ. 1-1).
5. ЦОКОЛЬ ОБЛИЦОВЫВАЕТСЯ ПЛИТКОЙ „КАБАНЧИК".
6. ДАННЫЙ ЛИСТ СМОТРЕТЬ СОВМЕСТНО С ЛИСТОМ 20.

				224-1-702.91			АС
ПРИВЯЗАН	НОРМОК.	ОВАКИМЬЯН		НЕПОЛНАЯ СРЕДНЯЯ ШКОЛА НА 9 КЛАССОВ /162 УЧАЩИХСЯ/ СО СТЕНАМИ ИЗ КИРПИЧА	СТАДИЯ	ЛИСТ	ЛИСТОВ
	НАЧ.МАСТ	ОВАКИМЬЯН			Р	21	
	ГАП	ШИШКОВ					
	ИСПОЛН.	СЕГЕНЬ		СЕЧЕНИЯ ФУНДАМЕНТА 1-1 ÷ 7-7	ЦНИИЭП ГРАЖДАНСЕЛЬСТРОЙ		
ИНВ. №	ПРОВЕР.	ЧУЛКОВА					

ИНВ. № ПОДЛ. | ДАТА И ПОДПИСЬ | ВЗАМ. ИНВ. №

АЛЬБОМ 1

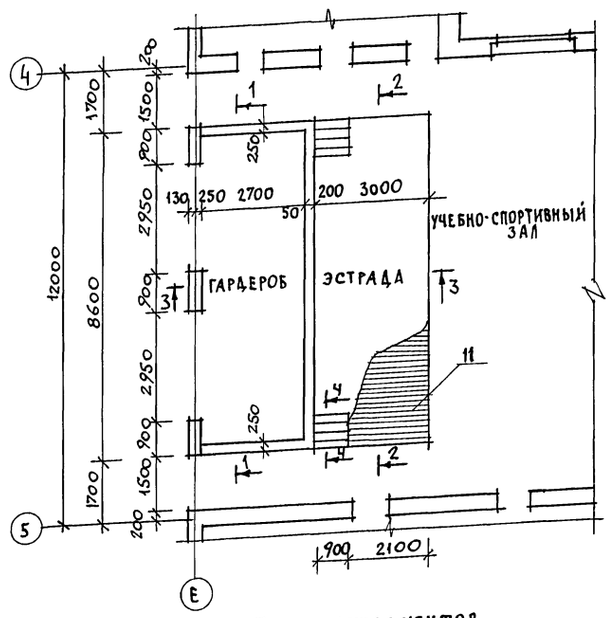

ПЛАН ФУНДАМЕНТОВ

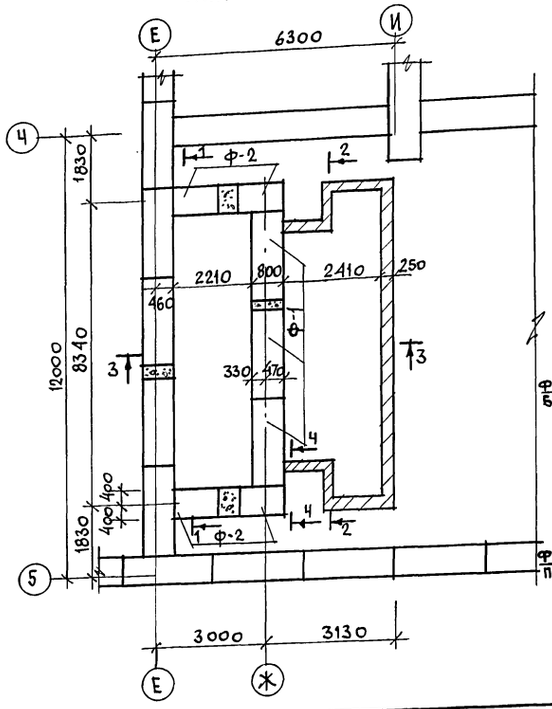

1-1

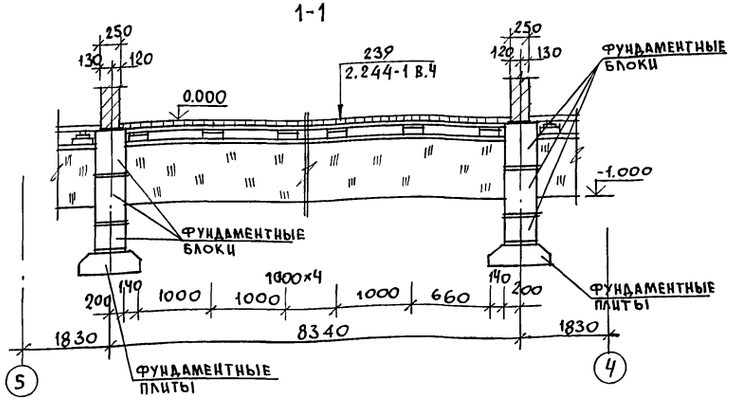

2-2

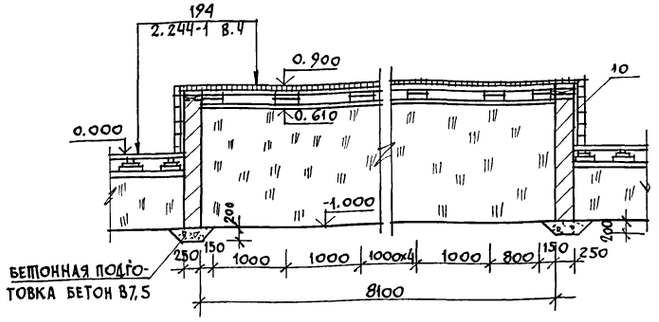

3-3

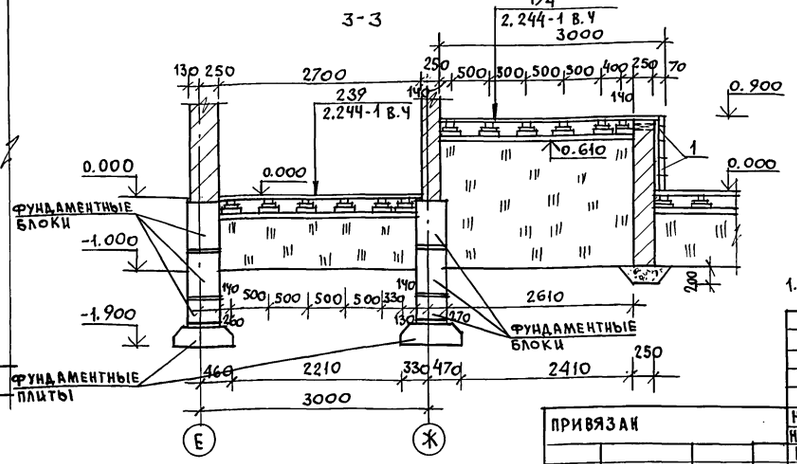

Спецификация сборных элементов на фундамент

Марка по пр-ту	Обозначение	Наименование	Кол.	Масса ед.т	Прим.
	Фундаментные плиты				
Ф-1	ГОСТ 13580-85	ФЛ8.24-4	3		
Ф-2	ГОСТ 13580-85	ФЛ8.12-4	4		
	Фундаментные блоки				
Ф-3	ГОСТ 13579-78	ФБС 24.4-6	15	1,30	
Ф-4	ГОСТ 13579-78	ФБС 12.4.6	9	0,64	
Ф-5	ГОСТ 13579-78	ФБС 12.4.3	6	0,31	

Спецификация материалов на индивидуальные изделия

Марка поз.	Обозначение	Наименование	Кол	Масса ед. шт	Прим.
1	ГОСТ 8486-86	Доска 150×30 п.м	74,97	2,7	
2	ГОСТ 8486-86	Доска 150×30 п.м	24,96	2,7	
3	ГОСТ 8486-86	Доска 900×130×30	16	2	
4	ГОСТ 8486-86	Доска 900×150×30	8	2,43	
5	ГОСТ 8486-86	Доска 150×130×30	8	0,35	
6	ГОСТ 8486-86	Доска 330×130×30	8	0,77	
7	ГОСТ 8486-86	Доска 510×130×30	8	1,19	
8	ГОСТ 8486-86	Доска 690×130×30	8	1,61	
9	ГОСТ 8486-86	Доска 900×180×30	2	2,9	
10	ГОСТ 8486-86	Брусок 840×40×40	13	0,79	
11	ГОСТ 8486-86	Рейки 60×60 п.м	400	2,16	

4-4

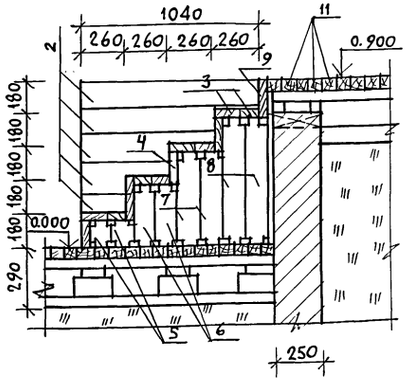

1. Данный лист см. совместно с листом 15.

ПРИВЯЗАН	НОРМОК.	Овакимьян		224-1-702.91	АС
	НАЧ. МАСТ	Овакимьян			
	ГАП	Шишков			
	ИСПОЛН.	Фидро			
ИНВ. N	ПРОВЕР	Сегень			

Неполная средняя школа на 9 классов (162 учащихся) со стенами из кирпича

Эстрада. План фундаментов. Сечения

Стадия	Лист	Листов
Р	22	

ЦНИИЭП Гражданселстрой

ИНВ. N | ПОДП. | ПОДПИСЬ И ДАТА | ВЗАМ. ИНВ. N

25225-01 26

Альбом 1

Фрагмент плана крыльца № 1

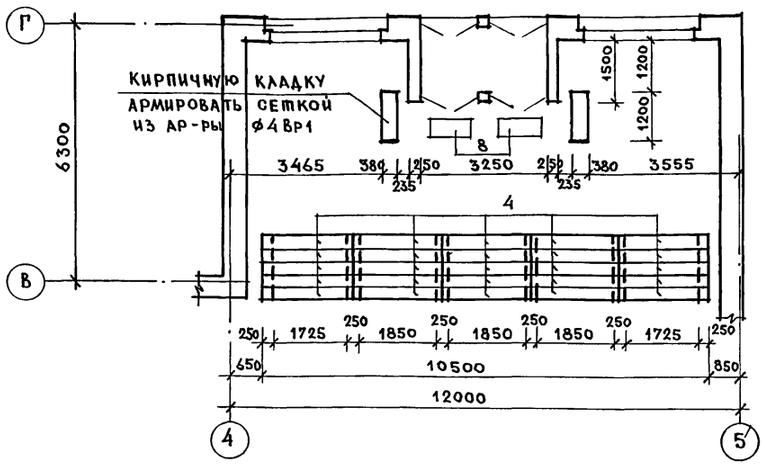

План фундаментов

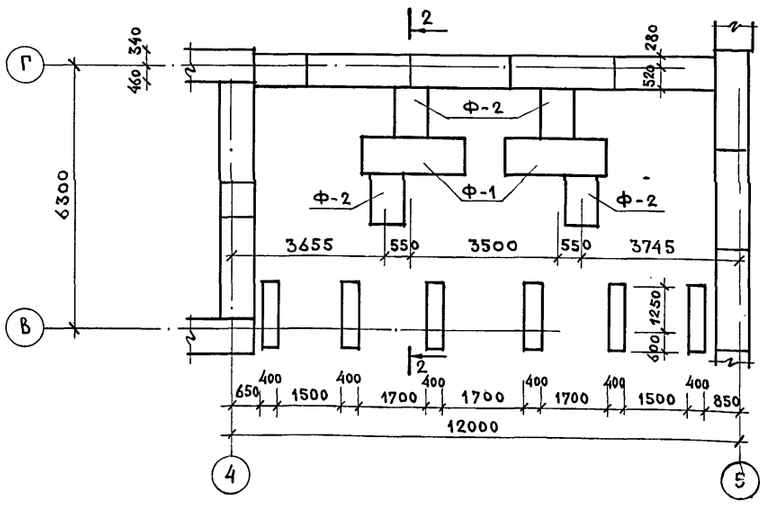

Фрагмент плана крыльца № 2

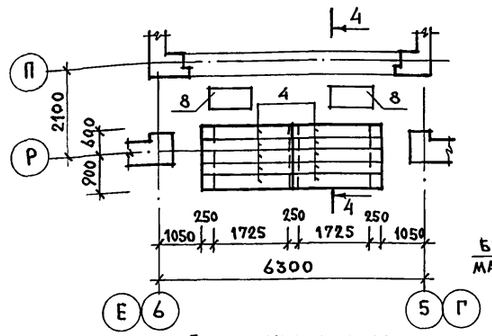

План фундаментов

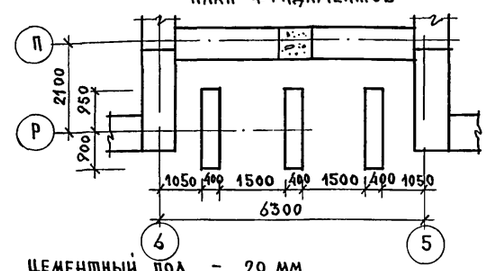

4 - 4

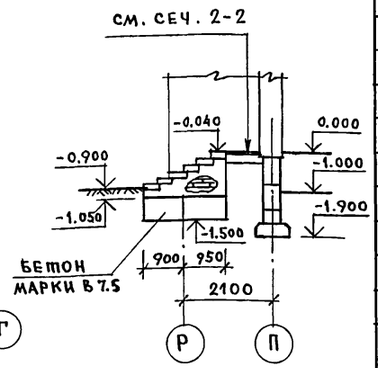

План покрытия крыльца № 3

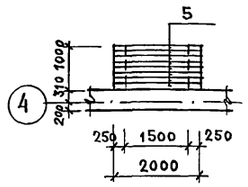

Марка поз.	Обозначение	Наименование	Кол. на дом	Масса един. кг	Примеч.
		Сборные жел. бетонные изделия			
1	Серия 1.141-1 вып. 60	ПК 36.12-3Т	4	1280	
2	Серия 1.038.1-1	Перемычки 4ПБ 48-8	9	418	
3	Серия 1.038.1-1	Перемычки 3ПБ 36-4	2	240	
4	Серия 1.255.1-1	Ступени плоские СНК 21.35-6	60	250	
Ф-1	Гост 13580-85	ФЛ 8.24.4	2	1395	
Ф-2	Гост 13580-85	ФЛ 8.12.4	6	685	
Ф-3	Гост 13579-78	ФБС 24.4.6	4	1300	
Ф-4	Гост 13579-78	ФБС 12.4.3	10	310	
Ф-5	Гост 13579-78	ФБС 12.4.6	4	640	
5	Серия 1.038.1-1	Перемычки 2ПБ 19-3	8	81	
6	Гост 8717.1-84	Жел.бет. ступени АС-11	6	113	
		Бетон В7.5	12.0м³		
		Металлические изделия			
7	Гост 5781-85	Арматура ф4 Вр1 п.м.	3140.0	0.099	
8	Альбом I лист 24	Металлич. решетка МР-1	7	56.7	

Цементный пол – 20 мм
Бетонная подготовка из бето на В7.5 – 100мм армированная сеткой ф4 Вр1 шаг 100×100
Плотно утрамбованный
Грунт

2 - 2

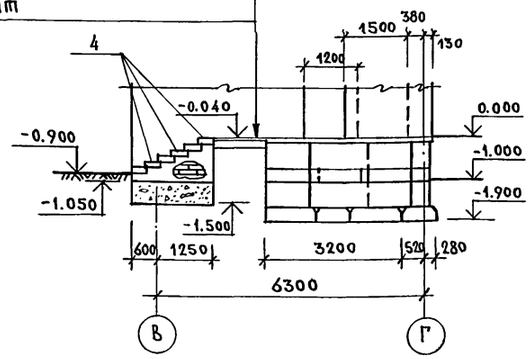

Фрагмент плана крыльца № 3 и № 4.

3 - 3

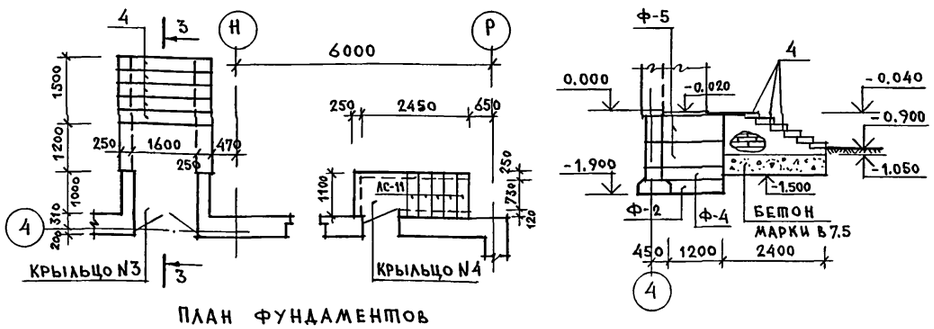

План фундаментов

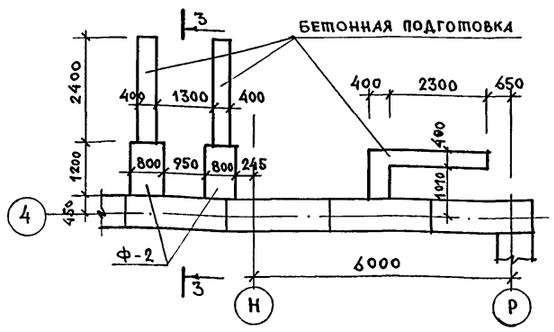

План стропил

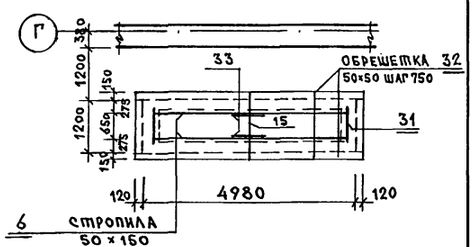

План перекрытия главного входа

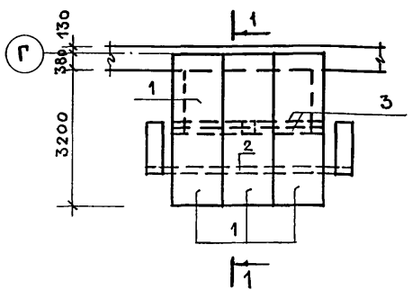

1 - 1

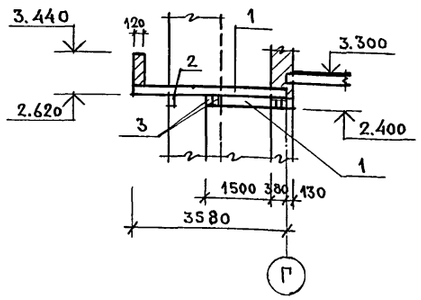

План перекрытия на отм 12.150

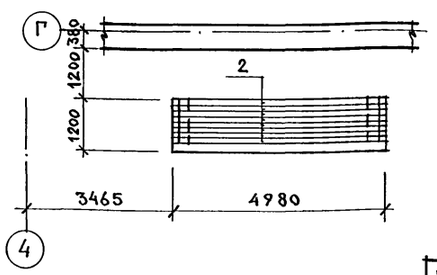

1. Спецификацию на деревянные изделия см. лист 43.
2. Данный лист см. совместно с листами 13; 15.

Привязан			224-1-702.91		АС
	Нормок.	Овакимьян			
	Нач.маст	Овакимьян			
	ГАП	Шишков			
	Исполнил	Сегень	Неполная средняя школа на 9 классов /162 учащихся/ со стенами из кирпича	Стадия: Р	Лист: 23	Листов:
	Проверил	Чулкова	Крыльца №1 ÷ №4. Спецификация.	ЦНИИЭП Граждансельстрой		
Инв. №						

Инв. № подл. | Дата и подпись | Взам. инв. №

Фрагмент фасада главного входа

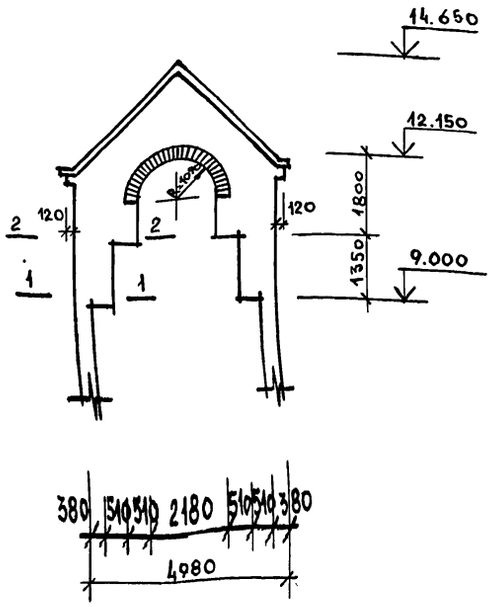

1 – 1 ; 2-2

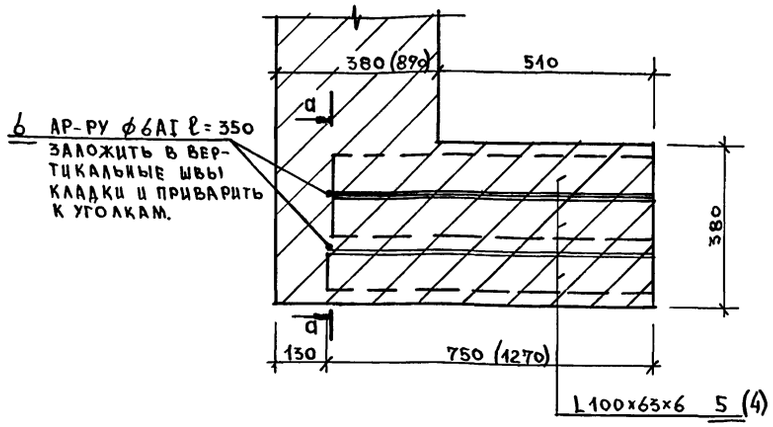

/РАЗМЕРЫ В СКОБКАХ ДАНЫ ДЛЯ СЕЧ. 2-2./

а – а

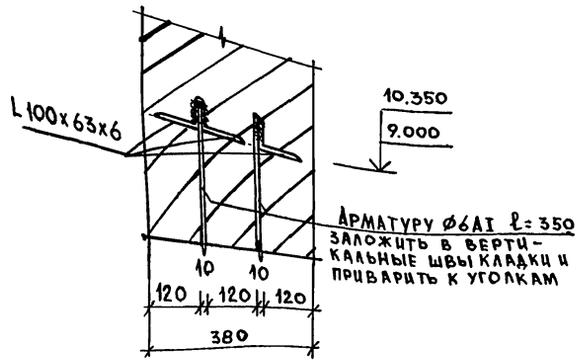

Спецификация на металлическую решетку МР-1

Марка поз.	Обозначение	Наименование	Кол	Масса ед. кг	Примеч.
1	ГОСТ 8509-86	L 50х5 ℓ=1000	2	3.85	
2	ГОСТ 8509-86	L 50х5 ℓ = 500	2	1.96	
3	ГОСТ 103-76	–45х4 п.м.	32.0	1.41	

Металлическая решетка МР-1

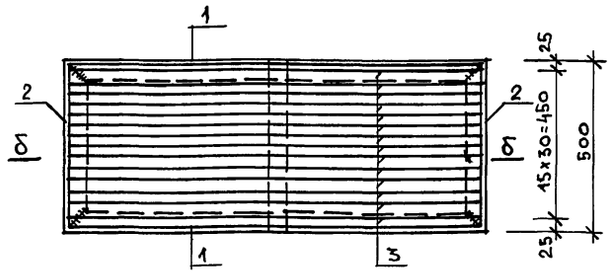

б – б

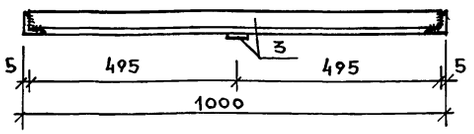

Спецификация металлических деталей на главный вход

Марка поз.	Обозначение	Наименование	Кол	Масса ед. кг	Примеч.
4	ГОСТ 8510-86	L100х63х6 ℓ = 1270	6	9.56	
5	ГОСТ 8510-86	L100х63х6 ℓ = 760	6	5.72	
6	ГОСТ 5781-85	АР-РА ф6АI ℓ=350	8	0.08	

1. Данный лист см. совместно с листами 13; 23

Инв. № подл. | Подпись и дата | Взам. инв. №

Привязан:

Инв. №

Норм. К.	Овакимьян	
Нач. мас.	Овакимьян	
ГАП	Шишков	
Исполн.	Сегень	

224-1-702.91 АС

Неполная средняя школа на 9 классов/162 учащихся/ со стенами из кирпича

Стадия	Лист	Листов
Р	24	

Фрагмент фасада главного входа. Металлическая решетка МР-1

ЦНИИЭП Гражданельстрой

25225-01 28

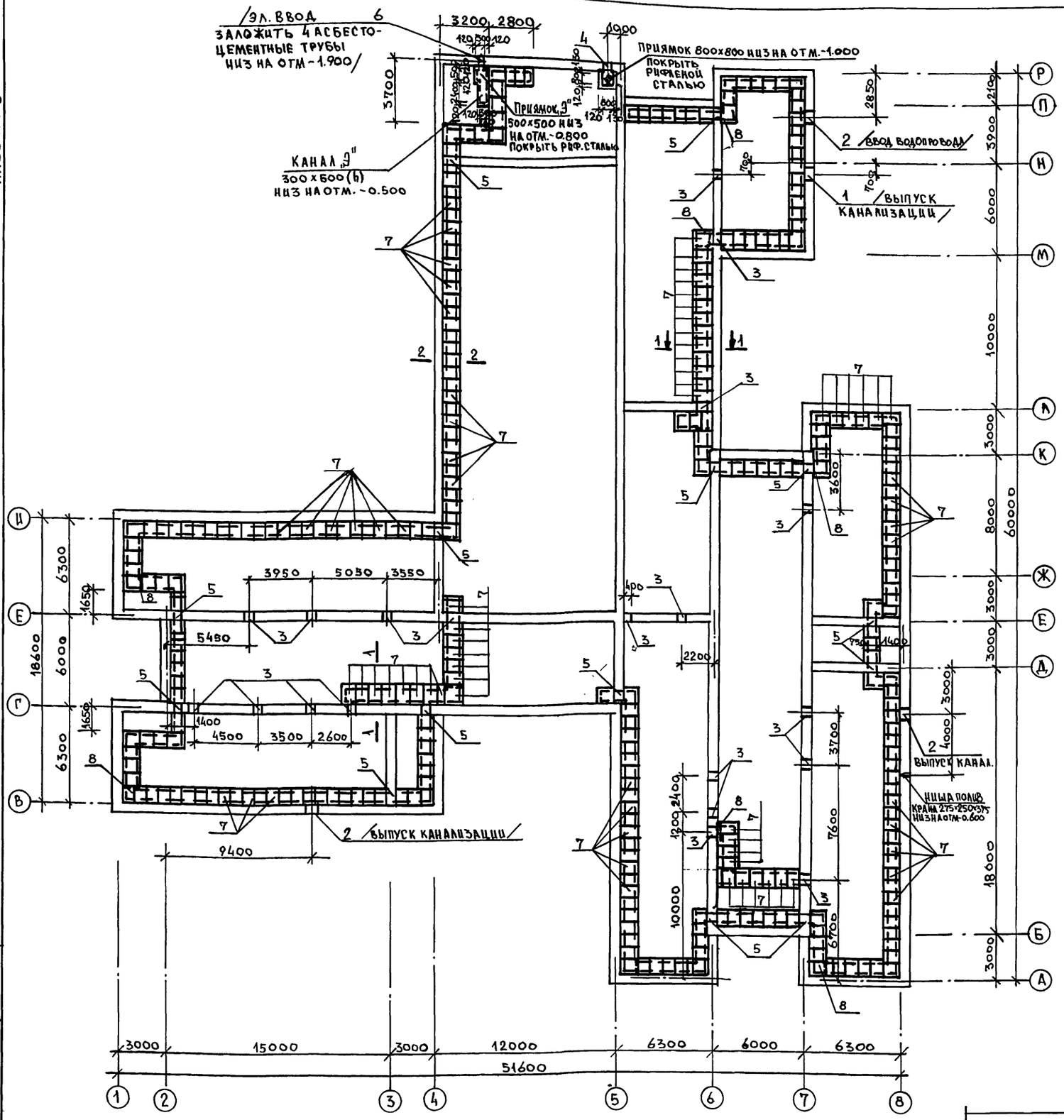

1-1; 2-2

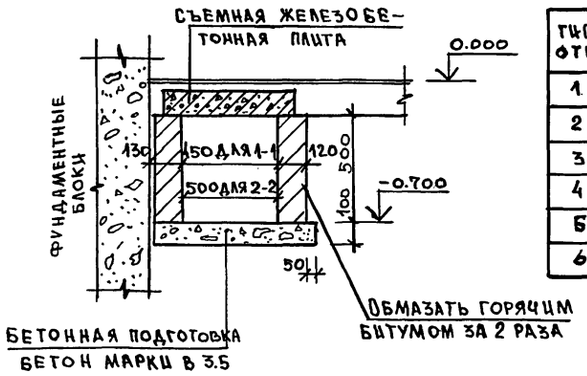

ЭКСПЛИКАЦИЯ ОТВЕРСТИЙ

ТИП ОТВ.	РАЗМЕРЫ, ММ В	РАЗМЕРЫ, ММ Н	ОТМ. НИЗА	НАЗНАЧ.
1	800	600	ПРИ ПРИВЯЗ.	ВК
2	500	600		
3	400	500	-0.700	ВОДОПРОВ. И КАНАЛИЗ.
4	600	450	-1.000	ОТОПЛЕНИЕ
5	450	500	-0.700	ОТОПЛЕНИЕ
6	300	300	-1.900	ЭЛЕКТРООБ.

СПЕЦИФИКАЦИЯ НА ПОДПОЛЬНЫЕ КАНАЛЫ

МАРКА ПОЗ.	ОБОЗНАЧЕНИЕ	НАИМЕНОВАНИЕ	КОЛ.	МАССА ЕД. КГ	ПРИМЕЧ.
	СБОРНЫЕ Ж.Б. ПЛИТЫ				
7	СЕРИЯ 1.243.1-4	ПТ 12.5-8.6	312	96	
	МЕТАЛЛИЧЕСКИЕ ИЗДЕЛИЯ				
8	ГОСТ 8509-86	L75×6 ℓ = 700	15	4.8	
9	ГОСТ 8568-77	РИФЛЕНАЯ СТАЛЬ δ=5	1.5 м²	42.3	

АЛЬБОМ 1

ПРИВЯЗАН	НОРМ. К.	ОВАКИМЬЯН		224-1-702.91	АС
	НАЧ. МАС.	ОВАКИМЬЯН		НЕПОЛНАЯ СРЕДНЯЯ ШКОЛА НА 9 КЛАССОВ/162 УЧАЩИХСЯ/ СО СТЕНАМИ ИЗ КИРПИЧА	СТАДИЯ Р; ЛИСТ 25; ЛИСТОВ
	ГАП	ШИШКОВ			
	ИСПОЛН.	СЕГЕНЬ		ПЛАН ПОДПОЛЬНЫХ КАНАЛОВ.	ЦНИИЭП ГРАЖДАНСЕЛЬСТРОЙ
ИНВ. №					

ИНВ. № ПОДЛ. | ПОДПИСЬ И ДАТА | ВЗАМ. ИНВ. №

План перемычек 1 этажа

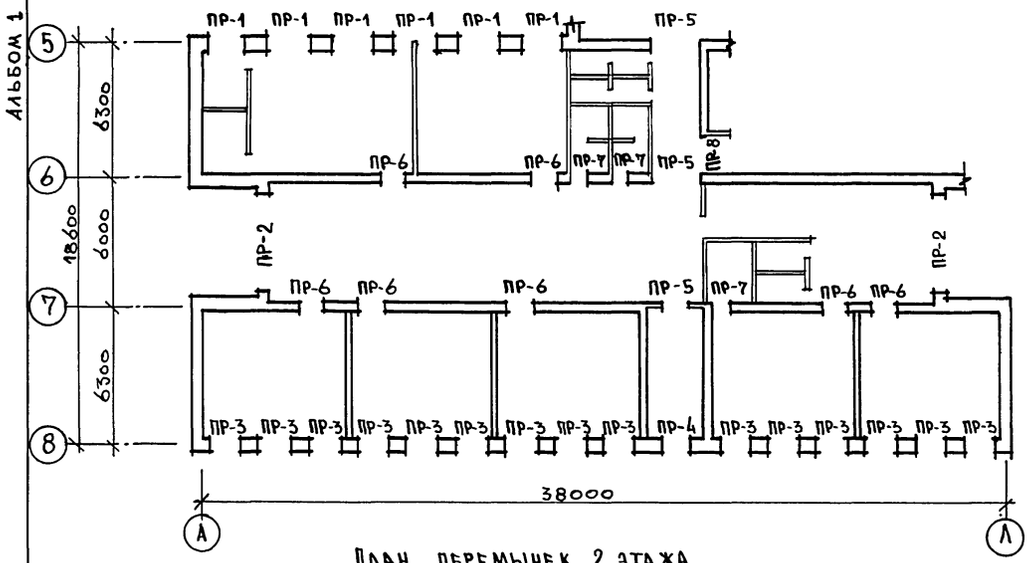

План перемычек 2 этажа

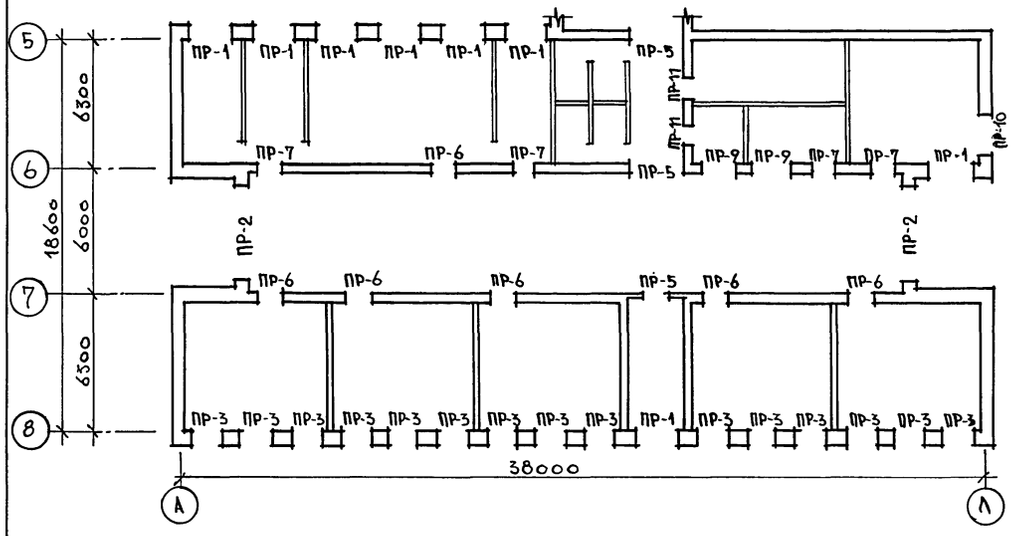

Спецификация перемычек

Марка поз	Наименование	Обозначение	Кол-во при температ. -30°С	-40°С	-20°С	Масса элемента кг	Примеч.
1	Серия 1.038.1-1.1	5ПБ 21-27	31	31	31	285	
2	Серия 1.038.1-1.1	4ПБ 60-8	16	20	12	519	
3	Серия 1.038.1-1.1	4ПБ 44-8	18	18	18	384	
4	Серия 1.038.1-1.1	3ПБ 13-37	21	21	21	85	
5	Серия 1.038.1-1.1	3ПБ 25-8	20	20	20	162	
6	Серия 1.038.1-1.1	3ПБ 16-37	39	39	39	102	
7	Серия 1.038.1-1.1	2ПБ 25-3	42	56	28	103	
8	Серия 1.038.1-1.1	2ПБ 19-3	96	127	65	81	
9	Серия 1.038.1-1.1	2ПБ 13-1	6	6	6	54	
10	Серия 1.038.1-1.1	2ПБ 22-3	10	11	9	92	

Ведомость перемычек

Тип	Схема сечений $t_{н.в.} = -30°С$	Схема сечений $t_{н.в.} = -40°С$	Схема сечений $t_{н.в.} = -20°С$
ПР-1	7, 5, 75	7, 5, 75	7, 5, 75
ПР-2	2, 75	2, 75	2, 75
ПР-3	8, 1, 75	8, 1, 75	8, 1, 75
ПР-4	8, 1	8, 1	8, 1
ПР-5	3	3	3
ПР-6	6	6	6
ПР-7	4	4	4
ПР-8	8	8	8
ПР-9	5, 75	5, 75	5, 75
ПР-10	10, 75	10, 75	10, 75
ПР-11	9	9	9
ПР-12 (окно фронтон)	10	10	10

Расход арматуры на рядовые перемычки Ø10AI – 40.0 п.м

Привязан:	Норм. к.	Овакимьян		224-1-702.91 АС
	Нач. мас.	Овакимьян		
	ГАП	Шишков		Неполная средняя школа на 9 классов (162 учащихся) со стенами из кирпича
	ГИП			Блок „А"
	Исполн.	Сегень		Планы перемычек. Ведомость перемычек. Спецификация
Инв. №				

Стадия	Лист	Листов
Р	26	

ЦНИИЭП Гражданстрой

Взам. инв. № | Подпись и дата | Инв. № подл.

Альбом 1

Блок „Б" План перемычек 1 этажа

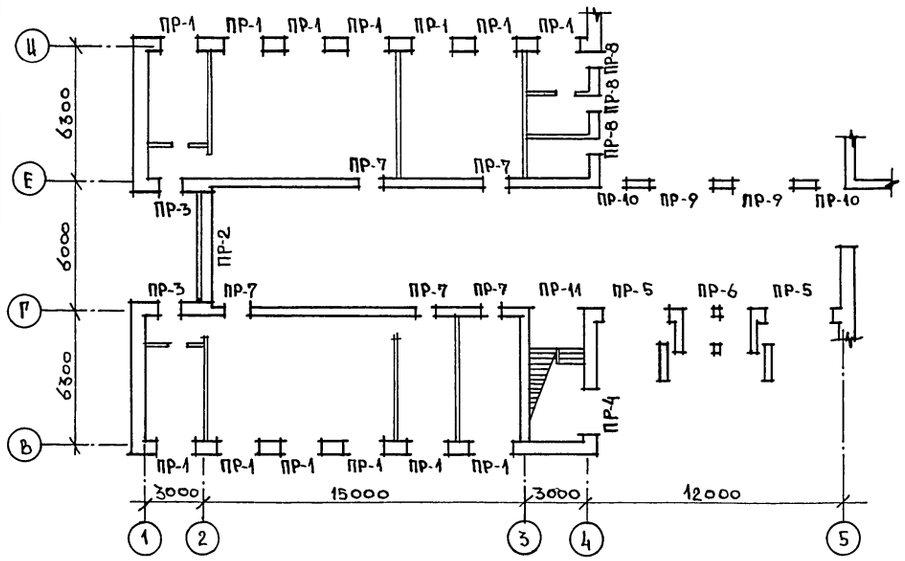

Блок „Б". План перемычек 2 этажа

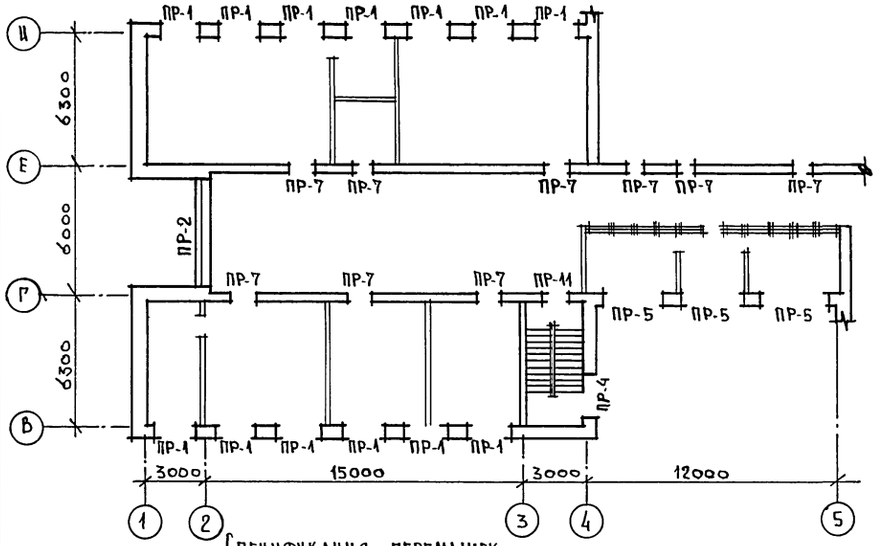

Спецификация перемычек

Марка поз.	Наименование	Обозначение	Кол-во при температуре -30°С	-40°С	-20°С	Масса элемента кг	Примеч.
1	Серия 1.038.1-1.1	2ПБ 25-3	86	114	58	103	
2	Серия 1.038.1-1.1	2ПБ 16-2	6	8	4	65	
3	Серия 1.038.1-1.1	2ПБ 10-1	9	9	9	43	
4	Серия 1.038.1-1.1	3ПБ 39-8	4	5	3	257	
5	Серия 1.038.1-1.1	3ПБ 36-4	6	6	6	240	
6	Серия 1.038.1-1.1	3ПБ 34-4	26	31	21	222	
7	Серия 1.038.1-1.1	3ПБ 25-8	26	26	26	162	
8	Серия 1.038.1-1.1	3ПБ 18-8	44	44	44	119	
9	Серия 1.038.1-1.1	3ПБ 21-8	6	6	6	137	
10	Серия 1.038.1-1.1	4ПБ 60-8	8	10	6	519	
11	Серия 1.038.1-1.1	2ПБ 22-3	2	2	2	92	

Взам. инв. № | Подпись и дата | Инв. № подл.

Ведомость перемычек

Тип	Схема сечений $t_{н.в.} = -30°C$	Схема сечений $t_{н.в.} = -40°C$	Схема сечений $t_{н.в.} = -20°C$
ПР-1	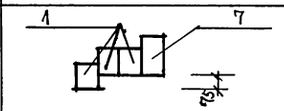	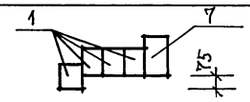	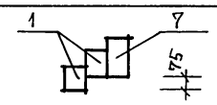
ПР-2	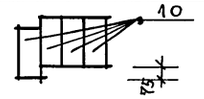		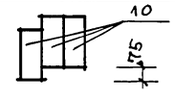
ПР-3	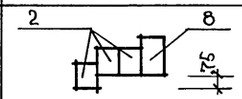	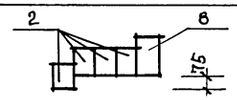	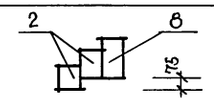
ПР-4	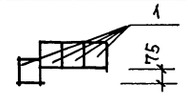		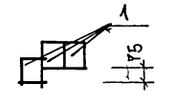
ПР-5	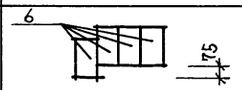	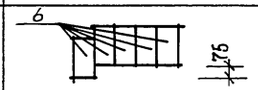	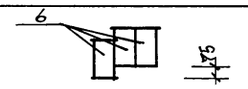
ПР-6	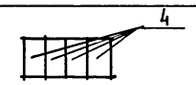	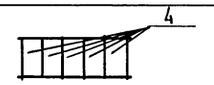	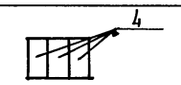
ПР-7	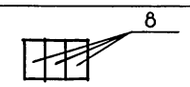	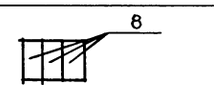	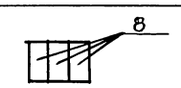
ПР-8		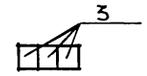	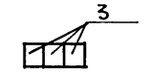
ПР-9	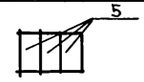	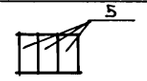	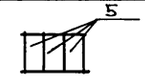
ПР-10	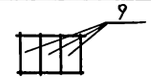	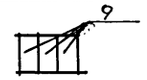	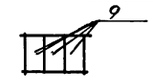
ПР-11	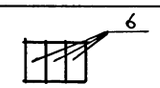	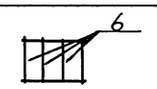	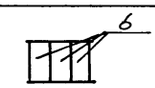
ПР-12 (окно фронтона)	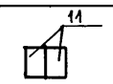	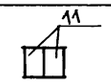	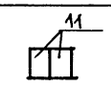

Привязан:			
Инв. №			
Норм. к.	Овакимьян		
Нач. мас.	Овакимьян		
ГАП	Шишков		
Исполн.	Чулкова		

224-1-702.91 АС

Неполная средняя школа на 9 классов (162 учащихся) со стенами из кирпича

Блок „Б"

План перемычек. Ведомость и спецификация перемычек.

Стадия	Лист	Листов
Р	27	

ЦНИИЭП Гражданстрой

Альбом 1

Блок „В". План перемычек 1 этажа

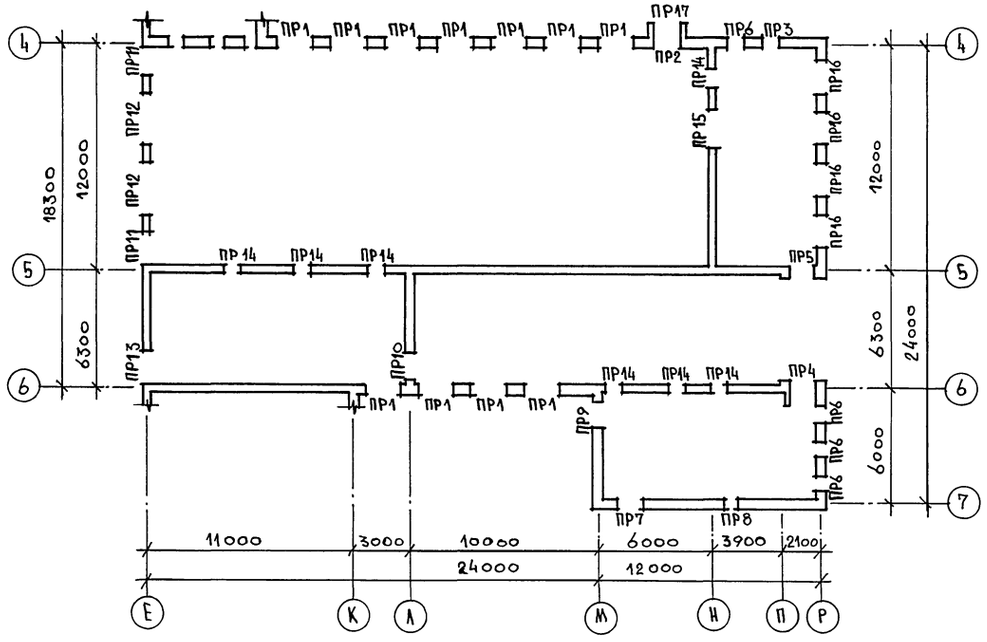

Данный лист см. совместно с листом 29

Расход арматуры на рядовые перемычки

ϕ 10 AI – 39.0 п.м.

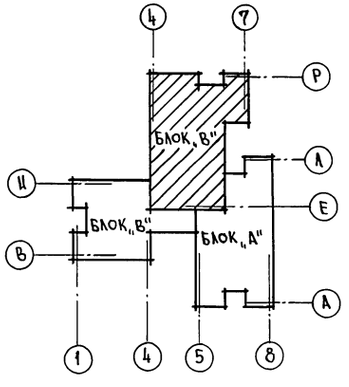

Ведомость перемычек

Тип	Схема сечения $t_{н.в.}$=-30°С	Схема сечения $t_{н.в.}$=-40°С	Схема сечения $t_{н.в.}$=-20°С
ПР1	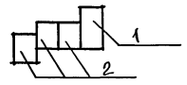	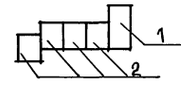	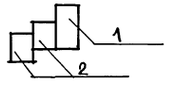
ПР2	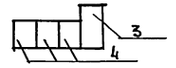		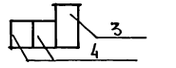
ПР3			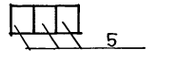
ПР4	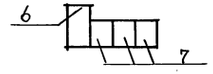	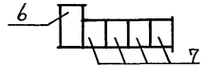	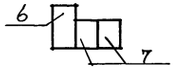
ПР5	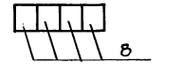	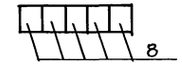	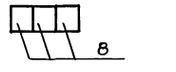
ПР6	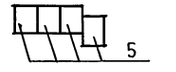	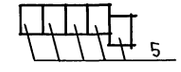	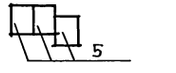
ПР7	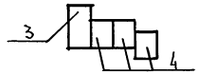	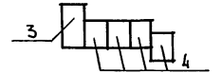	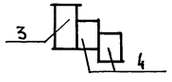
ПР8	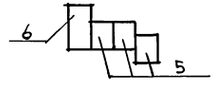	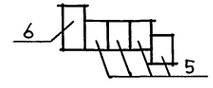	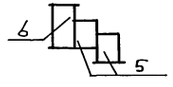
ПР9	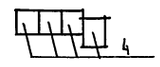	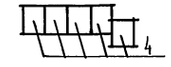	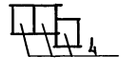
ПР10	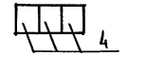	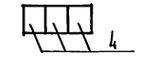	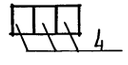

Привязан:

Инв. №

Норм.к.	Овакимьян	
Нач. МАС	Овакимьян	
ГАП	Швиков	
ГИП		
Исполн.	Фидро	
Провер.	Сегень	

224-1-702.91 АС

Неполная средняя школа на 9 классов (162 учащихся) со стенами из кирпича

Блок „В". План перемычек 1 этажа. Ведомость перемычек

Стадия	Лист	Листов
Р	28	

ЦНИИЭП граждансельстрой

Инв. № подл. | Подпись и дата | Взам. инв. №

Альбом 1

ВЕДОМОСТЬ ПЕРЕМЫЧЕК

ТИП	СХЕМА СЕЧЕНИЯ $t_{н.в.}=-30°C$	СХЕМА СЕЧЕНИЯ $t_{н.в.}=-40°C$	СХЕМА СЕЧЕНИЯ $t_{н.в.}=-20°C$
ПР 11	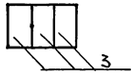	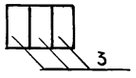	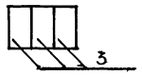
ПР12	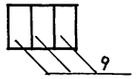	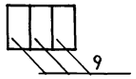	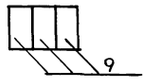
ПР13	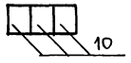	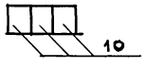	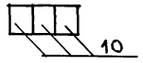
ПР14	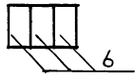	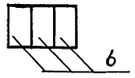	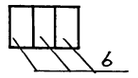
ПР15	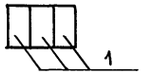	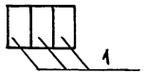	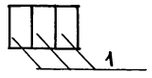
ПР16	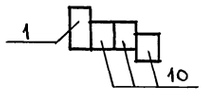	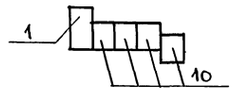	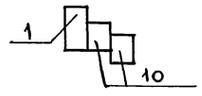
ПР17	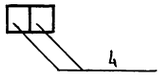	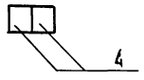	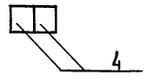
ПР-18 (окно фронтон)			

СПЕЦИФИКАЦИЯ ПЕРЕМЫЧЕК

МАРКА ПОЗ.	НАИМЕНОВАНИЕ	ОБОЗНАЧЕНИЕ	КОЛИЧЕСТВО ПРИ ТЕМПЕРАТУРЕ -30°С	-40°С	-20°С	МАССА ЭЛЕМЕНТ. КГ	ПРИМ.
1	СЕРИЯ 1.038.1-1.1	3ПБ 25-8	18	18	18	162.0	
2	СЕРИЯ 1.038.1-1.1	2ПБ 25-3	33	44	22	103.0	
3	СЕРИЯ 1.038.1-1.1	3ПБ 21-8	8	8	8	137.0	
4	СЕРИЯ 1.038.1-1.1	2ПБ 19-3	15	18	12	81.0	
5	СЕРИЯ 1.038.1-1.1	2ПБ 13-1	23	29	17	54.0	
6	СЕРИЯ 1.038.1-1.1	3ПБ 18-8	23	23	23	119.0	
7	СЕРИЯ 1.038.1-1.1	2ПБ 17-2	3	4	2	71.0	
8	СЕРИЯ 1.038.1-1.1	2ПБ 16-2	4	5	3	65.0	
9	СЕРИЯ 1.038.1-1.1	3ПБ 36-4	6	6	6	240.0	
10	СЕРИЯ 1.038.1-1.1	2ПБ 22-3	17	21	13	92.0	

ДАННЫЙ ЛИСТ СМ. СОВМЕСТНО С ЛИСТОМ 28

Инв. № подл. | Подпись и дата | Взам. инв. №

Привязан

Инв. №

Норм. К.	Овакимьян		
Нач. мас.	Овакимьян		
ГАП	Шишков		
ГИП			
Испол.	Фидро		
Провер.	Сегень		

224-1-702.91 АС

Неполная средняя школа на 9 классов (162 учащихся) со стенами из кирпича	Стадия	Лист	Листов
	Р	29	
Блок „В" Ведомость и спецификация перемычек	ЦНИИЭП граждансельстрой		

Альбом 1

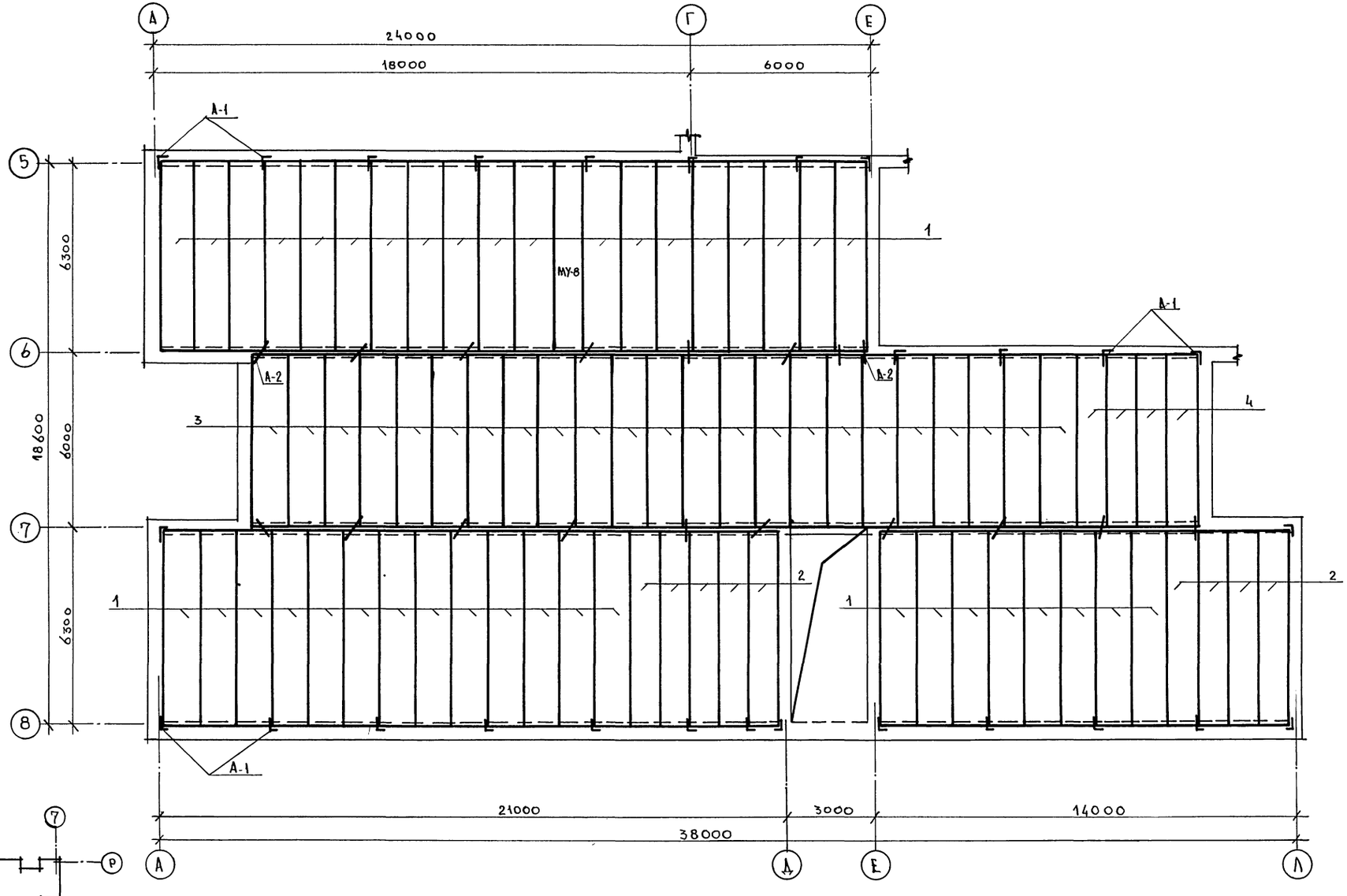

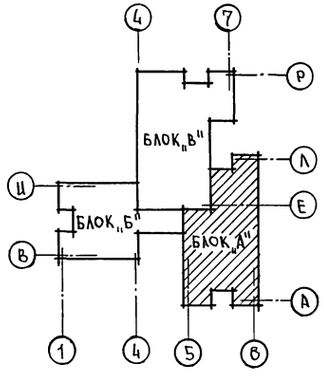

1. Спецификацию на плиты перекрытия см. лист 35
2. Монолитные участки см. лист 36

Привязан:	Норм.к.	Овакимьян	
	Нач.мас.	Овакимьян	
	ГАП	Шишков	
	Исполн.	Сегень	
	Провер.	Чулкова	
Инв.№			

224-1-702.91 АС

Неполная средняя школа на 9 классов (162 учащихся) со стенами из кирпича

Блок „А" План плит перекрытия на отм. 3.000

Стадия	Лист	Листов
Р	30	

ЦНИИЭП граждансельстрой

25225-01 34

Инв.№ подл. | Подпись и дата | Взам. инв.№

Альбом 1

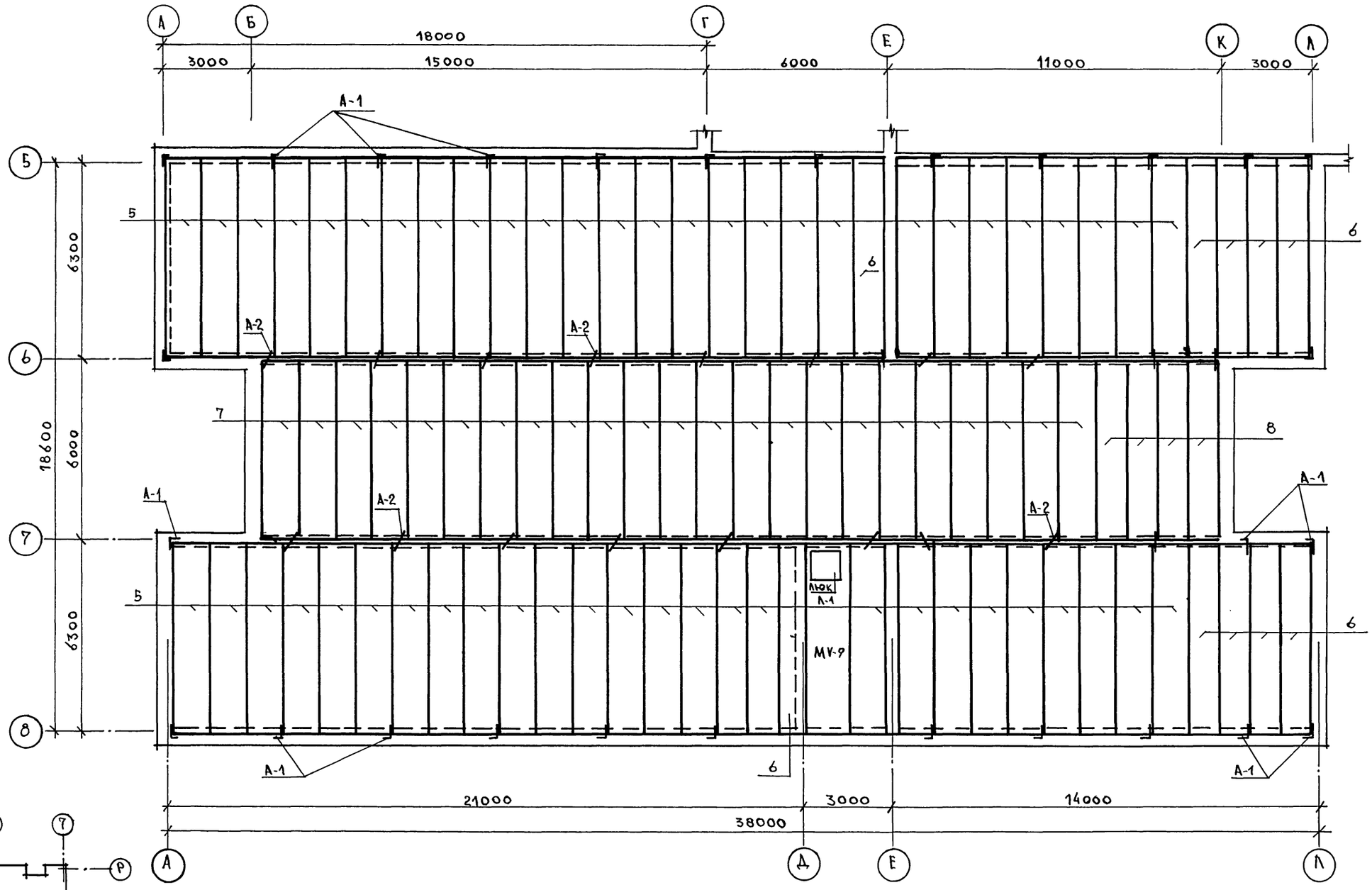

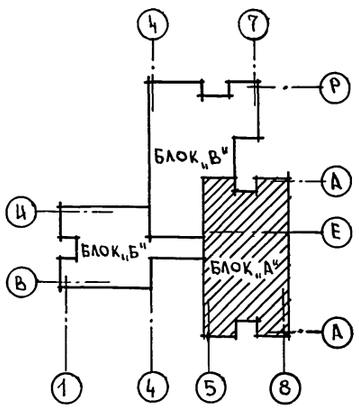

1. Спецификацию на плиты покрытия см. лист 35
2. Монолитный участок см. лист 39

Привязан:			Норм. К.	Овакимьян		224-1-702.91 АС	
			Нач. мас.	Овакимьян			
			ГАП	Шишков			
			Испол.	Сегень			
			Провер.	Чулкова			
Инв. №							

Неполная средняя школа на 9 классов (162 учащихся) со стенами из кирпича	Стадия	Лист	Листов
	Р	31	
Блок "А" План плит покрытия на отм. 6.3000	ЦНИИЭП Гражданельстрой		

25225-01 35

Инв. № подл. | Подпись и дата | Взам. инв. №

Альбом 1

План плит перекрытия на отм. 3.000

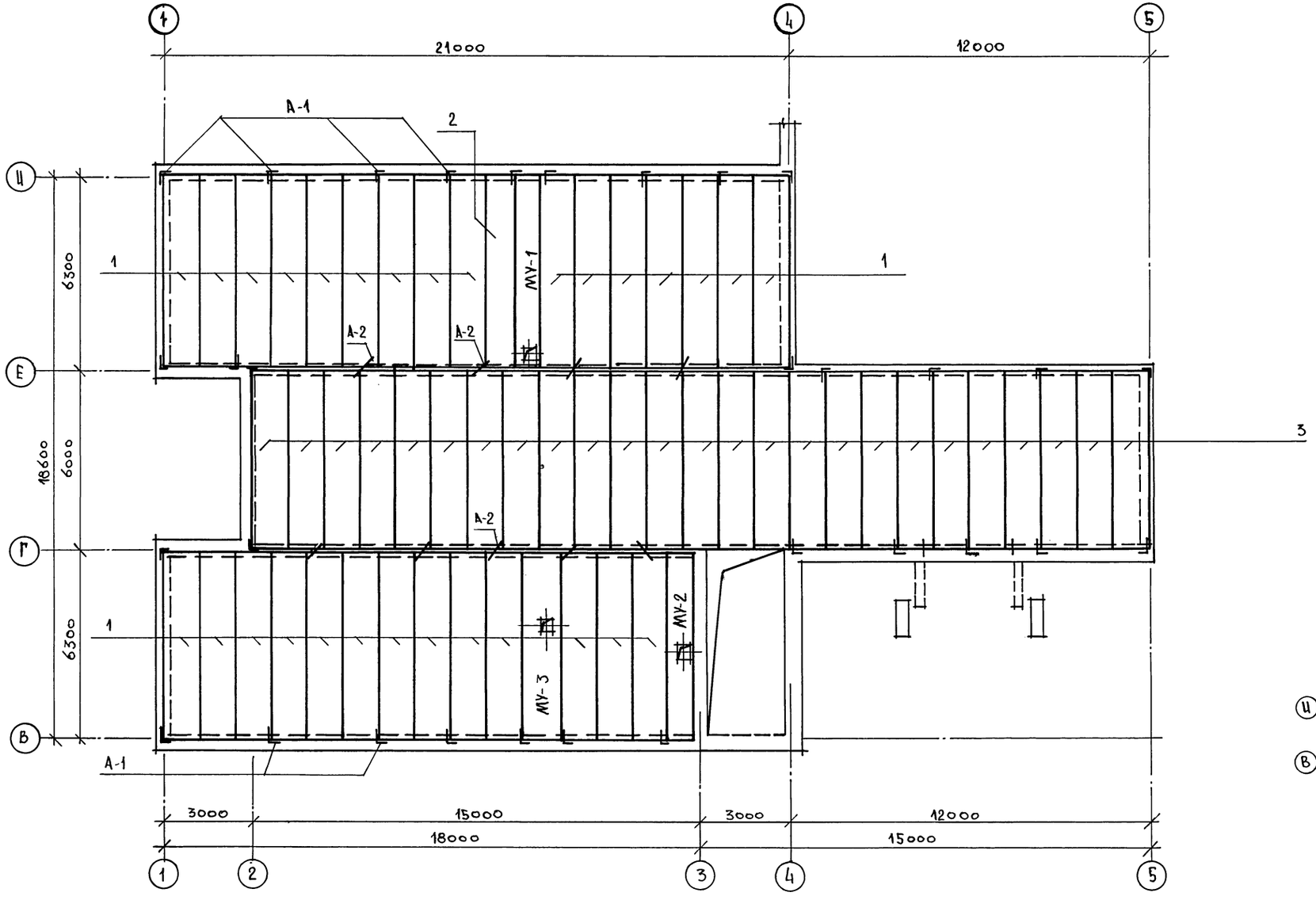

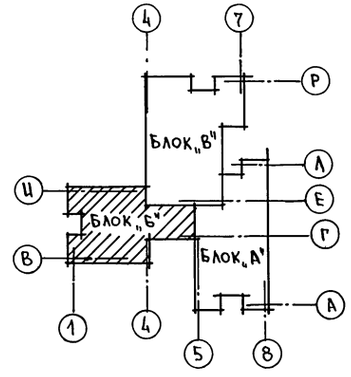

1. Спецификацию на плиты перекрытия см. лист 35
2. Монолитные участки см. лист 35; 36

Привязан:			224-1-702.91 АС
Норм.к.	Овакимьян		Неполная средняя школа на 9 классов (162 учащихся) со стенами из кирпича
Нач.мас.	Овакимьян		Стадия Р; Лист 32; Листов
ГАП	Шишков		Блок „Б" План плит перекрытия на отм. 3.000
ГИП			ЦНИИЭП гражданстрой
Испол.	Чулкова		
Инв.№			

Инв.№ подл. | Подпись и дата | Взам. инв. №

Альбом 1

План плит перекрытия на отм. 6.300

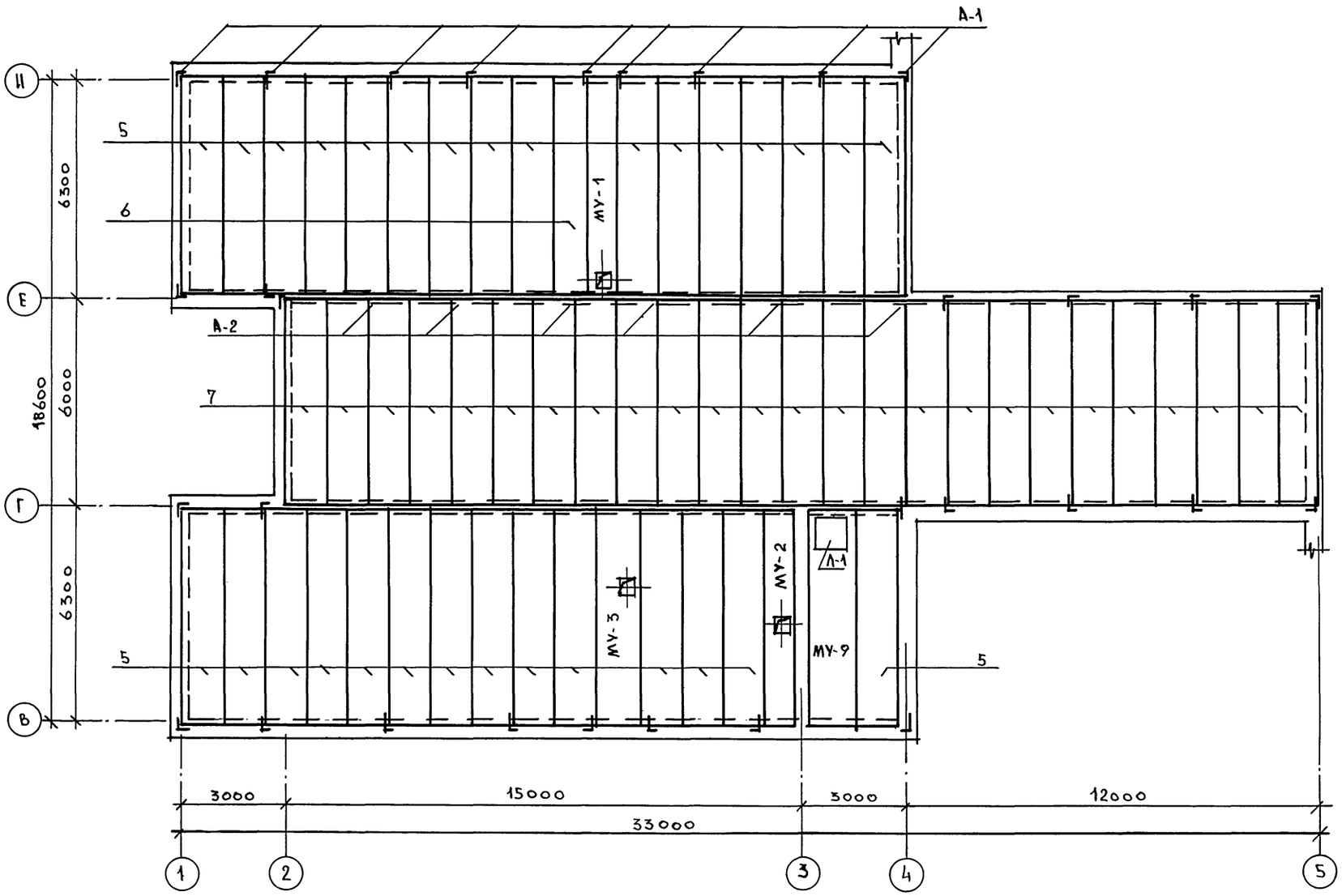

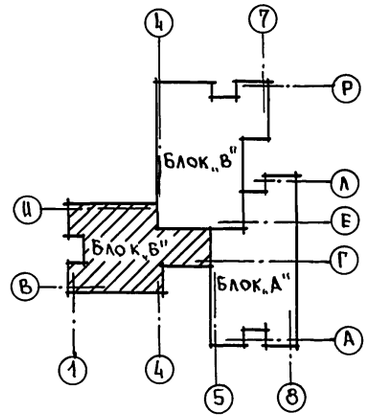

1. Спецификацию на плиты перекрытия см. лист 35.
2. Монолитные участки см. листы 35; 36; 39.

				224-1-702.91 АС			
Привязан:		Норм. к.	Овакимьян	Неполная средняя школа на 9 классов (162 учащихся) со стенами из кирпича	Стадия	Лист	Листов
		Нач. мас.	Овакимьян		Р	33	
		ГАП	Шишков	Блок „Б" План плит покрытия на отм. 6.300	ЦНИИЭП Граждансельстрой		
Инв. №		Испол.	Чулкова				

Инв. № подл. | Подпись и дата | Взам. инв. №

Альбом 1

ПЛАН ПЕРЕКРЫТИЯ ГАРДЕРОБА

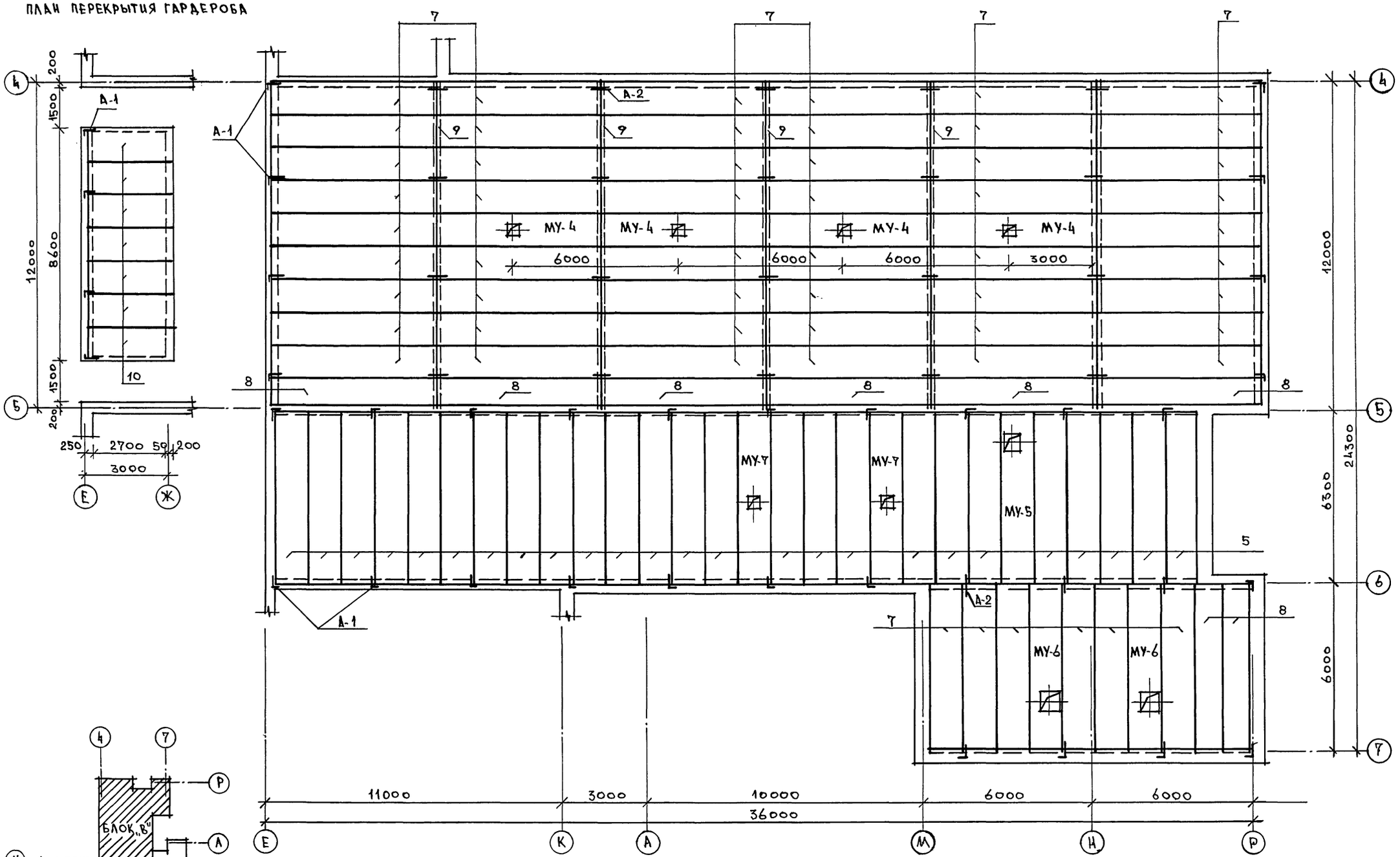

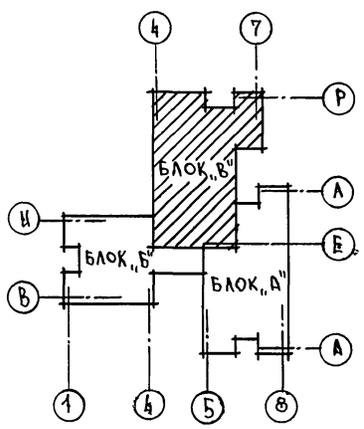

1. Спецификацию на плиты покрытия см. лист 35.
2. Монолитные участки см. листы 37; 38.

Привязан:	Норм.к.	Овакимьян		224-1-702.91 АС	
	Нач.мас.	Овакимьян			
	ГАП	Шишков			
	Исполн.	Сегень			
Инв.№					

Неполная средняя школа на 9 классов (162 учащихся) со стенами из кирпича	Стадия	Лист	Листов
	Р	34	
Блок „В" План плит покрытия на отм. 3.000 и 6.000	ЦНИИЭП Граждансельстрой		

25225-01 38

Инв.№ подл. | Подпись и дата | Взам. инв.№

Альбом 1

Спецификация на плиты перекрытия

Марка поз.	Обозначение	Наименование	Кол-во шт. Блок "А"	Блок "Б"	Блок "В"	Масса един. кг
1	1.141-1 в.64	ПК63.12-8 АIVт	40	29	—	2200
2	1.141-1 в.64	ПК63.10-8 АIVт	9	1	—	1845
3	1.141-1 в.64	ПК60.12-8 АIVт	23	25	—	2100
4	1.141-1 в.64	ПК60.10-8 АIVт	4	—	—	1725
5	1.141-1 в.64	ПК63.12.6 АIVт	54	30	25	2200
6	1.141-1 в.64	ПК63.10-6 АIVт	10	1	—	1825
7	1.141-1 в.64	ПК60.12-6 АIVт	23	25	56	2100
8	1.141-1 в.64	ПК60.10-6 АIVт	4	—	8	1725
9	1.462.1-3/89 в.1	2БДР12-5АIVт	—	—	4	5075
10	1.141-1 в.60	ПК30.12-8т	—	—	7	1080
А-1	ГОСТ 5781-85	Анкер ф10АI, ℓ=900	54	62	30	0.56
А-2	ГОСТ 5781-85	Анкер ф10АI ℓ=550	35	42	23	0,34
	Альбом 1 лист 35	МУ-1	—	2	—	1232
	Альбом 1 лист 35	МУ-2	3	2	—	1344
	Альбом 1 лист 36	МУ-3	—	2	—	1801
	Альбом 1 лист 37	МУ-4	—	—	4	1640
	Альбом 1 лист 37	МУ-5	—	—	1	1684
	Альбом 1 лист 38	МУ-6	—	—	2	1560
	Альбом 1 лист 38	МУ-7	—	—	2	1686
	Альбом 1 лист 36	МУ-8	1	—	—	1250
	Альбом 1 лист 39	МУ-9	1	1	—	4812

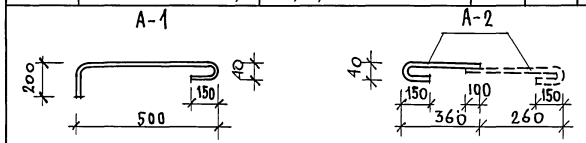

Спецификация на металлические изделия

Марка	№№ поз.	Профиль	Длина мм	Кол.	Масса кг 1 поз.	Масса кг всех	Масса кг марки	ГОСТ
			МУ-1					
С1	1	ф10АI	760	33	0,46	15.18	24.7	
	2	ф6АI	6240	6	1.38	8.28		
	3	ф6АI	5640	1	1,24	1,24		
С27		С27	6280	2	173,95	347.9	347.9	
Объем бетона В15 - 0,391 м³								
			МУ-2					
С2	4	ф10АI	860	32	0,38	12.16	23,65	
	5	ф10АI	240	1	0,14	0,14		
	6	ф10АI	70	1	0,43	0,43		
	7	ф6АI	6240	7	1,38	9.66		
	8	ф6АI	2670	1	0,59	0,59		
	9	ф6АI	3030	1	0,67	0,67		
С27		С27	6280	2	173,95	347,9	347,9	
Объем бетона В15 - 0,442 м³								

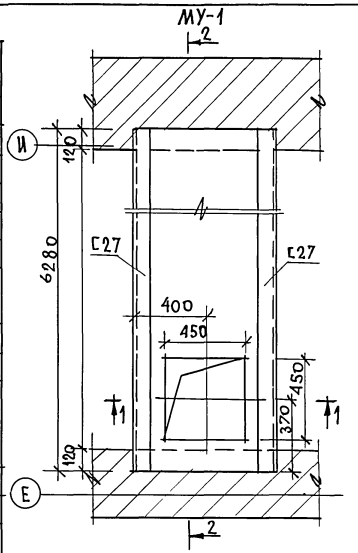

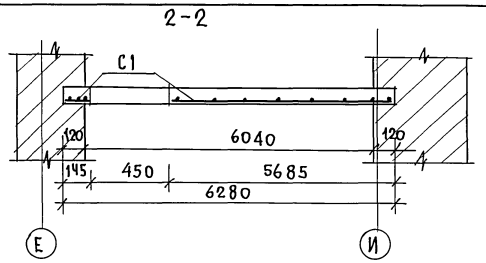

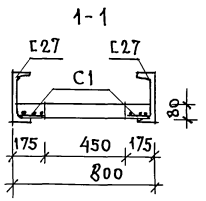

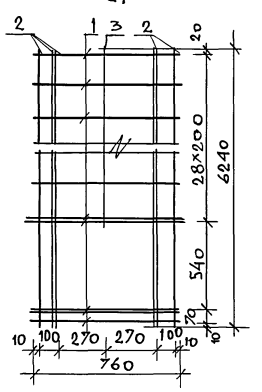

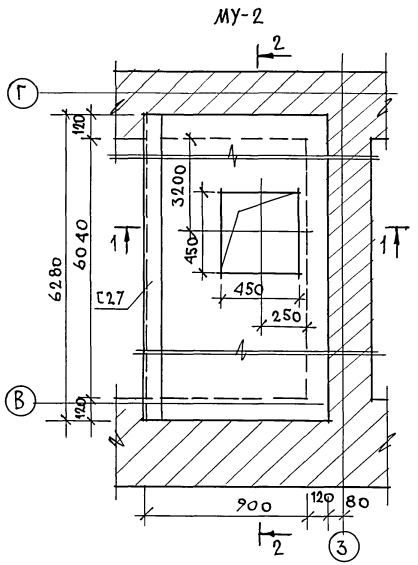

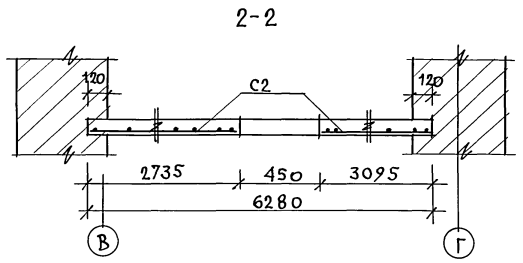

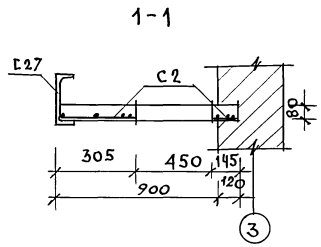

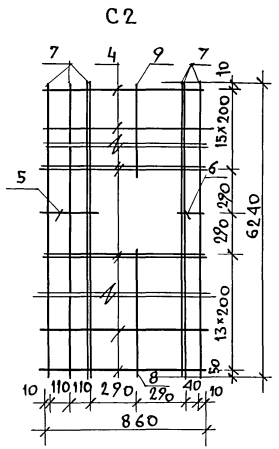

			224-1-702.91		АС
Привязан			Неполная средняя школа на 9 классов (162 учащихся) со стенами из кирпича	Стадия	Лист	Листов
	Нормок.	Овакимян		Р	35	
	Нач. маст	Овакимьян				
	Гап.	Шишков	Спецификация на плиты перекрытия. Монолитные участки МУ-1, МУ-2.	ЦНИИЭП граждансельстрой		
Инв. №	Исполн.	Фидро				
	Провер.	Сегень				

Инв. № подл. | Подпись и дата | Взам. инв. №

Альбом 1

МУ-3

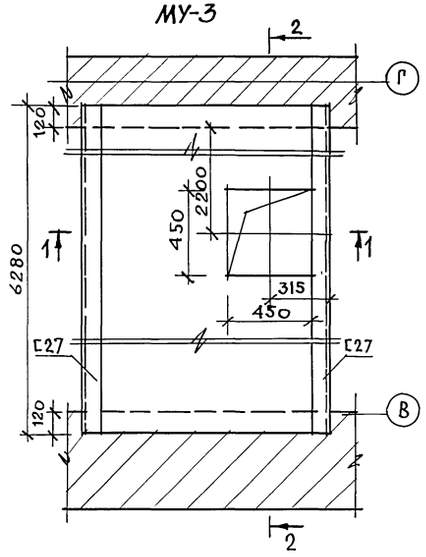

1-1

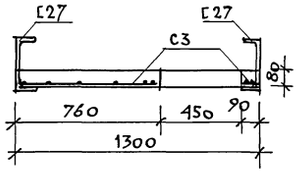

2-2

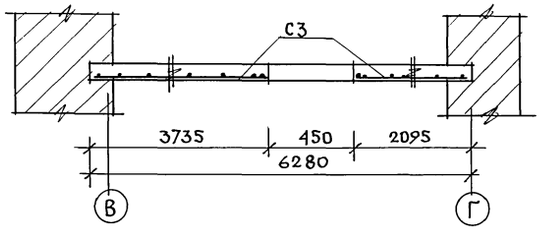

С3

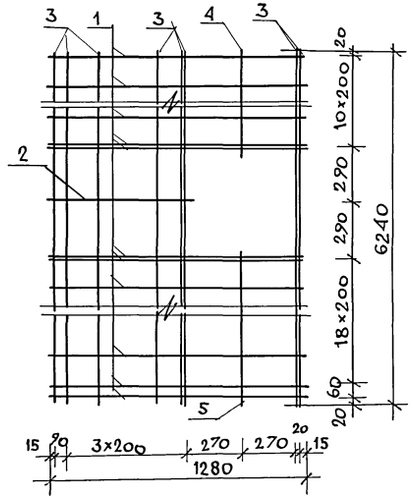

МУ-8

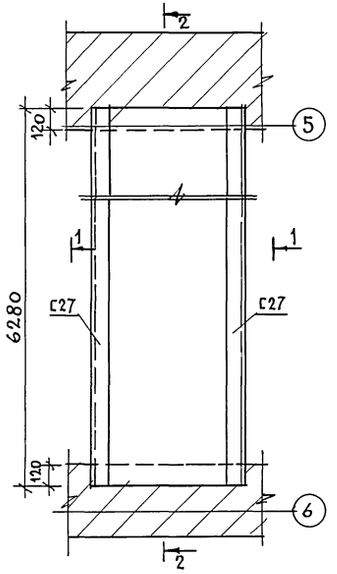

1-1

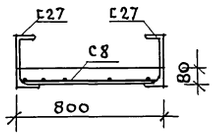

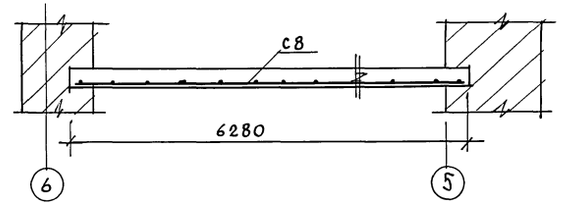

С8

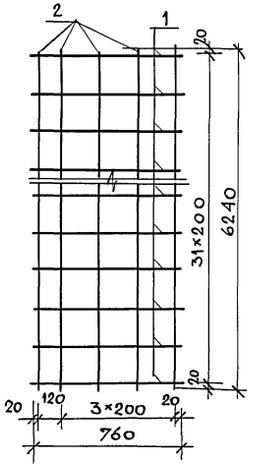

Спецификация на металлические изделия для МУ-3

Марка	NN поз.	Профиль	Длина мм	Кол.	Масса кг 1 поз.	Масса кг всех	Марки	Гост
МУ-3								
С-3	1	⌀10 AI	1280	33	0,78	25,74	38.5	
	2	⌀10 AI	720	1	0,44	0,44		
	3	⌀6 AI	6240	8	1.38	11.04		
	4	⌀6 AI	2050	1	0,45	0,45		
	5	⌀6 AI	3700	1	0,82	0,82		
С27		С27	6280	2	173,95	347,9	347,9	
Объем бетона В15 - 0,643 м³								

Спецификация на металлические изделия для МУ-8

Марка	NN поз.	Профиль	Длина мм	Кол.	Масса кг 1 поз.	Масса кг всех	Марки	Гост
МУ-8								
С8	1	⌀10 AI	760	32	0,47	15,04	22,0	
	2	⌀6 AI	6240	5	1,38	6,9		
С27		С27	6280	2	173,95	347,9	347,9	
Объем бетона В15 - 0,40 м³								

1. Данный лист см. с листами 30; 32; 33.

Привязан	Нормок.	Овакимьян		224-1-702.91 АС	
	Нач. маст.	Овакимьян		Неполная средняя школа на 9 классов (162 учащихся) со стенами из кирпича	Стадия: Р; Лист: 36; Листов:
	Гап	Шишков		Монолитные участки МУ-3; МУ-8.	ЦНИИЭП Граждансельстрой
	Исполн.	Фидро			
Инв. N	Провер.	Сегень			

25225-01 40

Инв. N подл. | Подпись и дата | Взам. инв. N

Альбом 1

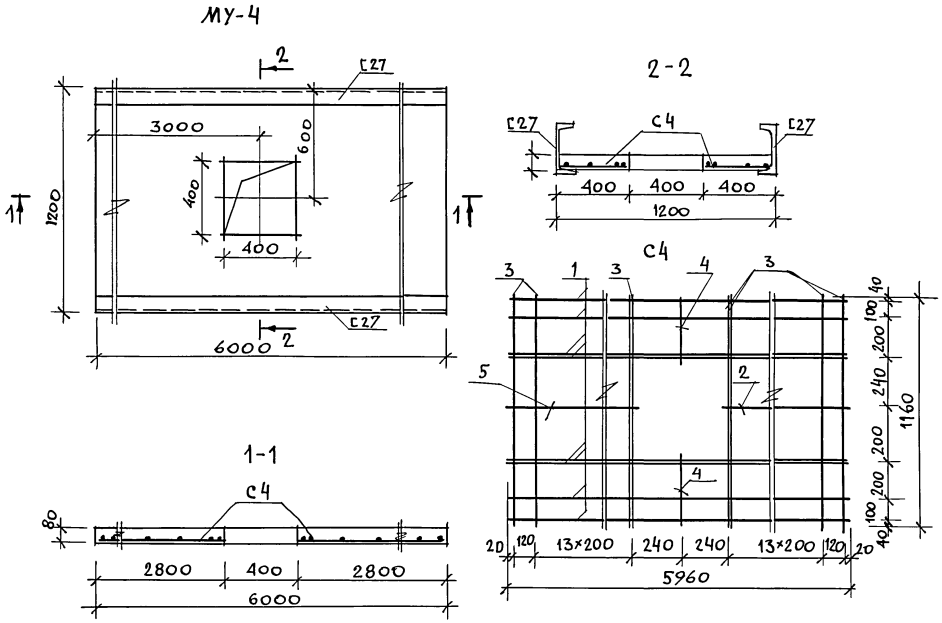

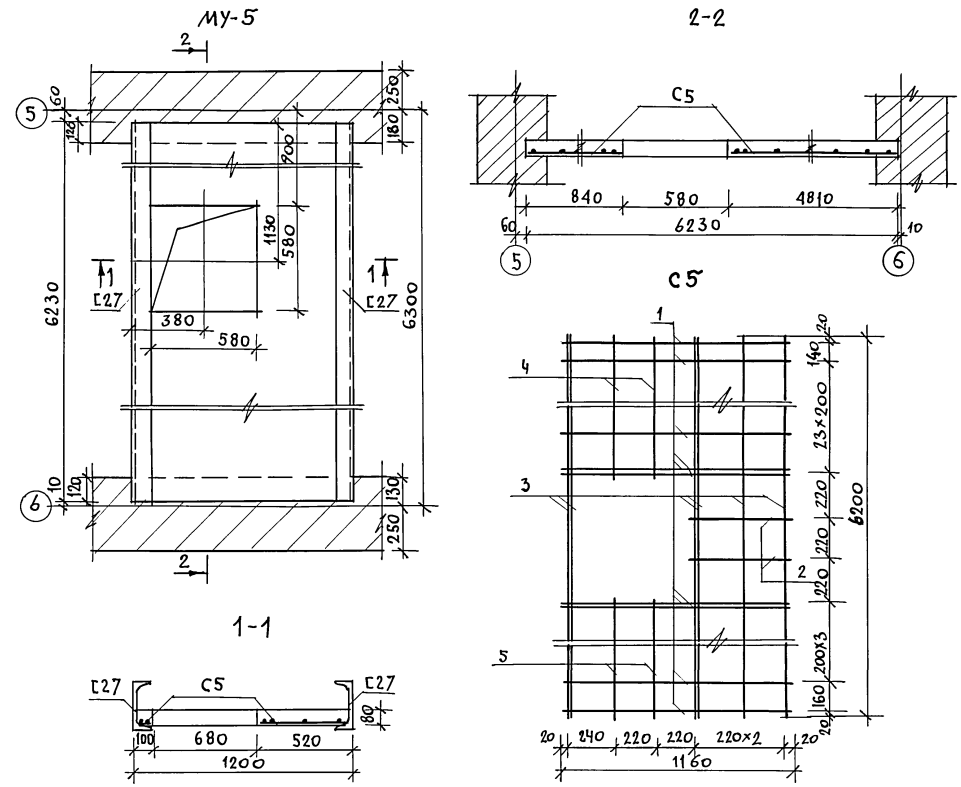

Спецификация на металлические изделия для МУ-4

Марка	NN поз.	Профиль	Длина мм	Кол.	Масса, кг 1 поз.	Масса, кг всех	Масса, кг марки	ГОСТ
	МУ-4							
С4	1	⌀10АI	5960	8	3,67	29.33	40,96	
	2	⌀10АI	2760	2	1.71	3,42		
	3	⌀6АI	1160	32	0,25	8.0		
	4	⌀6АI	360	2	0,08	0.16		
С27		С27	6000	2	166.2	332,4	332,4	
Объем бетона В15 - 0,576 м³								

Спецификация на металлические изделия для МУ-5

Марка	NN поз.	Профиль	Длина мм	Кол.	Масса кг 1 поз.	Масса кг всех	Масса кг марки	ГОСТ
	МУ-5							
С5	1	⌀10АI	1160	32	0.71	22,72	34.08	
	2	⌀10АI	480	2	0.30	0.60		
	3	⌀6АI	6200	6	1.38	8.28		
	4	⌀6АI	4780	2	1.06	2.12		
	5	⌀6АI	800	2	0,18	0,36		
С27		С27	6230	2	172,6	345,2	345,2	
Объем бетона В15 - 0,593 м³								

Данный лист см. с листом 34.

				224-1-702.91	АС
Привязан	Нормок	Овакимьян	Неполная средняя школа на 9 классов (162 учащихся) со стенами из кирпича	Стадия: Р	Лист: 37	Листов:
	Нач. мас	Овакимьян			
	Гап	Шишков	Монолитные участки МУ-4; МУ-5.	ЦНИИЭП Гражданскельстрой	
	Исполн	Фидро			
Инв. N	Провер.	Чулкова			

25225-01 41

Инв. N подл. | Подпись и дата | Взам. инв. N

Альбом 1

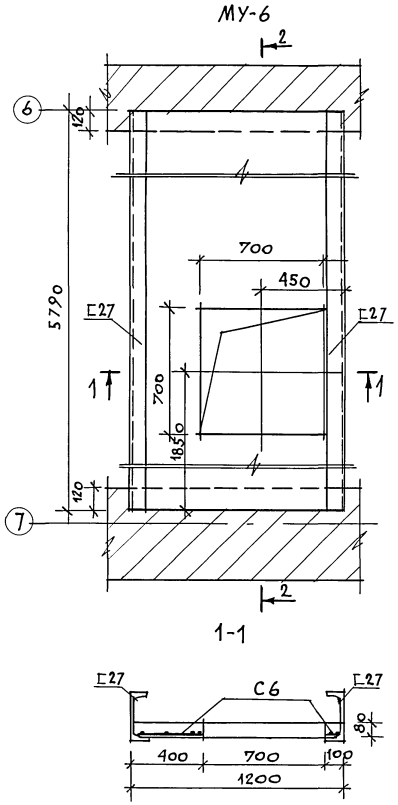

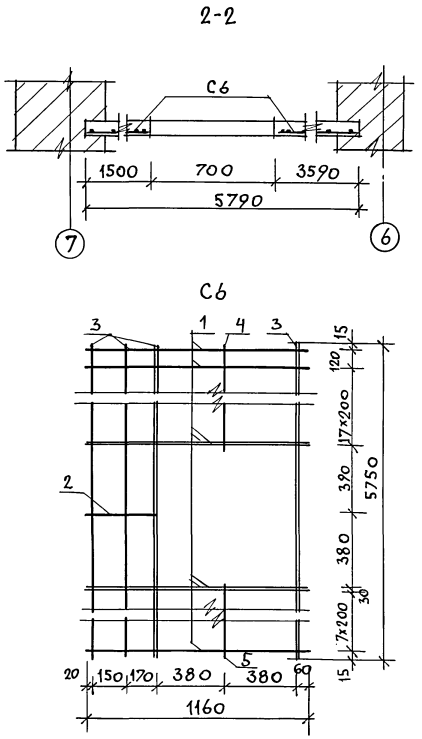

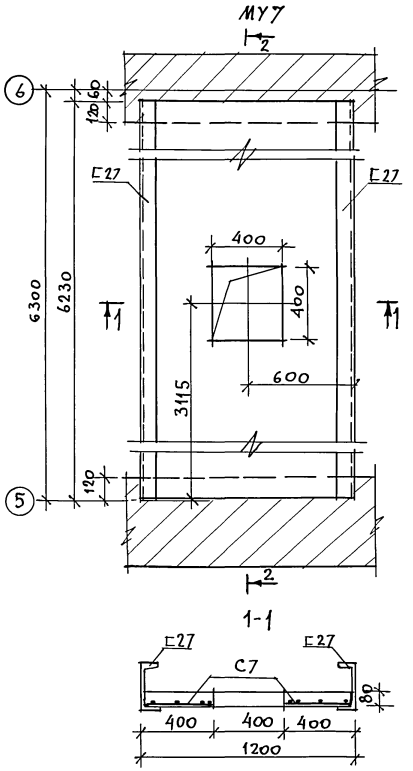

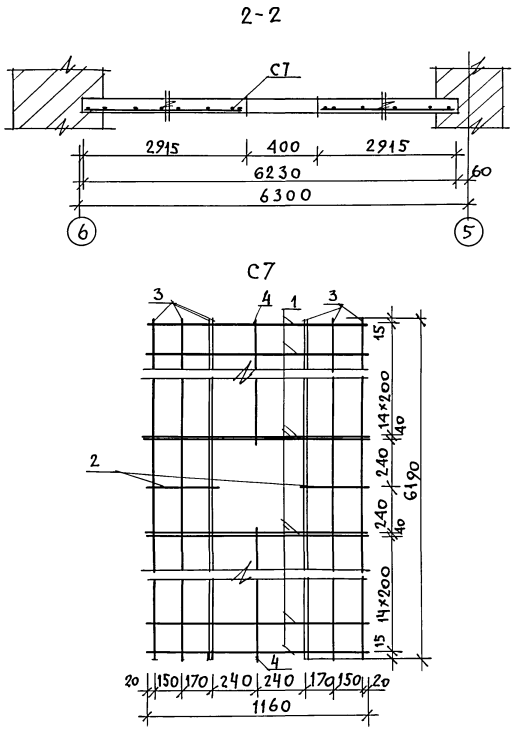

Спецификация на металлические изделия для МУ-6

Марка	NN поз.	Профиль	Длина мм	Кол.	Масса кг 1 поз.	Масса кг всех	Масса кг марки	Гост
МУ-6								
C6	1	ϕ10AI	1160	29	0,71	20,76	29.7	
	2	ϕ10AI	360	1	0,22	0,22		
	3	ϕ6AI	5750	6	1.27	7.62		
	4	ϕ6AI	3550	1	0,79	0,79		
	5	ϕ6AI	1460	1	0,32	0,32		
[27		[27	5790	2	160,38	320,76	320,76	
Объем бетона В15 - 0,552 м³								

Спецификация на металлические изделия для МУ-7

Марка	NN поз.	Профиль	Длина мм	Кол.	Масса кг 1 поз.	Масса кг всех	Масса кг марки	Гост
МУ-7								
C7	1	ϕ10AI	1160	32	0,71	22,72	35,5	
	2	ϕ10AI	360	2	0,22	0,44		
	3	ϕ6AI	6190	8	1.38	11.04		
	4	ϕ6AI	2870	2	0,64	1.28		
	5							
[27		[27	6230	2	172.6	345.2	345.2	
Объем бетона В15 - 0,592 м³								

Данный лист см. с листом 34.

				224-1-702.91		АС
Привязан	Нормок.	Овакимьян		Неполная средняя школа на 9 классов (162 учащихся) со стенами из кирпича	Стадия: Р	Лист: 38	Листов:
	Нач. маст.	Овакимьян				
	Гап	Шишков				
	И.спод.	Фидро		Монолитные участки МУ-6; МУ-7.	ЦНИИЭП Гражданскельстрой	
Инв. №	Провер.	Сегень				

25225-01 42

Инв. № подл. | Подпись и дата | Взам. инв. №

Альбом 1

МУ9

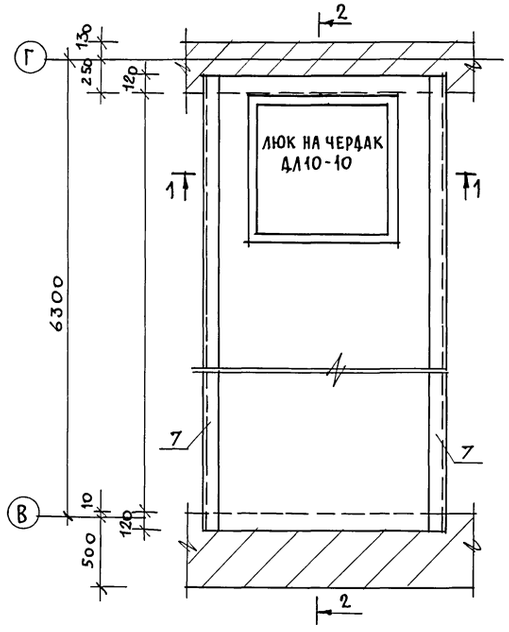

С1

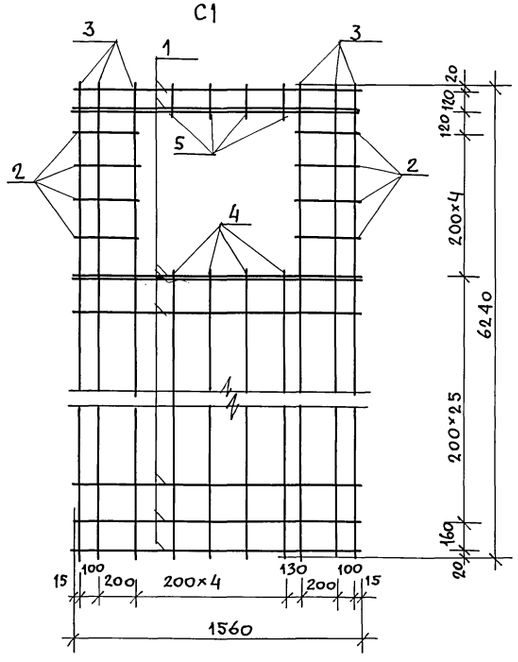

1-1

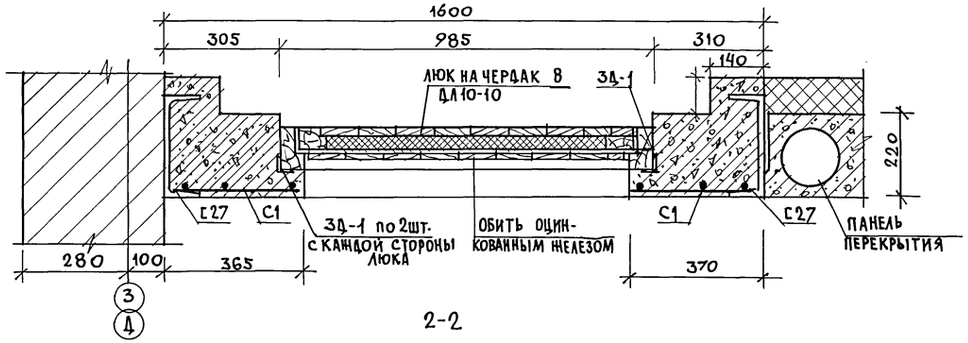

2-2

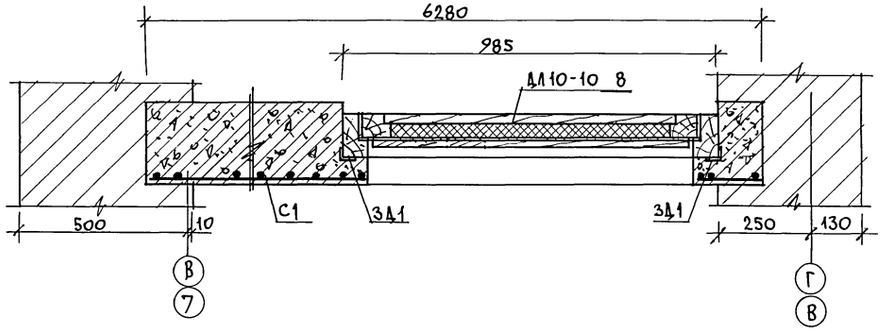

Спецификация на металлические изделия

Марка	№№ поз.	Профиль	Длина	Кол.	Масса кг 1 поз.	Масса кг всех	Марки	ГОСТ
С1	1	ф10АI	1560	31	0,96	29,76	44,4	5781-85
	2	Ø10АI	330	8	0,2	1,6		
	3	ф6АI	6240	6	1,38	8,28		
	4	ф6АI	5200	4	1,15	4,6		
	5	ф6АI	160	4	0,04	0,16		
3Д-1	6	L50×32×4	200	1	0,5	0,5	0,5	
	7	С27	6280	2	174,0	348,0	348,0	
Объем бетона В15 – 1,995 м³								

Марка поз.	Обозначение	Наименование	Кол. на здан	Масса ед. кг	Прим.
8	серия 1.136.5-19	Люк на чердак ДЛ10-10	2	30.0	

3Д-1

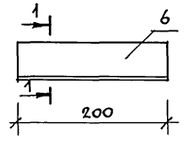

1-1

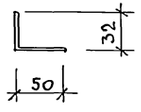

Данный лист см. с листами 31; 33.

Привязан				224-1-702.91 АС		
	нормок.	Овакимьян		Неполная средняя школа на 9 классов /162 учащихся/ со стенами из кирпича	стадия	лист	листов
	нач.маст	Овакимьян			Р	39	
	ГАП	Шишков		Монолитный участок МУ-9.	ЦНИИЭП Граждансельстрой		
	испол	Фидро					
Инв. N	провер.	Сегень					

Инв. N подл | Подпись и дата | Взам. инв. N

Альбом 1

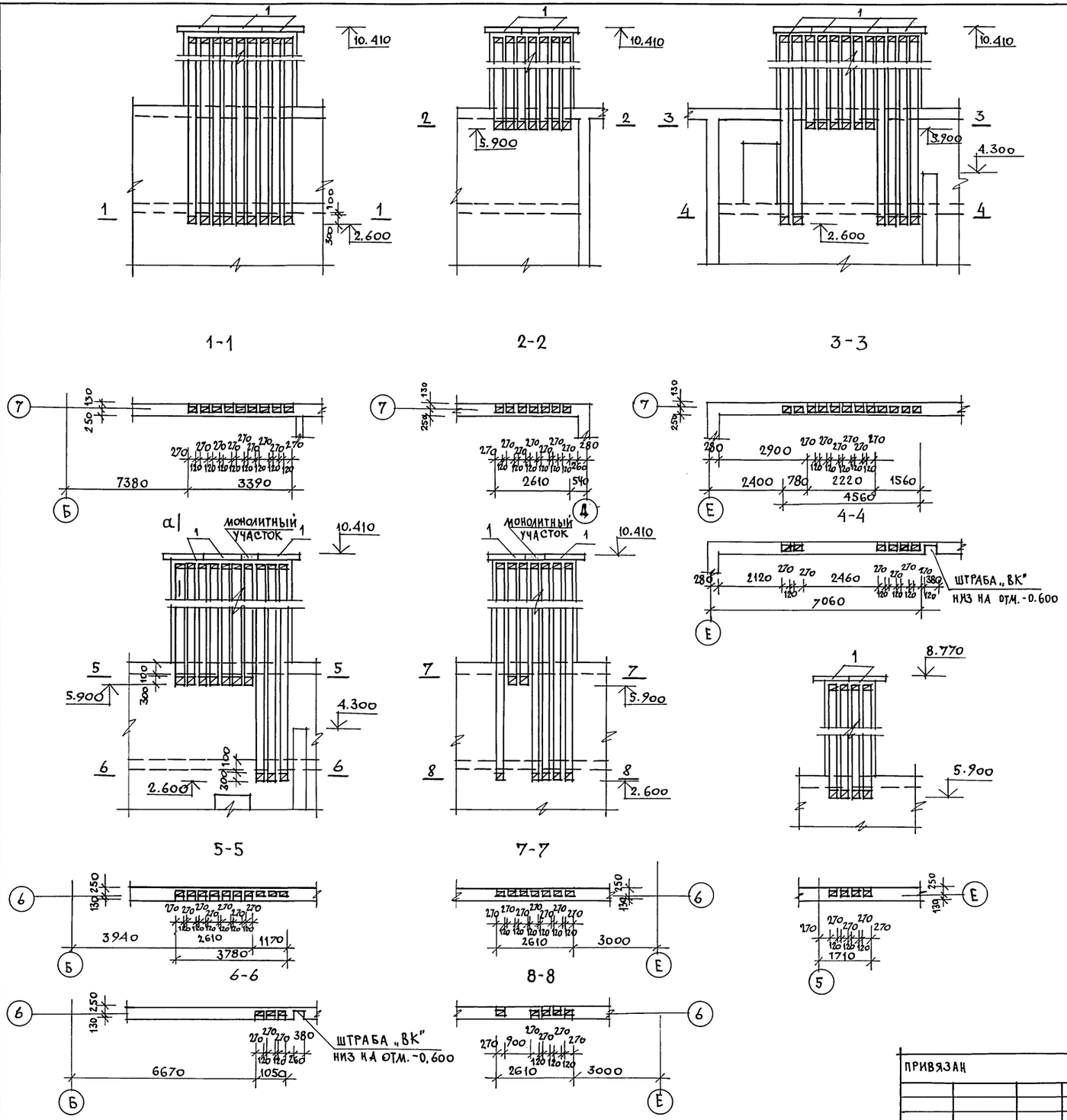

Спецификация на вентканалы по блоку „А"

Марка поз.	Обозначение	Наименование	Кол.	Масса ед. кг/м3	Примеч.
	Сборные жел. бетонные плиты				
1	Серия 1.238-1 вып. 2	ПП 13.6-Т	16	115	
	Металлические изделия				
2	ГОСТ 5781-85	Металлическая решетка МР-2 ФЧВ I с шагом 100×100 п.м	20.0	0.8	

1. Сечение а-а см. лист 41.
2. Данный лист см. с листами 11, 12.

Привязан	Нормок.	Овакимьян		224-1-702.91	АС
	Нач. маст	Овакимьян		Неполная средняя школа на 9 классов (162 учащихся) со стенами из кирпича	Стадия: Р; Лист: 40; Листов:
	ГАП	Шишков			
	Исполн.	Сегень		Блок „А" Планы и разрезы вентканалов	ЦНИИЭП Гражданскельстрой
Инв. N	Провер.	Чулкова			

25225-01 44

Инв. N подл. | Подпись и дата | Взам. инв. N

Альбом 1

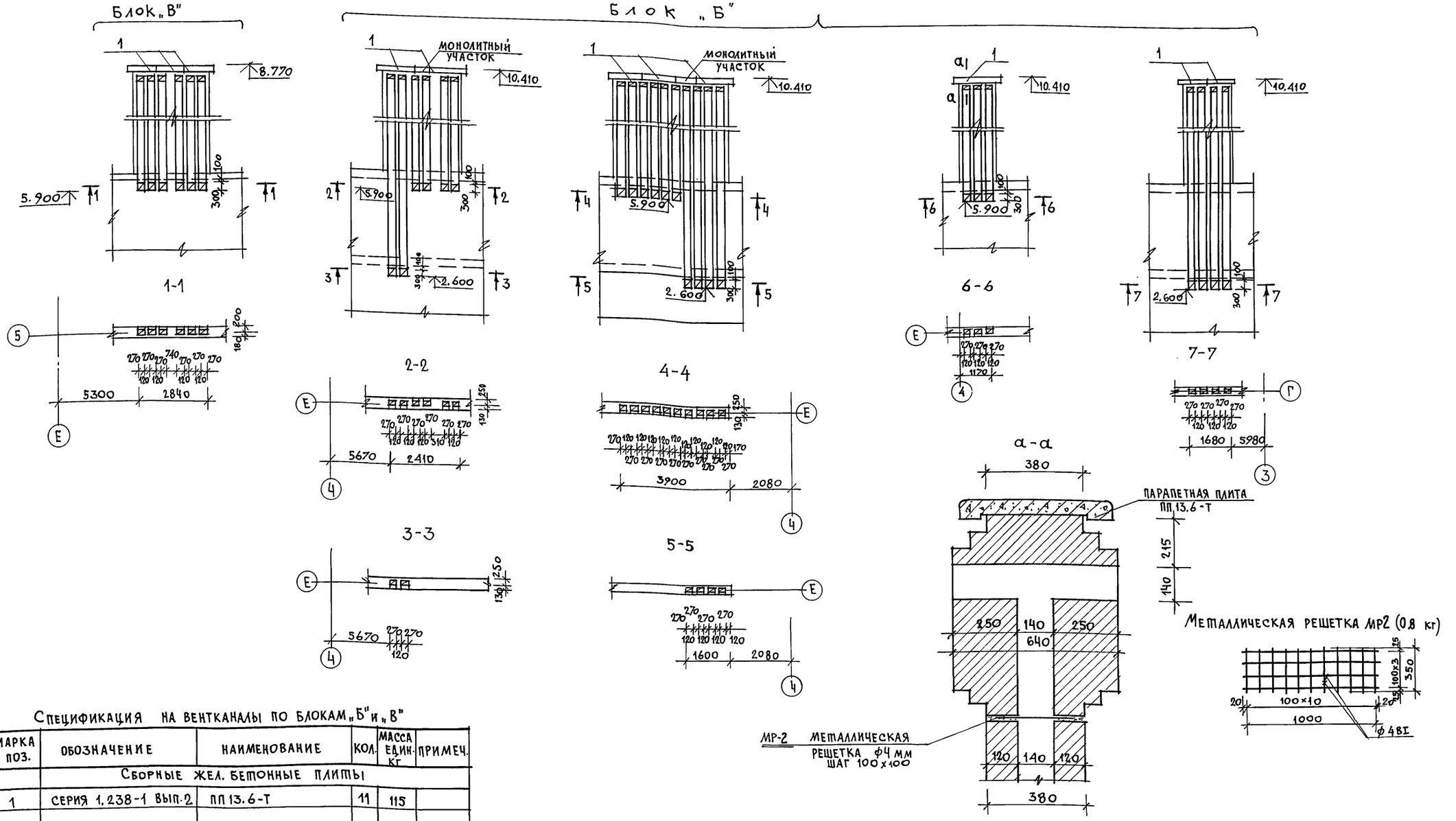

Спецификация на вентканалы по блокам „Б" и „В"

Марка поз.	Обозначение	Наименование	Кол.	Масса един. кг	Примеч.
	Сборные жел. бетонные плиты				
1	Серия 1.238-1 вып.2	ПП 13.6-Т	11	115	
	Металлические изделия				
2	ГОСТ 5781-85	Металлическая решетка МР2 ф4ВI с шагом 100×100мм	13,5	0.8	

Данный лист см. с листами 13; 14; 15.

Привязан	Нормок.	Овакимьян	
	Нач. маст.	Овакимьян	
	ГАП	Шишков	
	Исполн.	Фидро	
Инв. N	Провер.	Чулкова	

224-1-702.91 АС

Неполная средняя школа на 9 классов /162 учащихся/ со стенами из кирпича

Блоки „Б" и „В" планы и разрезы вентканалов.

Стадия	Лист	Листов
Р	41	

ЦНИИЭП Гражданскельстрой

25225-01 45

Инв. N подл. | Подпись и дата | Взам. инв. N

Альбом 1

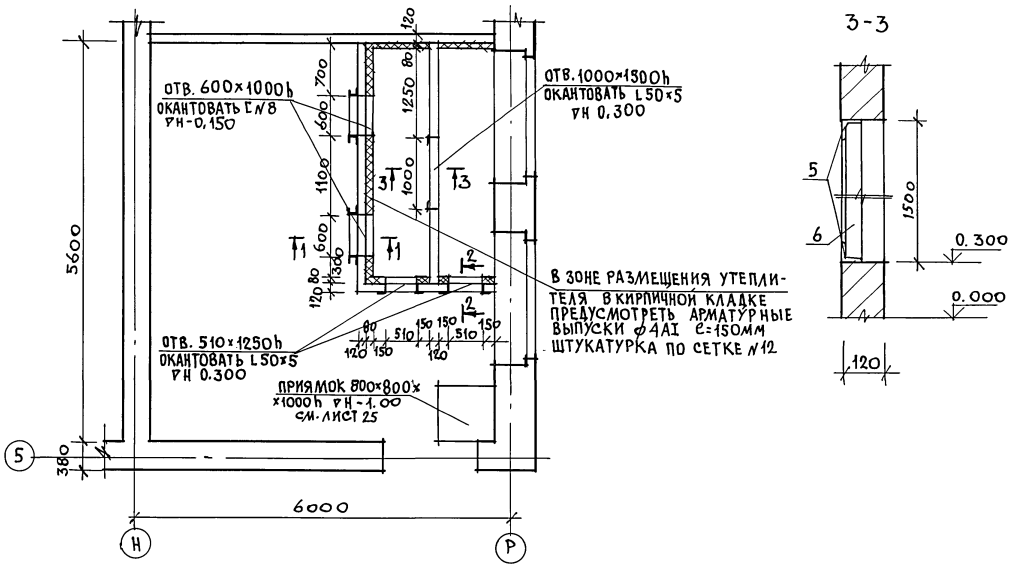

3-3

1-1

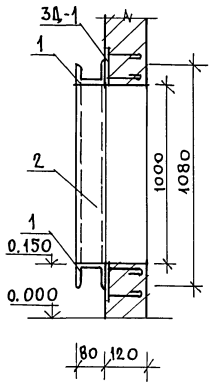

2-2

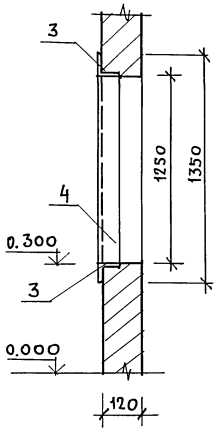

3Д-1

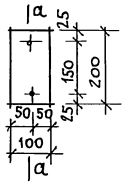

а-а

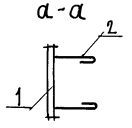

Спецификация на металлические изделия

NN поз.	Обозначение	Наименование	Кол. шт.	Об'ем ед. м³	Прим.
1	ГОСТ 8240-89	Швеллер [8 ℓ=680	4	4,8	
2	ГОСТ 8240-89	Швеллер [8 ℓ=1080	4	7.6	
3	ГОСТ 8509-86	L50×5 ℓ=610	4	1.68	
4	ГОСТ 8509-86	L50×5 ℓ=1350	4	5.09	
5	ГОСТ 8509-86	L50×5 ℓ=1000	2	3.77	
6	ГОСТ 8509-86	L50×5 ℓ=1500	2	5.77	
	Альбом1 лист42	Закладная деталь 3Д-1	4	1.39	
	ГОСТ 5336-80*	Сетка плетеная N12	13,5м²	4,52	
	ГОСТ 5781-85	ф4АI ℓ=150	230	0,015	

Спецификация на закладную деталь 3Д-1

Марка	NN поз	Профиль	Длина	Кол	Масса кг			Примеч.
					1 поз.	Всех	Марки	
3Д-1	1	-8×100	200	1	1.26	1.26	1.39	ГОСТ 5781-85
	2	ф10АI	110	2	0.067	0.134		ГОСТ 103-76

Данный лист см. совместно с листом 15.

				224-1-702.91		АС	
				Неполная средняя школа на 9 классов /162 учащихся/ со стенами из кирпича		Стадия	Лист	Листов
						Р	42	
Привязан				Блок „В" Венткамера.		ЦНИИЭП граждансельстрой		
	Нормок.	Овакимьян						
	Нач. маст	Овакимьян						
	ГАП	Шишков						
	Исполн.	Фидро						
Инв. N	Провер.	Сегень						

25225-01 46

Инв. N подл. | Подпись и дата | Взам. инв. N

Альбом 1

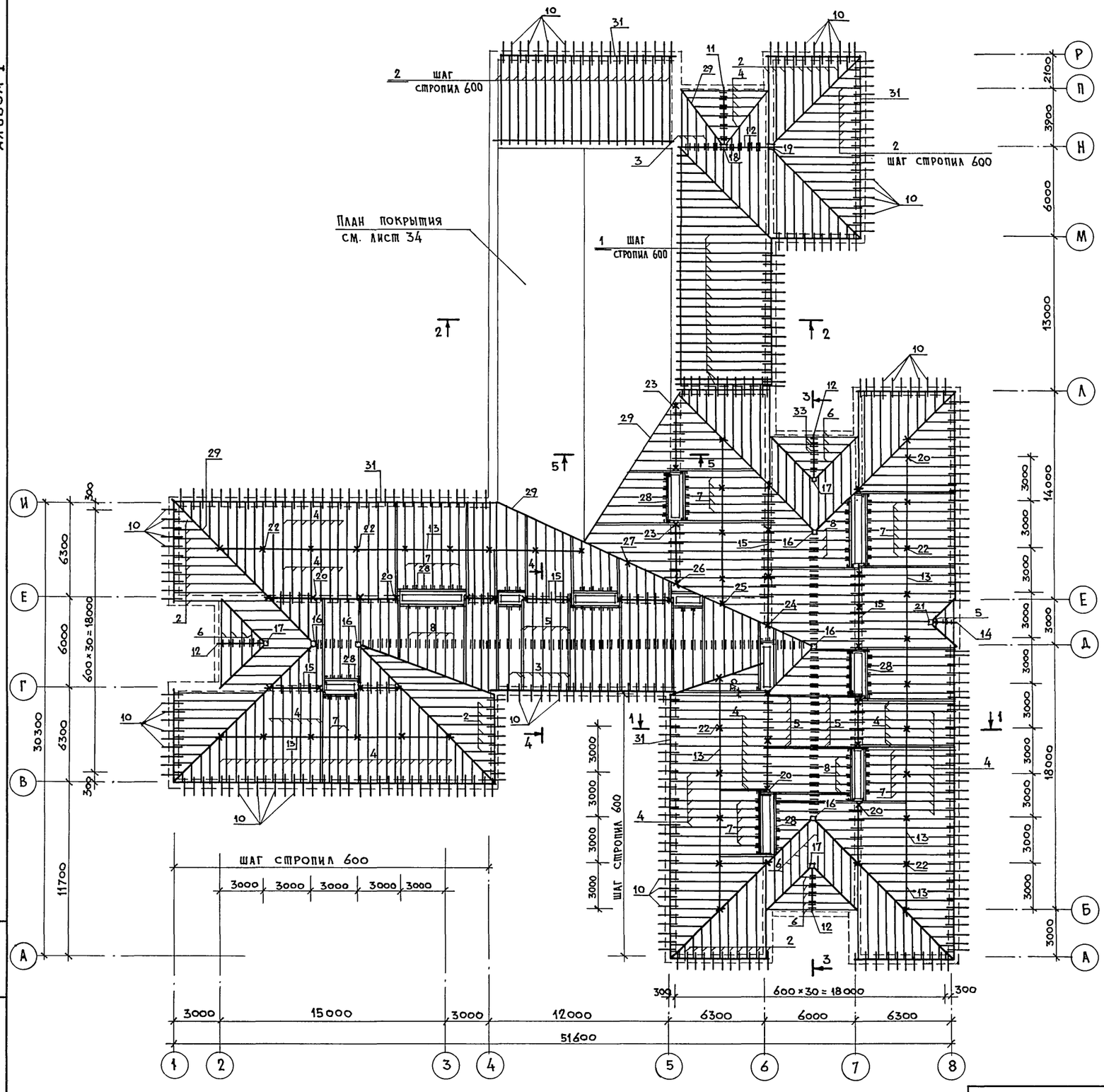

Марка поз.	Обозначение	Наименование	Кол.	Масса един. кг	Примеч.
1	ГОСТ 8486-86	Стропила 50×150×6700	23	25	
2	ГОСТ 8486-86	Стропила 50×150×6460	108	24.2	
3	ГОСТ 8486-86	Стропила 50×150×4600	55	17.3	
4	ГОСТ 8486-86	Стропила 50×150×3950	281	14.8	
5	ГОСТ 8486-86	Стропила 50×150×3500	130	13.1	
6	ГОСТ 8486-86	Стропила 50×150×3300	52	12.4	
7	ГОСТ 8486-86	Стропила 50×150×3150	33	11.8	
8	ГОСТ 8486-86	Стропила 50×150×2800	24	10.5	
9	ГОСТ 8486-86	Затяжка 50×150×5300	164	19.9	
10	ГОСТ 8486-86	Кобылка 44×94×1200	329	2.5	
11	ГОСТ 8486-86	Прогон 100×150×4150	1	31.1	
12	ГОСТ 8486-86	Прогон 100×150×3250	5	24.4	
13	ГОСТ 8486-86	Прогон 100×150×3000	33	22.5	
14	ГОСТ 8486-86	Прогон 100×150×1800	1	13.5	
15	ГОСТ 8486-86	Прогон 100×150 п.м.	70.0	7.5	
16	ГОСТ 8486-86	Стойка 200×150×3400	5	51.0	
17	ГОСТ 8486-86	Стойка 200×150×2600	3	39.0	
18	ГОСТ 8486-86	Стойка 200×150×2320	1	34.8	
19	ГОСТ 8486-86	Стойка 200×150×2120	1	31.8	
20	ГОСТ 8486-86	Стойка 100×100×2400	37	12.0	
21	ГОСТ 8486-86	Стойка 100×100×1950	1	9.75	
22	ГОСТ 8486-86	Стойка 100×100×1520	43	7.6	
23	ГОСТ 8486-86	Стойка 100×100×1300	4	6.5	
24	ГОСТ 8486-86	Стойка 100×100×2800	1	14.0	
25	ГОСТ 8486-86	Стойка 100×100×2600	1	13.0	
26	ГОСТ 8486-86	Стойка 100×100×2000	1	10.0	
27	ГОСТ 8486-86	Стойка 100×100×800	1	4.0	
28	ГОСТ 8486-86	Ригель 2(50×150) п.м.	71.0	7.5	
29	ГОСТ 8486-86	Диагональная балка 50×150 п.м.	250.0	3.8	
30	ГОСТ 8486-86	Подкос 100×100×2850	32	14.2	
31	ГОСТ 8486-86	Мауэрлат 50×100 п.м.	220.0	2.5	
32	ГОСТ 8486-86	Обрешетка 50×50 п.м.	3170.0	1.3	
33	ГОСТ 8486-86	Накладки 50×150×450	218	1.7	
34	ГОСТ 8486-86	Подкладка под стойки 50×150 п.м.	105.0	3.8	
35	ГОСТ 8486-86	Подкладка под стойки 50×150×200	40	0.8	
36	ГОСТ 8486-86	Лобовая доска 2(22×94) п.м.	222.0	2.0	
37	ГОСТ 8486-86	Подшивка свесов 13×94 п.м.	1100.0	0.5	
38		Прочее	1.0 м³		

Разрезы см. лист 44.

Спецификацию металлических изделий см. лист 46.

План кровли см. лист 47.

Взам. инв. № | Подпись и дата | Инв. № подл.

Привязан

Инв. №

Нормокон	Овакимьян	
Нач. маст	Овакимьян	
ГАП	Шишков	
Исполнил	Сегень	
Проверил	Чулкова	

224-1-702.91 АС

Неполная средняя школа на 9 классов /162 учащихся/ со стенами из кирпича

План стропил. $P^{н}_{сн}$ = 100 кгс/м²
Спецификация.

Стадия	Лист	Листов
Р	43	

ЦНИИЭП Граждансельстрой

Альбом 1

Разрез 1-1

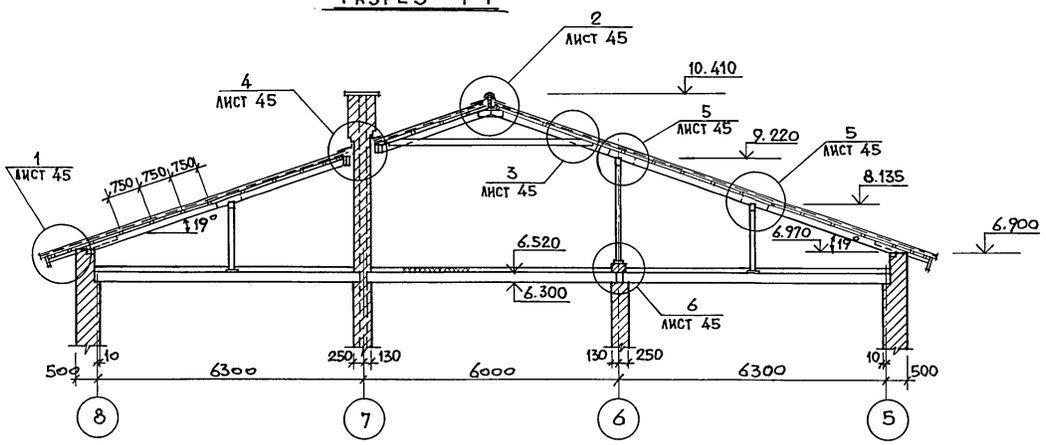

Разрез 2-2

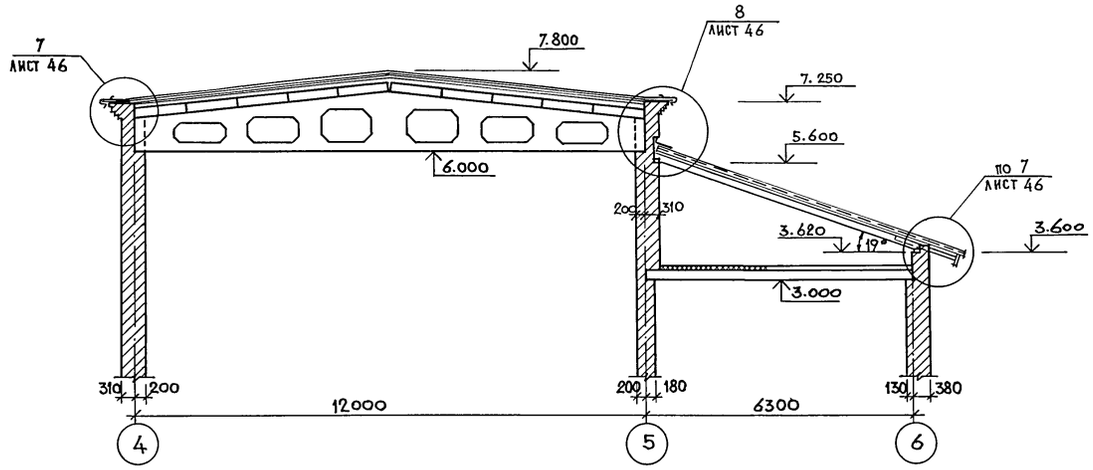

Разрез 3-3

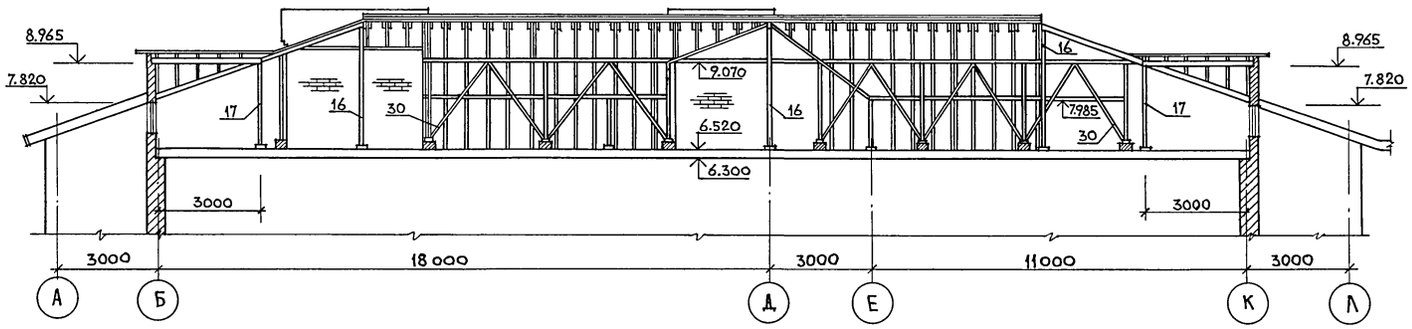

Разрез 4-4

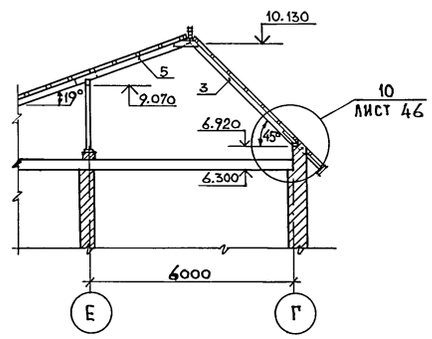

Разрез 5-5

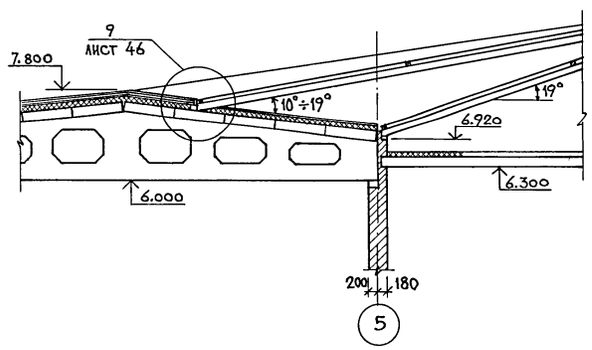

1. Данный лист см. совместно с листами 43; 45; 46; 48.

					224-1-702.91 АС		
Привязан:			Нормокон.	Овакимьян	Неполная средняя школа на 9 классов (162 учащихся) со стенами из кирпича	Стадия	Лист	Листов
			Нач. маст.	Овакимьян		Р	44	
			ГАП	Шишков				
Инв. №			Исполнил	Чулкова	Разрезы по крыше 1-1 ÷ 5-5	ЦНИИЭП гражданселькстрой		

Инв. № подл. | Подпись и дата | Взам. инв. №

Альбом 1

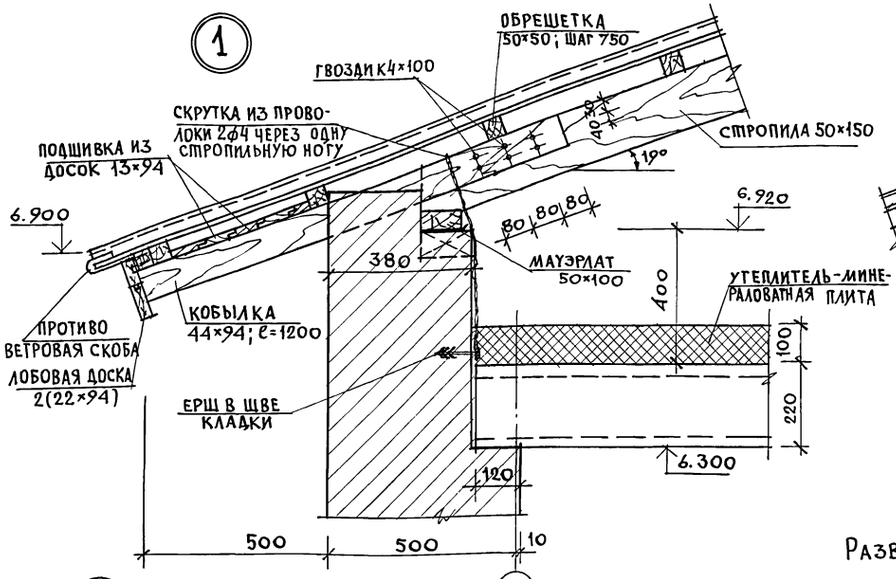

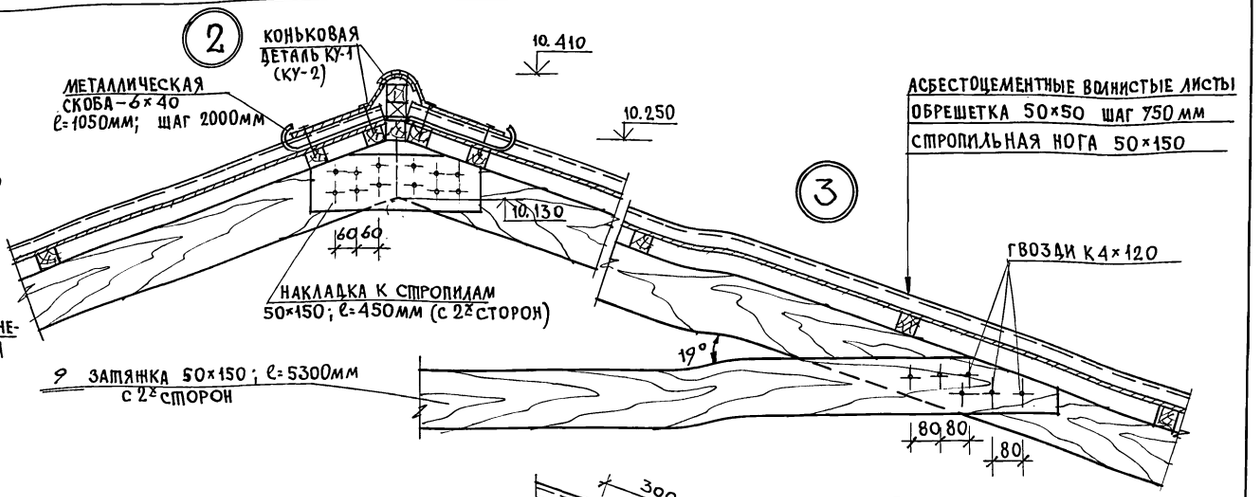

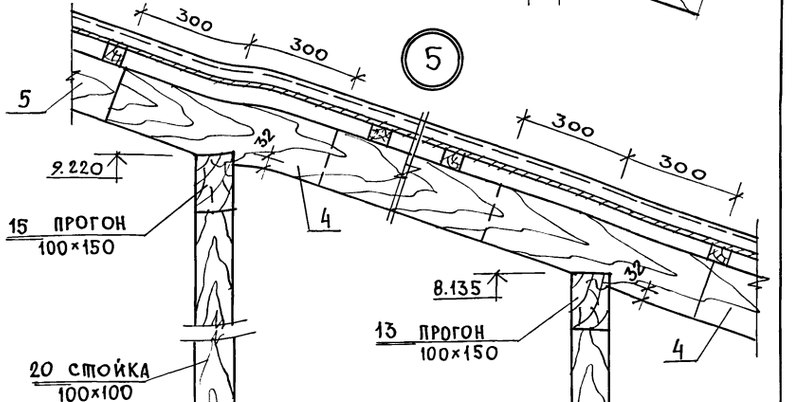

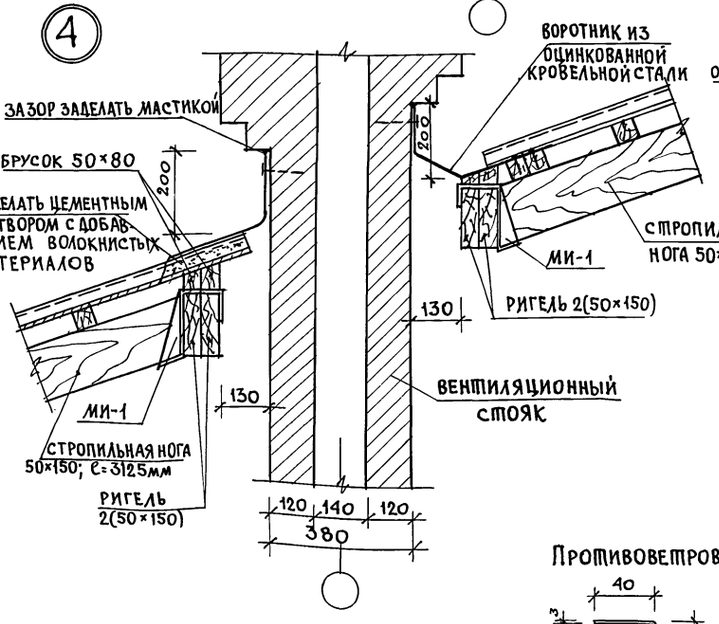

Развертка хомута

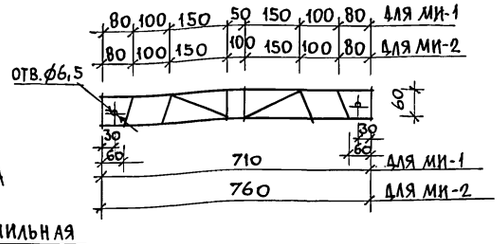

Подвеска ригеля на хомутах

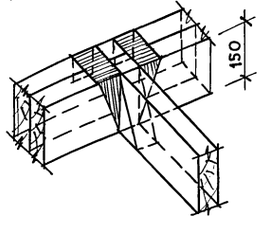

Противоветровая скоба

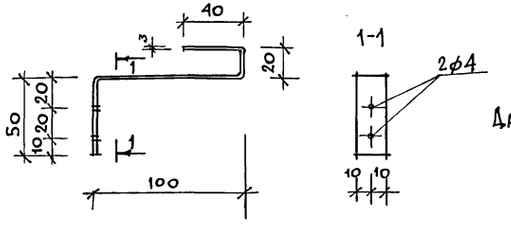

Данный лист см. совместно с листом 44.

				224-1-702.91 АС	
привязан	нормок.	Овакимьян		Неполная средняя школа на 9 классов (162 учащихся) со стенами из кирпича	стадия Р; лист 45; листов
	нач.мас	Овакимьян			
	гап.	Шишков		Узлы 1÷6.	ЦНИИЭП граждансельстрой
	испол.	Чулкова			
инв.№	провер.	Сегень			

инв.№подл. | подпись и дата | взам.инв.№

Альбом 1

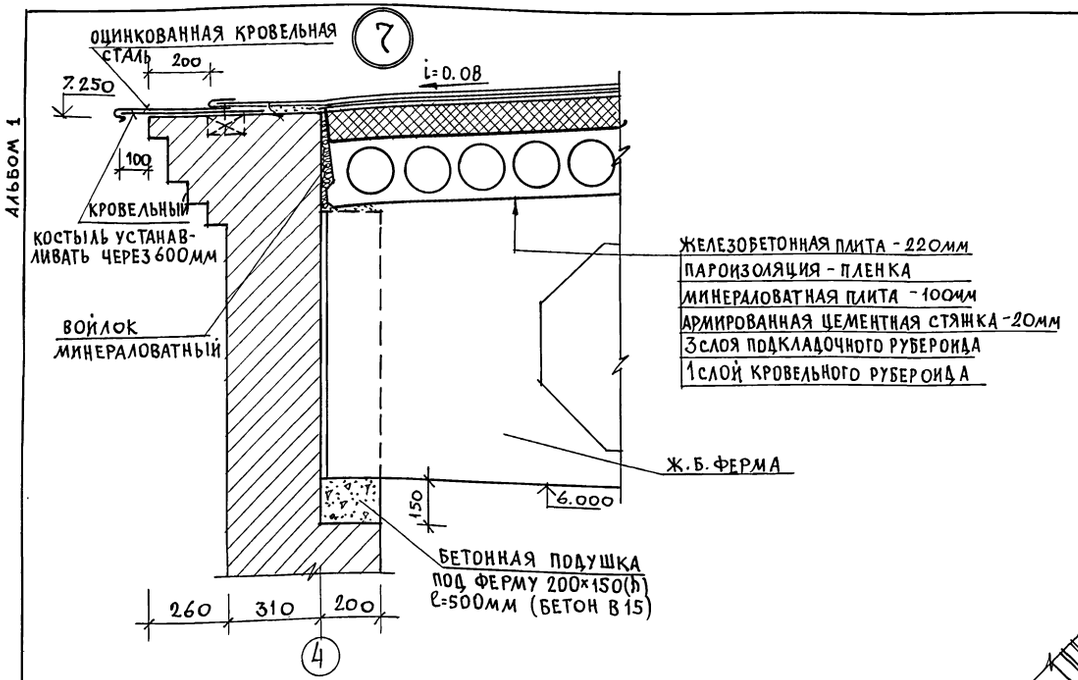

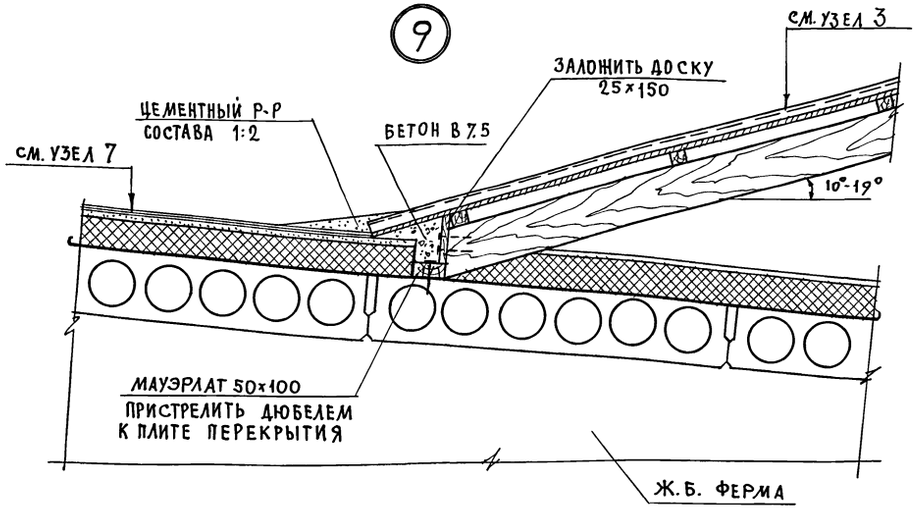

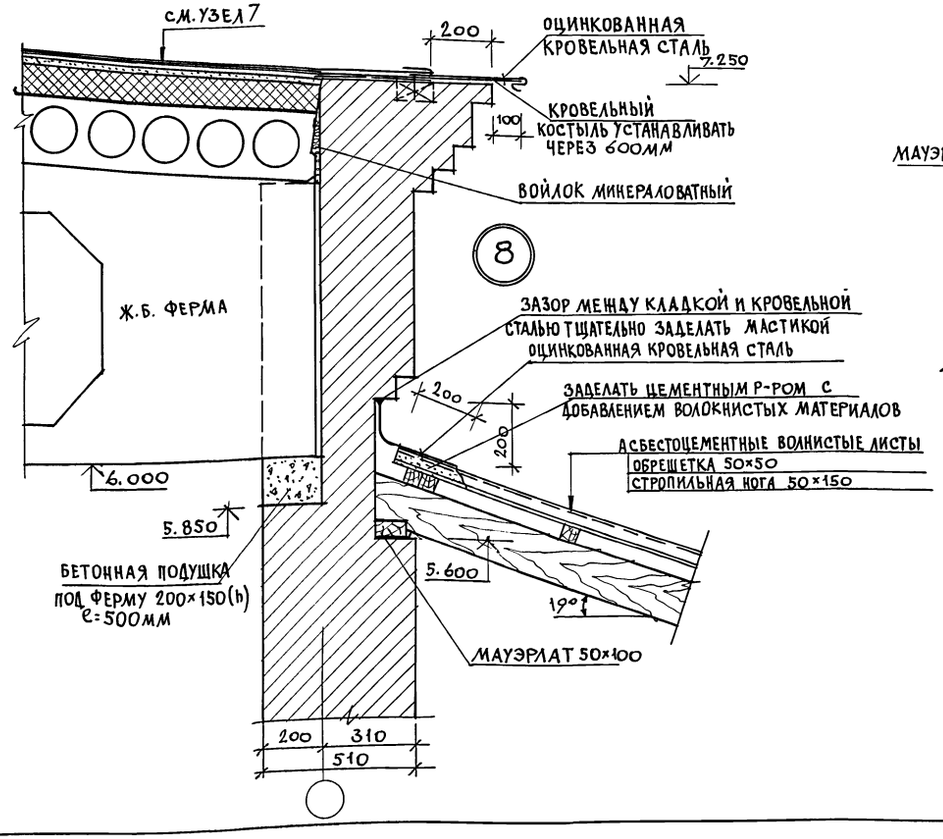

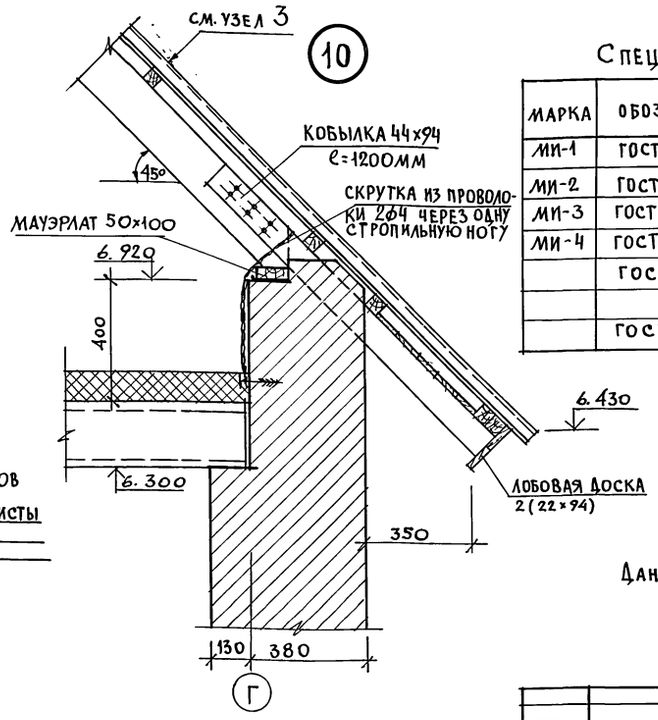

Спецификация металлических изделий

Марка	Обозначение	Наименование	Кол.	Масса ед. кг	Прим.
МИ-1	ГОСТ 103-76	Хомут крепежный -4×60 ℓ=710	90	1,33	
МИ-2	ГОСТ 103-76	Хомут крепежный -4×60 ℓ=760	42	1,43	
МИ-3	ГОСТ 103-76	Противоветровая скоба -3×20 ℓ=240	110	0,11	
МИ-4	ГОСТ 103-76	Металлическая скоба -6×40 ℓ=1050	45	2,0	
	ГОСТ 14918-80	Кровельная оцинкован-			
		ная сталь δ=0,6мм $м^2$	84.0	4,71	
	ГОСТ 103-76	Кровельный костыль -3×20 ℓ=500мм	86	0,23	

Данный лист см. с листами 44, 45.

224-1-702.91 АС

Привязан		
Инв. №		
Нормок	Овакимьян	
Нач. маст	Овакимьян	
ГАП	Шишков	
Исполн	Чулкова	
Провер	Сегень	

Неполная средняя школа на 9 классов (162 учащихся) со стенами из кирпича

Стадия Р | Лист 46 | Листов

Узлы 7÷10

Спецификация металлических изделий

ЦНИИЭП Граждансельстрой

Инв. № подл. | Подпись и дата | Взам. инв. №

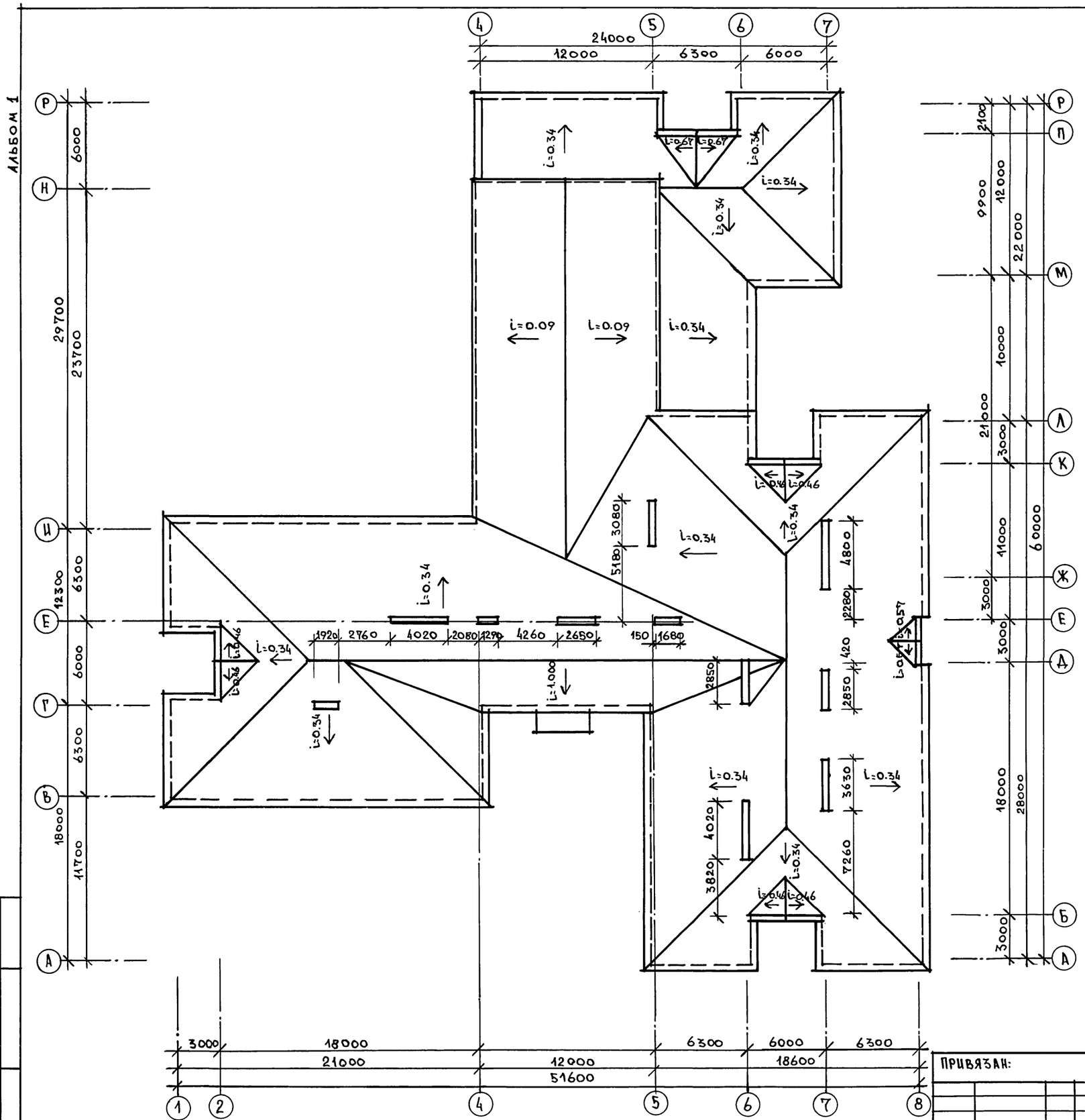

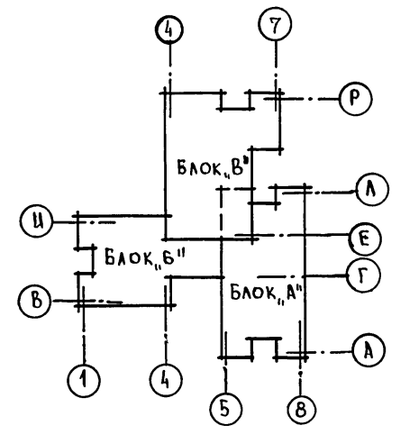

Данный лист см. совместно с листом 43.

				224-1-702.91			АС
ПРИВЯЗАН:		НОРМОК.	ОВАКИМЬЯН	НЕПОЛНАЯ СРЕДНЯЯ ШКОЛА НА 9 КЛАССОВ (162 УЧАЩИХСЯ) СО СТЕНАМИ ИЗ КИРПИЧА	СТАДИЯ	ЛИСТ	ЛИСТОВ
		НАЧ. МАС	ОВАКИМЬЯН		Р	47	
		ГАП	ШИШКОВ	ПЛАН КРОВЛИ	ЦНИИЭП ГРАЖДАНСЕЛЬСТРОЙ		
ИНВ. №							

ИНВ. № ПОД. Л. | ПОДПИСЬ И ДАТА | ВЗАМ. ИНВ. №

Альбом 1

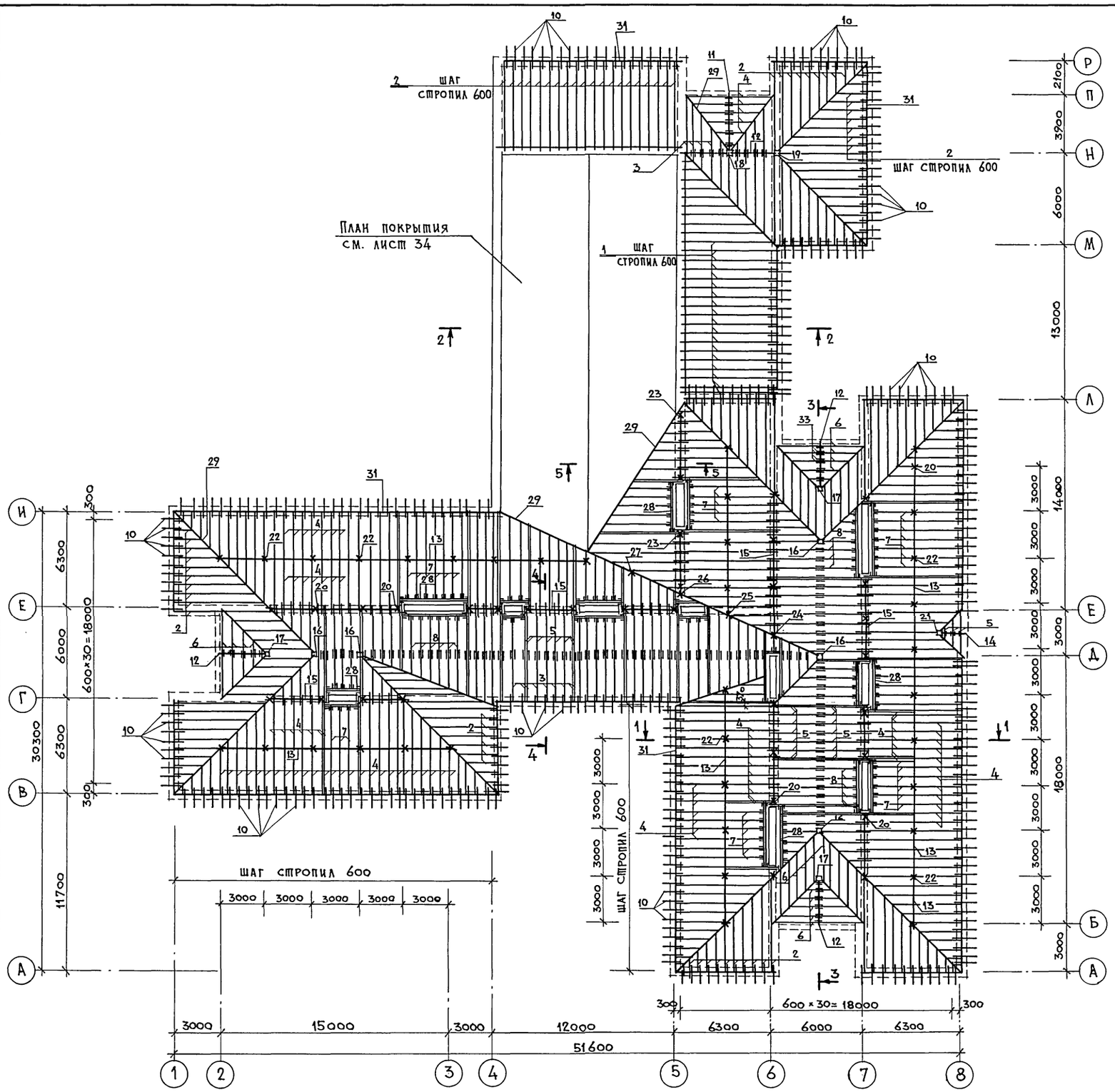

Марка поз.	Обозначение	Наименование	Кол.	Масса един. кг	Примеч.
1	ГОСТ 8486-86	Стропила 50×175×6700	23	29.3	
2	ГОСТ 8486-86	Стропила 50×175×6460	108	28.3	
3	ГОСТ 8486-86	Стропила 50×175×4600	55	20.1	
4	ГОСТ 8486-86	Стропила 50×175×3950	281	17.3	
5	ГОСТ 8486-86	Стропила 50×175×3500	130	15.3	
6	ГОСТ 8486-86	Стропила 50×175×3300	52	14.4	
7	ГОСТ 8486-86	Стропила 50×175×3150	33	13.8	
8	ГОСТ 8486-86	Стропила 50×175×2800	24	12.3	
9	ГОСТ 8486-86	Затяжка 50×175×5300	82	23.2	
10	ГОСТ 8486-86	Кобылка 44×94×1200	329	2.5	
11	ГОСТ 8486-86	Прогон 100×150×4150	1	31.1	
12	ГОСТ 8486-86	Прогон 100×150×3250	5	24.4	
13	ГОСТ 8486-86	Прогон 100×150×3000	33	22.5	
14	ГОСТ 8486-86	Прогон 100×150×1800	1	13.5	
15	ГОСТ 8486-86	Прогон 100×150 п.м.	70.0	7.5	
16	ГОСТ 8486-86	Стойка 200×150×3400	5	51.0	
17	ГОСТ 8486-86	Стойка 200×150×2600	3	39.0	
18	ГОСТ 8486-86	Стойка 200×150×2320	1	34.8	
19	ГОСТ 8486-86	Стойка 200×150×2120	1	31.8	
20	ГОСТ 8486-86	Стойка 200×150×2400	37	12.0	
21	ГОСТ 8486-86	Стойка 100×100×1950	1	9.75	
22	ГОСТ 8486-86	Стойка 100×100×1520	43	7.6	
23	ГОСТ 8486-86	Стойка 100×100×1300	4	6.5	
24	ГОСТ 8486-86	Стойка 100×100×2800	1	14.0	
25	ГОСТ 8486-86	Стойка 100×100×2600	1	13.0	
26	ГОСТ 8486-86	Стойка 100×100×2000	1	10.0	
27	ГОСТ 8486-86	Стойка 100×100×800	1	4.0	
28	ГОСТ 8486-86	Ригель 2(50×175) п.м	71.0	8.8	
29	ГОСТ 8486-86	Диагональная балка 50×150 п.м	250.0	3.8	
30	ГОСТ 8486-86	Подкос 100×100×2850	32	14.2	
31	ГОСТ 8486-86	Мауэрлат 50×100 п.м.	220.0	2.5	
32	ГОСТ 8486-86	Обрешетка 50×50 п.м	3170.0	1.3	
33	ГОСТ 8486-86	Накладки 50×150×450	218	1.7	
34	ГОСТ 8486-86	Подкладка под стойки 50×150 п.м	105.0	3.8	
35	ГОСТ 8486-86	Подкладка под стойки 50×150×200	40	0.8	
36	ГОСТ 8486-86	Лобовая доска 2(22×94) п.м	222.0	2.0	
37	ГОСТ 8486-86	Подшивка свесов 13×94 п.м.	1100.0	0.5	
38		Прочее	1.0 м³		

1. Сечения 1-1 ÷ 5-5 см. на листе 44.
2. Спецификацию металлических изделий см. лист 46 (кроме МИ-1 и МИ-2).

Марка	Обозначение	Наименование	Кол.	Масса един. кг	Примеч.
МИ-1'	ГОСТ 103-76	Хомут крепежный −4×60 ℓ=760	90	1.43	
МИ-2'	ГОСТ 103-76	Хомут крепежный −4×60 ℓ=810	42	1.52	

Привязан

Инв. №

Инв. № подл. | Дата и подпись | Взам. инв. №

Нормок.	Овакимьян		
Нач. маст	Овакимьян		
ГАП	Шишков		
Исполнил	Сегень		
Провер.	Чулкова		

224-1-702.91 АС

Неполная средняя школа на 9 классов /162 учащихся/ со стенами из кирпича

План стропил $P^{н}_{сн}$=150 кгс/м² Спецификация. /Вариант/.

Стадия	Лист	Листов
Р	48	

ЦНИИЭП Гражданселькстрой

Альбом 1

Ведомость чертежей основного комплекта марки Тх

Лист	Наименование	Примечание
1	Общие указания	
2	Блок „А". План 1 этажа	
3	Блок „А". План 2 этажа	
4	Блок „Б". План 1 этажа	
5	Блок „Б". План 2 этажа	
6	Блок „В". План	

Ведомость ссылочных и прилагаемых документов

Обозначение	Наименование	Примечание
Прилагаемые документы		
Тх.СО	Спецификация учебного, технологического оборудования и мебели	Альбом 4

Общие указания

Общеобразовательная школа на 9 классов (162 учащихся) предназначена для воспитания, обучения, физического и духовного развития детей от 6 до 15 лет.

Максимальная наполняемость в классах – 18 учащихся.

Работа школы односменная при 36-часовой рабочей неделе.

Проект разработан в соответствии со СНиП 2.08.02-89 „Общественные здания и сооружения" и с учетом „Концепции социально-функциональных требований к зданиям учебно-воспитательных учреждений народного образования".

В основу обучения принят предметный способ обучения, при котором за каждым классом закрепляется учебное помещение, где проводятся занятия по многим дисциплинам. Этот метод дает возможность сократить перемещения учащихся по школе, учесть ростовые особенности детей, и позволит каждому классу иметь „свой дом", а каждому ученику – „свое место".

В специализированных кабинетах и лабораториях проводятся занятия по информатике и вычислительной технике, иностранному языку, черчению и изобразительному искусству, естественным наукам, а также трудовому обучению.

Объемно-планировочное решение здания школы обеспечивает группировку помещений по возрастному и предметному признакам; для каждой возрастной группы выделены рекреационные с тренажерным оборудованием и зонами для тихих и подвижных игр.

Размещение спортивного зала, кружковых, библиотеки в отдельном блоке позволяет использование их во внеурочное время для организации досуга учащихся.

Столовая на 80 мест предназначена для обеспечения двухразовым питанием учащихся и персонала школы. Работа столовой предусмотрена на сырье. Производственная мощность составит ~ 900 блюд в смену. В проекте принята бесцеховая схема производства. В столовой предусмотрено обслуживание комплексными обедами с групповой выдачей блюд в две посадки.

Тепловое оборудование пищеблока столовой принято на электрообогреве. Для хранения скоропортящихся продуктов в проекте применена сборная охлаждаемая камера с принудительной циркуляцией воздуха.

Учебное оборудование, мебель, технические средства обучения приняты в количестве, обеспечивающем выполнение работ, согласно учебным планам и программам.

Мебель принята стандартной.

Штат школы ~ составит 29 чел.

Согласовано
Гл. спец. ЭО Бородкин
Гл. спец. ВК Верховский
Гл. спец. ОВ Крейнис

Инв. № подл. | Подпись и дата | Взам. инв. №

Проект соответствует действующим нормам и правилам

Гл. специалист (З.Я. Чернецова)

Гл. инженер привязки

Условные обозначения

- Электророзетка штепсельная двухполюсная 220В
- Электророзетка штепсельная двухполюсная 42В
- Индивидуальный подвод воды
- Светонепроницаемая штора
- Тиски слесарные

Привязан

Инв. №

224-1-702.91 Тх

Неполная средняя школа на 9 классов (162 учащихся) со стенами из кирпича		Стадия	Лист	Листов
		Р	1	6
Н. контр. Шишков				
Нач. отд. Смирнов				
Гл. спец. Чернецова				
Общие данные		ЦНИИЭП гражданэльектрострой		

25225-01 53 Копировал Формат А2

Альбом 1

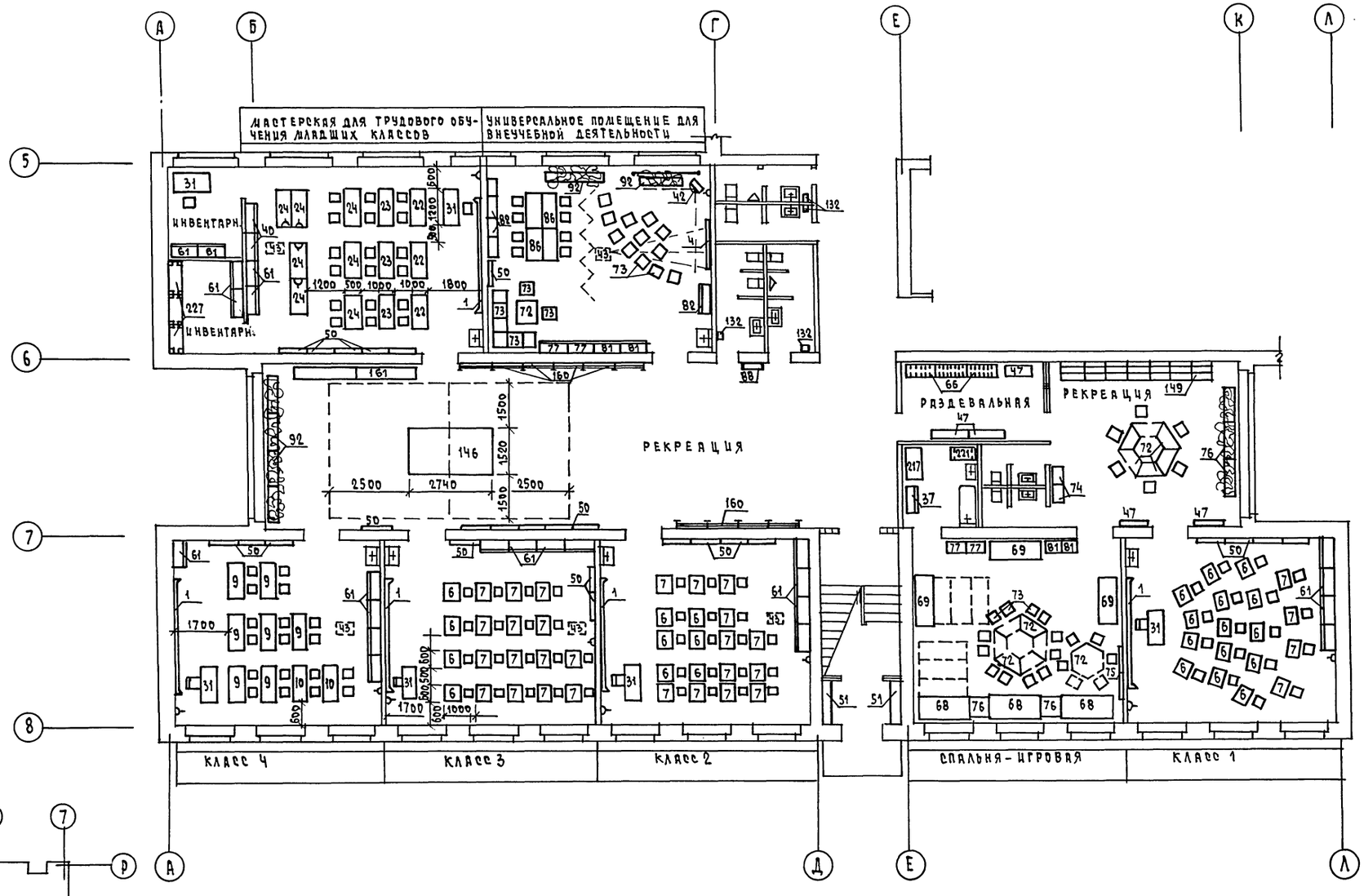

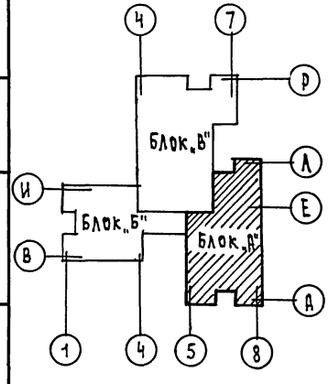

1. Спецификация оборудования приведена на листах Тх.СО.
2. Привязочные размеры даны в мм от строительных конструкций с законченной отделкой.

ПРИВЯЗАН				224-1-702.91	Тх
				Неполная средняя школа на 9 классов (162 учащихся) со стенами из кирпича	СТАДИЯ: Р.П. / ЛИСТ: 2 / ЛИСТОВ:
		Н.КОНТР.	ШИШКОВ		
		НАЧ.ОЦО	СМИРНОВ	Блок „А". План 1 этажа	ЦНИИЭП ГРАЖДАНСЕЛЬСТРОЙ
ИНВ. N		ГЛ.СПЕЦ.	ЧЕРНЕЦОВА		

ИНВ. N ПОДЛ. | ПОДПИСЬ И ДАТА | ВЗАМ. ИНВ. N

25225-01 54 КОПИРОВАЛ Кор- ФОРМАТ А2

Альбом 1

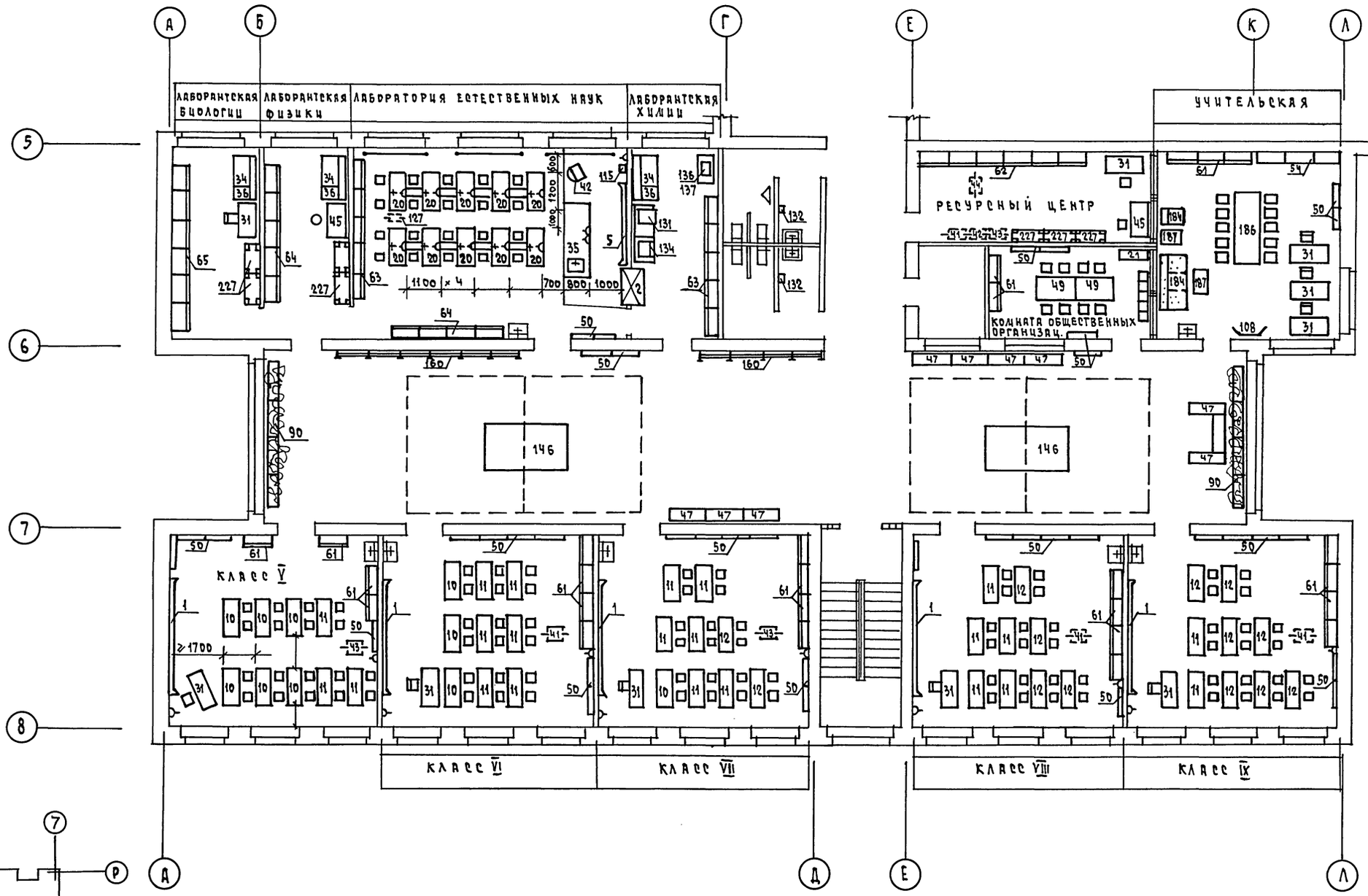

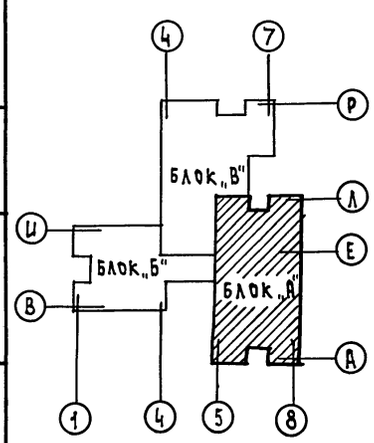

1. Спецификация учебного оборудования и мебели приведена на листах Тх.СО
2. Привязочные размеры даны в мм от строительных конструкций с законченной отделкой

Привязан				224-1-702.91 ТХ	
				Неполная средняя школа на 9 классов (162 учащихся) со стенами из кирпича	Стадия: Р.П. · Лист: 3 · Листов:
Н.контр.	Шишков			Блок „А" План 2 этажа	ЦНИИЭП гражданельстрой
Нач.отд	Смирнов				
Гл.спец.	Чернецова				
Инв.№					

25225-01 55 Копировал Формат А2

Инв.№ подл. | Подпись и дата | Взам.инв.№

Альбом 1

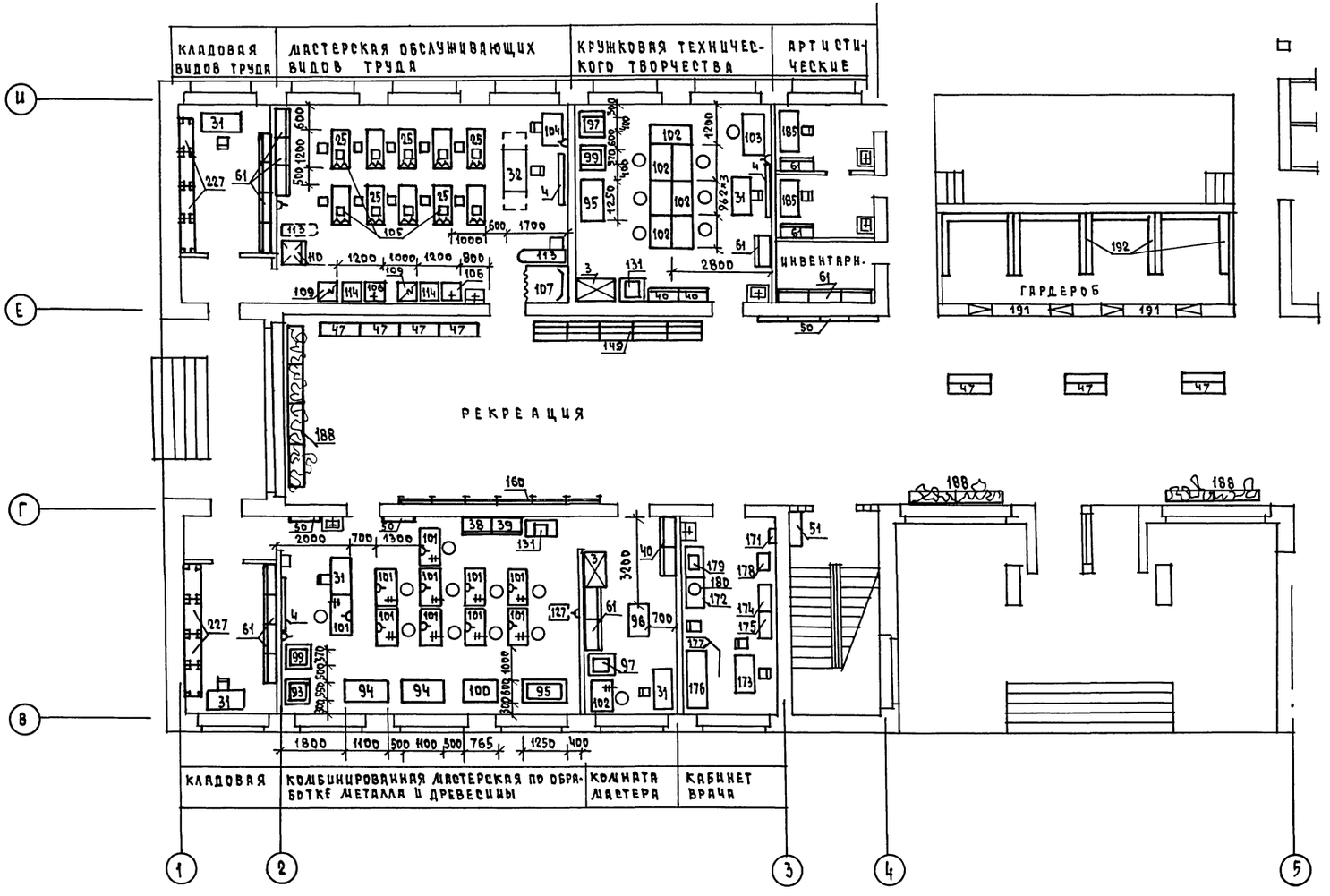

1. Спецификация оборудования приведена на листах Тх.СО.
2. Привязочные размеры даны в мм от строительных конструкций с законченной отделкой.

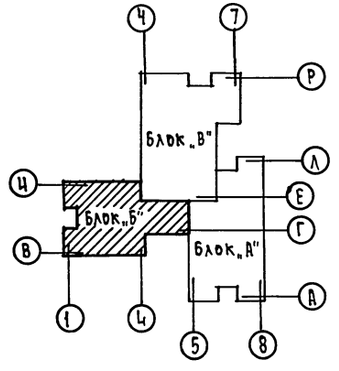

					224-1-702.91		Тх
Привязан				Неполная средняя школа на 9 классов (162 учащихся) со стенами из кирпича	стадия	лист	листов
			И.контр.	Шишков	Р.П	4	
			Нач.отд	Смирнов	Блок „Б". План 1 этажа.	ЦНИИЭП граждансельстрой	
			Гл.спец.	Чернецова			
Инв.№							

25225-01 56 Копировал Формат А2

Инв.№ подл. | Подпись и дата | Взам. инв.№

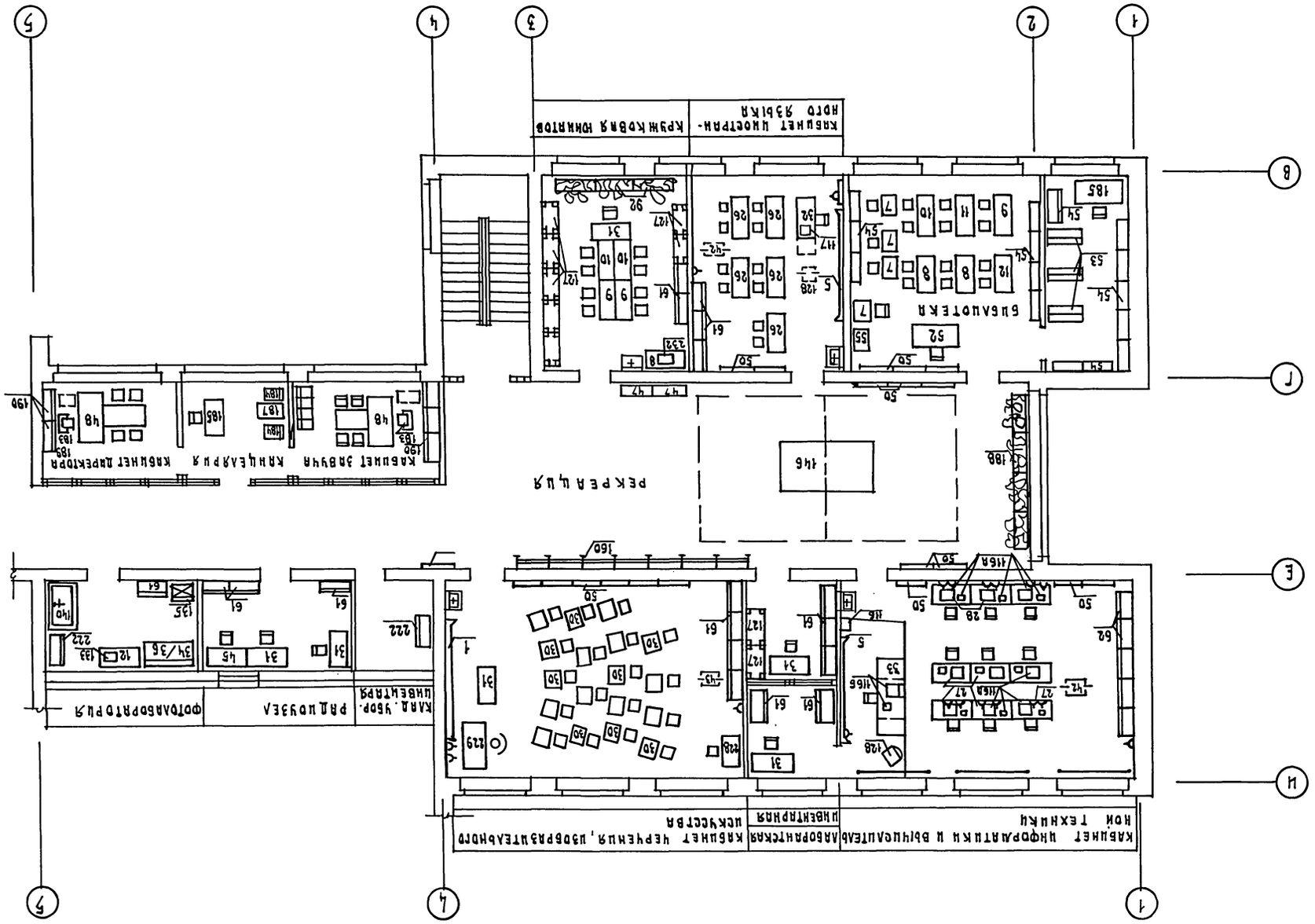

1. Специфическая учебного оборудования приведена на листах ТХ.СО.
2. Привязочные размеры даны в мм от стрелочных координатных осей.

| | | |

Альбом 1

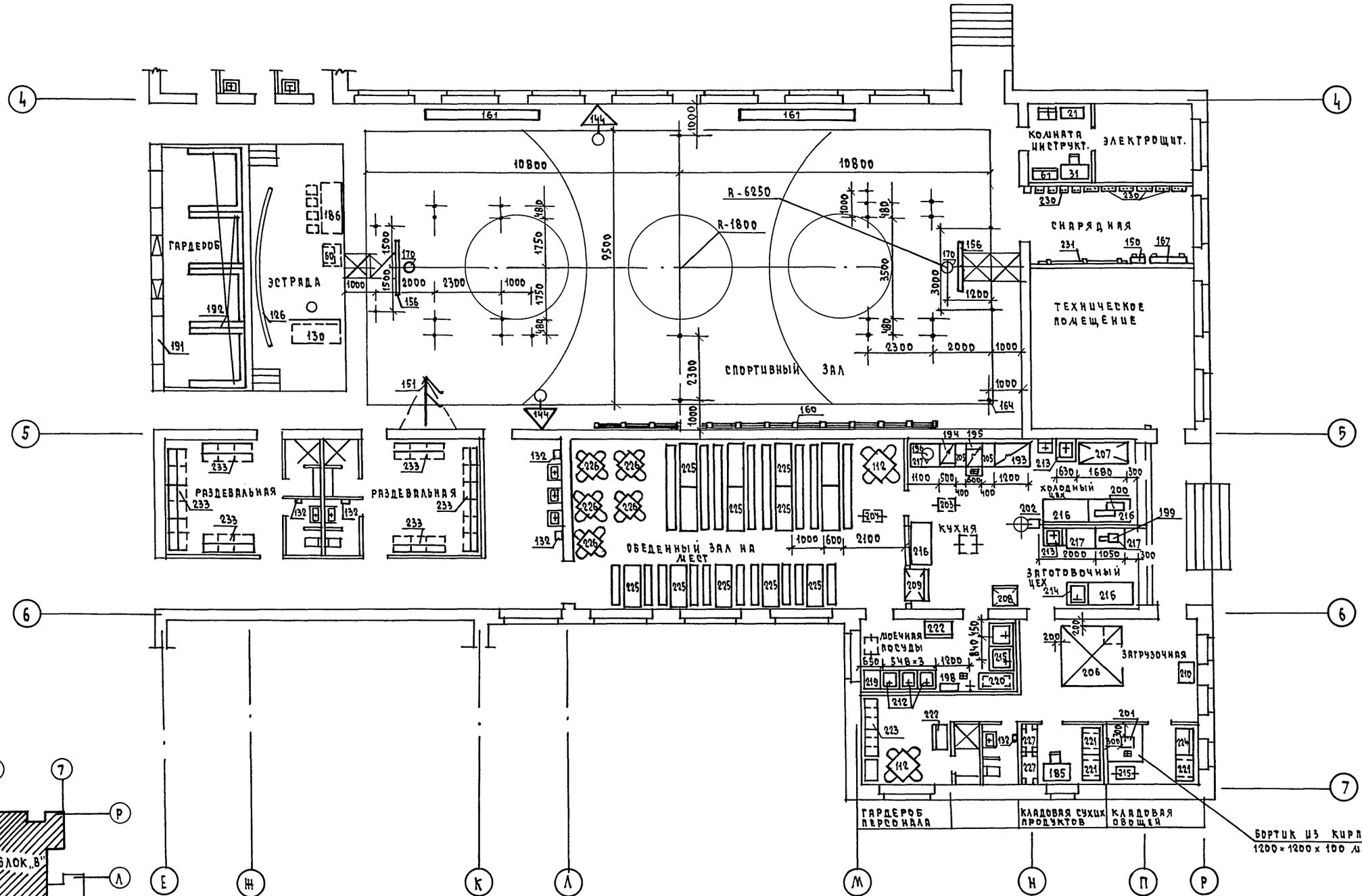

1. Спецификация оборудования дана на листах Тх. СО.
2. Привязочные размеры даны в мм от строительных конструкций с законченной отделкой.

				224-1-702.91	Тх
Привязан				Неполная средняя школа на 9 классов (162 учащихся) со стенами из кирпича	Стадия: Р.П. / Лист: 6 / Листов:
	Н.контр.	Шишков		Блок „В". План 1 этажа	ЦНИИЭП гражданселькстрой
Инв.№	Нач.отд	Слирков			
	Гл.спец.	Чернецова			

Инв.№ | Подп. и дата | Взам. инв.№

25225-01 (58) Копировал Формат А2

gost.e-ecolog.ru