ТИПОВОЙ ПРОЕКТ
211-1-246.83

ДЕТСКИЕ ЯСЛИ-САД НА 95 МЕСТ В КОНСТРУКЦИЯХ СЕРИИ 1.090.1-1

АЛЬБОМ I

АРХИТЕКТУРНО-СТРОИТЕЛЬНЫЕ РЕШЕНИЯ
ТЕХНОЛОГИЯ И МЕХАНИЗАЦИЯ

				Привязан:	
Инв.№					

gost.e-ecolog.ru

ТИПОВОЙ ПРОЕКТ
211-1-246.83

ДЕТСКИЕ ЯСЛИ-САД НА 95 МЕСТ В КОНСТРУКЦИЯХ СЕРИИ 1.090.1-1

АЛЬБОМ I

СОСТАВ ПРОЕКТА

АЛЬБОМ I	АС	АРХИТЕКТУРНО-СТРОИТЕЛЬНЫЕ РЕШЕНИЯ
	ТХМ	ТЕХНОЛОГИЯ И МЕХАНИЗАЦИЯ
АЛЬБОМ II	ВК	ВОДОПРОВОД И КАНАЛИЗАЦИЯ
	ЭОМ	ЭЛЕКТРОСНАБЖЕНИЕ И СИЛОВОЕ ЭЛЕКТРООБОРУДОВАНИЕ
	СС	СВЯЗЬ И СИГНАЛИЗАЦИЯ
	АУ	АВТОМАТИЗАЦИЯ УСТРОЙСТВ ИНЖЕНЕРНОГО ОБОРУДОВАНИЯ
АЛЬБОМ III	ОВ	ОТОПЛЕНИЕ И ВЕНТИЛЯЦИЯ
АЛЬБОМ IV	ИЖ1	ИЗДЕЛИЯ ЖЕЛЕЗОБЕТОННЫЕ СБОРНЫЕ
	ИЖ2	ИЗДЕЛИЯ ЖЕЛЕЗОБЕТОННЫЕ МОНОЛИТНЫЕ
	ИМ	ИЗДЕЛИЯ МЕТАЛЛИЧЕСКИЕ
АЛЬБОМ V	СМ	СМЕТЫ
АЛЬБОМ VI	СО	СПЕЦИФИКАЦИЯ ОБОРУДОВАНИЯ
АЛЬБОМ VII	ВМ	ВЕДОМОСТЬ ПОТРЕБНОСТИ В МАТЕРИАЛАХ

Разработан ЦНИИЭП торгово-бытовых зданий и туристских комплексов

Директор института В. Лепский

Главный архитектор проекта А. Чрадун

Технический проект утверждён Госгражданстроем приказ № 321 от 29.11.82 г.
Рабочие чертежи введены в действие ЦНИИЭП торгово-бытовых зданий и туристских комплексов приказ № 67 от 20.07.84 г.

Инв. №

Привязан:

20057-01

Типовой проект 211-1-246.83

АС архитектурно-строительные решения

Проект утвержден Госгражданстроем приказ №321 от 25 ноября 1982 г.

Рабочая документация введена в действие ЦНИИЭП торгово-бытовых зданий и туристских комплексов приказ №

Авторский коллектив

Архитекторы: Ю.Дурзин, А.Квалун, Г.Чесова, Л.Пышкина

Инженеры: С.Шац, Б.Евко, В.Литейко

Ведомость основных комплектов — таблица 1

обозначение	наименование	примечание
АС	Архитектурно-строительные решения	Альбом I
ТХМ	Технология и механизация	
ВК	Водопровод и канализация	Альбом II
ХС	Холодоснабжение	
ЭОМ	Электроснабжение и силовое электрооборудование	
СС	Связь и сигнализация	
АУ	Автоматизация устройств инженерного оборудования	
ОВ	Отопление и вентиляция	Альбом III
СО	Спецификация оборудования	Альбом VI

Ведомость рабочих чертежей — таблица 2

лист	наименование	примечание
1	Общие данные / начало/	
2,3	Общие данные /продолжение/	
4	Общие данные /окончание/	
5	План техподполья	
6	Приточная венткамера	
7	План 1 этажа	
8	План 2 этажа	
9	Фасады. Фрагмент монтажного фасада	
10	Варианты отделки фасадов	
11	Разрез 1-1. Спецификация элементов планов	
12	Схема расположения гипсобетонных перегородок 1 и 2 этажей	
13	Схема расположения перегородок из гипсокартонных листов 1 и 2 этажей /вариант/	
14	Входы №1, 2	
15	Вход №3.	
16	Вход №4. Подшивной потолок типа	
17	Установка фрадуг типов А, Б, В, Г.	
18	Заполнение ниш э, СС, вушильного шкафа ШС, установка экрана санузла. Защита остекленных дверей.	
19	Развертки стен туалетной и буфетной ясельной группы и раздевальной	
20	Развертки стен зала для музыкальных и гимнастических занятий и игральной-столовой	
21	Развертки стен санузлов дошкольных групп	
22	Схема расположения элементов фундаментов	
23	Сечения и развертки к схемам расположения элементов фундаментов	
24	Схема расположения цокольных панелей наружных и внутренних стен	
25	Схема расположения элементов перекрытия над техническим подпольем	

продолжение таблицы 2

лист	наименование	примечание
26	Спецификации к схемам расположения панелей стен техподполья и перекрытия над техподпольем	
27	Схемы расположения элементов входов №1, 2, 3.	
28	Схемы расположения элементов лестниц в техподполье. Приямки №1, 2.	
29	Схема расположения панелей наружных и внутренних стен 1 этажа	
30	Схема расположения панелей наружных и внутренних стен 2 этажа	
31	Схема расположения парапетных панелей. План кровли.	
32	Развертки внутренних стеновых панелей	
33	Спецификация к схемам расположения панелей наружных стен.	
34	Спецификация к схемам расположения трехслойных панелей наружных стен /вариант/	
35	Спецификация к схемам расположения панелей внутренних стен	
36	Схема расположения элементов перекрытия над 1 этажом.	
37	Схема расположения элементов покрытия	
38	Схема расположения элементов лестницы №1	
39	Схемы расположения металлических элементов входов №1, 2, 4.	
40	Схемы расположения монолитных участков УМ-1, УМ-2, УМ-3.	
41	Вентиляционные шахты Вш-1÷Вш-4	

Привязка типового проекта разработана в соответствии с действующими нормами и правилами.

Главный инженер привязки

Типовой проект разработан в соответствии с действующими нормами и правилами

Главный инженер проекта Евко / Евко/

Согласовано

Инв. № подл. | Подпись и дата | Взам. инв. №

Привязан:

Инв. №:

211-1-246.83-АС

Нач.отд.	Волынский	
Н.контр.	Баечникина	
Гл.конс.	Шац	
Гл.арх.п.	Дурзин	
ГИП	Евко	
Сан.	Квалун	
Рук.гр.ин.	Литейко	
Ст. инж.	Птицына	

Детские ясли-сад на 95 мест

стадия	лист	листов
Р	1	41

Общие данные /начало/

ЦНИИЭП торгово-бытовых зданий и туристских

Альбом I

211-1-246.83

Ведомость ссылочных и прилагаемых документов таблица 3

Обозначение	Наименование	Примечание
	Ссылочные документы	
1.090.1-1	Сборные железобетонные конструкции межвидового применения для крупнопанельных общественных зданий и вспомогательных зданий промышленных предприятий с высотой этажа 3,0 и 3,3 м	
вып. 0-0	Состав серии	
0-1	Указания по применению изделий	
0-2	Ведомость расхода материалов	
1-1	Панели наружных стен нулевого цикла однослойные	
1-2	Панели наружных стен нулевого цикла трехслойные	
2-1	Панели наружных стен однослойные для зданий с высотой этажа 3,3 м	
2-2	Панели наружных стен однослойные для зданий с высотой этажа 3,3 м пространственные каркасы	
2-3	Панели наружных стен однослойные для зданий с высотой этажа 3,3 м арматурные и закладные изделия	
2-4	Панели наружных стен трехслойные на жестких связях для зданий с высотой этажа 3,3 м	
2-5	Панели наружных стен трехслойные на жестких связях для зданий с высотой этажа 3,3 м. Арматурные и закладные изделия	
3-1	Панели внутренних стен нулевого цикла	
4-1	Панели внутренних стен для зданий с высотой этажа 3,3 м	
4-2	Панели внутренних стен для зданий с высотой этажа 3,3 м. Пространственные каркасы	
4-3	Панели внутренних стен для зданий с высотой этажа 3,3 м Арматурные и закладные изделия	
5-1	Плиты перекрытий многопустотные и ребристые длиной 2980 мм, армированные стержнями из стали класса А-III; длиной 5980 мм и 7180 мм. Армированные предварительно напряженной арматурой из стали класса А-V	
7-1	Монтажные узлы	
8-1	Изделия соединительные стальные	
1.112-5 вып. 2,4	Плиты железобетонные для ленточных фундаментов	
ГОСТ 13579-78	Блоки бетонные для стен подвалов	
1.231-1 вып. 1 1.231.9-7 вып. 1	Панели перегородок гипсобетонные для общественных зданий	
1.136-10	Двери деревянные внутренние для жилых и общественных зданий	
ИН-03-03 ал.71-64	Металлические изделия	

Продолжение таблицы 3

Обозначение	Наименование	Примечание
1.136-11	Двери деревянные входные наружные тамбурные и служебные для жилых и общественных зданий	
ГОСТ 16289-80	Окна и балконные двери деревянные с тройным остеклением для жилых и общественных зданий	
1.236-6 вып1 /ч.1,2/	Окна и балконные двери деревянные общественных зданий	
2.244-1 вып.4	Детали полов общественных зданий	
1.034.1-1 вып. 1,2	Сборные железобетонные вентиляционные блоки для многоэтажных общественных зданий, производственных и вспомогательных зданий промышленных предприятий	
1.050.1-2 вып. 1,2	Сборные железобетонные марши, площадки и проступи для многоэтажных общественных зданий, производственных и вспомогательных зданий промышленных предприятий	
2.236-2 вып. 1	Детали примыкания оконных и дверных блоков в общественных зданиях	
2.260-1 вып. 3,4	Детали покрытий общественных зданий	
1.136-12 вып. 1	Унифицированные деревянные фрамуги для жилых, общественных зданий и административно-бытовых зданий промышленных предприятий	
1.136-2	Подоконные деревянные доски	
1.231.9-8 вып. 2	Перегородки поэлементной сборки из гипсокартонных листов для общественных зданий	
1.243-2	Плиты плоские железобетонные длиной 80, 110, 130, 160 см	
1.138-10 вып. 1,2	Перемычки железобетонные для зданий с кирпичными стенами	
1.279-9-2	Строительные штучные изделия для зданий торговли, общественного питания и бытового обслуживания	
2.130-1 вып. 8	Детали стен и перегородок жилых зданий	
	Прилагаемые документы	
211-1-246.83 ИЖ1	Изделия железобетонные сборные	
ИЖ2	Изделия железобетонные монолитные	
ИМ	Изделия металлические	
СМ	Сметы	
ВМ	Ведомость потребности в материалах	

Ведомость спецификаций таблица 4

Лист	Наименование	Примечание
6	Спецификация элементов приточной венткамеры	
11	Спецификация элементов планов	
12	Спецификация элементов гипсобетонных перегородок	
16	Спецификация элементов подшивных потолков типов I, II, III и утепления тамбуров входов №1, 2, 3, 4.	
17	Спецификация элементов установки фрамуг	
18	Спецификация элементов заполнения ниш "Э", "СС" и сушильного шкафа ШС, установки экрана санузла ИЗС-1, защиты остекленных дверей.	
23	Спецификация к схемам расположения элементов фундаментов	
26	Спецификация к схемам расположения панелей стен техподполья и перекрытия над техподпольем	
27	Спецификация к схемам расположения элементов входов №1, 2, 3.	
28	Спецификация к схемам расположения элементов лестниц в техподполье	
33	Спецификация к схемам расположения панелей наружных стен	
34	Спецификация к схемам расположения трехслойных панелей наружных стен /вариант/	
35	Спецификация к схемам расположения панелей внутренних стен и соединительных элементов	
36	Спецификация к схемам расположения элементов перекрытия и покрытия	
38	Спецификация к схеме расположения элементов лестницы №1	
39	Спецификация к схемам расположения элементов металлических лестниц ЛМ-1, ЛМ-2.	
40	Спецификация к схемам расположения монолитных участков УМ-1, УМ-2, УМ-3.	
41	Спецификация элементов вентшахт ВШ-1 ÷ ВШ-5.	

211-1-246.83-АС

Нач. отд.	Волынский		Детские ясли-сад на 95 мест	Стадия	Лист	Листов
Н. контр.	Пышкина			Р	2	
Гл. кон. о.	Шац		Общие данные (продолжение)	ЦНИИЭП торгово-бытовых зданий и туристских комплексов		
Гл. арх. о.	Мурзин					
ГАП	Чвалин					
ГИП	Евко					

Привязан

Инв. №

Инв. № подл. | Подпись и дата | Взам. инв. №

Согласовано

Альбом I

211-1-246.83

Общие указания

Проект разработан для строительства в районах с обычными геологическими условиями II и III климатических районов, IВ климатического подрайона с расчетной зимней температурой -20°, -30° (основное решение), -40°С для нормальной зоны влажности, класс здания II, степень огнестойкости II.

Исходные данные

Рельеф участка ровный, площадка строительства горизонтальная.

Грунты нескальные, однородные, непучинистые, грунтовые воды отсутствуют.

Расчетные параметры механических свойств грунтов: γ = 1800 кгс/м³, γ' = 1700 кгс/м³, С = 0,11 кгс/см², φ = 20°.

При определении расчетного давления на грунт условно принимается m_1 = 1,1; m_2 = 1, КН = I.

Скоростной напор ветра q_0 = 45 кг/м²/III район, вес снегового покрова P_0 = 100 кгс/м²/III район.

Здание двухэтажное из крупнопанельных конструкций серии 1.090.1-1.

Проект в полном объеме разработан для расчетной зимней наружной температуры -30°С (основное решение).

Проект разработан с двумя вариантами панелей наружных стен - однослойные и трехслойные с жесткими связями.

Указания по производству работ.

1. Строительство здания должно осуществляться в соответствии с проектом производства работ, учитывающим конкретные условия строительства как в летний, так и в зимний периоды года. При производстве работ следует руководствоваться требованиями соответствующих разделов строительных норм и правил.
2. При производстве монтажных работ руководствоваться указаниями данного проекта и серии 1.090.1-1 вып. 0-1, 7-1.
3. Способы и методы производства кирпичной кладки в зимнее время и временного усиления конструкций для сохранения их прочности и устойчивости определяются проектами привязки и производства работ в зависимости от наружной температуры и применяемых материалов. Настоящим проектом предлагается вести кирпичную кладку с введением добавок поташа на растворе марки 50.
4. Рабочие чертежи, предназначенные к производству работ в зимних условиях, должны иметь указание привязывающей проект проектной организации о производственной проверке конструкций и возможности их применения в зимних условиях района строительства.

Указания по антикоррозийной защите.

Мероприятия по антикоррозийной защите выполняются при привязке проекта по указаниям СНиП II-28-73.

Указание по привязке проекта

1. Типовой проект может быть применен в строительстве после выполнения проектных работ по привязке его к конкретному участку.
2. Рабочие чертежи фундаментов должны быть проверены и, в необходимых случаях, переработаны на основании фактических расчетных параметров механических свойств грунтов, определенных на основании гидрогеологических изысканий, а также с учетом рельефа, климатических и других условий строительства.
3. При применении проекта для строительства в районах с расчетной зимней температурой наружного воздуха от -20°С до -40°С проект должен быть откорректирован в части толщины наружных стен (таблица 5) утеплителя кровли (таблица 7) и смежных с ними конструкций. Для расчетной температуры наружного воздуха -30° и -40°С заполнение оконных проемов принимать с тройным остеклением.
4. Проверить и при необходимости скорректировать принятую толщину стеновых панелей с учетом фактического объемного веса бетона панелей и экономически целесообразного для данного района сопротивления теплопередаче (R_0 эк), руководствуясь СНиП II-3-79 ч.п гл.3.
5. Произвести корректировку рабочих чертежей в соответствии с имевшими место после ввода проекта в действие изменениями норм и правил конструкций, оборудования и т.п.
6. При привязке проекта следует указать материалы для герметизации стыков. Для завода-изготовителя на листах спецификаций наружных стеновых панелей указать материал грунтовки устьев стыков, соответствующих герметизирующей мастике (рекомендации см. вып. 0-1 серии 1.090.1-1).
7. При привязке проекта с учетом зимних условий строительства учитывать указания проекта и дополнительные требования:
   а) Растворы и бетоны, идущие на заполнение стыков, принимаются на марку выше, чем для летних условий и должны приготавливаться на портландцементах марки не ниже М-400, т.е. марка раствора не ниже М-150, бетона М-250.
   б) В раствор и бетон для заделки стыков и швов и для монолитных бетонных и железобетонных конструкций должны вводиться противоморозные добавки поташа или нитрата натрия согласно „рекомендациям по строительству каменных, крупноблочных и крупнопанельных зданий в зимних условиях без подогрева." Цнииск им. Кучеренко Госстроя СССР 1972 г. СНиП III-15-76. „Бетонные и железобетонные конструкции монолитные", правила производства и приемки работ",
   в) Количество добавок в растворы и бетонные смеси принимаются в зависимости от температуры наружного воздуха.
8. При температуре наружного воздуха -20°С оконные деревянные блоки серии 1.236-6 вып.1 при привязке могут быть заменены стеклопакетами серии 1.236.4-8.в.1.

Толщина наружных стен, мм

Таблица 5

Тип наружных ограждающих конструкций	Объем масса, кгс/м³	Условия эксплуатации	Толщина стен при $t_н$ °С		
			-20	-30	-40
Однослойные панели серии 1.090.1-1	1000	А	350	350	—
	1000	Б	350	400	—
	900	Б	—	350	—
Трехслойные панели серии 1.090.1-1	1500 (минвата)	А	—	350	400
	1300 (минвата)	Б	—	350	-
	1200 (минвата)	Б	—	-	400

Примечание: Условия эксплуатации „А и Б" см. СНиП II-3-79-прилож.2

Привязки наружных стен

Таблица 6

Толщина наружных стен	Панели		
	наружные а	цокольные б	парапетные в
350	270	220	270
400	320	270	320

Толщина слоя утеплителя, мм

Таблица 7

Вид утеплителя	Расчетная	Температура наружного воздуха	
	-20° С	-30° С	-40° С
Ячеистый бетон γ = 400 кгс/м³, λ = 0.12 ккал/м.ч°С	150	200	250

Расход стали кг/м² полезной площади.

Таблица 8

Наименование показателя	Контрольный показатель	По утвержденному техническому пр.	По рабочим чертежам
Расход натуральной стали	16-20	17,68	17,30
Стали, приведенной к классу АI и С38/23	22-26	24,41	23,90

Согласовано:

Инв.№ подл.	Подп. и дата	Взам. инв.№

Привязан

Нач.отд.	Волыкский	
Н.контр.	Бабушкина	
Гл.кон.от.	Шац	
Гл.арх.от.	Мурзин	
ГАП	Чаплин	
ГИП	Елко	

211-1-246.83 АС

Детские ясли-сад на 95 мест

Стадия	Лист	Листов
Р	5	

Общие данные

торгово-бытовых

Ведомость отделки помещений

таблица

Наименование помещений	Потолок		Стены или перегородки		Низ стен или перегородок/панель/			Пол			Примечание
	Площадь	Вид отделки	Площадь	Вид отделки	Площадь	Вид отделки	h, мм	Площадь	№ детали пола по сер. 2.244-1, вып.4	Тип покр. пола	
1 этаж											
Игральная-столовая	51,62	Затирка, класс. побелка	65,7	Затирка, окраска водоэмульсионная краск.	—	—	—	51,62	189	Линолеум	
Раздевальная группы яслей	17,60	То же	43,29	То же	—	—	—	17,60	155	То же	См. примеч.
Спальня группы яслей	34,10	"	49,2	"	—	—	—	34,10	155	"	"
Раздевальная группы сада	17,40	"	42,6	"	—	—	—	17,40	155	"	"
Спальня группы сада	51,62	"	74,2	"	—	—	—	51,62	155	"	"
Групповая	51,62	"	65,4	"	—	—	—	51,62	155	"	"
Туалетная группы яслей	10,20	"	13,23	Затирка, масл. окраска	16,5	Облицовка глазур. плитк.	1500	10,20	Тип А	Линол. гидроизол	Под тип А лист 11
Туалетная группы сада	15,75	"	30,0	То же	30,0	То же	То же	15,75	То же	То же	То же
Буфетная	7,34	"	18,0	"	18,0	"	"	7,34	180	Кер. пл. гидроизол	
Медицинская комната	8,45	"	25,4	Затирка, окраска водоэмульс. краск.	—	—	—	8,45	155	Линолеум	См. примеч.
Палата изолятора	6,40	"	39,7	То же	—	—	—	6,40	155	"	"
Приемная изолятора	5,47	"	22,3	"	—	—	—	5,47	155	"	"
Процедурный кабинет	8,03	"	19,9	Затирка, масл. окраска	18,0	Облицовка глазур. плит	1500	8,03	175	Кер. пл.	
Туалет изолятора	2,27	"	10,0	То же	9,0	То же	То же	2,27	180	Кер. пл. с гидр.	
Постирочная	15,0	"	16,0	"	15,0	"	"	15,0	180	То же	
Гладильная	9,62	"	12,0	"	12,0	"	"	9,62	180	"	
Кладовая чистого белья	8,75	"	33,6	"	—	—	—	8,75	155	Линолеум	См. примеч.
Горячий цех	22,0	Затирка, масл. окраска	12,1	"	27,3	Облицовка глазур. плиткой	1000	22,0	180	Кер. пл. с гидроиз.	
Раздаточная	3,71	То же	7,2	"	12,6	То же	То же	3,71	175	Кер. пл.	
Заготовочная	7,85	"	8,5	"	16,8	"	"	7,85	180	Кер. пл. с гидроиз.	
Кладовая сухих продуктов	10,40	Затирка, клеевая окраска	37,7	"	—	—	—	10,4	175	Кер. пл.	
Кладовая овощей	4,44	То же	23,6	"	—	—	—	4,44	175	То же	
Загрузочная	8,58	"	29,7	"	—	—	—	8,58	175	"	
Туалет и душевая персонала	4,65	"	17,0	"	18,0	Облицовка глаз. плиткой	1500	4,65	180	Кер. пл. с гидроиз.	
Мойка	5,01	Затирка, масл. окраска	19,5	"	18,0	То же	То же	5,01	180	То же	
Помещение для перегруз. дезинф. средств	2,65	То же	10,0	"	9,6	"	"	2,65	180	"	
Тамбур	11,30	Масляная окраска	38,4	"	—	—	—	11,30	180	"	
Коридор	15,11	Затирка, клеевая побелка		"	—	—	—	45,11	155	Линолеум	См. примеч.
Электрощитовая	6,52	Известковая побелка	29,9	Известковая побелка	—	—	—	6,52	155	Линолеум	"
2 этаж											
Групповая группы сада	103,23	Затирка, клеев. побел.	131,5	Затирка, окр. водоэмульсионная краск.	—	—	—	103,23	155	Линолеум	"
Раздевальная группы сада	34,00	То же	92,2	То же	—	—	—	34,00	155	То же	"
Спальня группы сада	103,23	"	70,1	"	—	—	—	103,23	155	"	"
Кабинет заведующего	12,63	"	37,5	"	—	—	—	12,63	155	"	"
Методический кабинет	15,84	"	41,75	"	—	—	—	15,84	155	"	"
Комната персонала	10,02	"	33,7	"	—	—	—	10,02	155	"	"

Вариант привязки

Наименование помещений	Потолок		Стены или перегородки		Низ стен или перегородок/панель/			Пол			Примечание
	Площадь	Вид отделки	Площадь	Вид отделки	Площадь	Вид отделки	h, мм	Площадь	№ детали пола по сер. 2.244-1, вып.4	Тип покр. пола	
Зал для гимнаст. и муз. занятий	72,06	"	88,3	"	—	—	—	72,06	155	Линолеум	См. примеч.
Инвентарная	7,60	"	32,7	Затирка, масл. окраск.	—	—	—	7,60	"	"	"
Кладовая	6,52	"	28,3	То же	—	—	—	6,52	"	"	"
Коридор	52,74	"	95,7	Затирка, окр. эмульсионная краск.	—	—	—	52,74	"	"	"
Буфетная	8,80	"	22,0	Затирка, масл. окраска	18	Облицовка глазур. пл.	1600	8,80	127	Кер. пл. с гидроиз.	
Туалетная группы сада	32,80	"	66,1	То же	60	"	То же	32,80	Тип А	Линол. с гидроиз.	Под тип А лист 11
Помещение убор. инвентаря	2,60	"	10,7	"	7,5	"	"	2,60	127	Кер. пл. с гидроиз.	
Венткамера	13,69	Известков. побелка	43,0	Известков. побелка	—	—	—	13,69	135	Бетон	
Техподполье											
Венткамера с тепловыми узлами	30,0	Известков. побелка	57,4	Известков. побелка	—	—	—	30,0	245	Бетон. подгот.	

Схема генерального плана

М 1:400

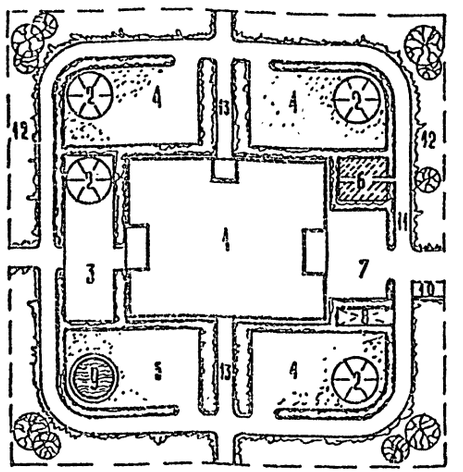

Наружная отделка фасадов

4. Наружные панели стен - предзаводской заводской готовности отделки, выполняются с декоративно-конструктивным слоем бетона 15-20 мм на белом и цветном цементе с ровной поверхностью.
2. Варианты отделки фасадов решаются при привязке проекта.
3. Цокольные панели облицовываются керамической плиткой типа „Кабанчик".

Экспликация площадей

№	Наименование	Площадь, м²
1	Здание детских ясель-сада на 95 м.	594
2	Теневые навесы	160
3	Площадка для детей ясельн. возраста	150
4	Площадки для детей дошк. возраста	540
5	Общая физкультурная площадка	450
6	Огород-ягодник	30
7	Хозяйственная площадка	100
8	Площадка для животных и птиц	15
9	Рекреационный бассейн	25
10	Площадка для мусоросборника	7
11	Дорожка для езды на велосипедах	1829
12	Зеленые насаждения	
13	Дорожки	
	Общая площадь земельного участка	3600

1. Звуко и теплоизоляционный слой выполняется из жестких минераловатных плит, δ = 40 мм.

Нач. отд.	Болынский		211-1-246.83-АС
Н. контр.	Пышкина		
Гл. кон. в	Шац		
Гл. эруд.	Дурзин		Детские ясли-сад на 95 мест
Гип	Евко		Стадия: Р; Лист: 1; Листов:
Гап	Чвалун		Общие данные (окончание)
Инв. №	Архит.	Шевченко	ЦНИИЭП торгово-бытовых зданий и туристских комплексов

Привязан

Инв. № подл. | Подпись и дата | Взам. инв. №

Согласовано

20057-01

Альбом I

211-1-246.83

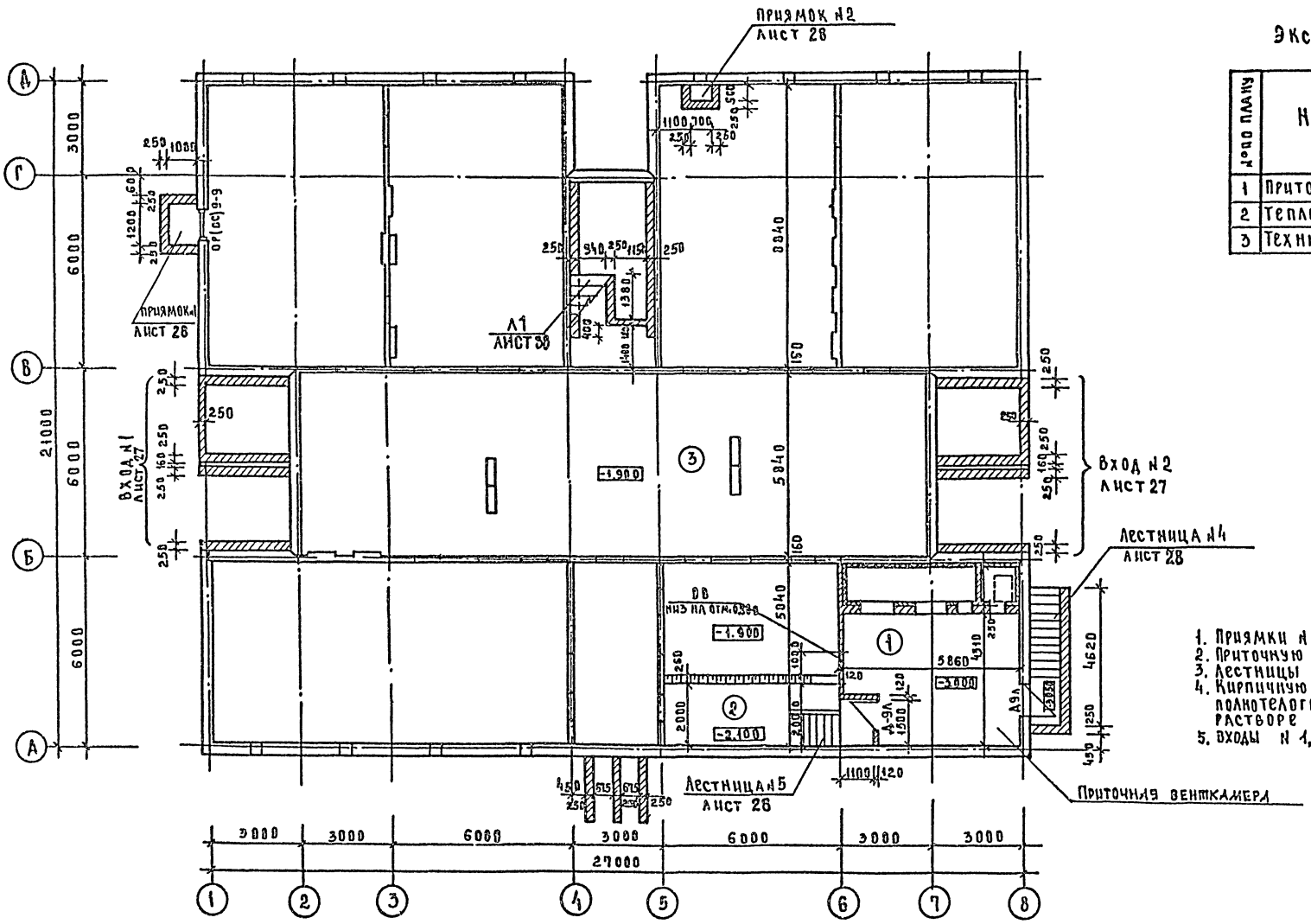

Экспликация помещений

№№ по плану	Наименование	Площадь м²
1	Приточная венткамера	29.84
2	Тепловой узел	10.90
3	Техническое подполье	415.62

1. Приямки №1 и №2 см. лист 28.
2. Приточную венткамеру см. лист 6.
3. Лестницы в техподполье см. лист 28.
4. Кирпичную кладку выполнять из полнотелого красного кирпича М75 на растворе М50.
5. Входы №1,2 см. лист 27.

Нач. отд.	Вольтинский		
Н. контр.	Бабушкина		
Гл. конд.	Шац		
Гл. арх. отд.	Мурзин		
ГАП	Чвалун		
ГИП	Евко		
Рук. грп.	Митейко		
Рук. грп.	Бабушкина		
Ст. арх.	Чесова		

211-1-246.83-АС

Детские ясли-сад на 95 мест

Планы техподполья

Стадия	Лист	Листов
Р	5	

ЦНИИЭП торгово-бытовых зданий и туристских комплексов

Привязан

Инв. №

Согласовано:
ГЦП Б.К. Зайцева
Рук. гр. ОВ Киселева
ГИП ЭО Ширшков

Инв. № подл. | Подпись и дата | Взам. инв. №

Альбом I

211-1-246.83

План

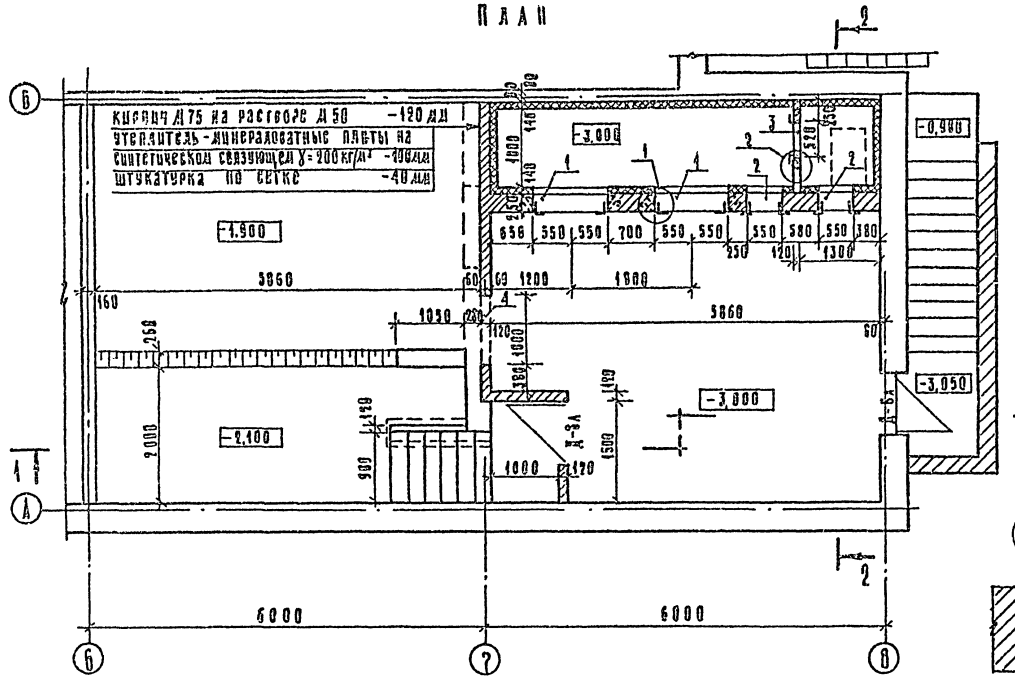

2 — 2

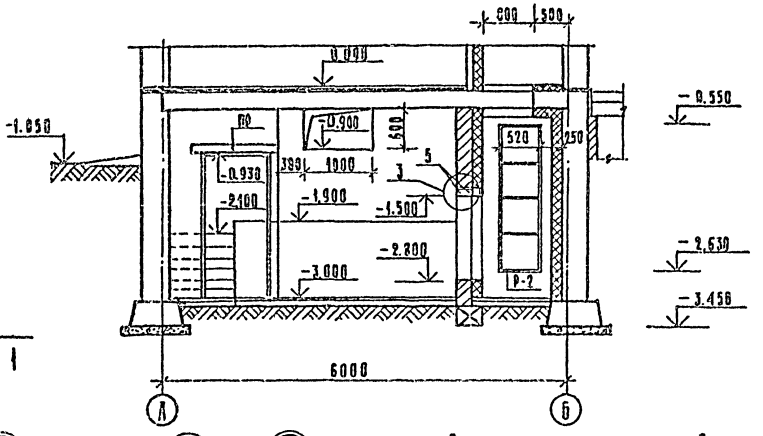

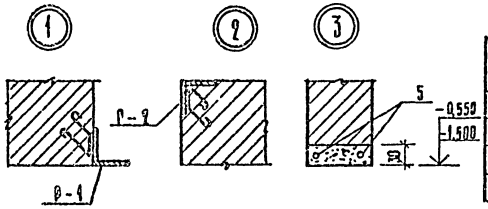

Экспликация отверстий

Тип отв.	Размеры, мм		Отм. низа, мм	Назначение
	В	Н		
1	1100	700	-2.700	вентиляция
2	550	1300	-2.800	
3	520	2080	-2.630	
4	1000	600	-0.900	

1 — 1

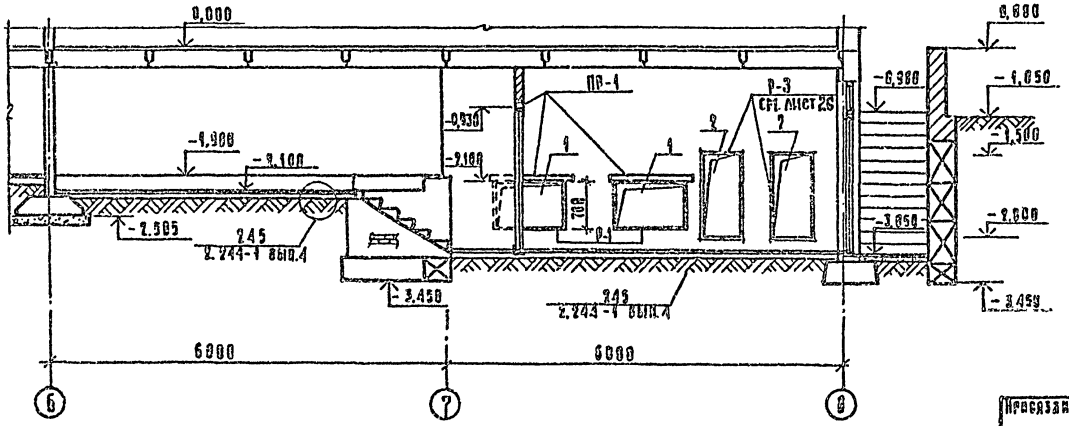

Спецификация элементов приточной венткамеры

Марка поз.	Обозначение	Наименование	Кол. шт	Масса ед. кг	Приме-чание
		Изделия железобетонные			
ПР	1.138-10 вып.1	1ПР1 12.12.6	5	25.0	
		Изделия металлические			
Р-1	211-1-246.83-НМ-0900	Р-1	2	14.38	
Р-2	-01	Р-2	4	26.97	
5	ГОСТ 2590-71	ф6 АI, L=900 мм	6	0.2	

1. Кирпичная кладка из кирпича М75 на растворе М50.
2. Перемычки проемов шириной 520, 550 мм выполнять из 2ф6 АI, L=900 мм в слое цементного раствора, δ=30 мм (см. узел 3).
3. Все соприкасающиеся с грунтом поверхности конструкций окрасить горячим битумом за 2 раза.

Нач. отд.	Болынский		
Н. контр.	Бабушкина		
Гл. констр.	Шах		
Гл. эл. инж.	Мурзин		
ГАП	Чебурин		
ГИП	Евко		
Ревизия	Дегтяев		
Ст. инж.	Зинобкина		
Сметчик	Калекина		

211-1-246.83-АС

Детские ясли-сад на 95 мест

Стадия	Лист	Листов
Р	6	

Приточная венткамера

ЦНИИЭП

Инв. № подл. | Подпись и дата | Взам. инв. №

Согласовано

Руководитель Кожевников

Инв. № подл.

Альбом I
211-1-246.83
Согласовано
ГИП ВК Зайцева
ГИП ЭМ Шишлов
ГИП ТХ Бесчуринова
ГИП КЖ
ГИП ГП Киселева
Инв.№ подл. | Подпись и дата | Взам.инв.№

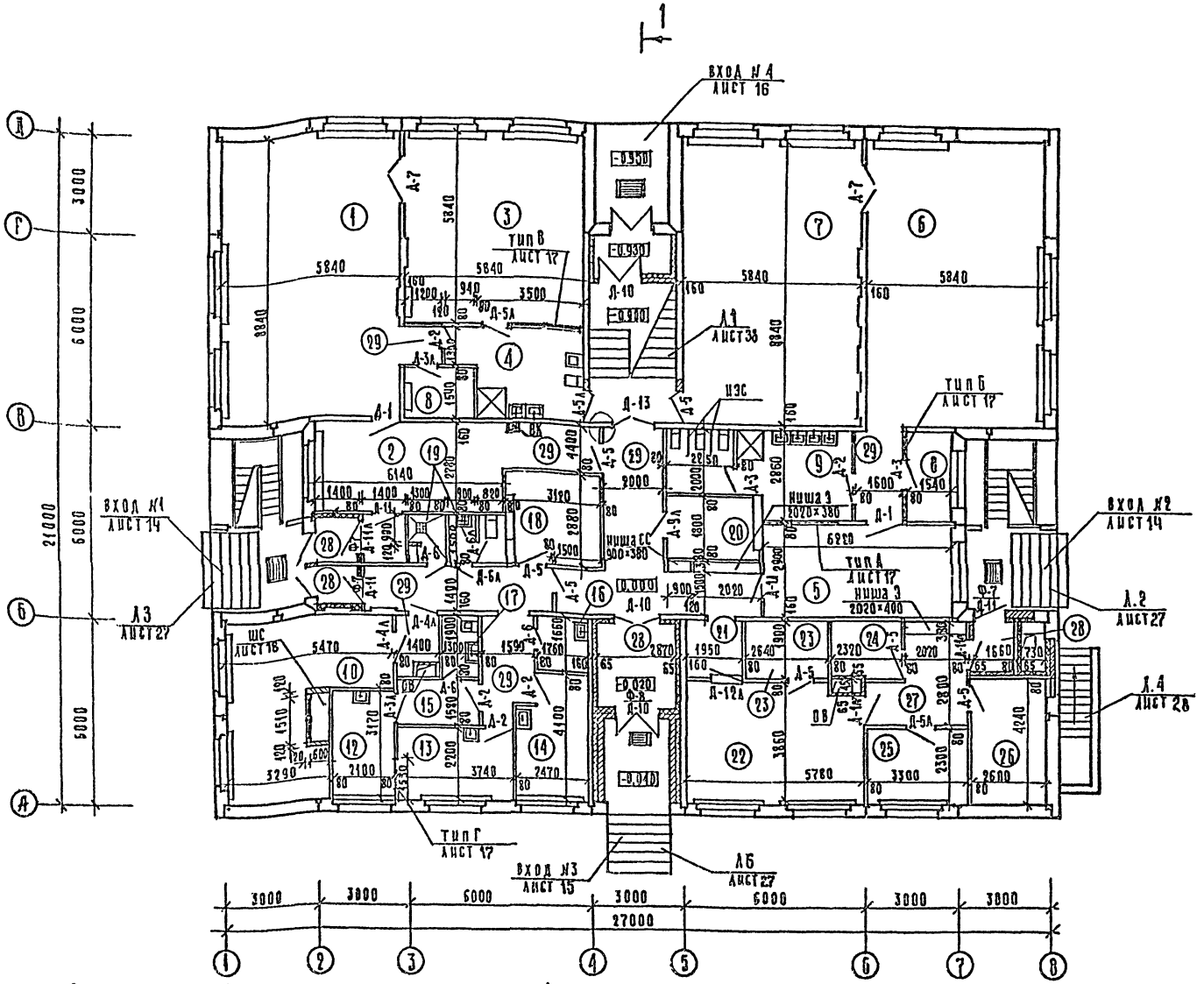

Экспликация помещений

по плану	наименование	площадь м²
1	Игральная - столовая	51.62
2	Раздевальная группы яслей	17.60
3	Спальня группы яслей	34.10
4	Туалетная группы яслей	11.45
5	Раздевальная группы сада	17.40
6	Групповая	51.62
7	Спальня группы сада	51.62
8	Буфетная	7.34
9	Туалетная группы сада	15.75
10	Стиральная	15.00
11	Гладильная	9.62
12	Палата изолятора	6.40
13	Медицинская комната	8.45
14	Процедурная	8.03
15	Приемная	5.47
16	Помещение для приготовления дезинфицирующих средств	2.65
17	Туалетная изолятора	2.27
18	Комната персонала	8.75
19	Туалет и душевая персонала	4.65
20	Электрощитовая	6.52
21	Раздаточная	3.71
22	Горячий цех	22.00
23	Мойка	5.01
24	Кладовая овощей	4.44
25	Заготовочная	7.85
26	Кладовая сухих продуктов	11.02
27	Загрузочная	8.58
28	Тамбуры	11.30
29	Коридоры	45.48

1. За отметку 0.000 принята отметка чистого пола 1 этажа.
2. Входы и тамбуры см. листы 14, 15, 16
3. Пазы гипсобетонных перегородок см. лист 12
4. Кирпичную кладку перегородок выполнять из гашеного кирпича М75 на растворе М25.
5. Установку фрамуг см. лист 17
6. Заполнение ниш 3 и СС, сушильного шкафа см. лист 18
7. Установку экрана санузла ИЗС см. лист 16
8. Декоративное панно разрабатывается при привязке проекта.

Привязан:	Нач.отд.	Болынский	
	Гл.конс.	Шац	
	Гл.арх.п	Журзин	
	ГИП	Евко	
	Рук.гр.	Чеглун	
Инв.№	Архит.	Рыбакова	

211-1-246.83 - АС

Детские ясли-сад на 95 мест

План 1 этажа.

Стадия	Лист	Листов
Р	7	

ЦНИИЭП торгово-бытовых зданий и туристских комплексов

Альбом I

211-1-246.83

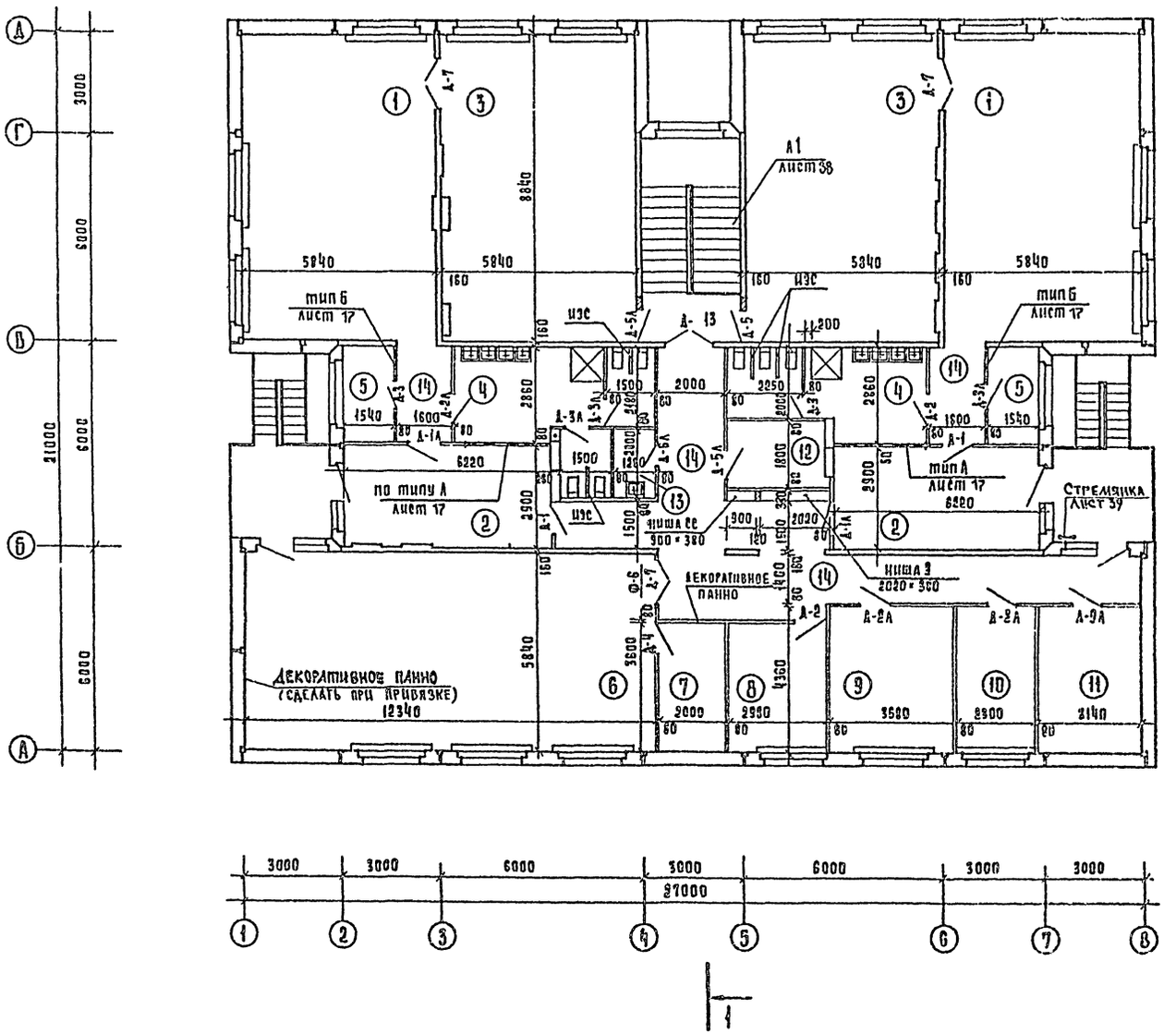

Экспликация помещений

Номер по плану	Наименование	Площадь м²
1	Групповая группы сада	103.23
2	Раздевальная группы сада	34.80
3	Спальня группы сада	103.23
4	Туалетная группы сада	32.80
5	Буфетная	8.80
6	Зал гимнастических занятий	72.06
7	Инвентарная	7.60
8	Кабинет заведующей	11.40
9	Методкабинет	15.84
10	Кладовая чистого белья	10.02
11	Вентикамера	13.69
12	Хозкладовая	6.52
13	Помещение уборочн. инвент.	2.6
14	Коридоры	54.42

Указания см. лист 7.

Привязан:	Нач. отд.	Волынский		211-1-246.83 АС		
	Гл. кон. о.	Шац		Детские ясли-сад на 95 мест	Стадия	Лист	Листов
	Гл. арх. о.	Мурзин			Р	8	
	ГИП	Евко		План 2 этажа	ЦНИИЭП торгово-бытовых зданий и туристских комплексов		
Инв. №	Разраб.	Рыбакова					

Согласовано: ГИП ВК, ГИП СС, ГИП ТХМ, Зайцева, Шишова, Бекутурова, Гип 3, Гип ОВ, Дающин, Киселева

Инв. № подл. | Подпись и дата | Взам. инв. №

20957-01

Фасад в осях 1-8

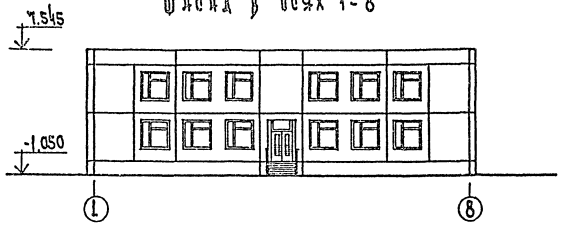

Фасады по оси В

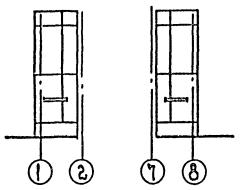

Фрагмент монтажного фасада

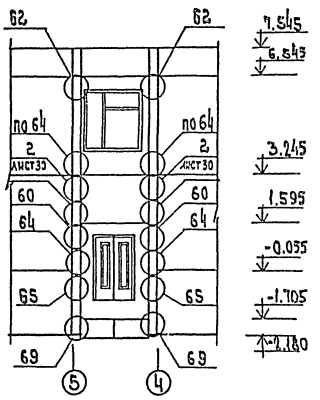

Фасад в осях 8-1

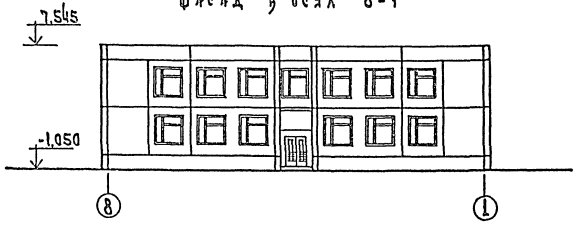

Фасады по оси Б

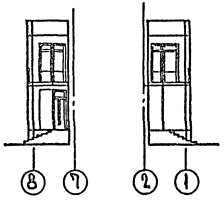

Фасад в осях Д-А

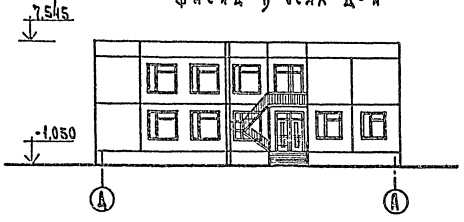

Фасады по оси 5

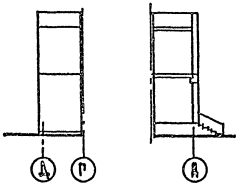

Фасад в осях А-Д

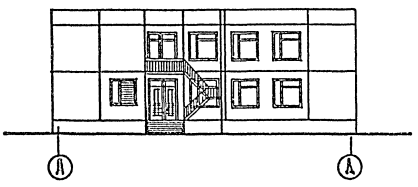

Фасады по оси 4

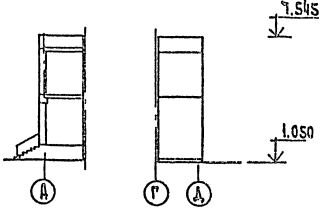

211-1-246.83

Согласовано:

Инв. № подл. | Подп. и дата | Взам. инв. №

Нач. отд.	Волынский		211-1-246.83 АС	
Н. контр.	Пышкина			
Гл. конс. о	Шац		Детские ясли-сад на 95 мест	Стадия: Р; Лист: 9; Листов:
Гл. арх. о	Мурзин			
Гл. п	Евко		Фасады. Фрагмент монтажного фасада	ЦНИИЭП торгово-бытовых зданий и туристских комплексов
Гл. п	Чаалун			
Архитек	Рыбакова			

Привязан

Инв. №

Альбом I

211-1-246.83

ВАРИАНТ ФАСАДОВ №1

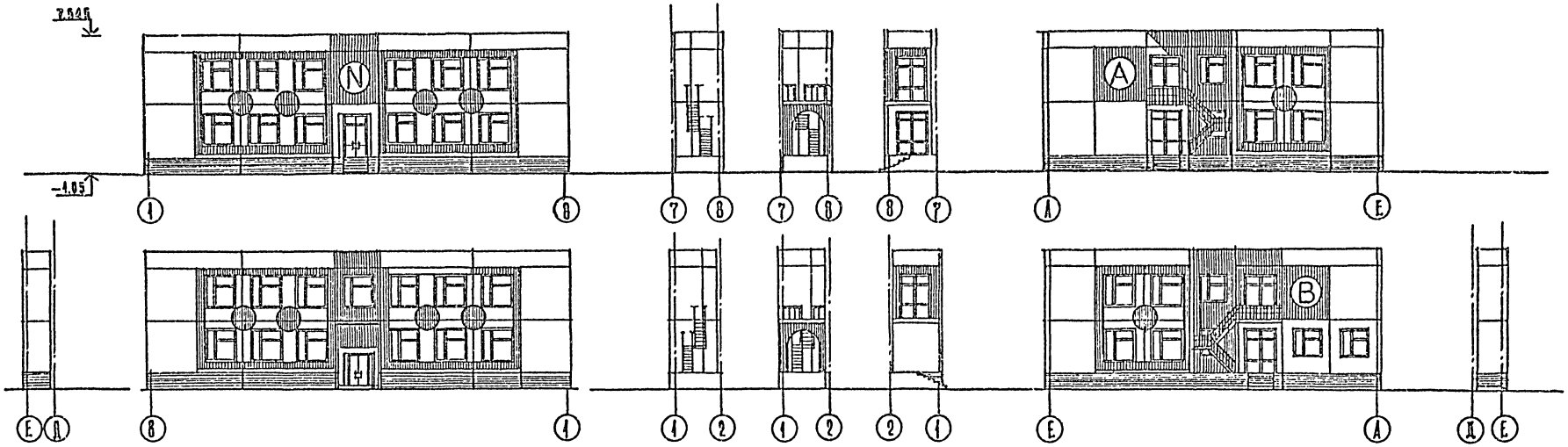

ВАРИАНТ ФАСАДОВ №2

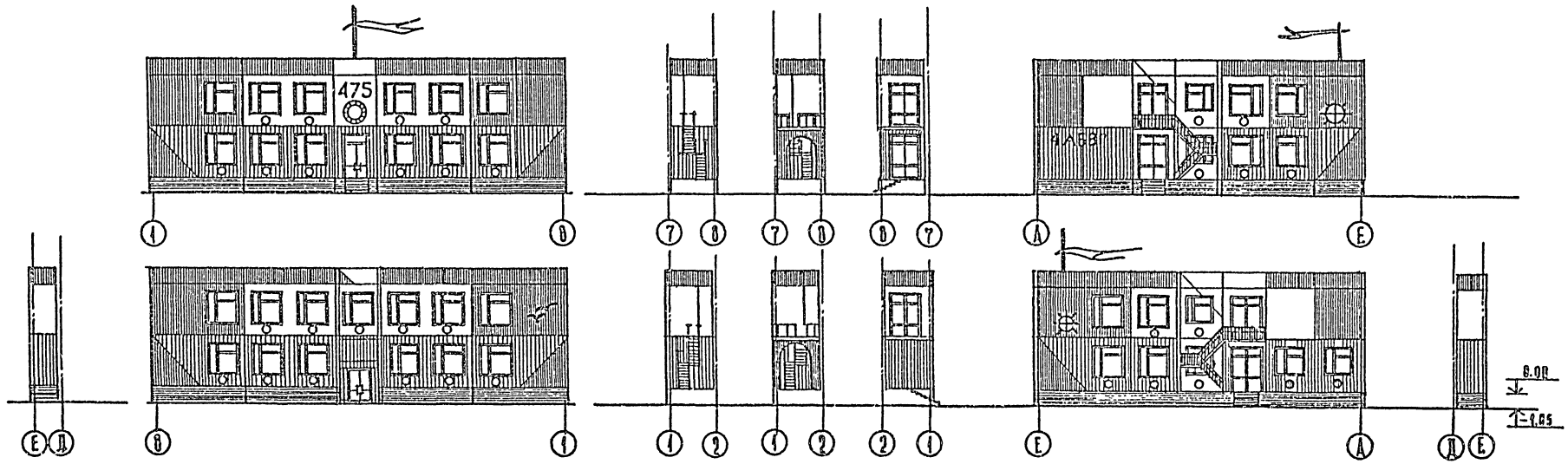

Нач. отд.	Волынский		211-1-246.83-АС		
Н. контр.	Пышкина		Детские ясли-сад на 95 мест	Стадия	Лист	Листов
Гл. кон. о.	Шац			8	10	
Гл. арх. д.	Мурзин		Варианты отделки фасадов	ЦНИИЭП	Торгово-бытовых зданий и туристских комплексов
ГИП	Енкл				
ГАП	Чвалун				
Ст. арх.	Чесова				

Привязан

Инв. №

Согласовано

Взам. инв. №

Подпись и дата

Инв. № подл.

Альбом I
211-1-246.83
Согласовано.
Инв.№ подл. | Подпись и дата | Взам. инв.№

Разрез 1-1

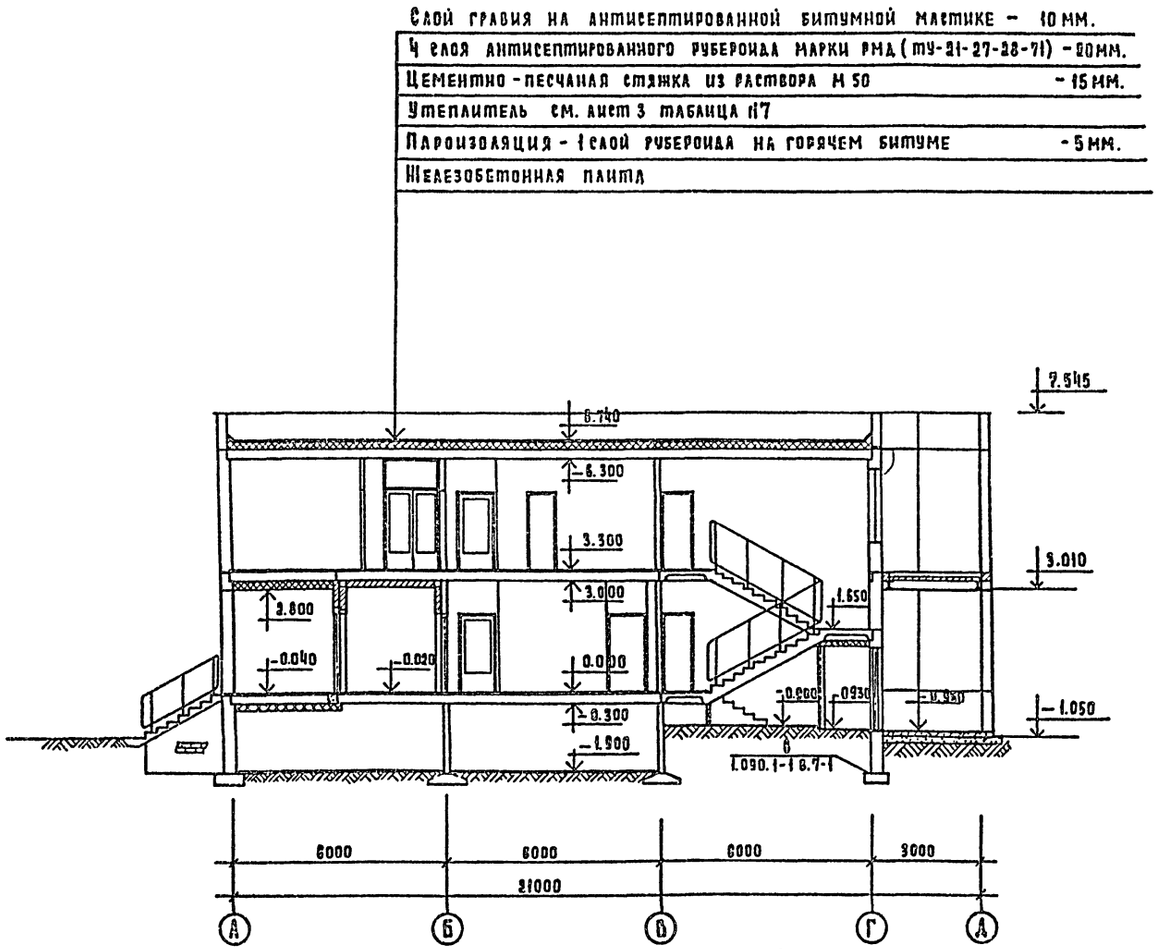

Тип пола А

Линолеум резиновый многослойный - релин гост 16914-71	- 4мм
стяжка из цементно-песчаного раствора марки 150	- 20мм
2 слоя гидроизола (гост 7415-74) на битумной мастике	- 20мм
стяжка из цементно-песчаного раствора марки 150	- 35мм
железобетонная плита перекрытия	- 220мм

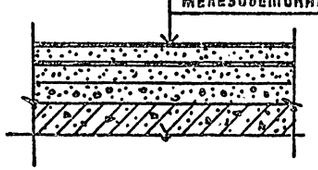

Спецификация элементов планов

Марка поз.	Обозначение	Наименование	Кол-во на эт.				Масса ед.кг	Примечание
			т.п	1эт	2эт	всего		
		Дверные блоки						
Д-1	Серия 1.136-10	ДО 21-10	—	2	2	4		
Д-1А		ДО 21-10А	—	2	2	4		
Д-2		ДО 21-9	—	5	2	7		
Д-2А		ДО 21-9А	—	—	3	3		
Д-3		ДО 21-8	—	2	2	4		
Д-3А		ДО 21-8А	—	2	3	5		
Д-4		ДГ 21-10	—	—	1	1		
Д-4А		ДГ 21-10А	—	2	—	2		
Д-5		ДГ 21-9	—	6	1	7		
Д-5А		ДГ 21-9А	—	3	2	5		
Д-6		ДГ 21-7	—	3	1	4		
Д-6А		ДГ 21-7А	—	2	—	2		
Д-7		ДО 24-15	—	1	3	4		
Д-8		ДГ 24-15	—	1	—	1		
Д-9А	Серия 1.136-11	ДС 20-8Т	2	1	1	4		
Д-10		ДН 20-7.7-8	—	3	—	3		
Д-11		ДН 20-9-4	—	3	—	3		
Д-11А		ДН 20-9-4А	—	2	—	2		
Д-12А	1.279.9-2	ОП 7А	—	1	—	1		
Д-13	Серия 1.136-10	ДО 24-15у	—	1	1	2		Армостекло ГОСТ 7481-78
		Фрамуги						
Ф-1	Серия 1.136-12	ФВ 04-12	—	5	4	9		
Ф-2		ФВ 08-12	—	5	4	9		
Ф-3		ФВ 04-10	—	2	4	6		
Ф-4		ФВ 04-10	—	2	4	6		
Ф-5		ФВ 09-09	—	2	2	4		
Ф-6		ФВ 09-15	—	—	2	2		
Ф-7		ФН 06-10	—	3	—	3		
Ф-8		ФН 06-15	—	1	—	1		

* Пароизоляцию над пищеблоком и помещениями с влажным режимом выполнять сплошную, в остальных местах - -ленточную вдоль швов панелей перекрытий.

		211-1-246.83-АС	
Привязан	Нач.отд.	Волынский	
	Гл.констр.	Мурзин	
	Гл.кон.о.	Шац	
	Гл.арх.о	Мурзин	
	ГАП	Чвалун	
	ГИП	Евко	
Инв.№	Арх.	Рыбакова	

Детские ясли-сад на 95 мест

Разрез 1-1. Спецификация элементов планов

Стадия	Лист	Листов
Р	11	

ЦНИИЭП торгово-бытовых зданий и туристских комплексов

Альбом I

211-1-246.83

Фрагмент плана 2 этажа

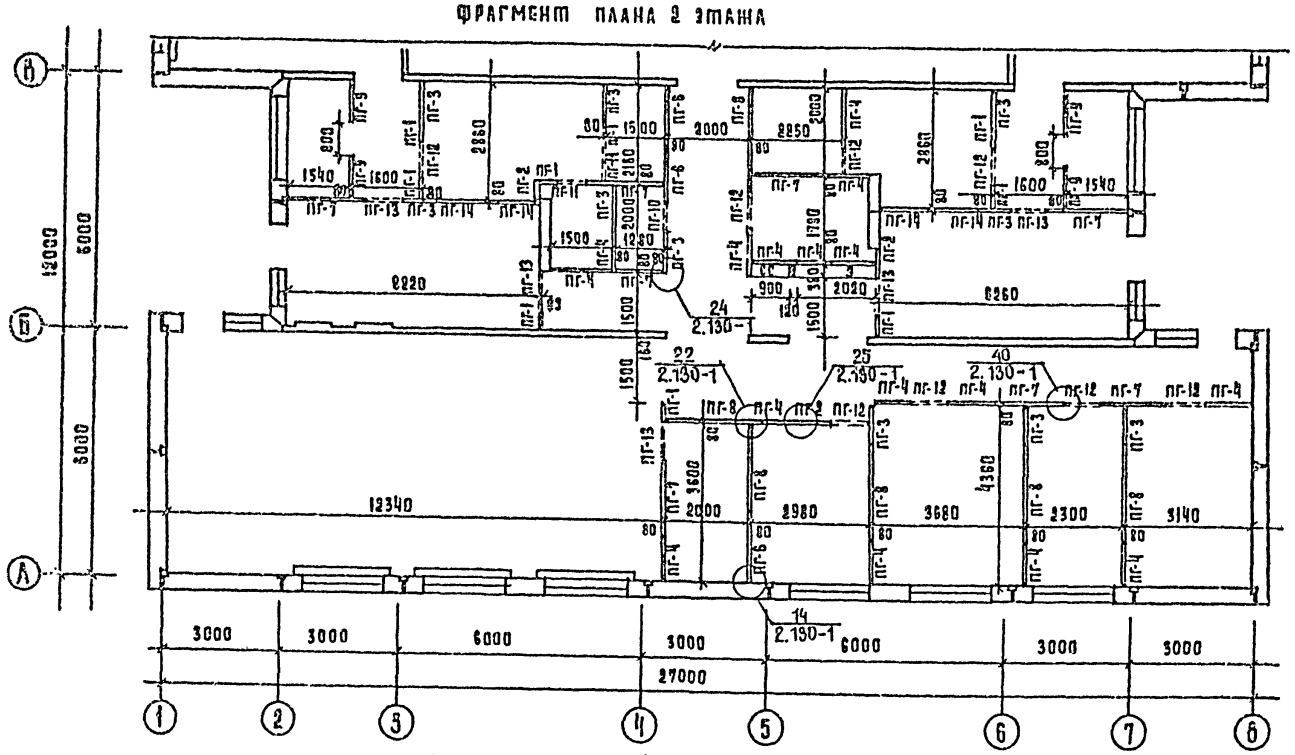

Фрагмент плана 1 этажа

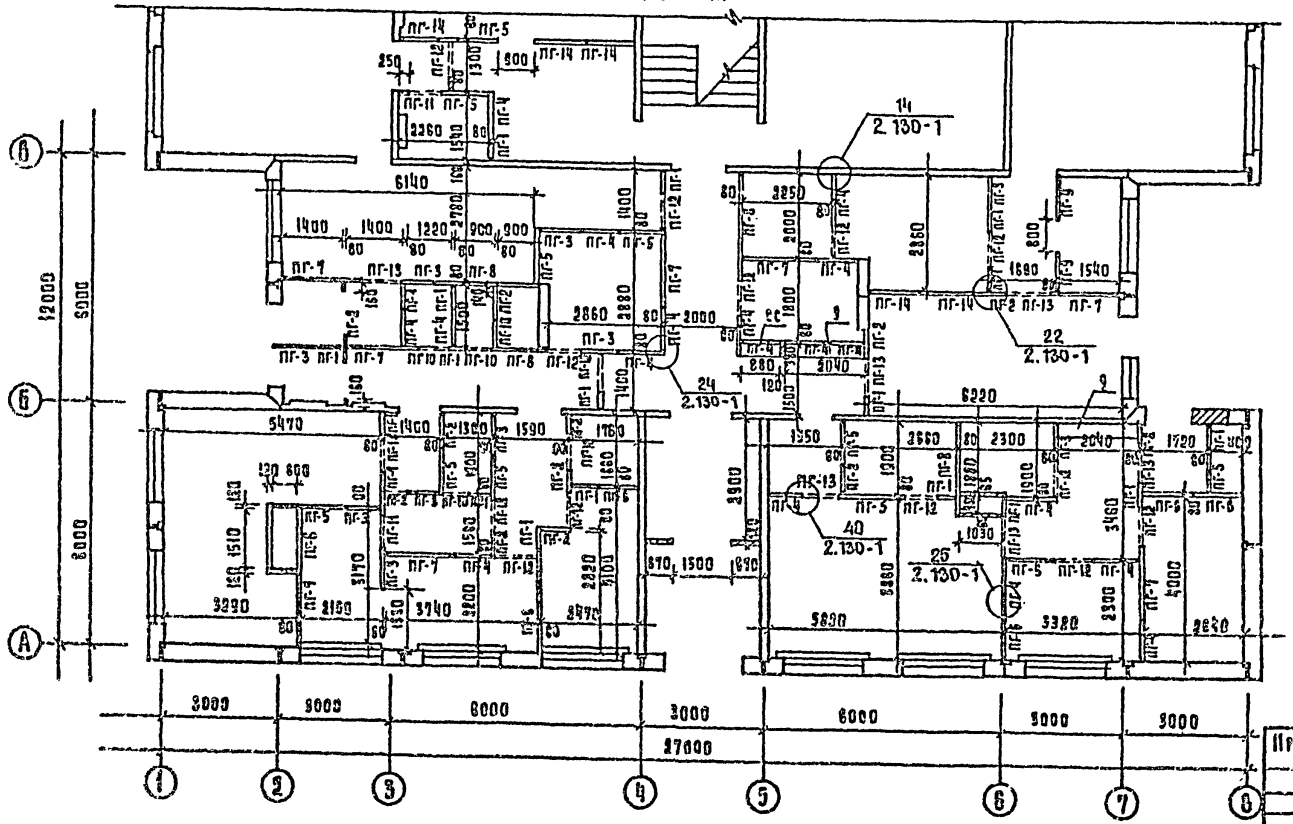

Спецификация элементов гипсобетонных перегородок

Марка	Обозначение	Наименование	Кол-во на эт.			Масса ед. кг	Примечание
			1эт	2эт.	всего		
пг-1	1.231-1 в.1	пгс-3.5-33-5	18	9	27	150	
пг-2	то же	пгс-3.5-33-6.2	11	3	14	195	
пг-3	"	пгс-3.5-33-9	11	10	21	290	
пг-4	1.231-1 в.2	пгс-3.5-33-10	19	16	35	311	
пг-5	то же	пгс-3.5-33-12	10	—	10	375	
пг-6	1.231-1 в.1	пгс-3.5-33-13	7	3	10	412	
пг-7	то же	пгс-3.5-33-18	8	8	16	560	
пг-8	1.231-1 в.2	пгс-3.5-33-24	4	6	10	752	
пг-9	то же	пгс-3.5-42-10.18	2	4	6	235	
пг-10	"	пг-33-7.9	5	1	6	65	
пг-11	"	пг-33-8.9	2	2	4	75	
пг-12	"	пг-33-9.9	14	8	22	85	
пг-13	"	пг-33-10.9	7	5	12	94	
пг-14	"	пг-42-12.18	5	4	9	285	

Согласовано:

Инв. № подл. | Подпись и дата | Взам. инв. №

Привязан

Инв. №

Нач. отд.	Большинский	
Н. контр.	Мурзин	
Гл. констр.	Шац	
Гл. арх.	Мурзин	
ГИП	Евко	
ГАП	Чвалун	
Ст. арх.	Каганович	

211-1-246.83-АС

Детские ясли-сад на 95 мест.

Стадия	Лист	Листов
Р	12	

Схема расположения гипсобетонных перегородок 1 и 2 этажей

ЦНИИЭП — Научно-опытный завод и туристских комплексов

Фрагмент плана 2 этажа

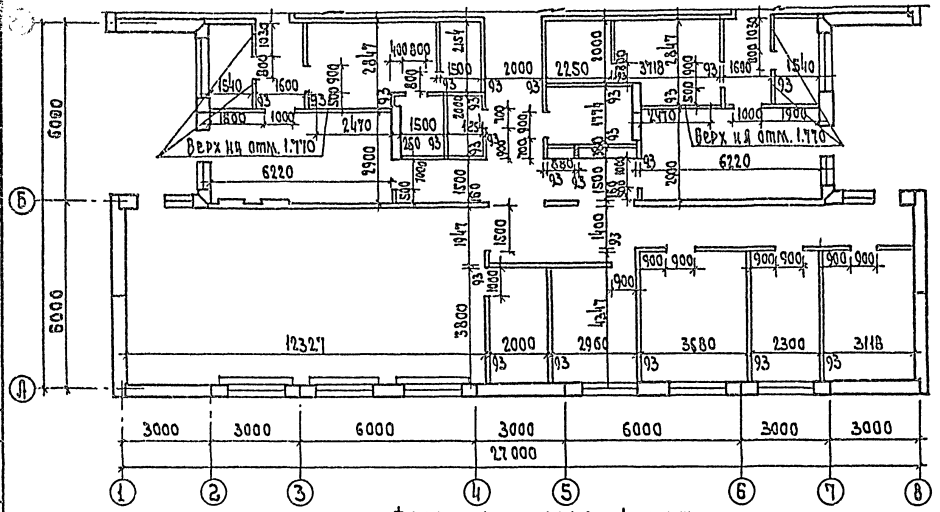

Фрагмент плана 1 этажа

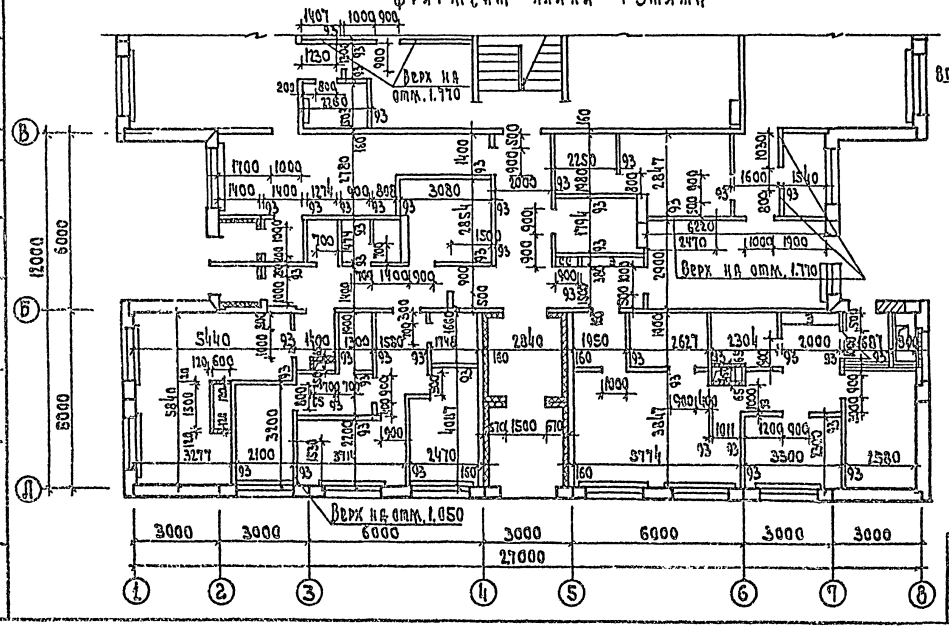

1. Фундамент ФО-1 замаркирован на листе 25.
2. Гипсокартонные перегородки брать по серии 1.231.9-8 вып. 2 марка перегородки ПМ-1М
3. Расход материала на перегородки брать из расчета 600 м² перегородок на здание.
4. В помещениях с повышенным температурно-влажностным режимом вместо гипсокартона применять асбестоцементный лист.

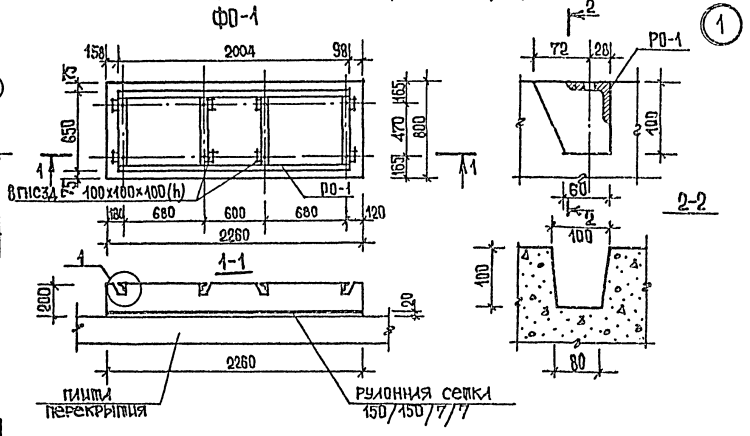

211-1-246.83-АС

Нач. отд.	Волынский			
Н. контр.	Мурзин			
Гл. конс.	Шац			
Гл. арх.	Мурзин			
Гип.	Ерко			
Гип.	Чебаун			
Техник	Малахова			

Детские ясли-сад на 95 мест

Схема расположения перегородок из гипсокартонных листов 1 и 2 этажей (вариант)

Стадия	Лист	Листов
Р	13	

ЦНИИЭП торгово-бытовых зданий и туристских

Привязан

Инв. №

Согласовано:

Инв. № подл. | Подп. и дата | Взам. инв.

Альбом I

211-1-246.83

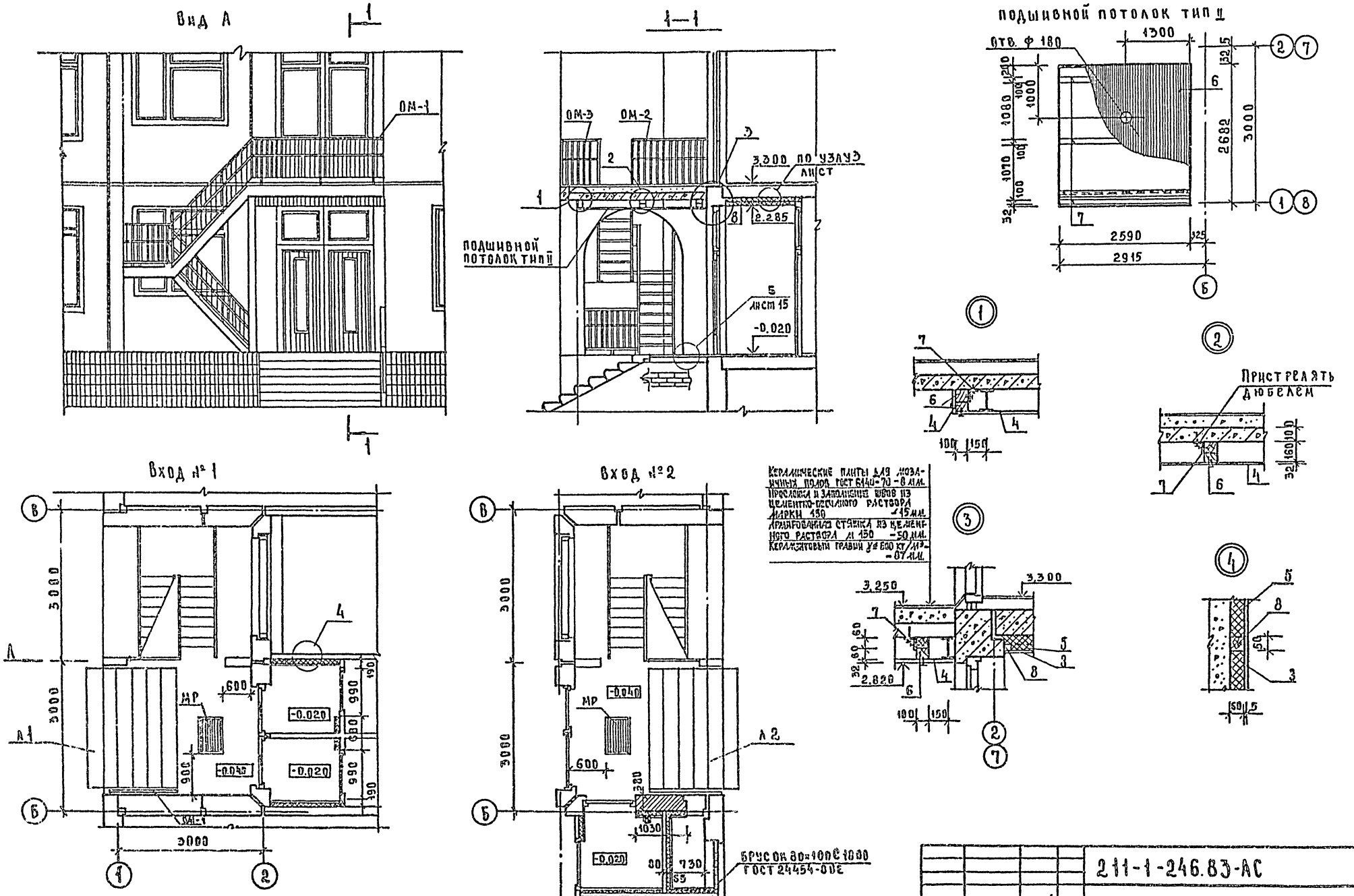

1. Спецификация элементов подвесного потолка тип II и утепления тамбуров см. лист 16
2. Все деревянные части подвергнуть глубокой пропитке антисептиком и антипиренами

211-1-246.83-АС				
Детские ясли-сад на 95 мест			Стадия	Лист	Листов
			Р	14	
Входы №1 и №2 подшивной потолок тип II			ЦНИИЭП торгово-бытовых зданий и туристских комплексов		
Нач. отд.	Волынский				
Н. контр.	Мурзин				
Гл. конс.	Шац				
Гл. арх.	Мурзин				
Гип	Евко				
Гап	Чвалун				
Ст. арх.	Чесова				

Привязан

Инв. №

Согласовано:

Инв. № подл. | Подпись и дата | Взам. инв. №

211-1-246.83

Вход N 3

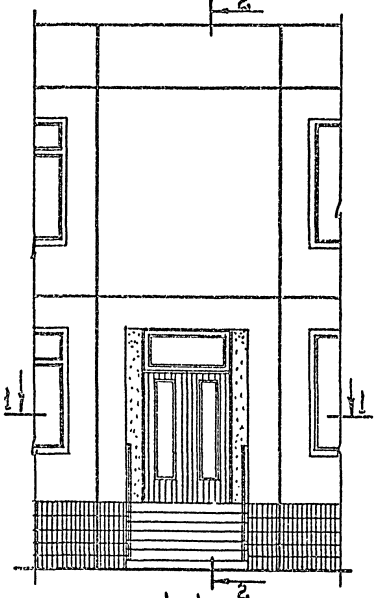

2 - 2

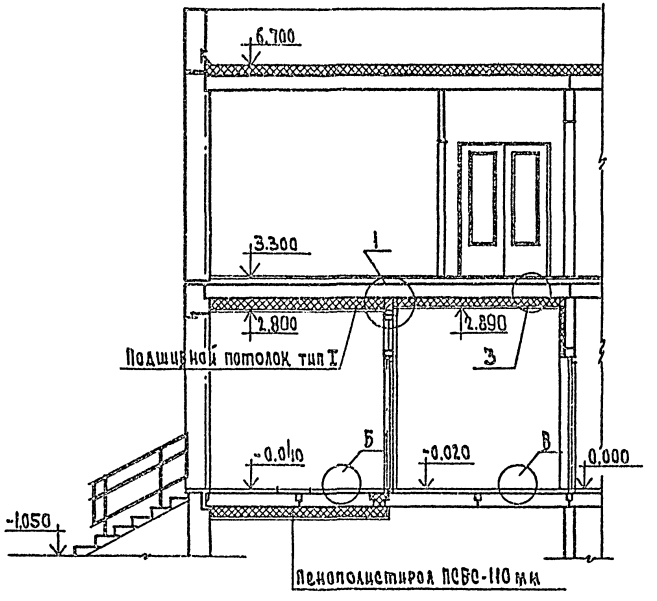

1 - 1

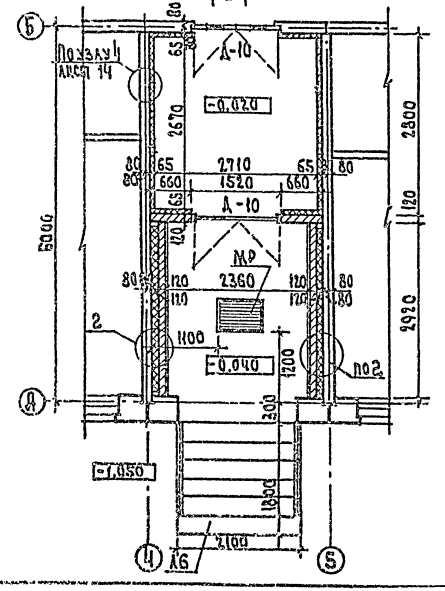

Чистый пол - 80 мм
Железобетонная плита перекрытия - 220 мм
Пенополистирол ПСБ-С ГОСТ 15588-70 - 200 мм

Чистый пол - 80 мм
Железобетонная плита перекрытия - 220 мм
Пенополистирол ПСБС ГОСТ 15588-70 - 110 мм

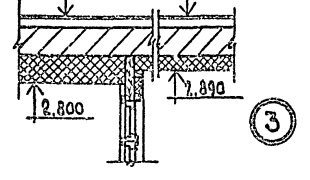

Б

Керамические плиты для мозаичных полов ГОСТ 6140-70 - 8 мм
Прослойка и заполнение швов из цементно-песчаного раствора М150 - 32 мм
Железобетонная плита перекрытия

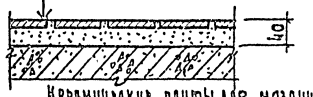

В

Керамические плиты для мозаичных полов ГОСТ 6140-70 - 8 мм
Прослойка и заполнение швов из цементно-песчаного раствора М150 - 15 мм
Стяжка из легкого бетона (γ=1300-1400 кг/м³) М75-32 мм
Железобетонная плита перекрытия

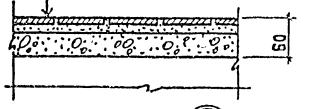

2

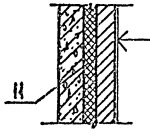

Штукатурка - 40 мм
Кирпич марки 75 - 120 мм
Минераловатная плита ГОСТ 10140-80 - 120 мм
Железобетонная стеновая панель - 160 мм

1. Спецификацию см. лист 16.
2. Все деревянные части подвергнуть глубокой пропитке антисептиком и антипиренами.
3. Пенополистирол клеить к перекрытиям эмульсией ПВА по огрунтованной разведенной эмульсией поверхности или полимерцементным раствором (с добавлением 7% по весу ПВАЭ). Наружную поверхность полистирола покрыть масляной краской за 2 раза.
4. Минераловатные плиты приняты на синтетическом связующем $\gamma \leq 200$ кг/м³

Нач. отд.	Волынский		211-1-246.83-АС		
Н. контр.	Мурзин		Детские ясли-сад на 95 мест	Стадия	Лист	Листов
Гл. кон. о	Шац			Р	15	
Гл. арх. о	Мурзин		Вход N 3			
ГИП	Евко					
ГАП	Чвалун					

Привязан

Согласовано

Инв. № подл. | Подп. и дата | Взам. инв. №

Вид А

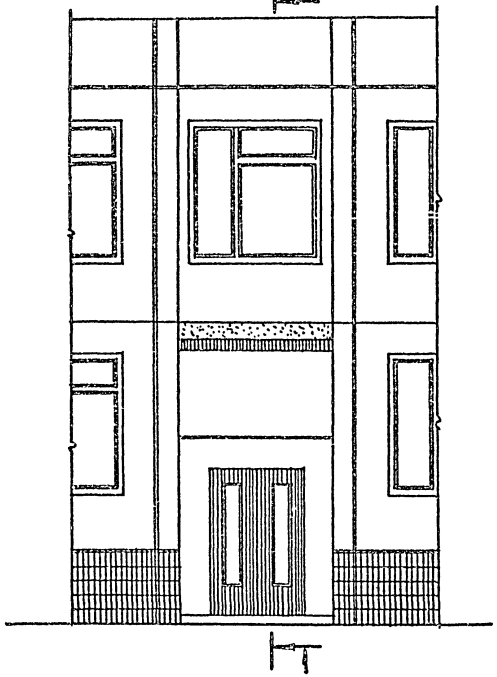

1-1

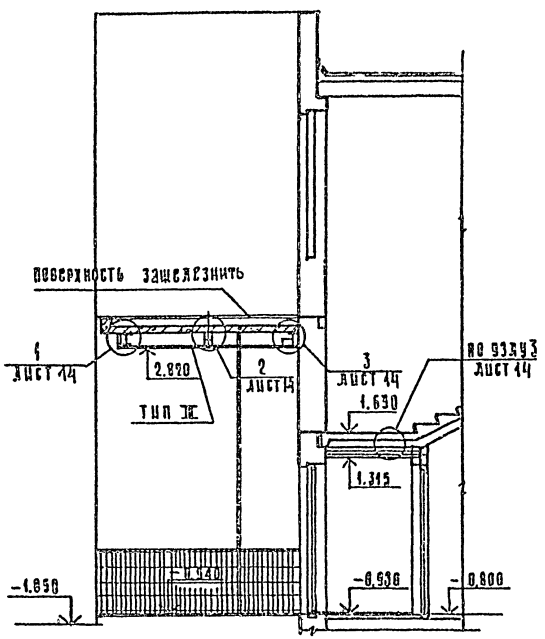

Вход №4

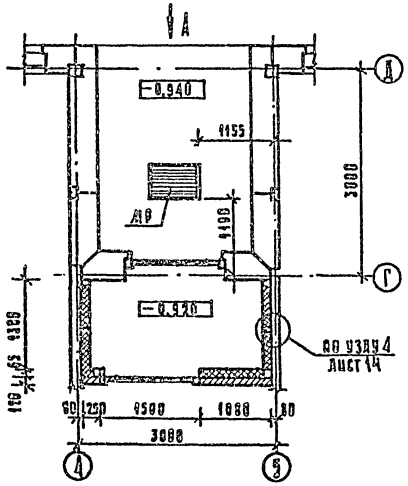

Подшивной потолок тип III

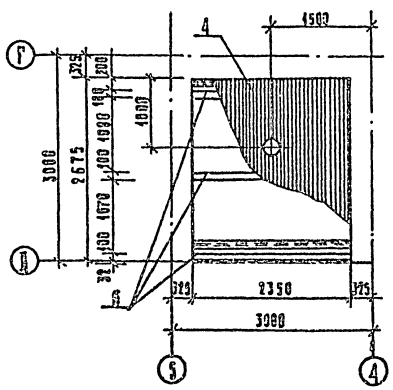

Спецификация элементов подшивных потолков типов I, II, III и утепления тамбуров входов №1,2,3,4

Марка, поз.	обозначение	наименование	кол. шт.	масса ед. кг	приме-чание
		Тип I			
1	ГОСТ 15588-70	пенополистирол δ=200			1,03 м³
		Тип II			
4	ГОСТ 24454-80Е	брусок 50×32 п.м	116,8		0,221 м³
6	ГОСТ 24454-80Е	брусок 100×60 п.м	15,6		0,094 м³
7	ГОСТ 8510-72	L63×100×7 ℓ=150 мм	3	1,31	
		Тип III			
6	ГОСТ 24454-80Е	брусок 100×60 п.м	15,6		0,094 м³
4	ГОСТ 24454-80Е	брусок 60×32 п.м	105,0		0,201 м³
7	ГОСТ 8510-72	L63×100×7 ℓ=150 мм	3	1,31	
		Утепление потолка			
		тамбуров входов №1,2,3,4			
2	ГОСТ 24454-80Е	брусок 50×50 п.м	30,7		0,077 м³
8	ГОСТ 24454-80Е	брусок 60×50 п.м	22,2		0,067 м³
9	ГОСТ 15588-70	пенополистирол δ=110мм			2,1 м³
3	ГОСТ 18124-75	асбестоцементный			
		лист δ=5 мм			15 м²
		Утепление стен там-			
		буров входов №1,2,3,4			
8	ГОСТ 24454-80Е	брусок 60×50 п.м	129,6		0,366 м³
3	ГОСТ 18124-75	асбестоцементный			
		лист δ=5 мм			56 м²
5	ГОСТ 10140-80	минераловатная			
		плита δ=60 мм			3,83 м³
		Металлические изделия			
МР	ИИ-03-03 ал.71-64	МР	4	12,71	

1. Лист смотреть совместно с листом 14.
2. Все деревянные части подвергнуть глубокой пропитке антисептиком и антипиренами.

				211-1-246.83-АС		
Привязан		Нач. отд.	Большаков	Детские ясли-сад на 95 мест	Стадия	Лист	Листов
		Гл. конс.	Шац		Р	16	
		Гл. арх.	Лаврова	Вход №4. Подшивной потолок тип III	ЦНИИЭП		
		Гип	Ежик				
Инв. №		Гап	Чезлаев				
		Ст. арх.	Чеснова				

Согласовано

Инв. № подл. | Подпись и дата | Взам. инв. №

211-1-246.83

Согласовано:

Инв.№подл. | Подпись и дата | Взам.инв.№

Установка фрамуг в туалетных

Тип А (3шт)

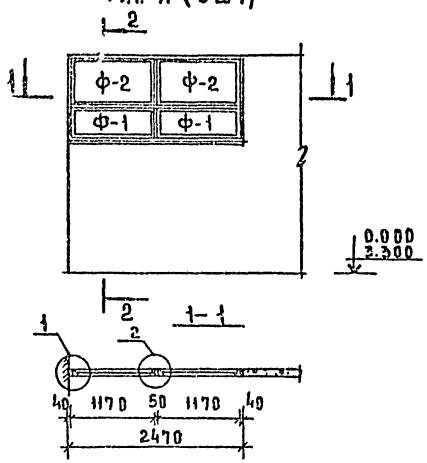

Тип В (1шт.)

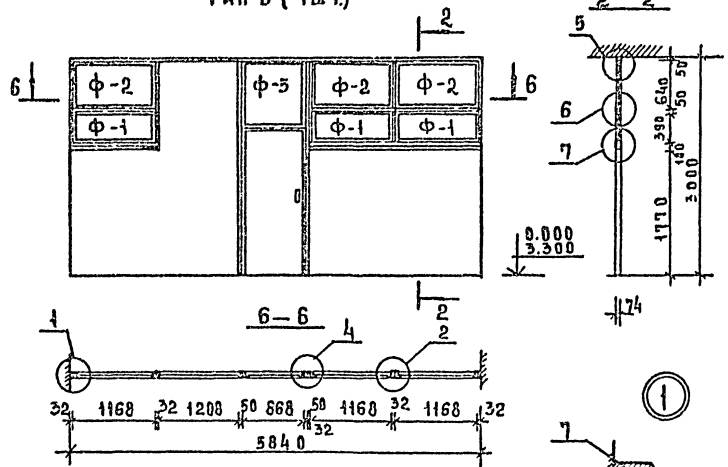

Тип Б (3шт)

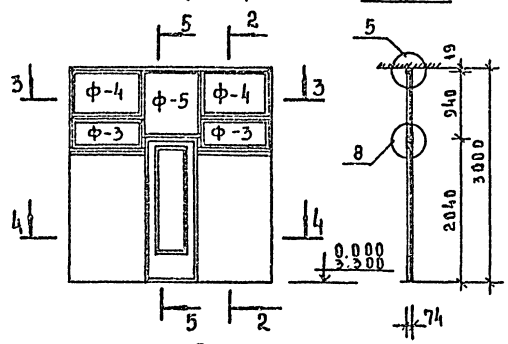

Тип Г (1шт)

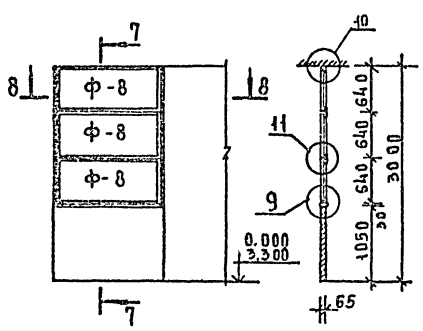

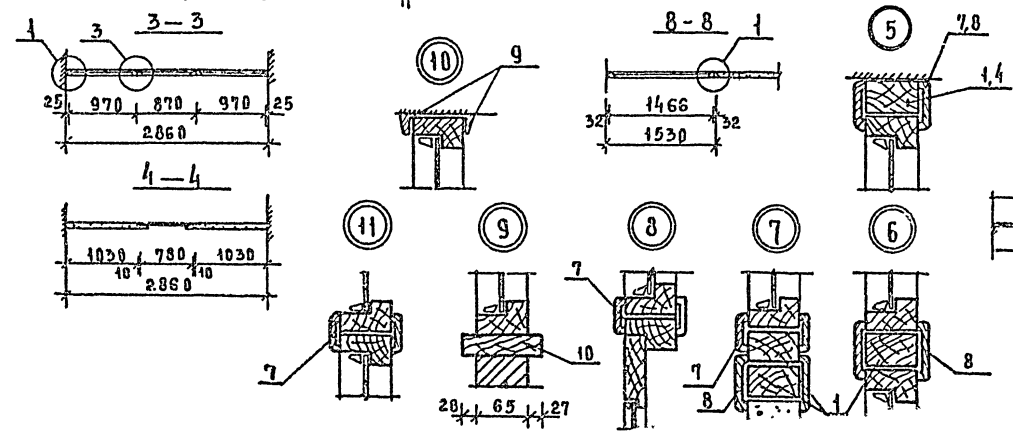

Спецификация элементов установки фрамуг

Марка поз.	Обозначение	Наименование	Кол. шт.	Масса ед. кг.	Примечание
		Тип А			
Ф-1	Серия 1.136-12	ФВ 04 - 12	2		
Ф-2		ФВ 06 - 12	2		
1	ГОСТ 24454-80Е	Брусок 50×75 п.м.	11.0		0.040м³
2		Брусок 40×75 п.м	2.0		0.006м³
		Тип Б			
Ф-3	Серия 1.136-12	ФВ 04 - 10	2		
Ф-4		ФВ 06 - 10	2		
Ф-5		ФВ 09 - 09	1		
1	ГОСТ 24454-80Е	Брусок 50×75 п.м	6.0		0.022м³
3		Доска 25×75 п.м	2.1		0.004м³
4		Доска 19×75 п.м	1.4		0.002м³
		Тип В			
Ф-1	Серия 1.136-12	ФВ 04 - 12	3		
Ф-2		ФВ 06 - 12	3		
Ф-5		ФВ 09 - 09	1		
1	ГОСТ 24454-80Е	Брусок 50×75 п.м	23		0.086м³
5		Доска 32×75 п.м	7.5		0.017м³
		Тип Г			
Ф-8	Серия 1.136-12	ФВ 06 -15	3		
6	ГОСТ 24454-80Е	Доска 32×65 п.м	4.1		0.008м³
10		Доска 32×130 п.м	1.53		
		Наличники			
7	ГОСТ 8242-75	54 × 13 п.м	130.2		
8		74 × 13 п.м	118.0		
9		34 × 13 п.м	10.0		

Все деревянные элементы необходимо подвергнуть глубокой пропитке антисептиками и антипиренами и окрасить масляной краской за 2 раза по грунту.

Привязан			211-1-246.83-АС		
Нач. О	Волынский		Детские ясли-сад на 95 мест	Стадия	Лист	Листов
Гл.конс.О	Шац					
Гл.архит.	Мурзин					

211-1-246.83 Альбом I

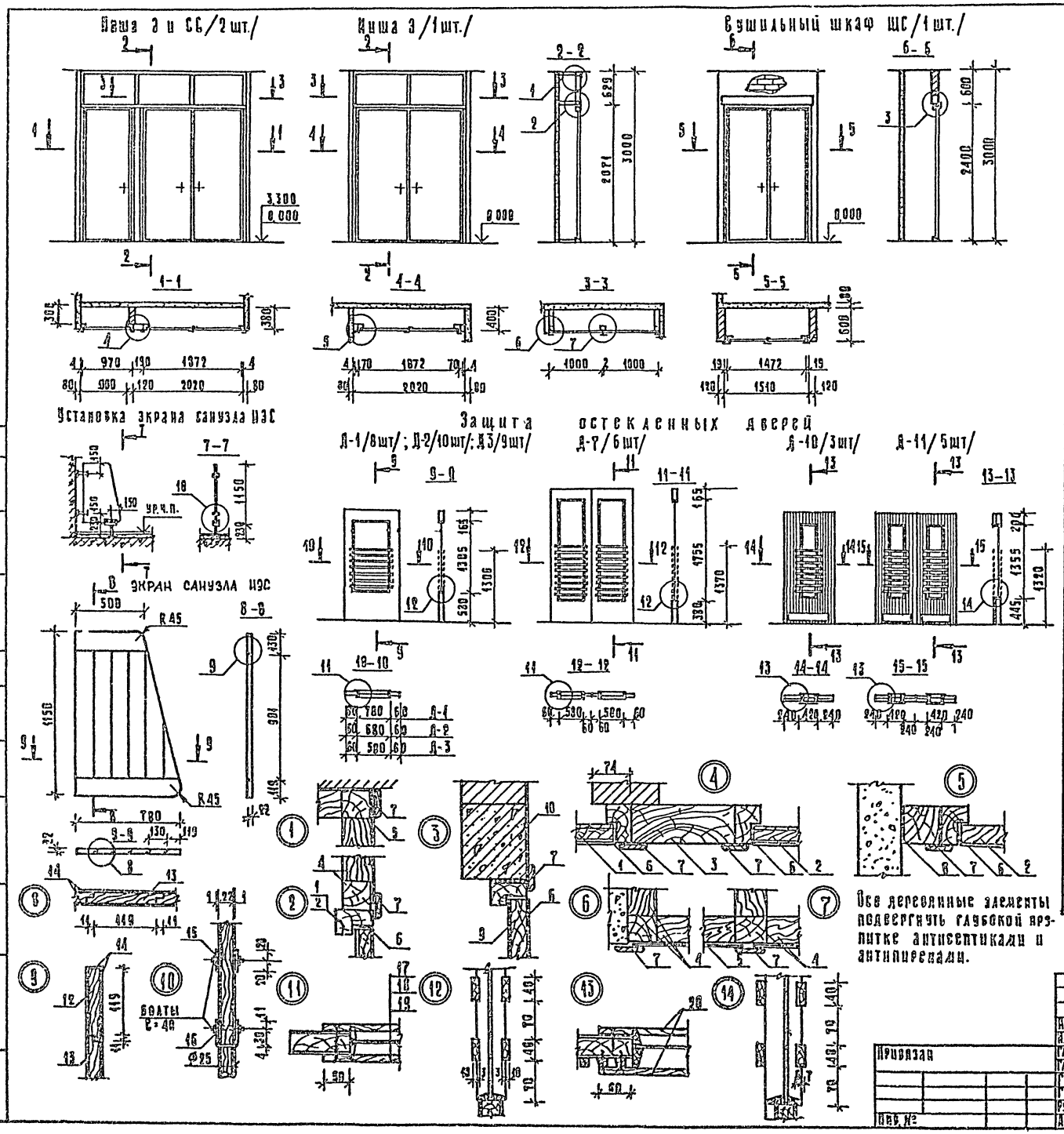

Все деревянные элементы подвергнуть глубокой пропитке антисептиками и антипиренами.

Спецификация элементов заполнения ниш 3 и СС, 3, ШС, установка экрана санузла ИЭС-1 и защиты остекленных дверей

Марка поз.	Обозначение	Наименование	Кол-во	Масса ед, кг	Примечание
		Ниша 3 и СС			
1	1.136-10	ДГ 24-10	1		
2		ДГ 24-19	1		
3	8486-66	брусок 190×70 м	3,00		м³
4		брусок 47×50 м			м³
5	8423-75	плита асбоцем. 1000×620	3		м²
6	17718-72*	жесть белая S=0,5			м²
7	8442-75	наличник 54×13			м
		Ниша 3			
2	1.136-10	ДГ 24-19			
8	8486-66	брусок 70×70×3000	2		м³
4		брусок 47×50 м			м³
5	8423-75	плита асбоцем. 1000×620			м²
6	17718-72*	жесть белая S-0,5			м²
7	8442-75	наличник 54×13			м
		Сушильный шкаф ШС			
9	1.136-10	ДГ 24-15	1		
10	1.138-10. вып.1	1 пр 2-16.12.14	1		
7	8442-75	наличник 54×13			м
		Установка ИЭС			
11	24454-80Е	доска 22×130×780	1		м³
12		доска 22×130×500	1		м³
13		доска 22×130×912	6		м³
14	9590-76	пластик			м²
15	211-1-246.83-ИМ	М 1	2		
16		М 2	1		
		Д-1			
17	24454-80Е	доска 40×13×780	14		0,006 м³
		Д-2			
18		доска 40×13×680	14		0,005 м³
		Д-3			
19		доска 40×13×580	14		0,004 м³
		Д-7			
19		доска 40×13×580	36		0,011 м³
		Д-10			
20		доска 40×13×420	16		0,004 м³
		Д-11			
20		доска 40×13×420	32		0,008 м³

Инв. № подл. | Подпись и дата | Взам. инв. №

Согласовано

Привязан

Инв. №

Нач. отд.	Волынский	
Н. контр.	Пышкина	
Гл. конст.	Шац	
Гл. арх. в.	Мурзин	
ГАП	Ивалун	
ГИП	Евко	
Рук. гр. пл.	Митейко	
Архит.	Рыбакова	

211-1-246.83-АС

Детские ясли-сад на 95 мест

Стадия	Лист	Листов
Р	18	

Заполнение ниш 3, СС, сушильного шкафа ШС. Установка экрана санузла. Защита остекленных дверей.

ЦНИИЭП Торгово-бытовых зданий и туристских комплексов

90057-01

Альбом I

211-1-246.83

Согласовано:

Инв.№ подл. | Подпись и дата | Взам.инв.№

Развертка стен туалетной ясельной группы в осях В-Ч

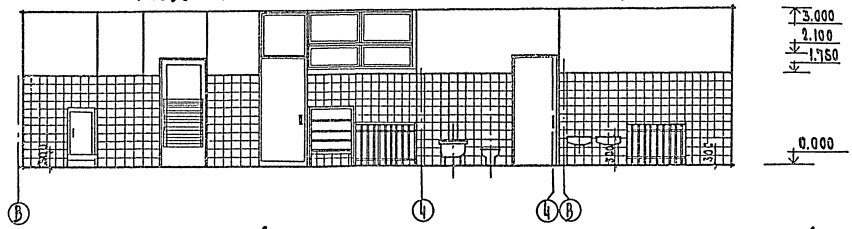

Развертка стены раздевальной в осях 5-7

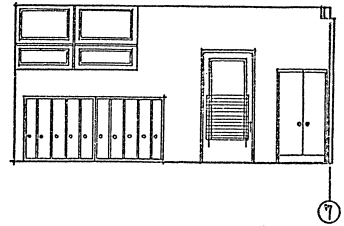

Развертка стен буфетной в осях В-Э

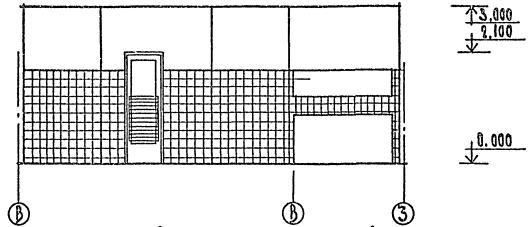

Развертка стены раздевальной в осях В-Б

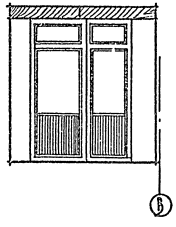

Развертка стены раздевальной в осях 7-5

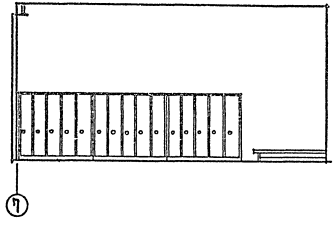

План туалетной и буфетной ясельной группы

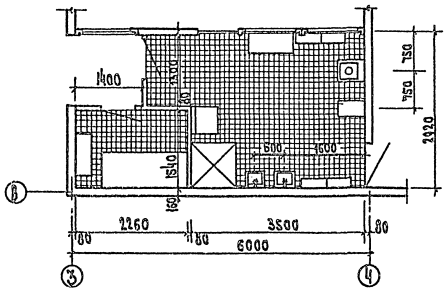

Развертка стены раздевальной в осях Б-В

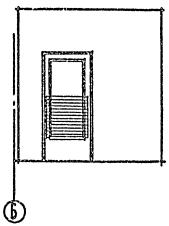

План раздевальной

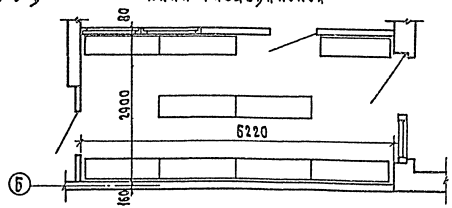

			211-1-246.83-АС	
Нач.отд.	Вольчинский			
Гл.констр.	Мурзин		Детские ясли-сад на 95 мест	Стадия: Р; Лист: 19; Листов:
Гл.конд.	Шац			
Гл.врач	Мурзин		Развертки стен туалетной и буфетной ясельной группы и раздевальной	ЦНИИЭП торгово-бытовых зданий и комплексов
Сост.	Цыкалин			
Пров.	Ко			
Нач.п.	Катковский			

Привязан

Альбом I

211-1-246.83

Согласовано:

Инв. № подл. | Подп. и дата | Взам. инв. №

Развертка стен зала для музыкальных и гимнастических занятий в осях А-Б, 1-4, Б-А

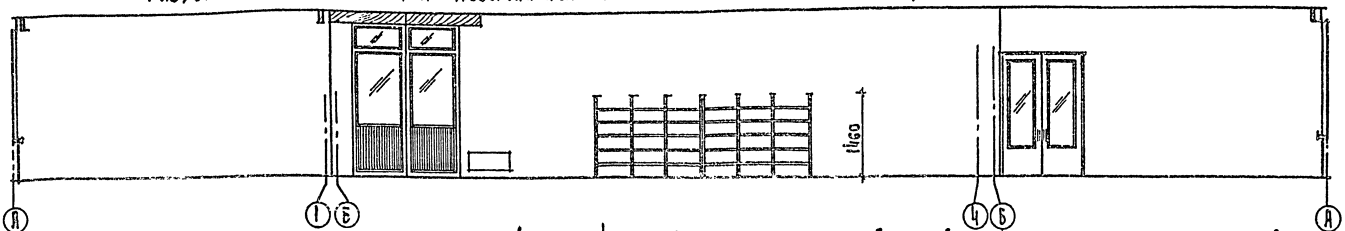

Развертка стены зала для музыкальных и гимнастических занятий в осях 4-1

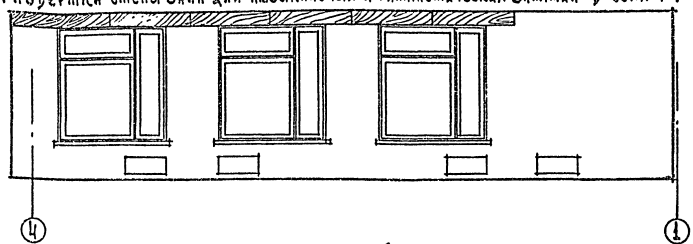

Развертка стены игральной-столовой в осях 1-3

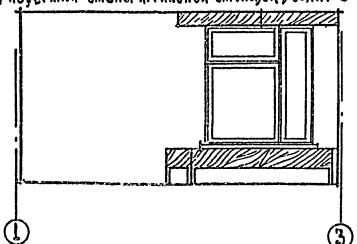

Развертка стены игральной-столовой в осях 3-1

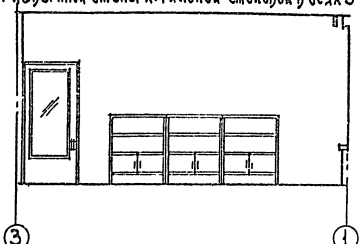

Развертка стены игральной-столовой в осях В-Д

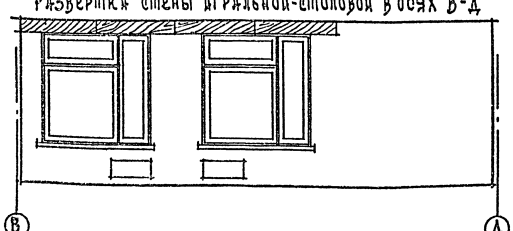

План игральной-столовой

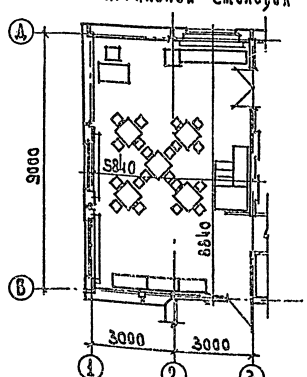

Развертка стены игральной-столовой в осях Д-В

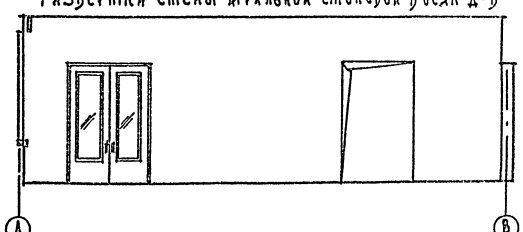

План зала для музыкальных и гимнастических занятий

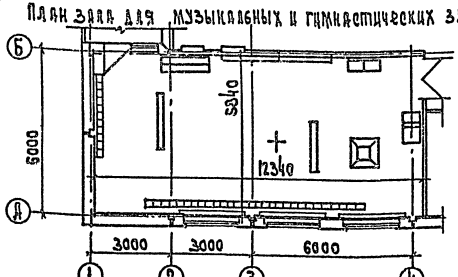

Нач. отд.	Волынский		
Н. контр.	Мурзин		
Гл. кон. о	Шац		
Гл. арх. о	Мурзин		
ГАП	Ивалчи		
ГАП	Евко		
Ст. арх.	Чесова		

Привязан

Инв. №

211-1-246.83 АС

Детские ясли-сад на 95 мест

Стадия: Р | Лист: 20 | Листов:

Развертки стен зала для музыкальных и гимнастических занятий и игральной-столовой

ЦНИИЭП торгово-бытовых зданий и туристских комплексов

Альбом I

211-1-246.83

Инв. № подл. | Подпись и дата | Взам. инв. №

С ГРАФЛЕЗАНО:

Развертка стен буфетной

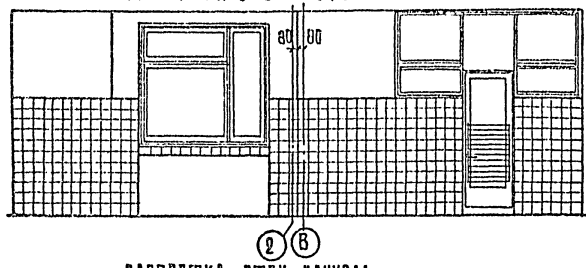

Развертка стен умывальной

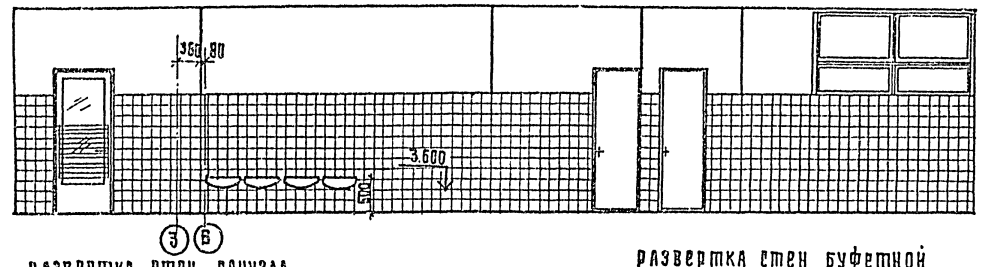

Развертка стен санузла

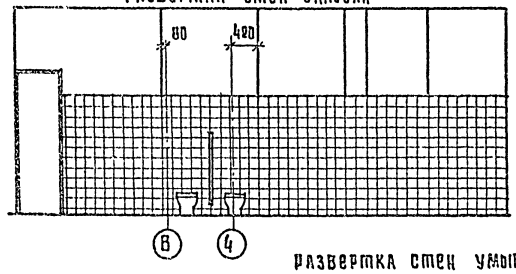

Развертка стен санузла

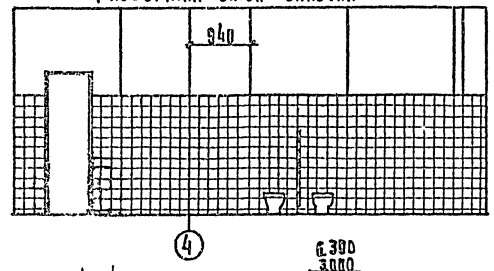

Развертка стен буфетной

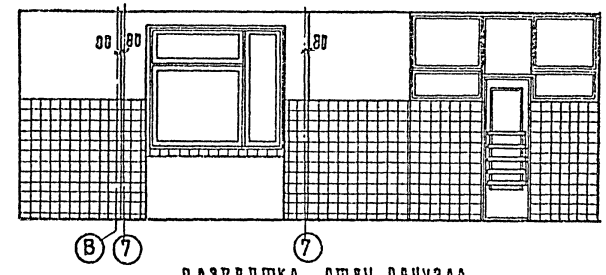

Развертка стен умывальной

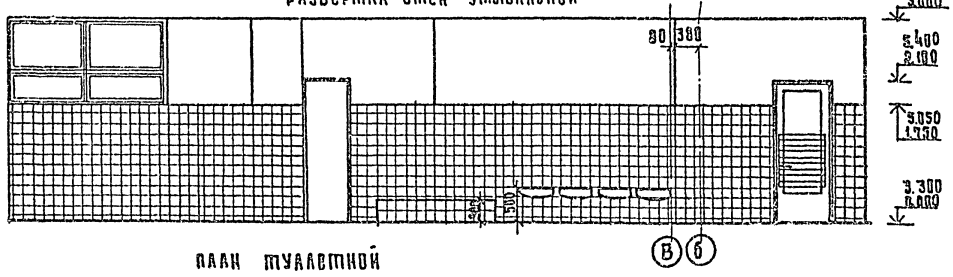

Развертка стен санузла

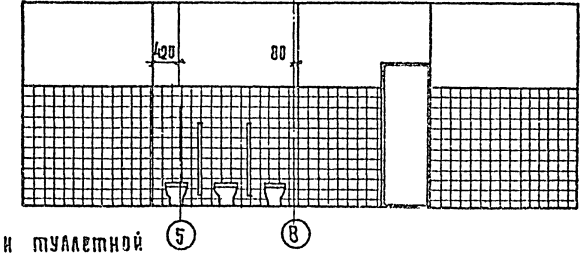

План туалетной

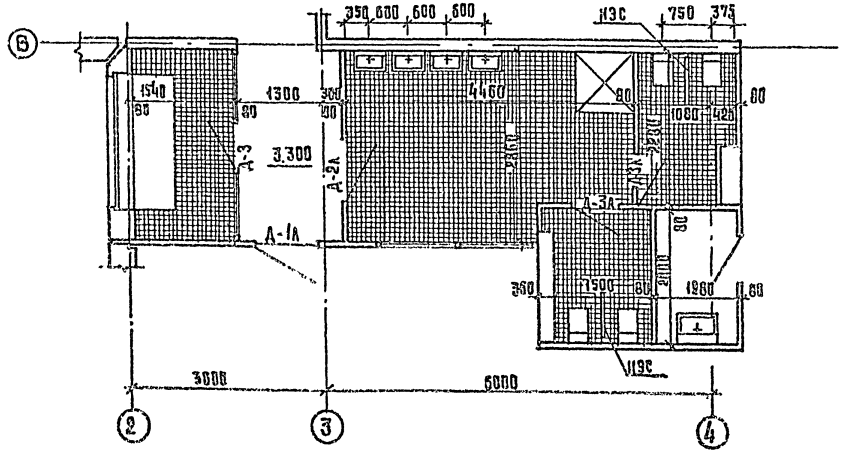

План туалетной

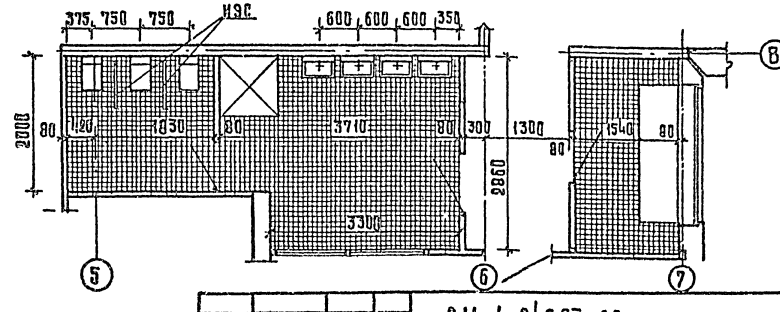

				211-1-246.83-АС	
Привязан:					
Инв. №					

Альбом I

241-1-246.83

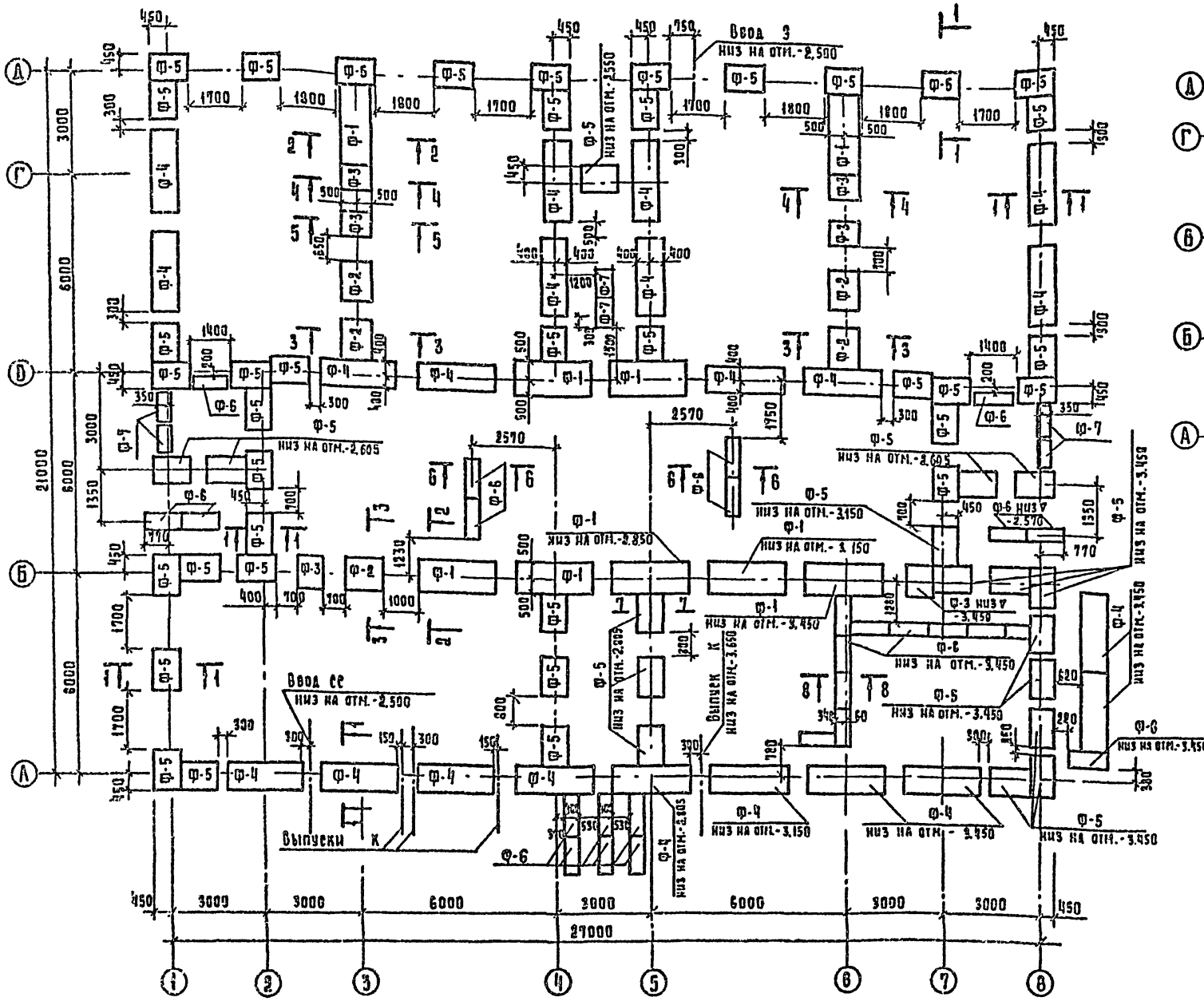

Схема нагрузок на элементы фундаментов.

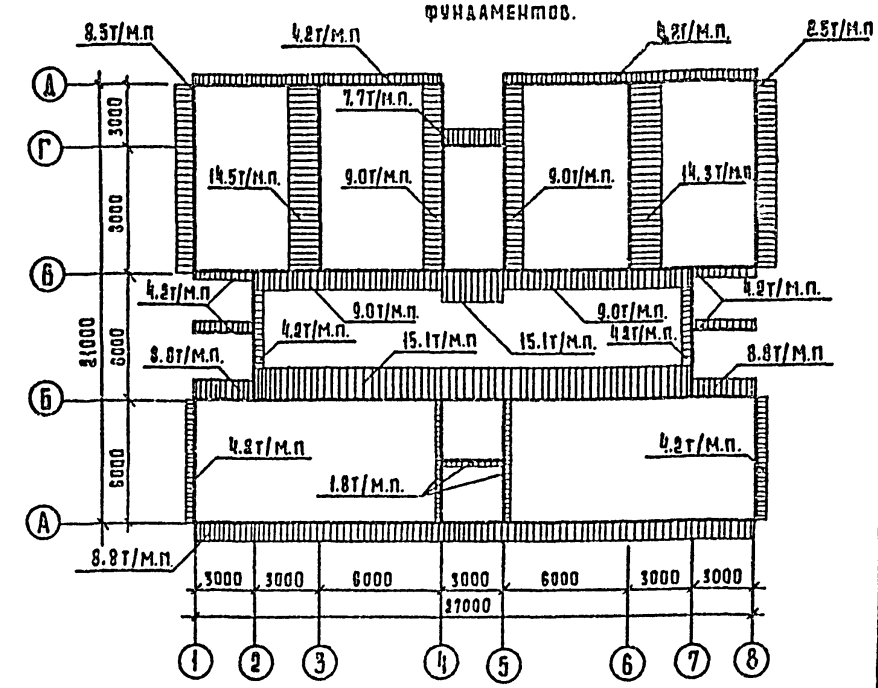

1. Фундаменты запроектированы для сухих непучинистых грунтов с расчетным давлением на основание R=2 кгс/см².
2. За условную отметку 0.000 принята отметка чистого пола первого этажа.
3. Отметка низа фундаментов -3.505, кроме оговоренных на плане.
4. Расстояния между плитами фундаментов, не оговоренные на плане, приняты 600 мм.
5. Фундаментные плиты укладывать на выравненное песчаное основание или утрамбованную песчаную подушку толщиной 100 мм.
6. Сечения и развертки см. лист 23
7. Для выпусков ВК заложить стальные трубы ф300 мм, ℓ=2000 мм, низ на отм.-2,700, кроме оговоренных
8. Для вводов В и СС заложить асбестоцементные трубы ф 100 мм, ℓ=1000 мм, шт.3.
9. Равномерно-распределенные нагрузки на схеме даны на уровне верха фундаментов.

Таблицы нагрузок

	Наименование нагрузки	Нормат. нагр. кгс/м²	Коэф. перегр.	Расчетн. нагр. кгс/м²
Постоянные	Конструкция кровли	150	-	186
	Собственный вес плит покрытия и перекрытия	300	1.1	330
	Конструкция пола	100	1.3	130
	Перегородки	75	1.1	82.5

	Наименование нагрузки	Нормат. нагр. кгс/м²	Коэф. перегр.	Расчетн. нагр. кгс/м²
Временные	Снег	100	1.4	140
	Групповые, спальные помещения	200	1.3	260
	Спортивные залы, коридоры	300	1.3	300

Согласовано:
Зашел. Сителева
Рук. гр. СС Ширяков
ГИП ЭС

Инв. № подл. | Подпись и дата | Взам. инв. №

Привязан

Инв. №

			241-1-246.83-АС
Нач. отд.	Вольянский		
Н. контр.	Митейко		Детские ясли-сад на 95 мест
Гл. конст. в	Шах		Стадия: Р; Лист: 22; Листов:
Гл. арх. отд	Мурзин		
ГАП	Чвалун		Схема расположения элементов фундаментов
ГИП	Еско		ЦНИИЭП торгово-бытовых зданий и туристских комплексов
Рисовал	Бабушкина		

Альбом I

211-1-24683

Развертка по оси 7

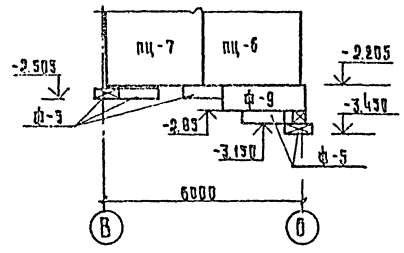

Развертка по оси 8

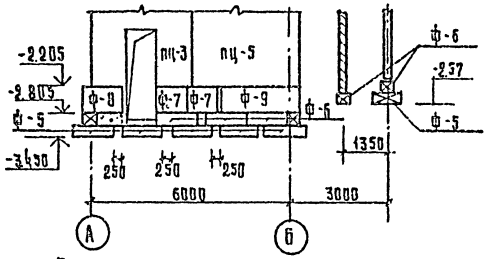

1-1

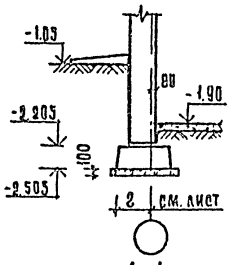

Развертка по оси Б

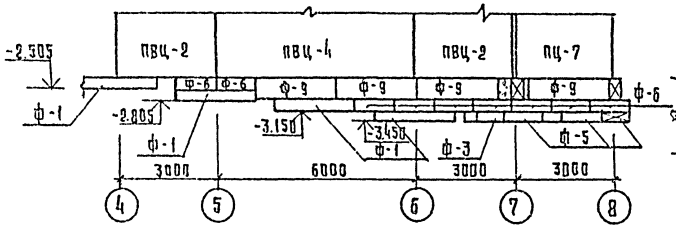

2-2

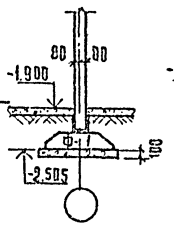

3-3

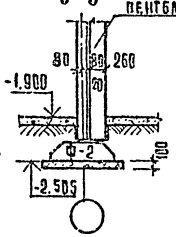

4-4

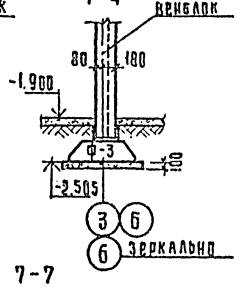

Развертка по оси А

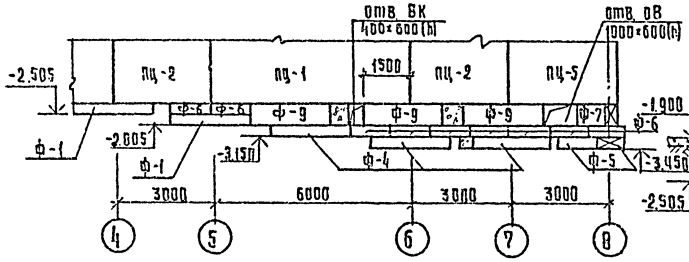

5-5

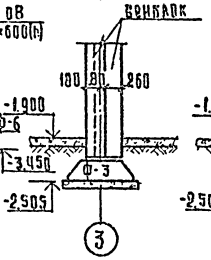

6-6

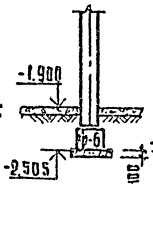

7-7

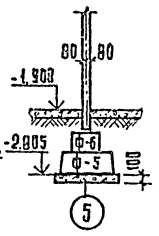

Развертка по оси Г

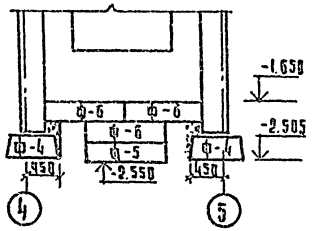

8-8

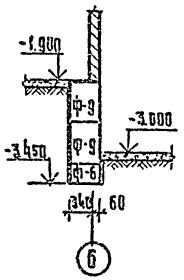

Спецификация к схемам расположения фундаментов

Марка поз.	Обозначение	Наименование	Кол.	Масса ед. кг.	Примечание
		Плиты железобетонные			
		для ленточных фундаментов			
ф-1	1.112-5 вып. 2	ФЛ 10.24-2	10	1520	
ф-2		ФЛ 10.12-2	5	750	
ф-3		ФЛ 10.8-2	6	495	
ф-4		ФЛ 8.24-2	22	1395	
ф-5		ФЛ 8.12-2	54	685	
		Блоки стен подвала			
ф-6	ГОСТ 13579-78	ФБС 12.4.3-Т	58	310	
ф-7		ФБС 9.4.6-Т	9	470	
ф-8		ФБС 12.4.6-Т	12	640	
ф-9		ФБС 24.4.6-Т	18	1300	

1. Расположение сечений см. лист 5
2. Вертикальную гидроизоляцию всех соприкасающихся с грунтом поверхностей выполнять окраской горячим битумом за 2 раза, горизонтальную гидроизоляцию выполнять цементным раствором состава 1:2 толщиной 20мм на отметках −2.205, −3.150

Согласовано:
Рук. гр. ОВ Киселева
Спл. ВК Зайцева

Инв. № подл. | Подпись и дата | Взам. инв. №

Привязан

ГАП	Волошенко	
Н.контр.	Митейко	
Гл.констр.	Шац	
Гл.архитд.	Мурзин	
ГАП	Чабакун	
Нач.ОВК	Ерхов	

211-1-246.83-АС

Детский ясли-сад на 95 мест

Стадия	Лист	Листов
Р	23	

Сечения и развертки к схе-

Торгово-

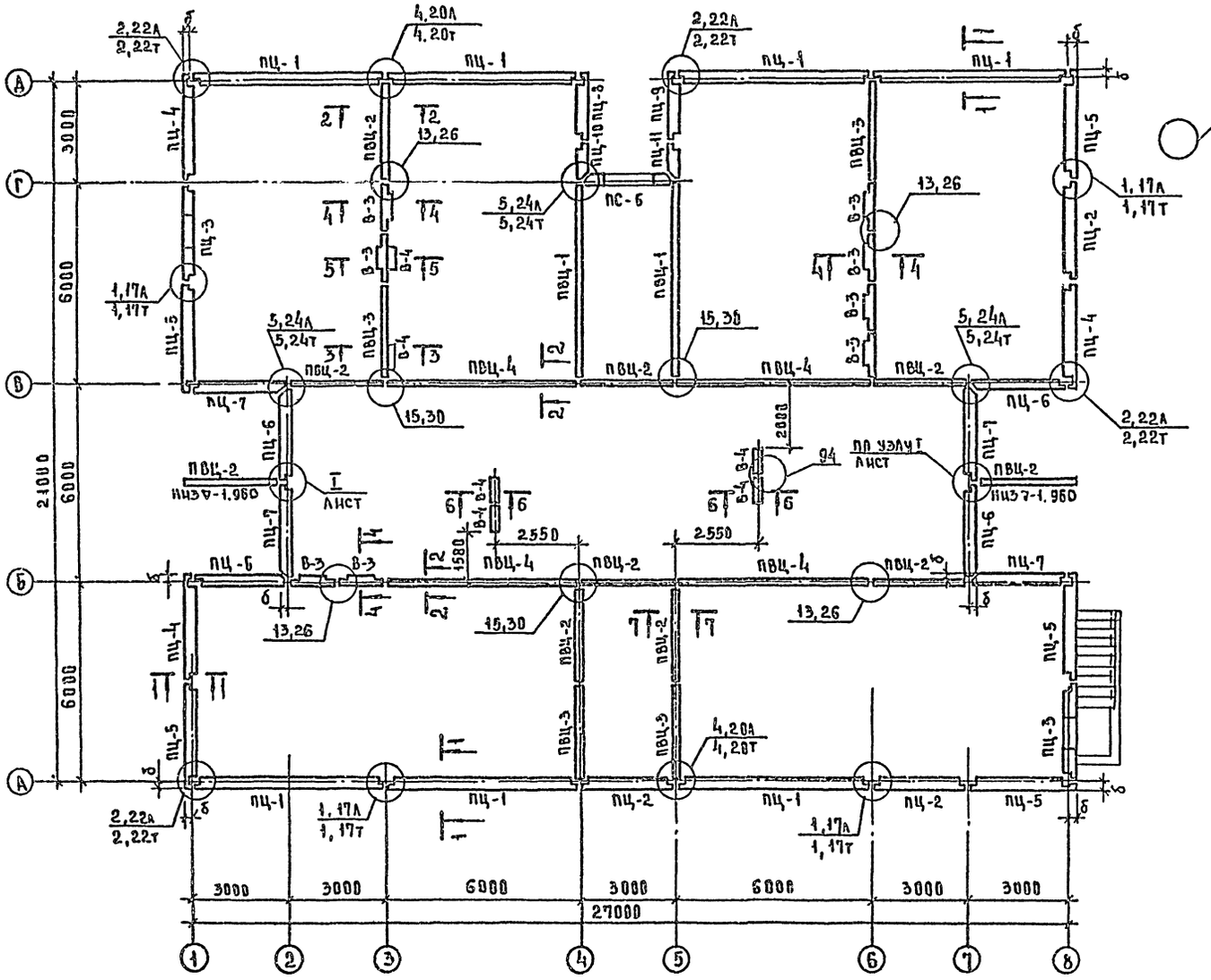

Условные обозначения:

ⓝ — №№ узлов для варианта с 2,20А-однослойными панелями наружных стен

ⓝ — №№ узлов для варианта с 2,20Т-трехслойными панелями наружных стен

1. Узлы см. вып. 7-1 серии 1.090.1-1, кроме оговоренных.
2. Монтаж стеновых панелей производить по указаниям вып.7-1 серии 1.090.1-1, наружных - на растворе М75, внутренних - на растворе М100.
3. Развертки по внутренним стенам см. лист 32.
4. Сечения 1-1 ÷ 7-7 см. лист 23
5. Спецификации к схемам расположения панелей стен техподполья и перекрытия над техподпольем см. лист 26.

Согласовано:

Инв. № подл. | Подпись и дата | Взам. инв. №

Привязан.

Инв. №

Нач. отд.	Волынский	
Н. контр.	Бабушкина	
Гл. конс.	Шац	
Гл. архит.	Мурзин	
ГАП	Чвалун	
РНП	Евко	
Рук. грин.	Митенко	
Ст. инж.	Птицына	

211-1-246.83-АС

Детские ясли-сад на 95 мест

Стадия	Лист	Листов
Р.	24	

Схема расположения цокольных панелей наружных и внутренних стен

ЦНИИЭП торгово-бытовых зданий и туристских комплексов

Альбом I

211-1-246.83

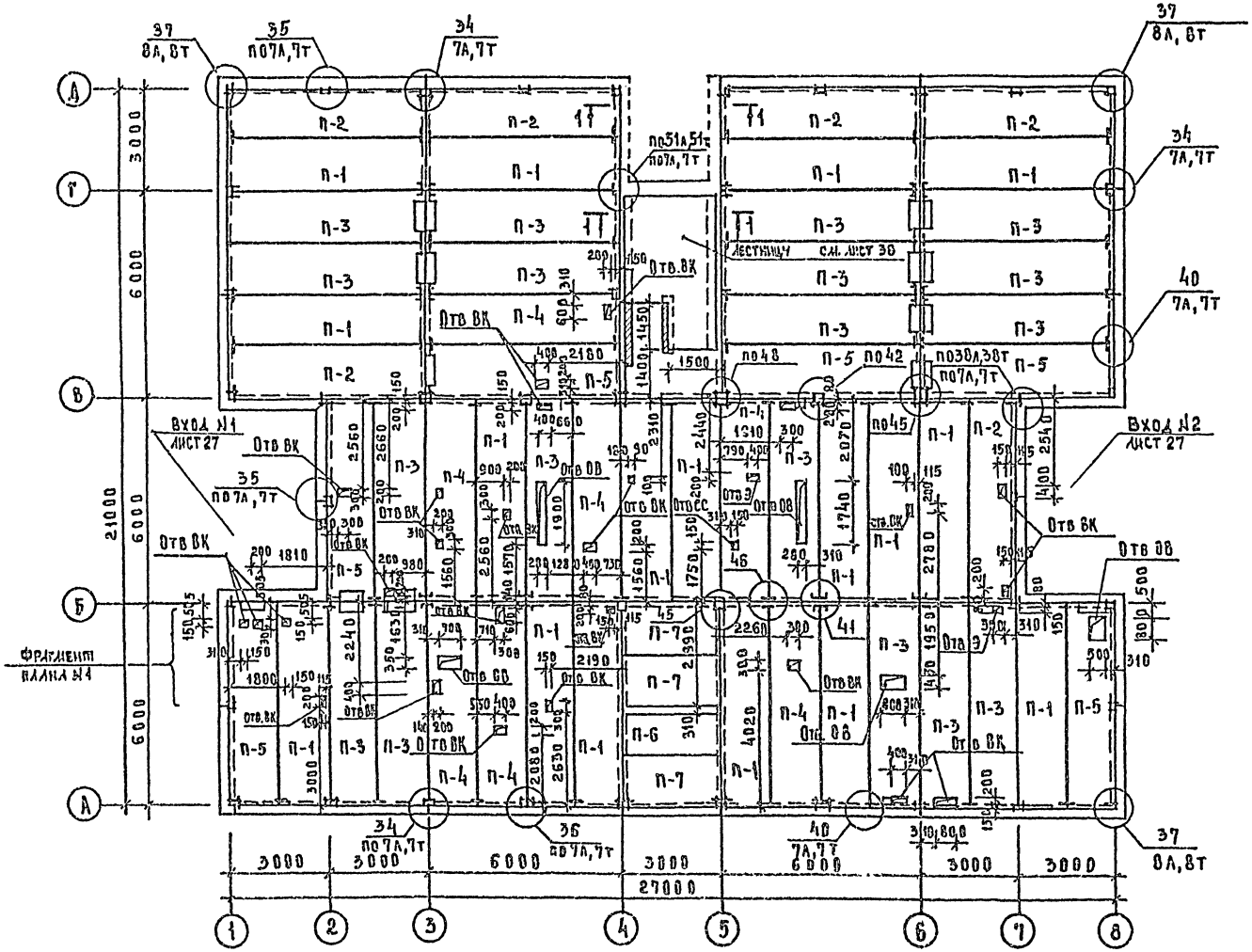

Фрагмент плана № 1

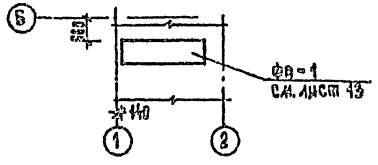

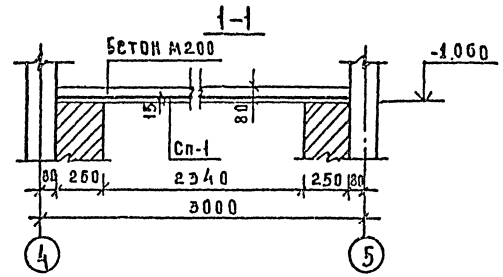

1. Монтаж производить по указаниям вып 7-1 серии 1.090.1-1.
2. Указания по монтажу при отрицательных температурах наружного воздуха см. пояснительную записку.
3. Отверстия диаметром до 150 мм пробивать в пределах пустот, не нарушая ребер плит перекрытий.
4. Замоноличивание отверстий выполнять после прокладки коммуникаций бетоном М 200 с укладкой арматурной сетки 200/200/8/8 для отверстий размером ≥ 300 мм.
5. Корыто в плитах ПР заполняется керамзитовым гравием $\gamma \leq 600$ кг/м³ с последующей проливкой цементным раствором М100 после прокладки коммуникаций.
6. Спецификацию см. лист 26
7. Узлы см. вып. 7-1 серии 1.090.1-1.
8. Спецификацию на монолитные элементы перекрытия в осях 4-5, В-Д см. лист 26, на фундамент ФО-1 см. лист 35.
9. Схему расчетных нагрузок см. лист 36.

Нач. ОКТК	Волынский		211-1-246.83-АС		
Н. контр	Бабушкина		Детские ясли-сад на 95 мест	Стадия	Лист	Листов
Гл. кон. от	Шац			Р	25	
Гл. арх. от	Мурзин		Схема расположения элементов перекрытия над техническим подвалом	ЦНИИЭП торгово-бытовых зданий и	
Гап	Чвалун				
Гип.	Евко				
Рук. гр.	Митейко				

Привязан

Инв. №

Согласовано: Гип ВК Зайцева; Гип СС Шишова; Рук. гр. ОВ Киселева; Гип ЭО Илюшин

Инв. № подл. | Подпись и дата | Взам. инв. №

Альбом I

211-1-246.83

Марка поз.	Обозначение	Наименование	Кол.	Масса ед.кг	Примечание
		Панели наружных стен одно-			
		слойные толщиной 350 мм			
пц-1	1.090.1-1 вып.1-1	1 пец 60.21.3.5-п	7	4880	
пц-2		пец 30.21.3.5-п	3	2510	
пц-3		2 пец 30.21.3.5-п	2	1840	
пц-4		3 пец 33.21.3.5-п	3	2810	
пц-5		2 пец 33.21.3.5-п	5	2810	
пц-6		1 пец 29.21.3.5-п	4	2400	
пц-7		2 пец 29.21.3.5-п	4	2400	
пц-8		2 пец 21.21.3.5-п	1	1590	
пц-9		3 пец 21.21.3.5-п	1	1590	
пц-10		1 пец 11.21.3.5-п	1	860	
пц-11		2 пец 11.21.3.5-п	1	860	
пс-6а	211-1 246.83-ИМ-1-4100	2 пса 28.33.4.0-п-2а	1	2120	
		Панели наружных стен одно-			
		слойные толщиной 300 мм			
пц-1	1.090.1-1 вып.1-1	1 пец 60.21.3.0-п	7	4290	
пц-2		пец 30.21.3.0-п	3	2150	
пц-3		2 пец 30.21.3.0-п	2	1550	
пц-4		3 пец 33.21.3.0-п	3	2160	
пц-5		2 пец 33.21.3.0-п	5	2160	
пц-6		1 пец 29.21.3.0-п	4	2110	
пц-7		2 пец 29.21.3.0-п	4	2110	
пц-8		2 пец 21.21.3.0-п	1	1090	
пц-9		3 пец 21.21.3.0-п	1	1290	
пц-10		1 пец 11.21.3.0-п	1	930	
пц-11		2 пец 11.21.3.0-п	1	730	
пц-6а	211-1-246.83 ИЖ-1-4100	2 пса 28.33.3.5-п-2а	1	1930	
		Панели наружных стен трех-			
		слойные толщиной 350 мм			
пц-1	1.090.1-1.вып 1-2	1 пец 60.21.3.5-пт	7	5209	
пц-2		пец 30.21.3.5-пт	3	2659	
пц-3		2 пец 30.21.3.5-пт	2	2033	
пц-4		3 пец 33.21.3.5-пт	3	2910	
пц-5		2 пец 33.21.3.5-пт	5	2910	
пц-6		1 пец 29.21.3.5-пт	4	2536	
пц-7		2 пец 29.21.3.5-пт	4	2536	
пц-8		2 пец 21.21.3.5-пт	1	1869	
пц-9		3 пец 21.21.3.5-пт	1	1869	
пц-10		1 пец 11.21.3.5-пт	1	958	
пц-11		2 пец 11.21.3.5-пт	1	952	
пц-6а	211-1-246.83-ИЖ-1-4200	2 пса 28.33.4.0-пт-2а	1	1190	

Масса поз.	Обозначение	Наименование	Кол.	Масса ед.кг	Примечание
		Панели наружных стен трех-			
		слойные толщиной 300 мм			
пц-1	1.090.1-1 вып.1-2	1 пец 60.21.3.0-пт	7	4817	
пц-2		пец 30.21.3.0-пт	3	2418	
пц-3		2 пец 30.21.3.0-пт	2	1920	
пц-4		3 пец 33.21.3.0-пт	3	2654	
пц-5		2 пец 33.21.3.0-пт	5	2654	
пц-6		1 пец 29.21.3.0-пт	4	2337	
пц-7		2 пец 29.21.3.0-пт	4	2337	
пц-8		3 пец 21.21.3.0-пт	1	1678	
пц-9		3 пец 21.21.3.0-пт	1	1678	
пц-10		1 пец 11.21.3.0-пт	1	846	
пц-11		2 пец 11.21.3.0-пт	1	846	
пс-6а	211-1-246.83-ИЖ-1-4200	2 пса 28.33.3.5-пт-2а	1	800	
		Панели внутренних стен			
пвц-1	1.090.1-1 вып.3-1	пвц 59.21-1т	2	3890	
пвц-2		пвц 30.19-1т	9	1750	
пвц-3		пвц 29.19-1т	4	1690	
пвц-4		пвц 60.19-1т	4	3160	
		Вентиляционные блоки			
в-3	1.034.1-1 вып.1	вн-15.20	6	988	
в-4		в-8.20	7	727	
		Панты перекрытий			
п-1	1.090.1-1 вып.5-1	пк 60.15-6 АтVт	24	2770	
п-2		пк 60.15-6 АтVт-1	7	2770	
п-3		пр 60.15-6 АтVт-3	15	2500	
п-4		пр 60.15-6 АтVт	7	2500	
п-5	211-1-2 46.83-ИМ-1-4200	пр 30.15-6 АтVт-3-1	3	2550	
п-6	1.090.1-1 вып.5-1	пк 30.12-6 АIIIт	1	1037	
п-7		пк 30.15-6 АIIIт	3	1300	

Буквенная индексация панелей указывает на заполнение проемов столярными изделиями в заводских условиях:

а, б, в — тип заполнения проема
р — окна в раздельными переплетами
т — окна с тройным остеклением

Марка поз.	Обозначение	Наименование	Кол.	Масса ед.кг	Примечание
		Металлические соединительные			
		элементы для однослойных панелей			
	1.090.1-1 вып.7-1	мс-1	4	0.36	
		мс-2	13	0.30	
		мс-5	137	0.18	
		мс-6	26	0.19	
		мс-7	14	0.21	
		мс-9	52	0.23	
		мс-10	20	0.89	
		мс-11	6	0.54	
		мс-12	6	0.29	
		мс-13	23	0.17	
		мс-17	28	0.13	
		мс-18	34	0.82	
		мс-19	24	0.13	
		мс-32	40	0.26	
		Металлические соединительные			
		элементы для трехслойных панелей			
	1.090.1-1 вып.7-1	мс-1	36	0.36	
		мс-2	4	0.30	
		мс-5	145	0.18	
		мс-6	30	0.19	
		мс-9	46	0.23	
		мс-11	6	0.54	
		мс-12	10	0.29	
		мс-13	23	0.17	
		мс-17	28	0.13	
		мс-18	34	0.82	
	211-1-246.83-ИМ-1-00001	имс-1	2	0.37	
		Металлическая сетка			
сп-1	гост 8478-81	150/150/7/7 м²	22,0	8.46	
		Монолитный бетон			
		м 200 м³	0.87	1.74	
р-3	211-1-246.83-ИМ-0900	р-3	2	9,70	

Составлено:

Инв.№ подл. | Подпись и дата | Взам.инв.№

Привязан

Инв.№

211-1-246.83-АС

Нач.отд.	Болтянский	
Н.контр.	Бабушкина	
Гл.конс.п	Шац	
Гл.арх.в	Мурзин	
ГАП	Чолаун	
ГИП.	Ебко	
РГП	Митейко	

Детские ясли-сад на 95 мест

Стадия	Лист	Листов
Р	26	

Спецификации к схемам расположения панелей стен подвала, пола и перекрытия над техподпольем

ЦНИИЭП

Инструкционные задания и рекомендации

Альбом I

211-1-246.83

Вход №1

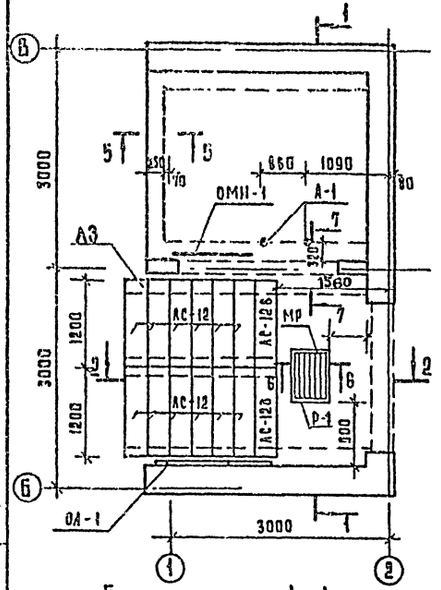

Вход №2

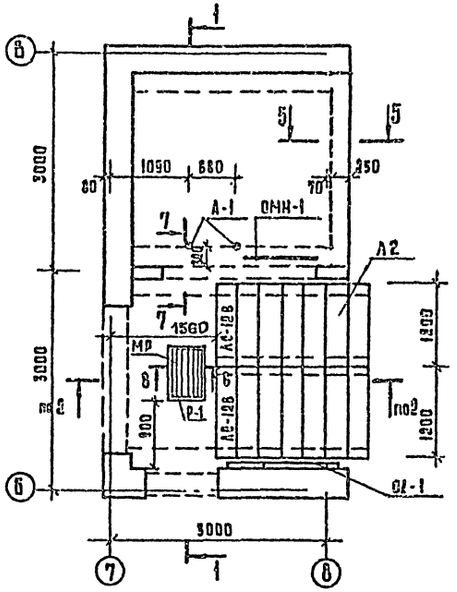

Вход №3

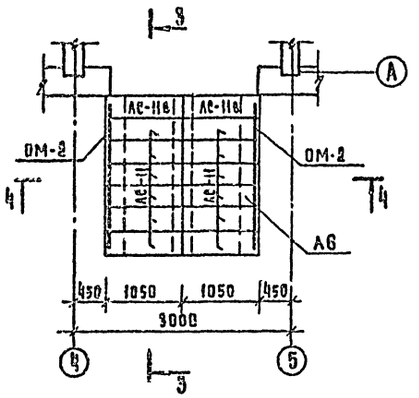

Спецификация к схемам расположения элементов входа

Марка, поз.	Обозначение	Наименование	Кол. шт.	Масса ед. кг.	Примечание
		Изделия железобетонные			
АС-12	1.055.1-1	АС-12	24	133	
АС-12В		АС-12В	4	105	
АС-11		АС-11	12	113	
АС-11В		АС-11В	2	93	
		Изделия металлические			
	ГОСТ 8778-81	Сетка 150/150/7/7 м²	19.3	92.6	
ОМ-1	211-1-246.83-ИМ	ПД-33-1	2		
ОМ-2	1.050.1-2 вып.2	ОМ 11-1	2	23.7	
ОМН-1	1.050.1-2 вып.2	ОМН 17-1	2	15.2	
А-1	211-1-246.83-ИМ	А-1	4		
МР	ИИ-03-03 Альбом 71-64	МР	3	12.71	
Р-1	211-1-246.83-ИМ	Р	3		
		Материалы			
		Бетон М200 м³		2.20	

1-1

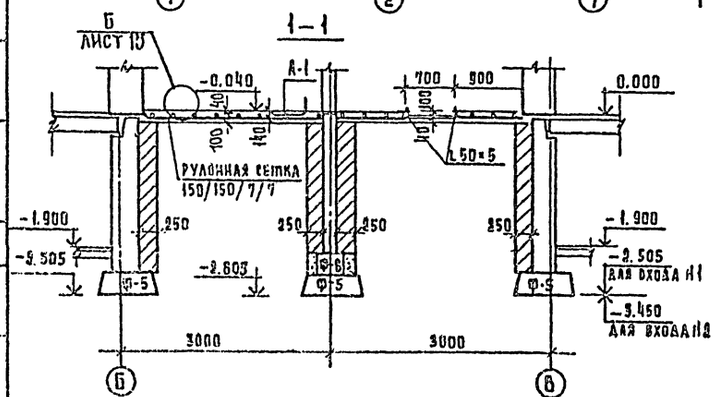

2-2

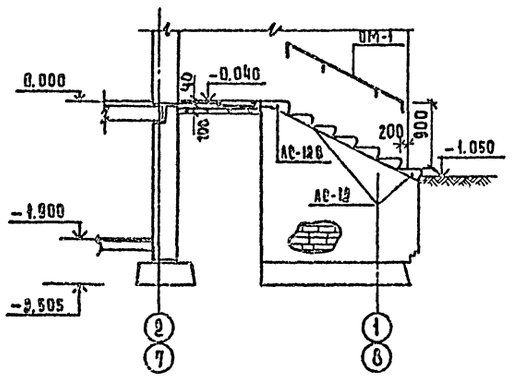

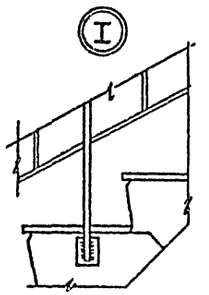

6-6

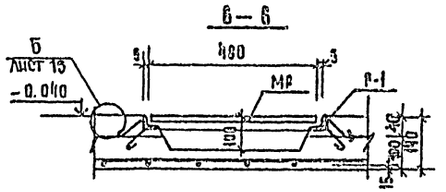

3-3

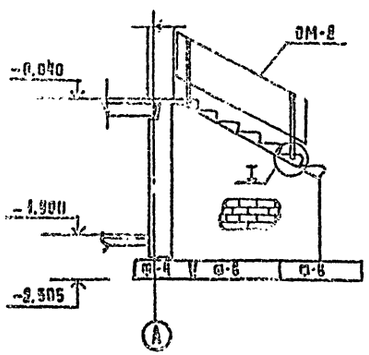

4-4

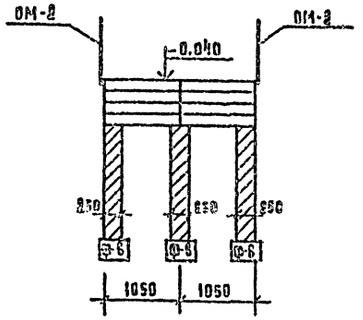

5-5

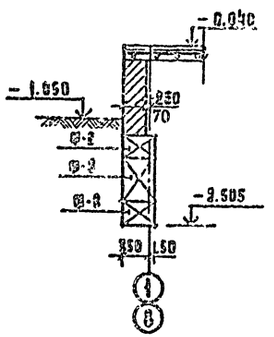

7-7

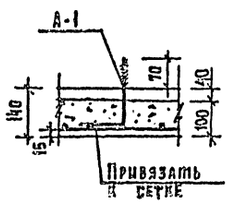

1. Входы замаркированы на листе 7.
2. Все конструкции, соприкасающиеся с грунтом, окрасить горячим битумом за 2 раза.
3. В монолитных участках оставить гнезда Ф 80 и е=100 мм, установить ОМ-4 и зачеканить жестким цементным раствором М 100.
4. Сварку производить электродами типа Э42, Д6 мм.

Нач.отд.	Волынский		211-1-246.83-АС
Н.контр.	Бабушкина		
Гл.кон.о	Шац		Детские ясли-сад на 95 мест
Гл.арх.о	Мурзин		
ГАП	Чвалун		
ГИП	Евко		Схемы расположения элементов входов №1,2,3.
Рук.гр.инж.	Бабушкина		
Ст.инж.	Птицына		

Стадия	Лист	Листов
Р	27	

ЦНИИЭП торгово-бытовых зданий и предприятий

Привязан

Инв.№

Согласовано:

Инв.№ подл. | Подпись и дата | Взам.инв.№

Лестница №4

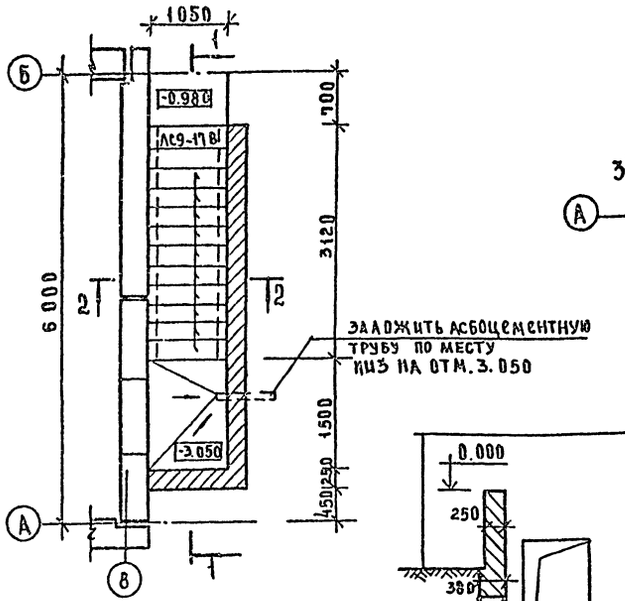

Лестница №5

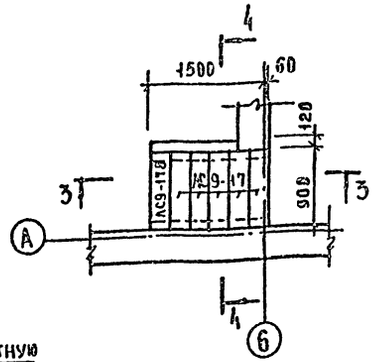

3—3

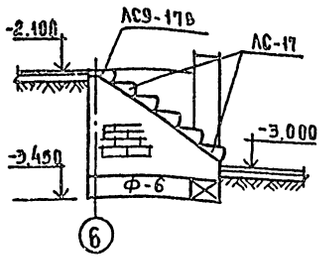

Спецификация к схемам расположения лестниц

Марка, поз.	Обозначение	Наименование	Кол. шт.	Масса ед. кг.	Примечание
		Лестница №4			
ЛС9-17	1.055-1, вып.1	ЛС 9 - 17	11	110	
ЛС9-17В		ЛС 9 - 17В	1	80	
		Лестница №5			
ЛС9-17	1.055-1.вып.1	ЛС 9 - 17	5	110	
ЛС9-17В		ЛС 9 - 17В	1	80	

1—1

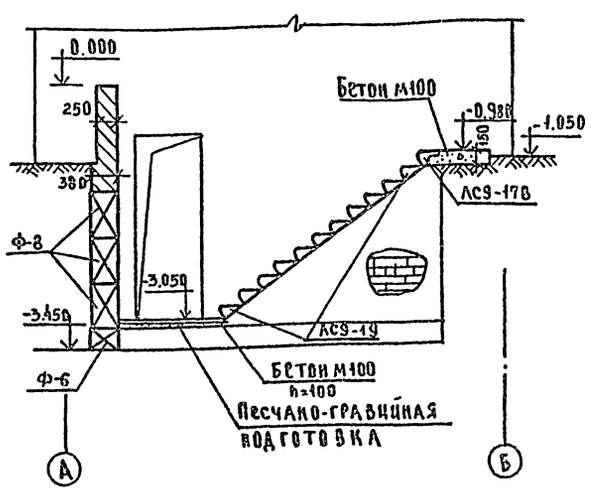

4—4

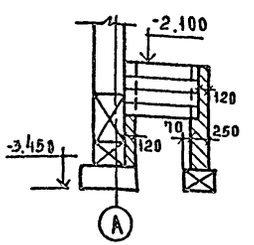

7—7

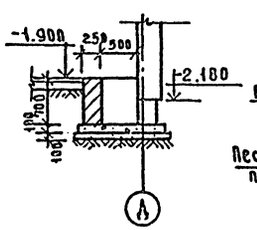

8—8

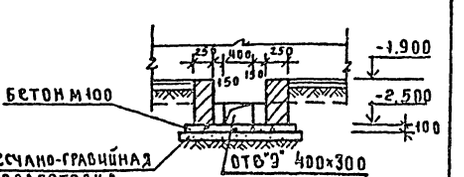

2—2

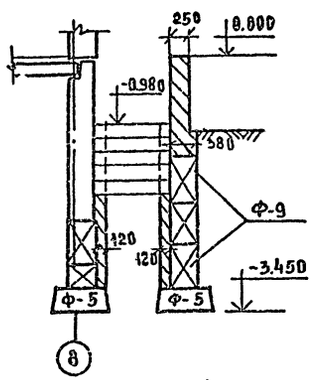

Приямок №2

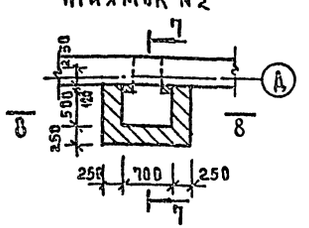

5—5

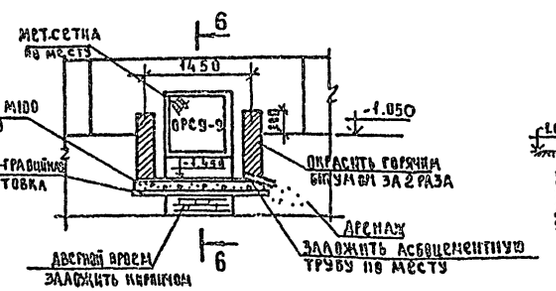

6—6

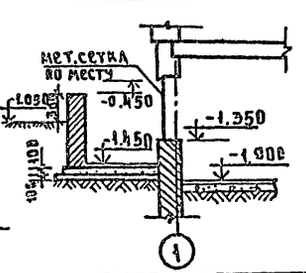

Приямок №1

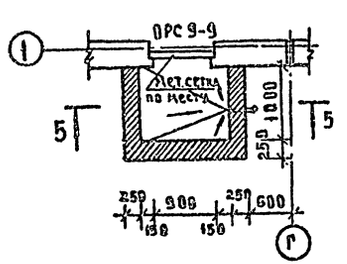

1. Все конструкции соприкасающиеся с грунтом, окрасить горячим битумом за 2 раза.
2. Блоки стен подвала укладывать с перевязкой швов.
3. Лестницы и приямки замаркированы на листе 5.
4. Кирпичные стены выполнять из полнотелого красного кирпича М75 на растворе М50.

				211-1-246.83-АС	
Нач. ОТА	Вольынский				
Н. контр.	Бабушкина				
Гл. инж. п.	Шац			Детские ясли-сад на 95 мест.	Стадия: Р; Лист: 28; Листов:
Гл. арх. п.	Мурзин				
ГАП	Чвалун				
ГИП	Евко			Схемы расположения элементов лестниц в техподполье. Приямки №1, №2	ЦНИИЭП торгово-бытовых зданий и туристских комплексов
Рук. грп.	Митрина				
Ст. инж.	Птицина				
Привязан					
Инв.№					

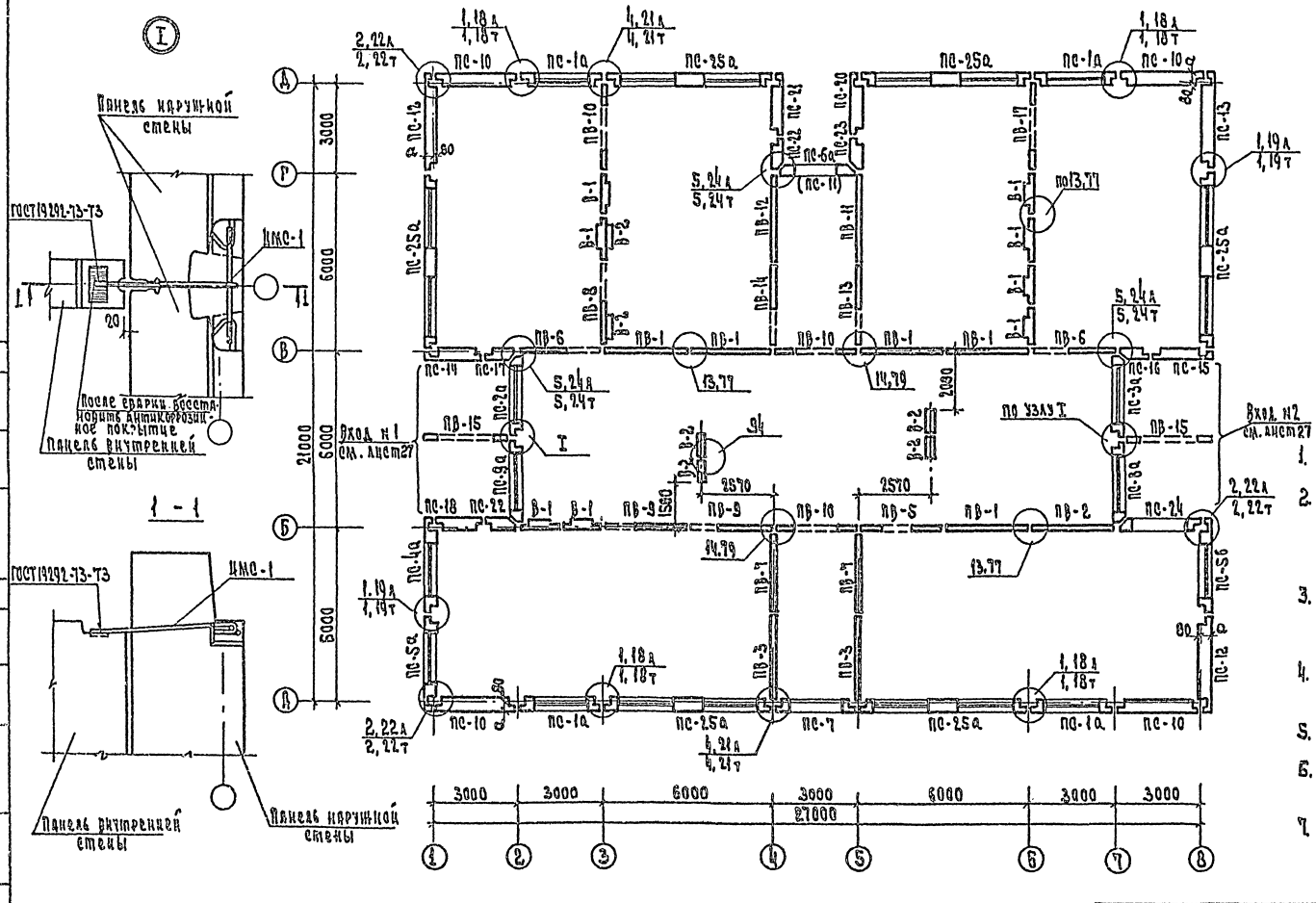

1. Узлы см. выпуск 7-1 серии 1.090.1-1, кроме оговоренных.
2. Монтаж стеновых панелей производить по указаниям вып.7-1 серии 1.090.1-1, наружных - на растворе М 75, внутренних - на растворе М 100.
3. В скобках дана марка наружной стеновой панели, ставящейся на ПС-6а, низ ПС-11 на отм.-1.595, низ ПС-6а на отм.-1.705.
4. Развертки по внутренним стенам и заделки кирпичем проемов см. лист 32.
5. Фрагмент монтажного фасада в осях 4-5, Г см. лист 9.
6. Спецификацию на стеновые панели и соединительные элементы см. листы 33, 34, 35.
7. Буквенная индексация панелей указывает на заполнение проемов столярными изделиями в заводских условиях

					211-1-246.83-АС		
					Детские ясли-сад на 95 мест	Стадия	Лист	Листов
						Р	29	
Привязан					Схема расположения панелей			

Альбом I

211-1-246.83

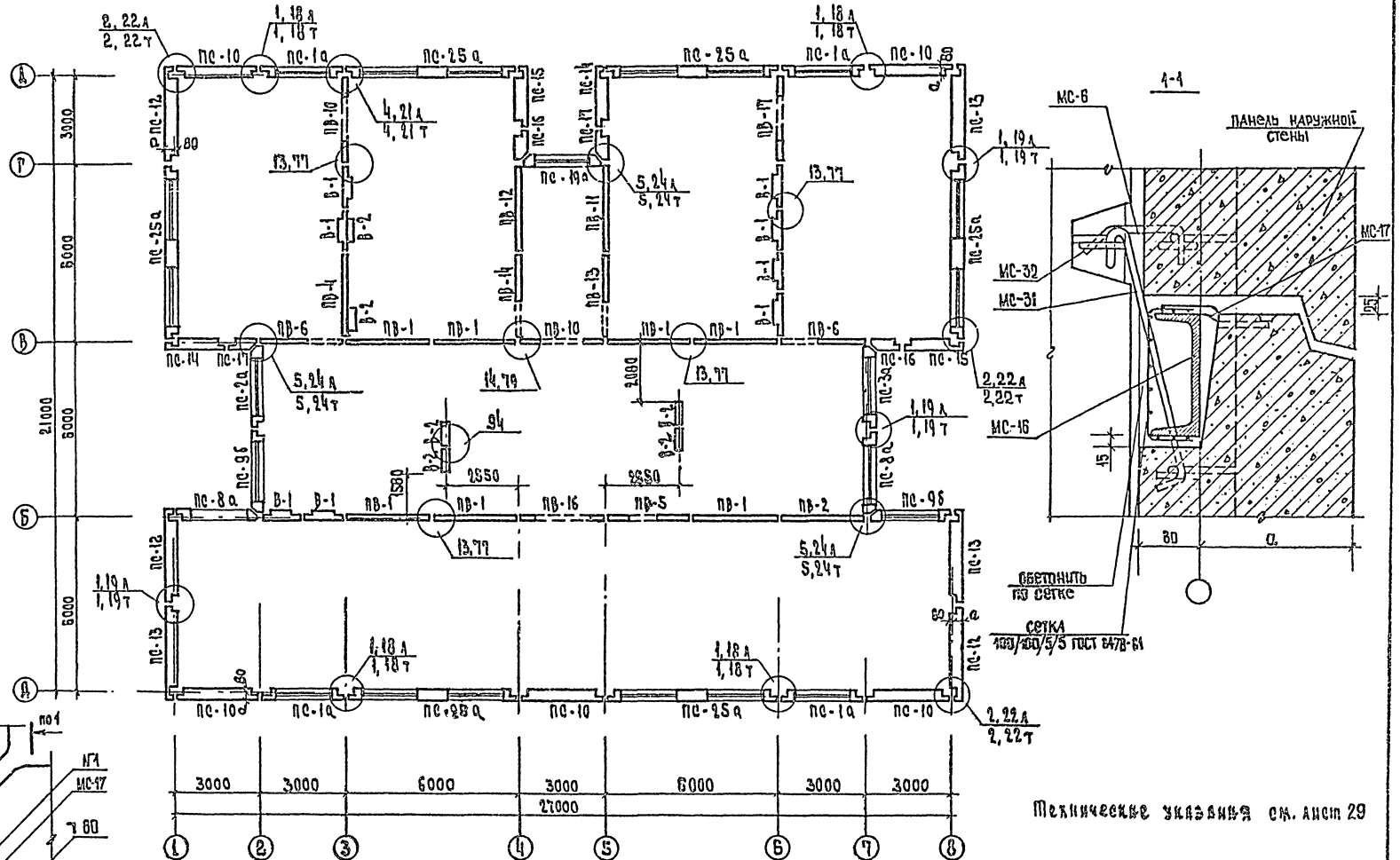

Технические указания см. лист 29

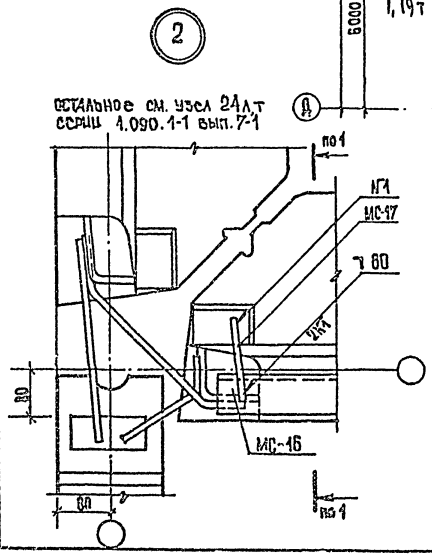

Нач. отд.	Волынский		211-1-246.83 АС	
Н. контр.	Бабушкина			
Гл. кон. ст.	Шац		Детские ясли-сад на 95 мест	Стадия: Р; Лист: 30; Листов:
Гл. арх. ст.	Мурзин			
ГАП	Чвалун		Схема расположения панелей наружных и внутренних стен 2 этажа	ЦНИИЭП
ГИП	Евко			
Рук. гр.	Митейко			

Привязан

Инв. N

Согласовано:

Инв. N подл. | Подп. и дата | Взам. инв. N

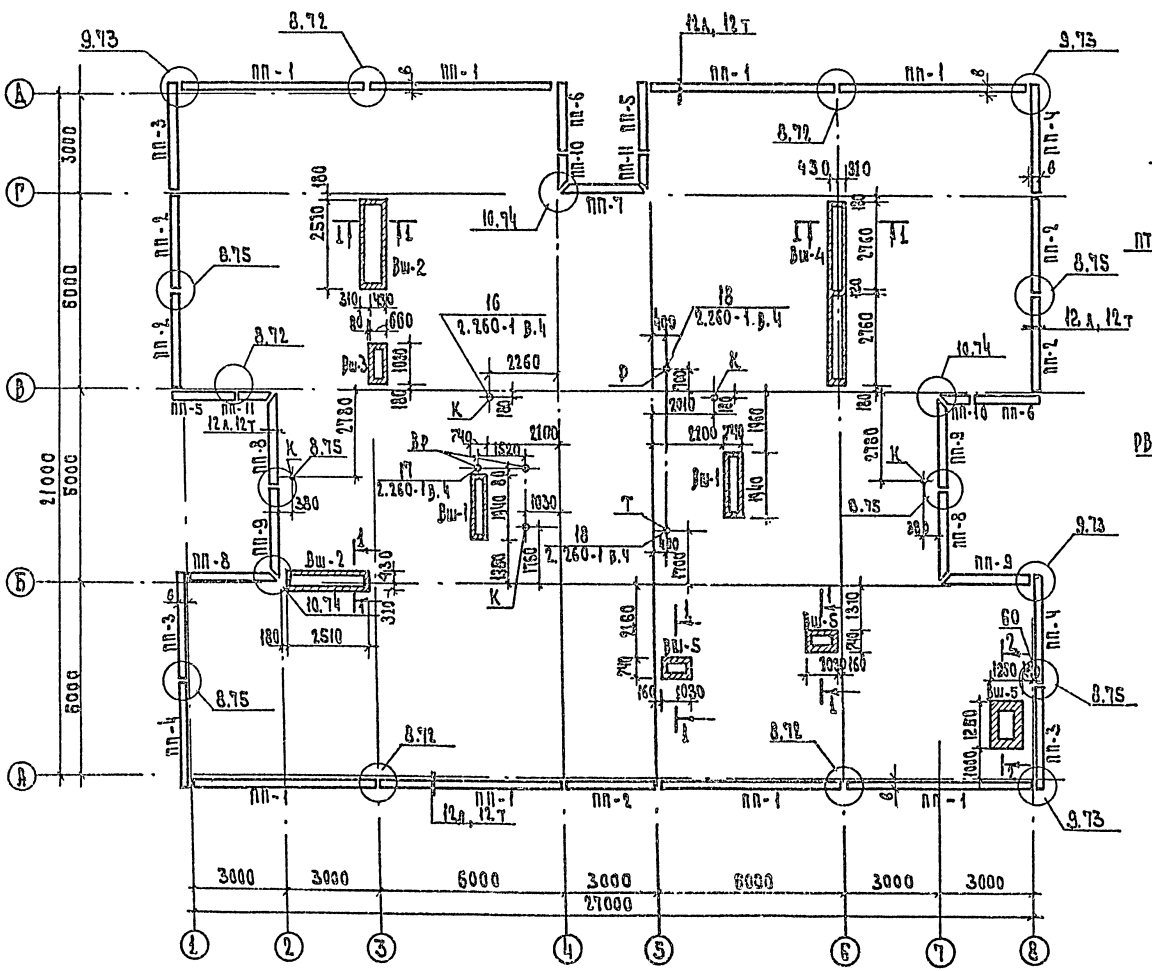

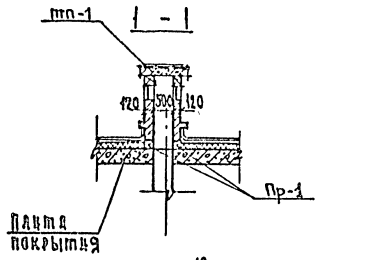

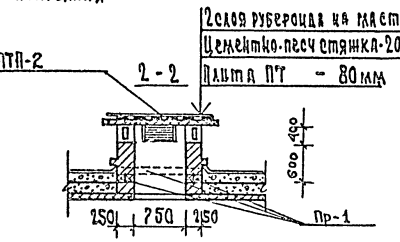

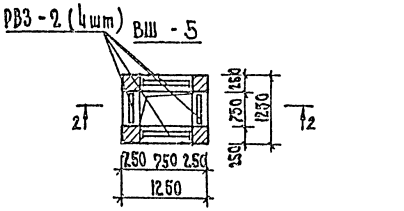

1. Состав кровли см. лист 11.
2. Укладку утеплителя производить после прокладки инженерных коммуникаций.
3. Пароизоляцию над пищеблоком и помещениями с влажным режимом выполнять сплошную, в остальных местах - ленточную вдоль панелей перекрытия.
4. Спецификацию элементов вентшахты ВШ-5 см. лист 41.
5. Вентшахты ВШ-1÷ВШ-4 см. лист 41.

Условные обозначения

Вш - Вентшахта
Вр - Водосточная воронка
К - Канализационный стояк
Т - Радиостойка
Т - Телеантенна

Привязан

Нач. отд.	Волынский		
Н. контр.	Бабушкина		
Гл. конс. от	О.Ч.		
Гл. архит.	Мурзина		
Гл. и.	Чувахин		
Гл. и.	Ерко		
Рук. гр. ин.	Клименко		
Рук. гр. ин.	Бабушкина		
Ст. инж.	Птицына		

211-1-246.83-ПС

Детские ясли-сад на 95 мест

Стадия	Лист	Листов
Р	31	

Схема расположения нетиповых панелей наружных стен

ЦНИИЭП торгово-бытовых зданий и курортов

Инв. № подл. | Подпись и дата | Взам. инв. №

Гип. ОБ Киселева
Гип. ЭК Вашкевич

211-1-246.83 Альбом I

По оси „Б"

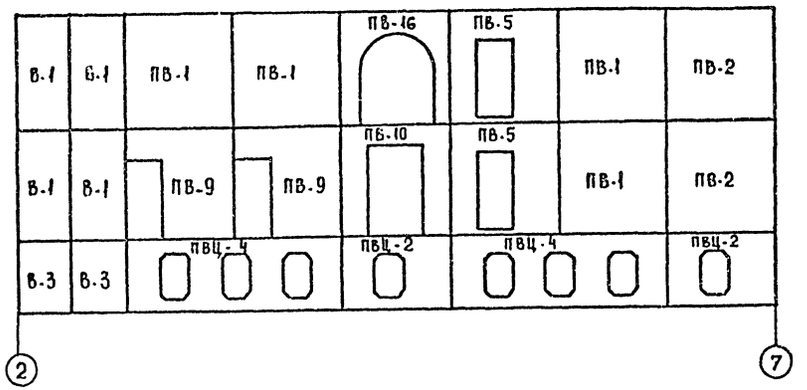

По оси „3"

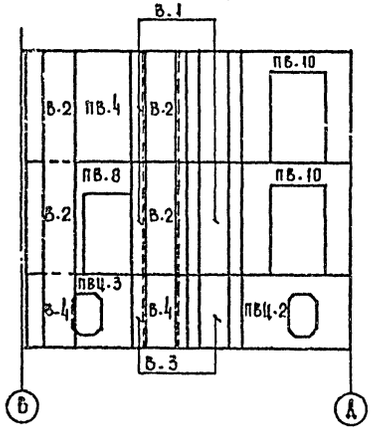

По оси „6"

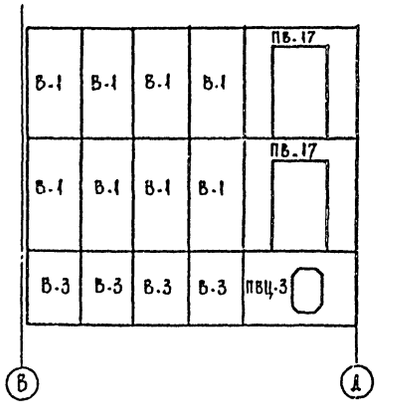

По оси „В"

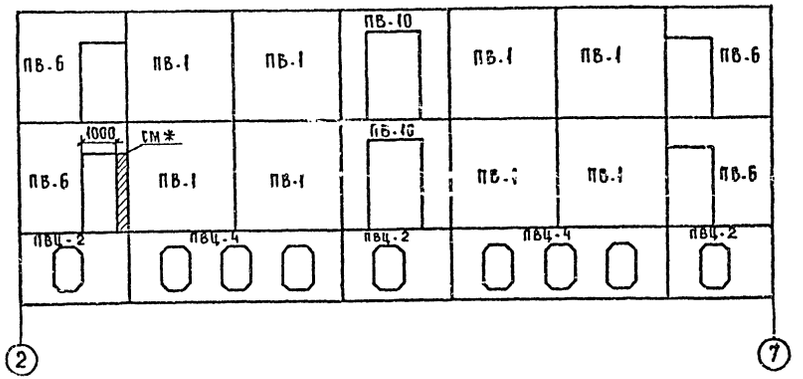

По оси „5"

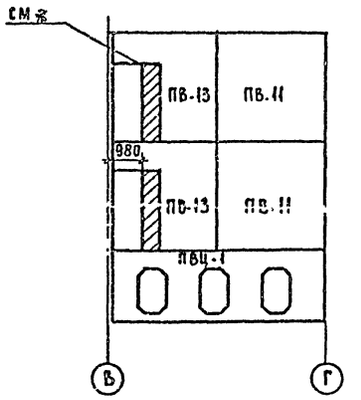

По оси „4"

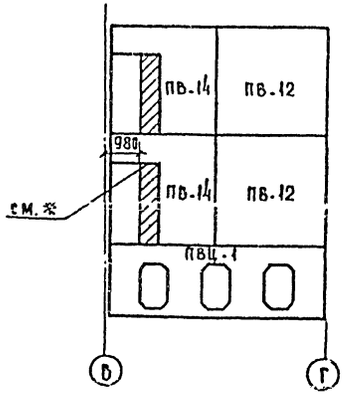

По осям „4" и „5"

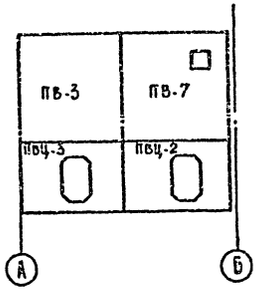

Между осями „Б" и „В"

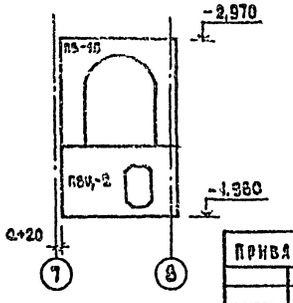

* Кирпичную кладку не доводить до верха проема на 20 мм

Нач. окпк	Волынский		
Н. контр.	Бабушкина		
Гл. кон. отд.	Шац		
Гл. арх. отд.	Мурзин		
Гл.	Роддун		
ГИП	Евко		
РГИ	Митейко		
Гл. инж.	Кадейкина		

211-1-246.83-АС

Детские ясли-сад на 95 мест

Развертки внутренних стеновых панелей

Стадия	Лист	Листов
Р	32	

ЦНИИЭП торгово-бытовых зданий и туристских комплексов

Привязан:

Инв. №

Согласовано:

Инв. № | Подп. | Подпись и дата | Взамен инв. №

20067-01

Альбом I

211-1-246.83

Марка поз.	Обозначение	Наименование	Количество, шт. 1эт	2эт	Всего	Масса ед. кг	Примечание
		Панели однослойные толщиной 400 мм					
ПС-1а	211-1-246.83-ИЖ-1-21000	1ПСО 30.33.4,0-П-1а$^{0/7}$	4	4	8	1960	
ПС-2а	-23000	1ПСО 29.33.4,0-П-1а$^{0/7}$	1	1	2	2270	
ПС-3а	-25000	2ПСО 29.33.4,0-П-1а$^{0/7}$	1	1	2	2270	
ПС-4а	-27000	1ПСО 33.33.4,0-П-1а$^{0/7}$	1	—	1	2720	
ПС-5а	-29000	2ПСО 33.33.4,0-П-1а$^{0/7}$	1	—	1	2720	
ПС-5б	-33000	2ПСО 33.33.4,0-П-1б$^{0/7}$	1	—	1	2720	
ПС-7	1.090.1-1 вып. 2-1	4ПСД 30.33.4,0-П-1	1	—	1	1360	
ПС-8а	211-1-246.83-ИЖ-1-35000	1ПСД 29.33.4,0-П-1а	1	2	3	1160	
ПС-9а	-39000	2ПСД 29.33.4,0-П-1а	1	—	1	1160	
ПС-9б	-37000	2ПСД 29.33.4,0-П-1б	—	2	2	1160	
ПС-10	1.090.1-1 вып. 2-1	ПС 30.33.4,0-П	4	5	9	3740	
ПС-11		ПС 28.16.4,0-П	1	—	1	1620	
ПС-12		1ПС 33.33.4,0-П	2	3	5	4020	
ПС-13		2ПС 33.33.4,0-П	1	3	4	4020	
ПС-14	211-1-246.83-ИЖ-1-15000	1ПС 21.33.4,0-П-2	1	2	3	2490	
ПС-15	-15000	2ПС 21.33.4,0-П-2	1	2	3	2490	
ПС-16	-15000	1ПС 11.33.4,0-П-2	1	2	3	1220	
ПС-17	-15000	2ПС 11.33.4,0-П-2	1	2	3	1220	
ПС-18	-02000	ПС 18.33.4,0-П-1	1	—	1	2200	
ПС-19а	-31000	1ПСО 28.33.4,0-П-1а$^{0/7}$	—	1	1	1900	
ПС-20	-09000	1ПС 21.33.4,0-П-1	1	—	1	2490	
ПС-21	-09000	2ПС 21.33.4,0-П-1	1	—	1	2490	
ПС-22	-09000	1ПС 11.33.4,0-П-1	2	—	2	1220	
ПС-23	-09000	2ПС 11.33.4,0-П-1	1	—	1	1220	
ПС-24	-01000	2ПСД 29.33.4,0-П-1-1	1	—	1	1160	
ПС-25а	-19000	1ПСО 60.33.4,0-П-1а$^{0/7}$	6	6	12	4040	
		Парапетные панели однослойные толщиной 310 мм					
ПП-1	1.090.1-1 вып. 2-1	ПСП 60.10.3,1-П	—	—	8	1860	
ПП-2		ПСП 30.10.3,1-П	—	—	5	930	
ПП-3		1ПСП 33.10.3,1-П	—	—	3	1030	
ПП-4		2ПСП 33.10.3,1-П	—	—	3	1030	
ПП-5		1ПСП 21.10.3,1-П	—	—	2	660	
ПП-6		2ПСП 21.10.3,1-П	—	—	2	660	
ПП-7		ПСП 28.10.3,1-П	—	—	1	840	
ПП-8		1ПСП 29.10.3,1-П	—	—	3	880	
ПП-9		2ПСП 29.10.3,1-П	—	—	3	880	
ПП-10		1ПСП 11.10.3,1-П	—	—	2	330	
ПП-11		2ПСП 11.10.3,1-П	—	—	2	330	
		Панели однослойные толщиной 350 мм					
ПС-1а	211-1-246.83-ИЖ-1-21000	1ПСО 30.33.3,5-П-1а$^{0/7}$	14	14	8	1700	
ПС-2а	-23000	1ПСО 29.33.3,5-П-1а$^{0/7}$	1	1	2	1980	
ПС-3а	-25000	2ПСО 29.33.3,5-П-1а$^{0/7}$	1	1	2	1980	
ПС-4а	-27000	1ПСО 33.33.3,5-П-1а$^{0/7}$	1	—	1	2270	

Марка поз.	Обозначение	Наименование	Количест. шт. 1эт	2эт	Всего	Масса ед. кг	Примечание
		Панели однослойные толщиной 350 мм					
ПСП-5а	211-1-246.83-ИЖ-1-29000	2ПСО 33.33.3,5-П-1а$^{0/7}$	1	—	1	2270	
ПС-5б	-33000	2ПСО 33.33.3,5-П-1б$^{0/7}$	1	—	1	2270	
ПС-7	1.090.1-1 вып. 2-1	4ПСД 30.33.3,5-П-1	1	—	1	1170	
ПС-8а	211-1-246.83-ИЖ-1-35000	1ПСД 29.33.3,5-П-1а	1	2	3	1060	
ПС-9а	-39000	2ПСД 29.33.3,5-П-1а	1	—	1	1060	
ПС-9б	-37000	2ПСД 29.33.3,5-П-1б	—	2	2	1060	
ПС-10	1.090.1-1 вып. 2-1	ПС 30.33.3,5-П	4	5	9	3250	
ПС-11		ПС 28.16.3,5-П	1	—	1	1470	
ПС-12		1ПС 33.33.3,5-П	2	3	5	3410	
ПС-13		2ПС 33.33.3,5-П	1	3	4	3410	
ПС-14	211-1-246.83-ИЖ-1-16000	1ПС 21.33.3,5-П-2	1	2	3	2090	
ПС-15	-16000	2ПС 21.33.3,5-П-2	1	2	3	2090	
ПС-16	-16000	1ПС 11.33.3,5-П-2	1	2	3	1130	
ПС-17	-16000	2ПС 11.33.3,5-П-2	1	2	3	1130	
ПС-18	-04000	ПС 18.33.3,5-П-1	1	—	1	1910	
ПС-19а	-31000	1ПСО 28.33.3,5-П-1а$^{0/7}$	1	—	1	1660	
ПС-20	-10000	1ПС 21.33.3,5-П-1	1	—	1	2090	
ПС-21	-10000	2ПС 21.33.3,5-П-1	1	—	1	2090	
ПС-22	-10000	1ПС 11.33.3,5-П-1	2	—	2	1130	
ПС-23	-10000	2ПС 11.33.3,5-П-1	1	—	1	1130	
ПС-24	-03000	2ПСД 29.33.3,5-П-1-1	1	—	1	1060	
ПС-25а	-19000	1ПСО 60.33.3,5-П-1а$^{0/7}$	6	6	12	3500	
		Парапетные панели однослойные толщиной 260 мм					
ПП-1	1.090.1-1 вып. 2-1	ПСП 60.10.2,6-П	—	—	8	1560	
ПП-2		ПСП 30.10.2,6-П	—	—	5	780	
ПП-3		1ПСП 33.10.2,6-П	—	—	3	850	
ПП-4		2ПСП 33.10.2,6-П	—	—	3	850	
ПП-5		1ПСП 21.10.2,6-П	—	—	2	540	
ПП-6		2ПСП 21.10.2,6-П	—	—	2	540	
ПП-7		ПСП 28.10.2,6-П	—	—	1	710	
ПП-8		1ПСП 29.10.2,6-П	—	—	3	750	
ПП-9		2ПСП 29.10.2,6-П	—	—	3	750	
ПП-10		1ПСП 11.10.2,6-П	—	—	2	280	
ПП-11		2ПСП 11.10.2,6-П	—	—	2	280	

Указания см. лист 26.

Согласовано:

Инв. № подл. | Подп. и дата | Взам. инв. №

Привязан

Инв. №

Нач. отд.	Волынский	
Н. контр.	Бабушкина	
Гл. конст.	Шац	
Гл. арх. отд.	Мурзин	
ГАП	Чвалун	
ГАП	Енко	
Рук. гр.	Матрико	
	Шишина	

211-1-246.83-АС

Детские ясли-сад на 95 мест

Спецификация к схемам расположения панелей наружных стен

Стадия	Лист	Листов
Р	33	

ЦНИИЭП торгово-бытовых зданий и туристских

Марка поз.	Обозначение	Наименование	Количество шт 1эт	2эт	Всего	Масса ед. кг	Примечание
		Панели трехслойные толщиной 400 мм					
ПС-1а	2И-1-246.83-ИЖ-1-22000	1ПСО 30.33.4.0-ПТ-1а	4	4	8	2340	
ПС-2а	-24000	1ПСО 29.33.4.0-ПТ-1а	1	1	2	910	
ПС-3а	-26000	2ПСО 29.33.4.0-ПТ-1а	1	1	2	910	
ПС-4а	-28000	1ПСО 33.33.4.0-ПТ-1а	1	—	1	2720	
ПС-5а	-30000	2ПСО 33.33.4.0-ПТ-1а	1	—	1	2720	
ПС-5б	-34000	2ПСО 33.33.4.0-ПТ-1б	1	—	1	2720	
ПС-7	1.090.1-1 вып. 2-4	4ПСД 30.33.4.0-ПТ-1	1	—	1	2060	
ПС-8а	2И-1-246.83-ИЖ-1-36000	1ПСД 29.33.4.0-ПТ-1а	1	2	3	1900	
ПС-9а	-40000	2ПСД 29.33.4.0-ПТ-1а	1	—	1	2080	
ПС-9б	-38000	2ПСД 29.33.4.0-ПТ-1б	—	2	2	2080	
ПС-10	1.090.1-1 вып. 2-4	ПС 30.33.4.0-ПТ	4	5	9	5450	
ПС-11		ПС 28.16.4.0-ПТ	1	—	1	2790	
ПС-12		1ПС 33.33.4.0-ПТ	2	3	5	6770	
ПС-13		2ПС 33.33.4.0-ПТ	1	3	4	6620	
ПС-14	2И-1-246.83-ИЖ-1-17000	1ПС 21.33.4.0-ПТ-2	1	2	3	4000	
ПС-15	-17000	2ПС 21.33.4.0-ПТ-2	1	2	3	4000	
ПС-16	-17000	1ПС II.33.4.0-ПТ-2	1	2	3	2150	
ПС-17	-17000	2ПС II.33.4.0-ПТ-2	1	2	3	2150	
ПС-18	-08000	ПС 18.33.4.0-ПТ-1	1	—	1	3920	
ПС-19а	-32000	1ПСО 28.33.4.0-ПТ-1а	—	1	1	2100	
ПС-20	-11000	1ПС 21.33.4.0-ПТ-1	1	—	1	4000	
ПС-21	-11000	2ПС 21.33.4.0-ПТ-1	1	—	1	4000	
ПС-22	-11000	1ПС II.33.4.0-ПТ-1	2	—	2	2150	
ПС-23	-11000	2ПС II.33.4.0-ПТ-1	1	—	1	2150	
ПС-24	-03000	2ПСД 29.33.4.0-ПТ-1.1	1	—	1	2080	
ПС-25а	-20000	1ПСО 60.33.4.0-ПТ-1а	6	6	12	6730	
		Парапетные панели толщиной 310 мм					
ПП-1	1.090.1-1 вып. 2-4	ПСП 60.II.3.1-ПТ	—	—	8	1860	
ПП-2		ПСП 30.II.3.1-ПТ	—	—	5	930	
ПП-3		1ПСП 33.II.3.1-ПТ	—	—	3	1030	
ПП-4		2ПСП 33.II.3.1-ПТ	—	—	3	1030	
ПП-5		1ПСП 21.II.3.1-ПТ	—	—	2	660	
ПП-6		2ПСП 21.II.3.1-ПТ	—	—	2	660	
ПП-7		ПСП 28.II.3.1-ПТ	—	—	1	840	
ПП-8		1ПСП 29.II.3.1-ПТ	—	—	3	880	
ПП-9		2ПСП 29.II.3.1-ПТ	—	—	3	880	
ПП-10		1ПСП II.II.3.1-ПТ	—	—	2	330	
ПП-11		2ПСП II.II.3.1-ПТ	—	—	2	330	
		Панели трехслойные толщиной 350 мм					
ПС-1а	2И-1-246.83-ИЖ-1-22000	1ПСО 30.33.3.5-ПТ-1а	4	4	8	2060	
ПС-2а	-24000	1ПСО 29.33.3.5-ПТ-1а	1	1	2	2270	
ПС-3а	-26000	2ПСО 29.33.3.5-ПТ-1а	1	1	2	2270	
ПС-4а	-28000	1ПСО 33.33.3.5-ПТ-1а	1	—	1	2490	
ПС-5а	2И-1-246.83-ИЖ-1-30000	2ПСО 33.33.3.5-ПТ-1а	1	—	1	2490	
ПС-5б	-34000	2ПСО 33.33.3.5-ПТ-1б	1	—	1	2490	
ПС-7	1.090.1-1 вып. 2-4	4ПСД 30.33.3.5-ПТ-1	1	—	1	1750	
ПС-8а	2И-1-246.83-ИЖ-1-36000	1ПСД-29.33.3.5-ПТ-1а	1	2	3	1650	
ПС-9а	-40000	2ПСД 29.33.3.5-ПТ-1а	1	—	2	1890	
ПС-9б	-38000	2ПСД 29.33.3.5-ПТ-1б	—	2	2	1890	
ПС-10	1.090.1-1 вып. 2-4	ПС 30.33.3.5-ПТ	4	5	9	4890	
ПС-11		ПС 28.16.3.5-ПТ	1	—	1	2420	
ПС-12		1ПС 33.33.3.5-ПТ	2	3	5	5880	
ПС-13		2ПС 33.33.3.5-ПТ	1	3	4	5880	
ПС-14	2И-1-246.83-ИЖ-1-16000	1ПС 21.33.3.5-ПТ-2	1	2	3	3420	
ПС-15	-16000	2ПС 21.33.3.5-ПТ-2	1	2	3	3430	
ПС-16	-16000	1ПС II.33.3.5-ПТ-2	1	2	3	1860	
ПС-17	-16000	2ПС II.33.3.5-ПТ-2	1	2	3	1860	
ПС-18	-08000	ПС 18.33.3.5-ПТ-1	1	—	1	3620	
ПС-19а	-32000	1ПСО 28.33.3.5-ПТ-1а	1	—	1а	1860	
ПС-20	-12000	1ПС 21.33.3.5-ПТ-1	1	—	1	3420	
ПС-21	-12000	2ПС 21.33.3.5-ПТ-1	1	—	1	3430	
ПС-22	-12000	1ПС II.33.3.5-ПТ-1	2	—	2	1860	
ПС-23	-12000	2ПС II.33.3.5-ПТ-1	1	—	1	1860	
ПС-24	-07000	2ПСД 29.33.3.5-ПТ-1.1	1	—	1	1890	
ПС-25а	-20000	1ПСО 60.33.3.5-ПТ-1а	6	6	12	5860	
		Парапетные панели толщиной 260 мм					
ПП-1	1.090.1-1 вып. 2-4	ПСП 60.II.2.6-ПТ	—	—	8	1560	
ПП-2		ПСП 30.II.2.6-ПТ	—	—	5	780	
ПП-3		1ПСП 33.II.2.6-ПТ	—	—	3	850	
ПП-4		2ПСП 33.II.2.6-ПТ	—	—	3	850	
ПП-5		1ПСП 21.II.2.6-ПТ	—	—	2	540	
ПП-6		2ПСП 21.II.2.6-ПТ	—	—	2	540	
ПП-7		ПСП 28.II.2.6-ПТ	—	—	1	710	
ПП-8		1ПСП 29.II.2.6-ПТ	—	—	3	750	
ПП-9		2ПСП 29.II.2.6-ПТ	—	—	3	750	
ПП-10		1ПСП II.II.2.6-ПТ	—	—	2	280	
ПП-11		2ПСП II.II.2.6-ПТ	—	—	2	280	

Указания см. лист 26.

Альбом I

211-1-246.83

Согласовано:

Инв. № подл. | Подпись и дата | Взам. инв. №

Привязан

Инв. №

Нач. отд.	Волынский	
Н. контр.	Бабушкина	
Гл. инж. п.	Шач.	
Гл. арх. п.	Мурзин	
ГАП	Чвалун	
ГИП	Евко	
Рук. гр. инж.	Митейко	
Рук. гр. техн.	Бабушкина	

211-1-246.83-АС

Детские ясли-сад на 95 мест

Спецификация к схемам расположения трехслойных панелей наружных стен /вариант/

Стадия	Лист	Листов
Р	34	

ЦНИИЭП торгово-бытовых зданий и туристских комплексов

Альбом I

211-1-246.83

Марка поз.	Обозначение	Наименование	Количество шт 1 эт.	2 эт.	Всего	Масса ед. кг	Примечание
		Внутренние стеновые панели					
ПВ-1	1.090.1-1 вып.4-1	ПВ 30.30-1т	5	7	12	3480	
ПВ-2		1ПВ 30.30-1т	1	1	2	3480	
ПВ-3		1ПВ 29.30-1т	2	-	2	3370	
ПВ-4		ПВ 29.30-1т	1	2	3	3370	
ПВ-5		ПВП30.30.10-1т	1	-	1	2670	
ПВ-6		1ПВГ 30.30.13-1т	2	2	4	2430	
ПВ-7		ПВ 30.30-1тв	2	-	2	3480	
ПВ-8		ПВГ 29.30.13-1т	1	-	1	2330	
ПВ-9		ПВГ 30.30.10-1т	2	-	2	2670	
ПВ-10		ПВР 30.30.15-7т	4	3	7	2070	
ПВ-11		1ПВ 30.33.-1т	1	1	2	3740	
ПВ-12		2ПВ 30.33.-1т	1	1	2	3740	
ПВ-13		3ПВГ 29.33.13-1т	1	1	2	2560	
ПВ-14		4ПВГ 29.33.13-1т	1	1	2	2560	
ПВ-15	211-1-246.83-ИМ-1-13000	ПВЯ 30.30.20-7т-1	2	-	2	1680	
ПВ-16	1.090.1-1 вып.4-1	ПВЯ 30.30.20-7т	-	2	2	1680	
		Вентиляционные блоки					
В-1	1.034.1-1 вып.1	ВИ-15.33	-	-	12	988	
В-2		В-8.33	-	-	14	727	
		Соединительные элементы для вариантя с однослойными панелями					
	Серия 1.090.1-1 вып.7-1	МС-1	-	-	49	0.36	
		МС-2	-	-	45	0.30	
		МС-3	-	-	54	0.25	
		МС-4	-	-	32	0.25	
		МС-5	-	-	350	0.18	
		МС-6	-	-	16	0.19	
		МС-8	-	-	42	0.26	
		МС-9	-	-	80	0.23	
		МС-11	-	-	12	0.54	
		МС-12	-	-	20	0.29	
		МС-13	-	-	12	0.17	
		МС-14	-	-	24	0.25	
		МС-15	-	-	12	0.17	
		МС-17	-	-	56	0.13	
		МС-18	-	-	84	0.82	
		МС-25	-	-	28	0.75	
		МС-26	-	-	20	1.2	
		МС-27	-	-	10	0.47	
		МС-28	-	-	10	1.53	
	211-1-246.83-ИМ-00001	ИМС-1	-	-	4	0.37	

Марка поз.	Обозначение	Наименование	Количество шт 1 эт.	2 эт.	Всего	Масса ед. кг	Примечание
		Соединительные элементы для вариантя с трехслойными панелями					
	1.090.1-1 вып.7-1	МС-1	-	-	49	0.36	
		МС-2	-	-	45	0.30	
		МС-3	-	-	54	0.25	
		МС-4	-	-	32	0.25	
		МС-5	-	-	348	0.18	
		МС-6	-	-	16	0.19	
		МС-7	-	-	24	0.21	
		МС-8	-	-	42	0.26	
		МС-9	-	-	48	0.23	
		МС-10	-	-	40	0.29	
		МС-11	-	-	12	0.54	
		МС-12	-	-	12	0.29	
		МС-13	-	-	12	0.13	
		МС-14	-	-	24	0.25	
		МС-17	-	-	56	0.13	
		МС-18	-	-	84	0.32	
		МС-19	-	-	40	0.13	
		МС-25	-	-	28	0.75	
		МС-26	-	-	10	1.2	
		МС-27	-	-	10	0.47	
		МС-28	-	-	10	1.53	
	211-1-246.83-ИМ-00001	ИМС-1	-	-	4	0.37	
		Фундамент под оборудование ФО-1					
ФО-1	211-1-246.83-ИМ-1000	ФО-1	-	-	1	25.12	
	ГОСТ 8478-81	Рулонная сетка 150/150/7/7 м²	-	-	1.8	0.7	
		Бетон М 200 м³	-	-	0.36	-	

Согласовано:

Инв. № подл. | Подп. и дата | Взам. инв. №

Привязан

Нач. отд.	Волынский	
Н. контр.	Бабушкина	
Гл. конс.	Шиц	
Гл. арх.	Журавин	
ГИП	Чвялун	
ГИП	Евко	
Рук. гр.	Минейко	

211-1-246.83-ЛС

Детские ясли-сад на 95 мест

Спецификация к схемам расположения панелей

Стадия	Лист	Листов
Р	35	

Торгово-бытовых

Альбом I

211-1-246.83

Схема расположения элементов перекрытия над I этажом

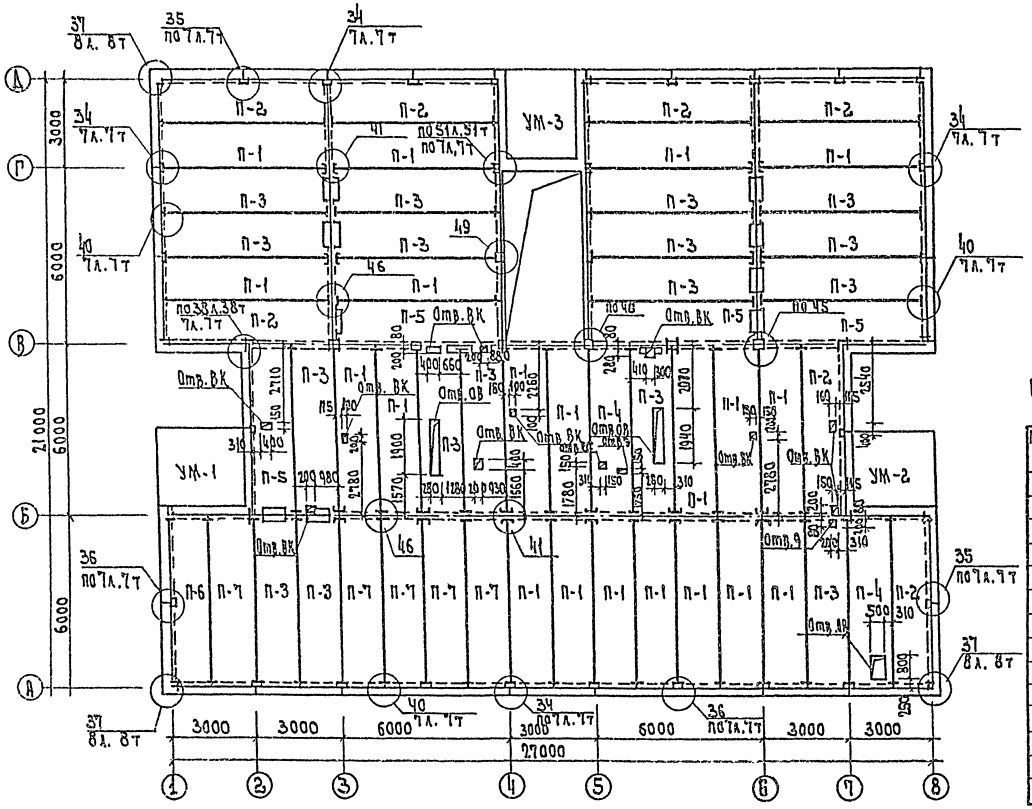

Схема расчетных нагрузок на перекрытие над техподпольем

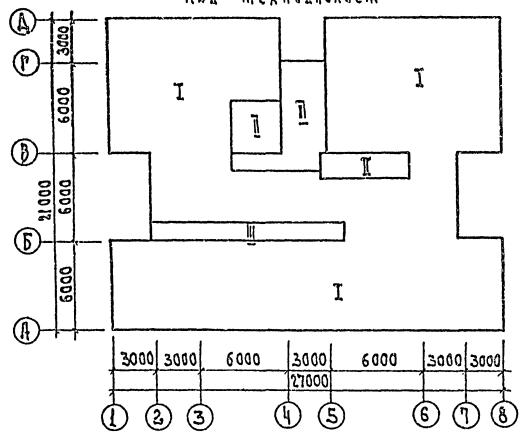

Спецификация к схемам расположения панелей перекрытия

Марка поз.	Обозначение	Наименование	Кол. 1 эт.	Кол. подзем.	Масса кг	Примечание
		Плиты перекрытий				
П-1	1.090.1-1 вып.S-1	ПК 60.15-6АтУт	21	—	2800	
П-2		ПК 60.15-6АтУт-1	8	—	2800	
П-3		ПР 60.15-6АтУт-3	18	15	2620	
П-4		ПР 60.15-6АтУт	2	2	2550	
П-5	211-1-246.83-ИЖ 4-ИОВ	ПР 60.15-8АтУт-3-1	4	5	2620	
П-6	1.090.1-1 вып.5-1	ПК 60.15-8АтУт-1	1	—	2800	
П-7		ПК 60.15-8АтУт	5	—	2800	
П-8		ПК 60.15-4,5АтУт-1	—	7	2800	
П-9		ПК 60.15-4,5АтУт	—	29	2800	
		Монолитные участки				
УМ-1	211-1-246.83-АС л.40	УМ-1	1	—		
УМ-2		УМ-2	1	—		
УМ-3		УМ-3	1	—		

Таблица временных расчетных нагрузок на перекрытие

N зоны	I	II	III
Нагрузка кгс/м²	210	280	520

Схему расчетных нагрузок на перекрытие см. лист 37.

Привязан

Нач. отд.	Волынский	
Н. контр.	Бабушкина	
Гл. конс.	Цуц	
Гл. арх. отд.	Журавин	
ГИП	Балун	
ГАП	Ежко	
Рук. гр. инж.	Минейко	
Рук. гр. инж.	Бабушкина	

211-1-246.83-АС

Детские ясли-сад на 95 мест

Стадия	Лист	Листов
Р	36	

Схема расположения элементов перекрытия

ЦНИИЭП торгово-бытовых зданий

Инв. № подл. | Подп. и дата | Взам. инв. №

Гип Ас Волынский
Гип Сс Шишова
Гип Эо Ширшикова

Рук. гр. ов Киселева

Альбом I

211-1-246.83

Схема расположения элементов покрытия

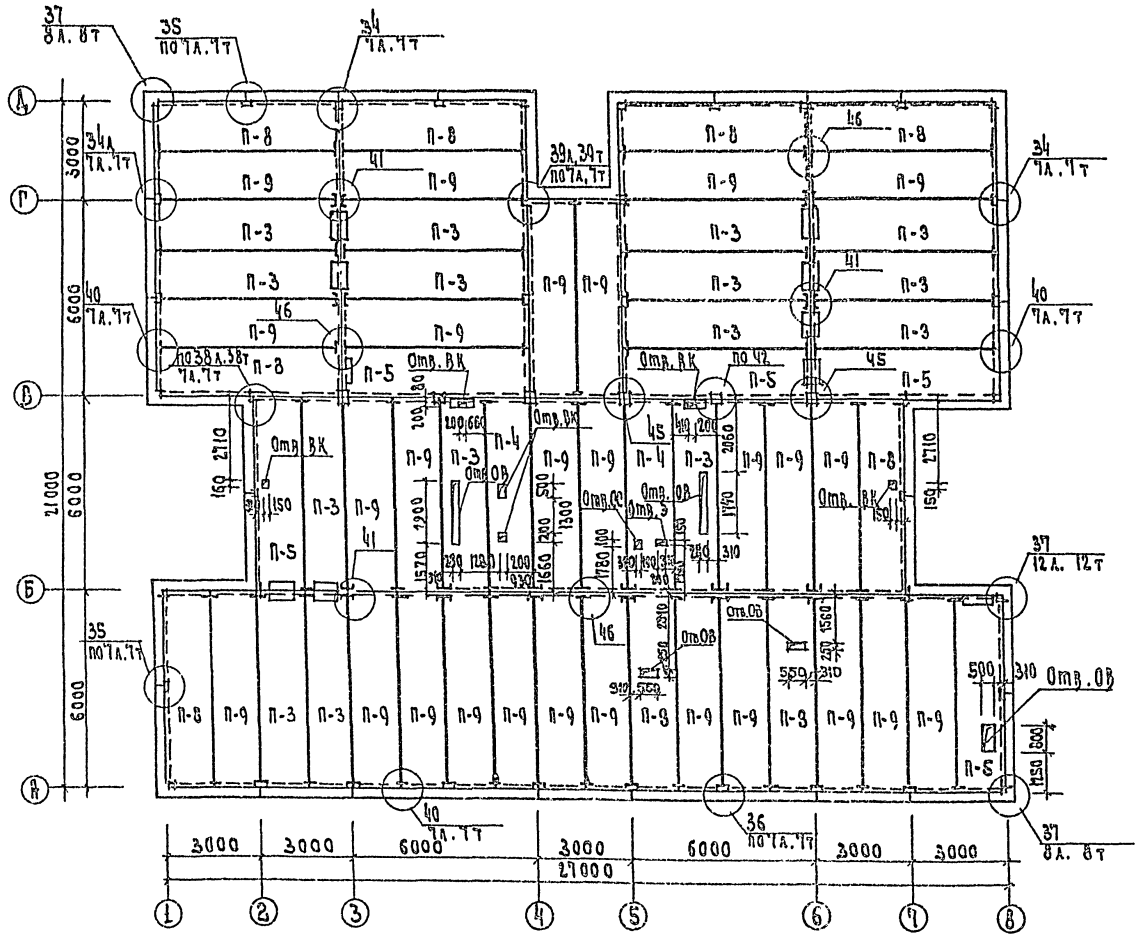

Схема расчетных нагрузок на перекрытие над 1 этажом

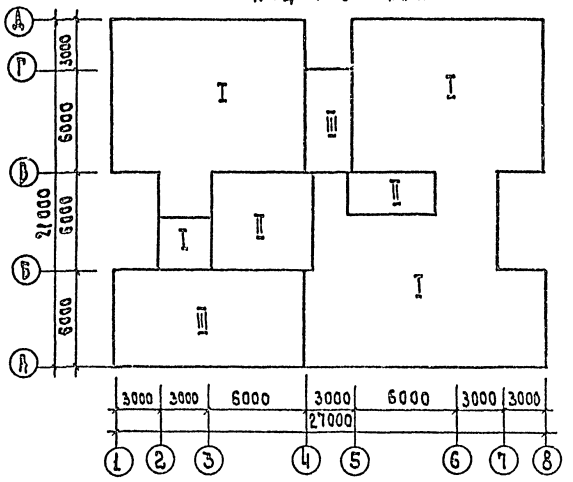

1. Монтаж производить по указаниям вып. 7-1 серии 1.090. 1-1.
2. Указания по монтажу при отрицательных температурах наружного воздуха см. пояснительную записку.
3. Отверстия диаметром до 150 мм пробивать в пределах пустот, не нарушая реберплит перекрытий.
4. Замоноличивание отверстий выполнять после прокладки коммуникаций бетоном М-200, с укладкой арматурной сетки 200/200/8/8 А III для отверстий размером ≥ 300 мм.
5. Спецификацию элементов перекрытия см. лист 36.
6. Корыто в плитах ПР заполняется керамзитовым гравием $\gamma \leq 600$ кг/м³ с последующей проливкой цементным раствором М 100 после прокладки коммуникаций.
7. Спецификацию соединительных элементов см. лист 35.
8. Узлы см. вып. 7-1 серии 1.090. 1-1.

				211-1-246.83-АС	
Привязан	Нач. отд.	Волынский		Детские ясли-сад на 95 мест	Стадия: Р; Лист: 37; Листов:
	Н. контр.	Бабушкина			
	Гл. инж. о	Шац			
	Гл. арх. о	Мурзин		Схема расположения элементов покрытия	ЦНИИЭП торгово-бытовых зданий
	ГИП	Чвалун			
	ГИП	Елко			
Инв. № подл.	Подп. и дата	Взам. инв. №	Согласовано:		

Альбом I

211-1-246.83

4-4

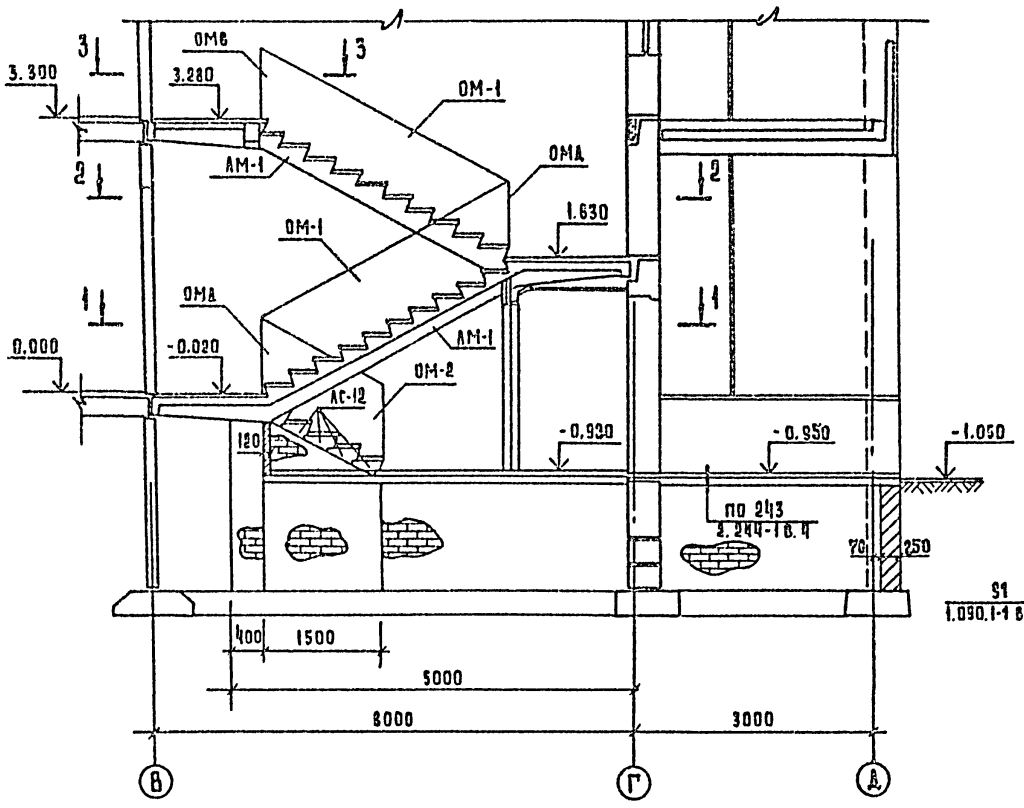

2-2

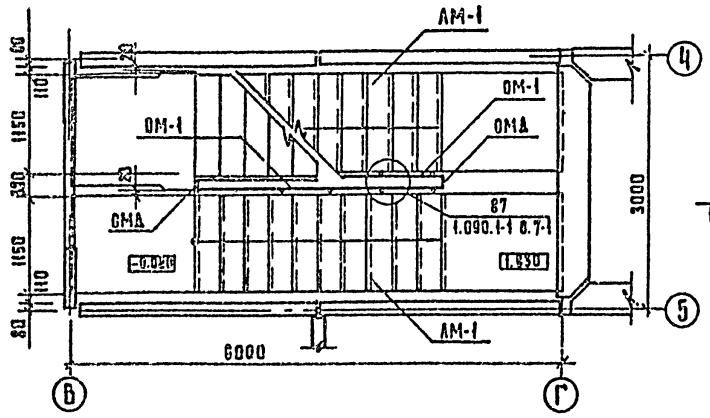

3-3

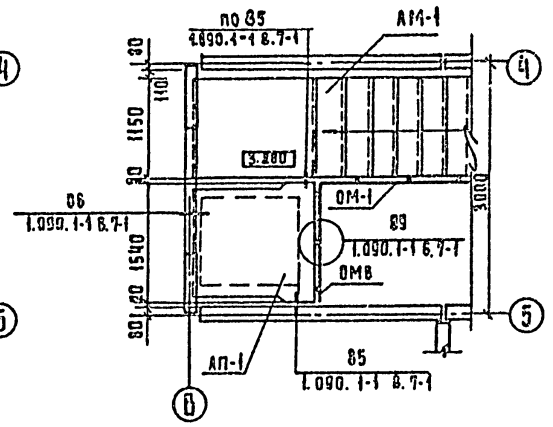

Схема расположения проступей промежуточных маршей и площадки

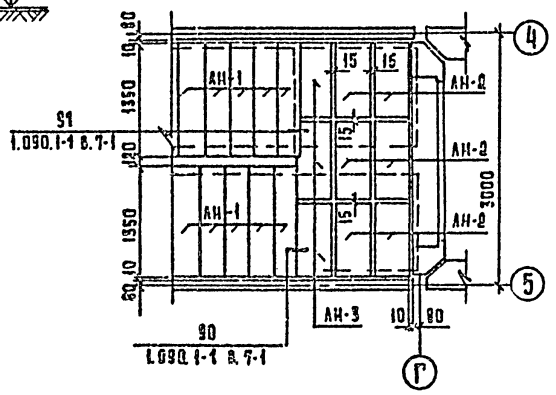

1-1

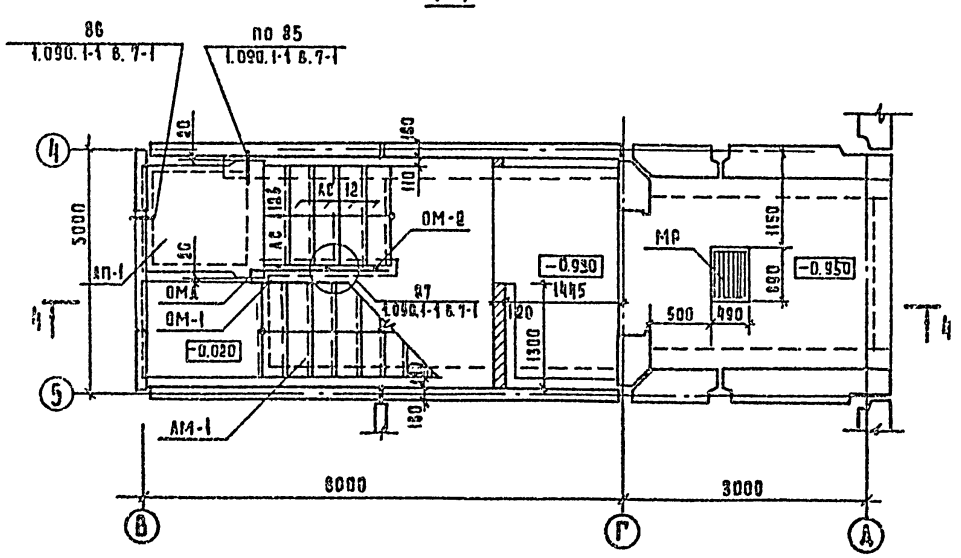

Схема расположения проступей на верхней площадке /на нижней площадке аналогично/

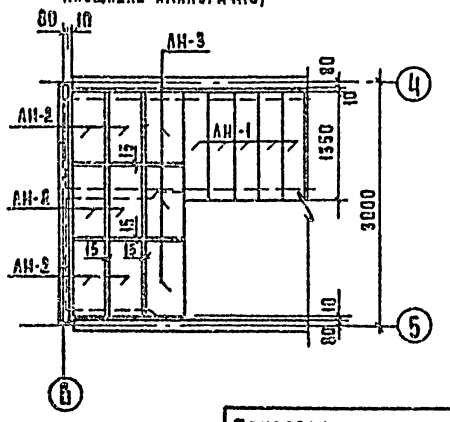

Спецификация к схеме расположения лестницы Н1

Марка поз.	Обозначение	Наименование	Кол.	Масса ед.кг	Примечание
		Изделия железобетонные			
АМ-1	1.050.1-2 вып.1	АМ 60.11.17-5	2	2600	
АП-1		АП 15.15 в	2	760	
АН-1		1АН 13.3	35	50	
АН-2		2АН 9.5	18	40	
АН-3		2АН 9.5 в	9	40	
АС-12	1.055-1 вып.1	АС 12	4	133	
АС-12в		АС 12 в	1	105	
		Ограждения лестниц			
ОМ-1	1.050.1-2 вып.2	ОМ 17-4	1	53.0	
ОМ-2		ОМ 11-4	1	31.5	
ОМ6		ОМВ 14-4	1	35.5	
ОМА		ОМА-1	2	5.6	

Привязан:

Инв. №

Нач.отд.	Золынский	
Н. контр.	Бабушкина	
Гл. конструктор	Шац	
Гл. архитектор	Мурзин	
ГАП	Чокаун	
ГИП	Евко	
Рук. группы	Житецко	
Ст. инж.	Птицина	

211-1-246.83-АС

Детские ясли-сад на 95 мест

Стадия	Лист	Листов
Р	38	

Схема расположения элементов лестницы Н1

ЦНИИЭП торгово-бытовых зданий и туристских комплексов

Согласовано:

Инв. № подл. | Подпись и дата | Взам. инв. №

Схема расположения элементов входа №1

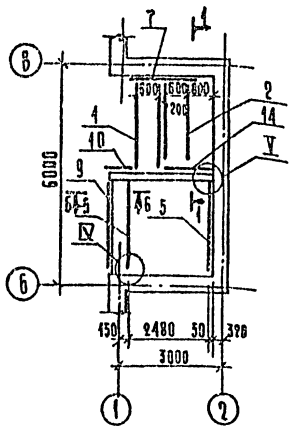

Схема расположения элементов входа №2

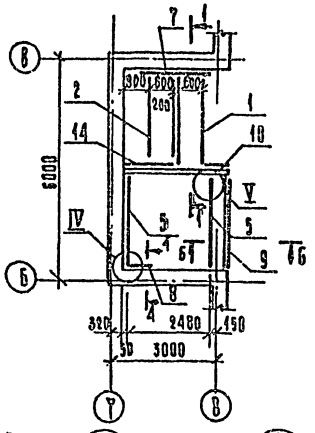

Схема расположения элементов входа №4

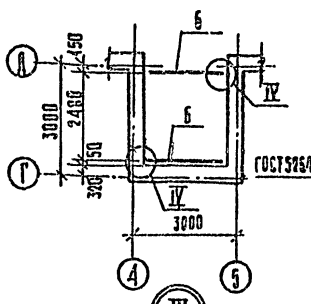

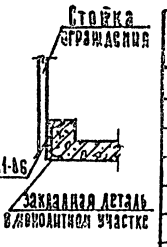

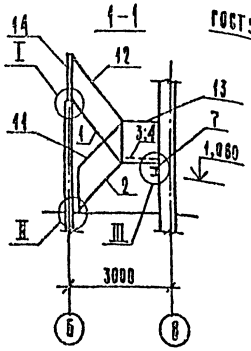

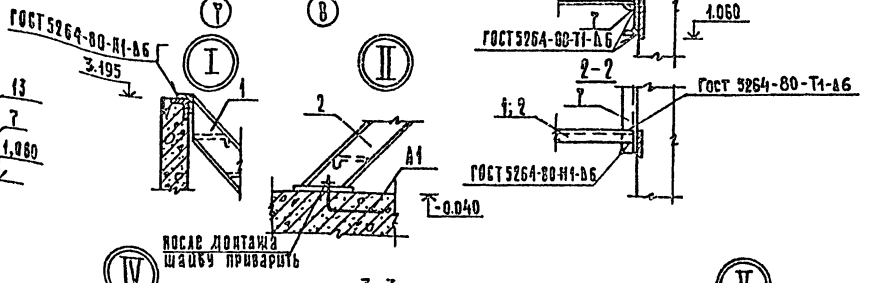

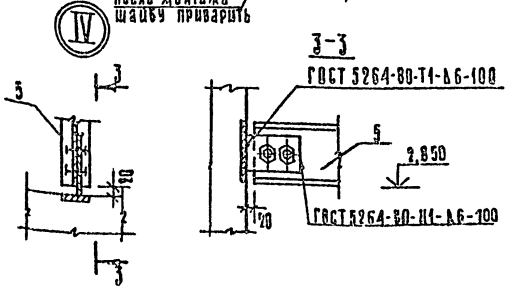

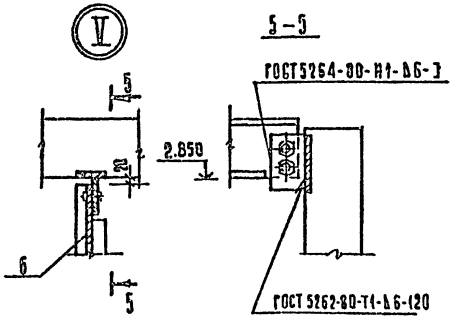

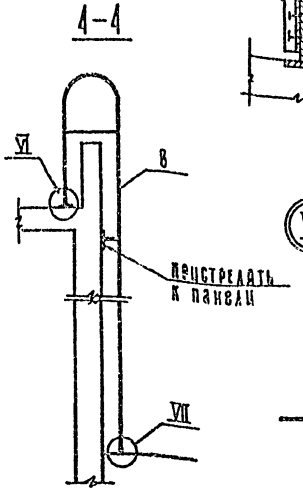

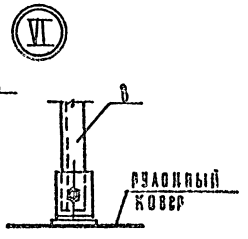

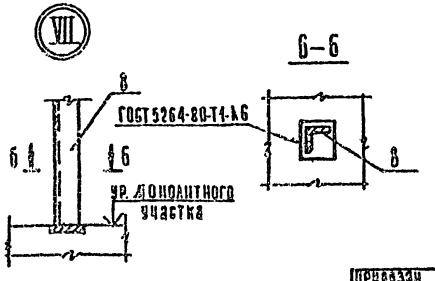

Спецификация к схемам расположения металлических элементов входов

Марка, поз.	Обозначение	Наименование	Количество на входы №1	№2	№4	всего	Масса ед. кг.	Примечание
1	211-1-246.83-ИМ-0200	Лестничный марш ММ1	1	1		2	111,97	
2	-0300	Лестничный марш ММ2	1	1		2	90,98	
3	-0400	Площадка ПМ1	1			1	74,05	
4	-01	Площадка ПМ2		1		1	74,05	
5	211-1-246.83-ИМ-0010-	Балка БМ1	2	2		4	42,86	
6	-01	Балка БМ2			2	2	39,05	
7		Балка БМ3						
		С16 ГОСТ8240-72 ℓ=1900мм	1	1		2	19,76	
8	211-1-246.83-ИМ-0700-	Стремянка		1		1	138,84	
9	-0500-	Ограждение ОМ1	1	1		2	44,52	
10	-01	Ограждение ОМ2	1	1		2	16,13	
11	211-1-246.83-ИМ-0800-	Ограждение ОМ3/ОМ5	2/2	2/2		4/4	23,31	
12	-01	Ограждение ОМ4/ОМ6	2/2	2/2		4/4	31,99	
13	1.050.1-2 вып.2	Ограждение ОМН17-4	2	2		4	18,10	
14	1.050.1-2 вып.2	Ограждение ОМВ14-4	1	1		2	25,50	
		Детали						
15		-40×4 ГОСТ 103-76, ℓ=150	10	10	4	24	0,19	

Крепление ограждения к стеновой панели

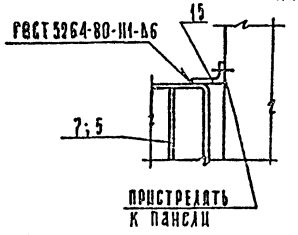

1. Данный лист см. совместно с листом 40.
2. Все металлические элементы окрасить масляной краской за 2 раза по предварительно огрунтованной поверхности.
3. Ограждения ОМ между собой крепятся при помощи поз.15 в двух уровнях. Крепление к стене см. чертеж.
4. На схемах привязки поз.1,2 даны по внутренним граням тетив лестниц.

Нач. отд.	Волынский		
Н. контр.	Бабушкина		
Гл. кон. отд.	Шац		
Гл. арх. отд.	Мурзин		
ГАП	Чвалун		
ГИП	Евко		
Рук. гр. инж.	Митейко		
Рук. гр. инж.	Бабушкина		
Ст. инж.	Кадейкина		

211-1-246.83-АС

Детские ясли-сад на 95 мест

Схемы расположения металлических элементов входов №1, 2, 4

Стадия	Лист	Листов
Р	39	

ЦНИИЭП торгово-бытовых зданий и туристских комплексов

Привязан

Инв. №

Согласовано

Инв. № подл. | Подпись и дата | Взам. инв. №

Альбом I

211-1-246.83

УМ-1

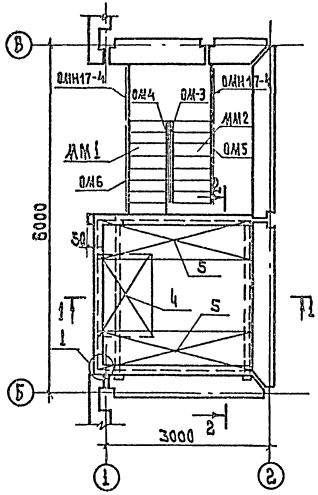

1-1

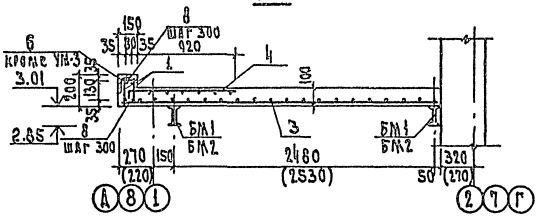

2-2

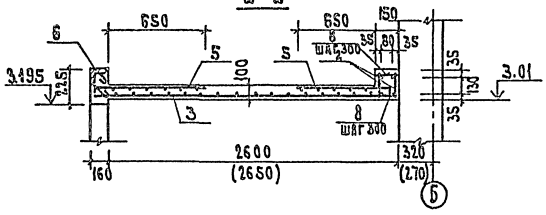

3-3

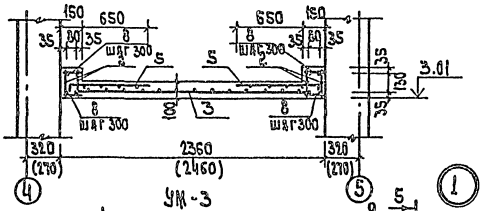

УМ-2

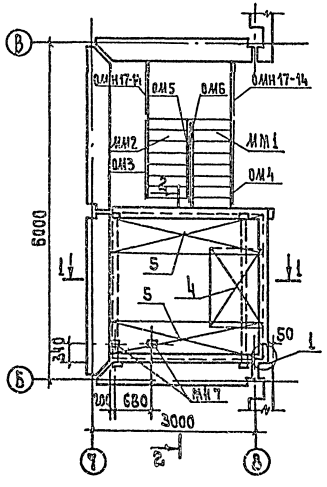

УМ-3

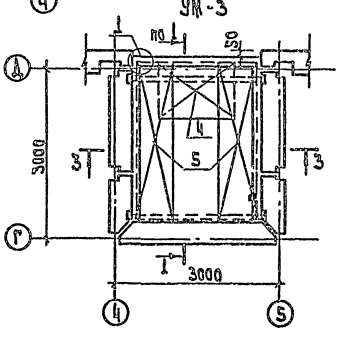

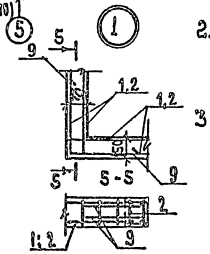

Спецификация элементов монолитных участков

Формат	Зона	Поз.	Обозначение	Наименование	Кол. на испуск. 1	2	3	Примечание
				Сборочные единицы				
12		1	211-1-246.83-ИЖ2-0010	Каркас КР1	2	2		
			-01	Каркас КР2			2	
12		2	-02	Каркас КР3	2	2	4	
12		3	211-1-246.83-ИЖ2-0020	Сетка С1	1	1		
			-01	Сетка С2			1	
12		4	-02	Сетка С3	1	1	1	
12		5	-03	Сетка С4	2	2	2	
12		6	211-1-246.83-ИЖ2-0030	Изделие закладное МН6	1	1		
12		7	211-1-246.83-ИЖ2-0040	Изделие закладное МН7		2		
6.4		8		ф6 А I ГОСТ 5781-82, ℓ=130	42	42	60	0,03 кг
6.4		9		ф12 А III ГОСТ 5781-82, ℓ=400	4	4	8	0.36 кг
				Материалы				
				Бетон М200	0.95	0,95	0.84	м³

Ведомость расхода стали на элемент, кг

Марка элемента	Арматурные изделия: Арматура класса А I ГОСТ 5781-82 ф6	ф8	А III ф10	ф12	Прокат Ст. пол ГОСТ 103-76 δ=6	Итого	Закладные изделия: Арм. класса А I ГОСТ 5781-82 ф8	Прокат Профиль ГОСТ 8509-75 100×8	Ст. пол ГОСТ 103-76 δ=8	Итого	Всего
УМ-1	1.26	73.01	13.64	1.40	0.47	89.78	1.85	67.34	—	69.19	158.97
УМ-2	1.26	73.01	13.64	1.40	0.47	89.78	2.42	67.34	1.26	71.02	160.80
УМ-3	1.80	68.62	19.52	2.80	0.94	93.68	—	—	—	—	93.68

1. Работы по монолитным участкам производить по СН и П II-21-75.
2. Размеры монолитных участков даны для толщины наружных стен 400 мм. При толщине стен 350 мм размеры монолитных участков соответственно увеличиваются, размеры даны в скобках.
3. Металлические лестницы ограждения и балки БМ1, БМ2 см. лист 39.

Согласовано:

Инв. № подл. | Подп. и дата | Взам. инв. №

Нач. отд.	Волынский		
Н. контр.	Бабушкина		
Гл. конс. от	Шац		
Гл. арх.	Мурзин		
ГАП	Чвалун		
ГИП	Еяко		
Рук. гр.	Матейко		
Ст. инж.	Каледкина		

Привязан

Инв. №

211-1-246.83-АС

Детские ясли - сад на 95 мест

Схема расположения монолитных участков УМ-1; УМ-2; УМ-3.

Стадия | Лист | Листов

Р | 40

ЦНИИЭП

Альбом I

211-1-246.83

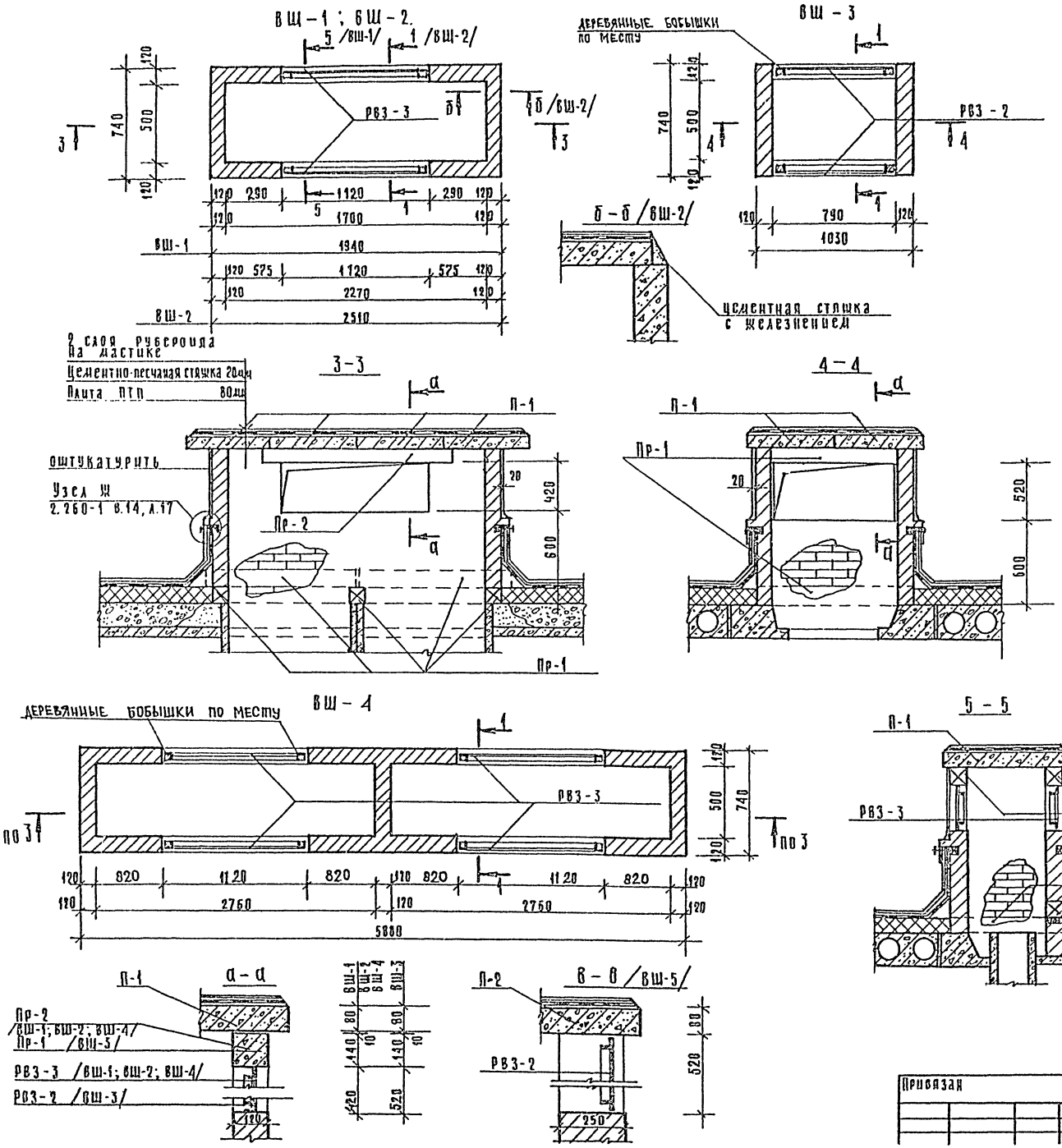

Спецификация элементов вентшахт ВШ-1 ÷ ВШ-5

Марка, поз.	Обозначение	Наименование	Кол. шт.	Масса ед. кг	Примечание
		ВШ-1	2		
Пр-1	1.138-10 вып.1	1ПР1-10.12.14	5	50	
Пр-2	1.138-10 вып.1	1ПР1-12.12.14	2	50	
РВЗ-3	1.279.9-2	РВЗ-3	2	7,2	
П-1	1.243.1-4	ПТ 12.5-8.6	4	96	
		ВШ-2	2		
РВЗ-3	1.279.9-2	РВЗ-3	2	7,2	
Пр-1	1.138-10 вып.1	1ПР1-10.12.14	4	50	
Пр-2	1.138-10 вып.1	1ПР1-12.12.14	2	50	
П-1	1.243.1-4	ПТ 12,5-8.6	4	96	
		ВШ-3	3		
РВЗ-2	1.279.9-2	РВЗ-2	2	6,6	
Пр-1	1.138-10 вып.1	1ПР1-10.12.14	4	50	
П-1	1.243.1-4	ПТ 12,5-8.6	2	96	
		ВШ-4	1		
РВЗ-3	1.279.9-2	РВЗ-3	4	7,2	
Пр-1	1.138-10 вып.1	1ПР1-10.12.14	8	50	
Пр-2	1.138-10 вып.1	1ПР1-12.12.14	4	50	
П-1	1.243.1-4	ПТП 12.5-8.6	10	96	
		ВШ-5	1		
РВЗ-2	1.279.9-2	РВЗ-2	4	6.6	
Пр-1	1.138-10 вып.1	1ПР1-10.12.14	3	50	
П-2	1.243.1-4	ПТ 8-13.13	1	338	

1. Разрез 1-1 см. лист 31.
2. Вентшахта ВШ-5 см. лист 31.
3. Кирпичные стены вентшахт оштукатурить.
4. В вентшахтах ВШ-2 и ВШ-4 нижние перемычки устанавливать по сечению 4-4.
5. В вентшахте ВШ-5 нижние перемычки устанавливать по сечению 5-5

211-1-246.83-АС

Детские ясли-сад на 95 мест

Стадия	Лист	Листов
Р	41	

Вентиляционные шахты

Нач.отд. Волынский
Н.контр. Пышкина
Гл.инж.о Шац
Гл.арх.о. Мурзин
СЛП Чвалун
СИП Евка

Привязан

Согласовано
Рук.гр.ОВ Киселева

Инв.№ подл. | Подпись и дата | Взам. инв.№

Альбом I

211-1-246.83

ТИПОВОЙ ПРОЕКТ

211-1-246.83

ТХМ - технология и механизация

Технический проект утвержден Госграждданстроем приказ № 321 от 29 ноября 1982г

Рабочие чертежи введены в действие ЦНИИЭП торгово-бытовых зданий и туристских комплексов приказ №67от 20.09.1984г.

Таблица 1

Ведомость рабочих чертежей

Лист	Наименование	Примечание
1	Общие данные	
2	План 1 этажа	
3	План 2 этажа	

Общие указания

Технология

Детские ясли-сад проектируются в соответствии с заданием на проектирование - на 95 мест и состоят из 4 возрастных групп:
1 группы яслельного возраста /20 человек в группе/
3 групп - детского сада /25 человек в группе/ - согласно приложению СНиП-64-80 „Номенклатура типов зданий детских дошкольных учреждений".
Расстановка технологического оборудования и мебели во всех помещениях ясли-сада выполнена в соответствии с нормами планировочных элементов.
НП-2-73 „Ясли-сады".

Пищеблок ясли-сада запроектирован работающим на сырье. Тепловое оборудование принято на электричестве.
Пищеблок рассчитан для обеспечения 3х разовым питанием - завтрак, обед и полдник 95 детей, посещающих ясли-сад.
Производственные помещения пищеблока оснащены современным отечественным оборудованием в соответствии с технологическими потоками.

Производительность пищеблока 560 бл/день
Режим работы 1 смена

Постирочная запроектирована работающей на электрическом оборудовании.
Производительность 31 кг/день
Режим работы 1 смена

Количество обслуживающего персонала ясли-сада 25 чел.
Режим работы 1 смена

Состав и площади помещений приняты в соответствии со строительными нормами и правилами „Детские дошкольные учреждения".

Механизация погрузочно-разгрузочных работ.
Грузы в ясли-сад доставляются малым автотранспортом. Разгрузка грузов осуществляется на разгрузочную рампу, уровень которой поднят над уровнем проезжей части.
Горизонтальная транспортировка грузов осуществляется тележками.

Согласовано:

Инв. № подл. | Подпись и дата | Взам. инв. №

Привязка настоящего типового проекта выполнена в соответствии с действующими нормами и правилами

Гл. инженер проекта

Настоящий проект выполнен в соответствии с действующими нормами и правилами

Гл. инженер проекта Бескурникова

привязан

Инв. №

211-1-246.83-ТХМ

Нач. отд.	Калугин		
Н. контр.	Мудрова		
ГИП	Бескурникова		
ГИП	Бескурникова		
Рук. гр.	Николаенкова		

Детские ясли-сад на 95 мест

Стадия Р | Лист 1 | Листов

Общие данные

ЦНИИЭП торгово-бытовых зданий и туристских комплексов

Альбом I

211-1-246.83

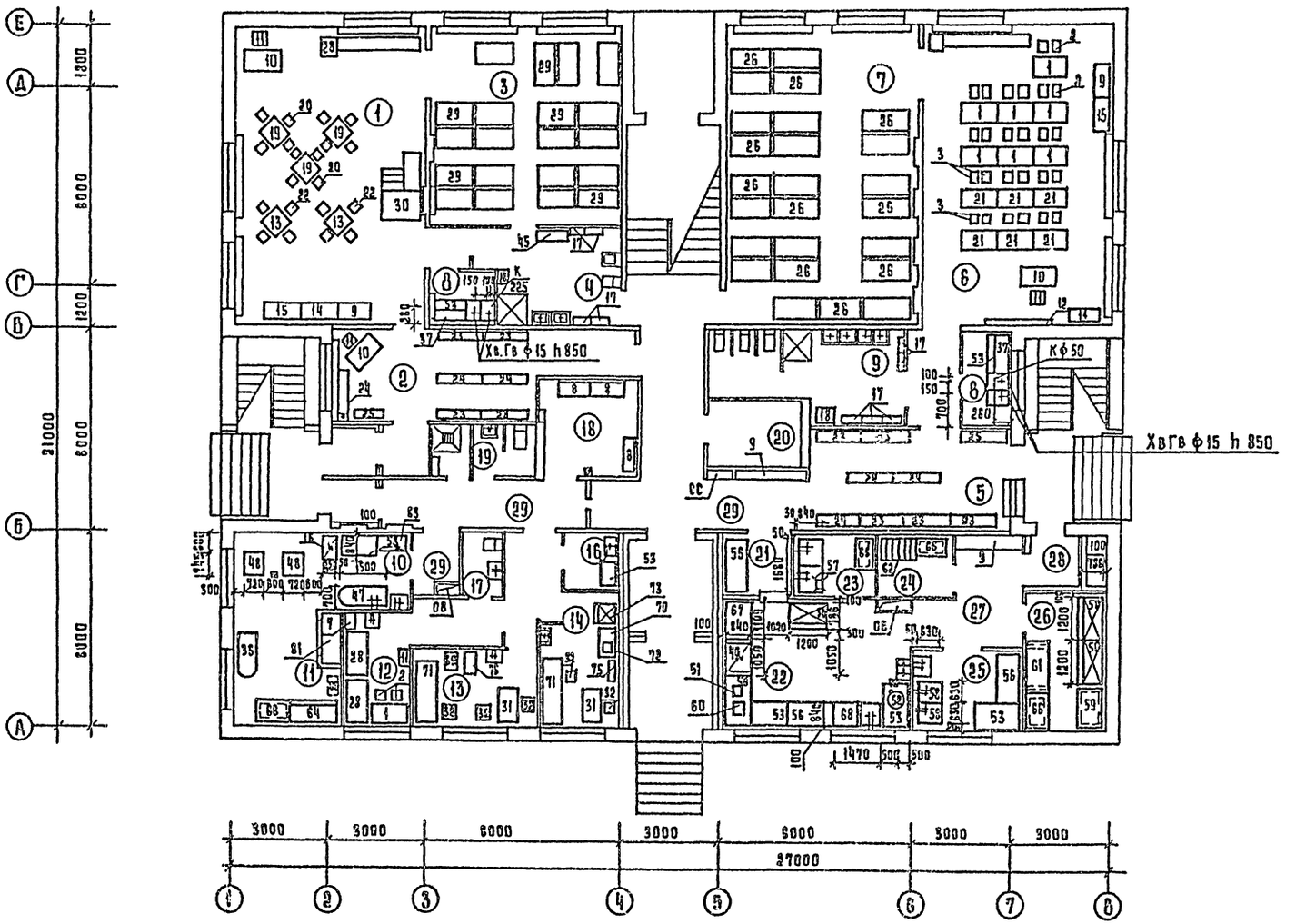

Экспликация помещений

пом.	Наименование
1	Игральная-столовая
2	Раздевальная группы яслей
3	Спальня группы яслей
4	Туалетная группы яслей
5	Раздевальная группы сада
6	Групповая
7	Спальня группы сада
8	Буфетная
9	Туалетная группы сада
10	Стиральная
11	Гладильная
12	Палата изолятора
13	Медицинская комната
14	Процедурная
15	Приемная
16	Помещение для приготовления дизинфицирующих средств
17	Туалетная изолятора
18	Кладовая чистого белья
19	Туалет персонала
20	Электрощитовая
21	Раздаточная
22	Горячий цех
23	Мойка кухонной посуды
24	Кладовая овощей
25	Заготовочная
26	Кладовая сухих продуктов
27	Загрузочная
28	Тамбуры
29	Коридоры

Согласовано:

ГАП	Чвалун	
ГИП ОВ	Лукьянова	
ГИП ВК	Зайцева	
ГИП ЭА	Ширшаков	

Инв. № подл. | Подпись и дата | Взам. инв. №

211-1-246.83 -ТХМ

Привязан

Нач. отд.	Калугин	
Н. контр.	Мудрова	
ГИП	Бескурникова	
ГИП	Бескурникова	

Детские ясли-сад на 95 мест

План 1 этажа

Стадия	Лист	Листов
Р	9	

ЦНИИЭП торгово-бытовых зданий

Альбом I

211-1-246.83

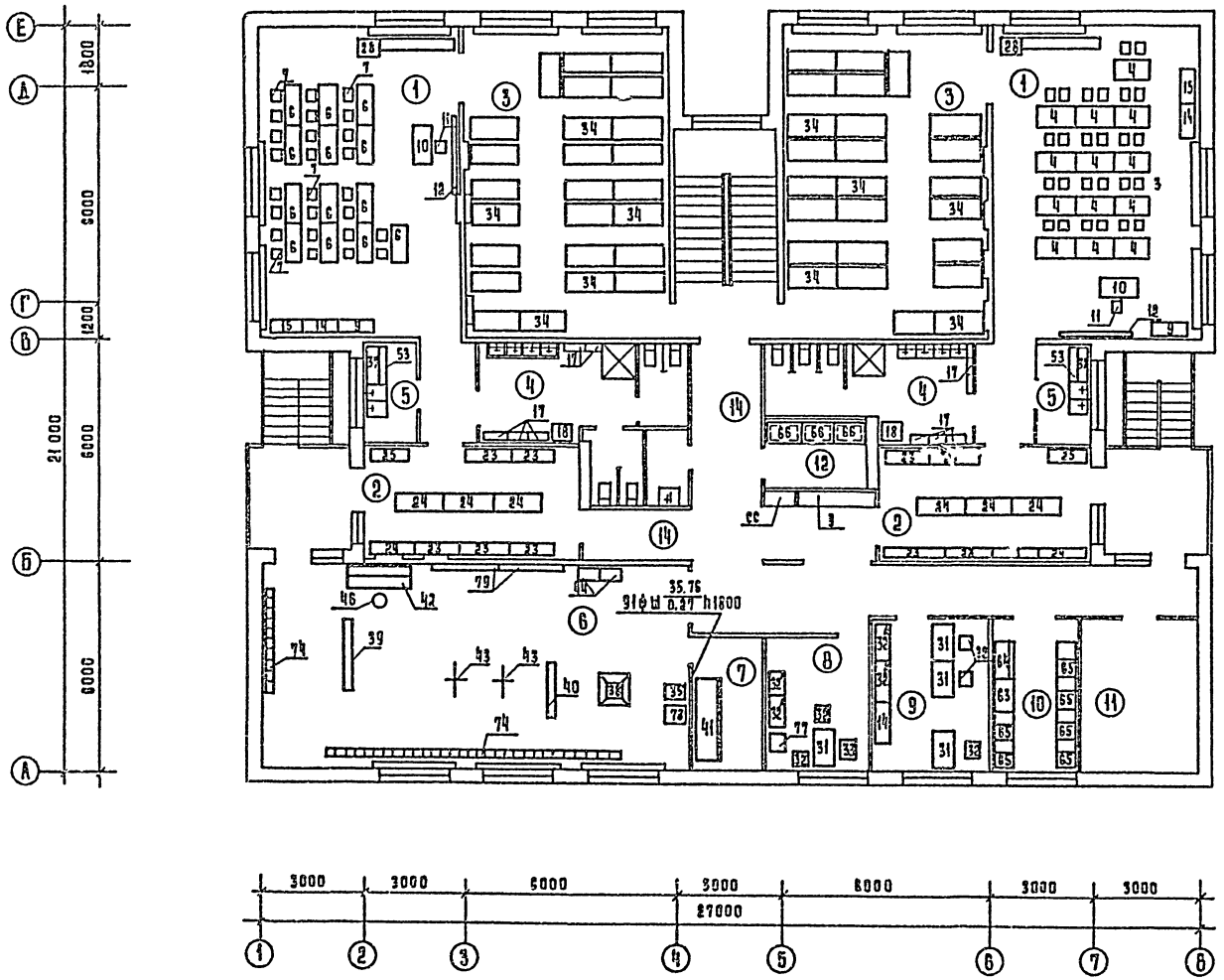

Экспликация помещений

Пом.	Наименование
1	Игральная-столовая
2	Раздевальная группы сада
3	Спальня группы сада
4	Туалетная группы сада
5	Буфетная
6	Зал гимнастических занятий
7	Инвентарная
8	Кабинет заведующей
9	Методкабинет
10	Комната персонала
11	Венткамера
12	Хозкладовая
14	Коридоры

Нач. отд.	Калугин		
Н. контр.	Мудрова		
ГИП	Бескурникова		
ГИП	Бескурникова		
Рук. гр.	Мирзоянова		

Привязан

Инв. №

211-1-246.83-ТХМ

Детские ясли-сад на 95 мест

9 этажа

Стадия	Лист	Листов
Р	3	3

ЦНИИЭП торгово-бытовых зданий и туристских комплексов

Госстрой СССР
ЦЕНТРАЛЬНЫЙ ИНСТИТУТ ТИПОВОГО ПРОЕКТИРОВАНИЯ
Свердловский филиал
620062, г.Свердловск-62, ул.Чебышева,4
Заказ № 1031 Инв.№ 2ш057-01 тираж 350
Подпись в печать 26.03 1985г цена 3-57

gost.e-ecolog.ru