КОМПЛЕКСНАЯ СЕРИЯ 25 ТИПОВЫХ ПРОЕКТОВ КРУПНОПАНЕЛЬНЫХ ЖИЛЫХ И ОБЩЕСТВЕННЫХ ЗДАНИЙ

ГОССТРОЙ РСФСР
КБ
ПО ЖЕЛЕЗОБЕТОНУ
ИМ. А.А.ЯКУШЕВА

ТИПОВОЙ ПРОЕКТ

218-1-384.87

ДЕТСКИЕ ЯСЛИ-САД НА 90 МЕСТ

С УВЕЛИЧЕНИЕМ КОЛИЧЕСТВА МЕСТ НА ЛЕТНИЙ ПЕРИОД ДО 180. С НАРУЖНЫМИ СТЕНАМИ ИЗ МОНОЛИТНОГО КЕРАМЗИТОБЕТОНА

АЛЬБОМ-I

АРХИТЕКТУРНО-СТРОИТЕЛЬНЫЕ, ТЕХНОЛОГИЧЕСКИЕ ЧЕРТЕЖИ

22028-01

gost.e-ecolog.ru

КОМПЛЕКСНАЯ СЕРИЯ 25 ТИПОВЫХ ПРОЕКТОВ КРУПНОПАНЕЛЬНЫХ ЖИЛЫХ И ОБЩЕСТВЕННЫХ ЗДАНИЙ

ТИПОВОЙ ПРОЕКТ
218-1-384.87
ДЕТСКИЕ ЯСЛИ-САД НА 90 МЕСТ
С УВЕЛИЧЕНИЕМ КОЛИЧЕСТВА МЕСТ НА ЛЕТНИЙ ПЕРИОД ДО 180 С НАРУЖНЫМИ СТЕНАМИ ИЗ МОНОЛИТНОГО КЕРАМЗИТОБЕТОНА

СОСТАВ ПРОЕКТА:

Альбом I	Архитектурно-строительные, технологические чертежи
Альбом II	Санитарно-техничекие и электротехнические чертежи
Альбом III	Спецификация оборудования.
Альбом IV	Ведомость потребности материалов.
Альбом V	Сметы.
Альбом VI	Задание заводу-изготовителю
22028-01 Альбом II часть 11	Монтажные узлы и детали. Унифицированные узлы и детали общественных зданий
Альбом III	Изделия заводского изготовления. части 2-4; 2-8; 3-3; 4-8; 4-10; 5-2; 5-3; 6-7; 7-7; 7-5; 7-6; 7-2; 13-46

РАЗРАБОТАН
КБ ПО ЖЕЛЕЗОБЕТОНУ
ИМ А.А.ЯКУШЕВА

НАЧАЛЬНИК КБ В.Г. А.БОЛТИНСКИЙ
ГЛАВНЫЙ КОНСТРУКТОР ПРОЕКТА А.В.ИВАНОВСКИЙ

АЛЬБОМ-I

УТВЕРЖДЕН
ГОССТРОЕМ РСФСР
ПОСТАНОВЛЕНИЕ №19-12.71492 ОТ 19 II 86
РАБОЧИЕ ЧЕРТЕЖИ
ВВЕДЕНЫ В ДЕЙСТВИЕ
КБ ПО ЖЕЛЕЗОБЕТОНУ
ИМ А.А.ЯКУШЕВА
ПРИКАЗ №196 ОТ 19.11.1986

Лист	Наименование	Прим.
1	Общие данные /начало/	2
2	Общие данные /продолжение/	3
3	Общие данные /продолжение/	4
4	Общие данные /продолжение/	5
5	Общие данные /продолжение/	6
6	Общие данные /окончание/	7
7	Спецификация на здание ниже отм. 0.000. Ведомость стали	8
8	Спецификация на здание выше отм. 0.000 /начало/	9
9	Спецификация на здание выше отм. 0.000/окончание/	10
10	Таблица схем нагрузок на фундаменты.	11
11	Блоки „А", „Б". План фундаментов.	12
12	Блоки „Б", „В". План фундаментов.	13
13	Развертки фундаментов	14
14	Блок „А", „Б". План подпольных каналов. Сечения 1-1÷3-3; 8-8; 9-9.	15
15	Блоки „Б", „В". План подпольных каналов. Сечения 4÷4; 7-7	16
16	Вход в подвал	17
17	План подвала. Конструкции воздухозаборной шахты и вентиляционных камер. Монолитный участок	18
18	Наружные стены. Сечения, узлы	19
19	Блоки „А" и „Б". Армирование монолитных наружных стен ниже отм. 0.000	20
20	Блоки „Б" и „В". Армирование монолитных наружных стен ниже отм. 0.000	21
21	Блоки „А" и „Б". План свайного поля /вариант/	22
22	Блоки „Б" и „В" План свайного поля /вариант/	23
23	План цокольных стен. Развертки. /вариант буронабивных свай/.	24
24	Блоки „А" и „Б". План этажа	25
25	Блок „В". План этажа	26
26	Блоки „А" и „Б". Монтажный план стен	27
27	Блоки „Б" и „В". Монтажный план стен	28
28	Развертки наружных стен по осям „1", „4", „1", „Б" и „Д"	29
29	Развертки наружных стен по осям „Е", „5", „Г"	30
30	Развертки наружных стен в осях „1-9", „9-1", „А-Е"	31
31	Блоки „А", „Б". Армирование монолитных наружных стен 1 этажа	32
32	Блоки „Б" и „В". Армирование монолитных наружных стен 1 этажа	33
33	Разрезы I-I; II-II; III-III. Развертки по осям 2; 3; 5; 6; 7; 8; В; Г	34
34	План плит покрытия. План перекрытия над подвалом	35
35	Блок „А и Б. План расположения закладных деталей крепления плит перекрытия выше 0	36
36	План кровли. Вентшахты В-1÷В-24. Узел 1	37
37	Установка крышного центробежного вентилятора. План карнизных плит.	38
38	Конструкция входов NN 1, 2, 3, 4, 6, 7, 8	39
39	Конструкция входа N 5	40
40	Входы NN 1, 2, 3, 4, 5, 7, 8. Деталь утепления тамбура	41
41	Узлы входов	42
42	Каркасы К-1 ÷ К-17	43
43	Каркасы К-18 ÷ К-22. Деталь ТН-2. Закладные детали АН-1; МН-1÷МН-4; ИМ-1÷ИМ-5	44
44	Монтажные узлы 1÷3	45
45	Узлы 1÷7	46
46	Блоки „А", „Б". Вариант монолитных внутренних стен. Монтажный план.	47
47	Блоки „Б", „В". Вариант монолитных внутренних стен. Монтажный план.	48
48	Блоки А, Б и В. Развертки монолитных внутренних стен. Армирование	49
49	Армирование стены по осям „В", „Г". Узлы. Сечения. ТВ-1; ТН-1; Каркасы КН-23; КН-24.	50
50	Каркасы КВ-1 ÷ КВ-8; ПКВ-1; ПКВ-2. Отдельные стержни ТВ-2 ÷ ТВ-5	51
51	Фрагменты плана и развертки стен туалетных и буфетных ясельных и дошкольных групп.	52
52	Остекленная перегородка. Узлы	53
53	Остекленные перегородки ПО-1; ПО-2	54
54	Ограждение радиаторов ОР-1. Ведомость отделки помещений	55
55	Спецификация столярных изделий	56
56	Спецификация столярных изделий. Спецификация подоконных досок	57
57	Раскладка оконных блоков	58
58	План полов. Экспликация полов	59
59	Вариант фасадов	60
60	Вариант фасадов	61
Тх1	Общие данные	62
Тх2	Технологический план пищеблока и постирочной	63
Тх3	Блоки „А", „Б" Технологический план	64
Тх4	Блоки „Б", „В" Технологический план	65
Тх5	Спецификация оборудования	66

Инв. № подл. | Подпись и дата | Взамен инв. №

Привязан

Инв. №

Н. контр.	Ивановский	
Гл. конст. КБ	Афанасьев	
Зав. отд.	Богородский	
Гл. кон. пр	Ивановский	
Рук. бр. арх	Сергеев	
Рук. бриг.	Колесникова	
Вед. кон.	Панферова	
Техник	Лущенко	

т.п. 218-1-384.87 Альбом I, АС

Детские ясли-сад на 90 мест с увеличением количества мест на летний период до 180

Стадия	Лист	Листов
Р	1	64

Общие данные /начало/

КБ по железобетону им. А.А. Якушева

22028-01

Ведомость ссылочных и прилагаемых документов

Обозначение	Наименование	Примечание
	Ссылочные документы	
ГОСТ 13580-85	Плиты для ленточных фундаментов	
ГОСТ 13579-78	Блоки бетонные для стен подвалов	
ГОСТ 6629-74	Двери деревянные внутренние для жилых и общественных зданий. Типы и размеры	
ГОСТ 24698-81	Двери деревянные наружные для жилых и общественных зданий	
ГОСТ 16289-80	Окна и балконные двери деревянные с тройным остеклением для жилых и общественных зданий.	
ГОСТ 11214-78	Окна и балконные двери деревянные с двойным остеклением для жилых и общественных зданий.	
ГОСТ 17280-79	Доски подоконные деревянные	
ГОСТ 8242-75	Детали деревянные фрезерованные для строительства	
21-0-1	Типовая мебель детских яслей-садов	
ГОСТ 530-80	Кирпич глиняный обыкновенный	
ГОСТ 8509-72	Сталь прокатная равнополочная	
ГОСТ 5781-82	Сталь горячекатанная для армирования железобетонных конструкций	
	Прилагаемые документы	
Серия 25 Альбом II	Монтажные узлы и детали	
Часть 11	Унифицированные узлы и детали общественных зданий.	
Альбом III Часть 2-4	Внутренние стеновые панели из легкого и тяжелого бетона толщиной 160 мм	
Часть 2-8	Внутренние стеновые панели из легкого и тяжелого бетона толщиной 160 мм	
Часть 3-3	Многопустотные панели перекрытий шириной 1200мм и толщиной 220 мм	
Часть 4-8	Прочие сборные изделия из тяжелого бетона	
Часть 4-10	Прочие сборные изделия из тяжелого бетона для общественных зданий	
Часть 5-2	Керамзитобетонные перегородки	
Часть 5-3	Гипсобетонные перегородки	
Часть 6-7	Металлические изделия	
Часть 7-5	Оборудование детских яслей-садов	

Типовой проект разработан в соответствии с действующими нормами и правилами и предусматривает мероприятия, обеспечивающие взрывобезопасность и пожаробезопасность при эксплуатации здания или сооружения.

Гл. конструктор проекта: А.В. Ивановский

Состав проекта

Обозначение	Наименование	Примечание
Альбом I	Архитектурно-строительные, технологические и санитарно-технические чертежи	
Альбом II	Санитарно-технические и электротехнические чертежи (т.п. 211-2-103)	
Альбом III	Спецификация оборудования	
Альбом IV	Ведомость потребности в материалах	
Альбом V	Сметы	
Альбом VI	Задание заводу-изготовителю	

Ведомость спецификаций

Лист	Наименование	Примечание
АС-9	Спецификация на здание выше отм. 0.000 (начало)	
АС-10	Спецификация на здание выше отм. 0,000 (окончание)	
АС-8	Спецификация на здание ниже отм. 0,0000	

Ведомость основных комплектов

Обозначение	Наименование	Примечание
АС	Архитектурно-строительные чертежи	
ТХ	Технология	
ОВ	Отопление и вентиляция	
ВК	Водопровод, канализация	
Э	Электрика	
СС	Слаботочные	
А	Автоматика	

Условные обозначения:

5 / 11- — номер узла или типовой детали. Первая цифра обозначает номер части Альбома II; вторая - номер листа на котором помещен узел.

1 / АС- — номер узла и детали / номер листа

Авторский коллектив

Архитекторы: Падерин, Сергеев, Босин

Инженеры-конструкторы: Богородский, Ивановский, Колесникова, Панферова

Н. контр.	Ивановский	
Зав. отд.	Богородский	
Гл. кон. пр.	Ивановский	
Рук. бриг.	Колесникова	
Вед. кон.	Панферова	
Инженер	Афанасьева	
Техник	Глущенко	

Привязан:

Инв. N

Т.п. 218-1-384.87 Альбом I АС

Детские ясли-сад на 50 мест с увеличением количества мест на летний период до 95

Стадия	Лист	Листов
Р	2	

Общие данные (продолжение)

КБ по железобетону им. А.А. Якушева

Инв. N подл. | Подпись и дата | Взам. инв. N

I Общая часть

Типовой проект детских яслей-сада на 90 мест с увеличением количества мест на летний период до 180 с наружными стенами из монолитного керамзитобетона входит в состав серии 25 крупнопанельных жилых и общественных зданий.

Проект разработан для строительства в сельской местности конструкторским бюро по железобетону им. А.А. Якушева в соответствии с планом бюджетных работ Госстроя РСФСР на 1985г. и заданием на проектирование, утвержденным Госстроем РСФСР.

Проект предназначен для применения в II и III климатических районах и в I климатическом подрайоне с обычными геологическими условиями строительства, с расчетной зимней температурой наружного воздуха -30°С / основное решение /; -40°С; исключая районы сейсмические, вечной мерзлоты, горных выработок, а также районы с просадочными грунтами.

В здании детских яслей-сада предусмотрены следующие виды инженерного оборудования: центральное отопление от внешнего источника-тепла; вентиляция приточно-вытяжная; горячее и холодное водоснабжение; канализация, электроснабжение и слаботочные устройства, автоматическая пожарная сигнализация.

Генеральный план.

Для строительства здания детских яслей-сада выделяется участок площадью 0.81 га, который полностью благоустраивается.

Благоустройство участка включает: вертикальную планировку, искусственные покрытия площадок и проездов, сооружения малых архитектурных форм / навесы, скамьи, арки для зелени, перголы, бассейн - лягушатник глубиной 25 см и пр., а также зеленые насаждения, как по границам участка, так и внутреннего для создания на участке искусственного микроклимата защиты, от ветра, пыли, и изоляции от шума. Участок ограждается по периметру оградой высотой 1,2м.

Здание расположено в центре участка. На участке имеются групповые площадки, физкультурная площадка, детсада, хозяйственный двор, зоологическая площадка. фруктовый сад, огород и ягодник.

Хозяйственный двор имеет специальный съезд с улицы. Кольцевая дорожка для езды на велосипедах и педальных автомобилях шириной 1.5м, входит в комплекс игровых площадок детского сада.

Стационарное игровое оборудование, а также детские скамьи и столы должны быть затенены деревьями. Цветники из многолетников занимают 1,5-2% территории. На всех игровых площадках предусматривается место для игры в песок.

Покрытие площадок и проездов принято следующие:

1. Покрытие хозяйственного двора - песчаный асфальт-3см по 10-ти см. слою щебня, земляное полотно предварительно планируется и укладывается.
2. Покрытие площадок и дорожек устраивается из уплотненного грунта со щебнем

Архитектурно- планировочное решение.

Детские ясли-сад представляют собой одноэтажное здание, состоящее из 3х корпусов. Два корпуса „А" и „В", в которых размещаются детские группы, объединены третьим корпусом „Б" общим блоком обслуживания с комнатой музыкальных и гимнастических занятий. Две ясельные группы по 20 мест запроектированы с возможностью расширения на 20 мест каждая, две дошкольные группы - на 25 мест каждая.

Таким образом в летний период в здании размещаются 4 ясельные группы и 4 дошкольные группы.

Во все круглогодичные группы имеются отдельные входы.

Спальня-веранда используется летом как игральная. столовая или групповая для дополнительных групп. Для этого при спальне - веранде запроектированы отдельные туалетные, буфетные и кроватные.

Комната для музыкальных и гимнастических занятий находится в центре административного блока. При комнате имеется вестибюль и непосредственный выход на улицу.

Изолятор и кухня имеют отдельные входы.

Отделочные работы.

А. Наружная отделка

Наружные поверхности стен окрашиваются гидрофобными или полимерцементными красителями по затертой поверхности в светлые тона. Цоколь окрашивается в темный тон.

Б. Внутренняя отделка

Полы в групповых и игральных - столовых, в раздевальной, приемной, кроватной, буфетной и административно - хозяйственных помещениях из линолеума; в туалетных, санузлах персонала, кухне, стиральной - разборочной и тамбурах полы - из керамических плиток.

Окраска внутренних стен основных детских помещений производится на всю высоту силикатными красками светлых тонов. Стены административно-хозяйственных помещений окрашиваются клеевыми или масляными красками. В детских туалетных, санузлах персонала, кухне, стиральной - разборочной стены облицовываются глазурованной плиткой на высоту 1.5 метра.

Потолки всех помещений белятся, двери, оконные переплеты и откосы с внутренней стороны окрашиваются белой масляной краской за 2 раза.

Плинтусы - деревянные или поливинилхлоридные - под цвет пола. Встроенное оборудование - шкафы, стеллажи и прочие окрашиваются эмалевой или масляной краской по сплошной шпаклевке в цвет слоновой кости. Стойки экранов радиаторов окрашиваются в черный цвет. Экраны - в яркий цвет. В зависимости от цветового решения помещения.

Характеристика здания	
Класс здания	II
Степень огнестойкости	II
Степень долговечности	II
Ориентация широтная	—
Нормальная снеговая нагрузка	100 кг/м²
Нормативный скоростной напор ветра	45 кгс/м²

Н. контр.	Ивановский		т.п. 218-1-384.87	Альбом I	ч. АС
			Детские ясли-сад на 90 мест с увеличением количества мест на летний период до 180		
Зав. отд.	Богородский			Стадия	Лист	Листов
Гл. конс. пр.	Ивановский			Р	3	
Рук. бриг.	Колесникова		Общие данные /продолжение/	КБ по железобетону им. А.А. Якушева	
Вед. кон.	Панферова				
Инженер	Афанасьева				
Техник	Сапущенко				

Привязан:

Инв. №

Взам. инв. №

Подпись и дата

Инв. № подл.

Конструктивное решение.

Конструктивная схема здания принята с поперечными несущими стенами, шаг поперечных стен 6.4 и 7.2 м.

Пространственная жесткость обеспечивается совместной работой плит покрытия как неизменяемых дисков и диафрагм жесткости с поперечными несущими стенами.

Кровля запроектирована в соответствии с требованиями СНиП II 26-76.

Фундаменты.

Фундаменты - сборные железобетонные блоки, которые укладываются под поперечные несущие стены, вариант - буронабивные сваи. В проекте дано решение фундаментов для условного расчетного давления на грунты основания $R_0 = 0,2$ мпа на глубине 1,5-2,0 м от поверхности земли при уровне грунтовых вод ниже подошвы фундаментов не менее 2.0 м.

Наружные цокольные стены монолитные из легкого бетона, марки 100

Наружные стены.

Наружные стены - монолитные керамзитобетонные. из бетона марки 50

Внутренние стены

Панели несущих поперечных стен железобетонные толщиной 160 мм / вариант - монолитные из тяжелого бетона /. Разрезка поперечных стен принять двухрядная высота нижнего ряда соответствует высоте панелей жилых домов серии „25", а увеличение высоты этажа, осуществляется путем установки доборного элемента - ригеля высотой 490 мм.

Связь ригелей с внутренними стеновыми панелями осуществляется сваркой закладных деталей накладками из полосовой стали.

В связи с принятой в проекте расчетной схемой ригелей с защемленными концами. Узлы соединения ригелей с панелями внутренних стен должны выполняться строго в соответствии с монтажными узлами, помещенными в альбоме II часть 11 / ссылки на узлы даны на монтажных развертках /.

Продольные стены / диафрагмы жесткости / - из панелей толщиной 160 мм, высотой на этаж, соединяются по высоте в трех уровнях / вариант - монолитные из тяжелого бетона /.

Покрытие

Покрытие здания выполняется из сборных железобетонных многопустотных панелей длиной 6.4 и 7.2 м с предварительно напряженным армированием.

Торцы панелей должны быть заделаны бетоном в заводских условиях, кроме пустот, предназначенных для электропроводок. Применение панелей перекрытий без заделки бетонными пробками пустот у торцов не допускается.

Крыша.

Крыша - запроектирована совмещенная невентилируемая с наружным водостоком. В соответствии со СНиП II-26-76. „Указания по проектированию бесчердачных крыш жилых и общественных зданий"; СНиП III-20-74 „Кровля, гидроизоляция, пароизоляция и теплоизоляция."

В качестве утеплителя могут быть использованы керамзит или плиты из ячеистого бетона. Минимальная толщина утеплителя принимается по таблице №1

Укладка влажного утеплителя категорически запрещается.

Работы по устройству кровли вести только в сухое время года.

Уклон крыши 2,5% выполняется за счет увеличения толщины утеплителя.

Прокладку труб для электроосвещения и установку антенн выполнять до устройства крыши.

Кровля - четырехслойный рубероидный ковер.

Таблица №1

Материал и вид утеплителя	Минимальная расчетная толщина утеплителя в мм при расчетной наружной температуре		
	-20°С; -25°С	-30°С	-35°С; -40°С
Керамзитовый гравий $\rho = 400$ кг/м³; $\lambda = 0.12$	130	150	180
Плиты пенобетонные $\rho = 300$ кг/м³; $\lambda = 0.11$	120	140	170

Перегородки.

Крупнопанельные перегородки приняты гипсобетонные / в санузлах гипсобетонные с водостойкими добавками / экраны в санузлах - кирпичные.

Предусмотрен вариант керамзитобетонных перегородок.

Основные технико-экономические показатели

Наименование	Ед. изм.	Кол-во
Вместимость	мест	90 / 180
Площадь застройки	м²	1189.51
Общая площадь	м²	1046.94
Рабочая площадь	м²	902.75
Тожена 1 место	м²	2,5 / 5.01
Строительный объем здания	м³	4035.68
В том числе подвала	м³	1050
K_1		0.91
K_2		4.47
Общая сметная стоимость	т.руб	162.06
В том числе стр. монт. работ	т.руб	127.58
В том числе оборудование	т.руб	34.48
Стоимость 1 места	руб	1800.67
Стоимость 1 м³	руб	31.61
Стоимость 1 м² рабочей площади	руб	141.33
Стоимость 1 м² общей площади	руб	121.86

Эксплуатационные показатели.

Наименование	Един. измер.	Кол-во
Расход тепла на отопление и вентиляцию t=30°	К.кал/час	172215
Расход тепла на горячее водоснабжение	К.кал/час	141000
Расход холодной воды	л/сек	2.50
Потребный напор на воде	м	13.20
Рабочая нагрузка электроосвещения	квт	64.30
Рабочая нагрузка силовая потребляемая	квт	44.0
Емкость телефонного ввода	пар	5.0
Количество радиоточек	шт	11.0
электрочасов	шт	——

Ведомость объемов сборных бетонных и железобетонных конструкций по рабочим чертежам основного комплекта марки АС.

Наименование группы элементов конструкций	Код	Кол. м³	Примечан.
Фундаменты	581300	32.55	
Блоки стеновые	583500	68.28	
Плиты перекрытия	584200	132.24	
Внутренние стены	583200	57.43	
Перегородки	583300	40.31	
Прочие изделия	589400	32.59	
Всего бетона и железобетона	589999	369.04	

Привязан:

Инв.№

Гл.констр.	Ивановский	
Зав.отд.	Богородский	
Гл.кон.пр.	Ивановский	
Рук.бриг.	Колесникова	
Вед.кон.	Панферова	
Инженер	Афанасьева	
Техник	Глушенко	

Т.п. 218-1-384.87 Альбом I АС

Детские ясли-сад на 90 мест с увеличением количества мест на летний период до 180.

Стадия	Лист	Листов
Р	4	

Общие данные / продолжение /

КБ по железобетону им. А.А. Якушева

Инв.№ подл. | Подпись и дата | Взам. инв.№

Общие положения и рекомендации по устройству монолитных стен

Монолитное домостроение на селе позволяет использовать местные строительные материалы в качестве вяжущих и заполнителей низкомарочного бетона непригодного для изготовления сборных железобетонных конструкций (на таких вяжущих, как: гипс, глина, известь, шлаки и т.д.)

При монолитном домостроении требуются небольшие наборы и массы технологического оборудования (комплекты опалубок массой 7-15т, небольшой бетонный узел, автокран и самосвал). Для производства работ нужно отработать следующую технологию:

- Перевозка внутренних и наружных щитов опалубки на трайлере грузоподъемностью 20т;
- монтаж опалубки пневмоколесным краном К-161, грузоподъемностью 9т при вылете стрелы 15м;
- Доставка керамзитобетона автосамосвалом;
- Подача керамзитобетона к месту укладки в поворотных бадьях емкостью 1.5м³;
- Укладка керамзитобетона в опалубку послойно по периметру здания;
- Уплотнение керамзитобетона глубинными вибраторами ИВ-56;
- Демонтаж опалубки производить краном К-161;

Комплект инвентарной щитовой опалубки можно изготавливать из водостойкой фанеры. Он состоит из щитов прижимных балок, балок-подмостей; металлического крепежа. Предлагается к употреблению опалубка, разработанная белорусским филиалом института „Гипрооргсельстрой" Минсельстроя СССР.

Возведение коробки здания делится на три потока:

1. Устройство фундаментов;
2. Установка опалубки и бетонирование цоколя;
3. Установка опалубки и бетонирование наружных стен.

Последний поток выполняется в два этапа: крепятся щиты первого яруса наружных стен, а также щиты для образования проемов дверей и производится бетонирование, затем монтируются щиты второго яруса и щиты для образования оконных проемов.

При бетонировании укладку и вибрирование следует вести послойно не допуская перерывов в бетонировании.

В случае вынужденного перерыва бетонирования более чем на один час необходимо организовывать вертикальные технологические швы.

При бетонировании стен в летних условиях при температуре воздуха выше t° 20°С (без тепловой обработки) распалубку следует производить в следующей последовательности:

За 3-4 часа перед снятием опалубки снять стяжные болты и отодвинуть щиты от поверхности стены на 4-5 мм;

Сначала необходимо распалубить поверхности стены обращенную к солнцу, а затем - противоположную.

При температуре воздуха выше t° 30°С производить распалубку в дневное время не рекомендуется.

После снятия опалубки необходимо вести уход за бетоном, предотвращая пересушивание поверхностных слоев бетона от прямых солнечных лучей.

Безобогревные методы следует применять при t° до- 15°С, а обогревные, до-25°С. Выбор конкретного метода ускорения твердения бетона должен производиться для местных условий строительства.

Безобогревные методы: метод термоса; применение противоморозных добавок.

Обогревные методы: контактный прогрев; камерный обогрев.

Не допускается замораживание монолитных стен из бетонов марок ниже 100. Необходимо предусматривать защитнодекоративную отделку стен. Защитнодекоративное покрытие предназначено для повышения водостойкости трещиностойкости, морозостойкости бетона.

Поверхность бетона должна отвечать следующим требованиям:

Цементная пленка, следы смазки, местные наплавы должны быть удалены: очистка поверхности производится абразивными инструментами, труднодоступные участки следует тщательно продуть сжатым воздухом;

- раковины трещины и другие дефекты заделываются и зашпаклевываются;
- влажность стены не должна превышать 8% по объему.

Нанесение покрасочных составов необходимо осуществлять при температуре окружающего воздуха не ниже +8°С.

Значение „а" в зависимости от температуры наружного воздуха			
Температура наружного воздуха	-20°	-30°	-40°
„а" (мм)	300	350	400

Указания по устройству гидроизоляции.

Гидроизоляцию фундаментов и стен следует выполнять в соответствии со СНиП III-20-74 „Кровли, гидроизоляция, пароизоляция и теплоизоляция", и СН301-65* „Указания по проектированию гидроизоляции подземных частей зданий и сооружений".

Гидроизоляция на отм.- 0.08м выполняется из цементного раствора состава 1:2.

Н.контр.	Ивановский		т.п. 218-1-384.87 Альбом I ч. АС
Зав. отд.	Богородский		Детские ясли-сад на 90 мест с увеличением количества мест на летний период до 180.
Гл.конс.пр	Ивановский		Стадия Р; Лист 5; Листов
Рук.бриг.	Колесникова		
Вед.конс.	Панферова		Общие данные (продолжение)
Инженер	Афанасьева		КБ по железобетону им. А.А. Якушева
Техник	Гаущенко		

Привязан:

Инв.№

Инв.№ подл. | Подпись и дата | Взам. инв.№

Альбом I АС

т.п. 218-1-384.87

Фасад

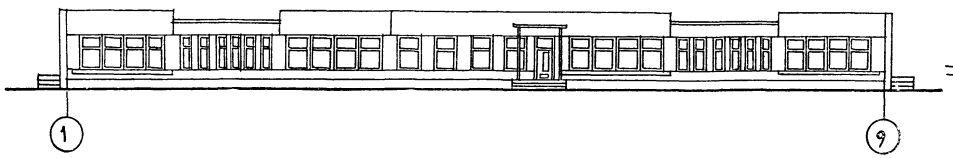

Разрез 1-1

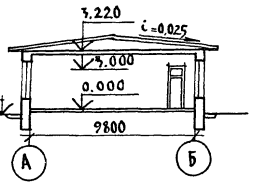

План

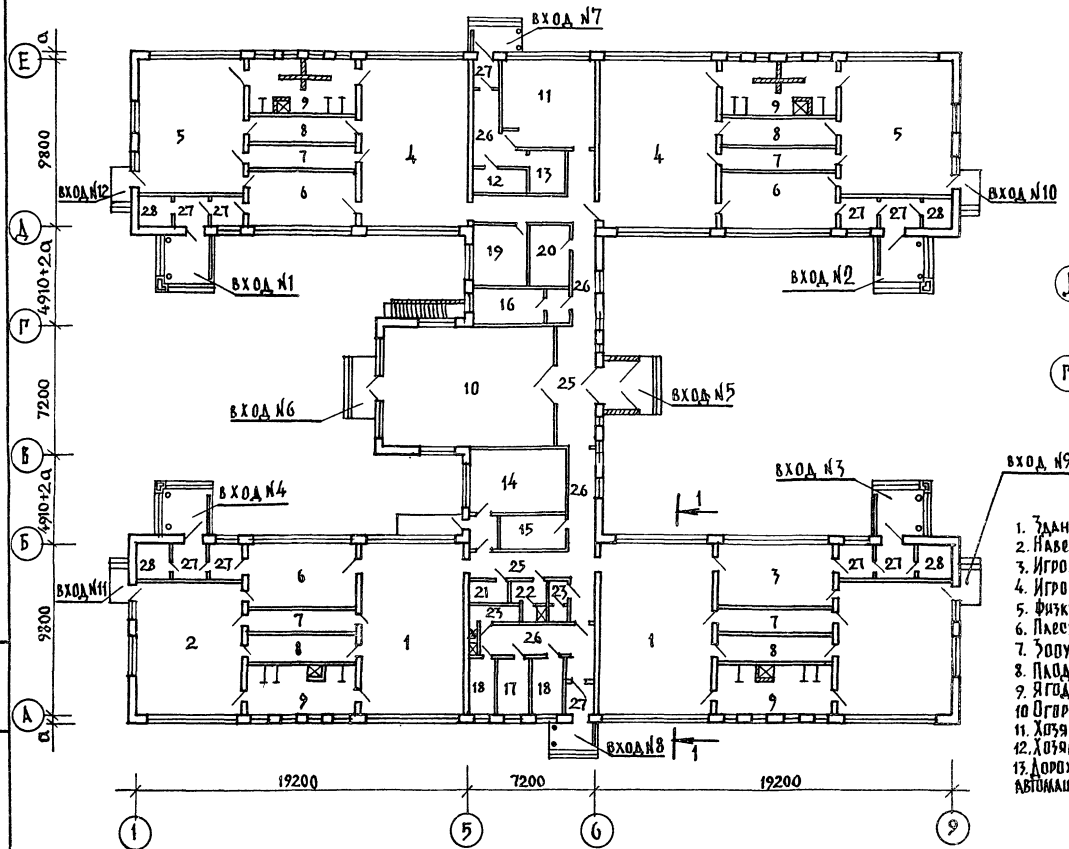

План подвала

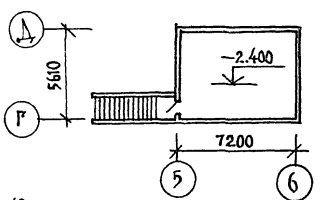

Экспликация помещений

1. Игральная-столовая ясельных групп
2. Спальня-веранда ясельных групп
3. Приемная ясельных групп.
4. Групповая детсада.
5. Спальня-веранда детсада
6. Раздевальная детсада
7. Кроватная
8. Буфетная
9. Туалетная
10. Комната для музыкальных и гимнастических занятий
11. Кухня
12. Кладовая для хранения овощей
13. Кладовая для хранения сухих продуктов.
14. Стиральная-разборочная, совмещенная с сушильной-гладильной
15. Кладовая для хранения чистого белья.
16. Кабинет заведующего
17. Медицинская комната
18. Комната для заболевших детей
19. Методический кабинет
20. Хозяйственная кладовая
21. Щитовая
22. Гардероб персонала
23. Туалетная для персонала
24. Туалетная при медицинской комнате
25. Вестибюль
26. Коридор
27. Тамбур
28. Помещение для хранения санок

Экспликация

1. Здание детских яслей сада	1124 м²
2. Навес	40 м² х 4
3. Игровая площадка яслей	150 м² х 4
4. Игровая площадка детская	180 м² х 4
5. Физкультурная площадка	250 м²
6. Плескательный бассейн	21 м²
7. Зооуголок	15 м²
8. Плодовый сад	500 м²
9. Ягодник	15 м² х 2
10. Огород	15м² х 2
11. Хозяйственный сарай	30м²
12. Хозяйственный двор	140м²
13. Дорожка для езды на педальных автомашинах и велосипедах	

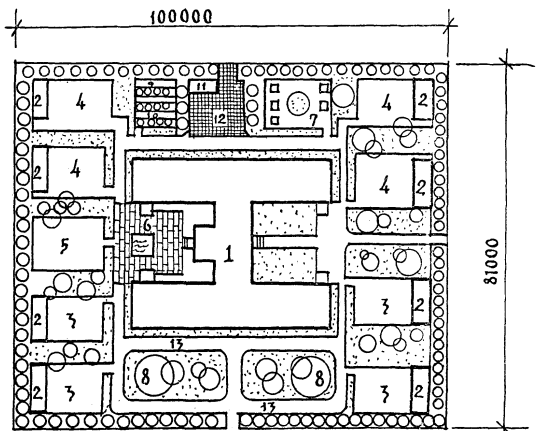

Общая площадь участка	81000 м²
площадь озеленения	4000 м²
общая площадь дорожек	640 м²

Инв. № подл. | Подпись и дата | Взам. инв. №

Привязан:		
Инв. №		
Зав. ОТА	Богородский	
Гл. конс. проекта	Привольновский	
Рук. бриг.	Сергеев	
Инженер	Афанасьева	
Техник	Глущенко	

Т.п. 218-1-384.87 Альбом I АС

Детские ясли-сад на 90 мест с увеличением количества мест на летний период до 180

Стадия	Лист	Листов
	6	

Общие данные /окончание/

КБ по железобетону им. А.А. Якушева

22028-01

т.п. 218-1-384.87 Альбом I АС

Позиция обознач.	Обозначение	Наименование	Кол шт	Масса ед.т	Примеч.
	Фундаменты				
ФЛ-1	ГОСТ 13580-85	ФЛ-10.12-2	35	0.75	
ФЛ-2	——— " ———	ФЛ-6.24-4	22	1.04	
ФЛ-3	——— " ———	ФЛ-6.12.4	63	0.52	
1	ГОСТ 13579-78	ФБС.24.3.6-Т	5	0.97	
3	——— " ———	ФБС-9.3.6-Т	19	0.35	
5	——— " ———	ФБС-12.6.3-Т	5		
	Фундаменты /Вариант буронабивных свай/				
С-1	Буронабивная свая из бетона М-100	Расход бетона на сваю — 0,39м³	64	—	
С-2	——— " ———	Расход бетона на сваю — 0,56м³	60	—	
1	ГОСТ 13579-78	ФБС-24.3.6-Т	9	0.97	
3	——— " ———	ФБС-9.3-6-Т	17	0,35	
5	——— " ———	ФБС-9.5.6-Т	4	0.59	
	Внутренние стены				
—	Серия 1.038.1-1 Вып.1	2ПБ16-2-п	4	0,050	
ФБС-1	ГОСТ 13579-78	ФБС 24.3.6-Т	38	0.97	
ФБС-2	——— " ———	ФБС-24.5.6-Т	8	1.63	
ФБС-3	——— " ———	ФБС-9.3.6-Т	102	0.35	
ФБС-4	——— " ———	ФБС-9.5-6-Т	7	0.59	
ФБС-5	——— " ———	ФБС-24.4.6-Т	28	1,30	
ФБС-6	——— " ———	ФБС-9.4.6-Т	13	0.47	
	Лестницы				
ЛС-1	Серия 1.055-1 Выпуск I	ЛС-11-77	12	0,11	
	Перекрытия				
ПК-6	Серия 25 часть 3-3 л.21	ПК-72.12к	3	2,50	
ПК-8	——— " ———	ПК-72.12-2к	1	2,40	
ПТ12.5-8.6	Серия 1.243.1-4	ПТ-125-8.6	270	0.096	
	Входы				
ФБС-1	ГОСТ 13579-78	ФБС-24.3.6-Т	8	0.97	
ФБС-2	——— " ———	ФБС-24.5.6-Т	2	1.63	
ФБС-3	——— " ———	ФБС-9.3.6-Т	12	0.35	
ФБС-4	——— " ———	ФБС-9.5.6-Т	4	0.59	
	Разные изделия				
L50×5	ГОСТ 8509-72*	L50×5 ℓ=600	21	2,26	
L50×5	ГОСТ 8509-72*	L50×5 ℓ=800	6	3.02	
МР-1	Альбом III ч.6-7 л.4	МР-1	20	17,02	
Сетка 100/100/3/3	———	———	—	10,90	
———	Металлоконструкции монолитного участка МУ-04		—	13,20	АС-34
———	Металлоконструкции входа в подвал.		—	17.59	АС-16
———	Металлоконструкции вентиляционной камеры и шахты		—	86,34	АС-17

Масса дана в кг

Позиция обознач.	Обозначение	Наименование	Кол	Масса ед.т	Примеч
	Монтажные связи				
	Плиты перекрытия				
	Ал. III ч.6-7 л.18	6-6ИМ-35	6	0,1	

Спецификация монтажных железобетонных конструкций

Формат	Зона	Позиц.	Обозначение	Наименование	Кол	Примечание
			Наружные стены			
			Сборочные единицы			
			Каркасы плоские			
		1	Альбом I л.АС-42	К-1	24	
			——— " ———	К-2	104	
			——— " ———	К-3	4	
			——— " ———	К-4	16	
			——— " ———	К-5	10	
			Детали			
			Альбом I л.АС-49	ТН-1	437	
			Материалы			
			Керамзитобетон В-7,5			
				α=300	—	75,0м³
				α=350	—	90.0м³
				α=400	—	105.0м³
			Внутренние стены			
			Вариант фундаментов из буронабивных свай.			
			Сборочные единицы			
			Каркасы плоские			
			Альбом I л. АС-49	К-23	72	
				К-24	8	
			Детали			
			Альбом I л. АС-49	ТВ-1	600	
			Материалы			
			Керамзитобетон В-7,5	—	85,0м³	

Выборка стали на 1 элемент монолитных конструкций

Марка элемента	Арматурные изделия							
	Арматура класса							Всего
	Вр I		A III					
	ТУ-14-4-659-95		ГОСТ 5781-75					
	5	итого	8	10	12	18	итого	
Наружные стены								
α=300	359.90	359.90	603.64	434.9			1038,54	1398,5
α=350	366,70	366,70	603,64	434,9			1038,54	1405,3
α=400	373,37	373.37	603,64	434,9			1038,54	1412,0
Внутренние стены	179.20	179.20			501,84		501,84	663,12

Примечание

Металлоконструкции монолитных участков см л.АС-34; входа в подвал АС-38; вентиляционной камеры и шахты АС-17.

Инв.№ подл. | Подпись и дата | Взам.инв.№

Н. контр.	Ивановский	
Зав.отд.	Богородский	
Гл.конс.пр.	Ивановский	
Рук.бриг	Колесникова	
Вед.конс	Панферова	
Инженер.	Афанасьева	
Техник	Глущенко	

Привязан:

Инв.№

т.п. 218-1-384.87 Альбом I АС

Детские ясли-сад на 90 мест с увеличением количества мест на летний период 95

Стадия	Лист	Листов
Р	7	

Спецификация на здание ниже отм. 0.000
Ведомость стали

КБ по железобетону им. А.А.Якушева

т.п.218-1-384.87 Альбом I АС

Позиция обозначения	Обозначение	Наименование	Кол. шт	Масса ед.т	Примеч.
	Внутренние стеновые панели				
В-1	Альбом III часть 2-8 л.1	В-49.25-6	12	3.48	
В-2	часть 2-4 л.3	В-49.25-2к	4	5.00	
В-3	——— " ——— л.4	В-49.25-3к	4	4.28	
В-4	——— " ——— л.19	В-6.25 к	7	0.63	
В-5	——— " ——— (л.19	В-6.25-1к	5	0.60	
В-6	——— " ——— л.29	В-32.30к	6	3.88	
В-7	——— " ——— л.30	В-30.30к	4	3.65	
В-8	——— " ——— л.33	В-30.30-3к	2	2,83	
В-9	часть 2-8 л.4	В-9.30	2	1.08	
В-10	часть 2-4 л.47	В-99.5к	12	2.18	
	Перегородки /гипсобетонные/				
ПП-1	Альбом III часть 5-3 л.1	ПП-31.30	20	0,93	
ПП-2	——— " ——— л.2	ПП-31.30-2	2	0.75	
ПС-1	——— " ——— л.6	ПС-30	11	0,91	
ПС-2	——— " ——— л.6	ПС-30-1	1	0.73	
ПС-3	——— " ——— л.7	ПС-25	4	0.77	
ПС-4	——— " ——— л.7	ПС-25-1	3	0.58	
ПС-5	——— " ——— л.8	ПС-20	9	0.61	
ПС-6	——— " ——— л.9	ПС-15	4	0.44	
ПС-7	——— " ——— л.9	ПС-15-1	1	0.94	
ПК-6	Альбом III часть 3-3 л.21	ПК-72.12к	24	2.50	
ПК-7	л.22	ПК-72.12-1к	3	2.50	
ПК-8	л.24	ПК-72.12-2к	7	2.40	
ПК-9	л.26	В-64.2	12	0.65	
	Крыша				
КП-32.13	Альбом III часть 4-10 л.	КП-32.13	18	0.90	
КП-32.13-1		КП-32.13-1	4	0.90	
КП-20.13		КП-20.13	4	0.57	
КП-8.13		КП-8.13	4	0.25	
ПТ12,5-8.6	Серия 1.2431-4	ПТ12,5-8.6	19	0.096	
ПТ12.5-11.9	——— " ———	ПТ12,5-11.9	2	0.198	
ПТ12,5-13,13		ПТ 12.5-13.13	8	0,338	
	Входы				
КР-33.25к	Альбом III ч.4-10 л.	КР-33.25 к	4	2,28	
КР-33.15	——— " ——— ч.4-8 л.19	КР-33.15	4	1.25	
В-10.30-2	——— " ——— ч.2-8	В-10.30-2	10	1.03	
2ПБ 19-3-п	Серия 1.138-10 Вып. 1	2ПБ19-3-п	2	0,075	
	Монтажные связи				
	Внутренние стены.				
		им-059	3	0,56	
		им-061	11	0.28	
		им-066	61	0,36	
		им-070	42	0.75	
		им-068	40	0.50	
		им-1	48	0.53	
		им-2	72	0.53	
		L80х6; ℓ=100	4	0.74	
		6-6 им-43	12	0.31	
		6-6 им-41	60	0.34	
		6-6 им-31	6	0.42	
	Перегородки				
		им-066	50	0.36	
		им-012к	84	1.65	
		6-6 им-41	34	0,34	
		6-6 им-39	9	0.56	
	Перекрытий				
		6-6 им-33	91	0.15	
		6-6 им-52	91	0.09	

Масса дана в кг

Позиция обозначение	Обозначение	Наименование	Кол шт	Масса ед.кг	Примеч.
	Опорная труба радиостойки				
им-032	часть 6-7 л.6	им-032	1	9.85	
им.033	——— " ——— л.6	им-033	1	5.76	
	Опорная труба телеантенны				
им-032	часть 6-7 л.6	им-032	1	9.85	
им-033	——— " ——— л.6	им-033	1	5,76	
	Анкер для крепления оттяжек				
им-036	часть 6-7 л.8	им-036	6	6.66	
им-033	——— " ——— л.6	им-033	6	5,76	
	Хомут для крепления металлических зонтов				
им-037	часть 6-7 л.8	им-037	8	0.40	
	Крюк для навески доски				
им.048	часть 6-7 л.10	им-048	4	0.48	
	Крюк для навески экспозиционной штанги				
им.044	часть 6-7 л.9	им.044	4	0.13	
	Крепление экранов санузла.				
им.025	часть 6-7 л.5	им-025	12	0.71	
им-026	——— " ——— л.5	им-026	24	0,72	
	Крепление стоек ограждения радиаторов				
им-046	часть 6-7 л.9	им-046	40	0.15	
	Крепление подоконных досок				
им-038	часть 6-7 л.8	им-038	90	0.50	
им-039	——— " ——— л.8	им-039	90	0.30	
	Крюк для навески штор				
им-043-1	часть 6-7 л.9	им-043-1	64	0.42	
	Крепление дверных коробок к ригелю				
им-072	часть 6-7 л.10		24	0.65	
	Решетка ограждения входных дверей				
им-05 к	часть 6-7 л.4	им-05 к	6	3,74	
им-07к	——— " ——— л.4	им-07 к	2	5,28	
	Подвеска декоративных щитов				
-20х3	———	-20х3; ℓ=446	36	0.21	
	Металлоконструкции подвесок коробов				
-60х4	———	-60х4	—	76,0	
⌀ 8 AI	———	⌀ 8 AI	—	6,70	

Привязан:

Инв №

Н.контр	Ивановский	
Зав.отд	Богородский	
Гл.конс.пр	Ивановский	
Рук.бриг	Колесникова	
Вед.инж.	Панферова	
Инженер	Афанасьева	
Техник	Глущенко	

т.п.218-1-384.87 Альбом I АС

Детские ясли-сад на 90 мест с увеличением количества мест на летний период до 180

Стадия	Лист	Листов
Р	8	

Спецификация на здание выше отм. 0.000 /начало/

КБ по железобетону им. А.А.Якушева

22028-01

Т.П.218-1-384.87 Альбом I АС

Позиция обозначения	Наименование	Кол. шт	Масса ед.т.	Примечан.
——	Металлоконструкции входа N1	—	87.45	
——	Металлоконструкции входа N2	—	87.45	
——	Металлоконструкции входа N3	—	87.45	
——	Металлоконструкции входа N4	—	87.45	
——	Металлоконструкции входа N5	—	80.12	
——	Металлоконструкции входа N6	—	4.91	
——	Металлоконструкции входа N7	—	73.16	
——	Металлоконструкции входа N8	—	73.16	
——	Металл монолитных участков МУ-1÷МУ-4	—	162.65	
——	Сетка в конструкции кровли	—	587.57	

Формат	Зона	Позиц.	Обозначение	Наименование	Кол.	Примечан.
				Наружные стены		
				Сборочные единицы		
				каркасы плоские		
		1	Альбом I л. АС-42	К-6	12	
		2	л. АС-42	К-7	6	
		3	л. АС-42	К-8	22	
		4	л. АС-42	К-9	11	
		5	л. АС-42	К-10	26	
		6	л. АС-42	К-11	17	
		7	л. АС-42	К-12	12	
		8	л. АС-42	К-13	6	
		9	л. АС-42	К-14	22	
		10	л. АС-42	К-15	22	
		11	л. АС-42	К-16	5	
		12	л. АС-42	К-17	5	
		13	л. АС-43	К-18	3	
		14	л. АС-43	К-19	3	
		15	л. АС-43	К-20	64	
				Детали		
		16	Альбом I л. АС-43	ТН-2		
				Изделия закладные		
		17	Альбом I л. АС-43	МН-1	24	
		18	л. АС-43	МН-2	22	
		20	л. АС-43	МН-4		
		21	л. АС-43	АН-1	142	Вариант монолитных внутр. стен

Формат	Зона	Позиц.	Обозначение	Наименование	Кол.	Примечан.
				Материалы		
				Керамзитобетон В3,5		
				q=700	—	187.52 м³
				q=350	—	221,03 м³
				q=400	—	252.62 м³
				Внутренние стены		
				/Вариант/		
				Сборочные единицы		
				каркасы плоские		
		1	Альбом I л. АС-50	КВ-1	12	
		2	л. АС-50	КВ-2	20	
		3	л. АС-50	КВ-3	52	
		4	л. АС-50	КВ-4	24	
		5	л. АС-50	КВ-5	8	
		6	л. АС-50	КВ-6	12	
		7	л. АС-50	КВ-7	8	
		8	л. АС-50	КВ-8	2	

Формат	Зона	Позиц.	Обозначение	Наименование	Кол.	Примечан.
				каркасы пространственные		
		9	Альбом I л. АС-50	ПКВ-1	16	
		10	л. АС-50	ПКВ-2	2	
		11	л. АС-50	ПКВ-3	2	
				Детали		
		12	л. АС-50	ТВ-1	16	
		13	л. АС-50	ТВ-2	8	
		14	л. АС-50	ТВ-3	8	
		15	л. АС-50	ТВ-4	2	
				Материалы		
				на внутренние стены		
				Бетон В-15	—	62.78 м³

Марка элемента	Изделия арматурные: Арматура класса BpI 3	4	5	Итого	A-I ГОСТ 5781-75: 6	8	Итого	A III ГОСТ 5781-75: 6	8	10	12	Итого	Всего	Изделия закладные: Арматура класса A-I ГОСТ 5781-75: 6	12	Итого	A III ГОСТ 5781-75: 10	Итого	Прокат марки ВСТ 3ПС6 ГОСТ 103-76: -6×120	-6×180	-8×200	Всего	Общий расход
Наружные стены																							
q=700		8.32	110.74	119.10	25.6	—	25.6	—	65.22	—	826.6	927.22	1171.92				37.5	37.5	10.8	17.68				
q=350		12.16	178.79	190.95	26.9	—	26.9	—	65.22	—	826.6	927.22	1144.07				37.5	37.5	10.8	17.68				
q=400		14.08	186.72	200.8	28.8	—	28.8	—	65.22	—	826.6	927.22	1156.82				37.5	37.5	10.8	17.68				
Внутренние стены																							
	88.34	7.76	-	96.1	100.9	—	100.9	—	94.80	—	—	94.80	291.8		59.76								

Н.контр.	Ивановский		Т.П. 218-1-384-87 Альбом I АС
Зав.отд.	Богородский		Детские ясли-сад на 90 мест с увеличением количества мест на летний период до 180
Гл.кон.пр	Ивановский		
Рук.бриг.	Колесникова		Стадия Р; Лист 9; Листов
Вед.кон.	Панферова		Спецификация на здание выше отм. 0.000 /окончание/
Инженер	Афанасьева		НБ по железобетону им. А.А. Якушева
Техник	Гаущенко		

Привязан:

Инв.№

Инв.№подл. | Подпись и дата | Взам.инв.№

Т.П. 218-1-384.87 Альбом I АС

Таблица схем нагрузок на фундаменты

Таблица N8

N по сей	Схемы нагрузок	P_1 (т) a (мм) 300	350	400	P_2 (т) a (мм) 300	350	400	q (т/м) a (мм) 300	350	400
1 9	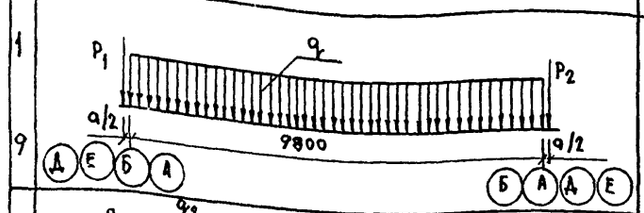	6.07	6.96	7.93	4.92	5.61	6.36	q=4.02	4.35	4.70
2 8	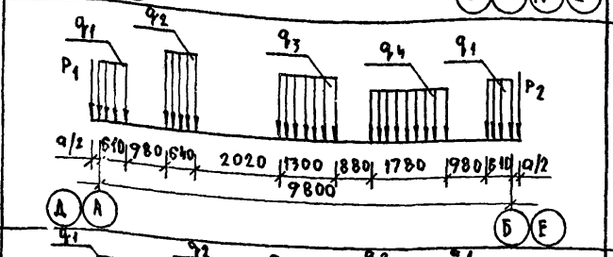	9.79	11.14	12.50	9.89	11.23	12.59	q_1=9.22 q_2=16.30 q_3=10.70 q_4=8.46	9.22 16.30 10.70	9.22 16.30 10.70
3 7	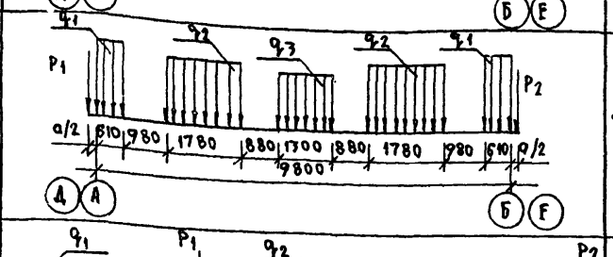	9.89	11.23	12.59	9.89	11.23	12.59	q_1=9.39 q_2=8.64 q_3=8.80	9.39 8.64 8.80	9.39 8.64 8.80
Ось 5 (в осях Б-А)	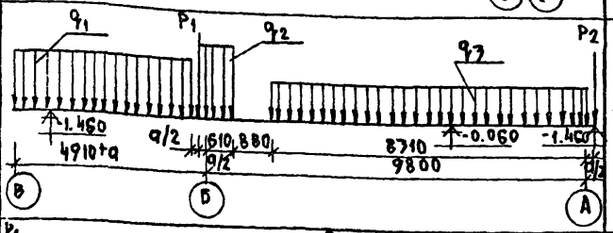	4.94	6.18	6.41	10.21	11.76	13.30	q_1=4.2 q_2=9.52 q_3=6.11	4.5 9.52 6.11	4.8 9.52 6.11
Ось 5 (в осях Б-Г)	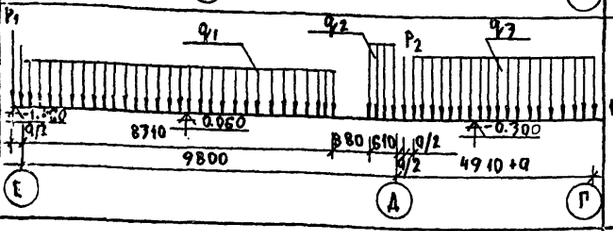	10.35	11.87	13.42	4.94	6.18	6.41	q_1=6.11 q_2=9.52 q_3=5.72	6.11 9.52 5.89	6.11 9.52 6.07
6	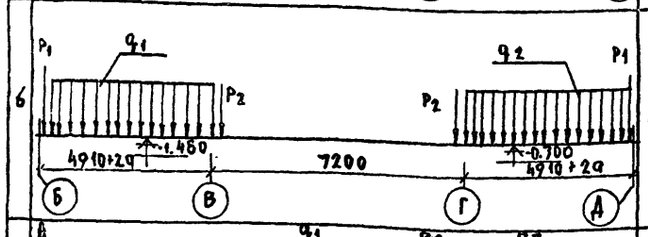	4.35	4.86	5.38	7.67	8.68	9.74	q_1=4.2 q_2=6.5	4.5 6.8	4.8 7.1
8	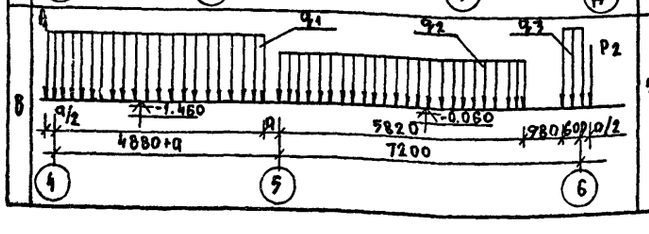	5.02	5.73	6.37	7.67	8.68	9.74	q_1=4.94 q_2=7.91 q_3=7.80	5.04 7.91 7.80	5.18 7.91 7.80

Указания по привязке проекта.

Типовой проект должен быть применен в строительстве только после выполнения проектных работ по его корректировке в зависимости от конкретных условий, соответствующих глав СНиП, данных таблиц N N 7; 8.

При выборе одного из вариантов, предусмотренных проектом, на листах следует вычеркнуть все решения, не относящиеся к принятому варианту, в спецификации изделий должны быть вычеркнуты все графы, не относящиеся к выбранному варианту.

Наружные стены- монолитные керамзитобетонные.

Отметка земли принята условно-0.450 и подлежит корректировке при привязке.

Для привязки проекта даются схемы нагрузок на фундаменты (см. таблицу N8).

1. Сосредоточенные нагрузки на схемах нормативных нагрузок даны на уровне низа цокольных стен.
2. Равномерно-распределительные нагрузки даны в т/пм сосредоточенные в т.
3. Фундаменты разработаны для варианта наружных стен толщиной 350 мм.
4. Собственная масса покрытия с конструкцией крыши принята 570 кг/м²
5. Снеговая нагрузка принята 100 кг/м².

Н.контр.	Ивановский		
Зав.отд.	Богородский		
Гл.кон.пр.	Ивановский		
Рук.бриг.	Колесникова		
Вед.кон.	Панферова		
Инженер	Афанасьева		
Техник	Глущенко		

Привязан:

Инв. №

Т.П. 218-1-384.87 Альбом I АС

Детские ясли-сад на 90 мест с увеличением количества мест на летний период до 180.

Стадия	Лист	Листов
Р	10	

Таблица схем нагрузок на фундаменты.

КБ по железобетону им. А.А. Якушева

22028-01

Инв. № подл. | Подписи и дата | Взам. инв. №

Т.П. 218-1-384.87 Альбом I ч.I

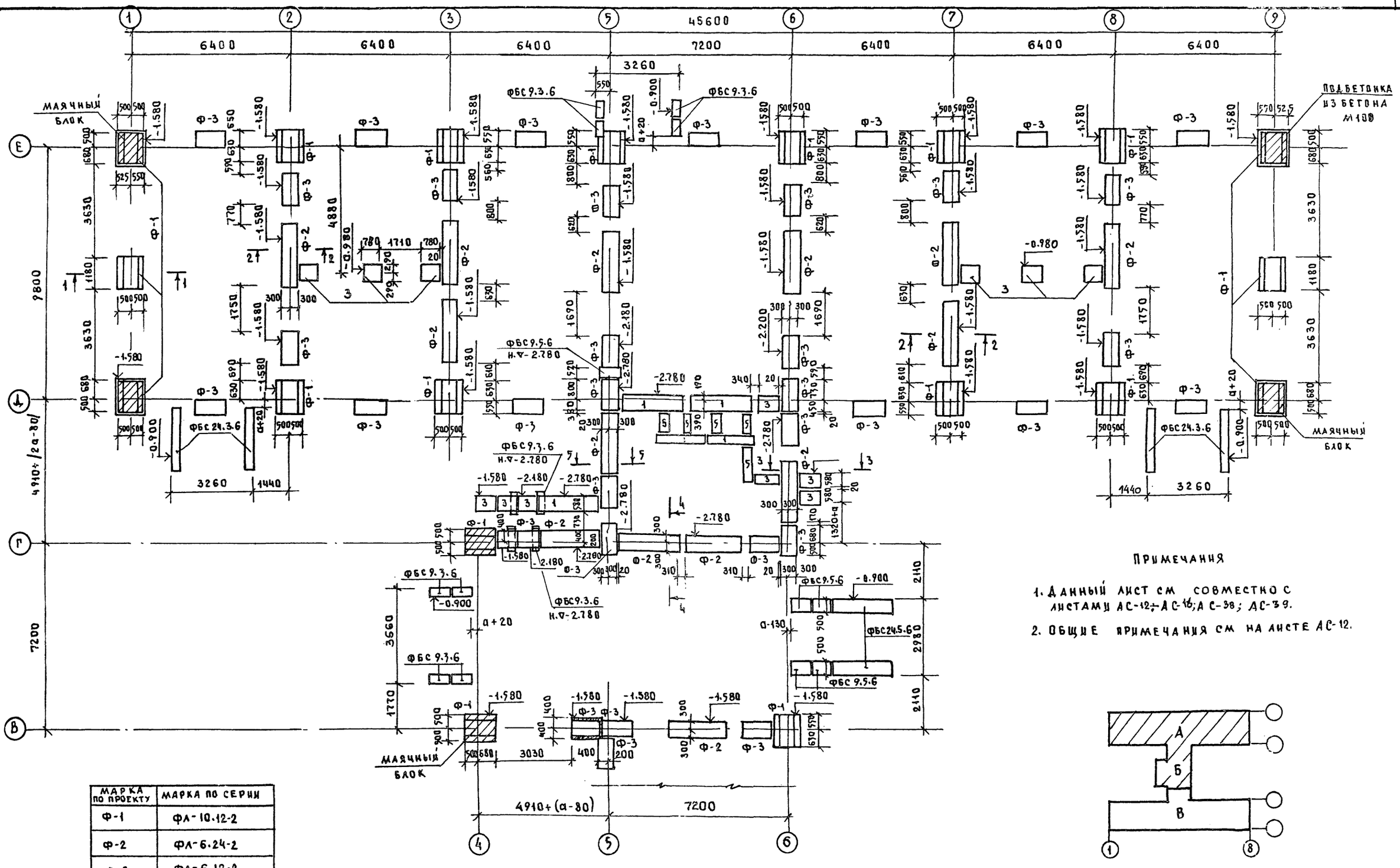

МАРКА ПО ПРОЕКТУ	МАРКА ПО СЕРИИ
Ф-1	ФА-10.12-2
Ф-2	ФЛ-6.24-2
Ф-3	ФА-6.12-2
1	ФБС 24.3.6-Т
2	ФБС 24.5.6-Т
3	ФБС 9.3.6-Т
4	ФБС 9.5.6-Т
5	ФБС 12.6.3-Т

Примечания

1. Данный лист см совместно с листами АС-12÷АС-16; АС-38; АС-39.
2. Общие примечания см на листе АС-12.

Согласовано

Инв.№ подл. | Подпись и дата | Взам.инв.№

Привязан

Инв.№

Н.контр.	Ивановский	
Зав.отд	Богородский	
Гл.кон.пр	Иванович	
Рук.бриг.	Колесникова	
Вед.кон.	Панферова	
Инженер	Афанасьева	
Ст.техн.	Рогозинская	

Т.П. 218-1-384-87 Альбом I ч.I

Детские ясли-сад на 90 мест с увеличением количества мест на летний период до 180

Блоки А', Б'

Стадия	Лист	Листов
Р	11	

План фундаментов

КБ по железобетону им. А.А. Якушева

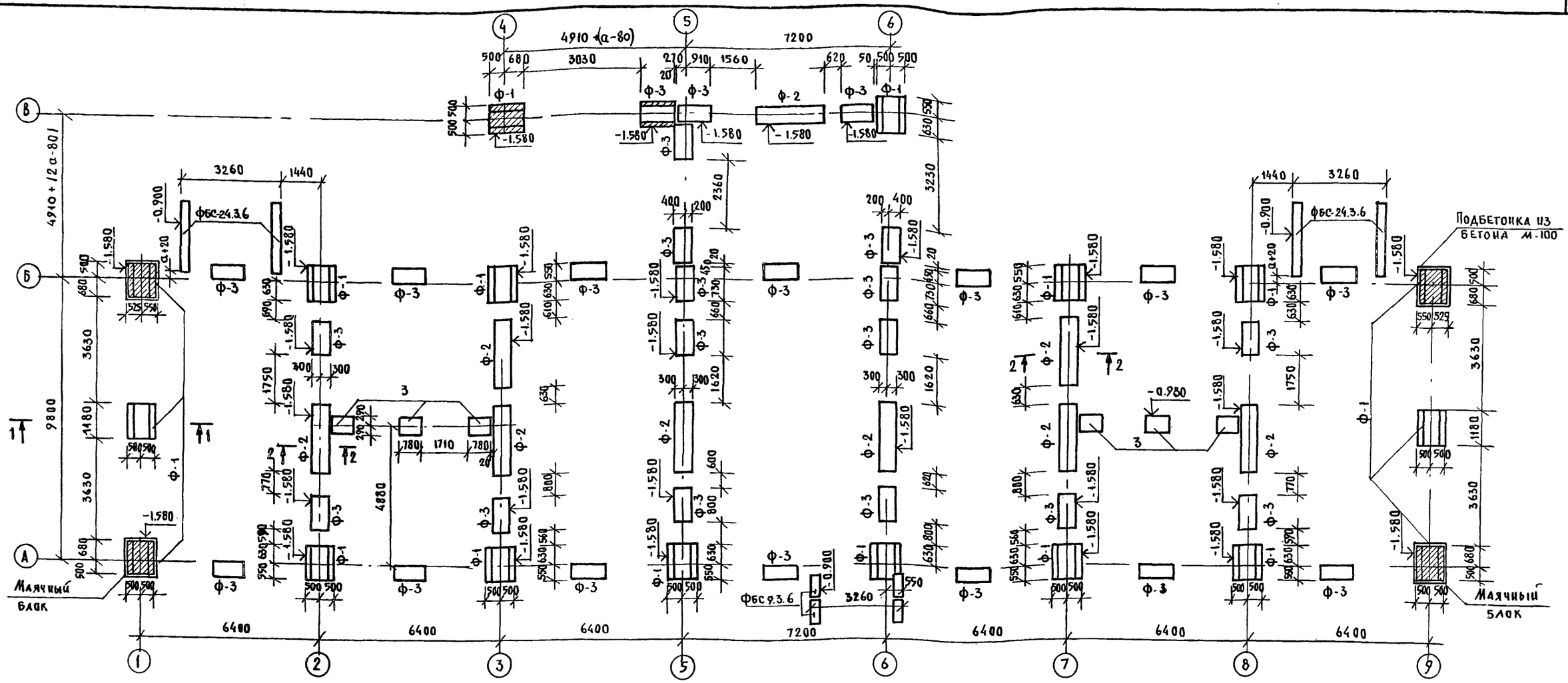

	Обозначение
ф-1	фл-10.12-2
ф-2	фл-6.24-2
ф-3	фл-6.12-2
1	фбс 24.3.6-т
3	фбс 9.3.6-т

Примечания:

1. Расчет фундаментов выполнен в соответствии с СНиП 2.02.01-83 для условного расчетного давления на грунты основания R_0=2.0 кг/см с учетом толщины наружных стен а=350мм.
2. Отметки заложения подошвы фундаментов приняты условно и устанавливаются при привязке проекта к местным условиям в зависимости от величин нагрузок данных в листе , действующих на основание рельефа местности, гидрогеологических условий площадки строительства, а также глубины промерзания грунта в соответствии с главой СНиП I-15-74, Основания зданий и сооружений.
3. Железобетонные фундаментные плиты укладываются на выравненное песчаное основание (при песчаных грунтах) или на предварительно уплотненную песчаную подсыпку толщиной 50мм (при прочих грунтах).
4. Горизонтальная гидроизоляция выполняется из жирного цементного раствора состава 1:2 в уровне верха фундаментной подушки.
5. Подбетонка - под фундаментные плиты выполнять из бетона марки 100.
6. Данный лист см. совместно с листами АС-15 ÷ АС-16; АС-38; АС-39.

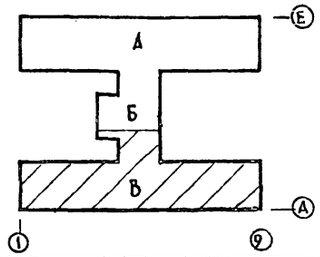

Н. контр.	Ивановский		Т.п 218-1-384.87 Альбом I ч.1
			Детские ясли-сад на 90 мест с увеличением количества мест на летний период до 180
Зав. отд.	Богородский		Блок „Б"; „В" — Стадия Р; Лист 12; Листов
Гл. конс. пр.	Ивановский		
Рук. бриг	Колесникова		План фундаментов — КБ по железобетону им. А.А. Якушева
Вед. конс.	Панферова		
Инженер	Афанасьева		
Ст. техн.	Рогозинская		

Привязан:

Инв. N

Взам. инв. N | Подпись и дата | Инв. N подл.

22028-01

Ось 2 (8)

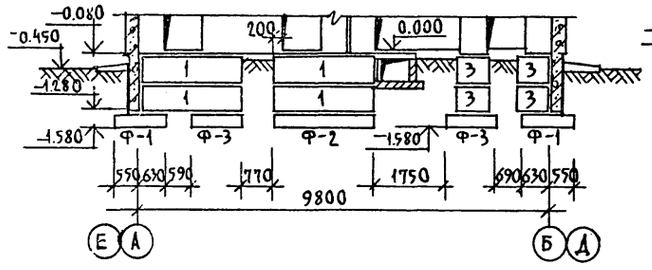

Ось 3(7)

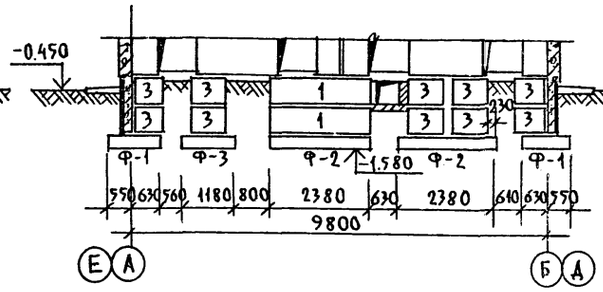

Ось В

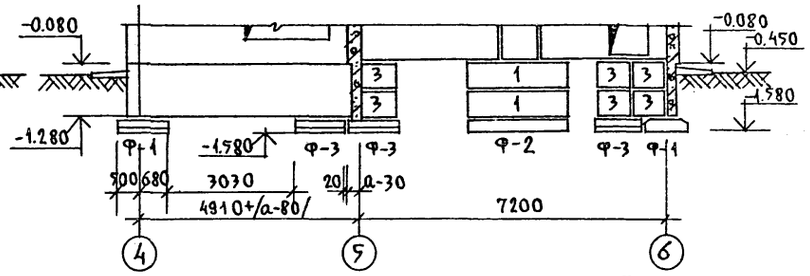

Ось Г

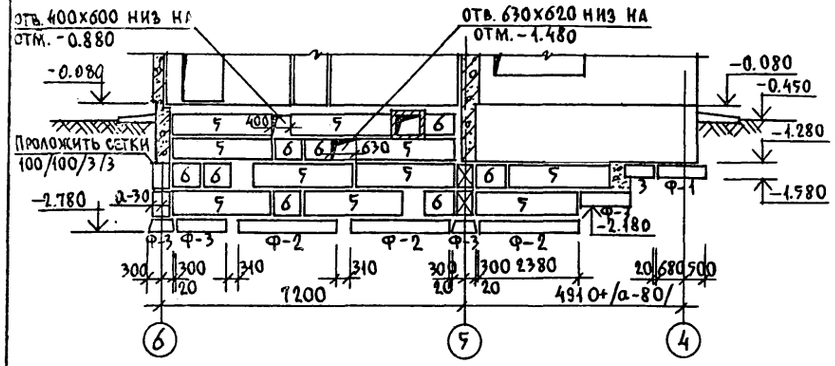

Ось Д

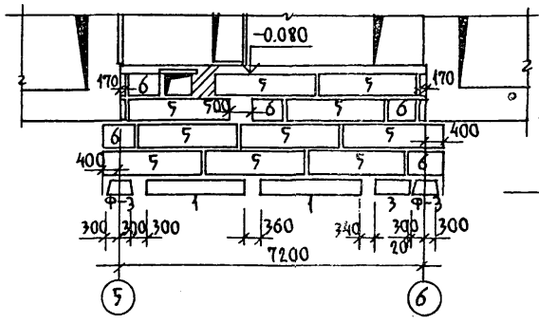

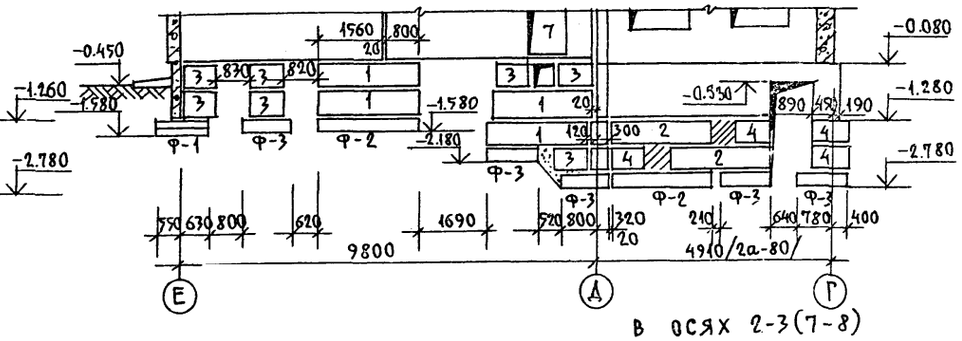

В осях 2-3(7-8)

Ось 6

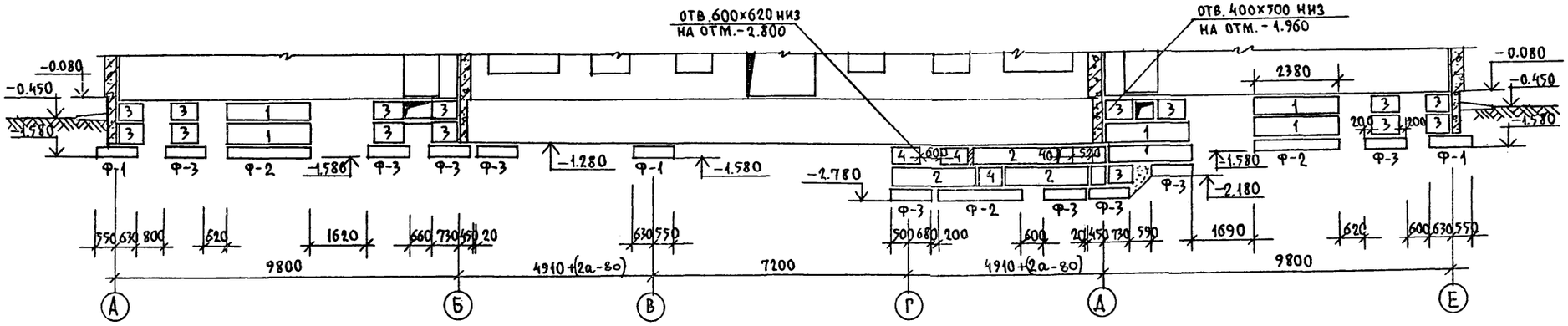

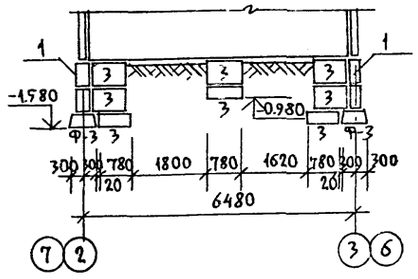

Ось 5

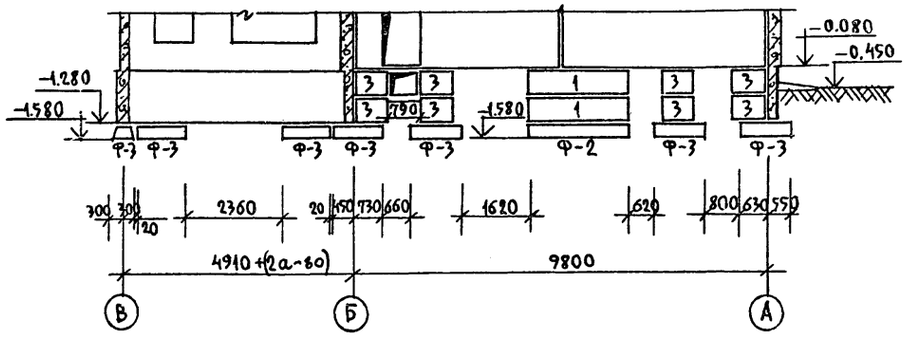

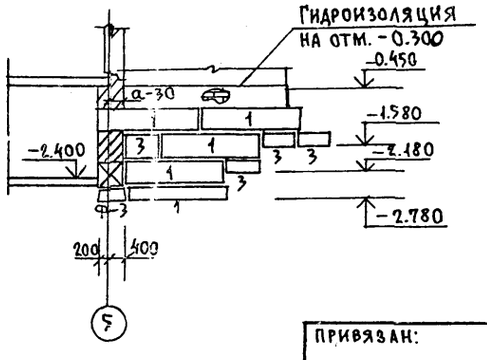

Обознач.	Наименование
1	ФБС 24.3.6-Т
2	ФБС 24.5.6-Т
3	ФБС 9.3.6-Т
4	ФБС 9.5.6-Т
5	ФБС 24.4.6-Т
6	ФБС 9.4.6-Т

Примечание.

Данный лист см. совместно с листами АС-11, АС-12

Согласовано:

Инв.№ подл. | Подпись и дата | Взам. инв.№

Привязан:

Инв.№

Н.контр.	Иванковский	
Зав.отд.	Богородский	
Гл.кон.пр.	Ивдновский	
Рук.бриг.	Колесникова	
Вед.кон.	Панферова	
Инженер	Афанасьева	
Техник	Глущенко	

Т.п.218-1-384.87 Альбом I АС

Детские ясли-сад на 90 мест с увеличением количества мест на летний период до 180

Стадия	Лист	Листов
Р	13	

Развертки фундаментов

КБ по железобетону им. А.А.Якушева

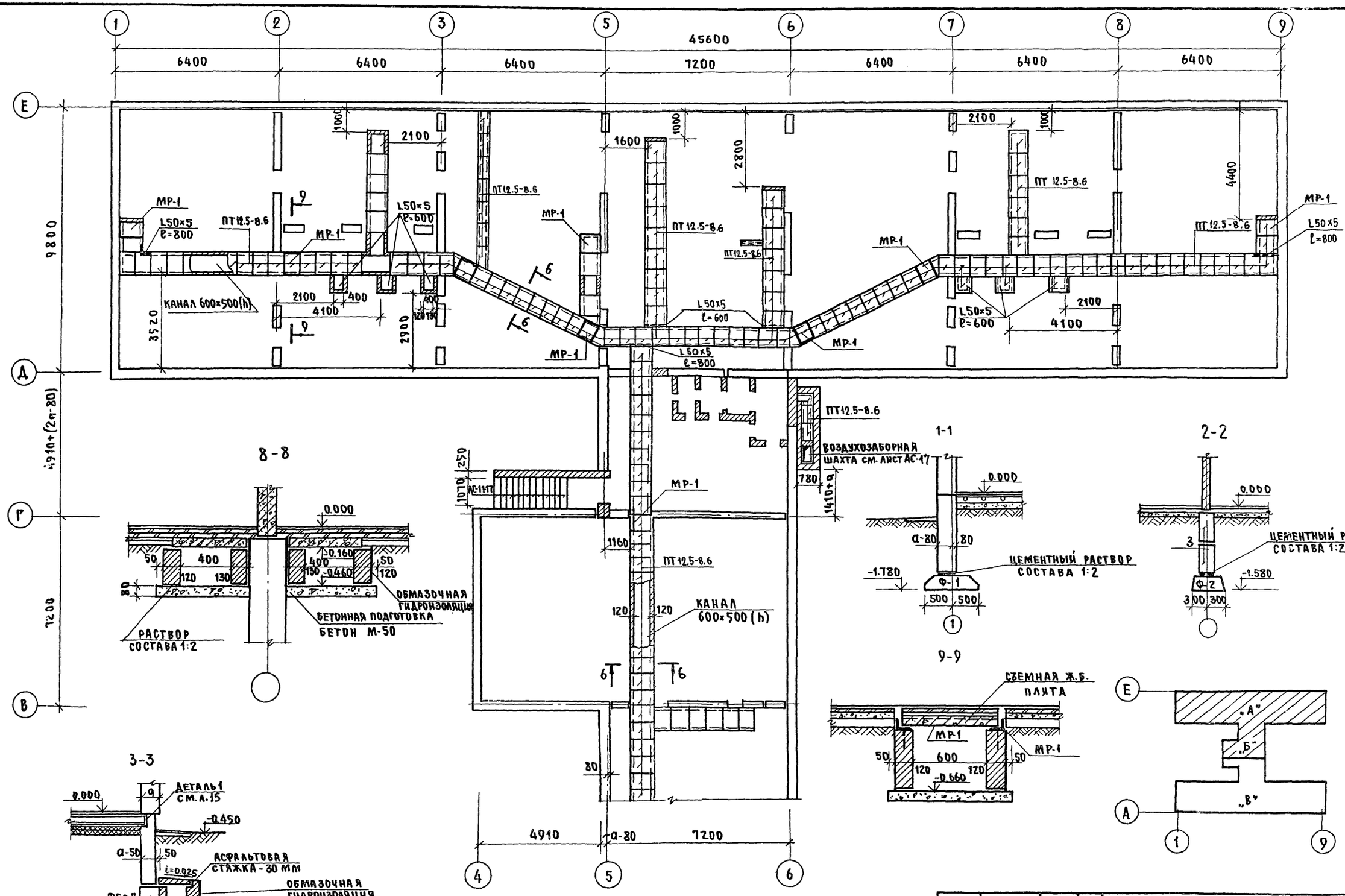

Инв.№ подл. | Подпись и дата | Взам. инв.№

Привязан:

Инв.№

Зав.отд.	Богородский	
Гл.кон.	Ивановский	
Рук.бриг.	Колесникова	
Вед.кон.	Панферова	
Инженер	Афанасьева	
Техник	Глущенко	

т.п.218-1-384.87 Альбом I АС

Детские ясли-сад на 90 мест с увеличением количества мест на летний период до 180

Блок "А" и "Б"

Стадия	Лист	Листов
Р	14	

План подпольных каналов. Сечения 1-1÷3-3 8-8; 9-9

КБ по железобетону им. А.А.Якушева

Т.П.218-1-384.87 Альбом I АС

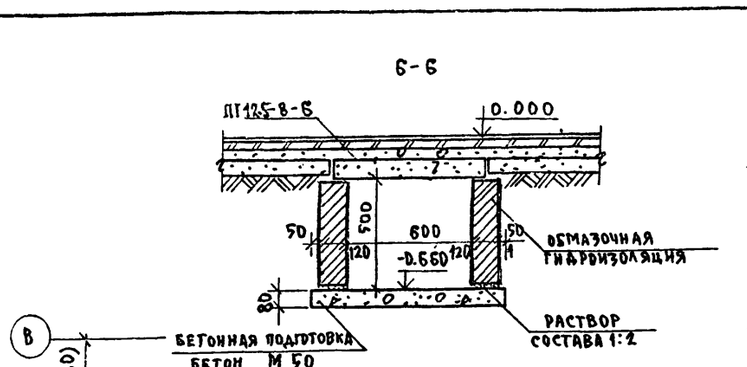

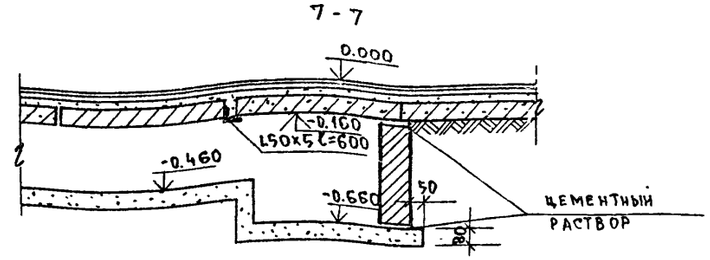

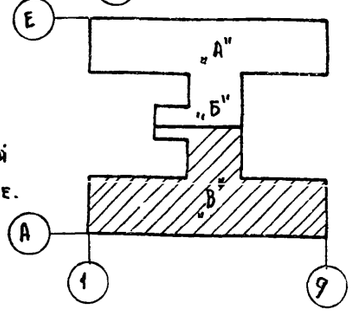

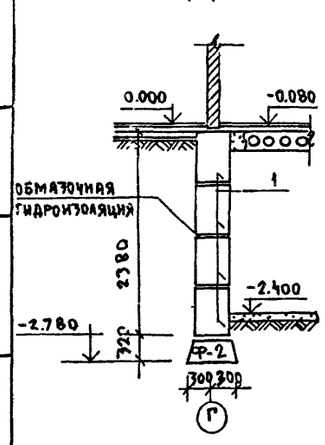

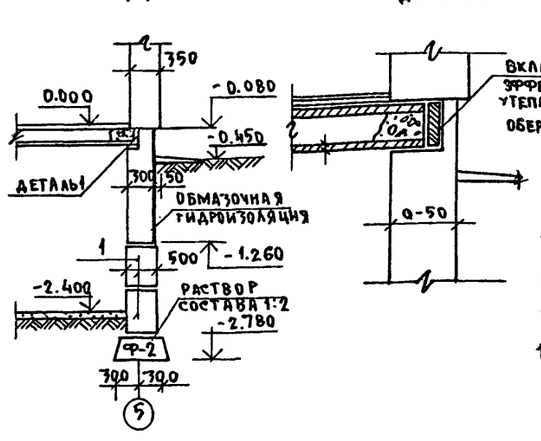

Примечания:

1. Стенки каналов выполнять из обыкновенного глиняного кирпича марки 75 растворе марки 25 и установить на подготовку из бетона проектной марки 50 уложенную на предварительно уплотненный грунт.
2. Между кирпичными стенками каналов и бетонной подготовкой уложить слой цементного раствора толщиной 20мм состава 1:2.
3. Поверхности кирпичных стенок каналов соприкасающиеся с грунтом, обмазать гидроизоляцией (см.пояснительную записку лист5) с целью предохранения кирпичной кладки от капиллярной влажности.
4. Для перекрытия каналов применены плиты ПТП. Плиты укладываются на цементном растворе. В местах смотровых люков съемные плиты укладываются на металлические конструкции (рамки) марки МР-1 (см.Альбом III часть 6-7), заанкеренные в кирпичной кладке стенок каналов.
5. В местах пересечения каналов укладываются металлические уголки-перемычки (L50x5; ℓ=600; ℓ=800).
6. Металлические изделия перед установкой должны быть очищены от грязи и ржавчины и окрашены кузбасским лаком за 2 раза.
7. Устройство подпольных каналов должно производиться до устройства конструкций пола, при привязке каналов см. лист Фундаментов АС-12.
8. Обратную засыпку грунта у стенок каналов и уплотнение его производить только после укладки плит перекрытия каналов.
9. Поверхность железобетонных съемных плит перекрытия каналов должна иметь покрытие соответствующее материалу пола.
10. Данный лист см. совместно с листами АС-17; АС-13; АС-14.

Н.контр.	Ивановский		Т.П.218-1-384-87 Альбом I АС
Зав.отд.	Богородский		Детские ясли-сад на 90 мест с увеличением количества мест на летний период до 180
Гл.кон.пр.	Ивановский		Блоки „Б" и „В"
Рук.бриг.	Колесникова		
Вед.кон.	Панферова		План подпольных каналов сечения 4-4÷7-7
Инженер	Афанасьева		
Техник	Глущенко		

Стадия	Лист	Листов
Р	15	

КБ по железобетону им. А.А. Якушева

Привязан:

Инв. №

Инв.№ подл. | Подпись и дата | Взам.инв.№

План входа в подвал

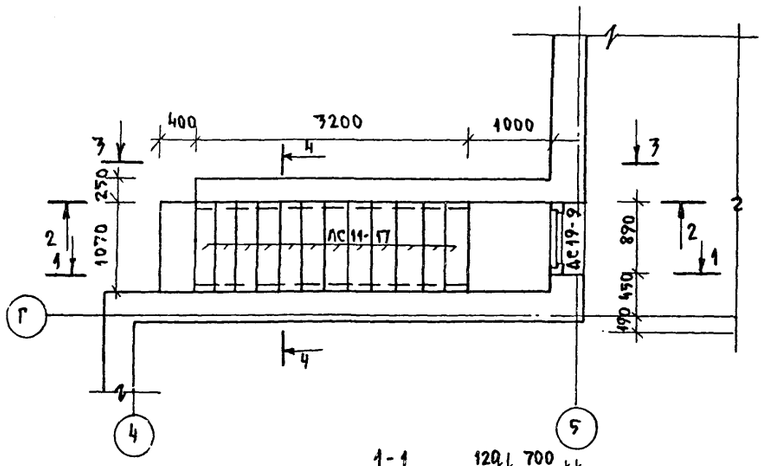

1-1

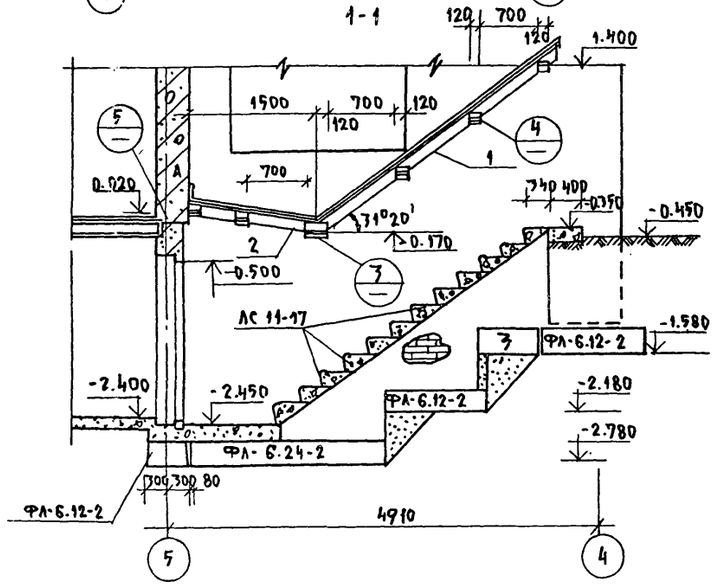

2-2

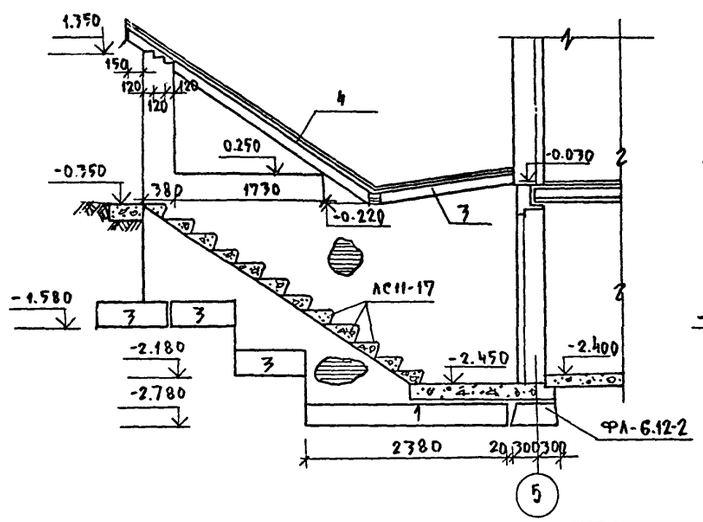

3-3

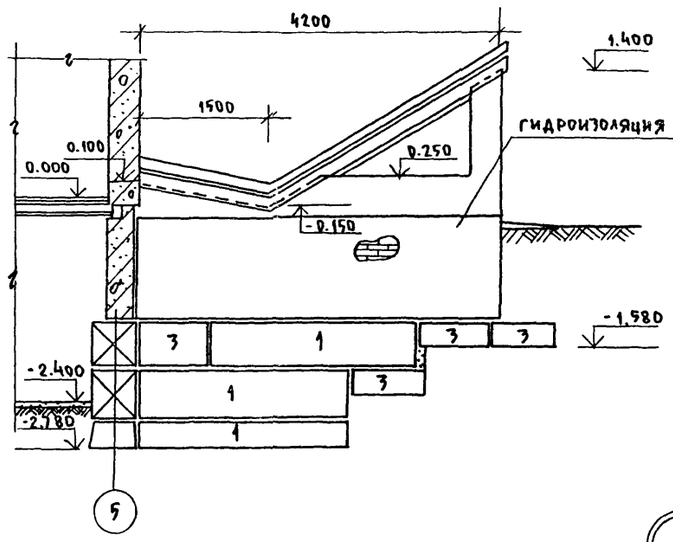

4-4

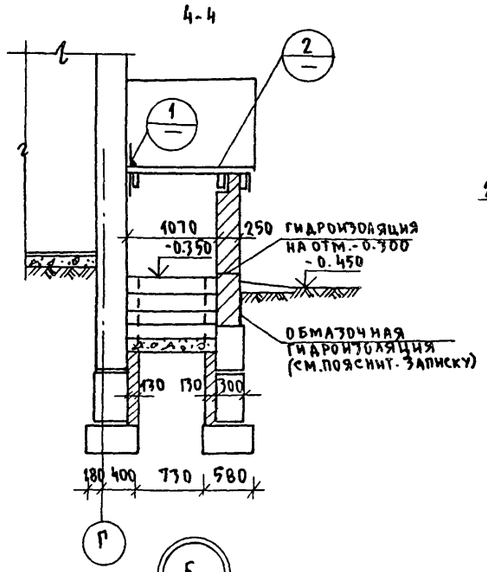

5

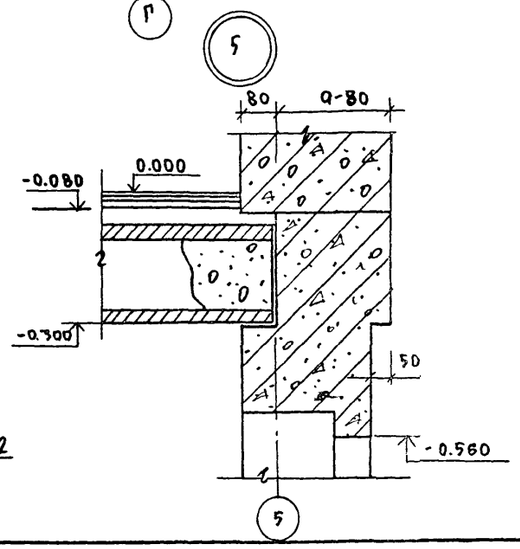

1

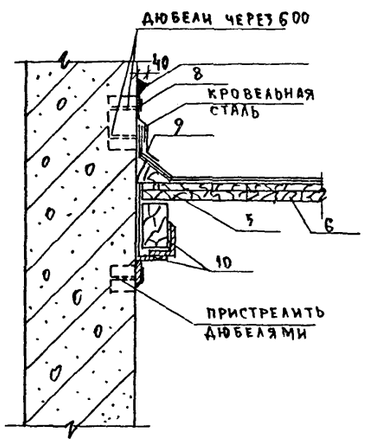

2

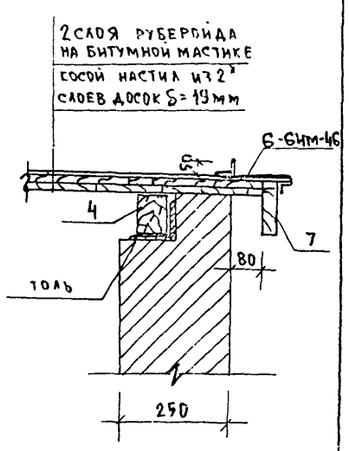

3

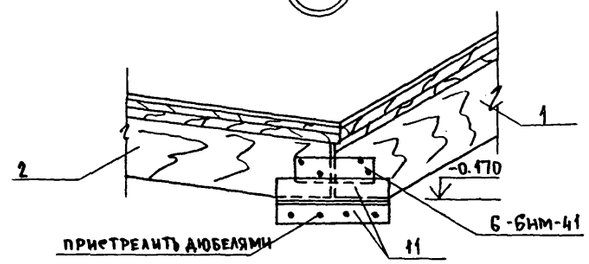

4

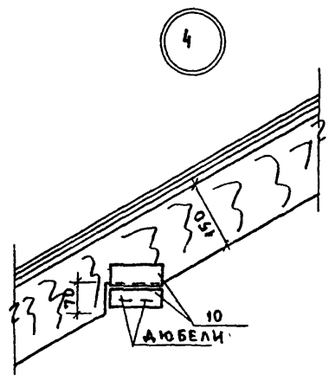

Спецификация древесины

NN поз	Наименование элемента	Сечение мм	Кол-во пм	Объем м³	Примечание
1	Брус	60×150	3.50	0.0315	Материал - сосна
2	Брус	60×150	1.55	0.0140	
3	Брус	60×150	3.50	0.0315	
4	Брус	60×150	1.55	0.0140	
5	Брус(косой)	150×50	8.00	0.0130	
6	Доска	100×29	7.07м²	0.706	
7	Доска	100×19	6.40	0.012	
			Итого:	0.808	

Спецификация стали

NN поз	Сечение, наименование	ℓ (пм)	n шт	Pn м	Масса кг: поз.	Масса кг: всего
8	−40×7	6700	1	6.70	5.30	6.30
9	−40×7	40	11	0.44	0.04	0.44
10	L75×50×6	100	10	1.00	0.57	5.70
11	L75×50×6	250	2	0.50	1.42	2.82
12	6-6НМ-46	—	10	—	0.165	1.65
	6-6НМ-41	—	2	—	0.34	0.68
				Итого:		17.59

Н.контр.	Ивановский	
Зав.отд.	Богородский	
Гл.кон.пр.	Ивановский	
Рук.гр.	Колесникова	
Вед.кон.	Панферова	
Инженер	Афанасьева	
Техник	Глущенко	

Привязан:

Инв.№

Т.П-218-1-384.87 Альбом I АС

Детские ясли-сад на 90 мест с увеличением количества мест на летний период до 180.

Стадия	Лист	Листов
Р	16	

Вход в подвал

ЦНИИЭП по железобетону им. А.А.Якушева

Инв.№подл. | Подпись и дата | Взам.инв.№

22028-01

План подвала

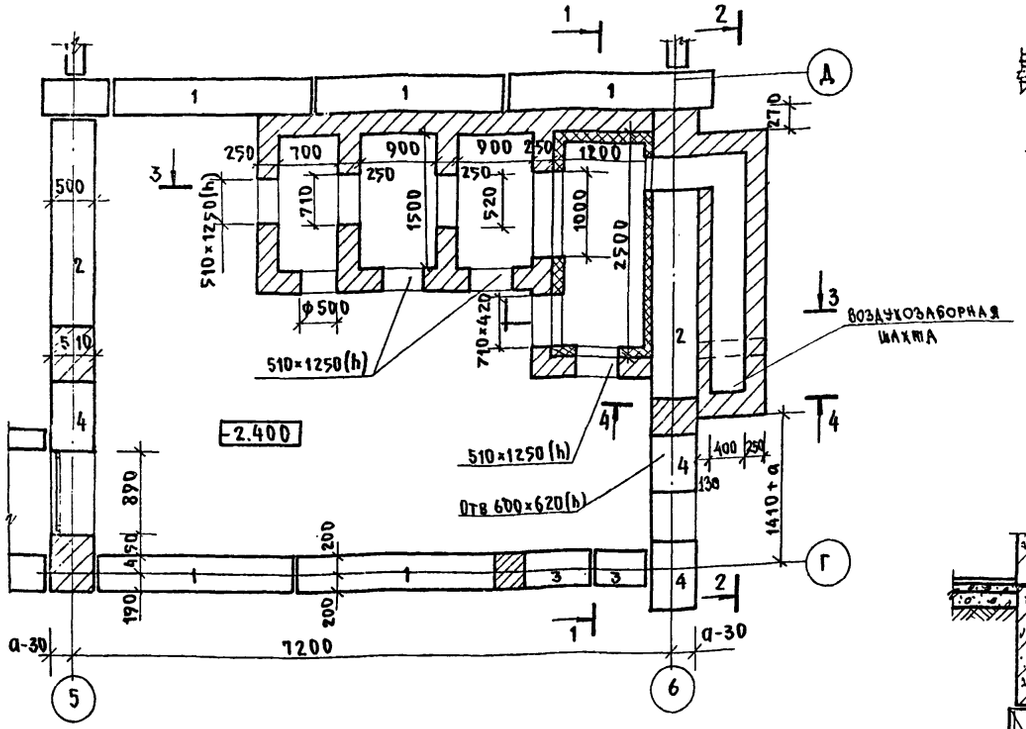

1-1

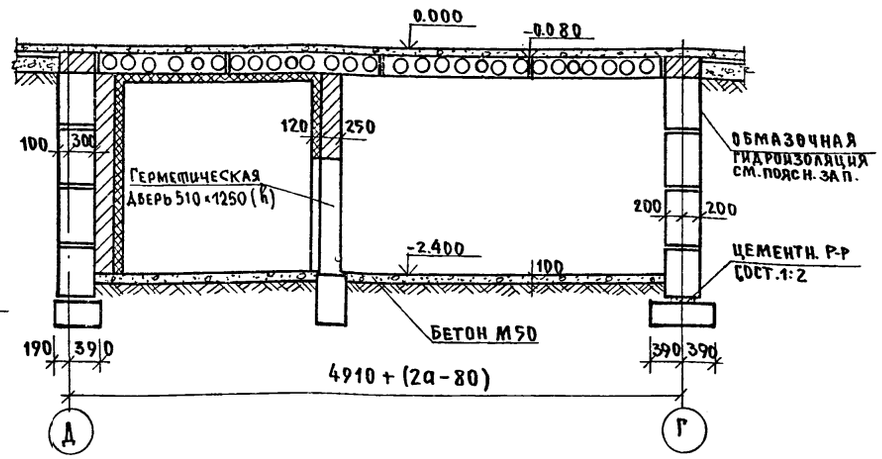

2-2

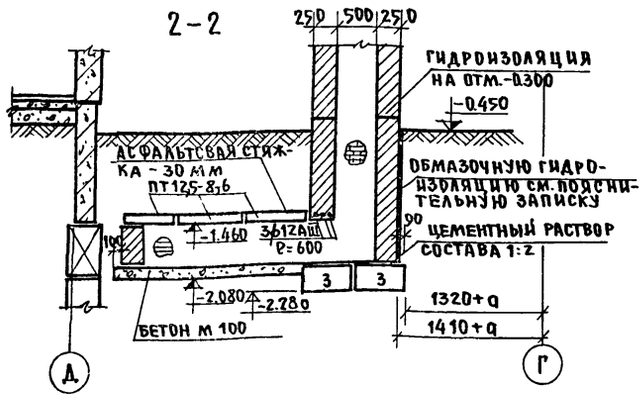

3-3

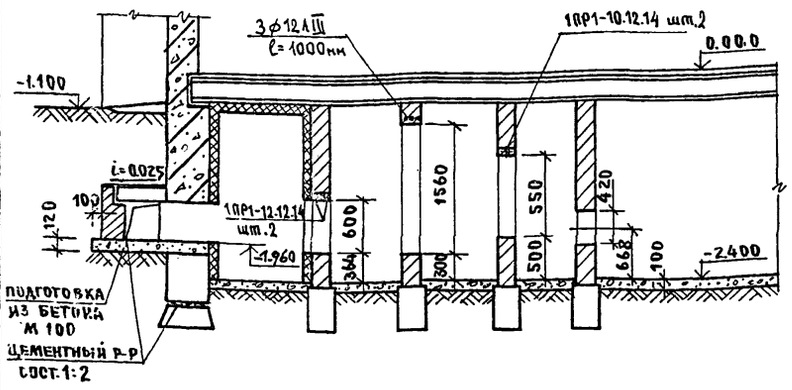

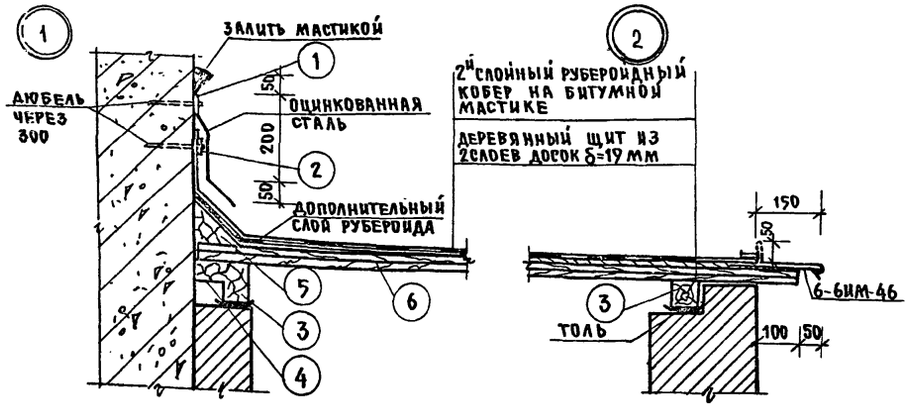

4-4

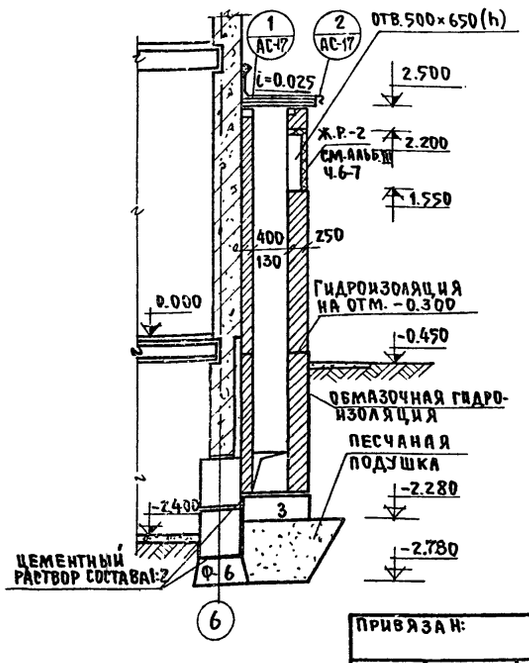

Спецификация стали на воздухозаборную шахту

NN поз.	Сечение (наимен.)	Длина мм	Кол-во шт.	Масса кг позиция	Масса кг всего
1.	–40×3	1000	1	0.94	0.94
2	–40×3	40	3	0.04	0.12
	6-6ИМ-46	—	6	0.165	0.99
	Ж.Р.-2	—	1	—	7.21
	ф12АIII	600	6	0.53	3.18
				Итого	12.44

Спецификация стали конструкции изоляции вентиляционной камеры

NN п/п	Сечение	Длина м	Кол-во шт.	Масса кг поз.	Масса кг всего
1	ф12АI	0.40	12	0.37	3.84
2	ф12АI	0.42	6	0.36	2.16
3	ф10АI	110.00	—	—	67.90
				Итого	73.90

Спецификация древесины

N поз	Наименование элемента	Сечение мм	Кол-во м	Объем м³	Примечание
3	Брус	60×100	3.00	0.018	
4	Брус	60×40	1.00	0.0024	Материал сосна
5	Брус косой	100×100	1.00	0.005	
6	Доски	100×19	1.20м²	0.0456	
			Итого:	0.071	

Примечания.

1. Кирпичную кладку выполнять из глиняного кирпича пластического прессования марки 75 на цементном растворе М25.
2. Поверхности кирпичных стен, соприкасающиеся с грунтом, обмазать гидроизоляцией /см. поясн. записку/.
3. Изоляция венткамеры выполняется из 3х слоев полужестких минераловатных плит γ=100 кг/м³ толщ. по 50мм на битумном связующем, детали изоляции венткамеры см. ал. II ч.11 л. АСД-27.
4. Внутренние поверхности воздухозаборной шахты затереть цементным р-ром.
5. Пол венткамеры выполняется из керамзитового гравия γ=400 кг/м³ толщиной 220мм с проливкой цементным молоком.
6. Деревянные конструкции подвергнуть глубокой пропитке антипиренами.
7. Данный лист см. совместно с л. АС-16

Н.контр.	Ивановский		Т.п. 218-1-384.87 Альбом I АС
Привязан:	Завотд.	Богородский	Детские ясли-сад на 90 мест с увеличением количества мест на летний период до 180.
	Гл.кон.пр.	Ивановский	
	Рук.бр.	Колесникова	Стадия Р; Лист 17; Листов
	Вед.кон.	Панферова	План подвала. Конструкции воздухозаборной шахты и вентиляционных камер. Монолитный участок
Инв.№	Инж.	Афанасьева	КБ по железобетону им. А.А.Якушева
	Ст.техн.	Попова	

Инв.№ подл. | Подпись и дата | Взам.инв.№

1-1

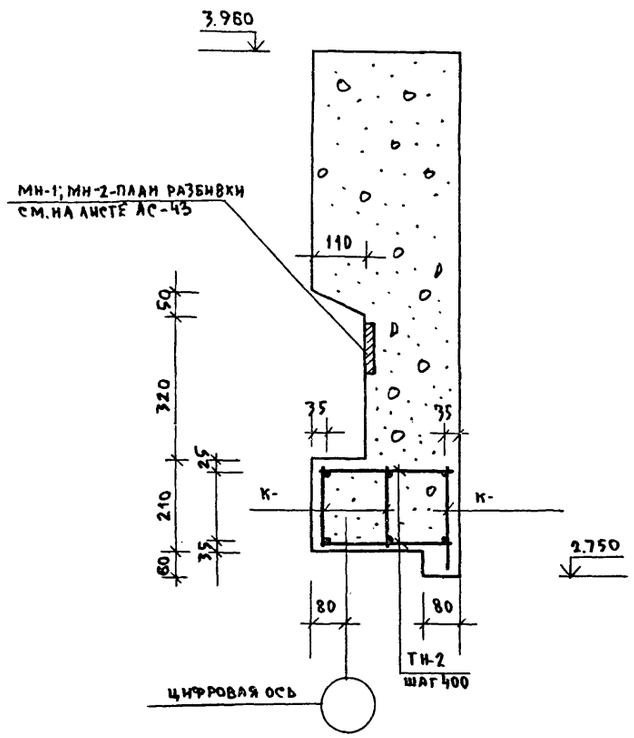

3-3

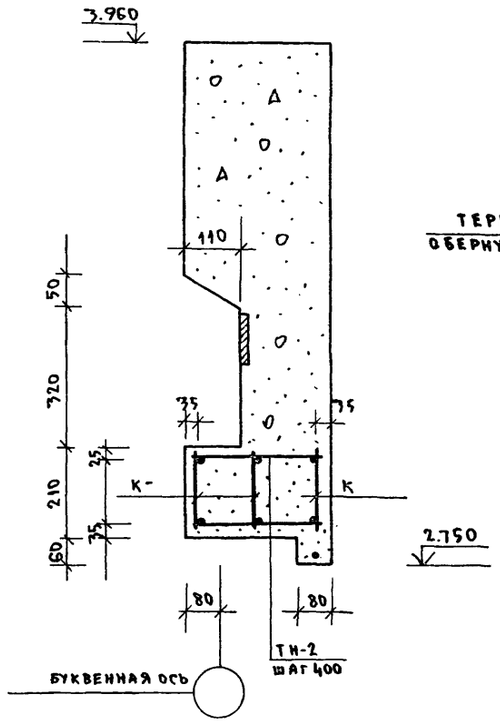

1

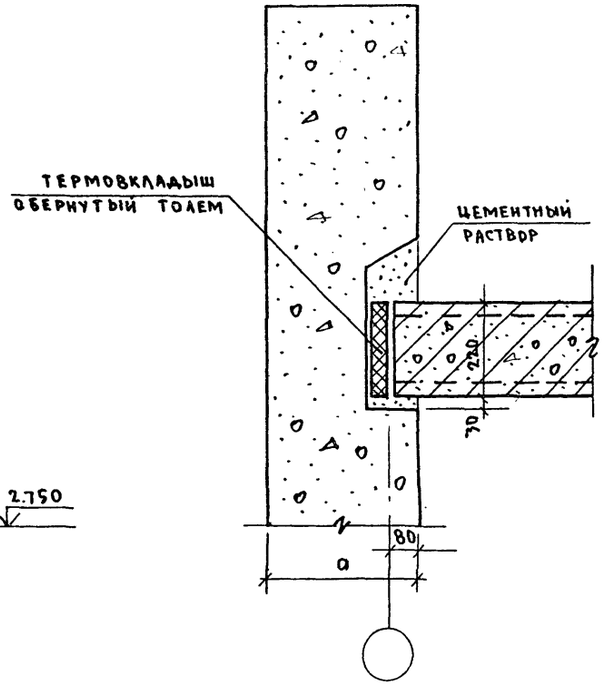

2

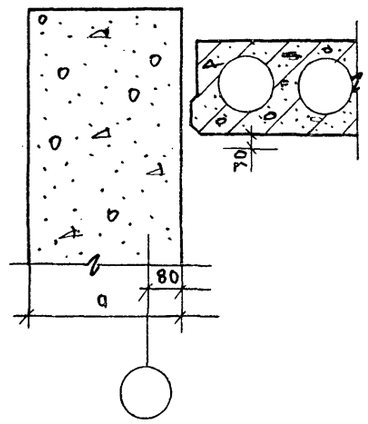

2-2

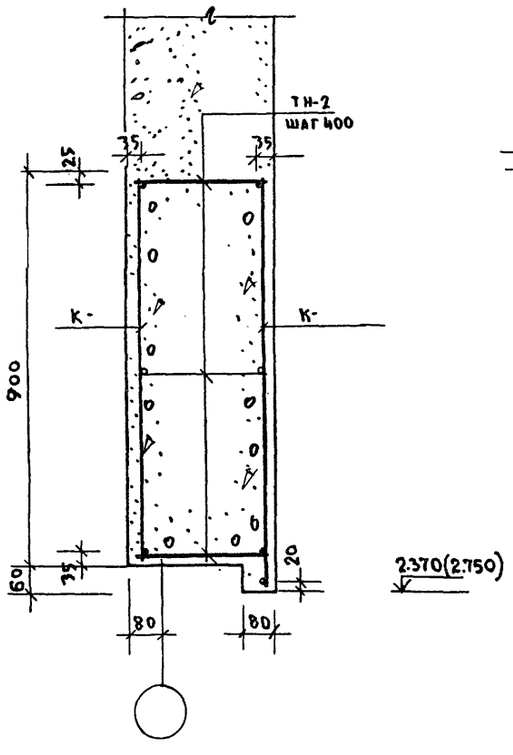

4-4

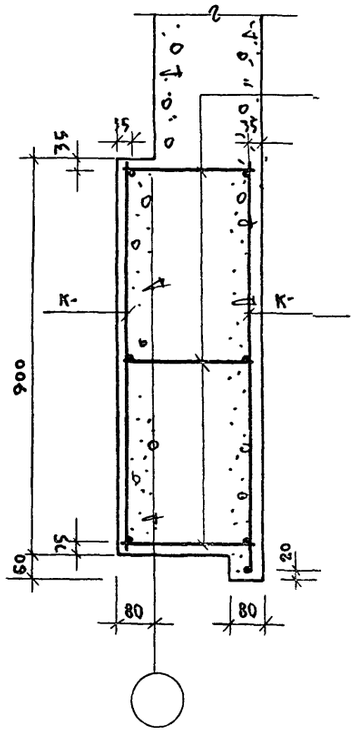

Примечание:

1. Узлы 1 и 2 замаркированы на листе АС-33

Н. контр.	Ивановский		Т.П. 218-1-384.87 Альбом I АС
			Детские ясли-сад на 90 мест с увеличением количества мест в летний период до 180
Зав. отд.	Богородский		Стадия: Р; Лист: 18; Листов:
Гл. кон. пр.	Ивановский		
Рук. бриг.	Колесникова		Наружные стены. Сечения, узлы
Вед. кон.	Панферова		ЦНИИЭП по железобетону им. А.А. Якушева
Инженер	Афанасьева		
Техник	Гаущенко		

Привязан:

Инв. №

Инв. № подл. | Подпись и дата | Взам. инв. №

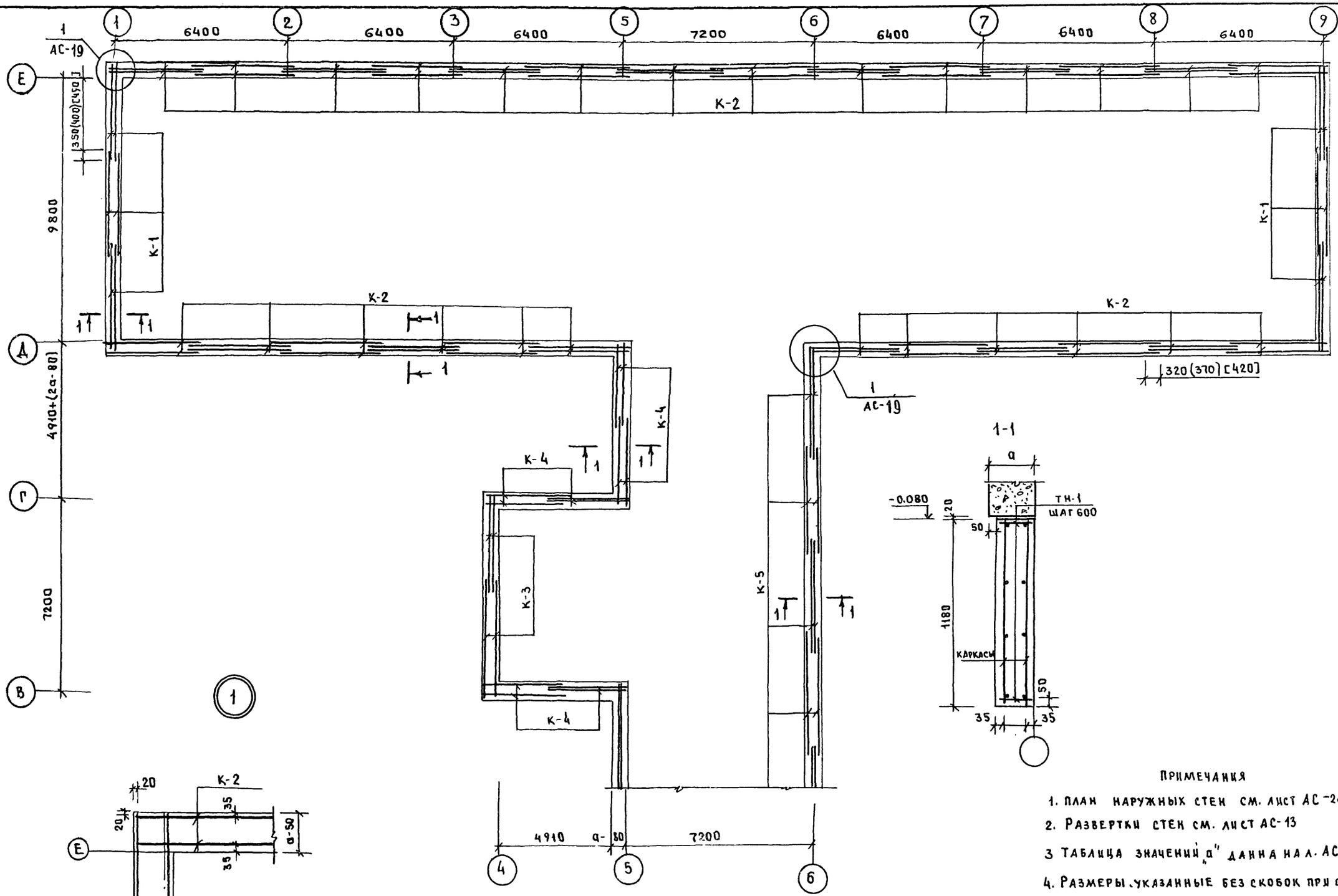

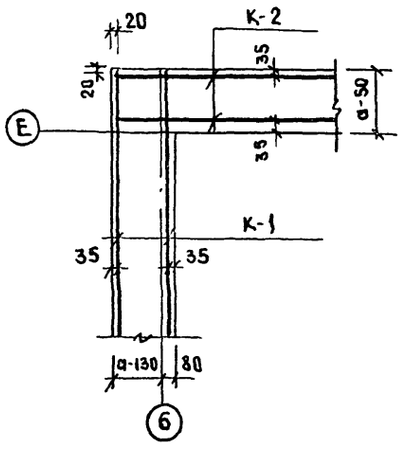

Примечания

1. План наружных стен см. лист АС-26
2. Развертки стен см. лист АС-13
3. Таблица значений „а" дана на л. АС-5.
4. Размеры, указанные без скобок при а=400, в круглых скобках при а=350, в квадратных при а=300
5. Работать совместно с листами АС-42; АС-43; АС-49

Н.контр.	Ивановский		
Зав.отд	Богородский		
Гл.кон-пр.	Ивановский		
Рук.бриг.	Колесникова		
Вед.кон.	Панферова		
Инженер	Афанасьева		
Техник	Глущенко		

Т.П.218-1-384.87 Альбом I АС

Детские ясли-сад на 90 мест с увеличением количества мест на летний период до 180

Блоки „А" и „Б"

Стадия	Лист	Листов
Р	19	

Армирование монолитных наружных стен ниже отм. 0.000

ЦНИИЭП по железобетону им. А.А. Якушева

Привязан.

Инв. №

Инв. № подл. | Подпись и дата | Взам. инв. №

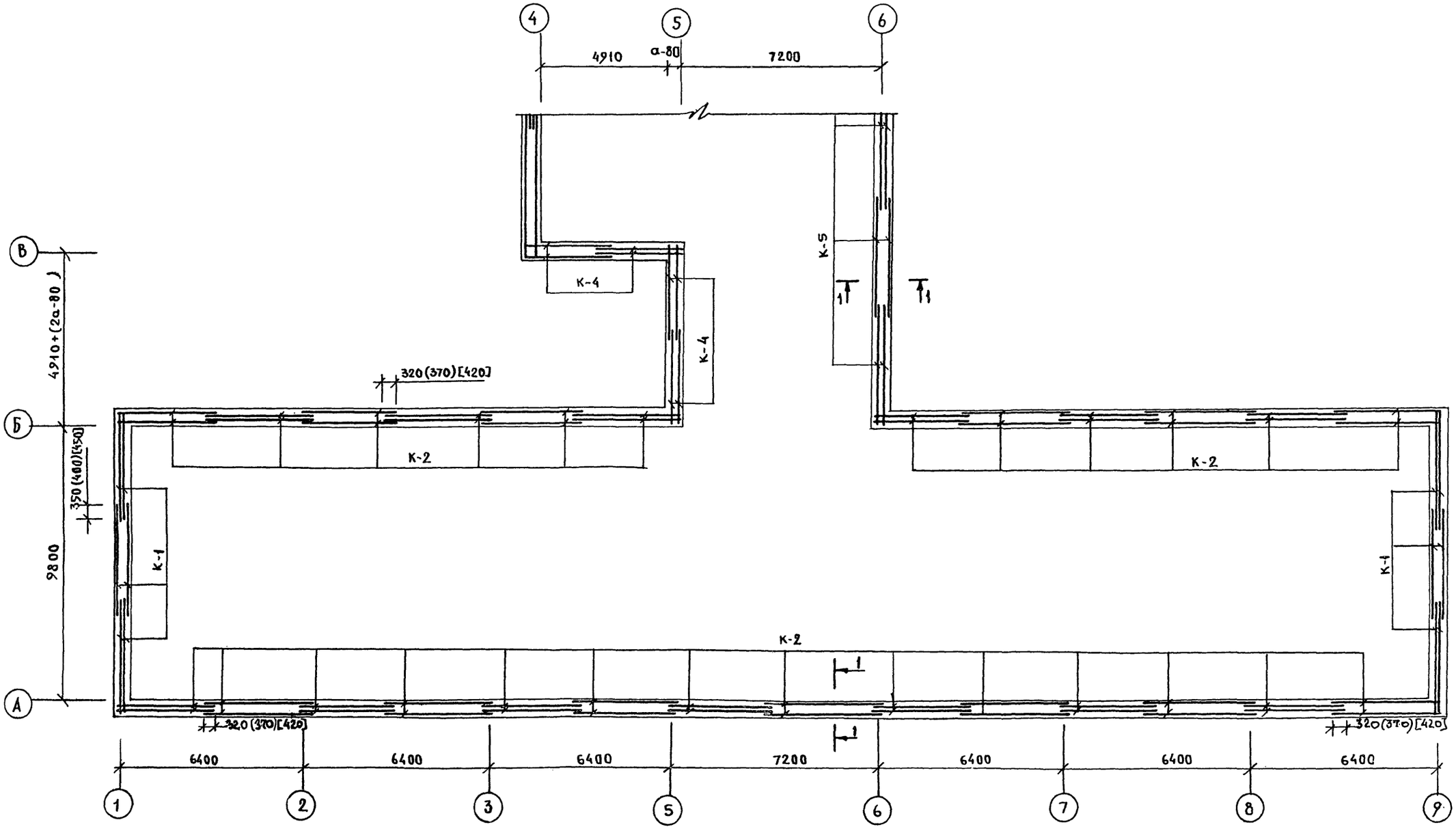

Примечание:

Основные примечания см. лист АС-19.

Н. конс.	Ивановский		
Зав. отд.	Богородский		
Гл. конс.	Ивановский		
Рук. бриг.	Колесникова		
Вед. конс.	Панферова		
Инженер	Афанасьева		
Техник	Глущенко		

Привязан:

Инв. №

Т.П. 218-1-384.87 Альбом I АС

Детские ясли-сад на 90 мест с увеличением количества мест на летний период до 180

Блоки Б; В

Стадия	Лист	Листов
Р	20	

Армирование монолитных наружных стен ниже отм. 0.000

КБ по железобетону им. А. А. Якушева

Т.П. 218-1-384.87 Альбом I АС

Инв. № подл. | Подпись и дата | Взам. инв. №

22028-01

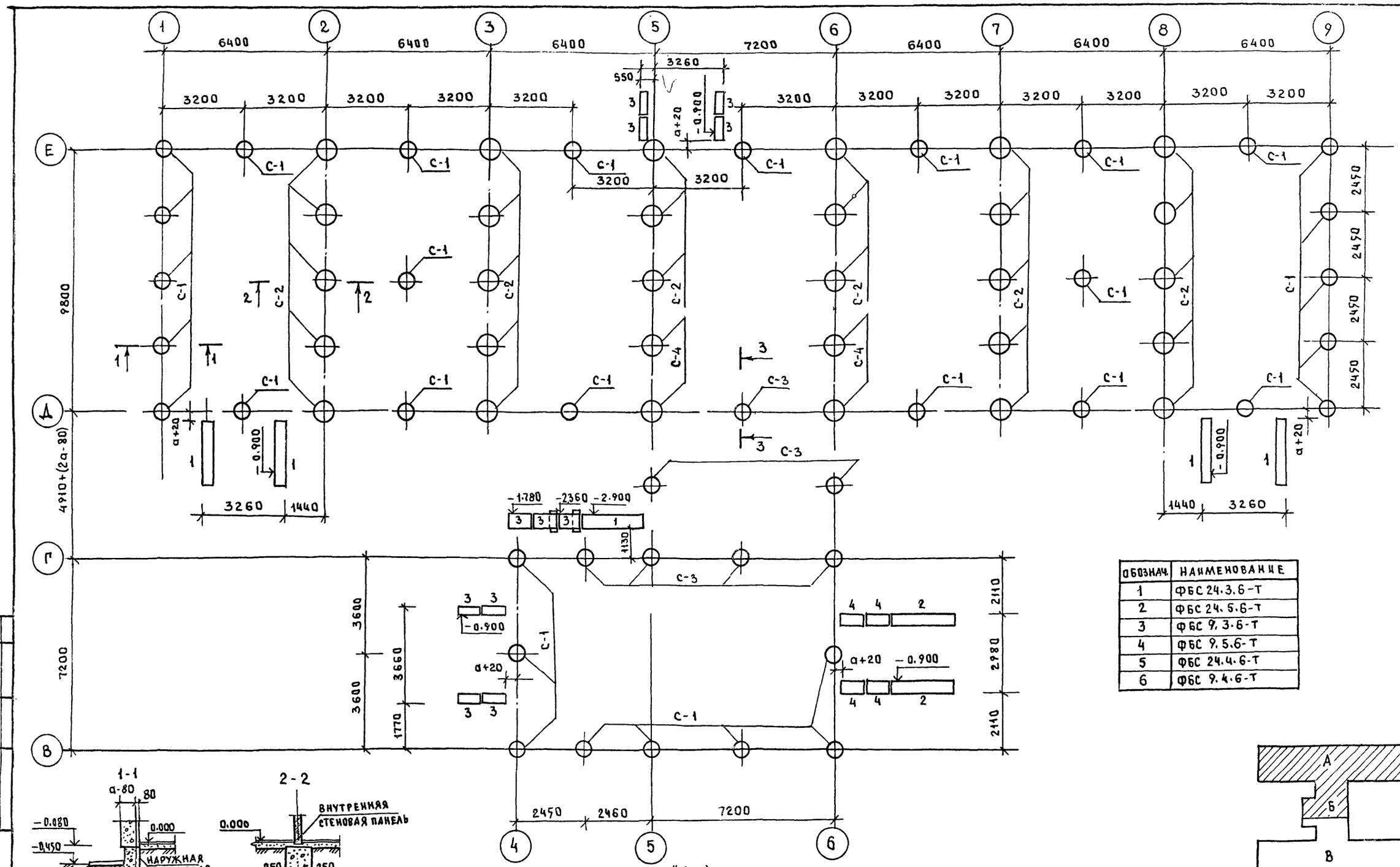

ОБОЗНАЧ.	НАИМЕНОВАНИЕ
1	ФБС 24.3.6-Т
2	ФБС 24.5.6-Т
3	ФБС 9.3.6-Т
4	ФБС 9.5.6-Т
5	ФБС 24.4.6-Т
6	ФБС 9.4.6-Т

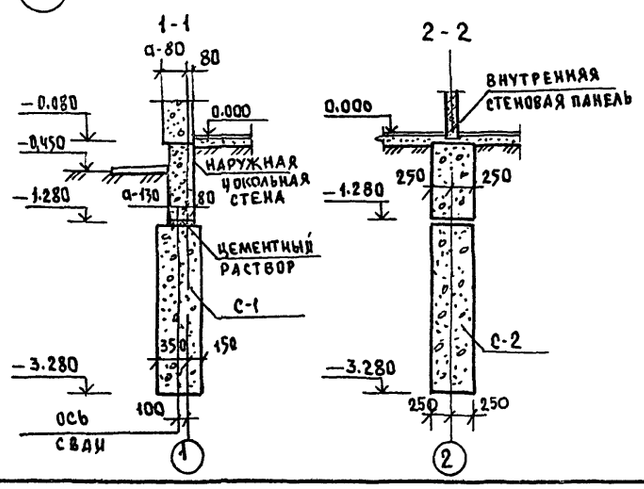

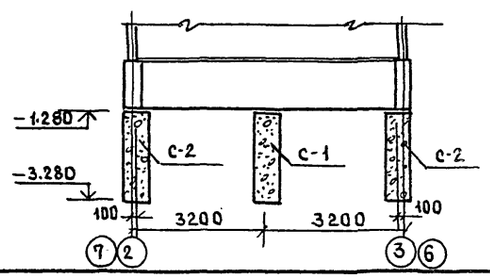

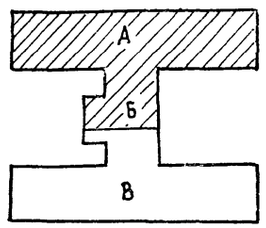

Н.КОНТР.	ИВАНОВСКИЙ		
ЗАВ.ОТД.	БОГОРОДСКИЙ		
ГЛ.КОН.ПР.	ИВАНОВСКИЙ		
РУК.БР.	КОЛЕСНИКОВА		
ВЕД.КОН.	ПАНФЕРОВА		
ИНЖЕН.	АФАНАСЬЕВА		
СТ.ТЕХН.	ПОПОВА		

ПРИВЯЗАН

ИНВ.Н

Т.П. 218-1-384.87 АЛЬБОМ I АС

ДЕТСКИЕ ЯСЛИ-САД НА 90 МЕСТ С УВЕЛИЧЕНИЕМ КОЛИЧЕСТВА МЕСТ НА ЛЕТНИЙ ПЕРИОД ДО 180

Блок „А" и „Б"

СТАДИЯ	ЛИСТ	ЛИСТОВ
Р	21	

ПЛАН СВАЙНОГО ПОЛЯ /ВАРИАНТ/

КБ ПО ЖЕЛЕЗОБЕТОНУ ИМ. А.А. ЯКУШЕВ.

Т.П. 218-1-384.87 АЛЬБОМ I АС

ИНВ.Н ПОДЛ. | ПОДПИСЬ И ДАТА | ВЗАМ.ИНВ.Н

22028-01

Наименование	Отметка низа	Отметка верха	Длина мм	Диаметр сваи мм	Несущая способность сваи кН
С-1	1.280	3.280	2000	500	180
С-2	1.280	3.280	2000	800	460
С-3	2.280	4.480	2000	500	180
С-4	2.280	4.480	2000	800	460

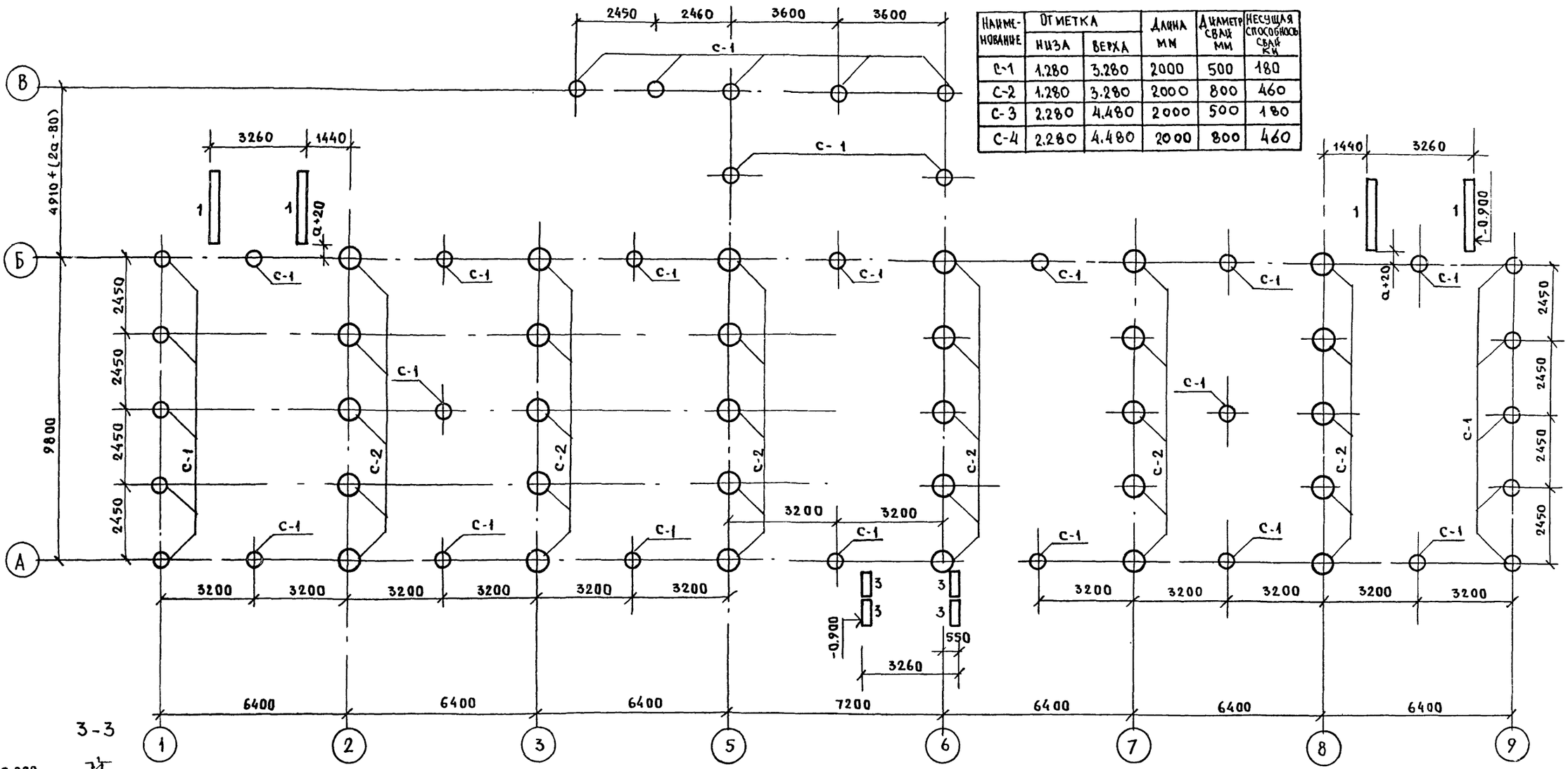

3-3

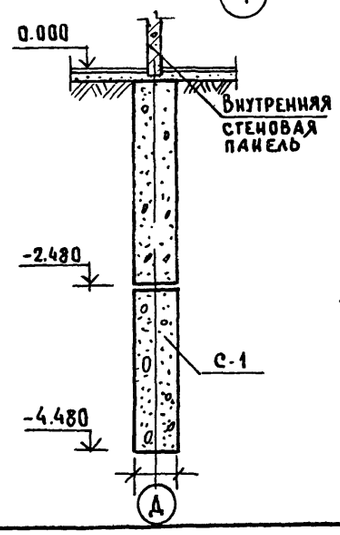

Развертка по оси „5"

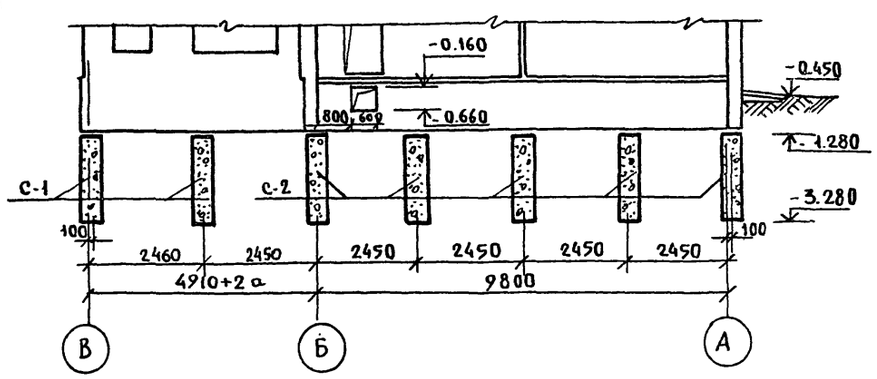

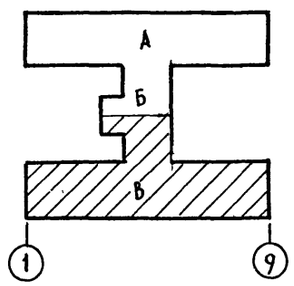

Примечания:

1. Сваи буронабивные из бетона м-100 разработаны для глинистых грунтов с консистенцией $J_L = 0.2$; $E = 0.35$.
2. Входы см. на л. АС-40
3. Таблицы свай см. на л. АС-22
4. Несущая способность свай уточняется при привязке
5. Привязка свай дана для основного варианта $Q = 350$ мм.

Привязан:

Инв №

Н. контр.	Ивановский	
Зав. отд	Богородский	
Гл. конс. пр	Ивановский	
Рук. бр.	Колесникова	
Вед. конс	Панферова	
Инженер	Афанасьева	
Ст. техн.	Попова	

Т.п. 218-1-384.87 Альбом I АС

Детские ясли-сад - на 90 мест с увеличением количества мест на летний период до 180

Балки „Б" и „В"

Стадия	Лист	Листов
Р	22	

План свайного поля / вариант /

КБ по железобетону им. А.А. Якушева

Согласовано.

Инв № подл. | Подпись и дата | Взам. инв. №

План цокольных стен

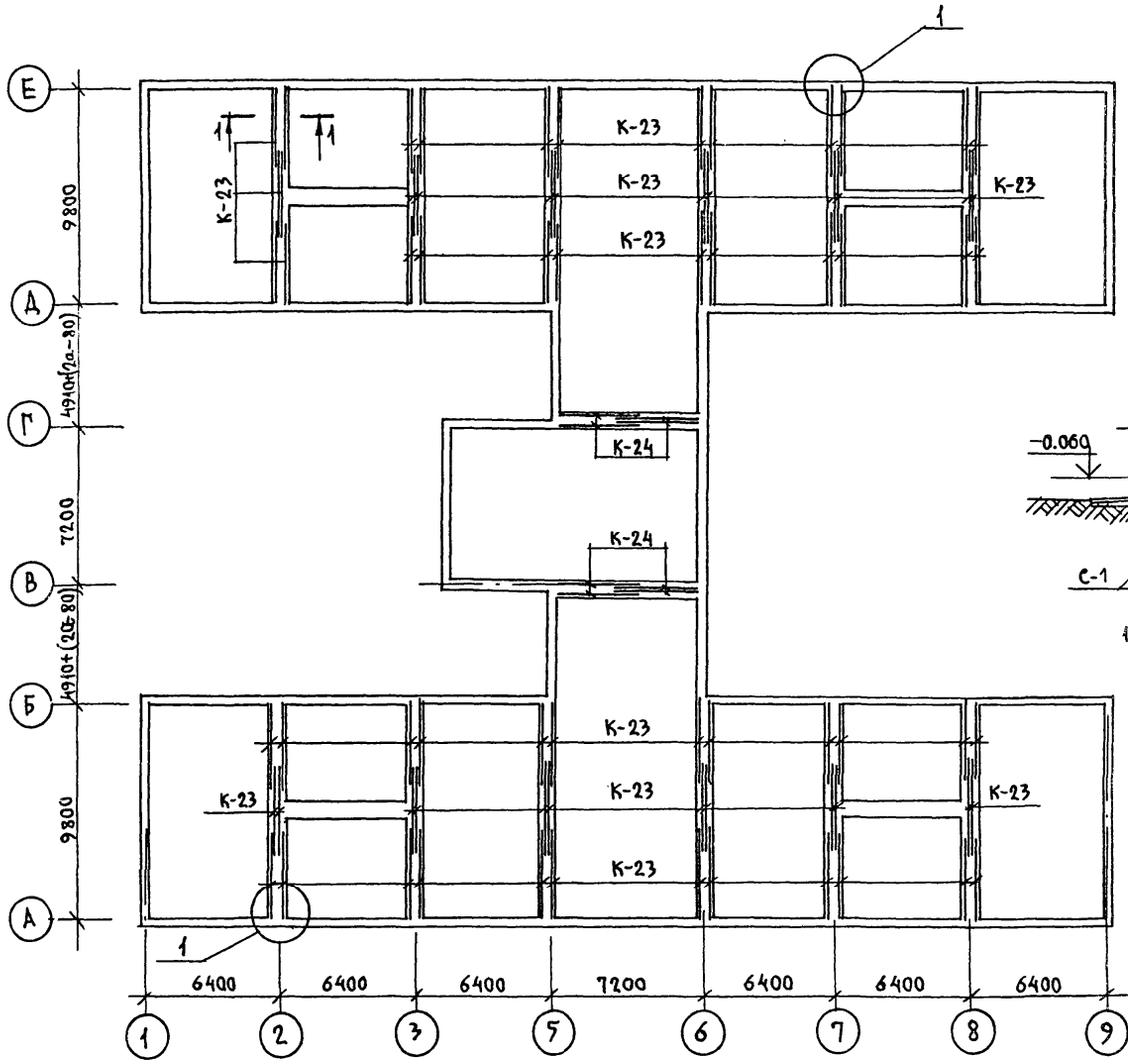

Развертка по оси „Г"

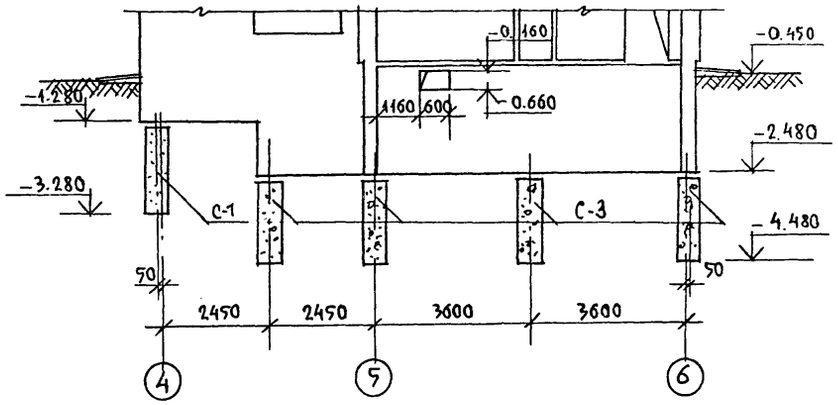

Развертка по оси „1"

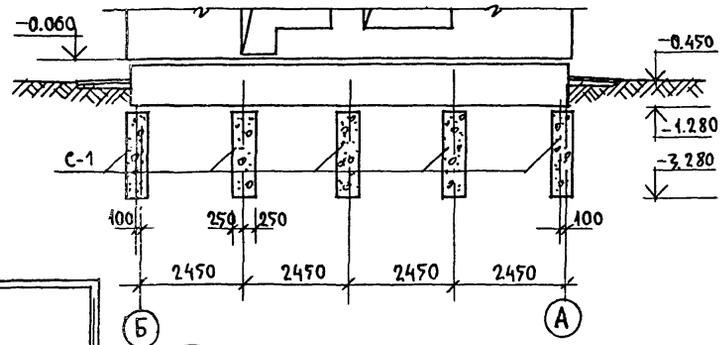

Развертка по оси „2" (8)

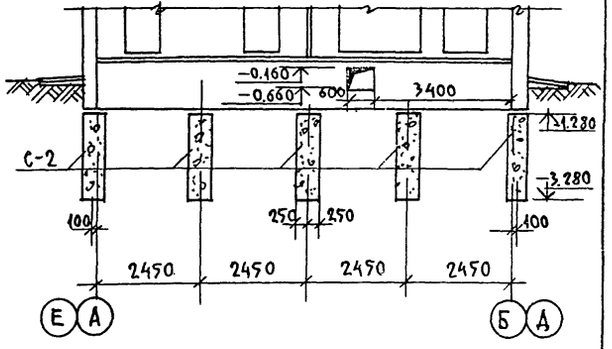

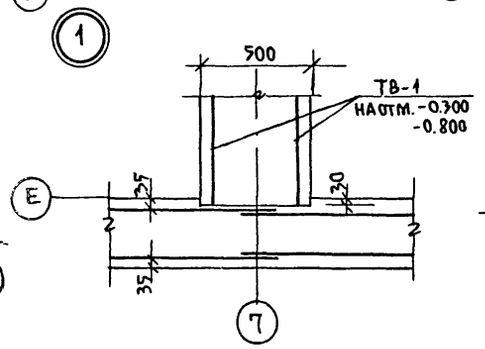

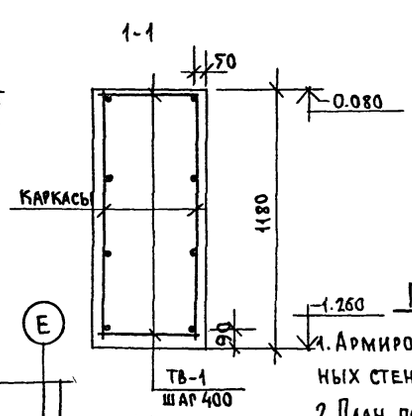

Развертка по оси „6"

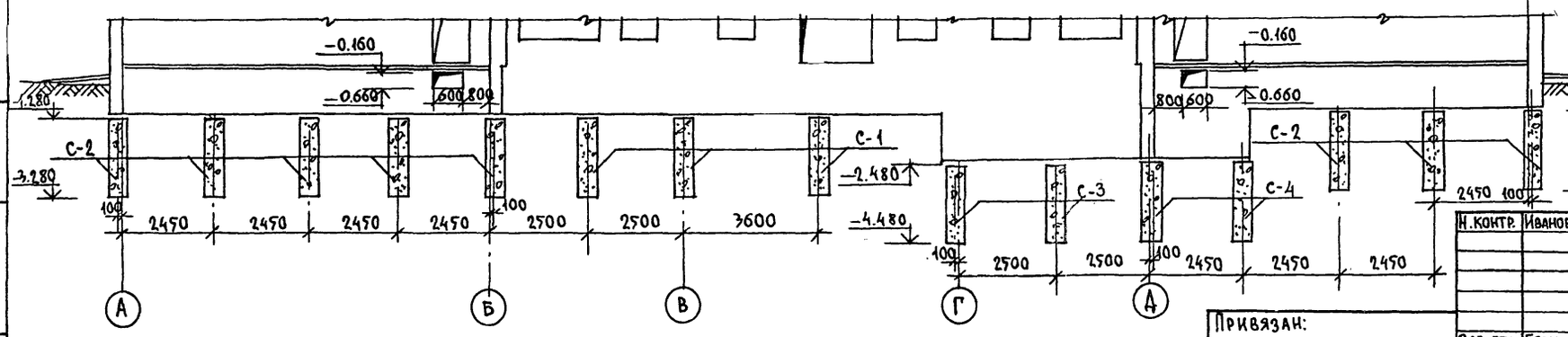

Примечания

1. Армирование наружных цокольных стен см. лист АС-19; АС-20.
2. План подпольных каналов, план подвала и панелей перекрытия над подвалом см. листы АС-14; АС-15; АС-3
3. Основные листы входов см. лист АС-40

Привязан:

Инв. №

Н. контр.	Ивановский	
Зав. отд.	Богородский	
Гл. кон. пр.	Ивановский	
Рук. гр. кон	Колесникова	
Вед. кон.	Панферова	
Техник	Глущенко	

Т.П.218-1-384.87 Альбом I, АС

Детские ясли-сад на 90 мест, с увеличением количества мест на летний период до 180

Стадия	Лист	Листов
Р	23	

План цокольных стен. Развертки /вариант буронабивных свай/.

ЦНИИЭП по железобетону им. А.А. Якушева

Инв. № подл. | Подпись и дата | Взам. инв. №

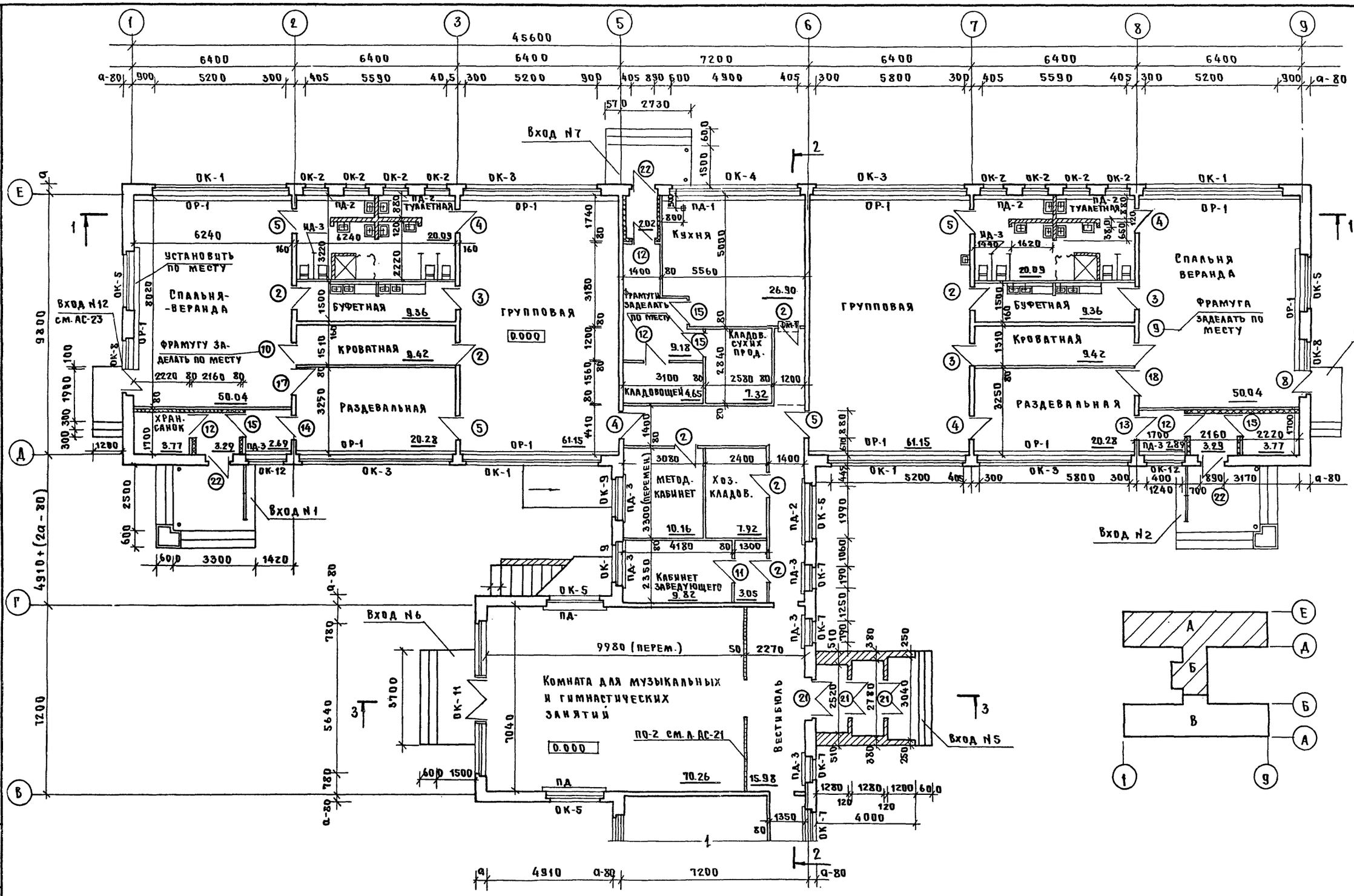

Н.контр.	Ивановский		Т.п 218-1-384.87 Альбом I АС
			Детские ясли-сад на 90 мест с увеличением количества мест на летний период до 180
Зав.отд.	Богородский		Блоки „А" и „Б"
Гл.кон.пр.	Ивановский		
Рук.бр.	Колесникова		
Вед.кон.	Панферова		
Инженер	Афанасьева		План этажа
Ст.техн.	Попова		

Стадия	Лист	Листов
Р	24	

КБ по железобетону им. А.А. Якушева

Привязан:

Инв.№

Т.П.218-1-384.87 Альбом I АС

Инв.№ подл. | Подпись и дата | Взам.инв.№

22028-01

т.п. 218-1-384.87 Альбом I АС

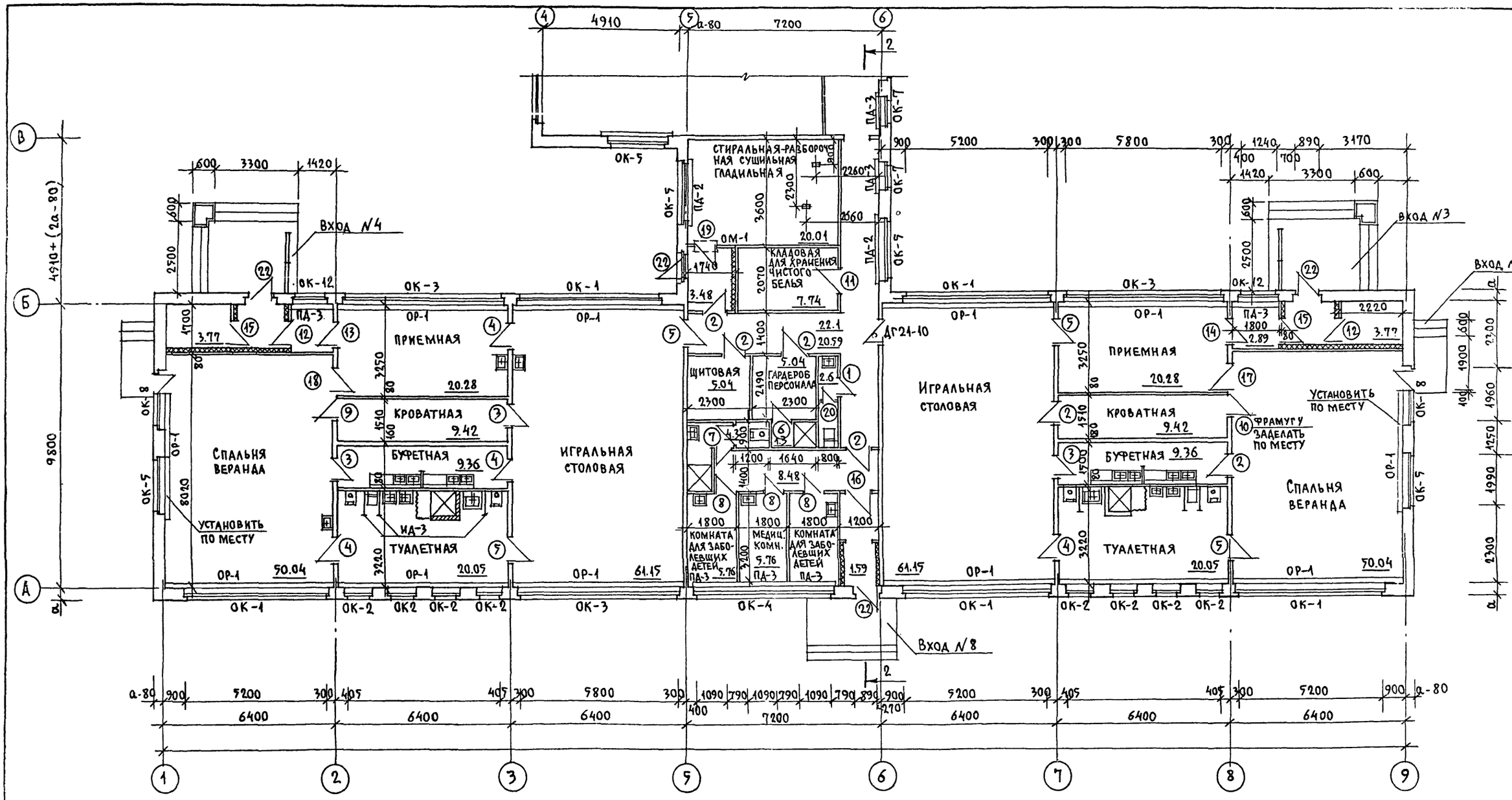

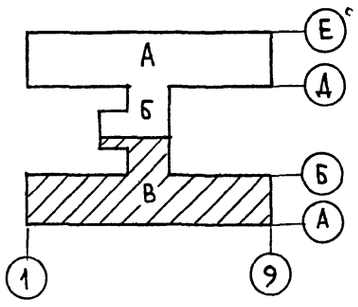

Н.контр.	Ивановский	т.п. 218-1-384.87	Альбом I АС
		Детские ясли-сад на 90 мест с увеличением количества мест на летний период до 180	
Зав.отд.	Богородский	Блок „В"	Стадия: Р; Лист: 25; Листов:
Гл.кон.пр.	Ивановский		
Рук.бр.	Колесникова	План эт ЖА	ЦНИИЭП по железобетону им. А.А.Якушева
Вед.кон.	Панферова		
Инж.	Афанасьева		
Ст.техн.	Попова		

Привязан:

Инв.N

Инв.N подл. | Подпись и дата | Взам. инв.N

Т.П.218-1-384.87 Альбом I АС

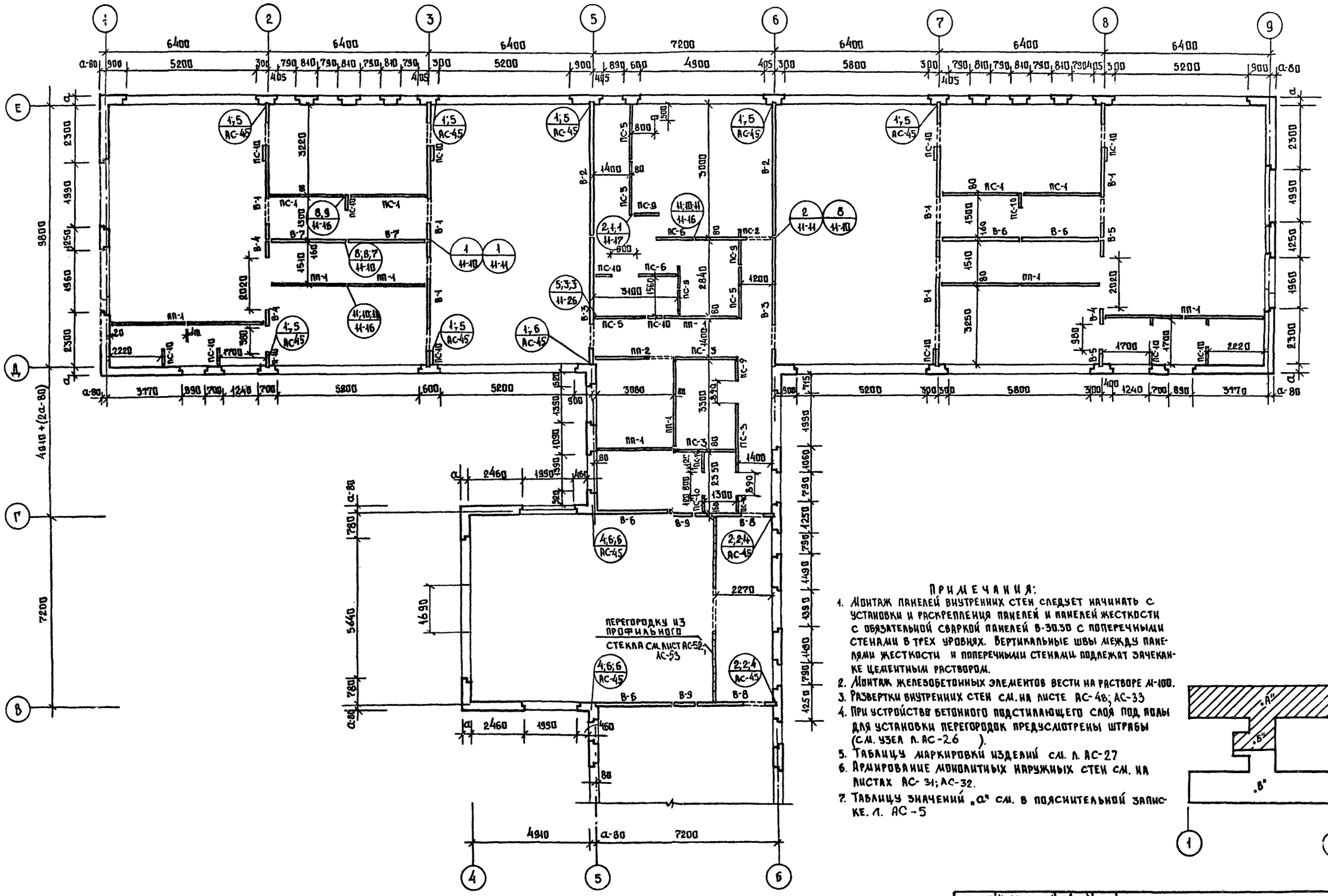

Примечания:

1. Монтаж панелей внутренних стен следует начинать с установки и раскрепления панелей и панелей жесткости с обязательной сваркой панелей В-30.30 с поперечными стенами в трех уровнях. Вертикальные швы между панелями жесткости и поперечными стенами подлежат зачеканке цементным раствором.
2. Монтаж железобетонных элементов вести на растворе М-100.
3. Развертки внутренних стен см. на листе АС-48; АС-33
4. При устройстве бетонного подстилающего слоя под полы для установки перегородок предусмотрены штрабы (см. узел л. АС-26).
5. Таблицу маркировки изделий см. л. АС-27
6. Армирование монолитных наружных стен см. на листах АС-31; АС-32.
7. Таблицу значений „а" см. в пояснительной записке. л. АС-5

Н.контр.	Ивановский		
Зав.отд.	В.Богородский		
Гл.кон.пр.	Ивановский		
Рук.бр.кон	Колесникова		
Вед. кон.	Панферова		
Инженер	Афанасьева		
Техн.к.	Глущенко		

Привязан:

Инв.№

Инв.№подл. | Подпись и дата | Взам.инв.№

Т.П.218-1-384.87 Альбом I АС

Детские ясли-сад на 90 мест с увеличением количества мест на летний период до 180

Блоки „А" и „Б"

Стадия	Лист	Листов
Р	26	

Монтажный план стен.

КБ по железобетону им. А.А. Якушева

220 28-04

Т.П. 218-1-384.87 Альбом I АС

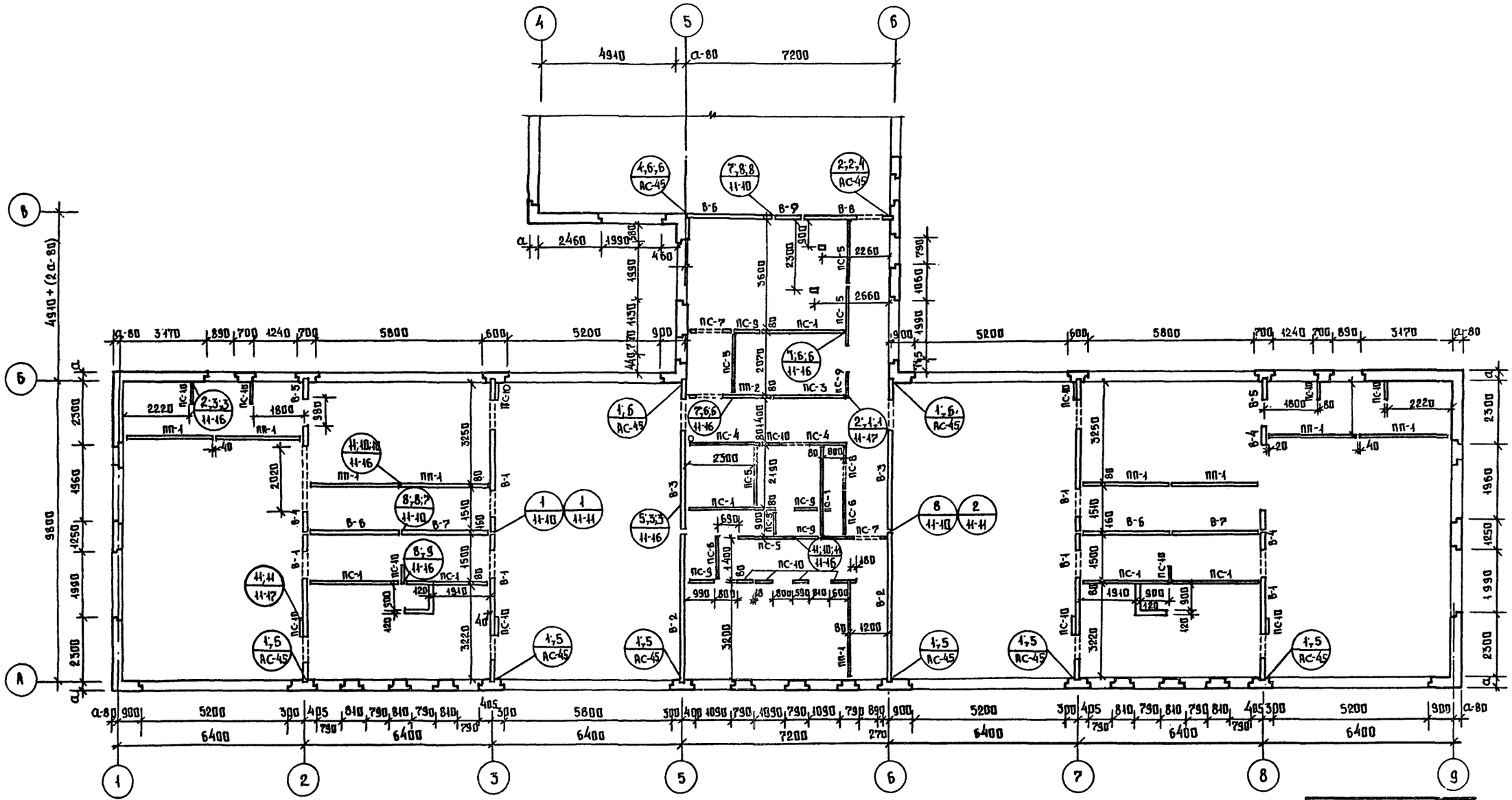

Марка по проекту	Марка по серии
В-1	В-49.25-6
В-2	В-49.25-2К
В-3	В-49.25-3К
В-4	В-6.25К
В-5	В-6.25-1К
В-6	В-32.30К
В-7	В-30.30К
В-8	В-30.30-3К
В-9	В-9.30
ПС-10	ПС-6

Марка по проекту	Марка по серии
ПП-1	ПП-31.30
ПП-2	ПП-31.30-2
ПС-1	ПС-30
ПС-2	ПС-30-1
ПС-3	ПС-25
ПС-4	ПС-25-1
ПС-5	ПС-20
ПС-6	ПС-15
ПС-7	ПС-15-1
ПС-8	ПС-15-2
ПС-9	ПС-9

Примечание:

1. Основные примечания см. лист АС-26

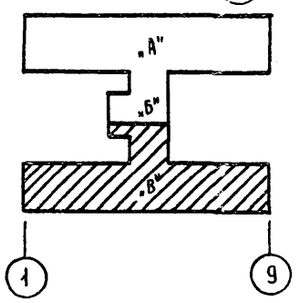

А.контр.	Ивановский		
Зав. отд.	Богородский		
Гл. кон. пр.	Ивановский		
Рук. бриг.	Колесникова		
Вед. кон.	Панферова		
Инженер	Афанасьева		
Техник	Глущенко		

Привязан:

Инв. №

т.п. 218-1-384.87 Альбом I АС

Детские ясли-сад на 90 мест с увеличением количества мест на летний период до 180

Блоки „Б" и „В"

Стадия	Лист	Листов
Р	27	

Монтажный план стен.

КБ по железобетону им. А.А. Якушева

Инв. № подл. | Подпись и дата | Взам. инв. №

В ОСЯХ „Е-А"

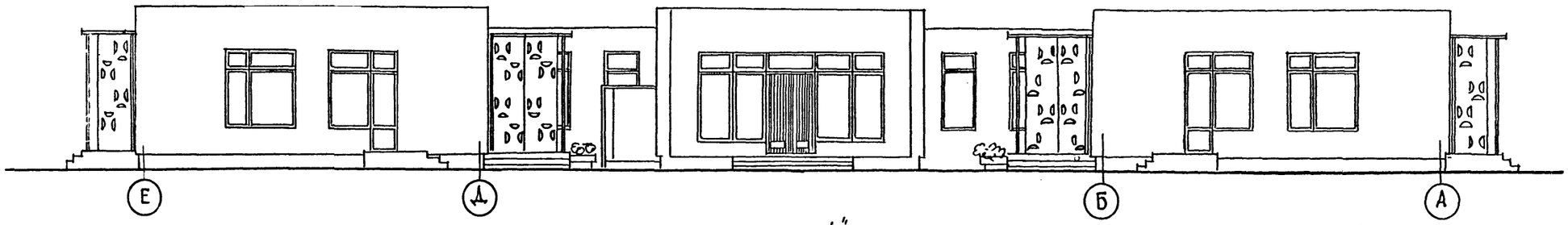

по оси „1"

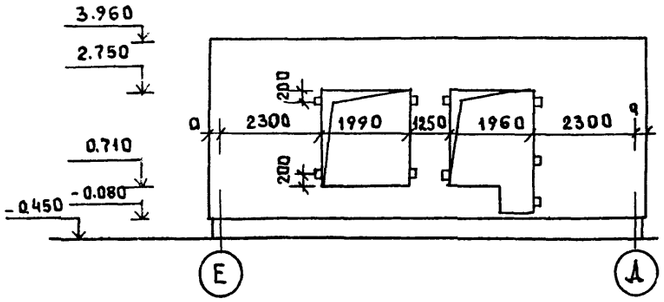

по оси „4"

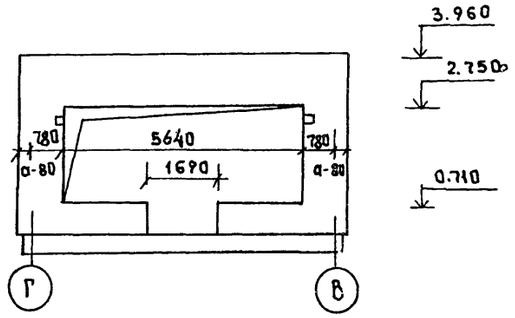

по оси „1"

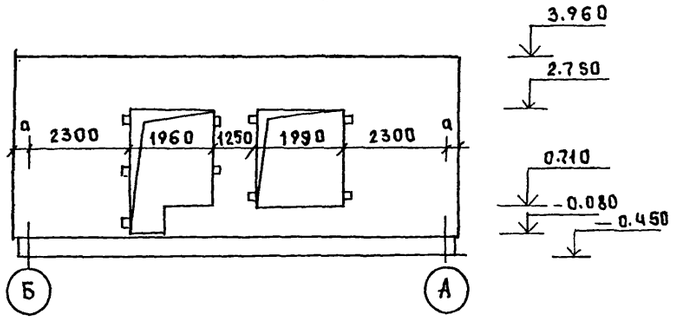

В ОСЯХ 9-6-4-1

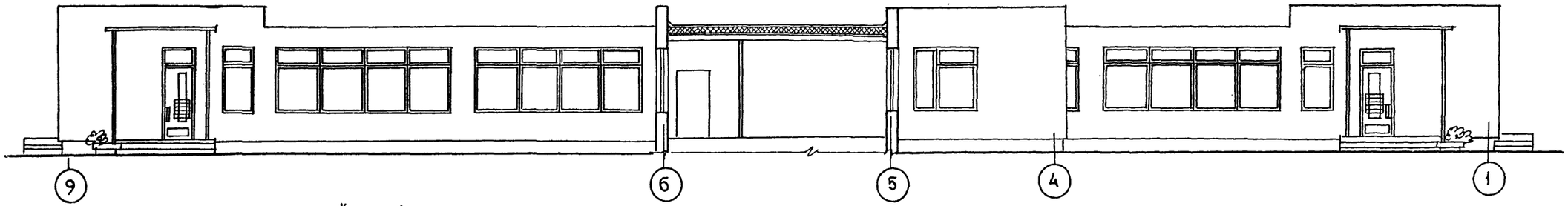

по осям „Б" и „Д"

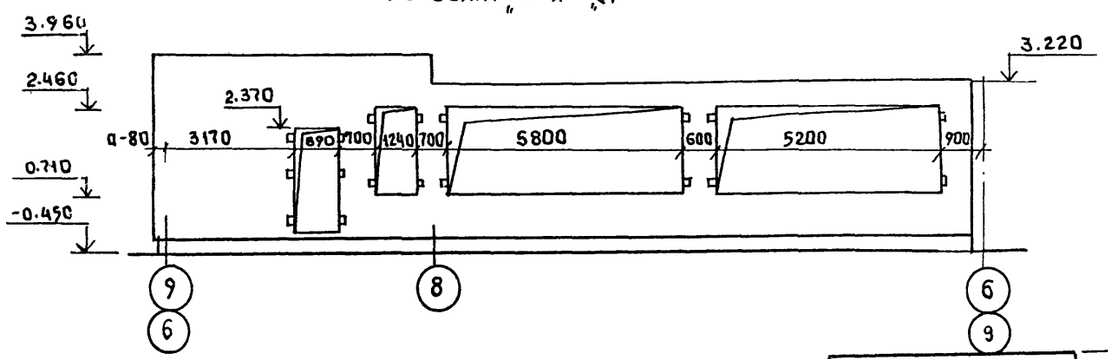

по осям „Б" и „Д"

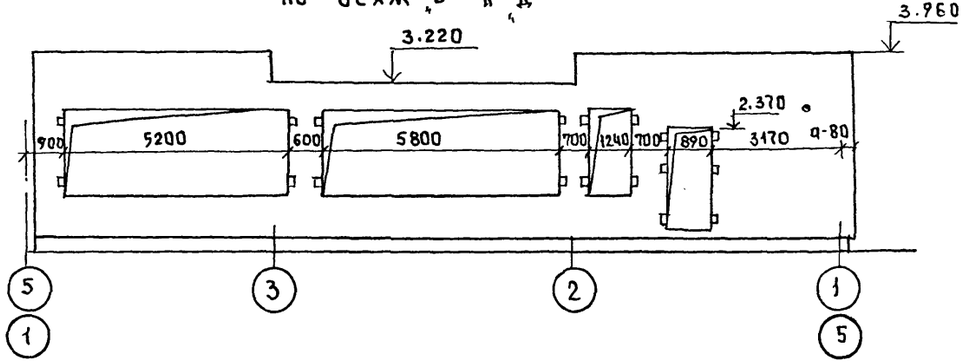

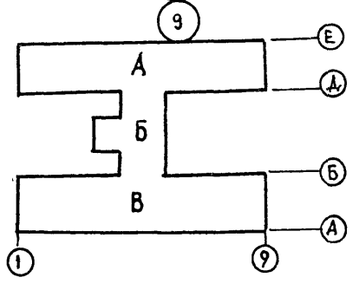

Н.КОНТР.	ИВАНОВСКИЙ		
ЗАВ.ОТД	БОГОРОДСКИЙ		
ГА.КОН.ПР	ИВАНОВСКИЙ		
РУК.БР.	КОЛЕСНИКОВА		
ВЕД.КОН	ПАНФЕРОВА		
Ц.ИЖЕН.	АФАНАСЬЕВА		
СТ.ТЕХН.	ПОПОВА		

ПРИВЯЗАН

ИНВ.№

Т.П.218-1-384.87 АЛЬБОМ I АС

ДЕТСКИЕ ЯСЛИ-САД НА 90 МЕСТ СУБЪЕКТЕНЦЕМ КОЛИЧЕСТВА МЕСТ НА ЛЕТНИЙ ПЕРИОД ДО 180

СТАДИЯ	ЛИСТ	ЛИСТОВ
Р	28	

РАЗВЕРТКИ НАРУЖНЫХ СТЕН ПО ОСЯМ „1" „4" „1" „Б" И „Д"

КБ ПО ЖЕЛЕЗОБЕТОНУ ИМ. А.А. ЯКУШЕВА

ИНВ.№ ПОДЛ. | ПОДПИСЬ И ДАТА | ВЗАМ. ИНВ.№

В осях „9-1"

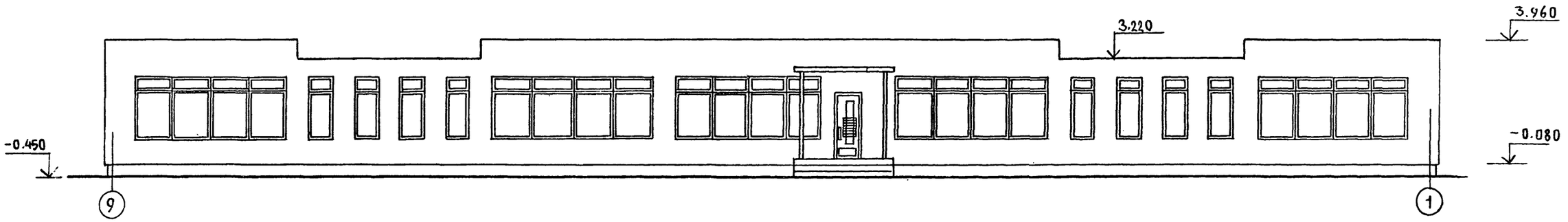

по оси „Е"

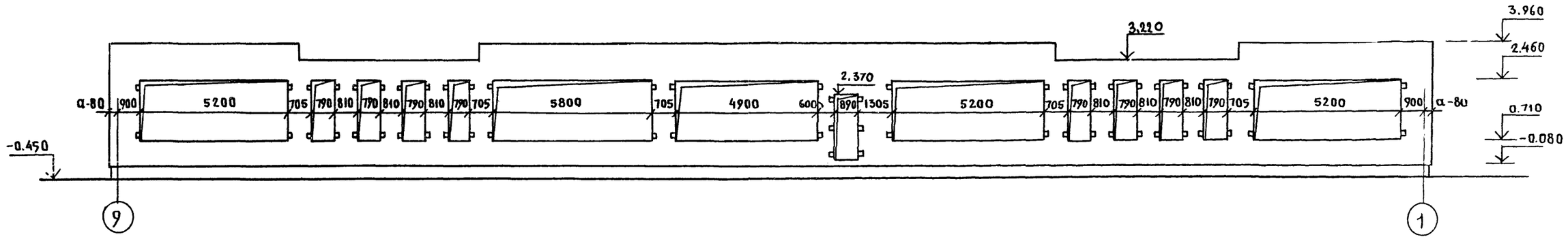

по оси „5"

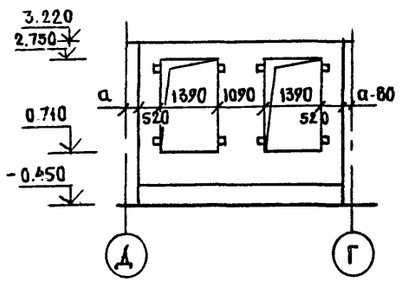

по оси „5"

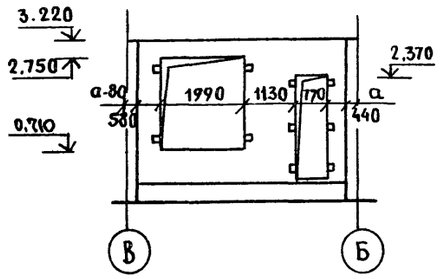

по оси „Г"

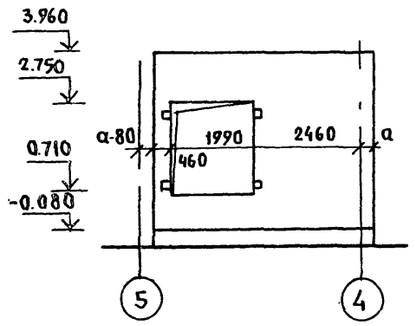

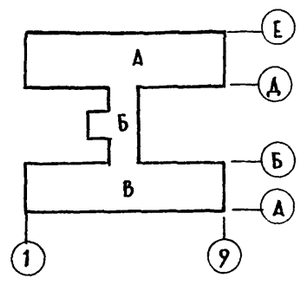

Привязан:

Инв №

Н. контр.	Ивановский	
Зав. отд	Богородецкий	
Гл. кон. пр	Ивановский	
Рук. бр.	Колесникова	
Вед. кон	Панферова	
Инжен.	Афанасьева	
Ст. техн	Попова	

т.п. 218-1-384.87 Альбом I АС

Детские ясли-сад на 90 мест с увеличением количества мест на летний период до 180

Стадия	Лист	Листов
Р	29	

Развертки наружных стен по осям „Е"; „5"; „Г"

КБ по железобетону им. А. А. Якушева

Инв № подл. | Подпись и дата | Взам. инв. №

В осях „1-9"; 9-1"

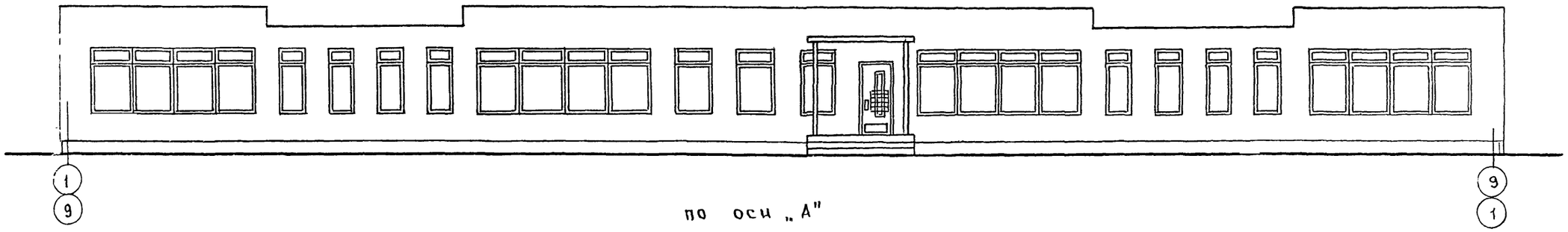

по оси „А"

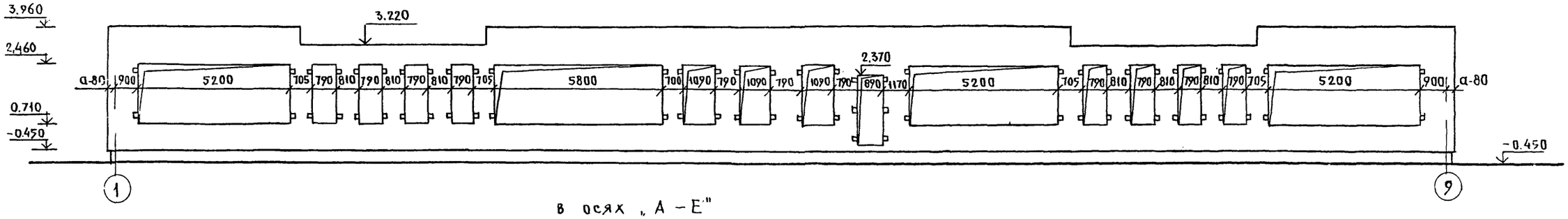

В осях „А-Е"

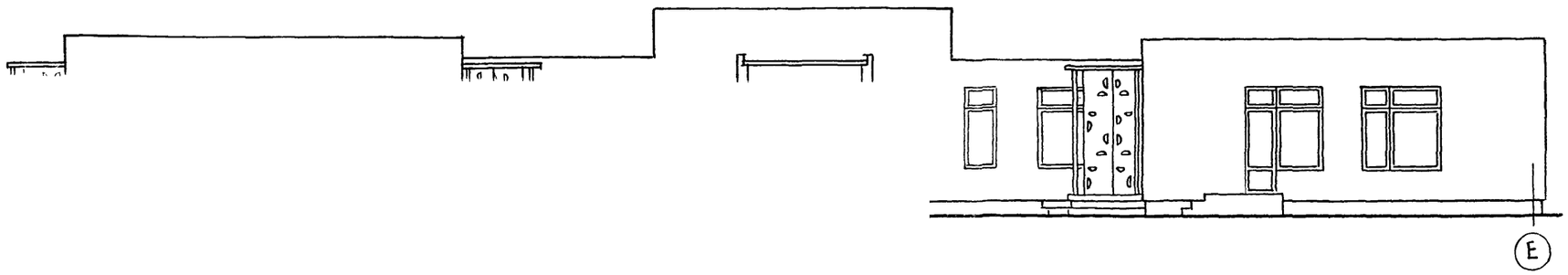

„6"

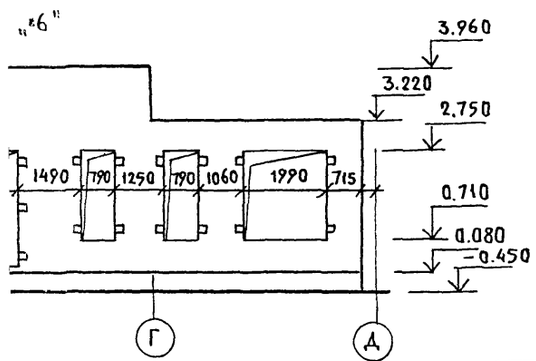

по оси „9"

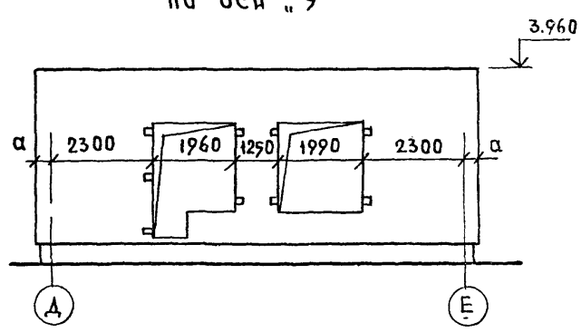

Н. контр.	Ивановский		Т.П.218-1-384.87 Альбом I АС	
			Детские ясли-сад на 90 мест с увеличением количества мест на летний период до 180	
Зав. отд	Богородский			Стадия: Р; Лист: 30; Листов:
Гл. конс. пр	Ивановский			
Рук. бр.	Колесникова			
Вед. конс	Панферова		Развертки наружных стен в осях „1-9"; „9-1" „А-Е".	КГ по железобетону им. А.А.Якушева
Инженер	Афанасьева			
Ст. техн.	Попова			

Привязан:

Инв. №

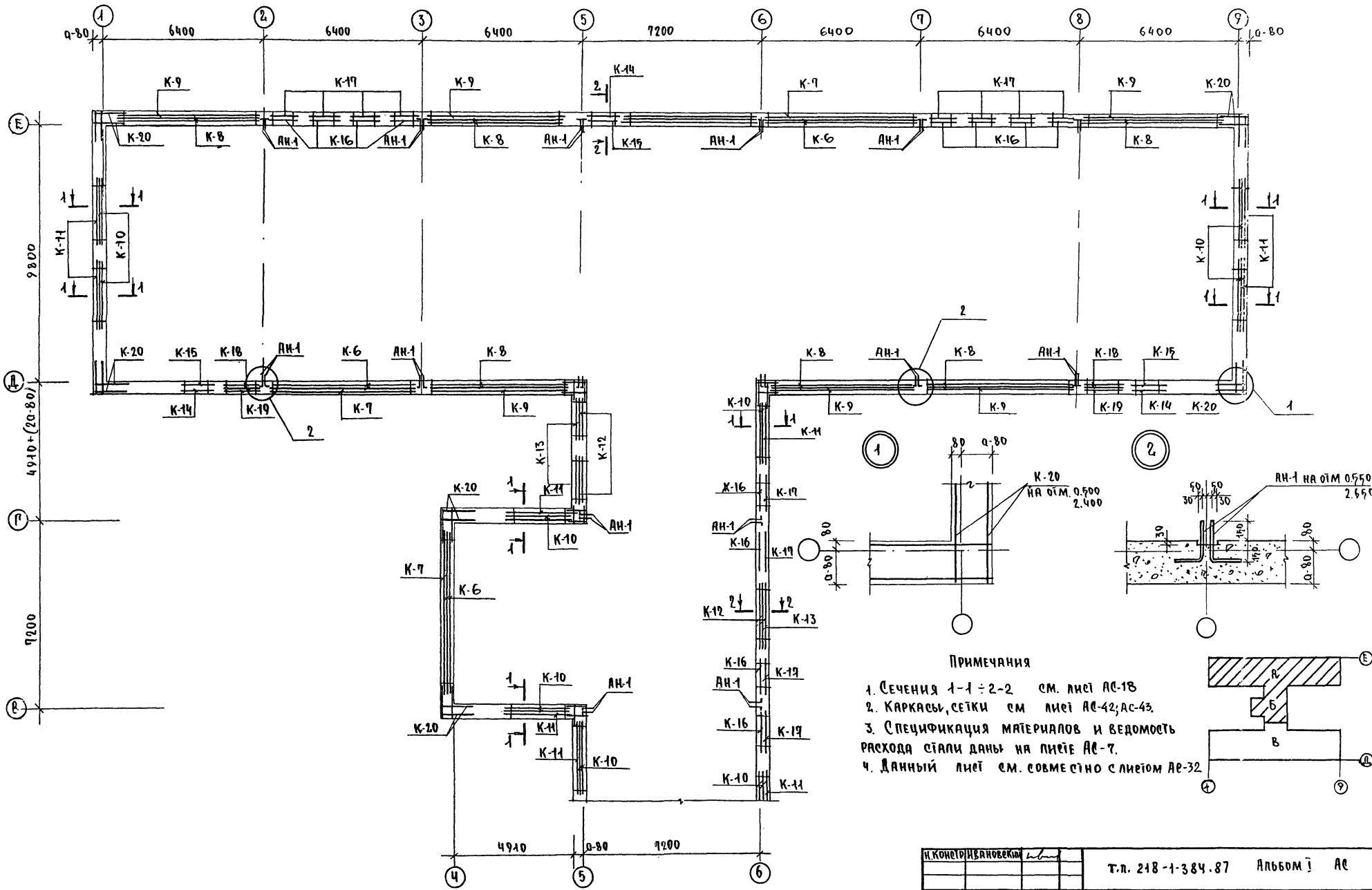

Примечания

1. Сечения 1-1 ÷ 2-2 см. лист АС-18
2. Каркасы, сетки см. лист АС-42; АС-43.
3. Спецификация материалов и ведомость расхода стали даны на листе АС-7.
4. Данный лист см. совместно с листом АС-32.

Внимание!
Анкера АН-1 устанавливать только при варианте монолитных внутренних стен.

Н.контр.	Ивановский		
Зав.отд.	Богородский		
Гл.констр.	Ивановский		
Рук.бр.	Колесников		
Вед.инж.	Панферова		
Инж.	Афанасьева		
Ст.техн.	Попова		

Привязан:

Инв.№

Т.п. 218-1-384.87 Альбом I АС			
Детские ясли-сад на 90 мест с увеличением количества мест на летний период			
Блоки "А" и "Б"	Стадия	Лист	Листов
	Р	31	
Армирование монолитных наружных стен 1 этажа	КБ по железобетону им. А.А. Якушева		

Согласовано:

Инв.№ подл. | Подпись и дата | Взам.инв.№

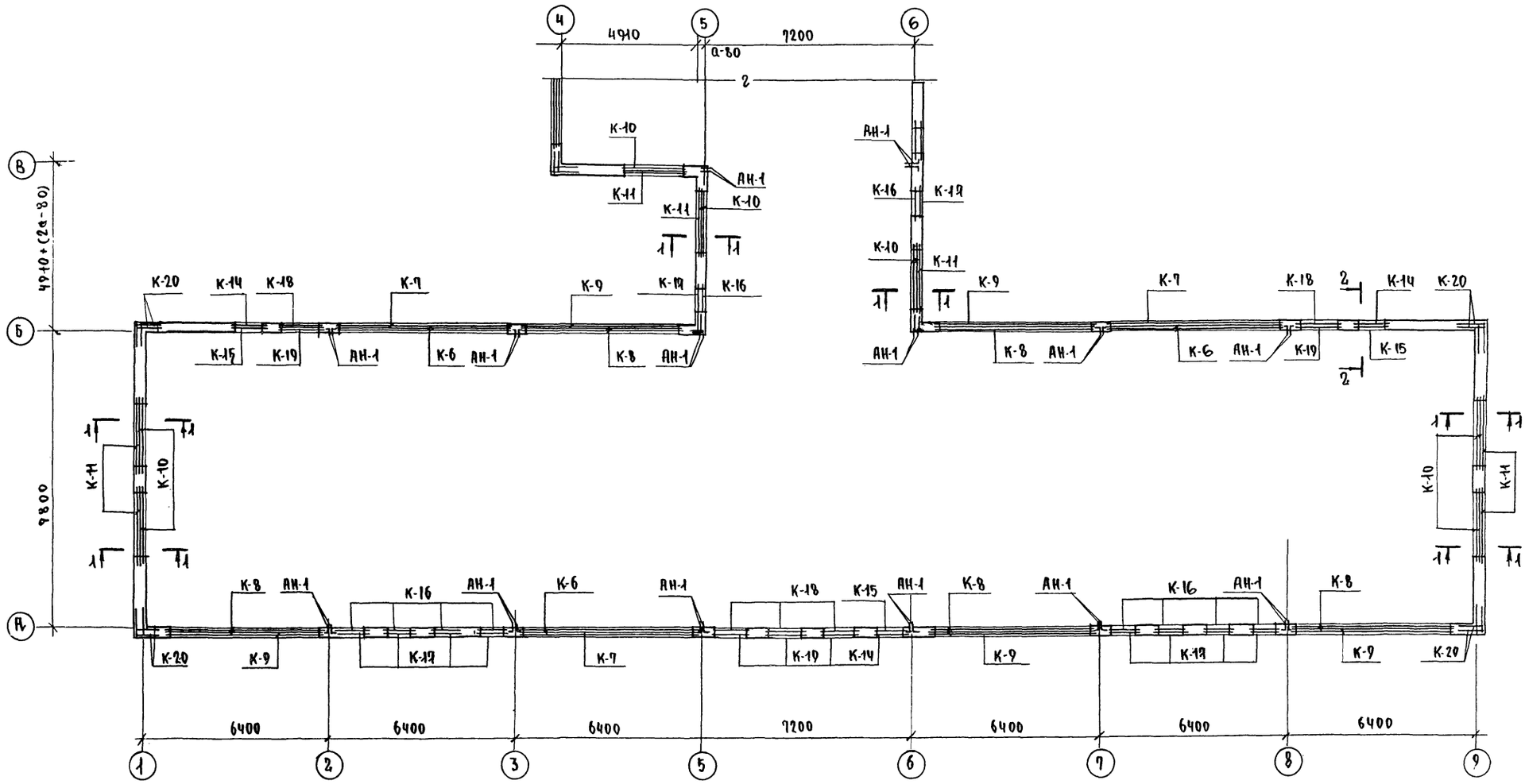

Внимание!
Анкера АН-1 устанавливать только при варианте монолитных внутренних стен

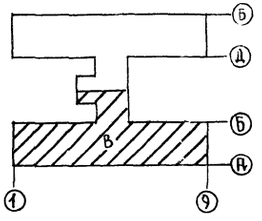

Примечания:
1. Общие примечания см. лист АС-31
2. Данный лист см. совместно с листом АС-31

Н.контр.	Ивановский		
Зав.отд.	Богородский		
Гл.констр.	Ивановский		
Рук.бр.	Колесников		
Вед.инж.	Панферова		
Инж.	Афанасьева		
Ст.техн.	Попова		

Привязан:

Инв.№

Т.П. 218-1-384.87 Альбом I АС

Детские ясли-сад на 90 мест с увеличением количества мест на летний период до 180

Блок „Б" и „В"

Стадия	Лист	Листов
Р	32	

Армирование монолитных наружных стен 1 этажа

КБ по железобетону им. А.А. Якушева

Согласовано:

Инв.№ подл. | Подпись и дата | Взам.инв.№

Разрез I-I

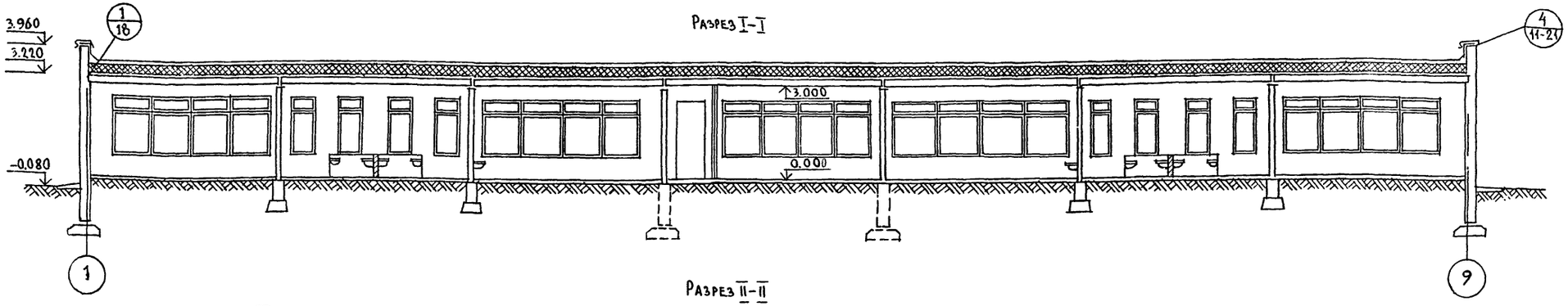

Разрез II-II

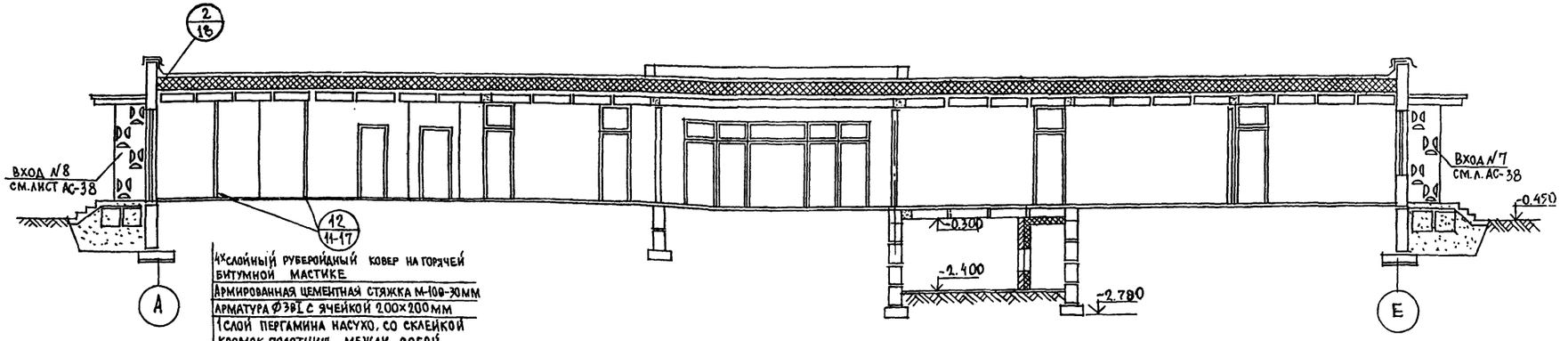

4х-слойный рубероидный ковер на горячей битумной мастике
Армированная цементная стяжка М-100-30мм
Арматура Ø3ВI с ячейкой 200×200мм
1 слой пергамина насухо, со склейкой кромок полотниц между собой
Утеплитель см. пояснительную записку
Пароизоляция-1слой рубероида стыки склеить
Железобетонная панель покрытия

Разрез III-III

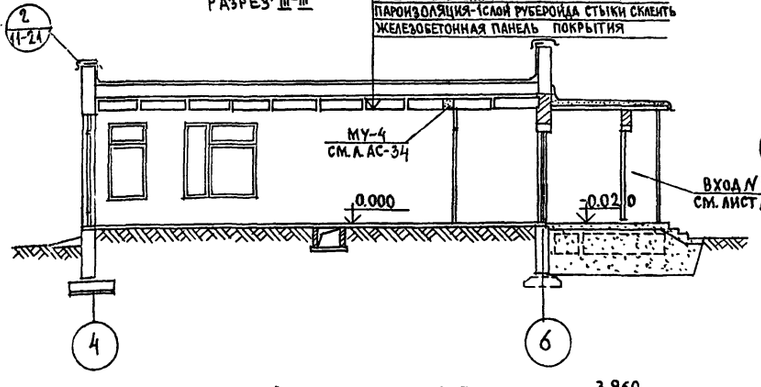

Развертка по осям 2;8

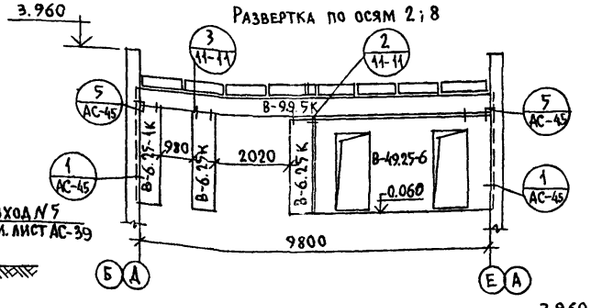

Развертка по осям 5;6

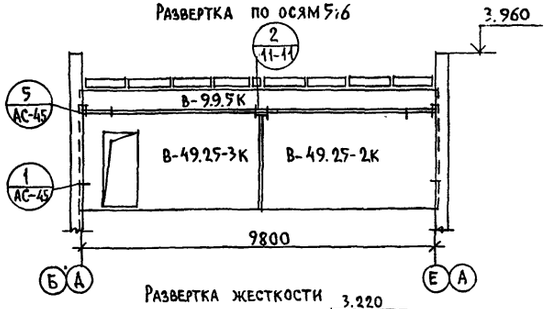

Развертка по осям 3;7

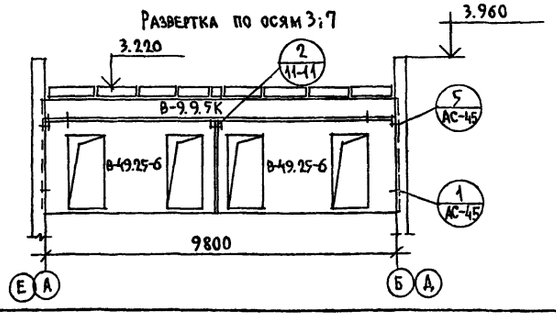

Развертка по осям В;Г

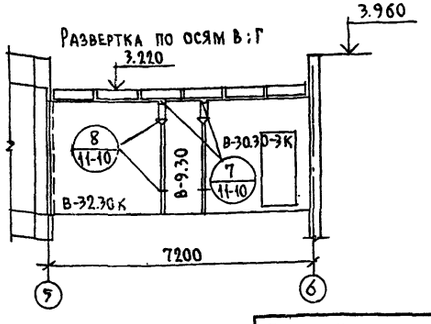

Развертка жесткости

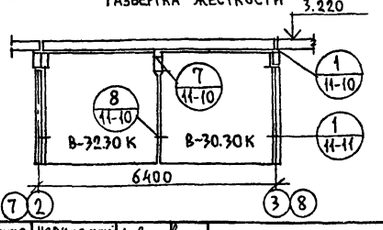

Привязан:

Инв. №

Н.контр.	Ивановский		
Зав.отд.	Богородский		
Гл.кон.пр.	Ивановский		
Рук.бриг.	Колесникова		
Вед.кон.	Панферова		
Инженер	Афанасьева		
Техник	Глущенко		

Т.П.218-1-384.87 Альбом I АС

Детские ясли-сад на 90мест с увеличением количества на летний период до 180 мест

Стадия	Лист	Листов
Р.	33	

Разрезы I-I; II-II; III-III.
Развертки по осям 2;3;5;6;7;8;В;Г.

КБ по железобетону им. А.А.Якушева

Инв.№ подл. | Подпись и дата | Взам.инв.№

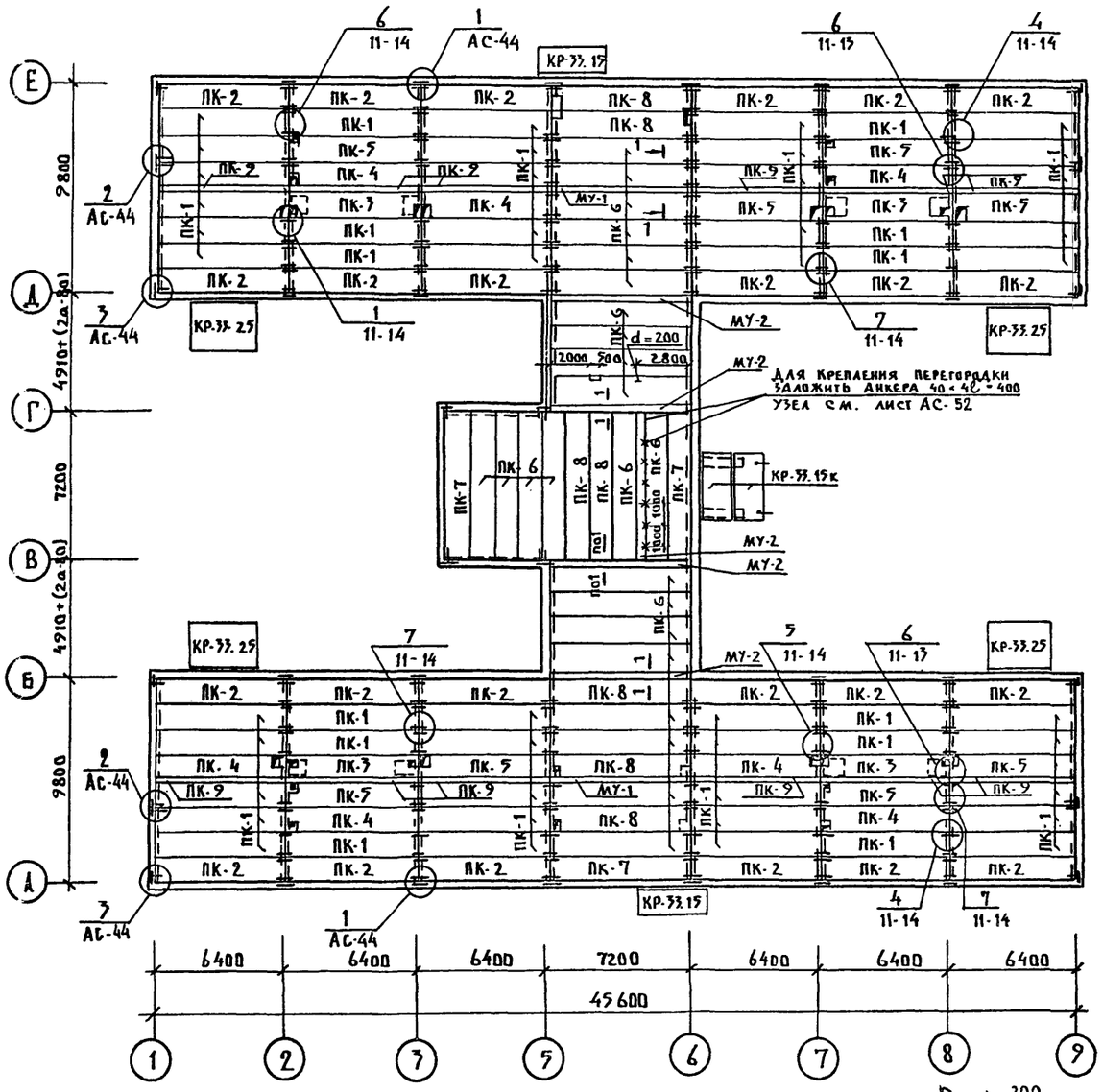

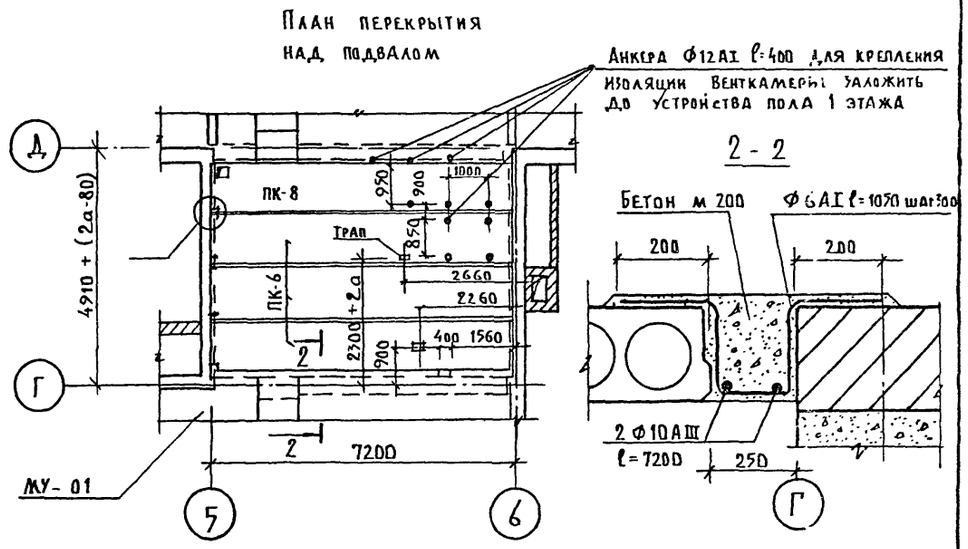

Наимен. монолит. уч-ка	Ширина мон. уч-ка при а=350	Расход материала на 1 участок: Бетон м200/м³	Сталь Ф8АI: ℓ мм	n шт	nℓ м	масса в кг	Сталь Ф10АIII: ℓ мм	n шт	nℓ м	масса кг	Кол-во МУ на здан.	Расход материала на здание: Бетон м200/м³	Ф8АI: общ. дл. м	общая масса	Ф10АIII: общая длина	общая масса	Итого кг
МУ-1	200	0.32	1000	25	25.0	9.88	7200	2	14.4	8.88	2	0.64	50.0	19.76	28.8	17.76	37.52
МУ-2	380	0.63	1200	25	30.0	11.85	7200	3	21.6	13.33	5	3.15	150.0	59.25	108.0	66.6	125.85
МУ-01	250	0.40	Сталь Ф6АI: 1050	25	26.3	5.83	7200	2	14.4	7.37	1	0.40	Ф6АI: 26.3	5.83	—	7.37	13.20

Примечания:

1. Монтаж панелей перекрытий производить с соблюдением требований СНиП III-16-80; СНиП III-15-76.
2. Панели перекрытия монтируются по слою свежеуложенного пластичного цементного раствора м100, толщиной 10 мм. Швы между панелями заделать раствором или бетоном м200 на заполнителе мелкой фракции.
3. Отверстия для пропуска инженерных коммуникаций просверлить по месту в пределах пустот, не нарушая целостности ребер.
4. Антикоррозионную защиту металлических связей производить в соответствии со СН и П 2.03.11-85. Связи у наружных стен - металлизируются, внутренние - покрываются слоем цементного раствора м100 толщиной не менее 20 мм
5. Данный лист см. совместно с листами АС-24; 25; АС-33

Марка по проекту	Марка по серии
ПК-1	ПК-64.12к
ПК-2	ПК-64.12-1к
ПК-3	ПК-64.12-10к
ПК-4	ПК-64.12-2л

Марка по проекту	Марка по серии
ПК-5	ПК-64.12-2п
ПК-6	ПК-72.12к
ПК-7	ПК-72.12-1к
ПК-8	ПК-72.12-2к
ПК-9	В-64.2

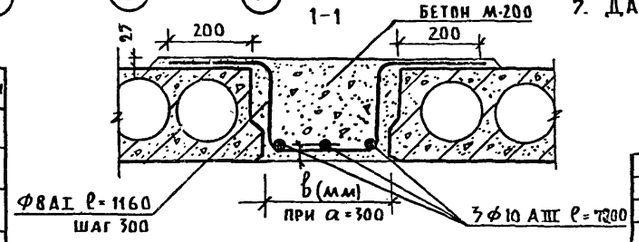

Н. контр.	Ивановский		
Зав. отд.	Богородский		
Гл. кон. пр.	Ивановский		
Рук. бриг.	Колесникова		
Вед. кон.	Панферова		
Инженер	Афанасьева		
Техник	Глущенко		

Т.П. 218-1-384.87 Альбом I АС

Детские ясли-сад на 90 мест с увеличением количества мест на летний период до 180

Стадия	Лист	Листов
Р	34	

План плит покрытия
План перекрытия над подвалом

КБ по железобетону им. А.А. Якушева

Привязан:

Инв. №

Инв. № подл. | Подпись и дата | Взам. инв. №

22028-01

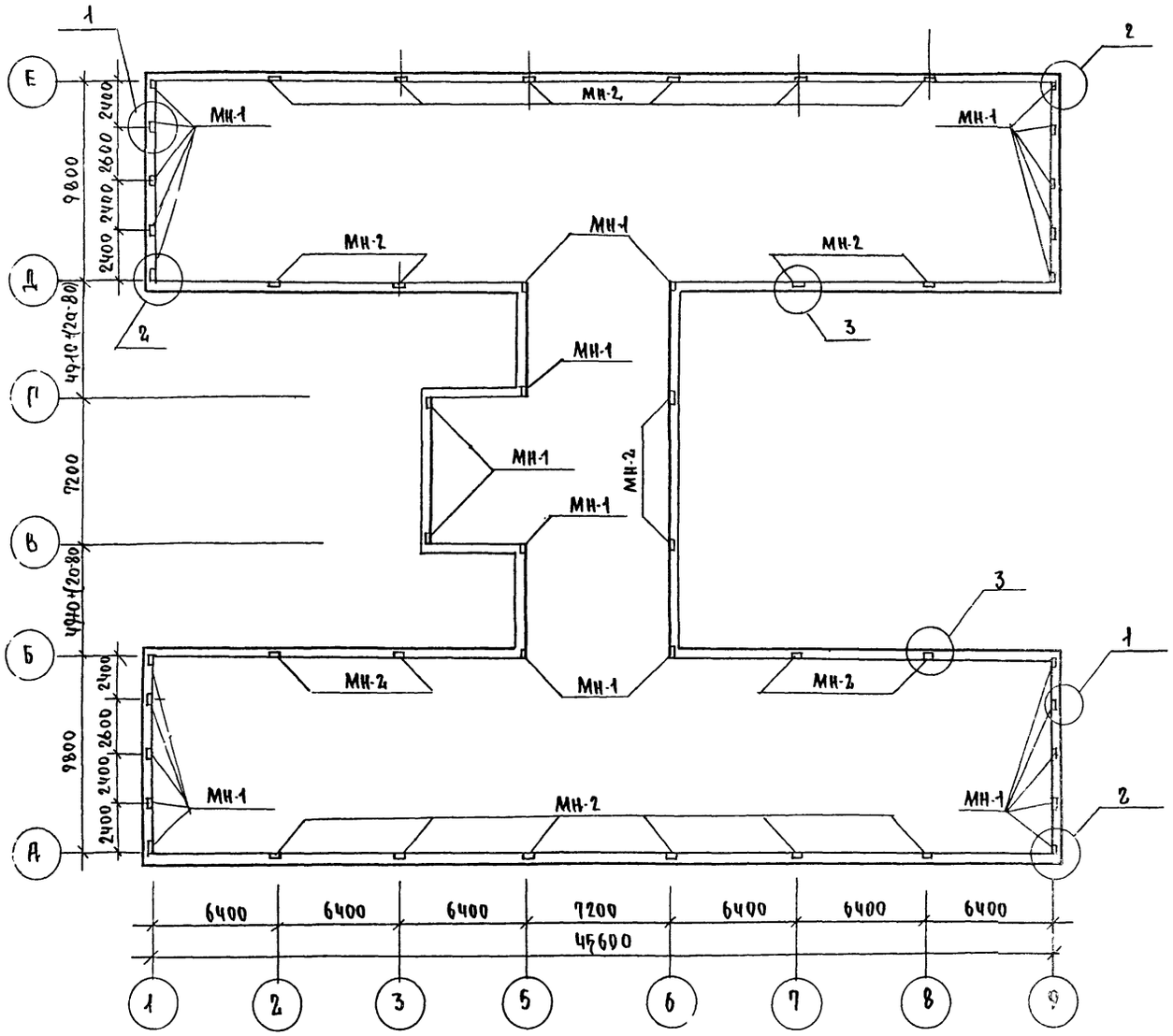

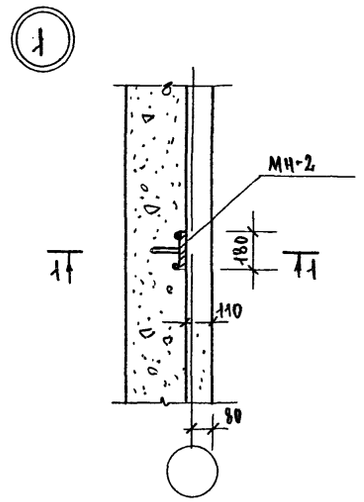

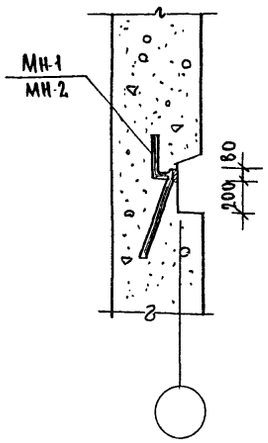

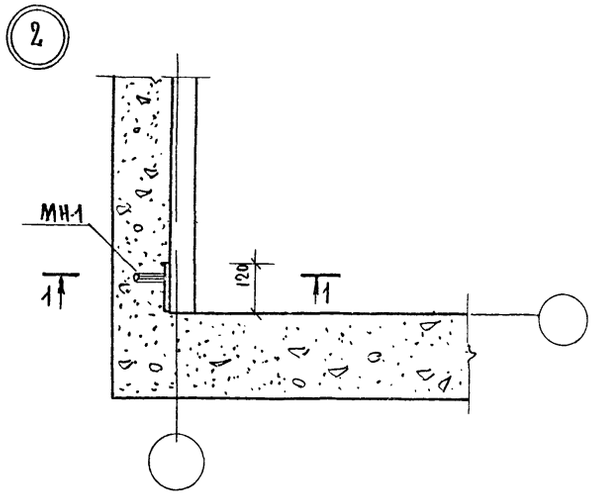

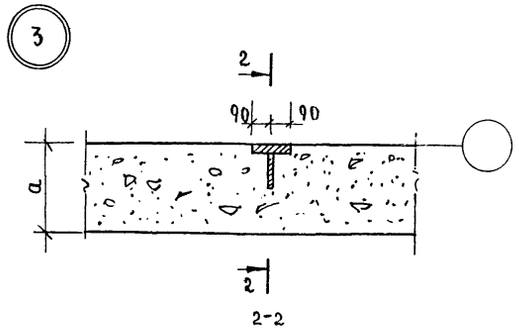

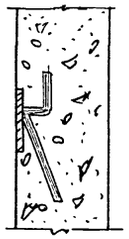

Примечания:

1. Рабочие чертежи закладных изделий даны на листе АС-43.
2. Армирование наружных стен см. на листе АС-31; АС-32.
3. Работать совместно с листом АС-44

Н.контр.	Ивановский		Т.п.-218-1-384.87 Альбом I АС
Зав.отд.	Богородский		Детские ясли-сад на 90 мест с увеличением количества мест на летний период до 18
Рп.кон.гр	Ивановский		Блок А и Б
Рук.бриг	Колесникова		Стадия: Р; Лист: 35; Листов:
Вед.кон.	Панферова		План расположения закладных деталей крепления плит перекрытия выше О
Инжен.	Афанасьева		КБ по железобетону им. А.А. Якушева
Техник	Глущенко		

Привязан:

Инв.№

Инв.№ подл. | Подпись и дата | Взам.инв.№

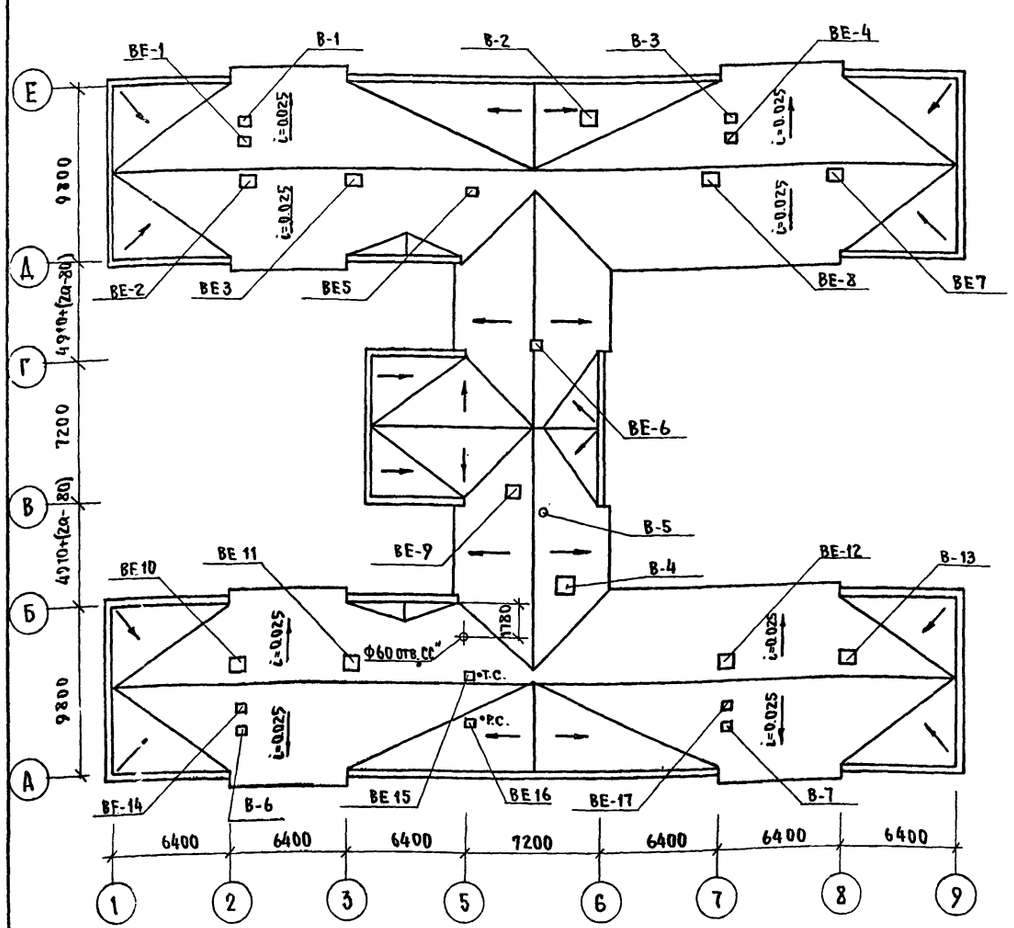

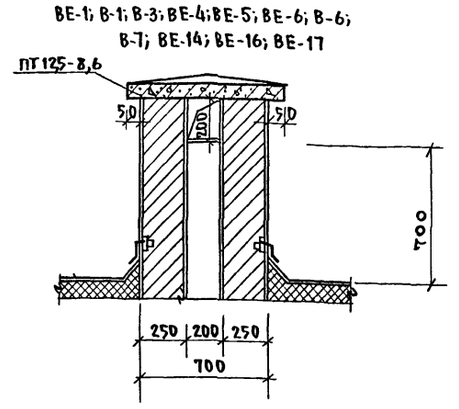

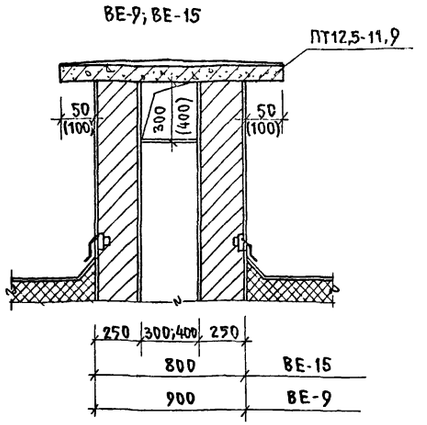

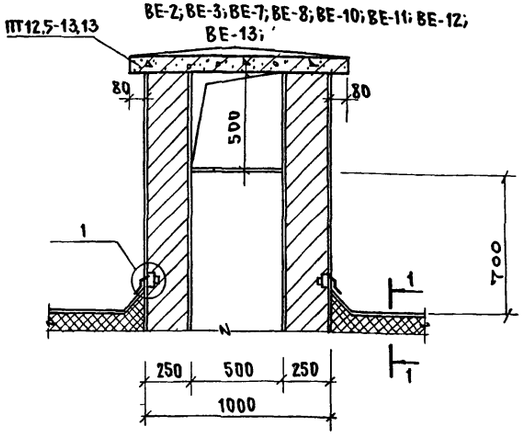

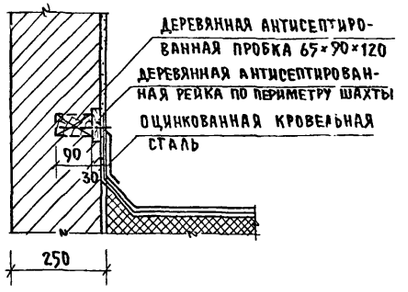

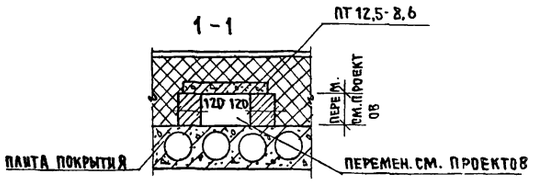

МАРКА ПОЗИЦ.	НАИМЕНОВАНИЕ	ЗНАЧЕНИЕ А и Б	КОЛ-ВО ШТ	ПРИМЕЧ.
ВЕ-1	ШАХТА 200×200 С ЗОНТОМ	200×200	1	
В-1	ШАХТА 200×200 С ЗОНТОМ	200×200	1	
ВЕ-2	ШАХТА 500×500 С ЗОНТОМ	500×500	1	
В-2	ШАХТА 570×570 С ВЕНТИЛЯТ. ВКРЧ	570×570	1	
ВЕ-3	ШАХТА 500×500 С ЗОНТОМ	500×500	1	
В-3	ШАХТА 200×200 С ЗОНТОМ	200×200	1	
ВЕ-4	ШАХТА 200×200 С ЗОНТОМ	200×200	1	
В-4	ШАХТА 570×570 С ВЕНТИЛЯТ. ВКРЧ	570×570	1	
В-5	Ф200 УЧАСТОК НАД КРОВЛЕЙ ИЗОЛИРОВ. МИНИР. ВАТОЙ δ=50 ММ	200	1	
ВЕ-5	ШАХТА 200×200 С ЗОНТОМ	200×200	1	
ВЕ-6	ШАХТА 200×200 С ЗОНТОМ	200×200	1	
В-6	ШАХТА 200×200 С ЗОНТОМ	200×200	1	
ВЕ-7	ШАХТА 500×500 С ЗОНТОМ	500×500	1	

МАРКА ПОЗИЦ.	НАИМЕНОВАНИЕ	ЗНАЧЕНИЕ А и Б	КОЛ-ВО ШТ.	ПРИМЕЧ.
В-7	ШАХТА 200×200 С ЗОНТОМ	200×200	1	
ВЕ-8	ШАХТА 500×500 С ЗОНТОМ	500×500	1	
ВЕ-9	ШАХТА 400×400 С ЗОНТОМ	400×400	1	
ВЕ-10	ШАХТА 500×500 С ЗОНТОМ	500×500	1	
ВЕ-11	ШАХТА 500×500 С ЗОНТОМ	500×500	1	
ВЕ-12	ШАХТА 500×500 С ЗОНТОМ	500×500	1	
ВЕ-13	ШАХТА 500×500 С ЗОНТОМ	500×500	1	
ВЕ-14	ШАХТА 200×200 С ЗОНТОМ	200×200	1	
ВЕ-15	ШАХТА 300×300 С ЗОНТОМ	300×300	1	
ВЕ-16	ШАХТА 200×200 С ЗОНТОМ	200×200	1	
ВЕ-17	ШАХТА 200×200 С ЗОНТОМ	200×200	1	

ПРИМЕЧАНИЯ:

1. ДАННЫЙ ЛИСТ СМ. СОВМЕСТНО С ЛИСТАМИ ОВ (АЛЬБОМ II) И АС-24; АС-25; АС-33
2. ДЕТАЛИ КРОВЛИ СМ. АЛЬБОМ II ЧАСТЬ 11, ЛИСТ АСД-26, АСД-24.
3. ОПОРНУЮ СТОЙКУ РАДИОАНТЕННЫ С ОТТЯЖКАМИ УСТАНОВИТЬ НА ПЕРЕКРЫТИИ ДО УСТРОЙСТВА КРЫШИ В СООТВЕТСТВИИ С ДЕТАЛЬЮ НА ДАННОМ ЛИСТЕ И АЛЬБ. II Ч. 11 Л. АСД-26
4. ТОЛЩИНА УТЕПЛИТЕЛЯ ДАНА В ТАБЛИЦЕ ПОЯСНИТЕЛЬНОЙ ЗАПИСКИ-АС-4

Т.П. 218-1-384.87 Альбом I АС

Н. КОНТР.	ИВАНОВСКИЙ	
ЗАВ. ОТД.	БОГОРОДСКИЙ	
ГЛ. КОН. ПР.	ИВАНОВСКИЙ	
РУК. БРИГ.	КОЛЕСНИКОВА	
ВЕД. КОН.	ПАНФЕРОВА	
ИНЖЕНЕР	АФАНАСЬЕВА	
ТЕХНИК.	ГАЛЩЕНКО	

ПРИВЯЗАН:

ИНВ. №

ДЕТСКИЕ ЯСЛИ-САД НА 90 МЕСТ С ЗВЕЛИЧЕНИЕМ КОЛИЧЕСТВА МЕСТ НА ЛЕТНИЙ ПЕРИОД ДО 180

СТАДИЯ	ЛИСТ	ЛИСТОВ
Р	36	

ПЛАН КРОВЛИ. ВЕНШАХТЫ В-1 ÷ В-24. УЗЕЛ 1.

КБ ПО ЖЕЛЕЗОБЕТОНУ ИМ. А.А. ЯКУШЕВА

Т.П. 218-1-384.87 Альбом I АС

ИНВ. № ПОДЛ. | ПОДПИСЬ И ДАТА | ВЗАМ. ИНВ. №

ВЦ-1

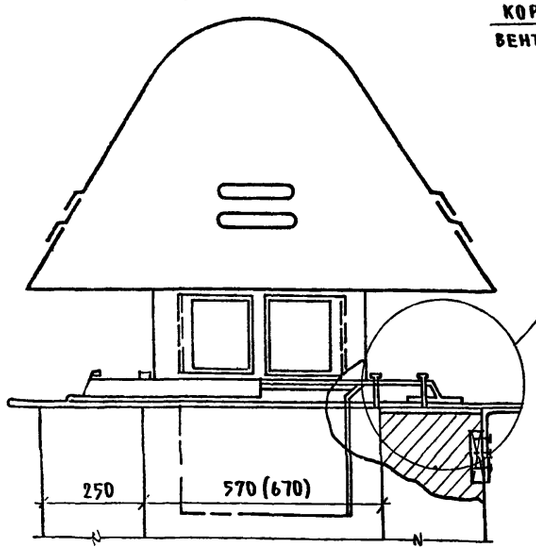

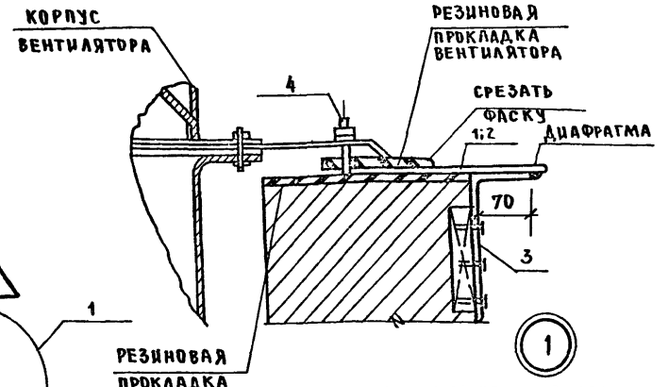

РЕЗИНОВАЯ ПРОКЛАДКА ВЕНТИЛЯТОРА ТИПА КЦ3-90 N4м;5м

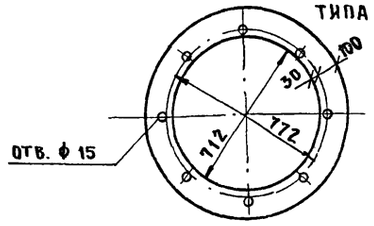

ДИАФРАГМА ВЦ-1

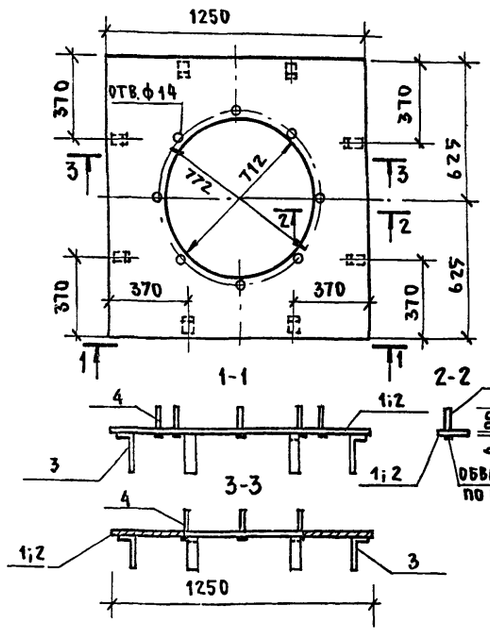

РЕЗИНОВАЯ ПРОКЛАДКА ШАХТЫ

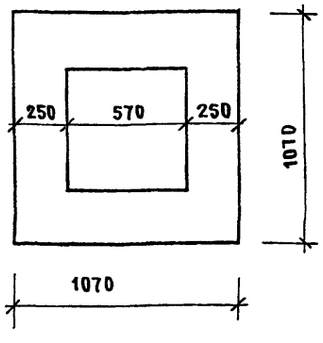

Спецификация эл-тов диафрагмы

	NN поз	Сечение диаметр мм	Длина мм	К-во шт.	Q ед. длина м	Вес кг 1 поз.	Вес кг всего
ВЦ-1	1	-4×1250	1250	1	1.25	39.56	39.56
	3	-4×40	230	8	1.840	0.29	2.32
	4	шпильки ф12 AI	100	8	0.80	0.09	0.72

Спецификация материалов на ВЦ-1;

	Наименование	Размер мм	К-во шт.	Примечания
ВЦ-1	Кирпичная вытяжная шахта	—	1	см. лист 46 альб. I
	Вентилятор крышный центробежный КЦ3-90	N4м	1	АЗ-391
	Диафрагма	1250×1250	1	Сталь прокатная ГОСТ 103-76
	Резиновая прокладка вентилятора	$d_{нар.}$ = 972	1	Резина морозостойкая
	Резиновая прокладка шахты	1070×1070	1	Средней твердости δ=5÷10 мм
	Шурупы	6×70	24	ГОСТ 1144-80*

Позиция 3

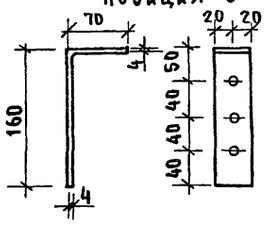

Деталь установки опорной трубы радиостойки и телеантенны

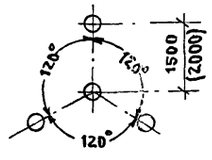

План карнизных плит

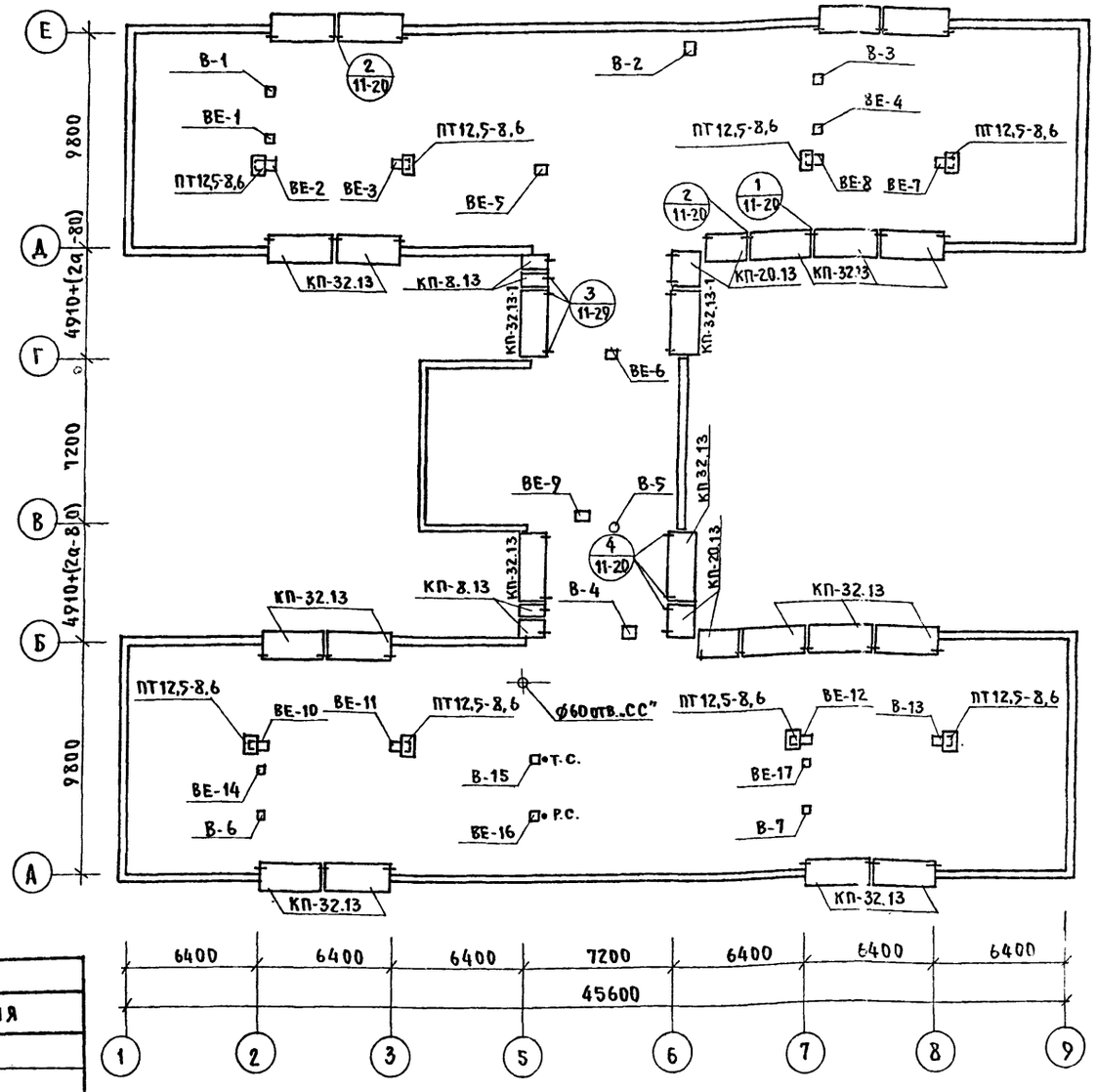

Примечания:

1. Устройство вентиляционных шахт выполнять в соответствии с деталями (Альбом II, часть 11, АСД-23) и санитарно-технической частью проекта, и листом АС-36
2. Работать совместно с листом АС-34

Н. контр.	Ивановский		Т.П.218-1-384.87 Альбом I АС
Зав. отд.	Богородский		Детские ясли-сад на 90 мест с увеличением количества мест на летний период до 95
Гл. кон. пр.	Ивановский		
Рук. бриг.	Колесникова		Стадия Р; Лист 37; Листов
Вед. кон.	Панферова		Установка крышного центробежного вентилятора. План карнизных плит.
Инженер	Афанасьева		КБ по железобетону им. А.А. Якушева
Техник	Глущенко		

Привязан:

Инв. №

Инв. № подл. | Подпись и дата | Взам. инв. №

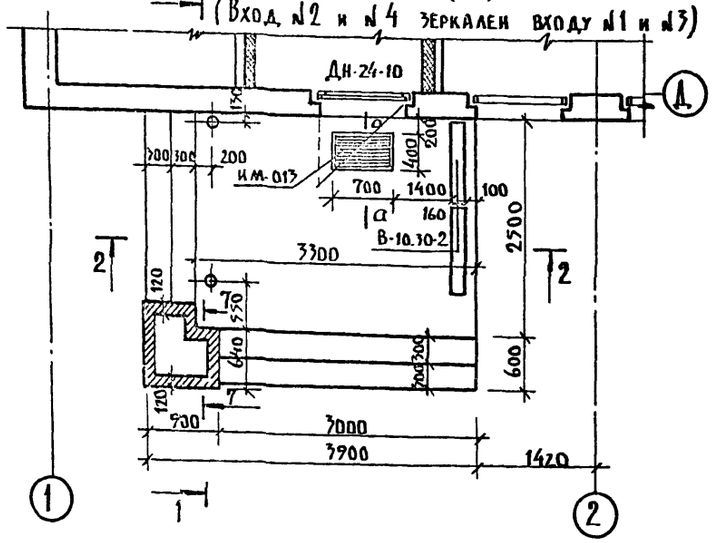

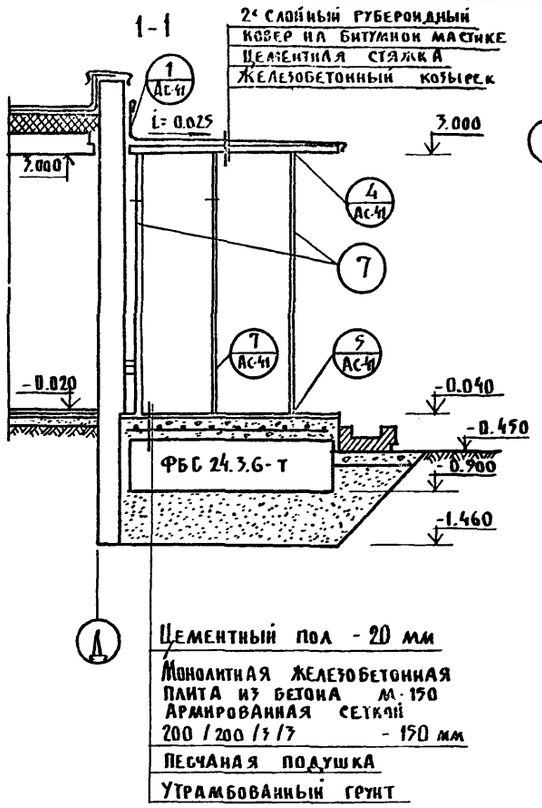

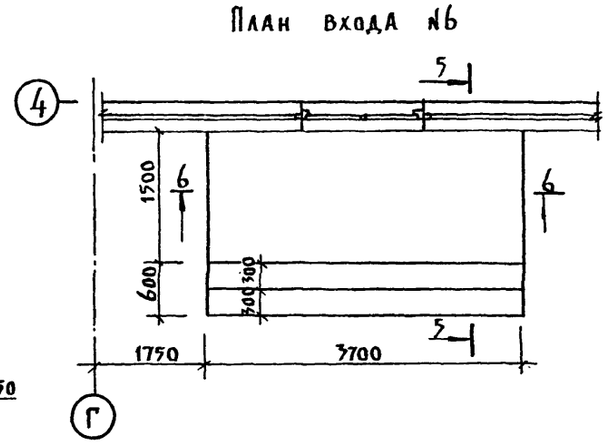

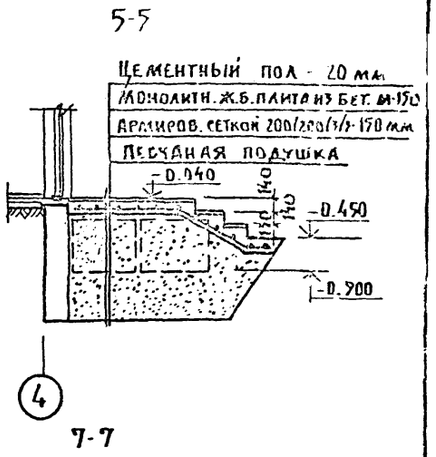

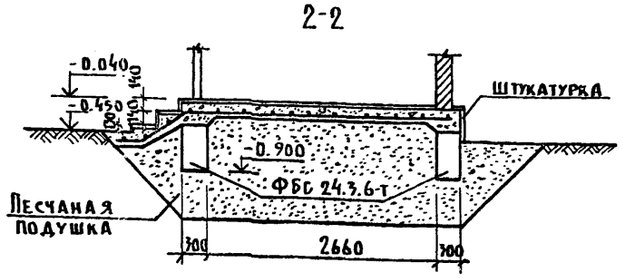

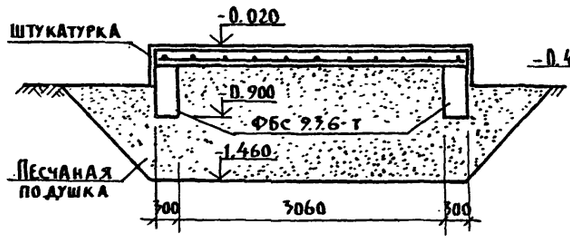

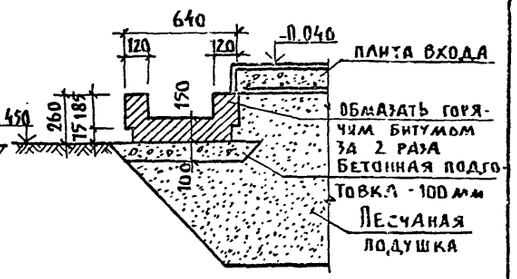

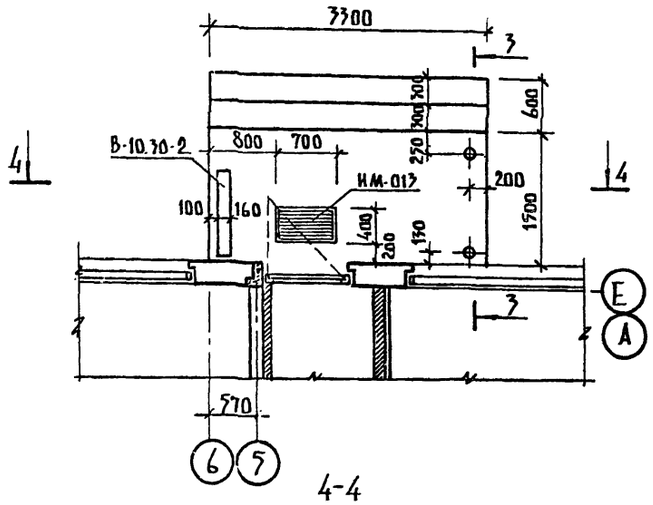

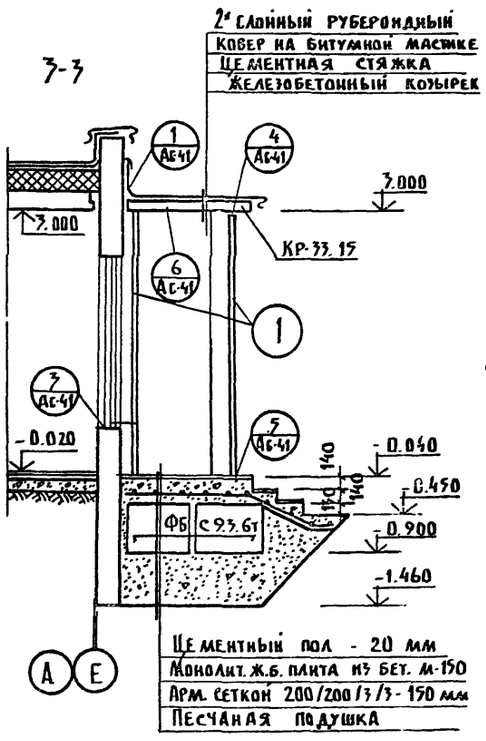

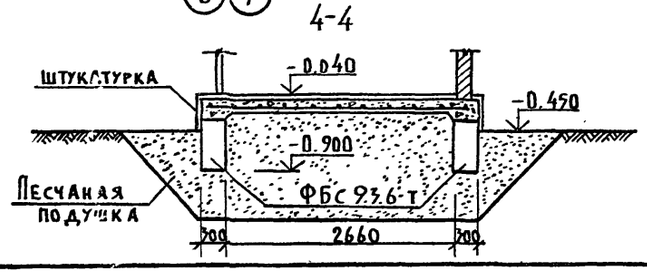

Расход материалов на площадки входов

Вход №1 (№2):

Цементный раствор	М-300	– 0.24 м³
Бетон	М-150	– 1.94 м³

Вход №7 (№8):

Цементный раствор	М-300	– 0.14 м³
Бетон	М-150	– 1.18 м³

Вход №6:

Цементный раствор	М-300	– 0.15 м³
Бетон	М-150	– 1.49 м³
Арматура Ф3ВI		– 4.91 кг

Вход №9 (№10, №11, №12):

Цементный раствор	М-300	– 0.07 м³
Бетон	М-150	– 0.50 м³
Арматура Ф3ВI		– 1.80 кг

Примечание:

1. Данный лист смотри совместно с листами АС-39:40
2. Вход №1 аналогичен входу №3, вход №2 зеркален входу №1 и аналогичен входу №4

Спецификация стали на входы

№ вход	№№ поз	Сечение наименование	l мм	h шт	ln м	Масса кг поз.	Масса кг всего	Альб. часть ГОСТ
Вход №1 (№2; №3; №4)	7	Тр. 90×4	3050	2	6.10	25.83	51.66	3262-6
	2	–140×8	140	4	0.56	1.28	5.12	82-70
	8	–40×3	3300	1	3.30	3.10	3.10	
	4	–40×3	40	6	0.24	0.04	0.24	
	5	Ф12 АI	250	8	2.00	0.22	1.75	5781-75
	6	Ф12 АI	210	1	0.21	0.19	0.19	
		6-6 ИМ-23	—	4	—	0.285	1.14	Альб. III ч. 6-7
		6-6 ИМ-26	—	2	—	0.535	1.07	
		6-6 ИМ-38	—	5	—	0.27	1.35	
		6-6 ИМ-46	—	15	—	0.165	2.48	
		ИМ-013	—	1	—	12.11	12.11	Альб. III ч. 6-7
		Сетка 200/200/3/2	—	—	—	—	7.45	8478-66
						Итого:	87.65	
Вход №7 (№8)	1	Тр.75×4	3050	2	6.10	21.35	42.70	3262-5
	2	–140×8	140	4	0.56	1.28	5.12	82-70
	4	–40×3	40	6	0.24	0.04	0.24	
	5	Ф12 АI	250	8	2.00	0.22	1.76	5781-75
	6	Ф12 АI	210	1	0.21	0.19	0.19	
		6-6 ИМ-23	—	4		0.285	1.14	Альб. III ч. 6-7
		6-6 ИМ-26	—	1	—	0.535	0.54	
		6-6 ИМ-46		10		0.165	1.65	
		Сетка 200/200/3/3	—	—	—	—	4.81	8478-66
		ИМ-013	—	1	—	12.11	12.11	Альб. III ч. 6-7
	8	–40×3	3300	1	3.30	3.10	3.10	82-70

Привязан:

Инв. №

Зав. отд.	Богородский
Гл. кон. пр.	Ивановский
Рук. бриг.	Колесникова
Вед. кон.	Панферова
Инженер	Афанасьева
Техник	Глущенко

Альбом I АС

Детские ясли-сад на 90 мест с увеличением количества мест на летний период до 180

Стадия	Лист	Листов
Р	38	

Конструкция входов №№1;2 3;4; 6;7;8

КБ по железобетону им. А.А. Якушева

Инв. № подл. | Подпись и дата | Взам. инв. №

22028-01

План входа N 5

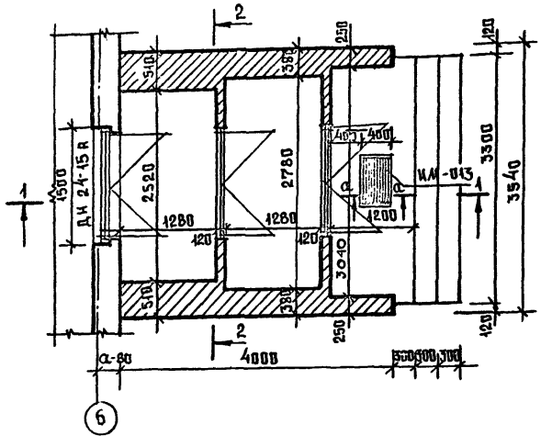

2-2

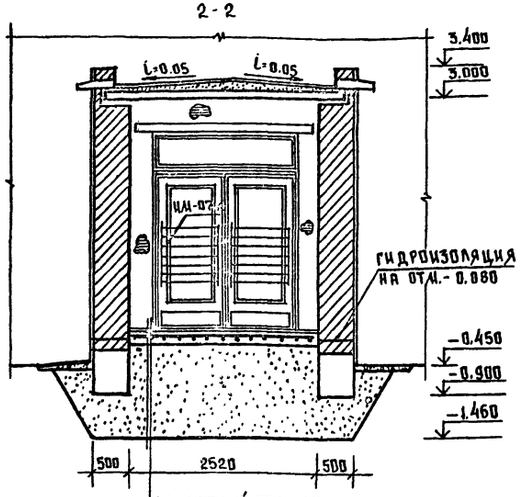

ЦЕМЕНТНЫЙ ПОЛ- 20 ММ
МОНОЛИТНАЯ ЖЕЛ.БЕТ. ПЛИТА ИЗ БЕТОНА М 150. АРМИРОВАННАЯ СЕТКОЙ 200/200/3/3 — 150 ММ
ПЕСЧАНАЯ ПОДУШКА
УТРАМБОВАННЫЙ ГРУНТ

План кровли

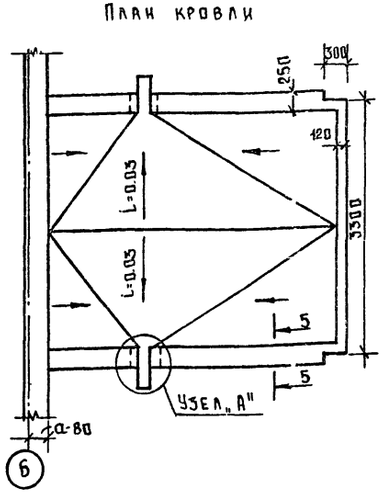

1-1

4 слоя рубероида на битумной мастике
Цементная стяжка
Железобетонный козырек
Минераловатная плита — 60мм
Асбестоцементная плита — 3 мм

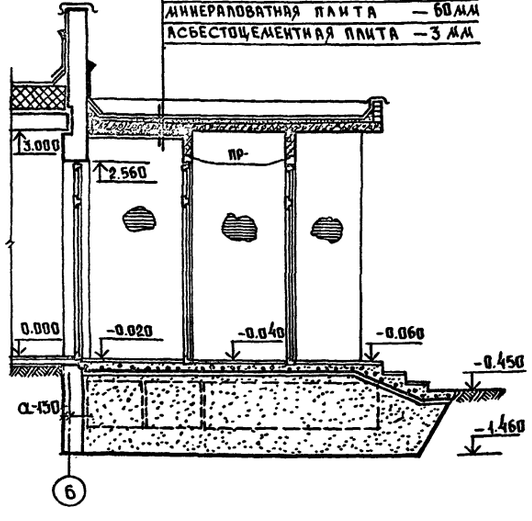

5-5

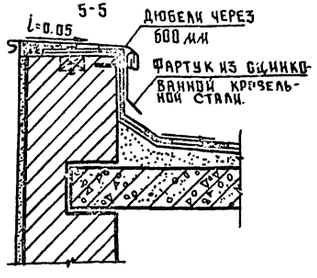

План раскладки козырьков

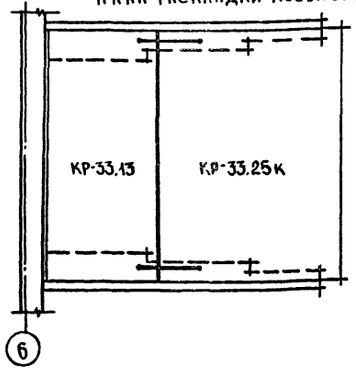

Примечания:

1. Данный лист см. совместно с листами АС-24; АС-25, АС-38.
2. Кирпичную кладку выполнять из обыкновенного глиняного полнотелого кирпича пластического прессования марки 75 на цементном растворе М 50.
3. Металлические элементы покрыть антикоррозионным составом.
4. Металлические стойки окрасить масляной краской за 2 раза.
5. Сварку выполнять электродами типа Э-42 А.
6. Высота сварного шва должна быть не менее 6 мм.
7. Сечение а-а см. лист АС-41
8. Входы N 9÷12 по конструкции аналогичны входу N 6, привязка и габариты входов N 9÷12 даны на листах АС-24, АС-25

Расход материалов на вход N 5

1. Цементный раствор М 300 — 0,25 м³
2. Бетон М150 — 1,9 м³
3. Сетка 200/200/3/3 — 6,89 кг
4. ИМ-013 — 12,11 кг

Согласовано:

Инв. № подл. | Подпись и дата | Взам. инв. №

Привязан:			
Инв. №			

Н. контр.	Ивановский		
Зав. отд.	Богородский		
Гл. конс. пр.	Ивановский		
Рук. бриг.	Колесникова		
Вед. конс.	Панферова		
Инженер	Афанасьева		
Техник	Глущенко		

Т.П. 218-1-384.87 Альбом I АС

Детские ясли-сад на 90 мест с увеличением количества мест на летний период до 180.

Стадия	Лист	Листов
Р	39	

Конструкция входа N 5.

КБ по железобетону им. А.А. Якушева

Альбом I АС

Вход N5
Вид А

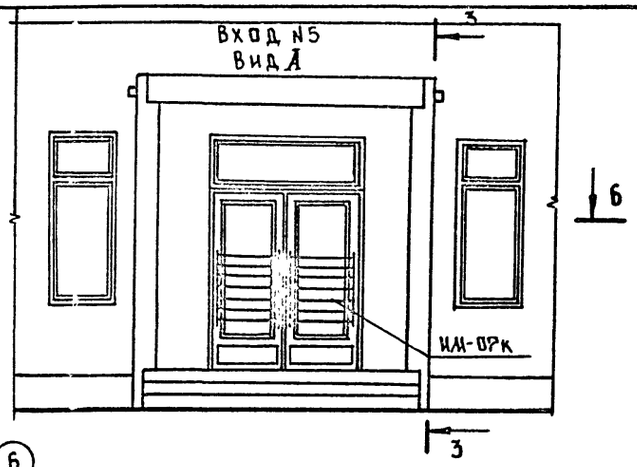

3-3

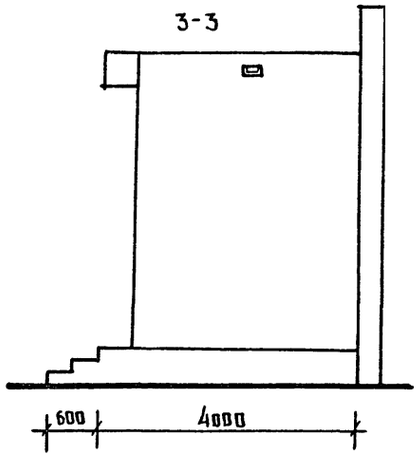

Вход N1.
Вход N1 аналогичен входу N3
Вход N2 зеркален входу N1 и аналогичен входу N4

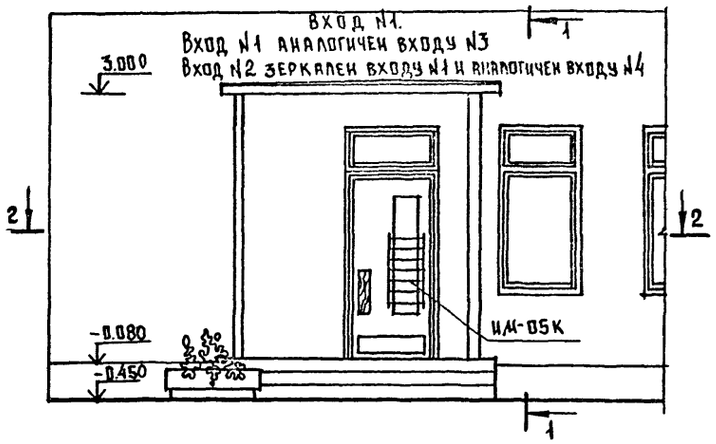

1-1

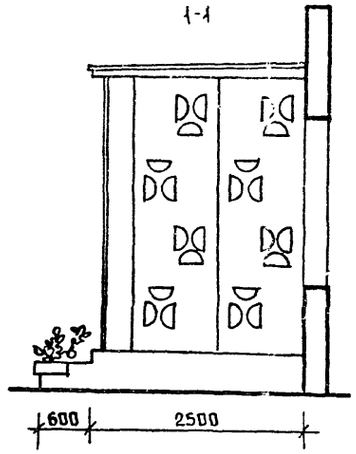

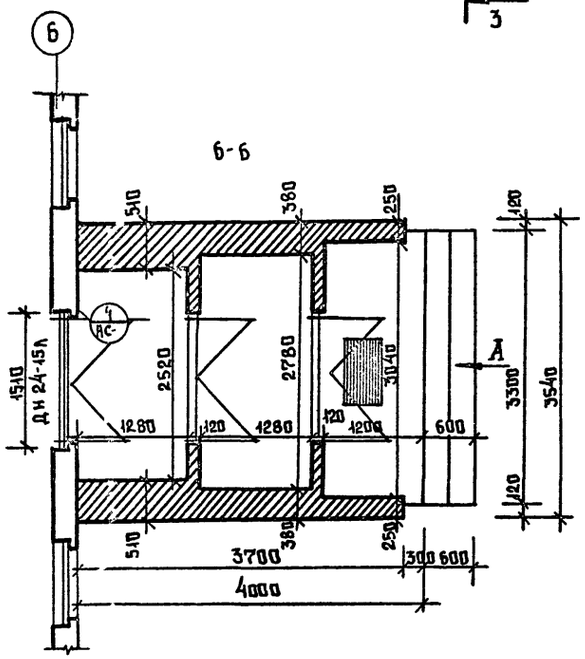

Вход N7
Вход N7 аналогичен входу N8

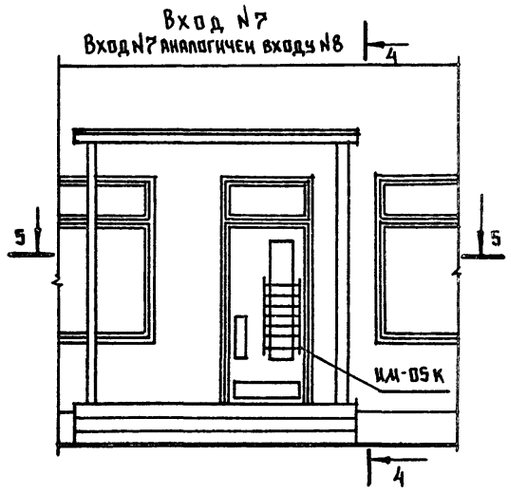

5-5

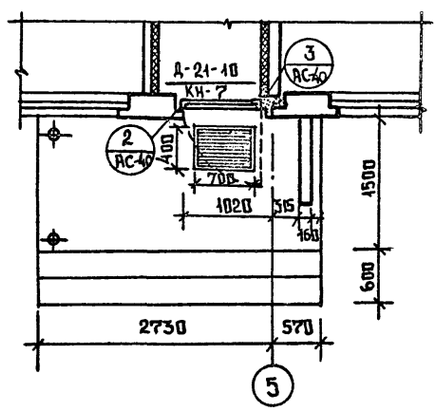

2-2

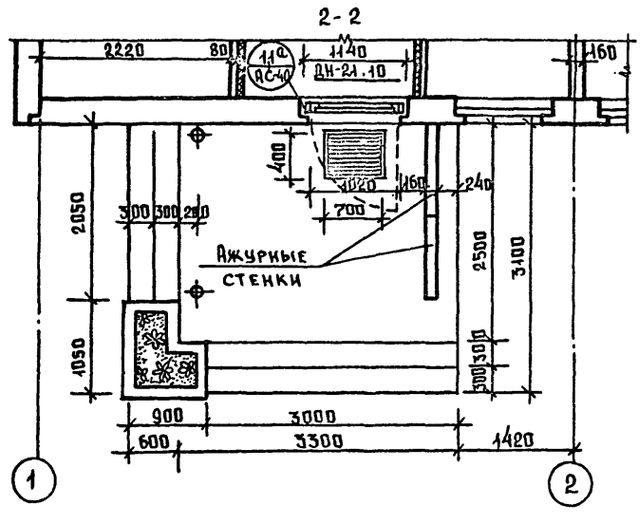

4-4

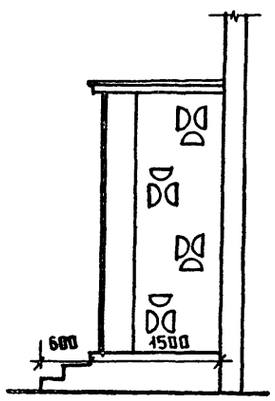

Деталь утепления тамбура

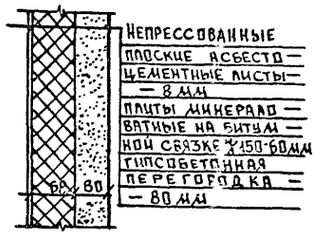

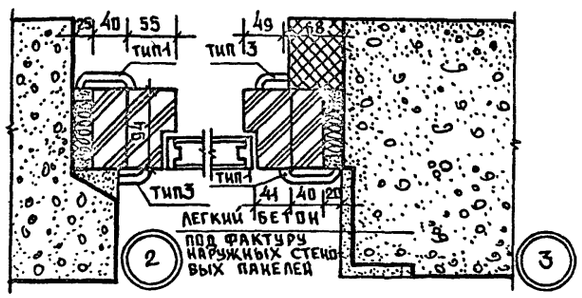

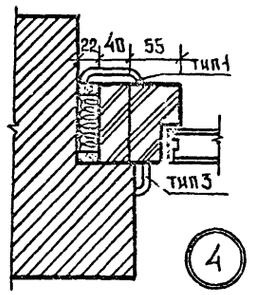

Разрез по фрамуге

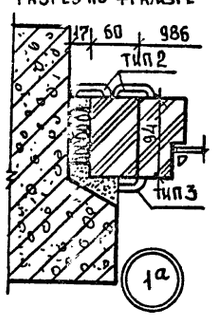

Разрез двери

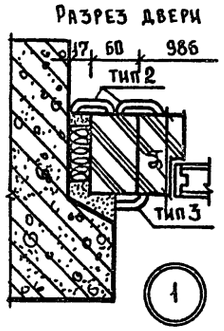

Согласовано:

Инв. № подл. | Подпись и дата | Взам. инв. №

Н. контр.	Ивановский		
Зав. отд.	Богородский		
Гл. конс. пр.	Ивановский		
Рук. бриг.	Колесникова		
Вед. конс	Панферова		
Инженер	Афанасьева		
Техник	Глущенко		

Привязан:

Инв. №

т.п. 218-1-384.87 Альбом I АС

Детские ясли-сад на 90 мест с увеличением количества мест на летний период до 180

Стадия	Лист	Листов
Р	41	

Входы NN 1; 2; 3; 4; 5; 7; 8
Деталь утепления тамбура.

КБ по железобетону им. А.А. Якушева

22028-01

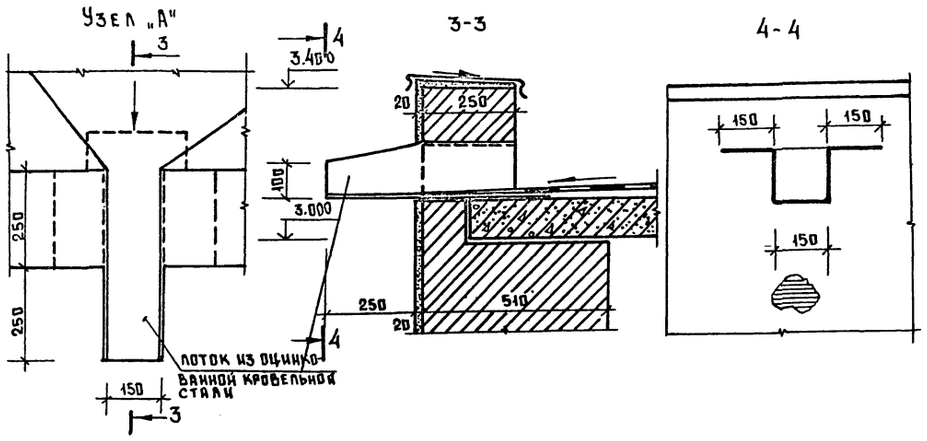

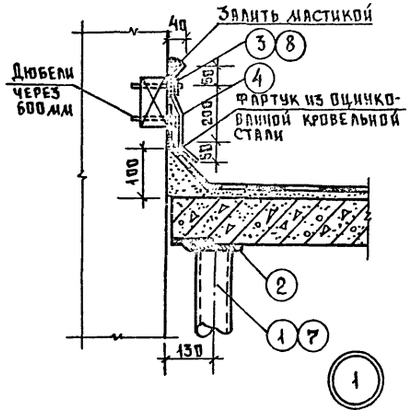

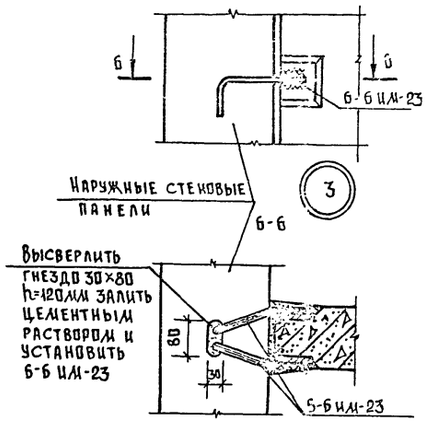

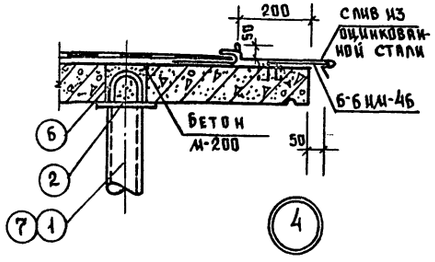

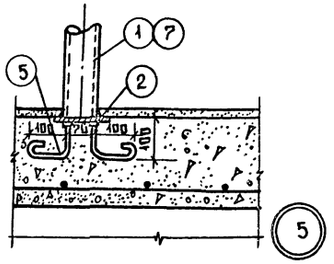



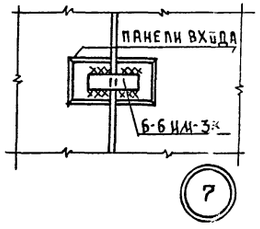

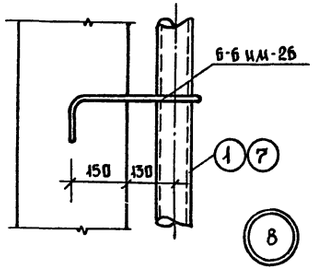

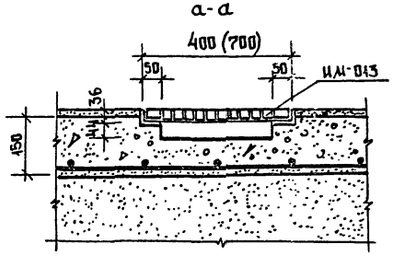

Примечания:

1. Данный лист см. совместно с листами АС-13; АС-14; РС-23
2. Кирпичную кладку выполнять из обыкновенного глиняного полнотелого кирпича пластического прессования марки 75 на цементном растворе м 50.
3. Металлические элементы покрыть антикоррозионным составом.
4. Сварку выполнять электродами типа Э-42 А.
5. Высота сварных швов должны быть не менее 6 мм.

Н.контр.	Ивановский		Т.П. 218-1-384.87 Альбом I АС		
			Детские ясли-сад на 90 мест с увеличением количества мест на летний период до 180		
Зав.отд.	Богородский			Стадия	Лист	Листов
Н.контр.	Ивановский			Р	41	
Рук.бриг.	Колесникова		Узлы входов	КБ по железобетону им. А.А. Якушева		
Вед.кон.	Панферова					
Инж.	Афанасьева					
Ст.техн.	Рогозинская					

Привязан:

Инв. №

Инв. № подл. | Подпись и дата | Взам. инв. №

К-1; К-5

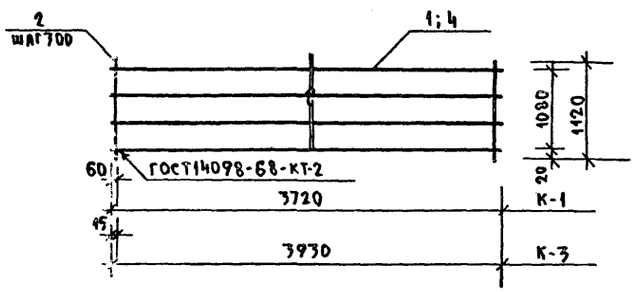

К-2; К-3

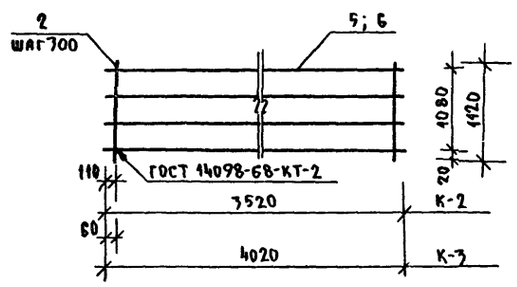

К-6; К-8

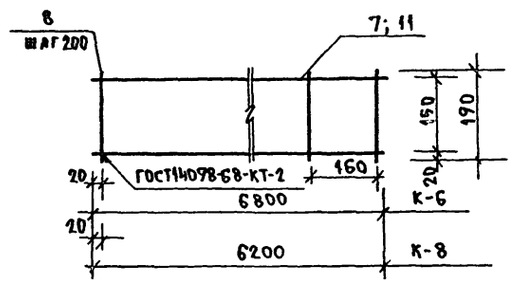

К-4

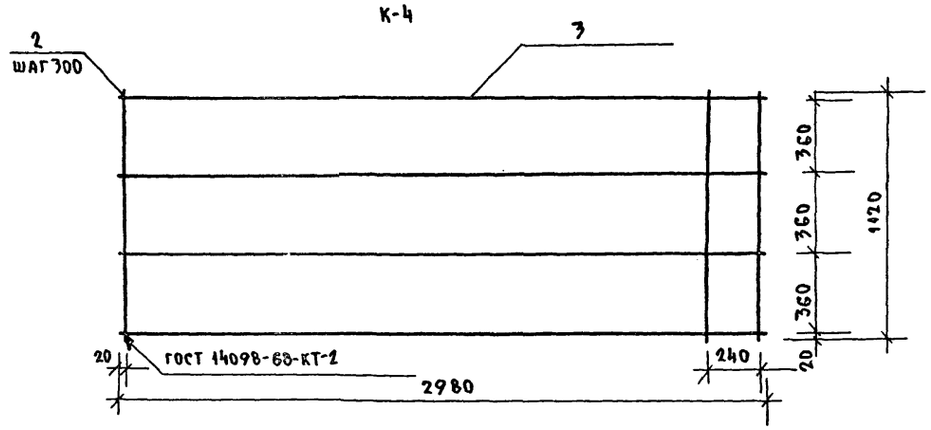

К-7; К-9

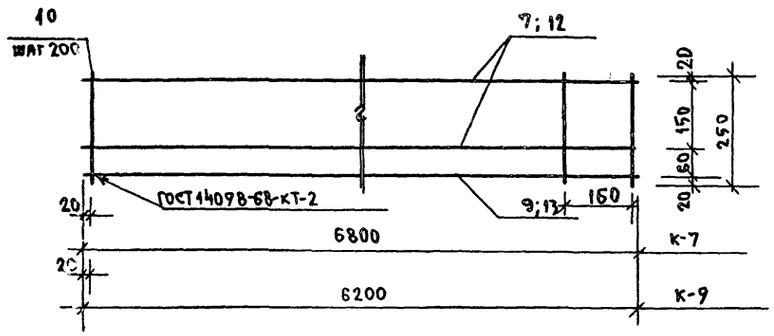

К-10

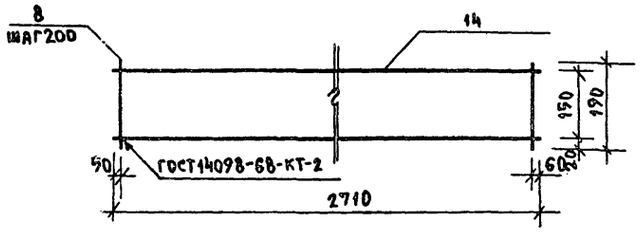

К-11

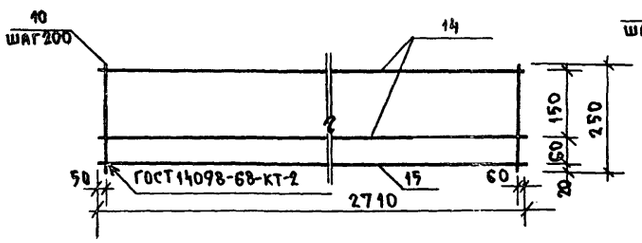

К-12

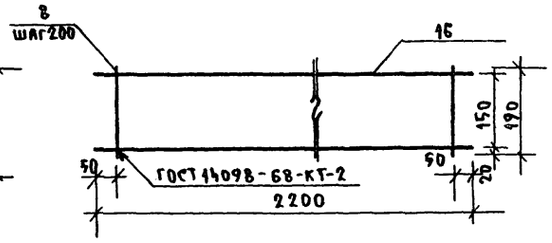

К-13

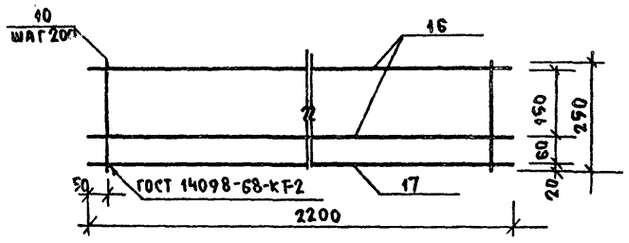

К-14

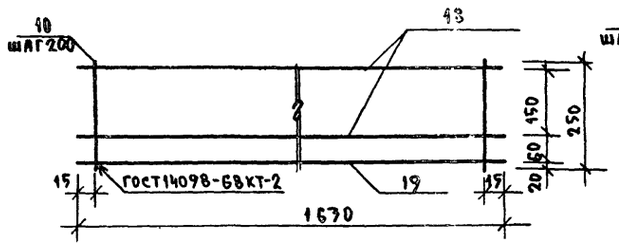

К-15

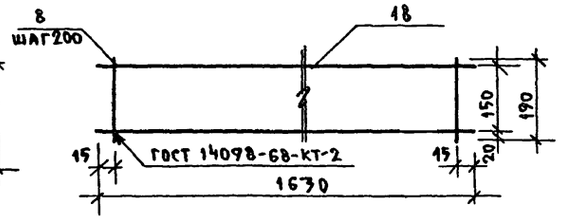

К-16

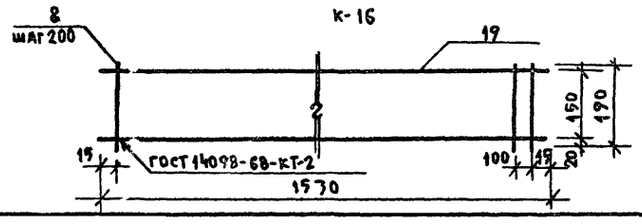

К-17

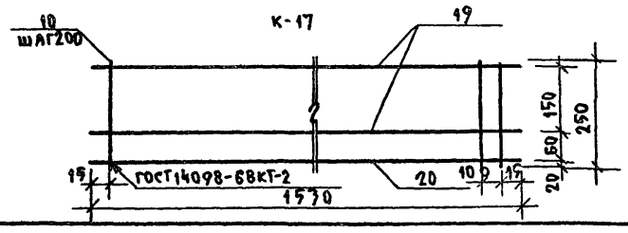

Марка	Поз	Ø мм Класс стали	Длина мм	Кол-во шт.	Масса общая кг	Масса марки кг
К-1	1	10 А III	3720	4	9.18	11.42
	2	5 Вр I	1120	17	2.24	
К-2	5	8 А III	3520	4	5.56	7.63
	2	5 Вр I	1120	12	2.07	
К-3	6	8 А III	4020	4	6.35	8.76
	2	5 Вр I	1120	14	2.41	
К-4	3	10 А III	2980	4	7.35	9.07
	2	5 Вр I	1120	10	1.72	
К-5	4	10 А III	3930	4	9.69	12.10
	2	5 Вр I	1120	14	2.41	
К-6	7	12 А III	6800	2	12.08	13.10
	8	5 Вр I	190	35	1.02	
К-7	7	12 А III	6800	2	12.08	14.48
	9	5 Вр I	6800	1	1.05	
	10	5 Вр I	250	35	1.35	
К-8	11	12 А III	6200	2	11.01	11.97
	8	5 Вр I	190	33	0.96	
К-9	12	12 А III	6200	2	11.01	13.23
	13	5 Вр I	6200	1	0.95	
	10	5 Вр I	250	33	1.27	
К-10	14	12 А III	2710	2	4.81	5.22
	8	5 Вр I	190	14	0.41	
К-11	14	12 А III	2710	2	4.81	5.77
	10	5 Вр I	250	14	0.54	
	15	5 Вр I	2710	1	0.42	
К-12	16	12 А III	2200	2	3.90	4.22
	8	5 Вр I	190	11	0.32	
К-13	16	12 А III	2200	2	3.90	4.66
	17	5 Вр I	2200	1	0.34	
	10	5 Вр I	250	11	0.42	
К-14	18	8 А III	1630	2	1.29	1.89
	19	5 Вр I	1630	1	0.25	
	10	5 Вр I	250	9	0.35	
К-15	18	8 А III	1630	2	1.29	1.55
	8	5 Вр I	190	9	0.26	
К-16	19	12 А III	1530	2	2.71	2.97
	8	5 Вр I	190	9	0.26	
К-17	19	12 А III	1530	2	2.71	3.30
	20	5 Вр I	1530	1	0.24	
	10	5 Вр I	250	9	0.35	

Инв. № подл. | Подпись и дата | Взам. инв. №

Н. контр.	Ивановский	
Зав. отд.	Богородский	
Гл. кон. пр.	Ивановский	
Рук. бриг.	Колесникова	
Вед. кон.	Панферова	
Инженер	Афанасьева	
Техник	Глущенко	

Привязан:

Инв. №

Т.П. 218-1-384.87 Альбом I АС

Детские ясли-сад на 90 мест с увеличением количества на летний период до 180

Стадия	Лист	Листов
Р	42	

Каркасы К1 ÷ К17

ПО Железобетону им. А.А. Якушева

22028-01

Н.КОНТР.	ИВАНОВСКИЙ		
ГА.КОН.ПР	ИВАНОВСКИЙ		
Рук.БРиГ	КОЛЕСНИКОВ		
ВЕД.КОН.	ПАНФЕРОВА		
ИНЖЕНЕР	АРХАНСКЕВ		
ТЕХНИК	ГАУШЕНКО		

ЗАВ.ОТД БОГРОДСКИЙ

ПРИВЯЗАН:

ИНВ.№			

Т.П.218-1-38Ч.87 Альбом I АС

Детские ясли-сад на 90 мест
с увеличением количества мест на дет. перед.

СТАДИЯ	МАСШТАБ	
Р	43	

Арматурные детали ИМ-1÷ИМ-7

ГИП А.А. Якушева

ЦО по мелзоовету

Каркасы К-18÷К-22, детали ТН2

Инв.№ подл.	Подпись и дата	Взам.инв.№

Детали и выборка арматуры

МАРКА	поз.	Ø мм класс стали	длина мм	кол-во шт.	масса ед. кг	масса марки кг
К-18	1	8АIII	1790	2	1.41	4.70
	2	5ВрI	190	10	0.29	
К-19	1	8АIII	1790	2	1.41	2.07
	3	5ВрI	1790	4	0.27	
	4	5ВрI	250	10	0.78	
К-20 Q=300	5	6АI	900	2	0.40	0.52
	6	4ВрI	270	5	0.17	
К-20 Q=750	7	6АI	950	2	0.42	0.61
	8	4ВрI	720	6	0.19	
К-20 Q=400	9	6АI	1000	2	0.45	0.67
	10	4ВрI	770	6	0.22	
ТН-2 Q=700	11	5ВрI	260	1	0.04	0.04
ТН-2 Q=750	12	5ВрI	310	4	0.047	0.047
ТН-2 Q=400	13	5ВрI	360	1	0.054	0.054
АН-1	14	12АI	600	4	0.53	0.53
ИМ-1	15	10АIII	700	4	0.18	1.20
	16	10АIII	460	2	0.57	
	17	-6х120	80	4	0.45	
ИМ-2	15	10АIII	700	1	0.18	1.43
	16	10АIII	460	2	0.57	
	18	-6х180	80	1	0.68	
ИМ-7	19	-8х200	200	1	2.51	3.40
	20	10АIII	760	4	0.89	
ИМ-4	21	10АIII	760	4	0.89	2.46
	22	-8х120	200	4	1.51	
ИМ-1	23	12АI	600	1	0.53	0.53
ИМ-2	24	12АI	600	1	0.57	0.57
ИМ-7	25	12АI	240	1	0.24	0.24
ИМ-4	26	12АI	410	1	0.36	0.36
ИМ-5	27	12АI	350	4	0.31	0.31
К-21	28	8АIII	5620	2	4.44	5.29
	2	5ВрI	190	29	0.85	
К-22	29	5ВрI	5620	1	0.86	5.42
	4	5ВрI	250	29	1.12	

Данные к выборке АС-49 ТМ-1СН.АИСТАС-49

Альбом I ч.I

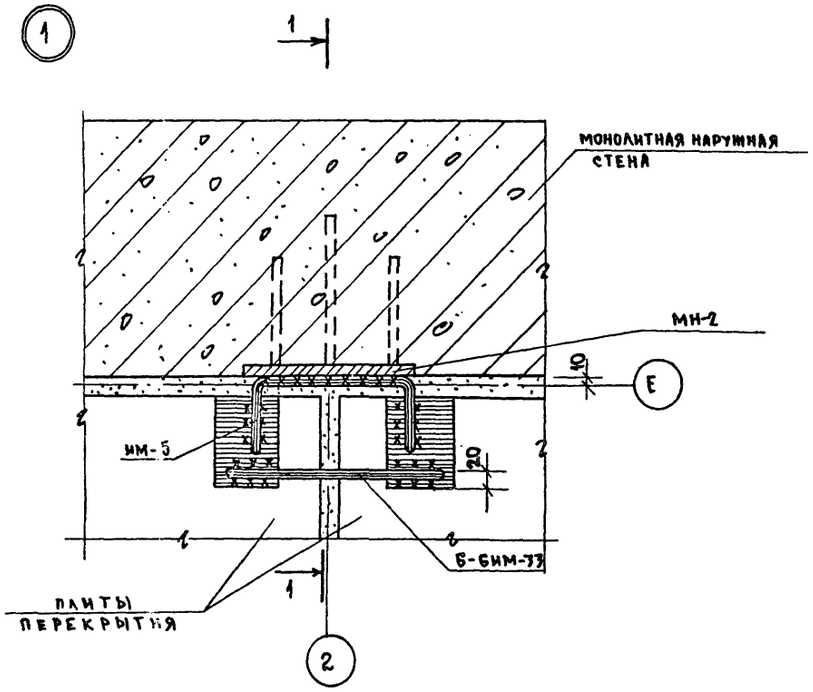

1-1

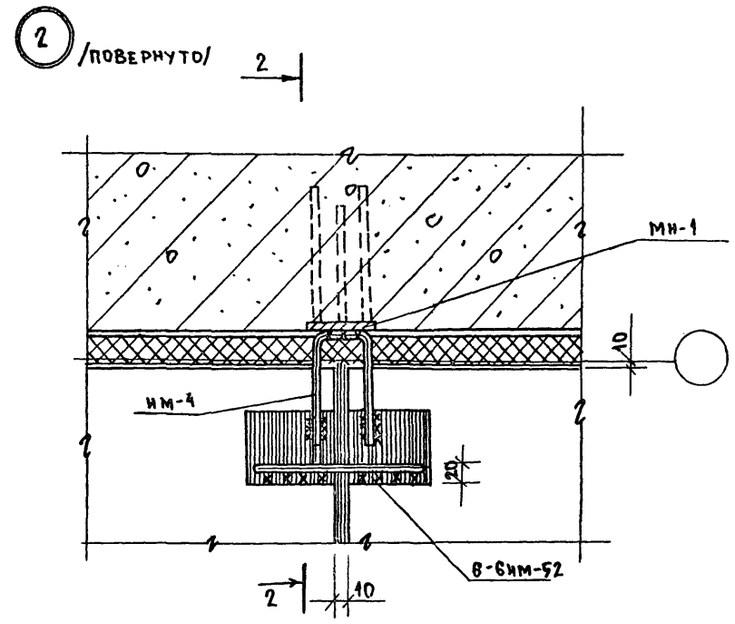

2-2

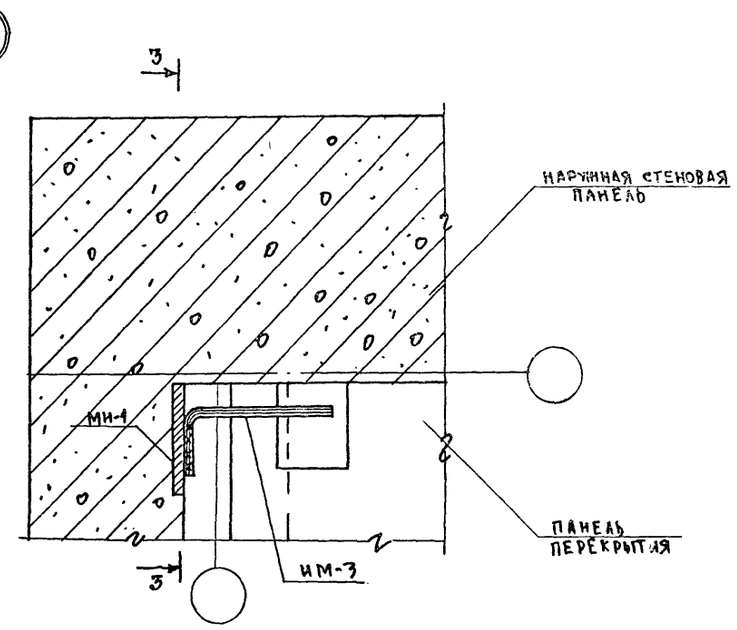

3-3

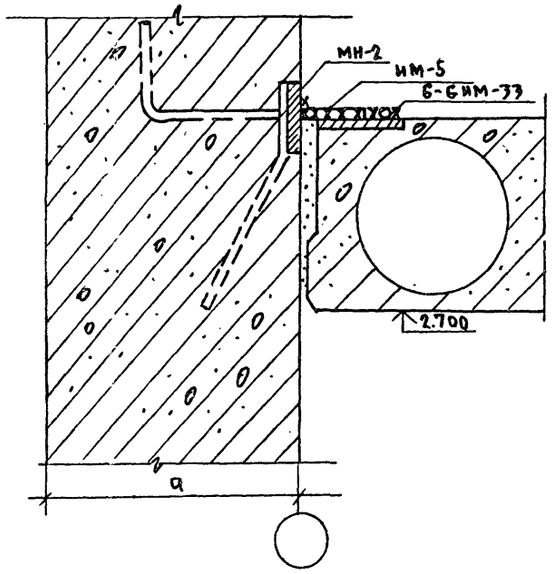

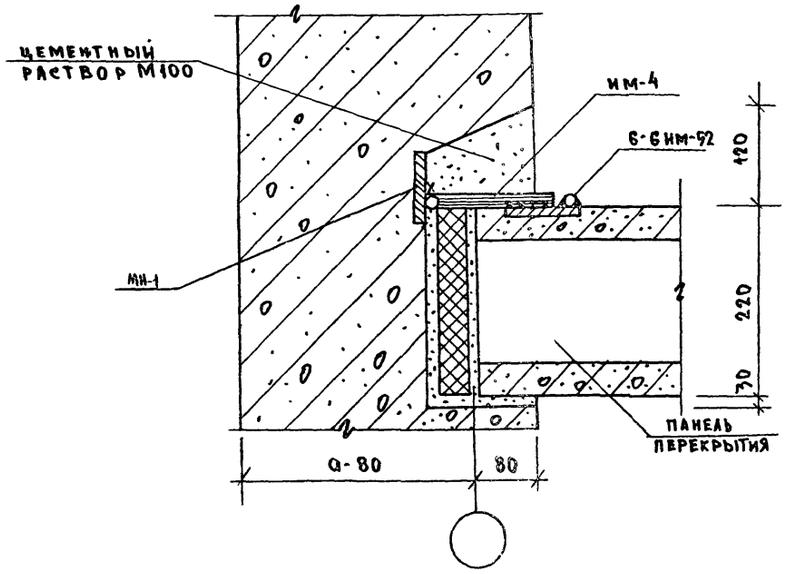

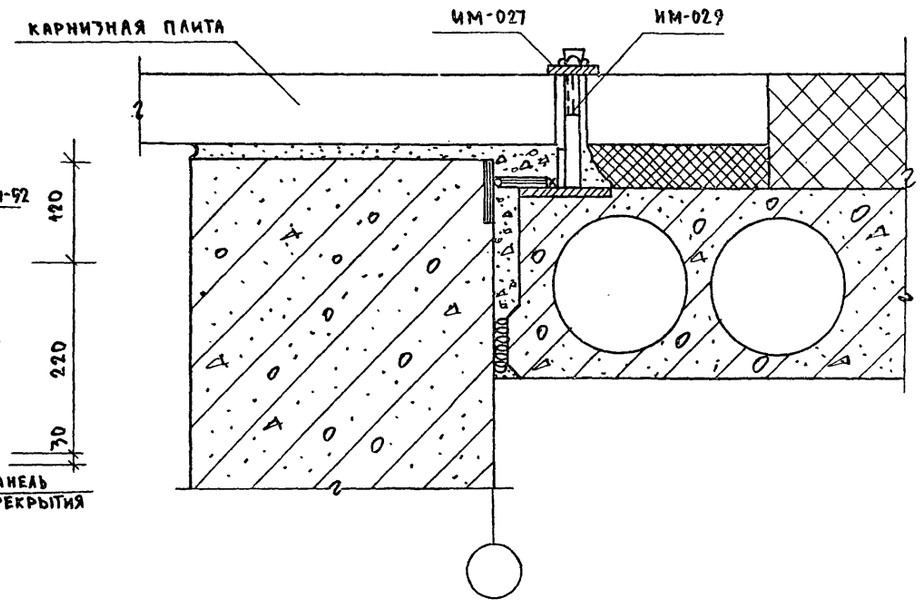

Н.контр.	Ивановский		
Зав.отд.	Богородский		
Гл.кон.пр.	Ивановский		
Рук.бриг.	Колесникова		
Вед.кон.	Панферова		
Инженер	Афанасьева		
Техник	Глущенко		

Привязан:

Инв.№

Т.п.218-1-384.87 Альбом I ч.I

Детские ясли-сад на 90 мест с увеличением количества мест на летний период до 180

Стадия	Лист	Листов
Р	44	

Монтажные узлы 1:3

ЦНИИЭП по железобетону им. А.А. Якушева

Инв.№ подл. | Подпись и дата | Взам. инв.№

22028-01

1

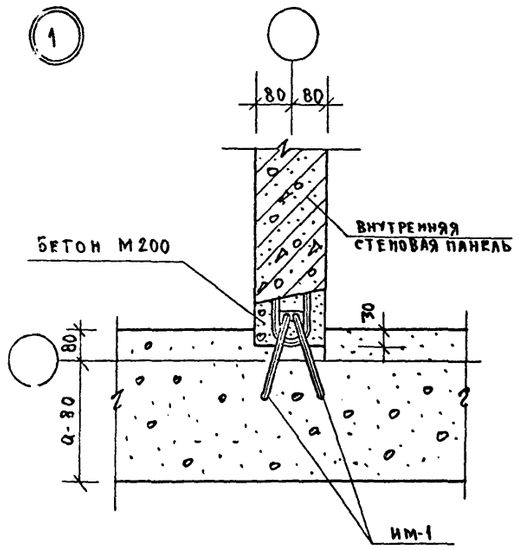

2

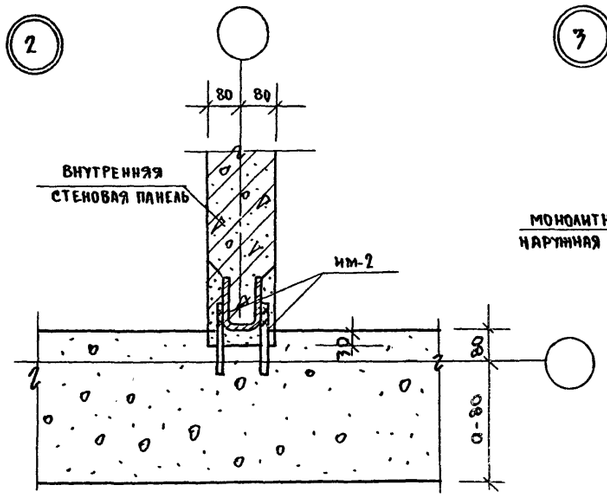

3

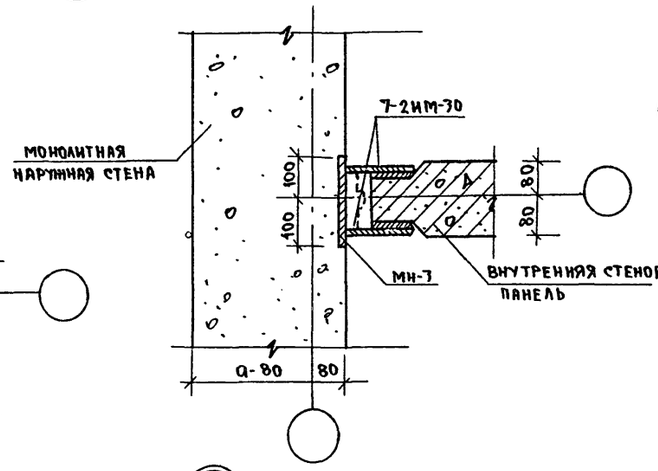

4

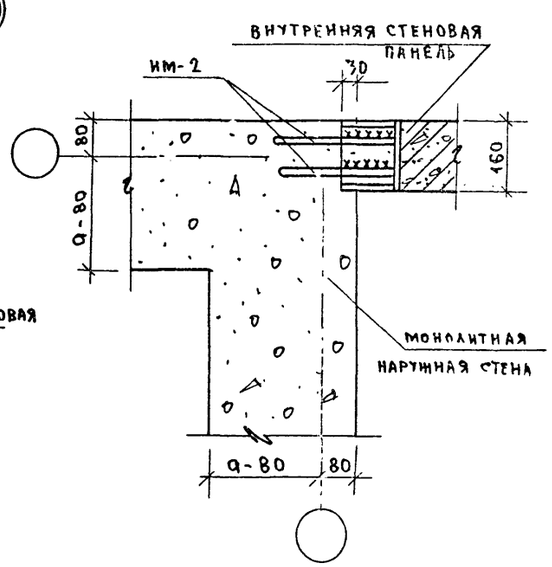

5

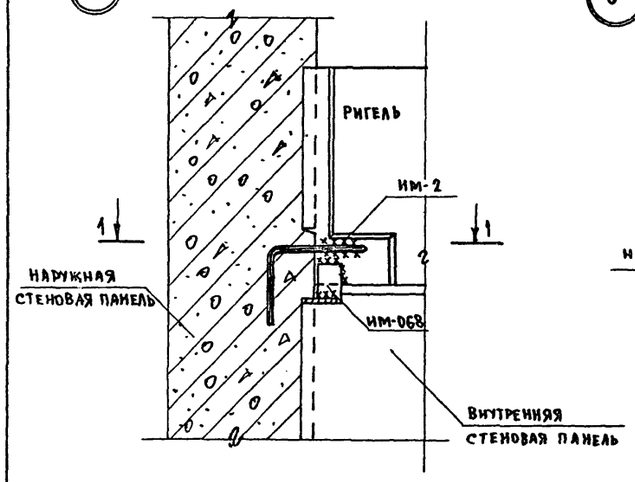

1-1

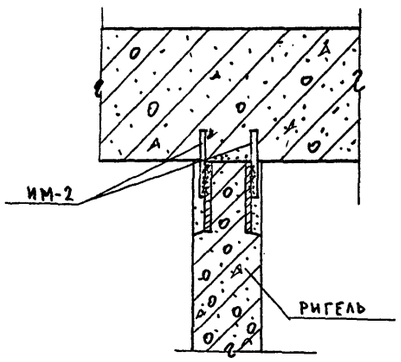

6

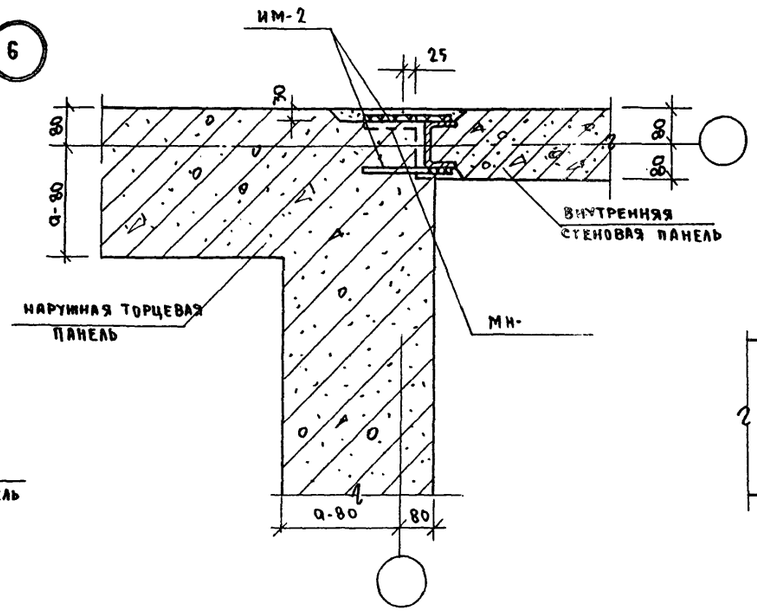

7

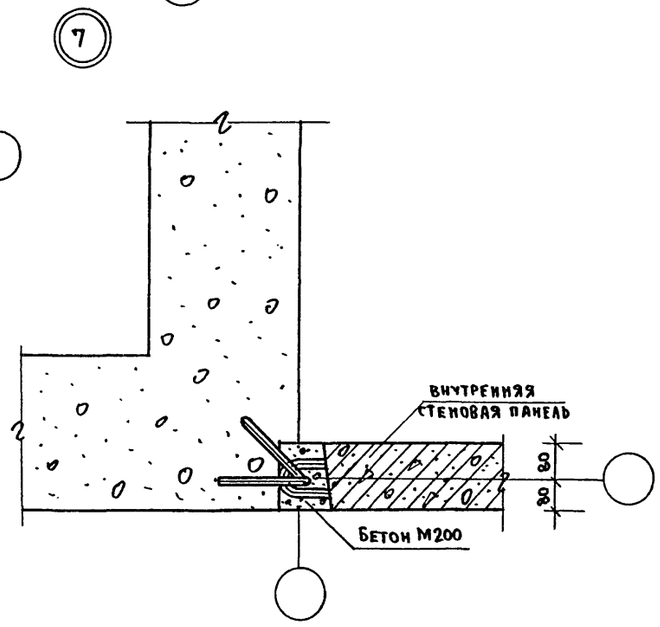

Н.КОНТР.	ИВАНОВСКИЙ		
ЗАВ.ОТД	БОГОРОДСКИЙ		
ГЛ.КОН.ПР.	ИВАНОВСКИЙ		
РУК.БРИГ.	КОЛЕСНИКОВА		
ВЕД.КОН.	ПАНФЕРОВА		
ИНЖЕНЕР	АФАНАСЬЕВА		
ТЕХНИК	ГАЩЕНКО		

ПРИВЯЗАН:

ИНВ.N

Т.П. 218-1-384.87 Альбом I АС

ДЕТСКИЕ ЯСЛИ-САД НА 90 МЕСТ С УВЕЛИЧЕНИЕМ КОЛИЧЕСТВА МЕСТ НА ЛЕТНИЙ ПЕРИОД ДО 180

СТАДИЯ	ЛИСТ	ЛИСТОВ
Р	45	

Узлы 1÷7

ЦНИИЭП ПО ЖЕЛЕЗОБЕТОНУ им. А.А. Якушева

ИНВ.N ПОДЛ. | ПОДПИСЬ И ДАТА | ВЗАМ.ИНВ.N

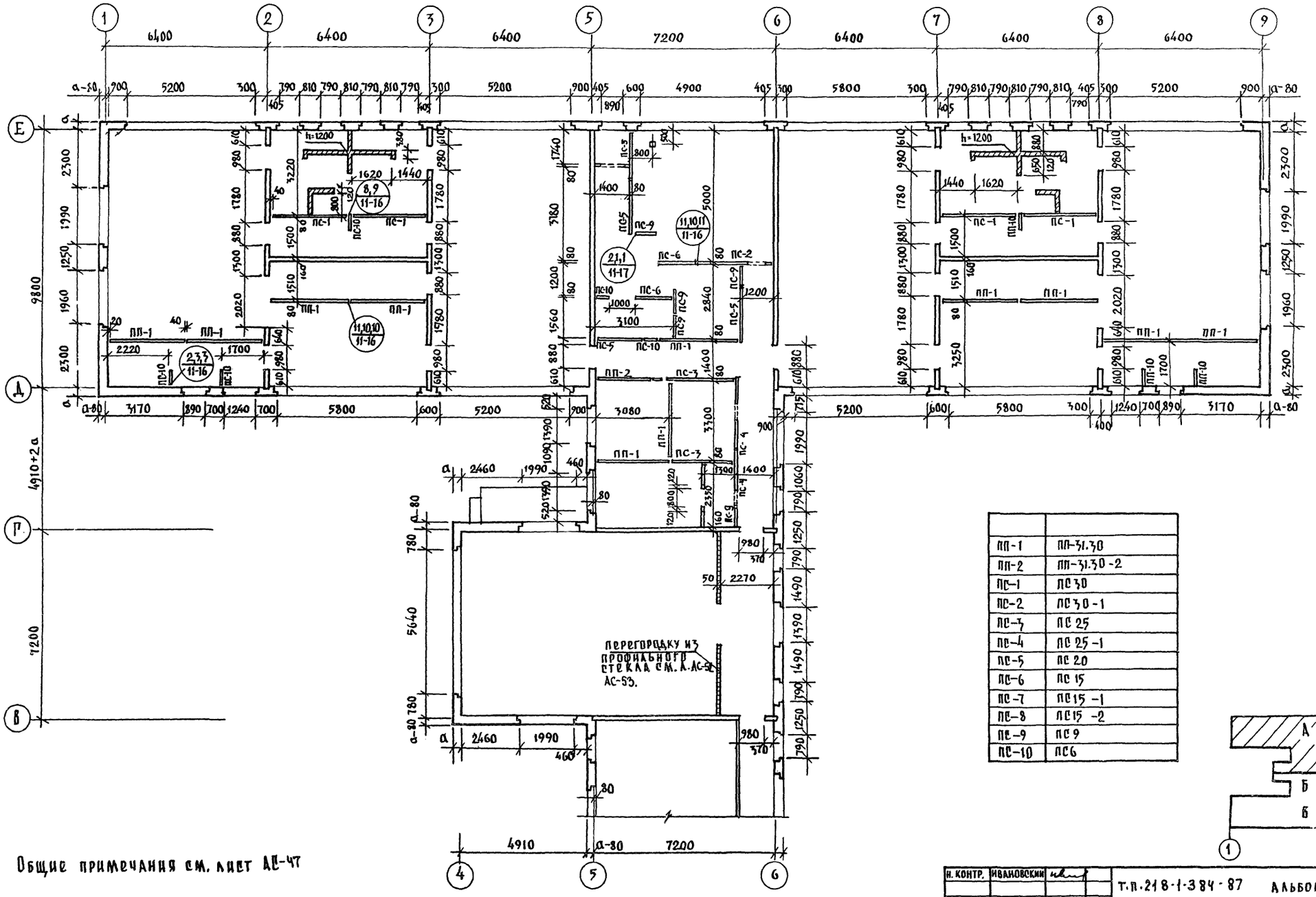

ПП-1	ПП-31.30
ПП-2	ПП-31.30-2
ПС-1	ПС 30
ПС-2	ПС 30-1
ПС-3	ПС 25
ПС-4	ПС 25-1
ПС-5	ПС 20
ПС-6	ПС 15
ПС-7	ПС 15-1
ПС-8	ПС 15-2
ПС-9	ПС 9
ПС-10	ПС 6

Общие примечания см. лист АС-47

Н. КОНТР.	ИВАНОВСКИЙ		Т.П. 218-1-384-87 АЛЬБОМ I АС		
			Детский ясли-сад на 90 мест с увеличением количества мест на летний период до 180		
ЗАВ. ОТД.	БОГОРОДСКИЙ		БЛОКИ „А", „Б"	СТАДИЯ	ЛИСТ	ЛИСТОВ
ГЛ. КОН. ПР.	ИВАНОВСКИЙ			Р	46	
РУК. БР.	КОЛЕСНИКОВА		ВАРИАНТ МОНОЛИТНЫХ ВНУТРЕННИХ СТЕН. МОНТАЖНЫЙ ПЛАН.	КБ по железобетону им. А.А. Якушева		
ВЕД. КОН.	ПАНФЕРОВА					
ИНЖ.	АФАНАСЬЕВА					
ПРИВЯЗАН:						
ИНВ. №						

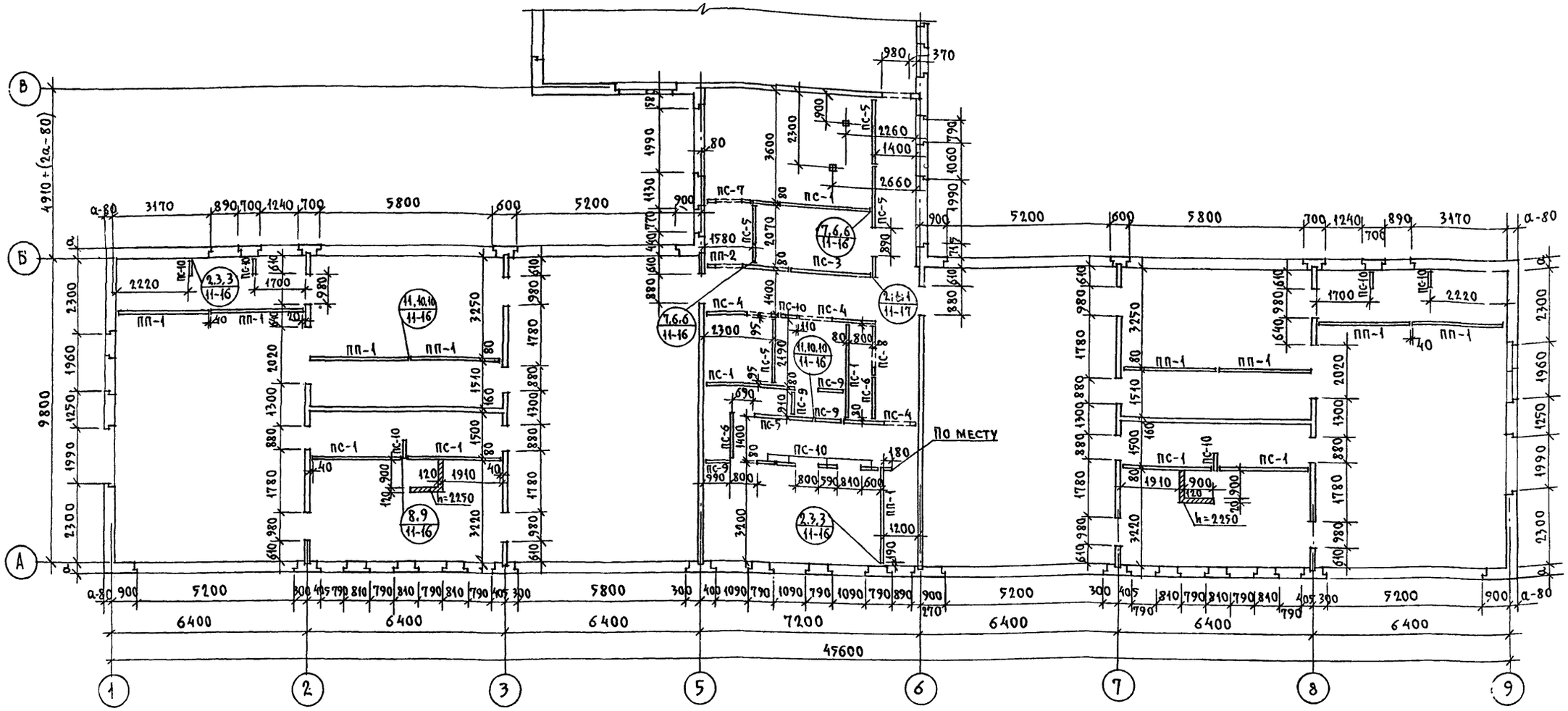

Примечания:

1. При устройстве бетонного подстилающего слоя под полы для установки перегородок предусмотреть штрабы /узел см. Ал.II. ч.11 л. АСД-17/
2. Швы между перегородками, перегородками и стенами после заделки их минеральным войлоком, смоченным гипсовым раствором М-25, расшивки- проклеить полосками ткани /серпянкой, марлей, миткалью/ и тщательно зашпаклевать под окраску.
3. Перегородки соединить между собой по высоте в 3 уровнях.
4. Перегородки необходимо крепить к панелям покрытия согласно узлам 1 и 4 ал.II ч.11 л. АСД-16
5. Кирпичные стенки выполнять из обыкновенного глиняного кирпича пластического прессования М-50 на растворе М25.
6. Данный лист см. совместно с листами АС-46 ; АС-28÷30.
7. Входы на монтажных планах условно не показаны.
8. Развертки и армирование монолитных внутренних стен см. лист АС-48; АС-49.

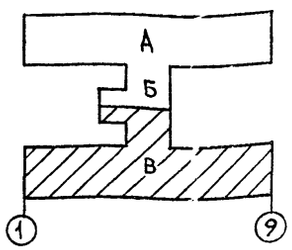

Н.контр.	Ивановский		Т.п. 218-1-384.87 Альбом I АС
			Детские ясли-сад на 90 мест с увеличением количества мест на летний период до 180.
Зав. отд.	Богородский		Блоки „Б" „В" — Стадия Р; Лист 47; Листов
Гл.кон.пр.	Ивановский		
Рук.гр.	Колесникова		
Вед.конс.	Панферова		Вариант монолитных внутренних стен. Монтажный план. — ЦНИИЭП по железобетону им. А.А. Якушева
Инж.	Афанасьева		
Ст.техн.	Попова		

Привязан:

Инв. N

Инв. N подл. | Подпись и дата | Взам. инв. N

Т.П. 218-1-384.87

Развертка по оси „2" „В"

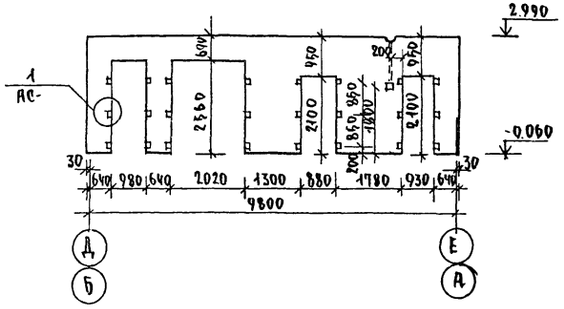

Развертка по осям „В" „Г"

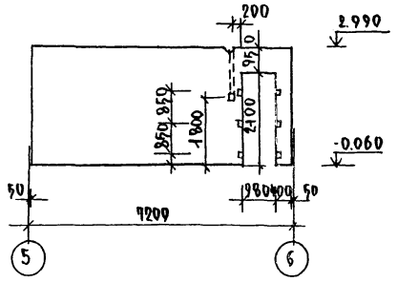

Развертка по оси „3" „7"

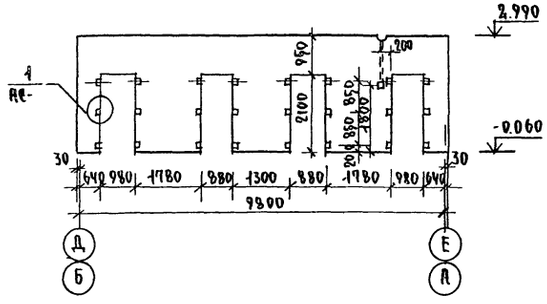

Развертка в осях „2-3" и в осях „7-8"

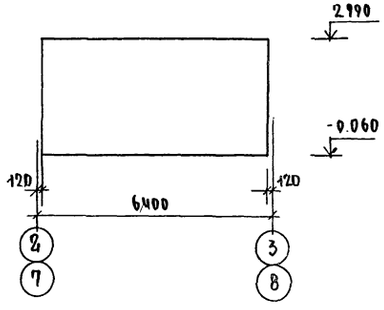

Развертка по оси „5" „6"

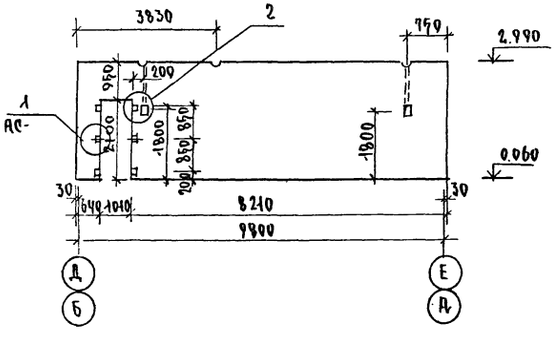

Примечание

Основные примечания см. лист АС-47.

Армирование стены по осям „2" „В"

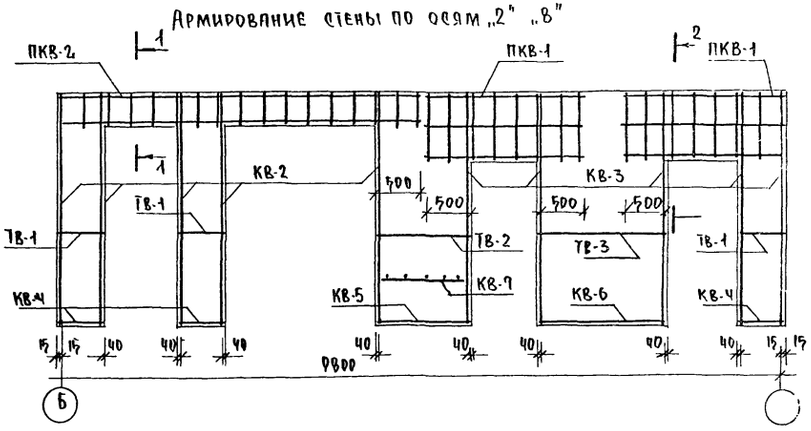

Армирование стены по осям „3" „7"

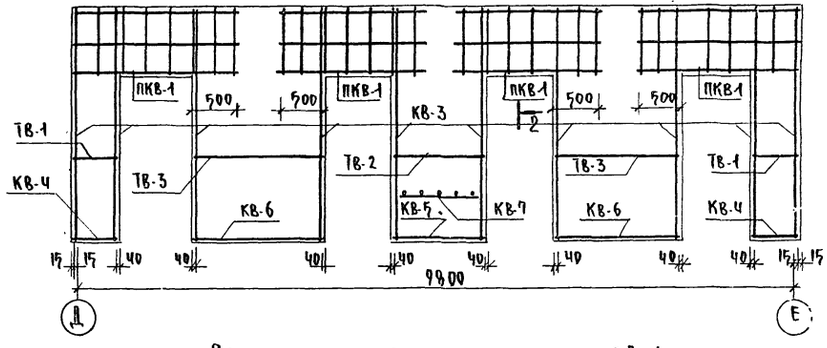

Армирование стены по осям „5" „6"

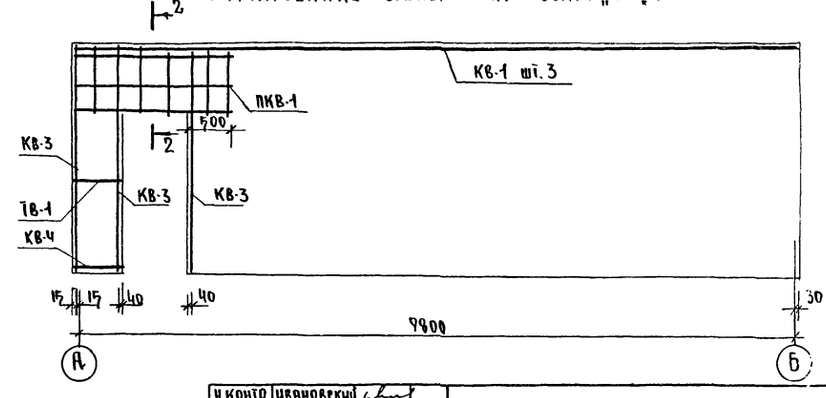

Н.контр	Ивановский		
Зав.отд.	Богородский		
Гл.констр.	Ивановский		
Рук.бр.	Колесников		
Вед.конс.	Панферова		
Инж.	Афанасьева		
Ст.техн.	Попова		

Привязан:

Инв.№

Т.П. 218-1-384.87 Альбом I АС

Детские ясли-сад на 90 мест с увеличением количества мест на летний период до 180

Блоки А, Б и В

Стадия	Лист	Листов
Р	48	

Развертки монолитных внутренних стен. Армирование

КБ по железобетону им. А.А. Якушева

Армирование стены по осям „В" „Г"

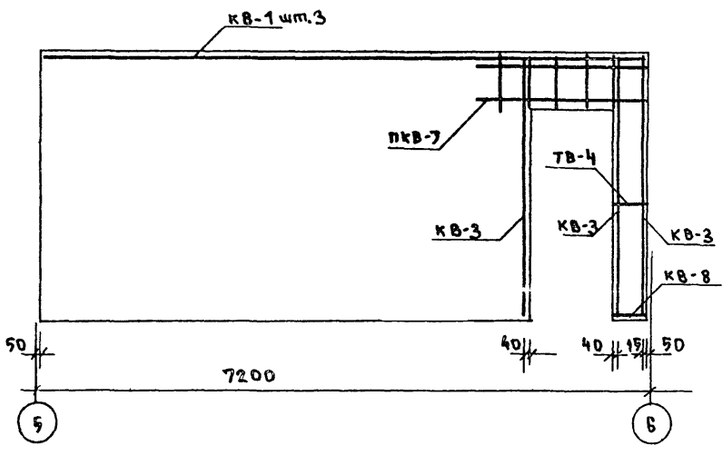

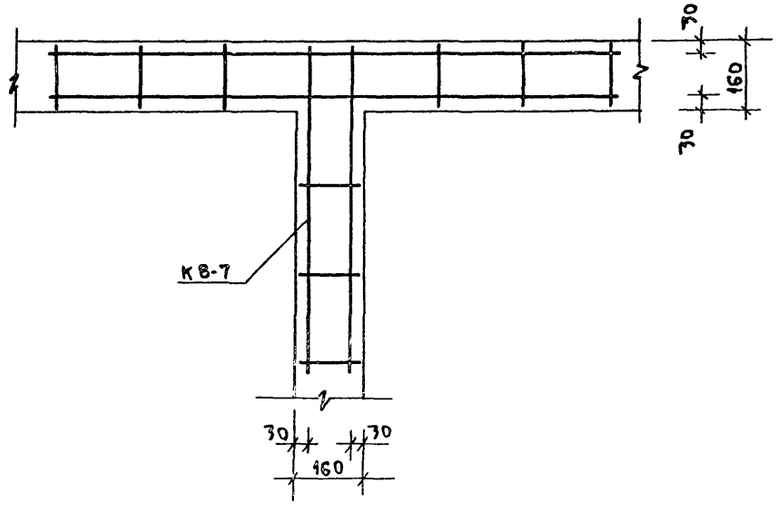

Марка		поз.	ф мм класс стали	длина мм	кол-во шт.	масса общая кг	масса марка кг
К-27		1	12 AIII	3510	2	6.27	8.47
		2	5 BpI	1120	17	2.24	
К-24		3	12 AIII	3750	2	6.66	8.90
		2	5 BpI	1120	17	2.24	
ТВ-1		4	5 BpI	470	1	0.07	0.07
ТН-1	250	5	5 BpI	210	1	0.038	0.038
	300	6	5 BpI	200	1	0.046	0.046
	350	7	5 Bp	310	1	0.053	0.053

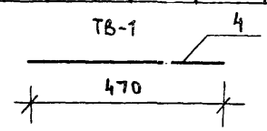

1

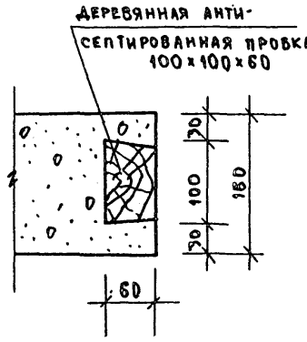

1 - 1

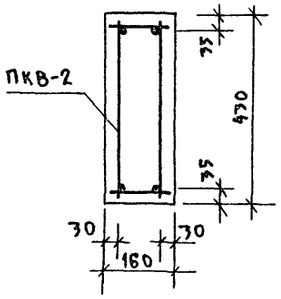

К-27

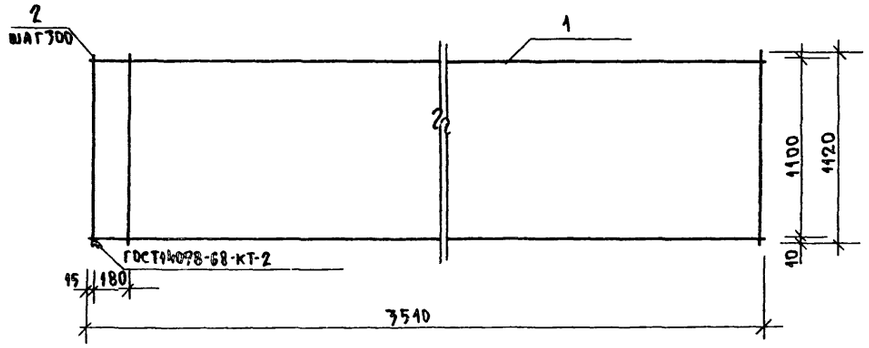

2

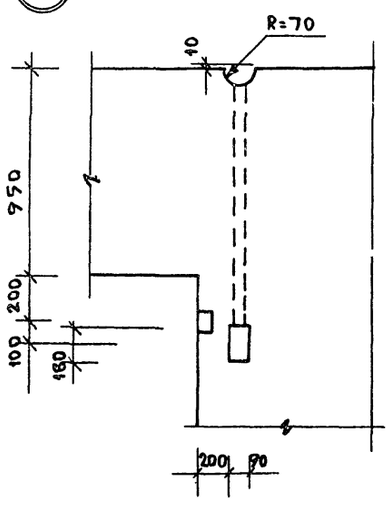

2 - 2

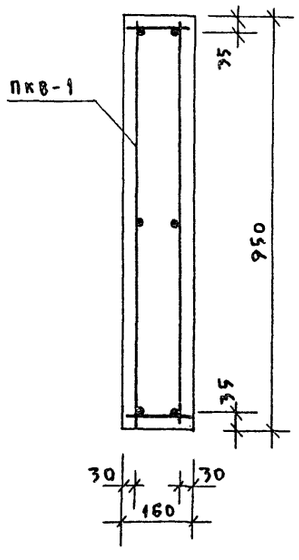

К-24

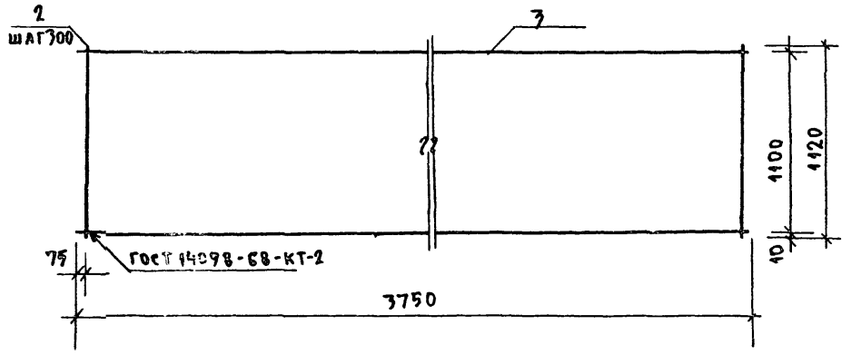

Примечания:

1. Каркасы К-24; К-27 и дет. ТВ-1 даны с листа АС-23

Н.контр.	Ивановский		Т.П.218-1-384.87 Альбом I АС
Зав.отд	Богородский		Детские ясли-сад на 90 мест с увеличением количества мест на летний период до 180
Гл.инж.пр.	Ивановский		
Рук.бр.	Колесникова		Стадия Р; Лист 49; Листов
Вед.инж.	Панферова		Армирование стены по осям „В" „Г". Узлы. Сечения. ТВ-1. ТН-1; Каркасы К-23; К-24
Инж.	Афанасьева		КБ по железобетону им. А.А.Якушева
Ст.техн.	Попова		

Привязан:

Инв.№

Инв.№ подл. | Подпись и дата | Взам.инв.№

КВ-1; КВ-4; КВ-5; КВ-6

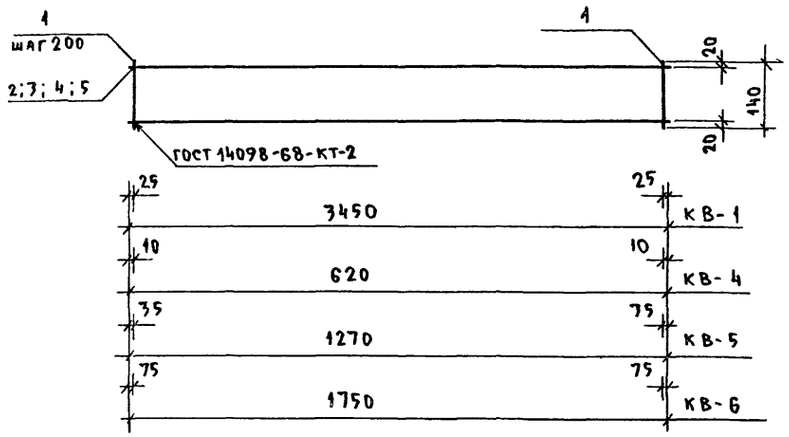

ПКВ-2

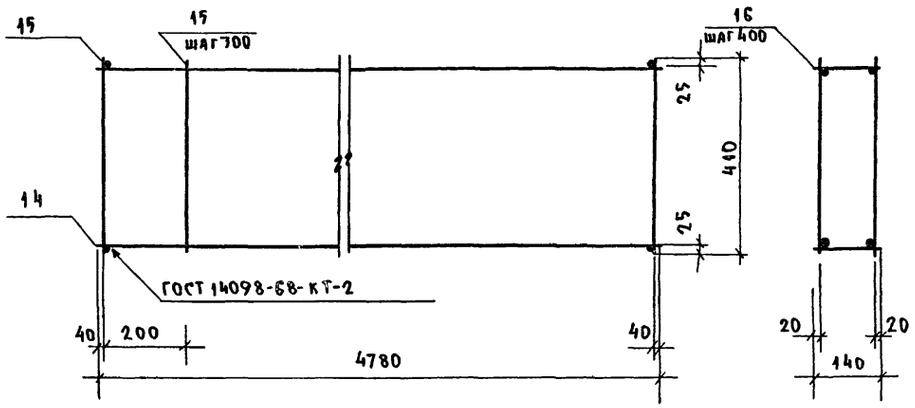

КВ-7

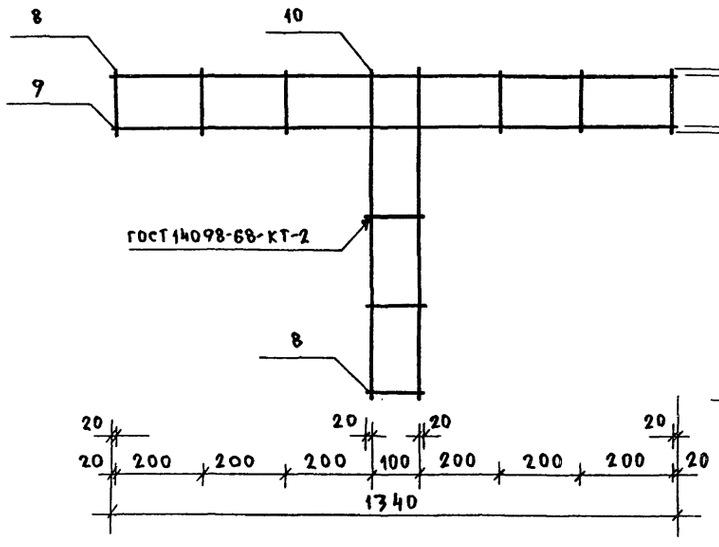

КВ-2; КВ-7

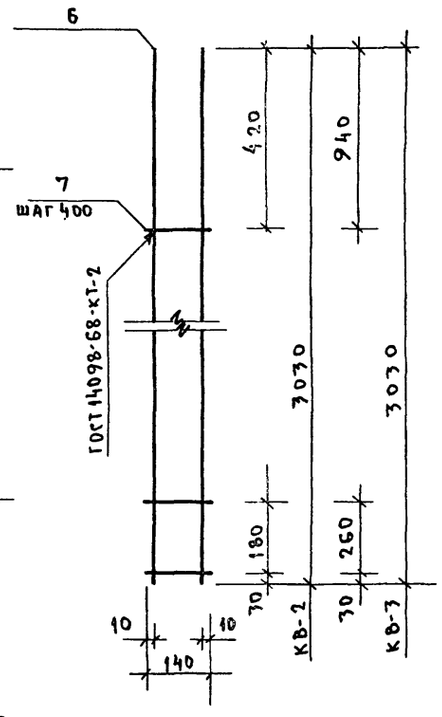

ТВ-1; ТВ-2; ТВ-3; ТВ-4

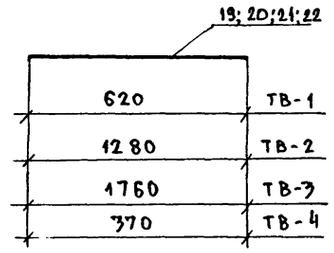

ПКВ-1

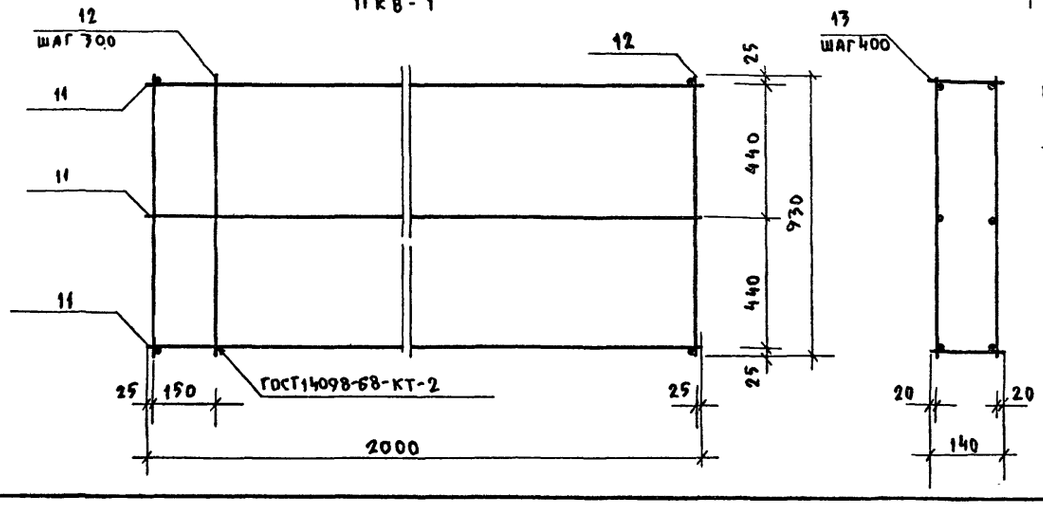

КВ-8

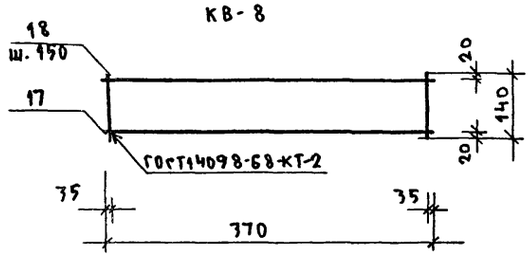

МАРКА	ПОЗ. ОБОЗ.	ФИГ КЛАСС СТАЛИ	ДЛИНА мм	К-ВО ШТ.	МАССА ОБЩАЯ КГ	ВЕС МАРКИ КГ
КВ-1	1	3 BpI	140	18	0.14	0.52
	2	3 BpI	3450	2	0.38	
КВ-2	7	3 BpI	140	8	0.06	1.41
	6	6 AI	3030	2	1.35	
КВ-3	7	3 BpI	140	9	0.07	1.42
	6	6 AI	3030	2	1.35	
КВ-4	1	3 BpI	140	4	0.03	0.10
	3	3 BpI	620	2	0.07	
КВ-5	1	3 BpI	140	7	0.05	0.19
	4	3 BpI	1270	2	0.14	
КВ-6	1	3 BpI	140	9	0.07	0.26
	5	3 BpI	1750	2	0.19	
КВ-7	8	4 BpI	140	9	0.12	0.54
	9	4 BpI	1340	2	0.27	
	10	4 BpI	740	2	0.15	
ПКВ-1	11	8 AIII	2000	6	4.74	8.41
	12	6 AI	930	16	3.30	
	13	6 AI	140	12	0.37	
ПКВ-2	14	6 AIII	4780	4	4.24	8.14
	15	6 AI	410	34	3.09	
	16	6 AI	140	26	0.81	
КВ-8	17	3 BpI	370	2	0.04	0.06
	18	3 BpI	140	3	0.02	
ТВ-2	19	4 BpI	620	1	0.06	0.06
ТВ-3	20	4 BpI	1280	1	0.13	0.13
ТВ-4	21	4 BpI	1760	1	0.17	0.17
ТВ-5	22	4 BpI	370	1	0.04	0.04

Н.контр.	Ивановский		
Зав.отд.	Богородский		
Гл.кон.пр	Ивановский		
Рук.бр.	Колесникова		
Вед.кон.	Панферова		
Инж.	Афанасьева		
Ст.техн.	Попова		

Т.П.218-1-384.87 Альбом I АС

Детские ясли-сад на 90 мест с увеличением количества мест на летний период до 180

стадия	лист	листов
Р	50	

Каркасы КВ-1÷КВ-8; ПКВ-1; ПКВ-2; Отд. стержни ТВ-2÷ТВ-5.

КБ по железобетону им. А.А. Якушева

Привязан:

Инв.№

Инв.№ подл. | Подпись и дата | Взам.инв.№

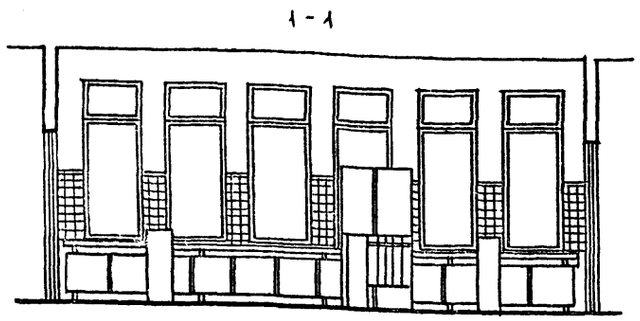

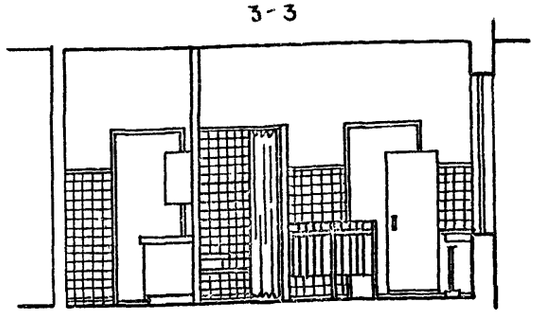

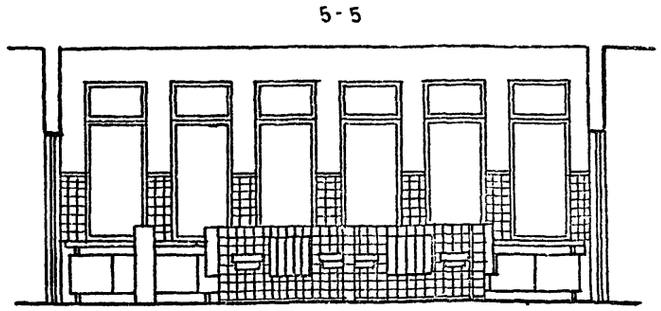

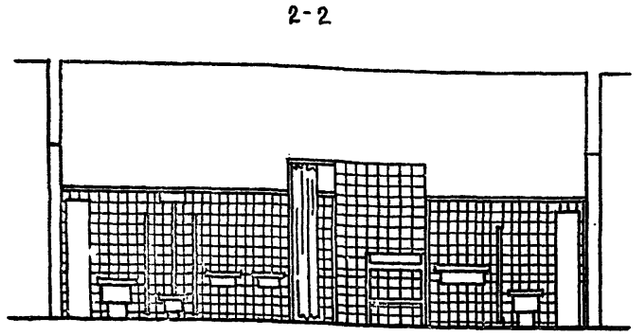

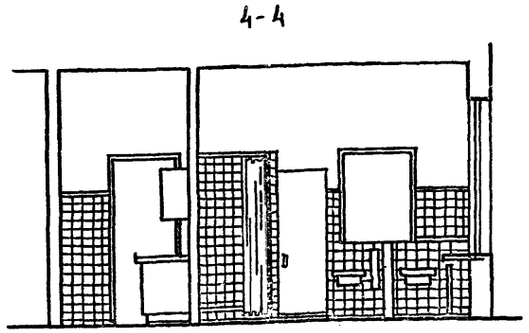

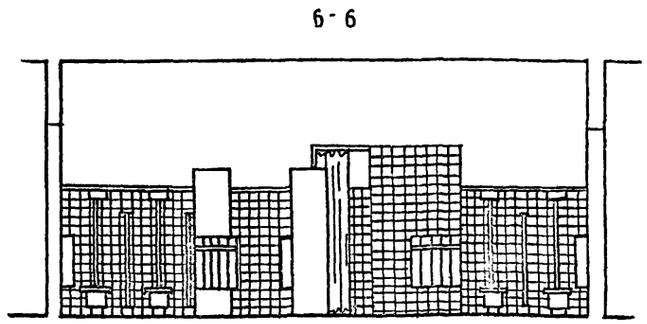

Технологический план туалетной и буфетной ясельной группы.

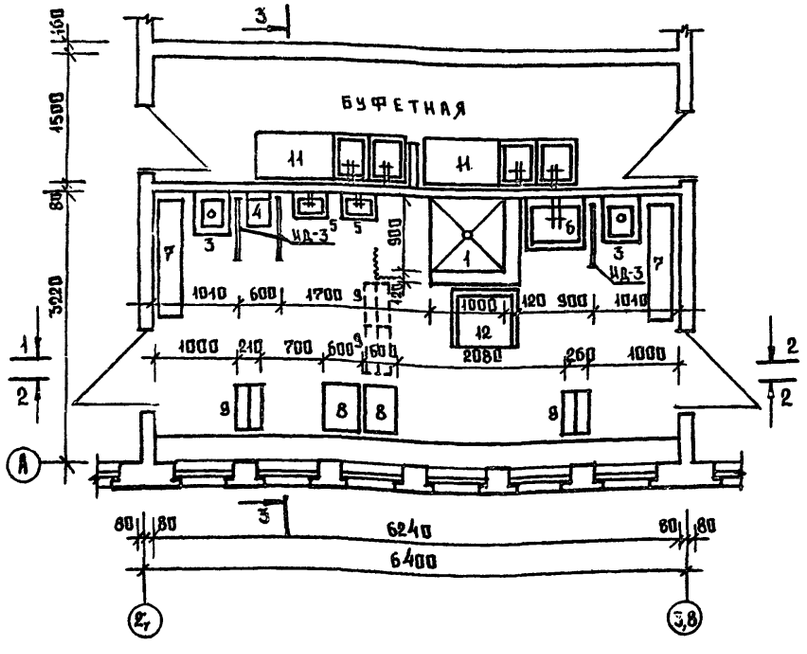

Спецификация сантехнического и технологического оборудования туалетных и буфетных.

№№ поз	Наименован. оборудования	Размеры мм			Кол-во шт.		ГОСТ ТУ	Завод изготовитель, тех. документ.
		Д	Ш	В	Одна ясельн. гр.	Одна дошк. гр.		
1	Поддон душевой чугун. эмалиров. тип ПМ	900	900	365	1	—	10161-73	Ворошиловогр. эмаль. завод им. „Артема" Мигмусср
2	—"— тип ПГ	800	800	175	—	1	—"—	—"—
3	Слив „Видуар"	450	600	480	2	—	ТУ 34-56	Кировский з-д Стройфаянс. Калужск. обл.
4	Унитаз детский тарельчатый с косым выпуском (керамич)	290	405	330	1	4	14355-69	—"—
5	Умывальник керамич. для детей	400	300	135	2	8	14360-69	Люблинский з-д „Стройфарфор" Моск. обл.
6	—"— для взрослых	700	600	150	1	—	—"—	—"—
7	Шкаф для горшков Т-МД-32Б	1500	300	1400	2	—	—	Ф-ка медиц. меб. упр. зд. р. Мосгорисп. пос. Румянцево
8	Шкаф хозяйств. Т-МД-33	600	470	1700	2	2	—	—"—
9	Вешалка для полотенец напольн. Т-МД-31В	538	260	900	4	1	—	—"—
10	Вешалка для полотенец навесная Т-МД-31Б	520	140	600	1	8	—	—"—
11	Буфет-мойка	1800	600	750	2	2	—	Серия 25 Ал. III ч. 7-5
12	Стол туалетно-пеленальный	750	750	850	1	—	—	Ф-ка медиц. меб. пос. Румянцево упр. зд. р. Мосгорис.

Технологический план туалетной и буфетной дошкольной группы

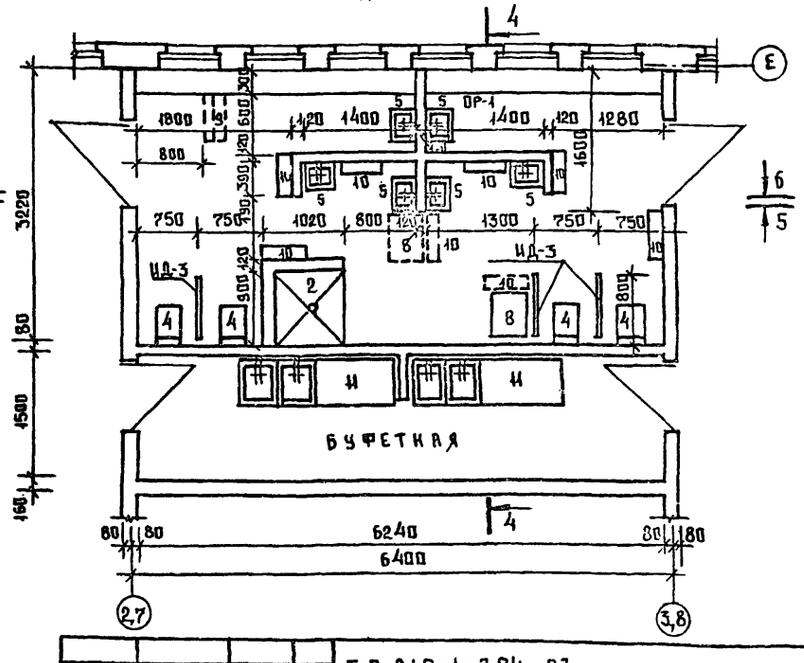

Т.п. 218-1-384.87 Альбом I АС

Детские ясли-сад на 90 мест с увеличением количества мест на летний период до 180

Стадия	Лист	Листов
Р	51	

Фрагменты плана и развертки стен туалетных и буфетных ясельных и дошкольных групп.

КБ по железобетону им. А.А. Якушева

Зав. отд.	Богородский	
Гл. кон. отд.	Ивановский	
Рук. бр.	Колесникова	
Вед. кон.	Панферова	
Инж.	Афанасьева	
Ст. техн.	Попова	

Привязан:

Инв. №

Инв. № подл. | Подпись и дата | Взам. инв. №

Т.п. 218-1-384-87 Альбом I АС

А - А

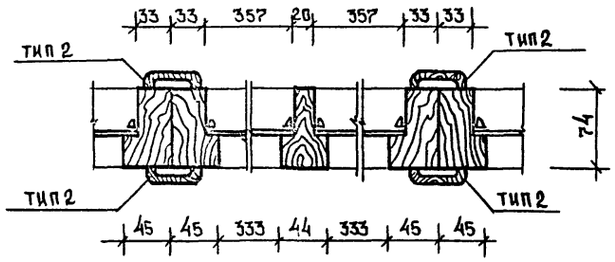

Б - Б

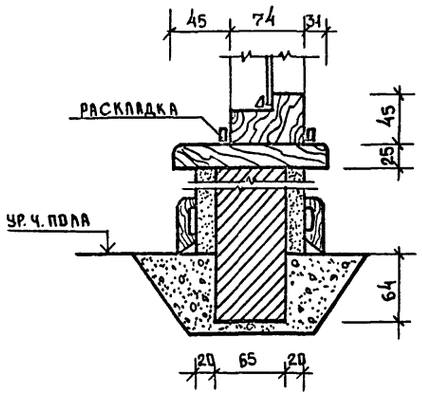

3

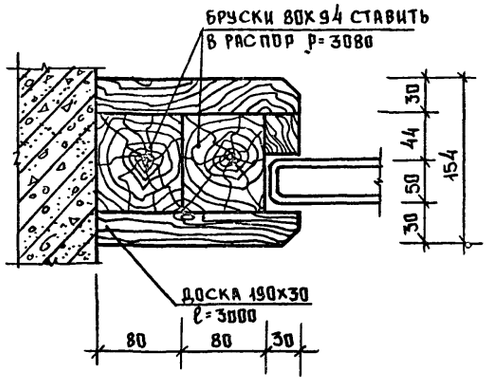

4

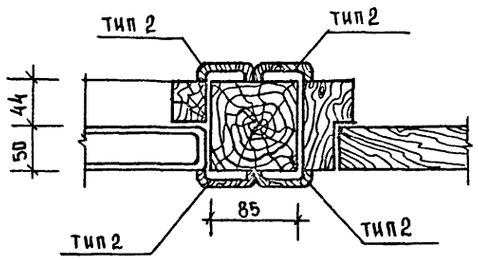

5

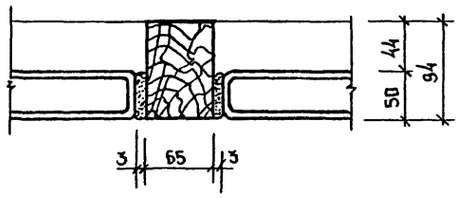

7

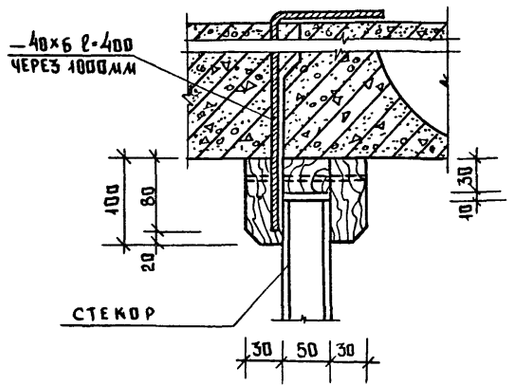

9

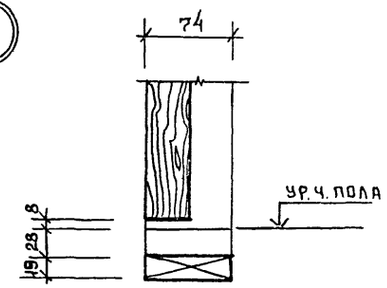

6

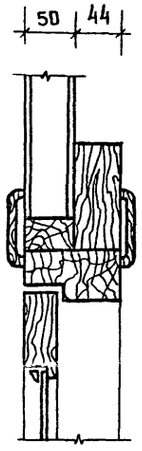

РАСКЛАДКА 1

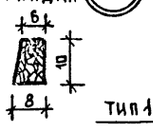

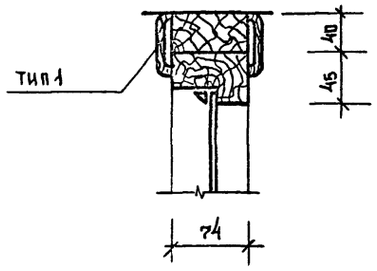

2

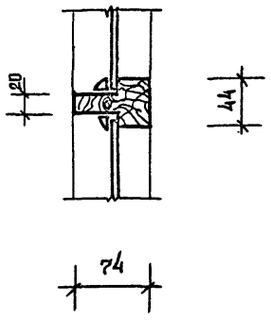

8

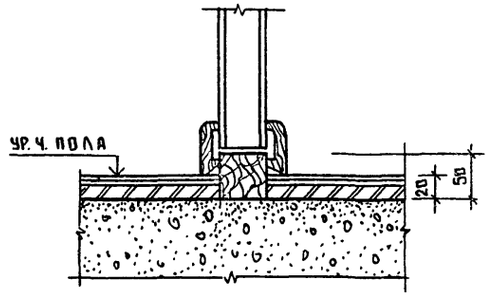

Н. контр.	Иванов		
Зав. отд.	Богородский		
Гл. кон. пр.	Ивановский		
Рук. бр.	Сергеев		
Архитек.	Садуллаева		
Инженер	Афанасьева		
Ст. техн.	Попова		

Привязан:

Инв. №

Т.П. 218-1-384.87 Альбом I АС

Детские ясли-сад на 90 мест с увеличением количества мест на летний период до 180

Стадия	Лист	Листов
Р	52	

Остекленная перегородка. Узлы.

КБ по железобетону им. А.А. Якушева

Инв. № подл. | Подпись и дата | Взам. инв. №

9.2028-01

ПО-1

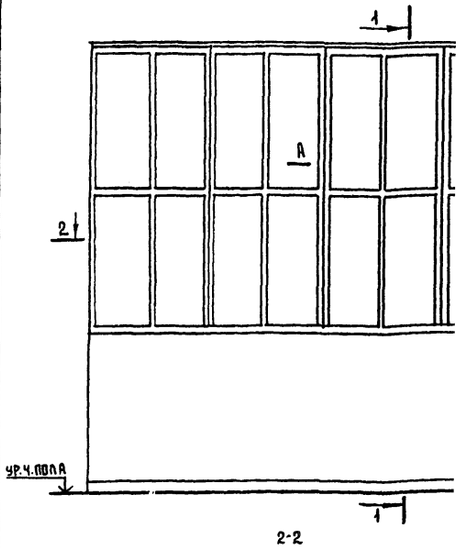

2-2

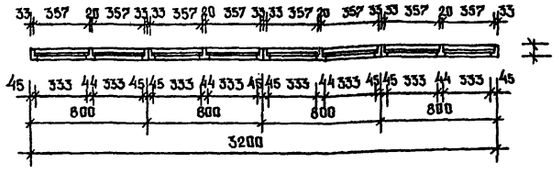

ПО-2

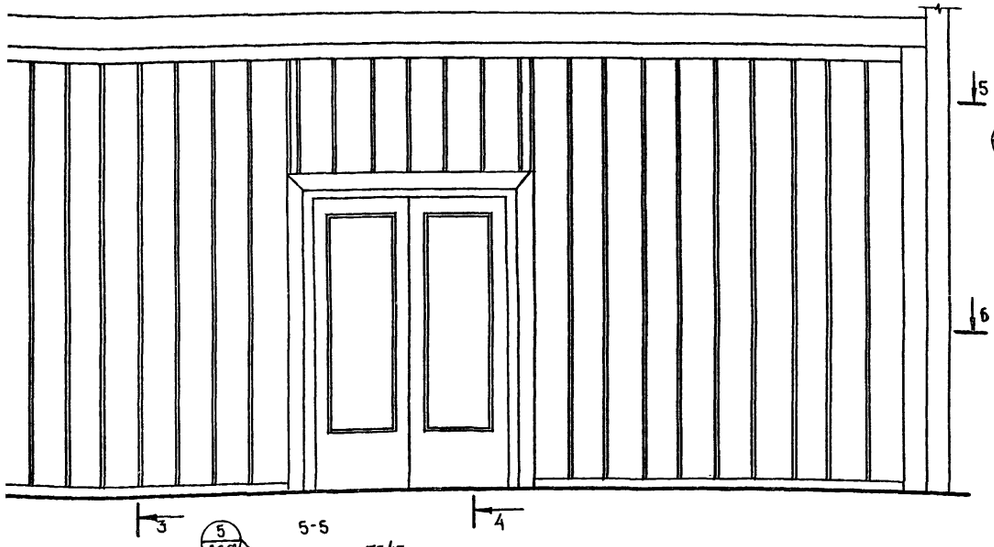

3-3

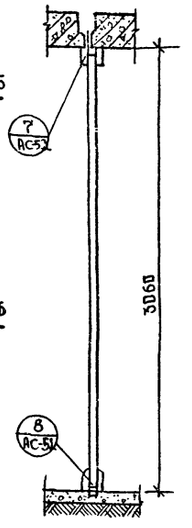

5-5

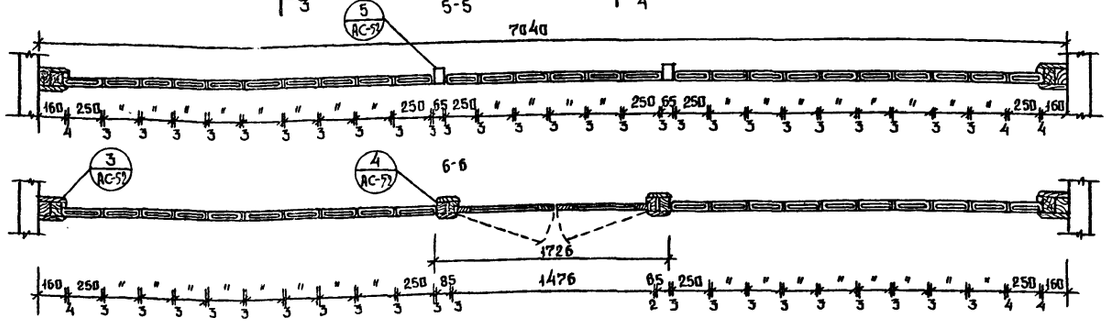

6-6

4-4

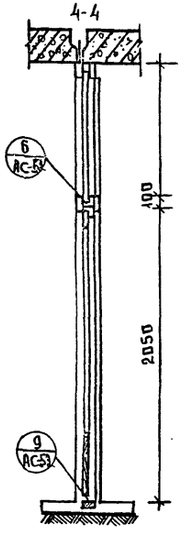

Спецификация древесины на перегородку из стекора ПО-2				
Наименование	Размеры в мм	Кол-во	Ед. изм.	Расход материала
Стойка	80×94×3080	4	м3	0.098
Стойка	85×94×3080	2	"	0.049
Доска	190×30×3000	4	"	0.068
—"—	30×44×2940	2	"	0.008
—"—	30×44×2150	2	"	0.006
—"—	50×30×2533	2	"	0.008
—"—	50×30×1520	1	"	0.003
—"—	44×100×6660	1	"	0.029
—"—	44×100×2533	2	"	0.022
—"—	44×100×1520	1	"	0.007
—"—	50×50×2533	2	"	0.013
Наличник тип1	74×13	—	пог.м	6.2
—"— тип2	54×13	—	"	3.0
Плинтус		—	"	10.64

Спецификация на остекленную перегородку ПО-1				
Наименование	Размеры	Кол-во	Ед. изм.	Расход материала
планка горизонтальная	45×74×800	8	м3	0.021
"	44×74×800	4	"	0.010
планка вертикальная	45×74×1780	8	"	0.047
"	44×74×1780	4	"	0.023
Наличник тип3	34×13	—	п.м.	6.4
тип2	54×13	—	"	21.0
тип1	74×13	—	"	3.2
Плинтус		—	"	6.4
Стекло оконное	348×930	16	м2	0.518

Согласовано

Инв.№ подл. | Подпись и дата | Взам.инв.№

Привязан:

Инв.№

Зав.отд.	Богородский	
Гл.кон.пр.	Ивановский	
Рук.бр.	Колесникова	
Вед.кон.	Панферова	
Инж.	Афанасьева	
Ст.техн.	Попова	

Т.П. 218-1-384-87 Альбом I АС

Детские ясли-сад на 90 мест с увеличением количества мест на летний период до 180

Стадия	Лист	Листов
Р	53	

Остекленные перегородки ПО-1, ПО-2.

КБ по железобетону им. А.А. Якушева

Ведомость отделки помещений.

Наименование или номер помещения	Потолок		Стены или перегородки		Отделка низа стен или перегородок (панель)			Примечания
	Площадь	Вид отделки	Площадь	Вид отделки	Площадь	Вид отделки	Высота мм	
Игровая-столовая		побелка		Силикатная окраска №70		—		
Спальня-веранда		— " —		Силикатная окраска №35		—		
Спальня-веранда		— " —		Силикатная окраска №35		—		
Групповая		— " —		Силикатная окраска №41		—		
Туалетная		— " —		Масляная окраска белая		глазурная плитка		
Туалетная		— " —		Масляная окраска белая		глазурная плитка		
Буфетная		— " —		Масляная окраска №107		глазурная плитка		
Буфетная		— " —		Масляная окраска №107		глазурная плитка		
Кроватная		— " —		Масляная окраска №41		—		
Кроватная		— " —		Масляная окраска №41		—		
Раздевальная		— " —		Силикатная окраска №71		—		
Кабинет заведующего		— " —		Клеевая окраска №111		—		
Медицинская комната		— " —		Силикатная окраска №41		—		
Комната для заболевших детей		— " —		Силикатная окраска №38		—		
Кладовая		— " —		клеевая окраска		—		
Кухня		— " —		масляная окраска белая		глазурная плитка		
Кладовая для хранения овощей		— " —		побелка		Масляная окраска №41		
Кладовая для хранения сухих продуктов		— " —		побелка		Масляная окраска №41		
Стиральная разборочная		— " —		Масляная окраска белая		глазурная плитка		
Кладовая для хранения чистого белья		— " —		побелка		Масляная окраска №41		
Туалетная персонала		— " —		побелка		глазурная плитка		
Щитовая		— " —		побелка		масляная окраска №		
Коридор		— " —		побелка		Масляная окраска №4		
Хоз. кладовая		— " —		клеевая окраска				
Приемная		— " —		Силикатная окраска №71				
Тамбур		— " —		побелка		Масляная окраска №4		

Ограждение радиатора ОР-1.

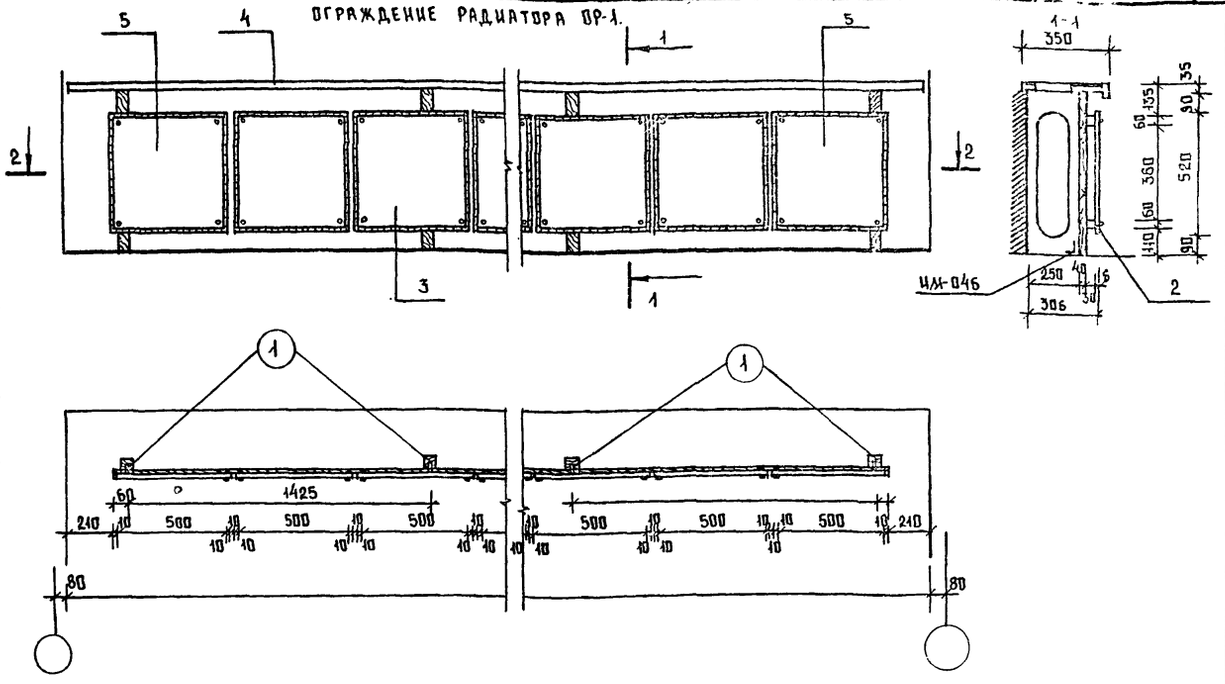

Асбестоцементный лист

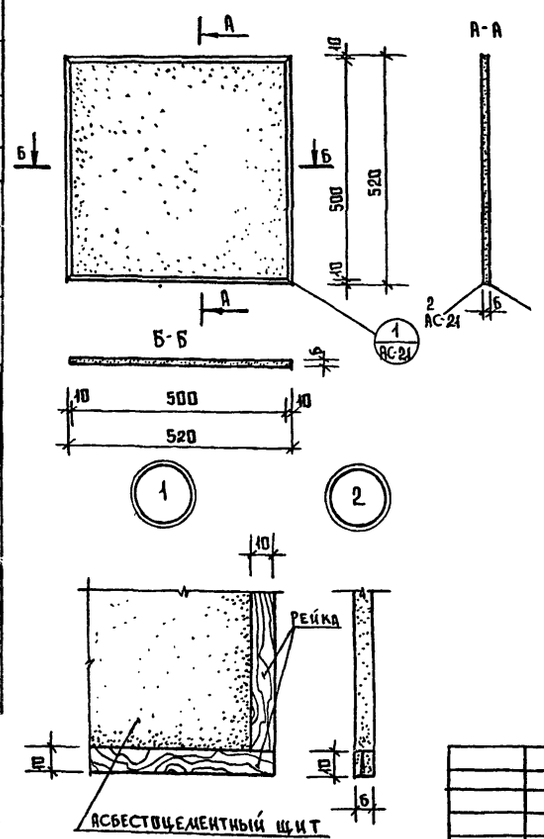

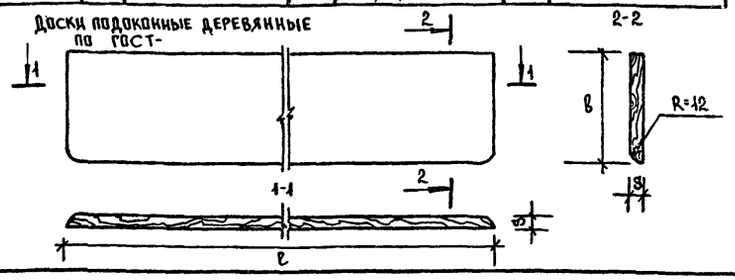

Спецификация ограждения радиаторов ОР-1

NN поз.	Наименование	ℓ	в	h	Кол-во шт.	Объем древ. м³
1	Стойка деревянная	60	40	710	5	0.010
2	Брус деревянный	5820	30	60	2	0.023
3	Рейка	520	6	10	44	0.002
4	Подоконная доска	6240	350	35		0.46
5	Асбестоцементный лист	500	6	500	11	0.027 м²

Спецификация подоконных досок

Марка	ℓ	в	h	Кол-во шт.	Объем древ. м³
(для продольных стен для спаренных и раздельных переплетов).					
ПД-1	5200	250	34	1	0.044
ПД-2	2700	250	34	1	0.023
ПД-3	1500	250	34	7	0.091
(для торцевых стен для спаренных и раздельных переплетов)					
ПД 22-35	2200	350	42	10	0.32

Привязан:

Инв. №

Зав. отд.	Богородский	
Гл. кон. пр.	Ивановский	
Рук. бриг.	Колесникова	
Вед. кон.	Панферова	
Инж.	Афанасьева	
Техник	Глущенко	

Т.П.218-1-384-87 Альбом I АС

Детские ясли-сад на 90 мест с увеличением количества мест на летний период до 180

Стадия	Лист	Листов
Р	54	

Ограждение радиаторов ОР-1. Ведомость отделки помещений.

КБ по железобетону им. А.А. Якушева

Инв. № подл. | Подпись и дата | Взам. инв. №

22025-01

поз.	обозначение	наименование	кол-во на этаж	всего	примечание
ОК-1	ГОСТ 11214-78	ос 18-13.5в	32	32	
ОК-1	——"——	ор 18-13.5в	32	32	
ОК-1	16289-80	орс 18-13.5в	32	32	
ОК-1	24700-81	осп 18-13.5	32	32	
ОК-1	24699-81	орсп 18-13.5	32	32	
ОК-2	11214-78	ос 18-9 в	12	12	
ОК-2	——"——	ор 18-9 в	12	12	
ОК-2	16289-80	орс 18-9 в	12	12	
ОК-2	24700-81	осп 18-9	12	12	
ОК-2	24699-81	орсп 18-9	12	12	
ОК-3	11214-78	ос 18-15 в	16	16	
ОК-3	——"——	ор 18-15 в	16	16	
ОК-3	16289-80	орс 18-15 в	16	16	
ОК-3	24700-81	осп 18-15	16	16	
ОК-3	24699-81	орсп 18-15	16	16	
ОК-4	11214-78	ос 18-13.5в	2	2	
	——"——	ос 18-12 в	2	2	
ОК-4	——"——	ор 18-13.5в	2	2	
	——"——	ор 18-12 в	2	2	
ОК-4	16289-80	орс 18-13.5в	2	2	
	——"——	орс 18-12 в	2	2	
ОК-4	24700-81	осп 18-13.5	2	2	
	——"——	осп 18-12	2	2	
ОК-4	24699-81	орсп 18-13.5	2	2	
	——"——	орсп 18-12	2	2	
ОК-5	11214-78	ос 21-21	9	9	
ОК-5	11214-78	ор 21-21в	9	9	
ОК-5	16289-80	орс 21-21в	9	9	
ОК-5	24700-81	осп 21-21	9	9	
ОК-5	24699-81	орсп 21-21	9	9	
ОК-6	11214-78	ос 18-12 в	3	3	
ОК-6	——"——	ор 18-12 в	3	3	
ОК-6	16289-80	орс 18-12	3	3	
ОК-6	24700-81	осп 18-12	3	3	
ОК-6	24699-81	орсп 18-12	3	3	
ОК-7	11214-78	ос 21-9 в	10	10	
ОК-7	——"——	ор 21-9 в	10	10	
ОК-7	16289-80	орс 21-9	10	10	
ОК-7	24700-81	осп 21-9	10	10	
ОК-7	24699-81	орсп 21-9	10	10	
ОК-8	11214-78	ос 21-13.5 в	5	5	
	——"——	БР 28-9	5	5	

поз.	обозначение	наименование	Кол-во на этаж	всего	примечание
ОК-8	11214-78	ор 21-13.5 в	4	4	
	——"——	БР 28-9	4	4	
ОК-8	16289-80	орс 21-13.5	4	4	
	——"——	БРС 28-9	4	4	
ОК-8	24700-81	осп 21-13.5	4	4	
	——"——	БСП 28-9	4	4	
ОК-8	24699-81	орсп 21-13.5	4	4	
	——"——	БРСП 28-9	4	4	
ОК-9	11214-78	ос 21-15 в	2	2	
ОК-9	——"——	ор 21-15 в	2	2	
ОК-9	16289-80	орс 21-15	2	2	
ОК-9	24700-81	осп 21-15	2	2	
ОК-9	2469-81	орсп 21-15	2	2	
ОК-10	11214-78	ос 21-12	2	2	
ОК-10	——"——	ор 21-12	2	2	
ОК-10	16289-80	орс 21-12	2	2	
ОК-10	24700-81	осп 21-12	2	2	
ОК-10	24699-81	орсп 21-12	2	2	
ОК-11	11214-78	ос 21-9 в	2	2	
	——"——	ос 21-12в	2	2	
	——"——	Бс 28-18	1	1	
ОК-11	——"——	ор 21-9в	2	2	
	——"——	ор 21-12в	2	2	
	——"——	БР 28-18	1	1	
ОК-11	16289-80	орс 21-9в	2	2	
	——"——	орс 21-12в	2	2	
	——"——	БРС 28-18	1	1	
ОК-11	24700-81	осп 21-9	2	2	
	——"——	осп 21-12	2	2	
	——"——	БСП 28-18	1	1	
ОК-11	24699-81	орсп 21-9	2	2	
	——"——	орсп 21-12	2	2	
	——"——	БРСП 28-18	1	1	
	——"——				
	——"——				

т.п.218-1-384.87 Альбом I АС

Инв.№подл. | Подпись и дата | Взам.инв.№

привязан:

Инв.№

Зав.отд	Богородский	
Гл.кон.пр	Ивановский	
Рук.бр.арх	Сергеев	
Архитект	Садулаева	

т.п.218-1-384.87 Альбом I АС

Детские ясли-сад на 90 мест с увеличением количества мест на летний период до 180

стадия	лист	листов
Р	55	

Спецификация столярных изделий

КБ по железобетону им. А.А. Якушева

Поз.	Обозначение	Наименование	Кол-во на этаже	Всего	Примечание
ОК-12	ГОСТ 11214-78	ОС18-13.5В	2	2	
ОК-12	—— " ——	ОР18-13.5В	2	2	
ОК-12	16289-80	ОРС18-13.5В	2	2	
ОКН-12	24700-81	ОСП18-13.5	2	2	
ОК-12	24699-81	ОРСП18-13.5	2	2	
1	ГОСТ 6624-74	ДГ21-7	1	1	
2	—— " ——	ДГ21-9	13	13	
3	6624-74	ДГ21-9л	6	6	
4	—— " ——	ДГ21-10	8	8	
5	6624-74	ДГ21-10л	8	8	
6	6624-74	ДГ21-7	1	1	
	А-III ч.7-2	КН-10	1	1	
7	6624-74	ДГ21-7л	1	1	
	А-III ч.7-2	КН-10	1	1	
8	6624-74	ДГ21-8	3	3	
	А-III ч.7-2	КН-9	3	3	
9	6624-74	ДГ21-9	2	2	
	А-III ч.7-2	КН-8а	2	2	
10	6624-74	ДГ21-9л	2	2	
	А-III ч.7-2	КН-8а	2	2	
11	6624-74	ДГ21-9	2	2	
	А-III ч.7-2	КН-8	2	2	
12	6624-74	ДГ21-10	6	6	
	А-III ч.7-2	КН-7	6	6	
13	6624-74	ДГ21-10	2	2	
	А-III ч.7-2	КН-7а	2	2	
14	6624-74	ДГ21-10л	2	2	
	А-III ч.7-2	КН-7а	2	2	
15	6624-74	ДГ21-10л	6	6	
	А-III ч.7-2	КН-7	6	6	
16	6624-74	ДО21-10	1	1	
	А III ч.7-2	КН-7	1	1	
17	6624-74	ДО21-10	1	1	
	А III ч.7-2	КН-7а	1	1	
18	6624-74	ДО21-10л	8	8	
	А III ч.7-2	КН-7а	8	8	
19	6624-74	ДГ21-9лв	1	1	
20	6624-74	ДГ21-7л	1	1	
21	24698-81	ДН24-15а	3	3	
22	24698-81	ДН24-10	7	7	

Назначение /наименование изделия/	Марка изделия	Габариты мм			Кол-во шт.	ГОСТ МРТУ	Альбом рабочих чертежей		
		ℓ	h	в			Серия	Выпуск	№ листа
Встроенное оборудование									
Ограждение радиаторов	ОР-1	5820	745	76	12		серия 25	Альбом I	АС-17
Экран ограждения в туалетных для детского сада	ИД-3				6		—"—	Альбом III ч.7-6	—"—
Остекленные перегородки	ПО-1	2000	1914	74	1		—"—	Альбом I	АС-18
	ПО-2	1660	1914	74	1		—"—	—"—	
Плинтусы /пог. м/		—	54	16	460	8242-75			

Спецификация подоконных досок

Марка	ℓ	в	h	Кол-во шт.	Объем древ. м³
Для продольных стен (для спаренных и раздельных переплетов)					
ПД-1	5200	250	34	1	0.044
ПД-2	2700	250	34	1	0.023
ПД-3	1500	250	34	7	0.091
Для торцевых стен (для спаренных и раздельных переплетов)					
ПД22-35	2200	350	42	10	0.32

Стыковка коробок к типам ОК-1, ОК-3, ОК-4, ОК-8, ОК-11

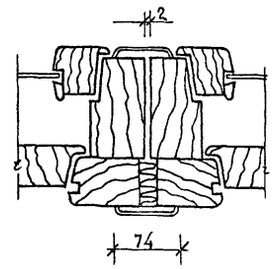

Доски подоконные деревянные по ГОСТ 17280-79

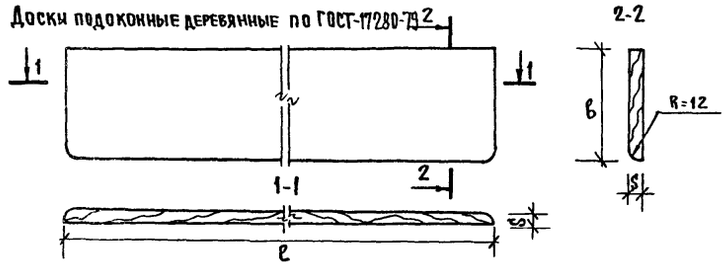

Н.контр.	Ивановский		Т.п-218-1-384.87 Альбом I АС
Зав.отд.	Богородский		Детские ясли-сад на 90 мест с увеличением количества мест на летний период до 180
Рук.бр.кон.	Колесникова		
Вед.конс.	Панферова		Стадия Р; Лист 56; Листов
Рук.бр.арх.	Сергеев		Спецификация столярных изделий. Спецификация подоконных досок
Архит.	Садчикова		КБ по железобетону им. А.А.Якушева
Привязан:			
Инв.№			

Инв.№ подл. | Подпись и дата | Взам.инв.№

22028-01

Раскладка оконных блоков

со спаренной, раздельной и тройной столяркой

ОК-1

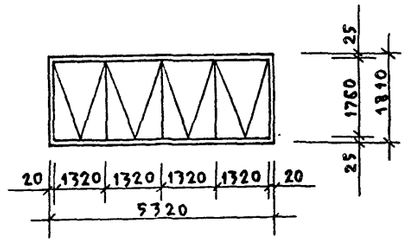

ОК-2

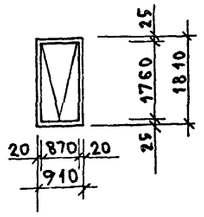

ОК-3

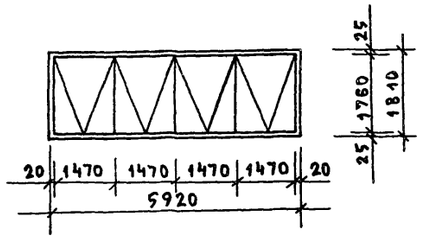

ОК-4

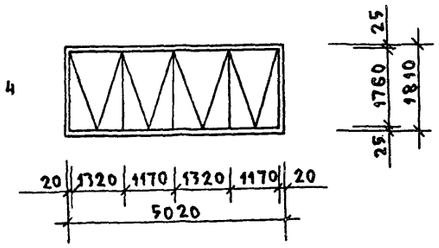

ОК-5

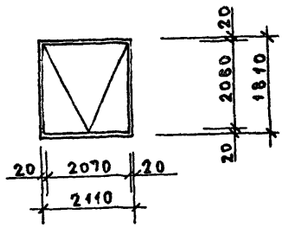

ОК-12

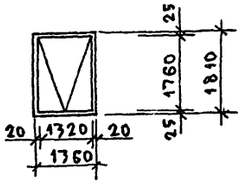

ОК-6

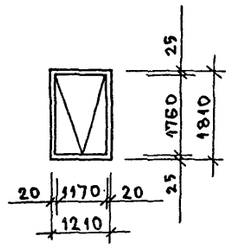

ОК-7

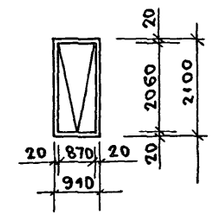

ОК-8

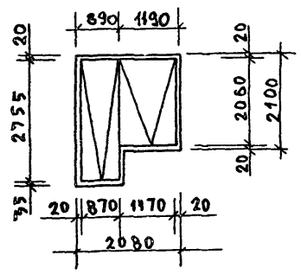

ОК-9

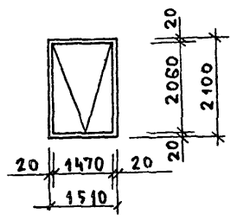

ОК-10

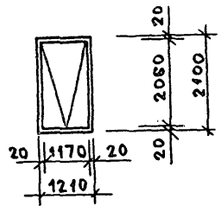

ОК-11

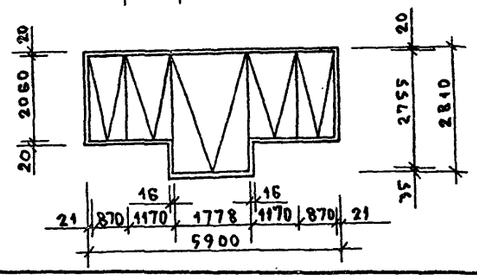

со стеклопакетами, со стеклопакетами и стеклами.

ОК-1

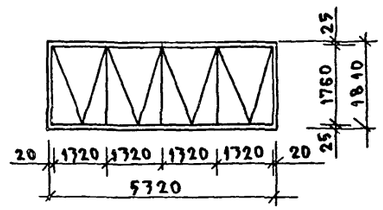

ОК-2

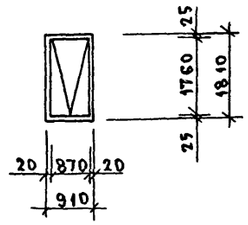

ОК-7

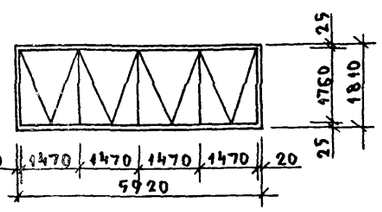

ОК-4

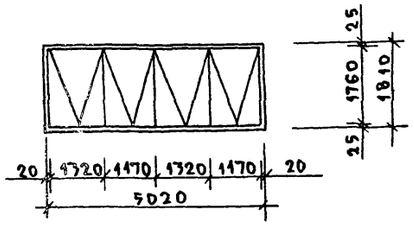

ОК-5

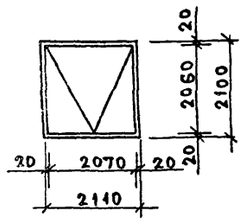

ОК-12

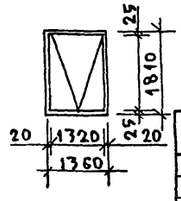

ОК-6

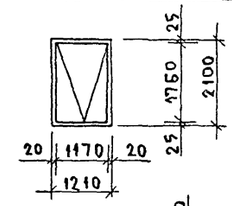

ОК-7

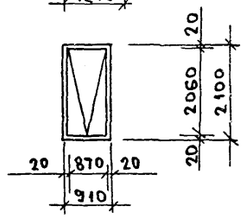

ОК-8

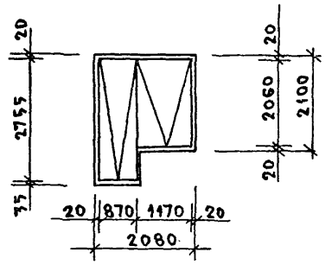

ОК-9

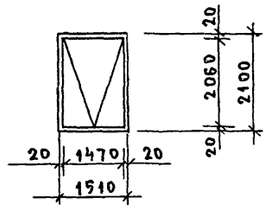

ОК-10

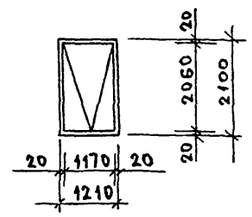

ОК-11

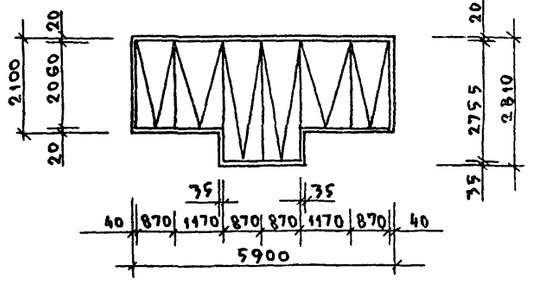

Н.контр.	Ивановский		Т.П. 218-1-384.87 Альбом I АС		
Зав.отд.	Богородский		Детские ясли-сад на 90 мест с увеличением количества мест на летний период до 180		
Гл.кон.пр.	Ивановский			Стадия	Лист	Листов
Рук.брад.	Сергеев			Р	57	
Архитект.	Садуллаева		Раскладка оконных блоков	КБ по железобетону им. А.А. Якушева		

Привязан:

Инв. №

Инв. № подл. | Подпись и дата | Взам. инв. №

План полов на отм.

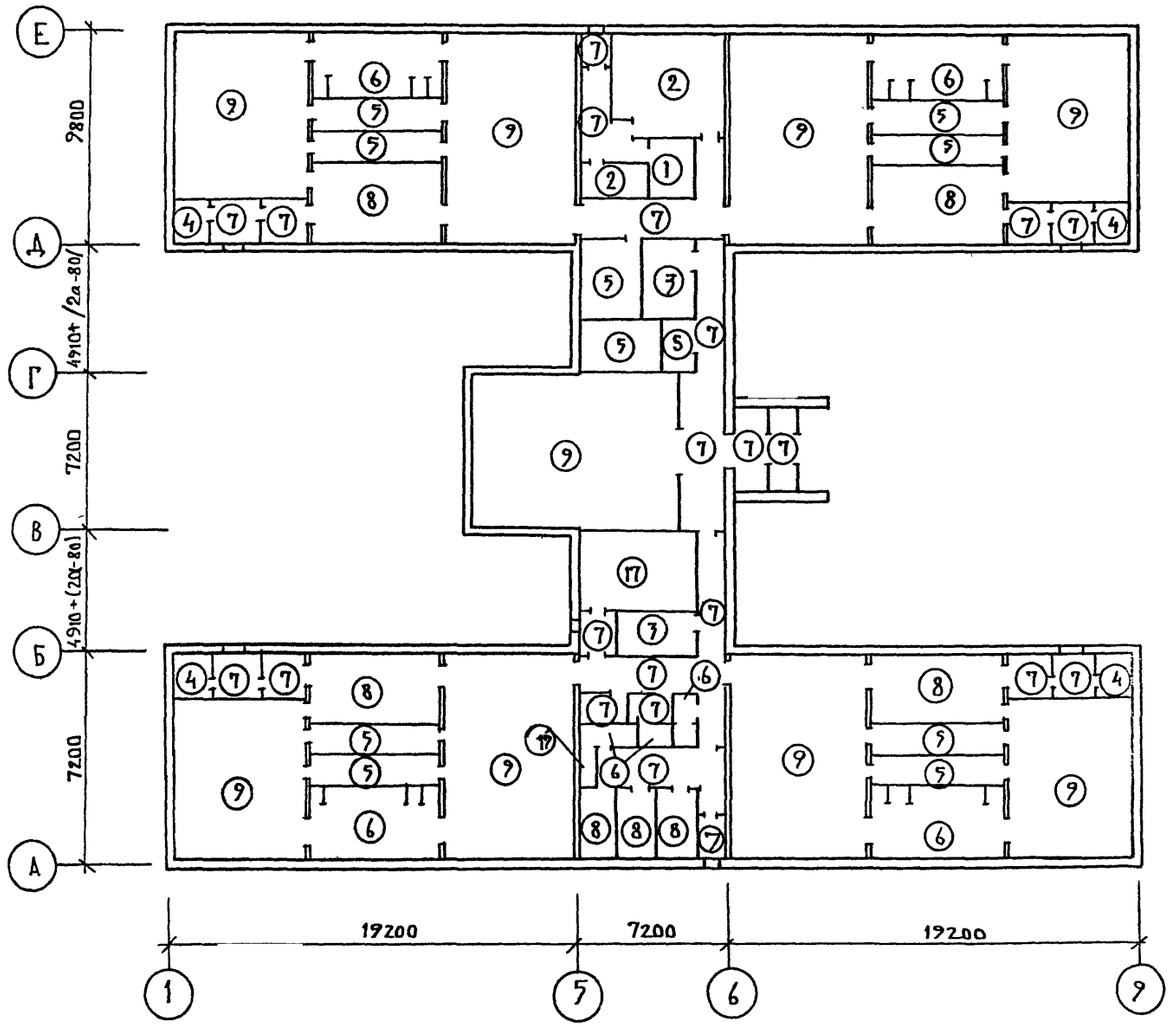

Экспликация полов

Наименован или номер помещения по проекту	Тип пола по проекту	Схема пола или номер узла по серии	Элементы пола и их толщина	Площадь пола м²
Кл. сух. продуктов	1	Ал. II ч. 11 т.6 АСД 41÷43	—	7.32
Кухня кл. овощей	2	Ал. II ч. 11 АСД 41÷43	—	31.55
Хоз. кладовые	3	—"— 12	—	15.66
Саночная	4	—"— 13	—	15.08
Кроватная буфетная завед.	5	—"— 15	—	98.15
Санузлы, душевые	6	—"— 17	—	108.52
Коридоры тамбуры	7	—"— 18	—	96.52
Приемные раздевальн. мед. пункт	8	—"— 19	—	98.40
Детские помещения	9	—"— 20		515.02

Т.П. 218-1-384.87 Альбом I АС

Инв. № подл. | Подпись и дата | Взам. инв. №

Н. контр.	Ивановский	
Зав. отд.	Богородский	
Гл. кон. от	Ивановский	
Рук. бр.	Колесникова	
Вед. кон	Панферова	
Инженер	Афанасьева	
Техник	Глущенко	

Привязан:

Инв. №

Т.П. 218-1-384.87 Альбом I АС

Детские ясли-сад на 90 мест с увеличением количества мест на летний период до 180

Стадия	Лист	Листов
Р	58	

План полов. Экспликация полов.

КБ по железобетону им. А.А. Якушева

22028-01

В ОСЯХ „9-1"

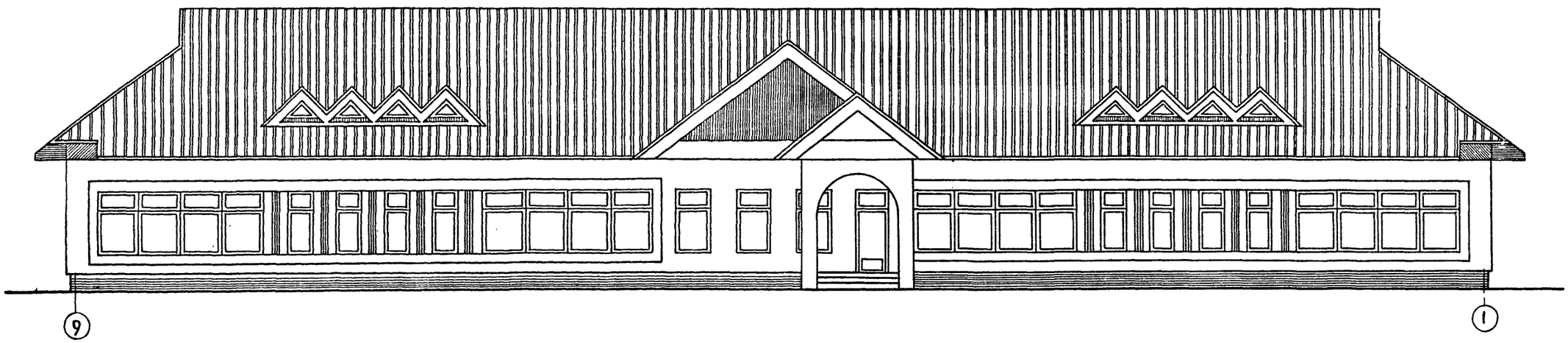

В ОСЯХ „Е-А"

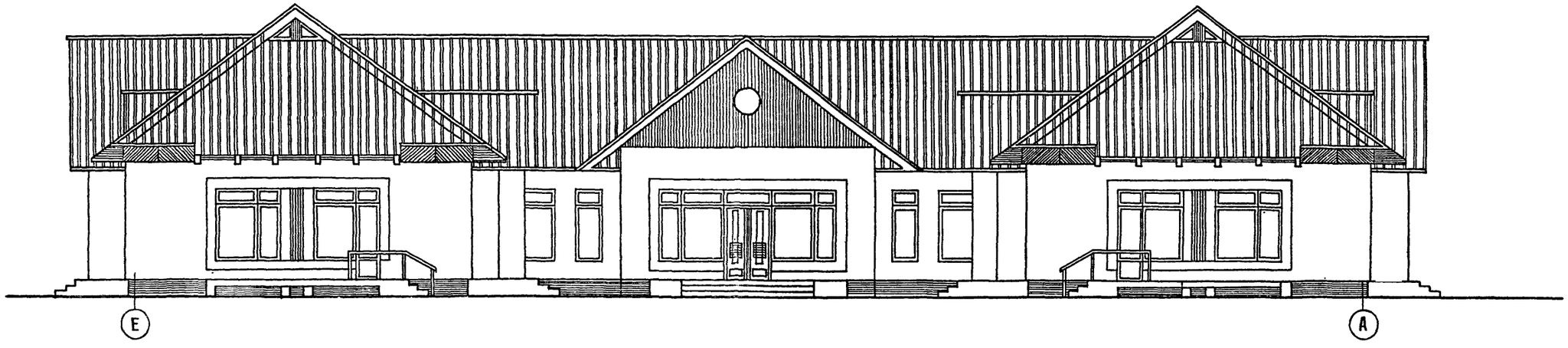

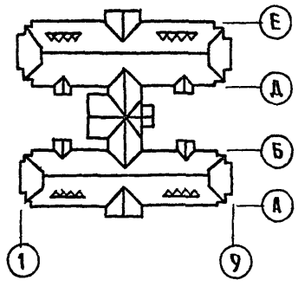

Примечание:

1. Данный лист см. совместно с листом АС

Н.контр.	Падерин		т.п. 218-1-384.87 Альбом I АС		
			Детские ясли-сад на 90 мест с увеличением количества мест на летний период до 180		
Привязан:	Зав.отд.	Богородский		Стадия	Лист	Листов
	Гл.инж.пр	Ивановский		Р	59	
	Рук.бр.арх	Сергеев				
Инв.№	Техник	Лукьянова	Фасады 9-1; Е-А (вариант)	КБ по железобетону им. А.А. Якушева		

Альбом I

Т.п.218-1-384.87

Инв.№ подл. | Подпись и дата | Взам.инв.№

в осях „1-9"

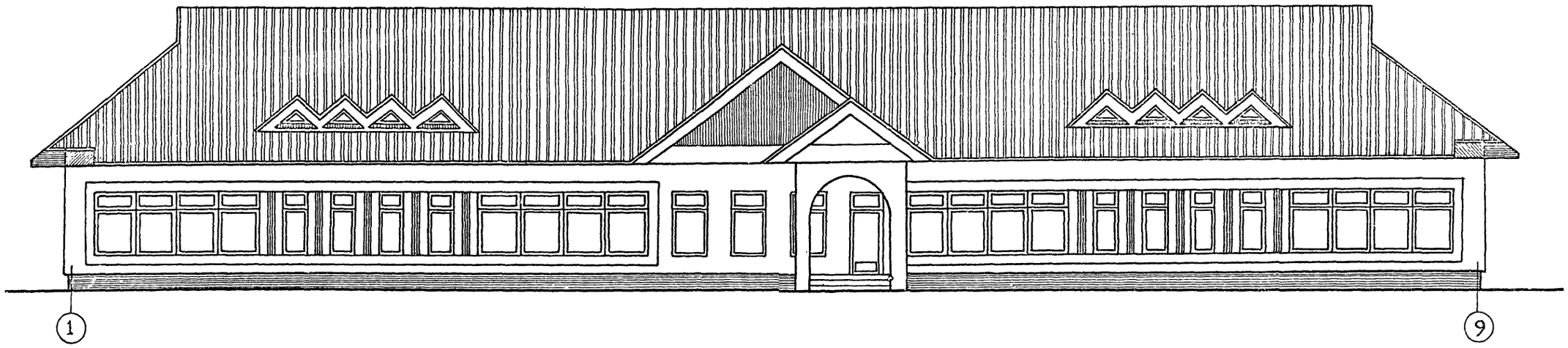

в осях „А-Е"

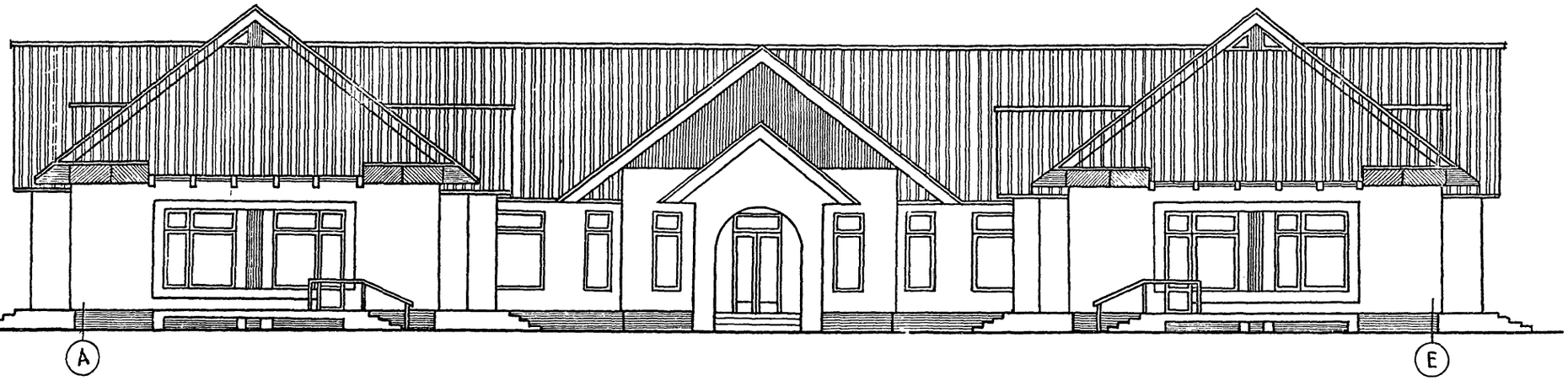

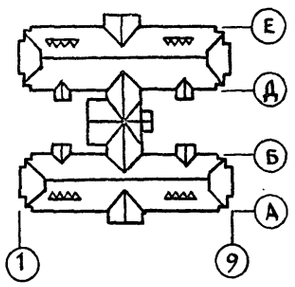

Примечание:
1. Данный лист см. совместно с листом АС.

Н. контр	Падерин		Т.П. 218.1-384.87 Альбом I АС	
			Детские ясли-сад на 90 мест с увеличением количества мест на летний период до 180	
Привязан:				Стадия: Р; Лист: 60; Листов:
Зав. отд	Егогородский			
Гл. инж. пр	Ивановский			
Рук. бр. арх	Сергеев		Фасады 1-9; А-Е (вариант)	КБ по железобетону им. А.А. Якушева
Техник	Лукьянова			
Инв. №				

Инв. № подл. | Подпись и дата | Взам. инв. №

Ведомость рабочих чертежей основного комплекта марки ТХ.

лист	наименование	Примечания
1	Общие данные	
2	Технологический план пищеблока и постирочной	
3	Технологический план блоки „А" и „В"	
4	Технологический план блоки „Б" и „В"	

Ведомость ссылочных и прилагаемых документов.

обозначение	наименование	Примечание
	Ссылочные документы	
СНиП II-64-80	Строительные нормы и правила, часть 2 нормы проектирования „Детские дошкольные учреждения"	
ТХ СО	Спецификация технологического оборудования	

Условные обозначения	
Э	Подвод электроэнергии
∅	фазность тока
м.п	Магнитный пускатель
ш	Штепсельная розетка
щу.	Щит управления
АП	Автоматический переключатель
N°	Номер позиции по спецификации
W	Мощность токоприемника
h	Ведомость от чистого пола.
Х.В	Подвод холодной воды
Г.В	Подвод горячей воды.
d	Диаметр трубопроводов / мм
К	Выпуск в канализацию
⊞	Трап d 100
	Подвод холодной и горячей воды к моечной, ванне d=15; h=1100 через смеситель
	Подвод холодной и горячей воды к раковине через смеситель d-15; h=1100

Общие указания.

1. Проект разработан в соответствии с планом типового проектирования Госгражданстроя на 1985-1986 г.
2. Заданием на проектирование утвержденном 20 апреля 1985 года.

Инв.№ подл. | Подпись и дата | Взам. инв.№

Настоящий проект выполнен в соответствии с действующими нормами и правилами.

Главный инженер проекта

Привязан:

Инв.№

Зав. ОТД	Богородский	
Гл. кон. пр	Ивановский	
Рук. Бр.	Колесникова	
Инж.	Афанасьева	
Ст. техн	Попова	

Т.П. 218-1-384.87 Альбом I ТХ

Детские ясли-сад на 90 мест с увеличением количества мест на летний период до 180

Стадия	Лист	Листов
Р	1	

Общие данные

КБ по железобетону им. А.А. Якушева

План пищеблока

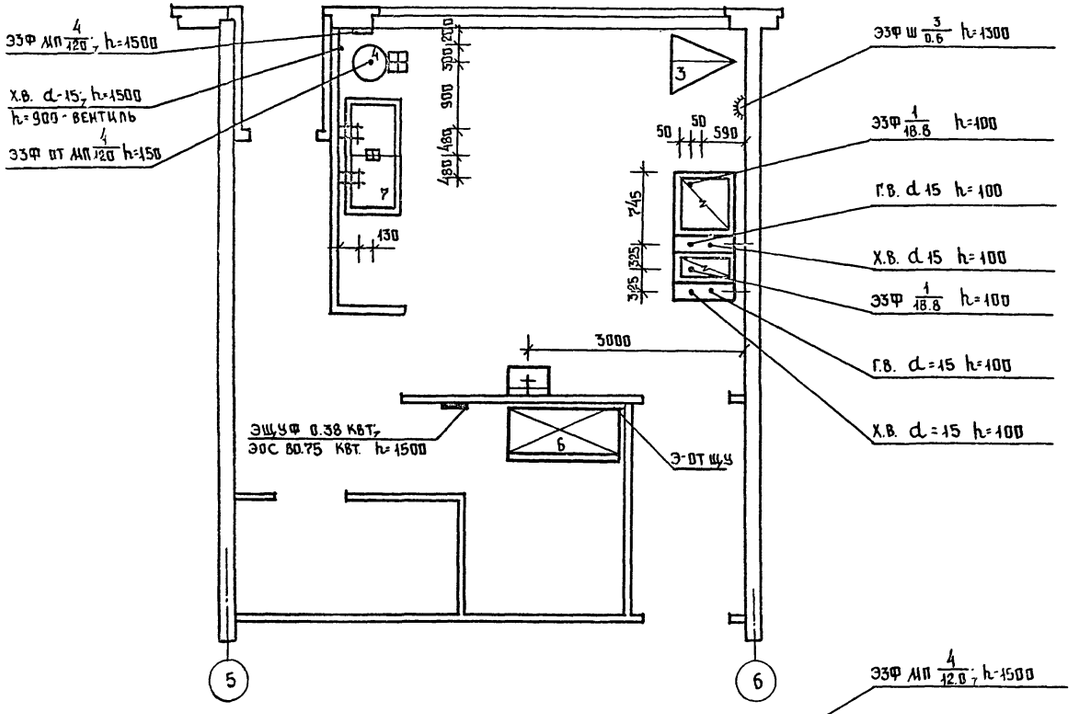

План постирочной

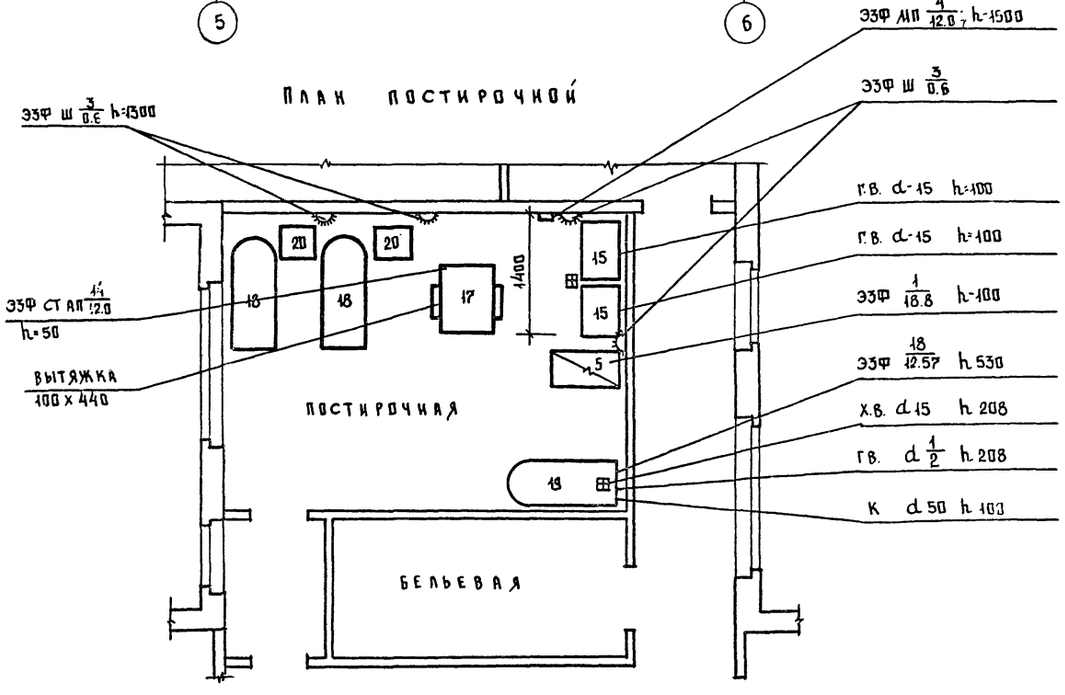

Условные обозначения.

ЭФ/МП, Ш, ЩУ, АП/ №/W, h, Х.В, Г.В, К

- Э — подвод электроэнергии
- Ф — фазность тока
- МП — магнитный пускатель
- Ш — штепсельная розетка
- ЩУ — щит управления
- АП — автоматический переключатель
- № — номер позиции по спецификации
- W — мощность токоприемника
- h — высота подводов от чистого пола
- Х.В. — подвод холодной воды
- Г.В — подвод горячей воды
- d — диаметр трубопроводов / мм
- К — выпуск в канализацию
- ⊞ — трап d 100
- К — подвод холодной и горячей воды к моечной ванне d 15, h 1100 через смеситель выпуск в канализацию с разрывом струи через воронку
- подвод холодной и горячей воды к раковине через смеситель d 15, h=1100.

Примечания:

1. Все размеры даны в мм
2. Привязка подводов коммуникаций дается от чистой отделки стен или перегородок (плитки, штукатурки).
3. Все аппараты должны быть заземлены или занулены
4. Уклон пола к трапу 1.5%
5. Спецификацию технологического оборудования см. л. Т-

Привязан:				Т.П.218-1-384.87 Альбом I ТХ	
				Детские ясли-сад на 90 мест с увеличением количества мест на летний период до 180	
				Стадия	Лист	Листов
				Р	2	5
	Зав. отд.	Богородский		Технологический план пищеблока и постирочной.	КБ по железобетону им. А.А. Якушева
	Гл.кон. пр.	Иванозский			
	Рук. гр.	Колесникова			
	Инж.	Афанасьева			
Инв. №	Ст.техн.	Попова			

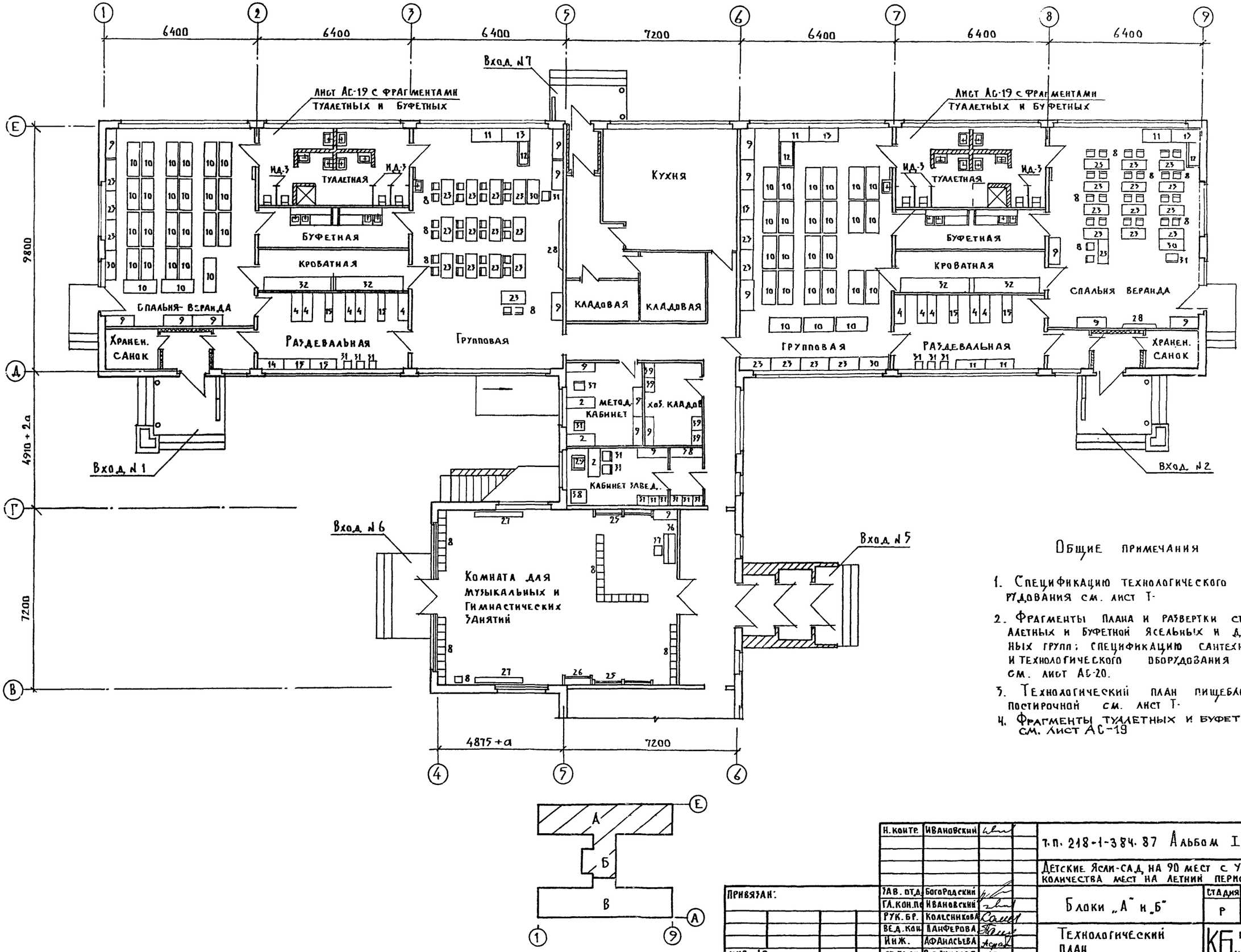

Общие примечания

1. Спецификацию технологического оборудования см. лист Т-
2. Фрагменты плана и развертки стен туалетных и буфетной ясельных и дошкольных групп; спецификацию сантехнического и технологического оборудования туалетных см. лист АС-20.
3. Технологический план пищеблока и постирочной см. лист Т-
4. Фрагменты туалетных и буфетных см. лист АС-19

Согласовано:

Инв. № подл. | Подпись и дата | Взам. инв. №

Привязан:

Инв. №

Н. контр.	Ивановский	
Гл. инж. пр.	Богородский	
Гл. конс. пр.	Ивановский	
Рук. гр.	Колесникова	
Вед. инж.	Панферова	
Инж.	Афанасьева	
Ст. техн.	Рогозинская	

Т.П. 218-1-384.87 Альбом I ТХ

Детские ясли-сад на 90 мест с увеличением количества мест на летний период до 180

Блоки „А" и „Б"

Стадия	Лист	Листов
Р	3	

Технологический план

КБ по железобетону им. А.А. Якушева

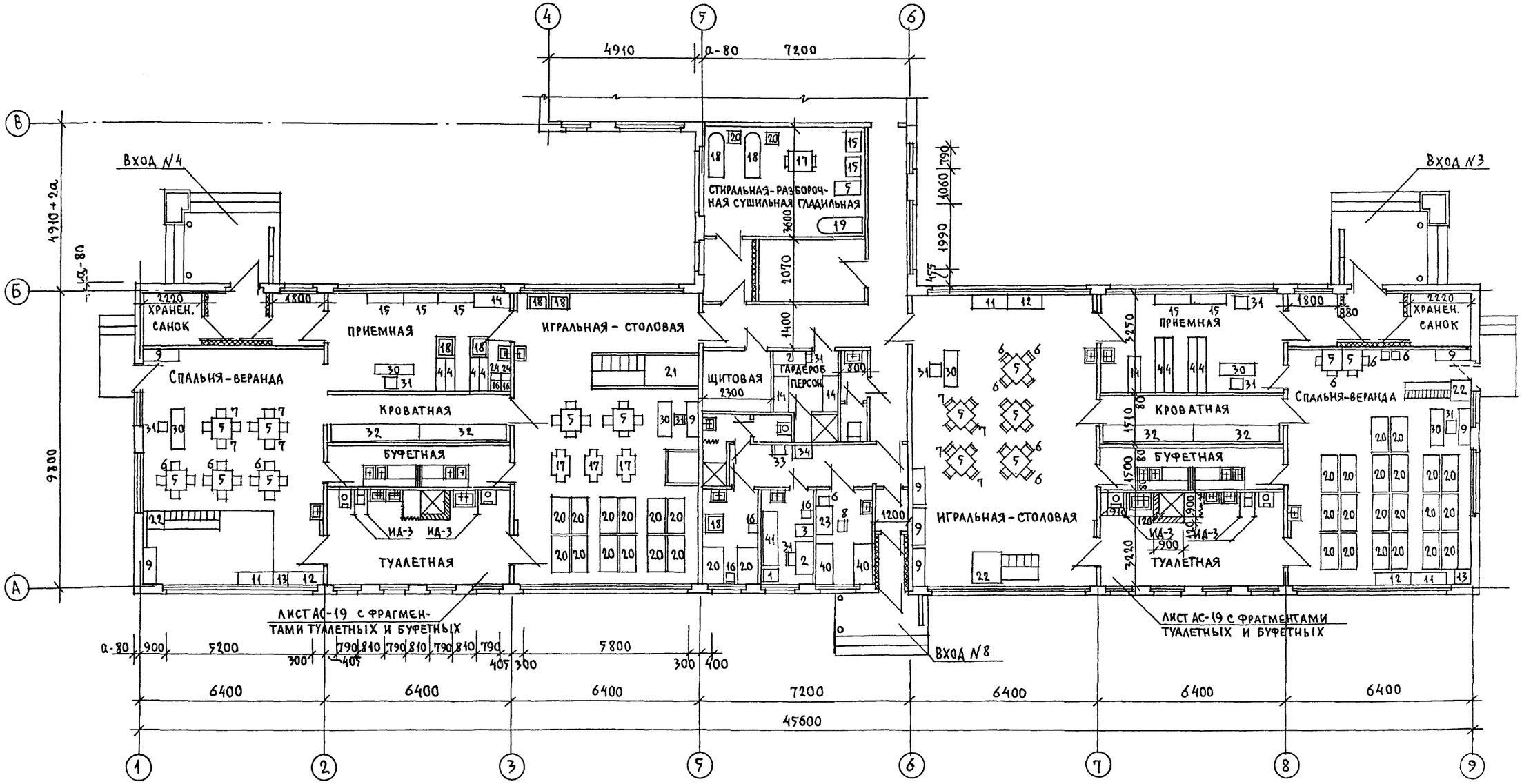

Примечание:

1. Общие примечания см. на листе Т-1.
2. Фрагменты туалетных и буфетных см. лист АС-19.

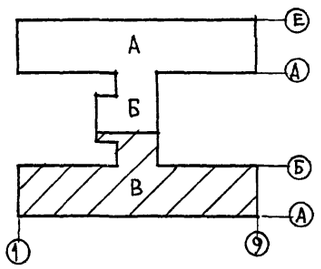

Зав. отд.	Богородский		
Гл. кон. пр.	Ивановский		
Рук. бр.	Колесников		
Вед. кон.	Панферова		
Инж.	Афанасьева		
Ст. техн.	Рогозинская		

Привязан:

Инв. N

Т.П.218-1-384.87 Альбом I ТХ

Детские ясли-сад на 90 мест с увеличением количества мест на летний период до 180

Блоки „Б" и „В"

Стадия	Лист	Листов
Р	4	

Технологический план

ЦНИИЭП по железобетону им. А.А. Якушева

Инв. N подл. | Подпись и дата | Взам. инв. N

Согласовано:

№№ п/п	Наименование оборудования	Габариты в мм (длина, ширина, высота)	Кол-во шт.	Тип, марка шифр	Техническая документация	Примечания
1	Стол медицинских инструментов	660 х 410 х 805	1	МРТУ-42	3-д. Медоборудования г. Одесса	
2	Стол письменный однотумбовый	1100 х 650 х 760	4	Арх. 1500	Дороховская мебельная фа-ка	
3	Шкаф для медицинских инструментов	600 х 416 х 1625	1	МРТУ 15-68	3-д. Медоборудования г. Львов	
4	Шкаф для одежды детей (с подсушкой)	1800 х 320 х 1200	18	——	Альбом III, часть 7-5	Серия 25
5	Стол детский четырехместный	750 х 750 х 520	17	Т-МД-3Д	21-0-1	ЦНИИЭП учебных зданий
6	Стул детский	259 х 260 х 372	37	Т-МД-2Ж	—— " ——	
7	Стул детский	259 х 290 х 469	24	Т-МД-4Ж	—— " ——	
8	Стул детский	308 х 320 х 566	145	Т-МД-6Ж	—— " ——	
9	Шкаф для пособий и игрушек	1200 х 455 х 1550	26	Т-МД-7Б	—— " ——	
10	Кровать складная	1400 х 550 х 500	168	Т-МД-10	—— " ——	
11	Стол-подставка для уголка живой природы	1200 х 450 х 450	7	Т-МД-12Б	—— " ——	
12	—— " ——	1200 х 450 х 600	7	Т-МД-12Б	—— " ——	
13	—— " ——	450 х 470 х 750	7	Т-МД-12Б	—— " ——	
14	Шкаф для одежды матери и персонала	1200 х 475 х 1200	6	Т-МД-14Б	—— " ——	
15	Скамья для раздевания.	1200 х 300 х 220	13	Т-МД-15Б	—— " ——	
16	Табурет для персонала.	300 х 300 х 300	5	Т-МД-16Б	—— " ——	
17	Стол для кормления	1150 х 600 х 750	3	Т-МД-17Б	—— " ——	
18	Стол туалетно-пеленальный	1025 х 750 х 950	5	Т-МД-18	—— " ——	
19	Кресло детское	304 х 325 х 450	8	Т-МД-19Б	—— " ——	
20	Кровать-манеж индивидуальный	1200 х 680 х 870	14	Т-МД-20Б	—— " ——	
21	Манеж-горка	3600 х 1200 х 870	1	Т-МД-21Б	—— " ——	
22	Горка со скатом	2505 х 600 х 870	3	Т-МД-25Б	—— " ——	
23	Стол двухместный	1000 х 580 х 450	53	Т-МД-3Б	—— " ——	
24	Подставка для ног	300 х 250 х 160	2	Т-МД-21Б	—— " ——	
25	Стенка гимнастическая	150 х 750 х 1600	4	Т-МД-28Б	—— " ——	
26	Стойка для гимнастич. оборудования	1050 х 300 х 1600	1	Т-МД-29Б	—— " ——	
27	Скамья гимнастическая	2000 х 200 х 200	2	Т-МД-30Б	21-0-1	
28	Доска наколочная и грифельная	1000 х 50 х 800	2	ТМД-11Б	22-01 ч. 1-2	ЦНИИЭП учебных зданий
29	Кресло	600 х 600 х 750	1	Арт. -4501		Местная промышленность
30	Стол воспитателя	1269 х 450 х 720	10	$Т_1$-МШ-412	22-01 ч. 1-2	ЦНИИЭП учебных зданий
31	Стул воспитателя	400 х 420 х 775	29	$Т_1$-МШ-875	—— " ——	
32	Шкаф для кроватей	3000 х 660 х 2470	8		Альбом III, ч. 7-5	Серия 25
33	Ростомер деревянный	420 х 330 х 2200/450	1	ТУ-795	3-д ДИП г. Киев	
34	Весы медицинские	370 х 677 х 1430	1	ВМ-150	Орехово-Зуевский 3-д „Приборостроительный"	
35	Стерилизатор электрический	434 х 195 х 143	1		3-д „Красный металлист" г. Фрунзе	
36	Пианино		1		г. Ленинград 3-д „Красный Октябрь"	
37	Табурет для пианино	300 х 300	1	Арт. 801	—— " ——	
38	Шкаф несгораемый	750 х 650 х 1500	1	№ 3	3-д. „Металлист".	г. Москва
39	Шкаф для хозяйственных принадлежностей	600 х 475 х 1700	4		21-02 ч. 1-2	ЦНИИЭП учебных зданий
40	Кровать стационарная		2		Комбинат детской школьной мебели.	г. Рига
41	Кушетка смотровая.		1			

Примечание

Общие примечания см. на листе Т-1.

Н. контр	Ивановский		Т.П. 218-1-384.87 Альбом I ТХ
Зав. отд.	Богородский		Детские ясли-сад на 90 мест с увеличением количества мест на летний период до 180
Гл. конс. пр.	Ивановский		
Рук. бр.	Колесникова		Стадия Р; Лист 5; Листов
Инж.	Афанасьева		Спецификация оборудования.
Ст. техн.	Рогозинская		КБ по железобетону им. А.А. Якушева

Привязан:

Инв. №

Согласовано

Инв. № подл. | Подпись и дата | Взам. инв. №

Госстрой СССР
ЦЕНТРАЛЬНЫЙ ИНСТИТУТ ТИПОВОГО ПРОЕКТИРОВАНИЯ
Свердловский филиал
620062, г.Свердловск-62, ул.Чебышева,4
Заказ № 486 Инв.№ 22028-01 тираж 80
Сдано в печать 23.12. 1987г цена 5-77

gost.e-ecolog.ru