КОМПЛЕКСНАЯ СЕРИЯ „25" — ТИПОВЫЕ ПРОЕКТЫ КРУПНОПАНЕЛЬНЫХ ЖИЛЫХ И ОБЩЕСТВЕННЫХ ЗДАНИЙ

ТИПОВОЙ ПРОЕКТ
211-2-104

ДЕТСКИЕ ЯСЛИ-САД НА 90 МЕСТ
С УВЕЛИЧЕНИЕМ КОЛИЧЕСТВА МЕСТ НА ЛЕТНИЙ ПЕРИОД ДО 180

АЛЬБОМ I

АРХИТЕКТУРНО-СТРОИТЕЛЬНЫЕ И ТЕХНОЛОГИЧЕСКИЕ ЧЕРТЕЖИ

gost.e-ecolog.ru

КОМПЛЕКСНАЯ СЕРИЯ ТИПОВЫХ ПРОЕКТОВ КРУПНОПАНЕЛЬНЫХ ЖИЛЫХ И ОБЩЕСТВЕННЫХ ЗДАНИЙ

ТИПОВОЙ ПРОЕКТ 211-2-104

СЕРИЯ „25

ДЕТСКИЕ ЯСЛИ-САД НА 90 МЕСТ С УВЕЛИЧЕНИЕМ КОЛИЧЕСТВА МЕСТ НА ЛЕТНИЙ ПЕРИОД ДО 180

СОСТАВ ПРОЕКТА

Альбом-I	Архитектурно-строительные и технологические чертежи
Альбом-II	Санитарно-технические и электротехнические чертежи
Альбом-III	Сметы
Альбом-IV	Заказные спецификации
Альбом-V	Дополнительный (корректировка по теплу)
Альбом-VI	Сметы. Дополнительный /корректировка по теплу/-

Материалы применяемые в проекте серии 25

Альбом II — Монтажные узлы и детали.
Часть II – Унифицированные узлы и детали общественных зданий

Альбом III — Изделия заводского изготовления.
части 1-24; 1-12; 1-13; 1-14; 1-15; 1-19; 1-20; 1-21; 1-22; 2-4; 1-33; 2-8; 3-3; 4-8; 4-10; 5-2; 5-3; 6-7; 7-2; 7-5; 7-6; 1-34; 2-14; 3-24; 7-13; 7-10

АЛЬБОМ - I

РАЗРАБОТАН
КБ ПО ЖЕЛЕЗОБЕТОНУ
ИМ АА. ЯКУШЕВА

НАЧАЛЬНИК КБ — В.А. Болтинский
ГЛ. ИНЖЕНЕР КБ — В.С. Сабуров
ГЛ. КОН-ТР ПР-ТА — А.Б. Ивановский

РАБОЧИЕ ЧЕРТЕЖИ ВВЕДЕНЫ В ДЕЙСТВИЕ КБ ПО ЖЕЛЕЗОБЕТОНУ ИМ АА. ЯКУШЕВА ПРИКАЗ N 200 ОТ 29.XI.82

ТП 211-2-104 Ал. V

Состав проекта

Альбом I	Архитектурно-строительные и технологические чертежи
Альбом II	Санитарно-технические и электротехнические чертежи
Альбом III	Сметы
Альбом IV	Заказные спецификации
Альбом V	Дополнительный / корректировка по теплу /
Альбом VI	Сметы Дополнительный / корректировка по теплу /
Материалы, применяемые в проекте серии 25	
Альбом II	Монтажные узлы и детали
Часть 11	Унифицированные узлы и детали общественных зданий.
Альбом III	Изделия заводского изготовления
Части	1-24; 1-12; 1-13; 1-14; 1-15; 1-9; 1-20; 1-21; 1-22; 1-33; 1-34; 2-4; 2-8; 2-14; 3-3; 3-24; 4-8; 4-10; 5-2; 5-3; 6-7; 7-2; 7-5; 7-6. 7-13; 7-20.

Гл. инж. пр. Якушева
Зав. отд. Ботородский
Рук. гр. Иванов
Конс. пр. Евдокимов
Рук. бр. арх. Евдокимов
Техн.-арх. Хромова
Конструкции Колесникова

ПО железобетону им. А.А. Якушева

Изменяемые паспортные данные основного решения

(показатели даны для $t^{н}$=-30°С)

Основные технико-экономические показатели.	
Строительный объем - м³	4080.13
В том числе подвала - м³	107.93
Площадь застройки - м²	1202.47
Общая площадь - м²	1046.94
Рабочая площадь - м²	902.73
Общая сметная стоимость (тыс.р.)	132,61/145,66
В том числе строительно-монтажных работ (тыс.руб.)	116,59/116,77
Оборудования (тыс.руб.)	
Стоимость 1 м³ здания (руб.)	28,58/28,62
Стоимость 1 места (руб.)	1473,40/809,20
Расход тепла на отопление (ккал/час.)	86925
Удельный расход тепла на отопление на 1 м² общей площади (ккал/ч м²)	83

Альбом V - дополнительный, разработан на основании письма Госгражданстроя №тф-4-2832 от 13 октября 1980 г. и методических указаний, утвержденных заместителем председателя Госгражданстроя тов. Змеулом С.Я. 12 мая 1980 г. в целях повышения тепловой защиты здания и сокращения расхода тепловой энергии на отопление.
В альбоме V, являющимся составной частью типового проекта и обязательным к применению при привязке, приведены рабочие чертежи дополняющие только разделы отопления и ограждающих конструкций. В соответствии с этим положением область применения действующего типового проекта сохраняется.
В альбом V включены чертежи конструктивного варианта - керамзитобетонные стеновые панели и керамзитобетонные панели перекрытия.

НАИМЕНОВАНИЕ ЧЕРТЕЖЕЙ	NN ЛИСТА	NN СТРАНИЦ
Титульный лист		
Содержание альбома	С-1	
Пояснительная записка	ПЗ-1 ПЗ-7	3-9
Генеральный план участка	АС-1	10
Характеристика проекта	АС-2	11
Архитектурно-строительные чертежи ниже 0		
Блоки „А", „Б". План фундаментов	АС-3	12
Блоки „Б", „В". План фундаментов	АС-4	13
Блоки „А", „Б". План подпольных каналов. План раскладки цокольных панелей. План перекрытия над подвалом	АС-5	14
Блоки „Б", „В" План подпольных каналов. План раскладки цокольных панелей	АС-6	15
Развертки фундаментов. Сечения	АС-7	16
План подвала. Конструкции воздухозаборной шахты и вентиляционных камер. Сечения по каналам. Монолитный участок МУ-01.	АС-8	17
Вход в подвал	АС-9	18
Спецификация железобетонных изделий ниже 0 Спецификация металлических изделий ниже 0	АС-10	19
Архитектурно-строительные чертежи выше 0		
Фасады. Монтажные фасады	АС-11	20
Фасады. Монтажные фасады	АС-12	21
Планы блоков „А", „Б"	АС-13	22
Планы блоков „Б", „В"	АС-14	23
Блоки „А", „Б". Монтажный план стен. Монолитные участки.	АС-15	24
Блоки „Б", „В". Монтажный план стен	АС-16	25
Разрезы I-I, II-II, III-III, IV-IV. Развертки по осям 2, 3, 5, 6, 7, 8, В, Г	АС-17	26
План плит покрытия. План карнизных плит. План кровли	АС-18	27
Фрагменты плана и развертки стен туалетных и буфетных ясельных и дошкольных групп. Спецификация сантехнического и технологического оборудования туалетных	АС-19	28
Остекленная перегородка ПО-1 в медицинских комнатах Перегородка ПО-2 в комнате для музыкальных и гимнастических занятий	АС-20	29
Раскладка оконных блоков. Импост оконного блока. Ограждение радиаторов ОР-1 Подоконные доски	АС-21	30
Входы NN 1, 2, 3, 4, 6, 7, 8. Деталь утепления тамбура Внутренняя отелка помещений	АС-22	31
Конструкция входов NN 1-12.	АС-23	32
Конструкция входа N 5. Узлы	АС-24	33
Спецификация железобетонных изделий выше 0	АС-25	34
Спецификация сборных железобетонных изделий выше 0 Спецификация металлических изделий выше 0	АС-26	35
Спецификация деревянных изделий. Спецификация на оконные блоки. Спецификация стекла на фрамуги нестандартных дверных коробок	АС-27	36
Технологический план блоков „А", „Б".	Т-1	37
Технологический план блоков „Б", „В". Спецификация оборудования.	Т-2	38
Технологический план пищеблока и постирочной	Т-3	39
Технологический план пищеблока и постирочной	Т-4	40

ГПИ ЖЕЛЕ Госстроя г. Москва

Инв. N подл. | Подпись и дата | Взам. инв. N

ЗЕР

ОБД ОНС ГЛ. ТЕХНОЛОГ

I Общая часть

Типовой проект детских яслей сада на 90 мест с увеличением количества мест на летний период до 180 откорректирован в соответствии с планом типового проектирования Госгражданстроя на 1976 год

Здание детских яслей-сада решено в единой конструктивной схеме с жилыми домами и общественными зданиями серии 25. Шаг поперечных несущих стен 7,2 и 6,4 м, ширина основных корпусов 9,8 м

Проект предназначен для применения во II и III климатических районах и в IВ климатическом подрайоне с расчетными зимними температурами наружного воздуха -20°С, -25°С, -30°С, -35°С, -40°С, исключая районы сейсмические, просадочных грунтов и вечной мерзлоты

В здании детских яслей-сада предусмотрены следующие виды инженерного оборудования центральное отопление от внешнего источника тепла, вентиляция, горячее и холодное водоснабжение, канализация, электроснабжение, радиофикация, телефонизация, автоматическая пожарная сигнализация

Комплектация проекта

Альбом I Архитектурно-строительные и технологические чертежи.
Альбом II Санитарно-технические и электротехнические чертежи
Альбом III Смета
Альбом IV Заказные спецификации

Проектные материалы применяемые из состава серии 25

Альбом II Монтажные узлы и детали.
Часть II-Унифицированные узлы и детали общественных зданий

Альбом III Изделия заводского изготовления
Часть 1-24-Цокольные панели из легкого бетона толщиной 300, 350, 400 мм
Часть 1-12-Наружные стеновые панели из легкого бетона толщиной 300 мм
Часть 1-13-Наружные стеновые панели из легкого бетона толщиной 350, 400 мм
Часть 1-14 Наружные стеновые панели из легкого бетона толщиной 300 мм
Часть 1-15-Наружные стеновые панели из легкого бетона толщиной 350, 400 мм
Часть 1-19-Наружные стеновые панели из легкого бетона толщиной 300 мм
Часть 1-20-Наружные стеновые панели из легкого бетона толщиной 350, 400 мм
Часть 1-21-Наружные стеновые панели из легкого бетона толщиной 300 мм
Часть 1-22-Наружные стеновые панели из легкого бетона толщиной 350, 400 мм

Часть 2-4-Внутренние стеновые панели из легкого и тяжелого бетона толщиной 160 мм.
Часть 2-8-Внутренние стеновые панели из легкого и тяжелого бетона толщиной 160 м
Часть 3-3-Многопустотные панели перекрытий шириной 190 мм и толщиной 220 мм
Часть 4-8-Прочие сборные изделия из тяжелого бетона
Часть 4-10 Прочие сборные изделия из тяжелого бетона для общественных зданий

Часть 5-2-Керамзитобетонные перегородки
Часть 5-3-Гипсобетонные перегородки
Часть 6-2-Металлические изделия
Часть 7-2-Столярные изделия для общественных зданий
Часть 7-5-Оборудование детских яслей-садов
Часть 7-6-Столярные изделия для общественных зданий

Общесоюзные серии

Серия 1112 1 выпуск 1 Плиты железобетонные для ленточных фундаментов
Серия 1116-1 выпуск 1 Блоки бетонные для стен подвалов
Серия 1139-1 выпуск 1 Перемычки для стен из одинарного кирпича
Серия 1155-1 выпуск 1 Ступени бетонные и железобетонные
Серия ИИ-03-09 Альб. 15 64 Железобетонные изделия
Серия 1135-1 Двери деревянные входные и служебные для жилых и общественных зданий

Генеральный план

Для строительства здания детских яслей-сада выделяется участок площадью 0-81 па который полностью благоустраивается

Благоустройство участка включает вертикальную планировку, искусственные покрытия площадок и проездов, сооружения малых архитектурных форм (навесы, скамьи, арки для зелени перголы, бассейн-лягушатник глубиной 25 см и пр, а также зеленые насаждения, как по границам участка, так и внутри него для создания на участке искусственного микроклимата, защиты от ветра, пыли и изоляции от шума. Участок ограждается по периметру оградой высотой 1,2 м

Здание расположено в центре участка на участке имеются группов-ые площадки, физкультурная площадка детсада, хозяйственный двор, зоологическая площадка; фруктовый сад, огород и ягодник

Хозяйственный двор имеет специальный съезд с улицы. Кольцевая дорожка для езды на велосипедах и педальных автомобилях шириной 1,5 м входит в комплекс игровых площадок детского сада.

Стационарное игровое оборудование, а также детские скамьи и столы должны быть затенены деревьями, цветники из многолетников занимают 1,5-2% территории. На всех игровых площадках предусматривается место для игры в песок. Покрытие площадок и проездов принято следующие:

1. Покрытие хозяйственного двора песчаный асфальт-3 см по 10-ти см. слою щебня, земляное полотно предварительно планируется и укладывается
2. Покрытие площадок и дорожек устраивается из уплотненного грунта со щебнем

Архитектурно-планировочное решение

Детские ясли-сад представляют собой одноэтажное здание, состоящее из 3х корпусов. Два корпуса „А" и „В", в которых размещаются детские группы, объединены треть им корпусом „Б", общим блоком обслуживания с комнатой, музыкальных и гимнастических занятий. Две ясельные группы по 20 мест запроектированы с возможностью расширения на 20 мест каждая, две дошкольные группы - на 25 мест каждая

Таким образом, в летний период в здании размещаются 4 ясельные группы и 4 дошкольные группы.

Во все круглогодичные группы имеются отдельные входы

Спальня-веранда используется летом как игральная-столовая или групповая для дополнительных групп для этого при спальне-веранде запроектированы отдельные туалетные, буфетные и кроватные

Комната для музыкальных и гимнастических занятий находится в центре административного блока. При комнате имеется вестибюль и непосредственный выход на улицу.

Изолятор и кухня имеют отдельные входы.

КБ по железобетону Госстроя РСФСР г. Москва	Гл. инженер КБ	Гл. конструктор КБ	Зав отделом	Гл. архит. пр.	Гл. конструктор пр.
	Л. Гидеман	Н. Лаврикова	А. Ульянин		
	Исполн.	Провер.			

1976	Детские ясли-сад на 90 мест с увеличением количества мест на летний период до 180	Пояснительная записка	Типовой проект 211-2-104	Альбом I	Лист ПЗ-1

Отделочные работы

А. Наружная отделка

Возможны 2 варианта обработки наружных стеновых панелей

1. Окраска гидрофобными красителями светлых тонов. Например белый светложелтый, светлосерый
2. Офактуривание панелей в заводских условиях. Добавкой для фактурного слоя могут быть гранитная или мраморная крошка, кварц, битая глазурованная плитка и другие материалы. Швы наружных стен расшиваются. Цоколь окрашивается в темный цвет. Например темно-серый, коричневый или черный. Оконные блоки окрашиваются за 2 раза белилами. Декоративные стенки входов видимые стороны карнизных плит окрашиваются ПХВ под цвет наружных стен
Стойки входов масляной краской черного цвета, кирпичные цветочницы оштукатуриваются и окрашиваются под цвет наружных стен. Козырьки окрашиваются масляной краской в яркие цвета.

В. Внутренняя отделка

Полы в групповых и игральных-столовых в раздевальной приемной кроватной буфетной и административно-хозяйственных помещениях - из линолеума; в туалетных санузлах персонала, кухне, стиральной - разборочной и тамбурах полы - из керамических плиток
Окраска внутренних стен основных детских помещений производится на всю высоту силикатными красками светлых тонов. Стены административно-хозяйственных помещении окрашиваются клеевыми или масляными красками в детских туалетных, санузлах персонала кухне стиральной - разборочной стены облицовываются глазурованной плиткой на высоту 1,5 метра
Потолки всех помещений белятся двери. оконные переплеты и откосы с внутренней стороны окрашиваются белой масляной краской за 2 раза

Плинтусы деревянные или поливинилхлоридные под цвет пола. Встроенное оборудование - шкафы, стеллажи и прокрашиваются эмалевой или масляной краской по сплошной шпаклевке в цвет слоновой кости. Стойки экранов радиаторов окрашиваются в черный цвет. Экраны - в яркий цвет в зависимости от цветового решения помещения.

Заполнение проемов оконными блоками при расчетных наружных температурах -tc			
t	от -20 до -24°C	от -25 до -38°C	от -39 до -40°C
Типы оконных блоков	спаренный		
	раздельный		
	—		тройной

Состав и площади помещений

1. Помещения для детей ясельного возраста.

Приемная	20,28 м²
Игральная-столовая	61,15 м²
Спальня-веранда	50,04 м²
Туалетная	20,09 м²
Кроватная	9,42 м²
Буфетная	9,36 м²

2. Помещения для детей дошкольного возраста

Раздевальная	20,28 м²
Групповая	61,15 м²
Спальня-веранда	50,04 м²
Туалетная	20,09 м²
Кроватная	9,42 м²
Буфетная	9,36 м²

3. Комната для музыкальных и гимнастических занятий — 70,86 м²

Вестибюль — 15,13 м²

4. Методический кабинет — 10,16 м²

5. Медицинские помещения

Медицинская комната	6,08 м²
Комнаты для заболевших детей	6,08 м² × 2
Туалетная при медицинской комнате	4,01 м²

6. Административно-хозяйственные помещения

Кабинет заведующего	9,82 м²
Кухня с моечной заготовительной раздаточной	26,90 м²
Кладовая для хранения овощей	4,84 м²
Кладовая для хранения сухих продуктов	7,32 м²
Кладовая для хранения чистого белья	7,74 м²
Стиральная разборочная совмещенная с сушильной гладильной	20,01 м²
Хозяйственная кладовая	7,92 м²
Гардеробная персонала	5,04 м²
Туалетная персонала	2,48 м²
Щитовая	5,04 м²

Основные технико-экономические показатели

Площадь застройки	1189,71 м²
Общая площадь	1046,94 м²
Рабочая площадь	902,73 м²
Тоже на 1 место	4,66 м²
Строительный объем здания.	4035,68 м³
В том числе подвала	107,93 м³
	0,86
	4,47

1976	Детские ясли-сад на 90 мест увеличением количества мест на летний период до 150	Пояснительная записка	Типовой проект 211-2-104	Альбом I	Лист ПЗ-2

ГПИ по железобетону Госстроя РСФСР г. Москва

Гл. инженер КБ	Л. Мизер
Гл. конструктор КБ	
Зав. отделом	В. Болтинский
Гл. конструктор отд.	Я. Фельман
Вед. конструктор	В. Богородский
	Н. Грачев
	Э. Колесникова
	От техник

Конструктивное решение

Конструктивная схема здания принята с поперечными несущими стенами шаг поперечных стен 6,4 и 7,2 м.

Пространственная жесткость обеспечивается совместной работой плит покрытия, как неизменяемых дисков, и диафрагм жесткости с поперечными несущими стенами

Наружные торцевые стены толщиной 400, 450 мм допускается изготавливать без дождевого бавьера см изделия Альбома III, части 1-22

Фундаменты

Фундаменты - сборные железобетонные блоки серии 1.112-1, выпуск 1, укладываются под поперечные несущие стены В проекте дано решение фундаментов для условного расчетного давления на грунты основания $R_0 = 20$ кг/см^2, на глубине 1,5-2,0 м от поверхности земли при уровне грунтовых вод ниже подошвы фундаментов не менее 2,0 м

Наружные стены

Наружные продольные стены - самонесущие, торцевые - несущие. Разрезка продольных стен поясная, с перевязкой вертикальных швов. Разрезка торцевых стен - однорядная

Панели наружных стен однослойные из легкого бетона (керамзитобетон, перлитобетон) толщиной 300 мм

Проектом предусмотрены варианты стен толщиной 350; 400 мм. Панели должны выпускаться полной заводской готовности с декоративным фактурным слоем в соответствии с указаниями по наружной отделки (см лист П3-2).

Толщина панелей назначается в зависимости от расчетной температуры наружного воздуха в соответствии с таблицей №7 „Таблица сопротивлений теплопередаче панелей из бетона марки 50 и допустимых расчетных температур наружного воздуха" (см. лист П3-6).

Крепление панелей с внутренними конструкциями и между собой осуществляется монтажными связями с последующими замоноличиванием монтажных узлов. (см. альбом II часть 11, „Унифицированные узлы и детали общественных зданий")

Стыки панелей наружных стен выполняются согласно СН 420-71 „Указания по герметизации стыков при монтаже строительных конструкции" и МРТУ 7-16 66, а также альбому II части 11.

Внутренние стены

Панели несущих поперечных стен железобетонные толщиной 160мм
Разрезка поперечных стен принята двухрядная, высота нижнего ря да соответствует высоте панелей жилых домов серии „25", а увеличение высоты этажа осуществляется путем установки доборного элемента ригеля высотой 490 мм

Связь ригелей с внутренними стеновыми панелями осуществляет я сваркой закладных деталей накладками из полосовой стали

В связи с принятой в проекте расчетной схемой ригелей с заем-ленными концами узлы соединения ригелей с панелями внутренних стен должны выполняться строго в соответствии с монтажными ла-ми, помещенными в альбоме II часть 11 (ссылки на узлы даны в монтажных развертках)

Продольные стены (диафрагмы жесткости) из панелей толщиной 160мм, высотой „на этаж," соединяются по высоте в трех уровнях

Покрытие

Покрытие здания выполняется из сборных железобетонных многопустотных панелей длиной 6,4 и 7,2 м с предварительно напряженным армированием

Перегородки

Крупнопанельные перегородки приняты гипсобетонные (в санузлах гипсобетонные с водостойкими добавками). Экраны в санузлах - кирпичные

Разработан вариант керамзитобетонных перегородок

Крыша

Крыша запроектирована совмещенная невентилируемая с наружным водостоком в соответствии с СН 51-64 „Указания по проектированию бесчердачных крыш жилых и общественных зданий", СНиП III-20-74 „Кровли, гидроизоляция, пароизоляция и теплоизоляция"

В качестве утеплителя могут быть использованы керамзит или плиты из пенобетона. Минимальная толщина утеплителя принимается по таблице №1 Укладка влажного утеплителя категорически запрещается Работы по устройству кровли вести только в сухое время года

Уклон крыши 2,5% выполняется за счет увеличения толщины утеплителя

Прокладку труб для электроосвещения и установку антенн выполнять до устройства крыши.

Кровля - четырехслойный рубероидный ковер.

Таблица №1

Материал и вид утеплителя	Минимальная расчетная толщина утеплителя в мм при расчетной наружной температуре				
	-20°С	-25°С	-30°С	-35°С	-40°С
Керамзитовый гравий $\rho = 400$ кг/м^3;	100	100	120	130	150
Плиты пенобетонные $\rho = 300$ кг/м^3;	90	100	110	120	140

Указания по производству земляных работ

Подготовительные работы, производство земляных работ, контроль за качеством и приемка работ выполняется с соблюдением требований главы СНиП III-8-76 „Земляные сооружения. Правила производства и приемки работ."

Траншеи и котлованы под фундаменты должны быть вырыты без нарушения естественной структуры грунта в основании

Подчистку дна траншей следует производить непосредственно перед устройством фундаментов.

Отклонения отметок дна котлована под блоки сборных фундаментов от проектных допускаются не более чем на ±5 см.

1976	Детские ясли-сад на 90 мест с увеличением количества мест на летний период до	Пояснительная записка	Типовой проект 211-2-104	Альбом I	Лист П3-3

Гл. инженер КБ Л. Мизер
Гл. констр. КБ В. Болтинский
Зав. отделом Я. Фельман
Гл. констр. отд. В. Богородский
Вед. констр. Н. Грачев
Э. Колесникова
Госстроя РСФСР по железобетону
г. Москва

Указания по монтажу здания и заделке стыков

Монтаж конструкций здания необходимо производить в соответствии с указаниями на листах настоящего альбома и альбома II части 11 – „Унифицированные узлы и детали общественных зданий", со СН и П III-16-73 „Бетонные и железобетонные конструкции сборные. Правила производства и приемки монтажных работ и с руководством по монтажу панельных и каркасно-панельных жилых и общественных зданий (ЦНИИОМТП).

Особое внимание обратить на тщательную разбивку осей здания и на качество выполнения замоноличиваемых узлов наружных и внутренних стен, сварных соединений, их антикоррозионную защиту, а также на качественную заделку и герметизацию стыков панелей и примыкания оконных и дверных блоков к панелям наружных стен. В таблице N2 даются величины допусков отклонений при монтаже конструкций.

Таблица N2

	Наименование отклонений	Величина допускаемых отклонений в мм
1	Смещение осей фундаментных блоков относительно разбивочных осей	± 10
2	Смещение осей панелей стен и перегородок в нижнем сечении относительно разбивочных осей	± 4
3	Отклонение плоскостей панелей стен и перегородок от вертикали (в верхнем сечен)	± 5
4	Разница в отметках опорных поверхностей панелей стен и перегородок в пределах выверяемого участка (блока)	10
5	Разница в отметках верхней поверхности элементов перекрытий в пределах выверяемого участка	20
6	Разница в отметках нижней поверхности двух смежных элементов перекрытия	4
7	Разница в отметках верхней поверхности двух смежных элементов перекрытия	8

Начинать монтаж следует с установки панелей жесткости и примыкающих к ним поперечных внутренних стен.

Сварка закладных деталей панелей жесткости с закладными деталями поперечных несущих стен обязательна в трех уровнях по высоте панели

Замоноличивание узлов должно выполняться в соответствии с действующими указаниями.

„Стыки наружных стен крупнопанельных жилых зданий Технические требования к воздухо-водо и теплозащитным качествам" МРТУ-7-16-66

„Указания по герметизации стыков при монтаже строительных конструкций СН 420-71

„Бетонные и железобетонные конструкции монолитные общие правила производства и приемки работ" СН и П III-В 1-70

Защиту от коррозии стальных элементов, арматурных выпусков и закладных деталей производить в соответствии с указаниями СН и П II-28-73

„Защита строительных конструкции от коррозии"

Конструкция замоноличиваемых стыков решена на петлевых выпусках из наружных и внутренних стеновых панелей с последующим соединением специальными скобами и заделкой бетоном марки „200", изготовленном на заполнителе мелкой фракции не более 10-15 мм. Соединение скоб с петлевыми выпусками на сварке не допускается. Скобы, применяемые в замоноличенном стыке, подвергаются металлизации, такая конструкция стыка обеспечивает надежную защиту арматуры от коррозии.

Технический контроль за качеством работ по заделке стыков ведется непрерывно в процессе монтажа здания, замоноличивание стыков необходимо выполнять по ходу монтажа. Заполнение вертикальных колодцев в стыках поясных панелей выполнять до установки простеночных панелей. Тщательное уплотнение бетона в колодцах стыков поясных и простеночных панелей должно осуществляться на всю глубину стыка. Выполненные работы фиксируются актами на скрытые работы. Порядок производства работ по устройству и герметизации стыков наружных стен дан в альбоме II части 11. Монтаж конструкций и заделку швов выполнять раствором марки 100.

Местные заделки и монолитные участки выполнять из бетона марки 200. Связь между внутренними конструкциями здания/панели перекрытий, фундаментные панели, внутренние стены/осуществляется при помощи монтажных стальных элементов, привариваемых к арматурным выпускам, и закладным деталям панелей.

Монтажная сварка должна производиться качественными электродами типа Э-42А Сварка должна производится дипломированными сварщиками. Сварные соединения должны приниматься специально контролером с составлением соответствующего акта.

Сечения соединительных связей, а также длина и высота сварных швов должны строго соответствовать проекту.

Монтажные связи примыкающие к наружным стенам, должны иметь антикоррозионное покрытие, выполненное способом металлизации цинком.

Сварной шов и места оцинкованных деталей, поврежденные при сварке должны быть подвергнуты дополнительной защите от коррозии по СН и П II-28.73.

Последующая защита стальных соединений производится цементным раствором состава 1:1,5 при толщине слоя не менее 20 мм.

Элементы и связи, не примыкающие к наружным стенам имеют антикоррозионную защиту только из цементного раствора состава 1:1,5 при толщине слоя не менее 20 мм.

Указания по устройству гидроизоляций

Гидроизоляцию фундаментов и стен следует выполнять в соответствии со СН и П III-20-74 „Кровли, гидроизоляция, пароизоляция и теплоизоляция" и СН 301-65 „Указания по проектированию гидроизоляции подземных частей здании и сооружений"

Гидроизоляцию на отм-0.08 по продольному ряду цокольных панелей выполнять из 2х слоев гидроизола или толя, наклеенных на горячих битумных мастиках; по несущим цокольным панелям на отм 0.08 гидроизоляцию выполнять из цементного раствора состава 1:2.

По верху фундаментных подушек гидроизоляцию выполнять из цементного раствора состава 1:2. Поверхности цокольных панелей и кирпичных стен, соприкасающиеся с землей обмазать окрасочной гидроизоляцией за 2 раза.

Окрасочную гидроизоляцию следует выполнять в следующем порядке:

1. Поверхности панелей очистить от грязи и пыли, а кирпичные поверхности затереть цементным раствором.
2. Подготовленную поверхность огрунтовать разжиженным окрасочным составом, а швы, углы и грани оклеить полосами стеклоткани шириной не менее 200 мм.
3. После высыхания поверхности окрасить гидроизоляционным составом /см. таблицу N3/ за 2 раза общей толщиной не менее 4 мм.

Типы окрасочной гидроизоляции

Таблица N3

Окрасочная гидроизоляция			Марка материала по СН и П I-В 25-66 кровельные гидроизоляционные и пароизоляционные материалы на органических вяжущих /таблицы 3 и 5/
Битумная			БН III, БН-IV
Мастика	горячая	Битумная	МБК-1-65, 75, 85, 100
		Гудрокамовая	МГ-1-70
		Гудрокамов полимеры	МП-70
	колодная	Битумная	МБК-Х-1
		Гудрокамовая	МГ-Х-70
Эмульсии гидроизоляц.			

КБ по железобетону Госстроя РСФСР г. Москва	Гл. инженер КБ	Гл. конструктор КБ	Зав. отделом
	Гл. конструктор отд.	Вед. конструктор	Гл. конструктор отд.
	Н. Грачев	Э. Колесникова	

1976	Детские ясли-сад на 90 мест с увеличением количества мест на летний период до 180	Пояснительная записка	Типовой проект 211-2-104	Альбом I	Лист ПЗ-4

Указания по производству работ в зимних условиях

Последовательность монтажа выдерживать в полном соответствии с указаниями на рабочих чертежах с учетом требований;

1. Растворы и бетоны, идущие на заполнение стыков, принимаются на марку выше, чем для летних условий и должны приготавливаться на портландцементах не ниже „М 400" (т.е марка раствора не ниже М 150 бетон М-250)

2. В раствор и бетон для заделки стыков и швов для монолитных бетонных и железобетонных конструкций должны вводиться противоморозные добавки поташа и нитрита натрия согласно „Рекомендации по применению в строительстве растворов и бетонов с добавками поташа и нитрита натрия в зимних условиях и без подогрева", разработанных ЦНИИСК им. Кучеренко Госстроя РСФСР.

СНиП III-В 1-70. „Бетонные и железобетонные конструкции монолитные. Общие правила производства и приемки работ", а также согласно требованиям „Руководства по производству бетонных и железобетонных работ в зимних условиях ЦНИИОМТП Госстроя РСФСР разработанного в развитии главы СНиП III-В.1-70

3. Величины добавок в бетонные смеси принимаются по следующим таблицам в зависимости от температуры наружного воздуха

Таблица №4

Температура бетона	Количество безводной соли в % от веса цемента	
в °С до	нитрит натрия	поташ
-5	4-6	5-6
-10	6-8	6-8
-15	8-10	8-10
-20	—	10-12
-25	—	12-15

Таблица №5

Добавки	Температура твердеющего бетона в °С	Прочность в % от R_{28} при твердении на морозе через			
		7 суток	14 суток	28 суток	90 суток
Нитрит натрия (кристаллический)	-5	30	50	70	90
	-10	20	35	55	70
	-15	10	20	35	50
Поташ	-5	50	65	75	100
	-10	30	50	70	90
	-15	25	40	60	80
	-20	25	40	55	70
	-25	20	30	50	60

Примечание: В таблице №4 дается оптимальное количество поташа или нитрита натрия (в указанных пределах).

Применение бетонов с противоморозными добавками допускается при создании таких условий его твердения, когда температура бетона с нитритом натрия не допускается ниже -15°С, а с поташом ниже -25°С до момента получения бетоном прочности не менее 50 кг/см², а при особых требованиях к бетону по плотности и морозостойкости не менее 50% проектной прочности.

Примечание к таблице №5 При использовании быстротвердеющих портландцементов приведенные величины умножаются на коэффициенты 1,2, а смешанных (шлаковых или пуцоллановых) - на 0,8

При использовании нитрита натрия, изготовленного в виде жидкого продукта, а также при сочетании противоморозных добавок с поверхностно-активными (СДБ, мылонафт) интенсивность твердения бетона устанавливается строительной лабораторией Применение бетонов с противоморозными добавками допускается с соблюдением следующих указаний;

а) общее количество добавок не должно превышать: нитрита натрия 10% а поташа 15% от веса цемента,

б) количество добавок назначается по таблице №4, длительность выдерживания ориентировочно определяется по таблице №5.

Температура раствора, укладываемого при монтаже в зависимости от температуры наружного воздуха, определяется по таблице №6

Таблица №6

Средняя температура наружного воздуха в °С	Температура растворов при укладке на место в °С
до -10°	+20°
от -10° до -20°	+25°

Применение хлористых солей в качестве добавок не допускается.

4. Для предупреждения образования наледей на гранях панелей целесообразно накрыть панели на складе брезентом. Перед укладкой бетона или раствора рекомендуется стыкуемые поверхности панелей прогреть пламенем горелки или горячим воздухом, используя для этого передвижные агрегаты

5. После оттаивания и отвердения раствора при положительных температурах должен быть произведен осмотр горизонтальных швов В случае если будут обнаружены участки слабого раствора или плохо заполненных швов, они должны быть зачищены и зачеканены цементно-песчаным раствором „М-200"

6 Антикоррозионное покрытие закладных монтажных металлических соединений производить в зимних условиях по аналогии с летними в соответствии с СНиП II 28-73

7. Работы по устройству рулонных кровель допускаются при температуре наружного воздуха не ниже -20°С

Кирпичную кладку в зимних условиях выполнять в соответствии с СНиП III-В-4-72 „Каменные конструкции, правила производства и приемки работ" и „Инструкцией по производству каменных работ в зимних условиях"

Земляные работы и устройство фундаментов должны выполняться с соблюдением следующих условий:

а) Разработка котлована и траншей должна осуществляться с применением мер против промерзания грунта в основании фундаментов.

б) Разработка грунта при кратковременных перерывах между окончанием земляных работ и монтажом фундаментных блоков должна производиться с недобором грунта или утеплением основания.

Зачистка грунта основания под блоки должна производиться непосредственно перед закладкой фундаментов.

Укладка фундаметных блоков на замерзшее основание допускается только при непучинистых грунтах.

При пучинистых грунтах монтаж фундаментных блоков разрешается только на талое основание с защитой его от промерзания во время и после окончания работ. Укладка и разравнивание раствора должно производиться непосредственно перед посадкой блоков и панелей на место.

Раствор, применяемый в качестве выравнивающего слоя по верху фундаментных блоков, должен иметь марку не менее „100".

Работы по устройству гидроизоляции по цокольным панелям должны производиться при температуре воздуха не ниже -20°С. Температура битумных мастик во время их применения должна быть не менее +180°С

КБ по железобетону Госстроя РСФСР г. Москва
Гл. инженер КБ
Гл. конструктор КБ
Зав. отделом
Гл. конструктор отд.
Вед. конструктор
В. Болтинский
Я. Фельман
В. Богородский
Н. Грачев
Э. Колесникова
Отд. техник
Л. Мизер

Таблица сопротивлений теплопередаче панелей из бетона марки 50 и допустимых расчетных температур наружного воздуха.

Таблица N7

Наименование и насыпная плотность заполнителей в кг/м³			Плотность легкого бетона марки 50 в кг/м³ в состоянии			Толщина панели в мм. включая наружный фактурный слой 20 мм	Приведенное сопротивление теплопередачи панели в $\frac{м^2\ час\ град}{ккал}$ для зон влажности		Допустимые расчетные зимние температуры наружного воздуха в град для зон влажности	
Крупных фракции 5-10 мм-40% 10-20 мм-60%	Мелкой фракции 0-5 мм		Высушенном до постоянного веса	В воздушно-сухом при строительстве в зоне влажности: сухой	нормальной и влажной		сухой	нормальной и влажной	сухой	нормальной и влажной
1	2		3	4	5	6	7	8	9	10
Керамзитовый гравий 300	Керамзитовый песок	550	750	800	850	300 350 400	1.44 1.67 —	1.19 1.37 1.55	— 50 — 61 —	— 38 — 47 — 55
400		650	900	950	1000	300 350 400	1.22 1.41 1.60	1.02 1.17 1.31	— 40 — 49 — 58	— 30 — 38 — 45
500		750	1000	1050	1100	300 350 400	1.08 1.24 1.40	0.92 1.03 1.19	— 33 — 41 — 49	$\boxed{— 26}$ — 32 — 38
600		850	1150	1200	1250	300 350 400	0.90 1.03 1.15	0.77 0.88 0.99	— 25 — 31 — 37	$\boxed{— 19}$ — 24 — 29
700		1000	1300	1350	1400	300 350 400	0.77 0.88 0.99	— 0.77 0.86	$\boxed{— 19}$ — 24 — 29	— — 19 — 23
Керамзитовый гравий 800	Перлитовый песок (вспученный)	200	700	750	800	300 350 400	1.50 1.74	1.22 1.41 1.60	— 54 — 65 —	— 40 — 49 — 58
400			800	850	900	300 350 400	1.38 1.59 —	1.14 1.32 1.49	— 47 — 58 —	— 36 — 45 — 53
500			900	950	1000	300 350 400	1.22 1.41 1.60	1.02 1.17 1.31	— 40 — 49 — 58	— 30 — 38 — 45
600			1000	1050	1100	300 350 400	1.08 1.24 1.40	0.92 1.05 1.19	— 33 — 41 — 49	$\boxed{— 26}$ — 32 — 38
700			1100	1150	1200	300 350 400	0.96 1.11 1.25	0.83 0.94 1.05	$\boxed{— 28}$ — 35 — 41	$\boxed{— 21}$ — 27 — 32
Перлитовый щебень (вспученный) 300	Перлитовый песок (вспученный)	200-300	700	750	800	300 350 400	1.67 — —	1.28 1.47 1.67	— 61 — —	— 43 — 52 — 61
400			800	850	900	300 350 400	1.50 1.74 —	1.19 1.37 1.55	— 54 — 65 —	— 38 — 47 — 55
500			900	950	1000	300 350 400	1.38 1.59 —	1.08 1.24 1.40	— 47 — 58 —	— 33 — 41 — 49
Аглопоритовый щебень 500	Аглопоритовый песок	800	1100	1150	1200	300 350 400	0.86 0.98 1.11	— 0.84 0.94	$\boxed{— 23}$ — 29 — 35	— — 22 — 27
600		900	1200	1250	1300	300 350 400	0.77 0.88 0.99	— 0.77 0.86	$\boxed{— 19}$ — 24 — 29	— — 19 — 23
700		1000	1300	1350	1400	350 400	0.81 0.91	— 0.80	— 21 — 25	— — 20
800		1100	1400	1450	—	400	0.84	—	— 22	—
Шлаковая пемза 700	Шлаковый песок	1000	1500	1550	1600	300 350 400	0.92 1.05 1.19	— 0.84 0.94	— 26 — 32 — 38	— — 22 — 27
800		1100	1600	1650	1700	300 350 400	0.88 1.00 1.15	— 0.81 0.91	— 24 — 29 — 36	— — 21 — 25

Примечания:

1. Приведенные сопротивления теплопередаче $R_0^{пр}$ определены с учетом теплопотерь в зоне стыков и через откосы оконных проемов При утеплении полостей стыков, в которые заводятся внутренние конструкции из тяжелого бетона, легким бетоном (раствором) с об'емной массой, не превышающей указанные в таблице значения (для бетона соответствующих панелей) более, чем на 150 кг/м³, принято $R_0^{пр}$ 0,95 R_0 Допустимая зимняя расчетная температура наружного воздуха $t_н$ определена при этом по формуле $t_н = t_в - \alpha_в \Delta t^н R_0$, где $\Delta t^н$ – нормативный перепад между температурой внутренней поверхности глухой части стены и температурой помещения равной 6° При заполнении полостей стыков тяжелым бетоном или раствором принято $R^{пр} = 0,9, R_0$, в этом случае $t_н = t_в - 0,95 \alpha_в \Delta t^н R_0$.
2. Расчетные температуры внутреннего воздуха детских помещений в соответствии с главой СН и П II – л 3-71 „Детские ясли-сады нормы проектирования", приняты в игральных + 21°, в групповых + 19° С
3. В соответствии с СН и П II-65-73 температура в угловых помещениях должна приниматься, на 1°-2° выше Предусмотренное повышение расчетной температуры внутреннего воздуха принимается при расчете теплопотерь, но не учитывается при определении необходимой толщины панелей
4. Величины допустимых расчетных зимних температур, помещенные в рамки, соответствуют ограждениям „легким", остальные ограждения „средней массивности"
5. Данная таблица разработана ЦНИИЭП жилища (см альбом „Общие материалы и унифицированные детали панелей толщиной 300 мм." Серия 1.132-2, выпуск 0-1 листы 50,51).

1976	Детские ясли-сад на 90 мест с увеличением количества мест на летний период до 180	Пояснительная записка	Типовой проект 211-2-104	Альбом I	Лист П3-6

КБ по железобетону Госстроя РСФСР г. Москва

Гл. инженер КБ, Гл. констр. КБ, Зав. отделом, Гл. констр. отд., Гл. архит. отд.

В. Волшинский, Я. Фельман, В. Богородский, Н. Грачев, Г. Тонковцев, проверил

Вед. констр., Ст. техник

З. Колесникова, Л. Мизер, А. Чвалун

ТАБЛИЦА СХЕМ НАГРУЗОК НА ФУНДАМЕНТЫ

ТАБЛИЦА N8

№№ осей	Схемы нагрузок	P_1 (т) a (мм) 300	350	400	P_2 (т) a (мм) 300	350	400	q (т/м) a (мм) 300	350	400
1 / 9	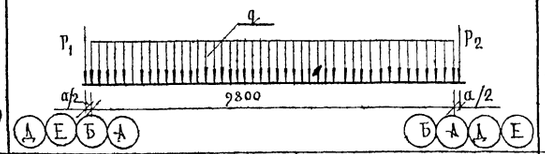	6.07	6.96	7.93	4.92	5.61	6.36	q_1=4.02	4.35	4 70
2 / 8	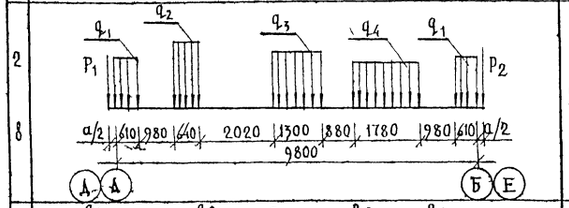	9.79	11.14	12.50	9.89	11.23	12.59	q_1=9.22 q_2=16.30 q_3=10.70 q_4=8.46	9.22 16.30 10.70	9.22 16.30 10.70
3 / 7	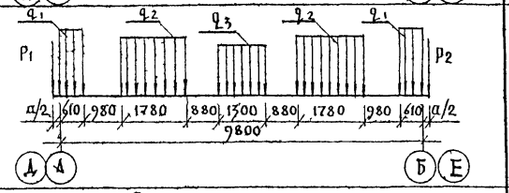	9.89	11.23	12.59	9.89	11.23	12.59	q_1=9.39 q_2=8.64 q_3=8.80	9.39 8.64 8.80	9.39 8.64 8.80
Ось 5 (в осях В-А)	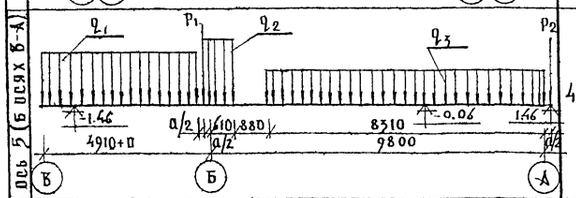	4.94	6.18	6.41	10.21	11.76	13.30	q_1=4.2 q_2=9.52 q_3=6.11	4.5 9.52 6.11	4.8 9.52 6.11
Ось 5 (в осях Б-Г)	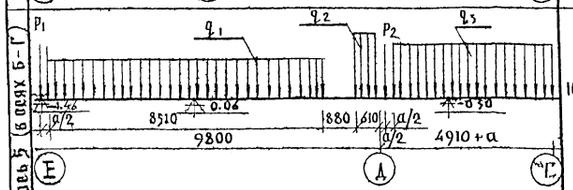	10.35	11.83	13.42	4.94	6.18	6.41	q_1=6.11 q_2=9.52 q_3=5.72	6.11 9.52 5.89	6.11 9.52 5.07
6	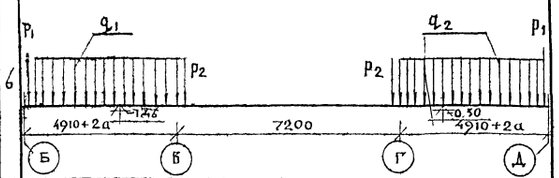	4.35	4.86	5.38	7.67	8.68	9.74	q_1=4.2 q_2=6.5	4.5 6.8	4.8 7.1
8	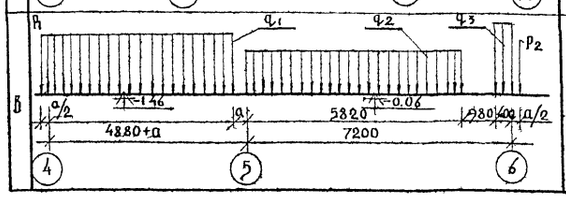	5.02	5.53	6.37	7.67	8.68	9.74	q_1=4.94 q_2=3.91 q_3=7.80	5.04 3.91 7.80	5.18 3.91 7.80

Указания по привязке проекта

Типовой проект должен быть применен в строительстве только после выполнения проектных работ по его корректировке в зависимости от конкретных условий, соответствующих глав СНиП и СН401-69, данных таблиц №№7,8.

При выборе одного из вариантов, предусмотренных проектом, на листах следует вычеркнуть все решения, не относящиеся к принятому варианту, в спецификации изделий должны быть вычеркнуты все графы, не относящиеся к выбранному варианту. Наружные продольные стеновые панели приняты из легкого бетона толщиной 300мм плотностью ρ=900кг/м³, торцевые - толщиной 350 мм плотностью 950 кг/м³. При привязке типового проекта выбор толщины стеновых панелей производится в зависимости от материала панелей, теплофизических характеристик и температурно-влажностных условий внутреннего и наружного режима по таблице данной на листе П3-6. Отметка земли принята условно -0.45 и подлежит корректировке при привязке. Для привязки проекта даются схемы нагрузок на фундаменты (см. таблицу №8).

1. Сосредоточенные нагрузки на схемах нормативных нагрузок даны на уровне низа цокольных панелей.
2. Равномерно-распределительные нагрузки даны в т/пм, сосредоточенные в т
3. Фундаменты разработаны для варианта наружных стен толщиной 300мм плотностью ρ 900кг/м³ (для продольных стен) и ρ=950 кг/м³ (для торцевых стен).
4. Цокольные панели под продольные стены приняты толщиной 300мм и плотностью ρ=1400 кг/м³, цокольные панели под торцевые стены - толщиной 350мм и плотностью ρ=1400 кг/м³.
5. Собственная масса покрытия с конструкцией крыши принята 530 кг/м².
6. Снеговая нагрузка принята 100 кг/м².

Авторский коллектив (по алфавиту)

Архитекторы: Теиковцев Г.В., Тидеман А.В., Якушев А.А., Чвалун А.А.
Инженеры-конструкторы: Грачев Н.П., Кокесникова Э.А., Фельман Я.М., Богородский В.А.
Инженеры-сантехники: Безыменская Э.; Молчанова А.Д.; Фрейдин Б.Г.
Инженеры-электрики: Полянский В.В., Кухто А.И., Трефилов А

Условные обозначения

5 / 11-7 — номер узла или типовой детали
первая цифра обозначает номер части альбома II (например, часть 11)
вторая цифра обозначает номер листа, на котором помещена данная деталь

53.5 — площадь помещения

12 / АС-30 — номер узла или детали / номер листа настоящего альбома

КБ по железобетону Госстроя РСФСР г. Москва
Гл. инженер КБ; Гл. констр КБ; Зав отделом; Гл. констр пр; Вед. констр
В. Бодунский; Я. Фельман; В. Богородский; Н. Грачев; Э. Колесникова
Ст. техник; Л. Мизер

1976 Детские ясли-сад на 90 м... с увеличением количест... мест на летний период до ...

Пояснительная записка	Типовой проект 211-2-104	Альбом I	Лист П3-7

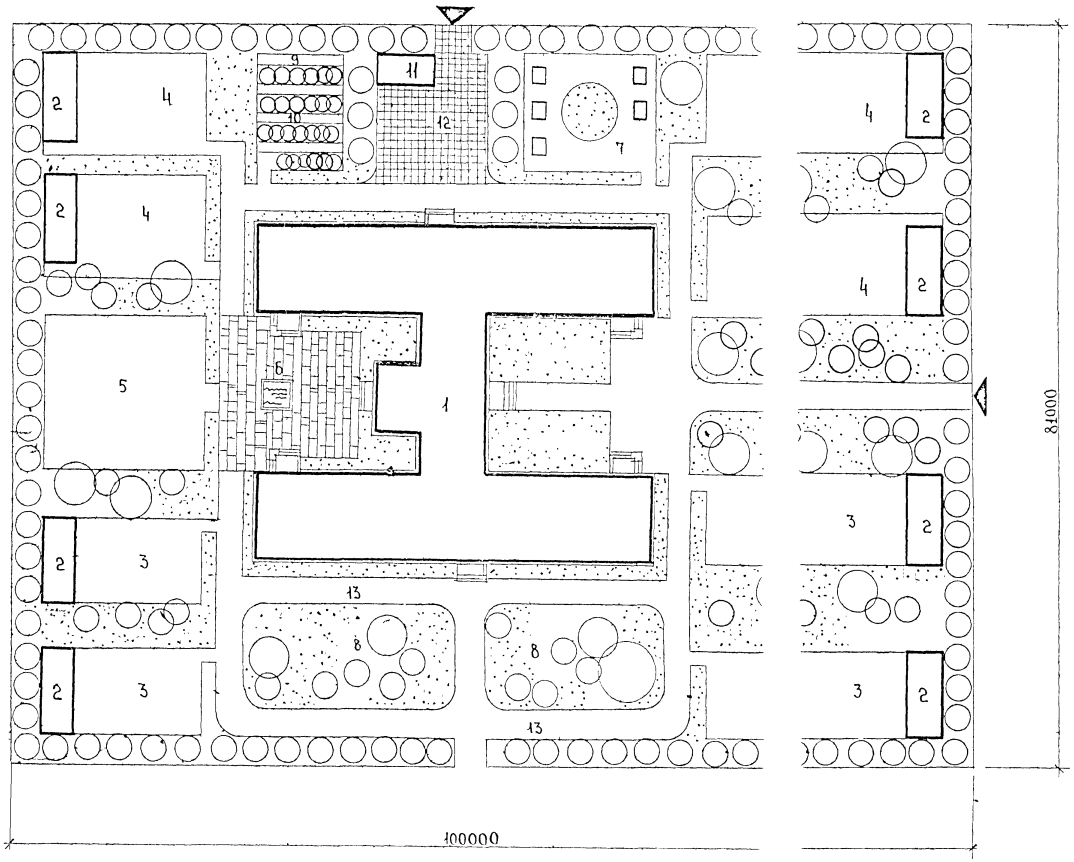

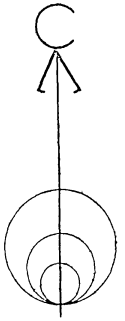

Экспликация

1.	Здание детских яслей-сада	1124 м²
2.	Навес	40 м² × 4
3.	Игровая площадка яслей	150 м² × 4
4.	Игровая площадка детсада	180 м² × 4
5.	Физкультурная площадка	250 м²
6.	Плескательный бассейн	21 м²
7.	Зооуголок	15 м²
8.	Плодовый сад	500 м²
9.	Ягодник	15 м² × 2
10.	Огород	15 м² × 2
11.	Хозяйственный сарай	30 м²
12.	Хозяйственный двор	140 м²
13.	Дорожка для езды на педальных автомашинах и велосипедах	
	Общая площадь участка	81000 м²
	Площадь озеленения	4000 м²
	Общая площадь дорожек	640 м²

1976	Детские ясли-сад на 90 мест с увеличением количества мест на летний период до 180	ест а 80	Генеральный план участка	Типовой проект 211-2-104	Альбом I	Лист АС 1

Госстроя РСФСР г. Москва

Завед. отделом, Гл. арх. пр., Гл. констр. пр.

Л. Гидеман, Э. Колесникова, А. Чвалун, М. Лукьянова

Проверил, Техник

Фасад



План

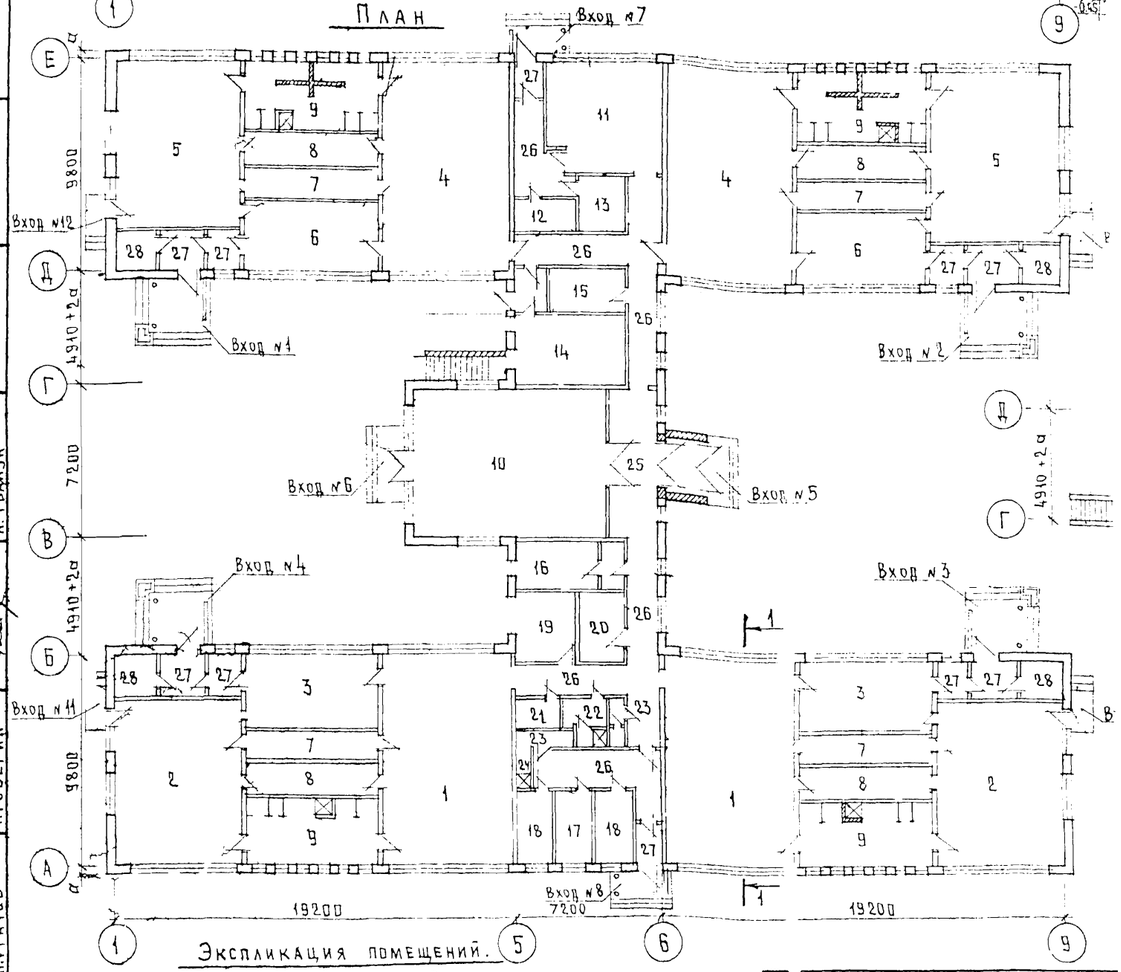

Разрез 1-1

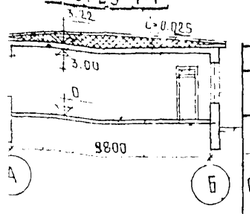

План подвала

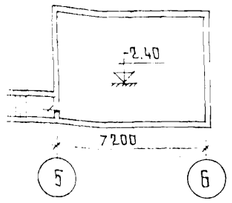

Экспликация помещений.

1. Игральная-столовая ясельных групп
2. Спальня веранда ясельных групп
3. Приемная ясельных групп
4. Групповая детсада
5. Спальня веранда детсада
6. Раздевальная детсада
7. Кроватная
8. Буфетная
9. Туалетная
10. Комната для музыкальных и гимнастических занятии
11. Кухня
12. Кладовая для хранения овощей.
13. Кладовая для хранения сухих продуктов
14. Стиральная-разборочная, совмещенная с сушильной-гладильной.
15. Кладовая для хранения чистого белья
16. Кабинет заведующего.
17. Медицинская комната.
18. Комната для заболевших детей.
19. Методическии кабинет.
20. Хозяиственная кладовая.
21. Щитовая
22. Гардероб персонала.
23. Туалетная для персонала.
24. Туалетная при медицинской комн
25. Вестибюль.
26. Коридор. 27. Тамбур.
28. Помещение для хранения санок.

Область применения

IВ климатическом под районе; II и III климатические районы с расчетными температурами -20°; -25°; -30°; -40°С, исключая районы сейсмические, вечной мерзлоты, горных выработок, а также районы с просадочными грунтами.

Характеристика здания	
Класс здания	II
Степень огнестоикости	II
Степень долговечности	II
Ориентация широтная	—
Нормативная снеговая нагрузка	100 кгс/м²
Нормативный скоростной напор ветра	45 кгс/м²

Конструкции

Наименование	Число вариантов	Характеристика
Фундаменты	1	Ленточные из сборных железобетонных блоков серии 1.112-1, выпуск I
Стеновые панели наружные	1	Однослоиные из легкого бетона; серия 25
Стеновые панели внутренние	2	Железобетонные или керамзитобетонные панели толщиной 160 мм; серия 25
Перекрытия	1	Многопустотные предварительно-напряженные железобетонные панели толщ. 220 мм
Перегородки	2	Гипсобетонные и столярные или керамзитобетонные и столярные
Крыша	1	Совмещенная невентилируемая с засыпным утеплителем γ 400
Кровля	1	Рубероидная, четырехслоиная
Внутренняя отделк		Стены-окраска силикатной, масляной или клеевой краской. Облицовка-глазурован плиткой. Побелка потолков. Полы керамические линолеум дощатые "бераццо"
Наружная отделк		Облицовка керамическими плитками, офактуренные, панели полной заводской готовности с расшивкой швов, водостоикая покраска
Окна		серия 1.136-3, выпуск 1; серия 25
Двери		серия 1.135-1; серия 1.136-10

Наименование	Ед. изм.	Количество на здание	Количество на 1 м² общей площ.	Количество на 1 м³ здания
Трудоемкость, в том числе на общестроительные работы	чел/дн.	2774.7	2.65	0.68
Расход стали	т	21.8	0.021	0.005
Расход стали на сборные ж.б. конструкции	т	18.874	0.018	0.004
Расход цемент	т	215.9	0.206	0.053
Расход леса	м³	44.8	0.043	0.011
Объем сборных ж б изделий	м³	667.1	0.64	0.17
В том числе напряженно-армированных	м³	129.12	0.123	0.032
Объем бетона на наружные стеновые панели	м³	306.24	0.29	0.076

Общее количество сборных железобетонных и бетонных элементов

Наименование	Количество монтаж ед.	Количество типоразмер	Количество марок
Наружные стеновые панели	165	13	19
Внутренние стеновые панели	68	7	11
Панели перекрытии	134	2	8
Фундаментные блоки	93	3	3
Цокольные панели	40	3	4
Прочие изделия	722	26	32
Итого	1222	55	78

Эксплуатационные показатели

Наименование	Един измерен.	Количество
Расход тепла на отопление и вентиляцию t 30	к.кал/час	135000
Расход тепла на горячее водоснабжение	к.кал/час	70000
Расхо холодной воды	л/сек	2.50
Потребный напор на вводе	м	18.10
Рабочая нагрузка электроосвещения	квт	18.40
Рабочая нагрузка силовая потребляемая	квт	44.0
Емкость телефонного ввода	пар	5.0
Количество радиоточек	шт.	11.0
электрочасов	шт.	—

Основные технико-экономические показатели

Наименование	Ед измер	Кол-во
Вместимость	мест	90/180
Площадь застройки	м²	1189.51
Общая площадь	м²	1046.94
Рабочая площадь	м²	902.73
Тоже на 1 место	м²	2,5/5.01
Строительный объем здания	м³	4035.68
В том числе подвала	м³	107.93
K_1		0.86
K_2		4.47
Общая сметная стоимость	т руб	130.47/143.52
В том числе строительно монтажн раб	т руб	113.91/114.099
В том числе оборудования	т руб	16.56/29.42
Стоимость 1 места	руб	1449.67/797.31
Стоимость 1 м³	руб	28.23/28.27
Стоимость 1 м² рабочей площади	руб	126.18/126.39
Стоимость 1 м² общей площади	руб	108.80/108.98

Инженерное оборудование

1. Водопровод хозяиственно питьевой от наружных сетей
2. Горячее водоснабжение от наружных сетей
3. Канализация бытовая в наружные сети
4. Отопление центральное, водяное от внешнего источника Параметры теплоносителя 95°-70°С.
5. Вентиляция приточно-вытяжная с естественным и механическим побуждениями
6. Электроосвещение — люминесцентное
7. Слаботочные устройства — телефонизация; радиофикация
8. Автоматическая пожарная сигнализация

Типовой проект разработан в соответствии с действующими нормами и правилами и предусматривает мероприятия, обеспечивающие взрывобезопасность и пожаробезопасность при эксплуатации здания.

Главный архитектор проекта /Г. Теиковцев/
Главный конструктор проекта /Н. Грачев/

1976 Детские ясли-сад на 90 мест с увеличением количества мест на летний период до 180

Характеристика проекта

Типовой проект	Альбом	Лист
211-2 104	I	АС-2

КБ по железобетону госстроя РСФСР г. Москва

Гл. инженер КБ; Гл. констр. КБ; Зав. отделом; Гл. архит. пр.; Гл. констр. пр.

В. Болтинский; Я. Фельман; В. Богородский; Г. Теиковцев; Н. Грачев

Рук. бриг. арх.; Вед. констр.; Техник; Проверил

А. Тидеман; З. Колесникова; М. Лукьянова; А. Чвалун

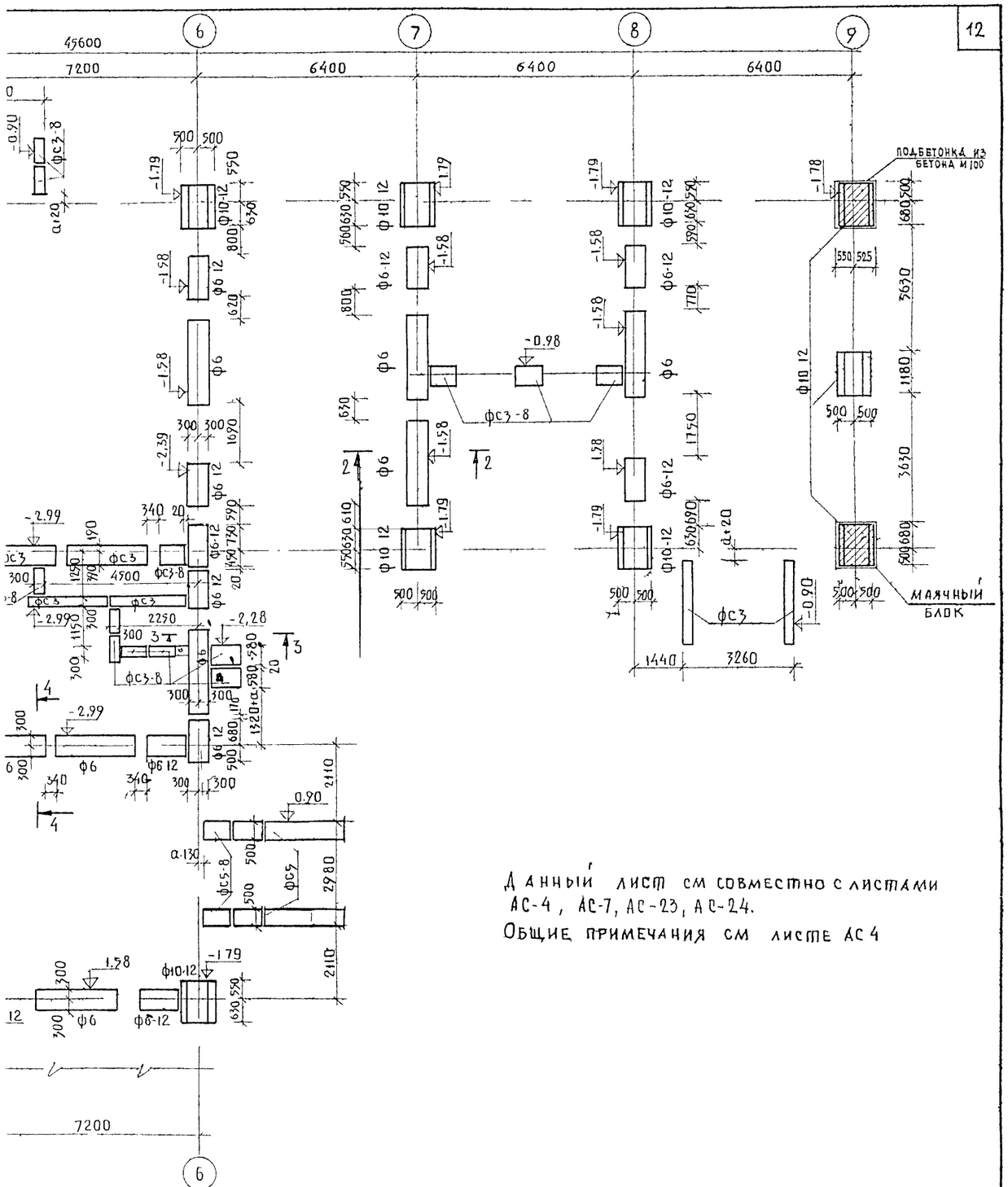

Данный лист см совместно с листами АС-4, АС-7, АС-23, АС-24.

Общие примечания см листе АС 4

п ст	Блоки "А" "Б" План фундаментов	Типовой проект 211-2-104	Альбом I	Лист АС-3

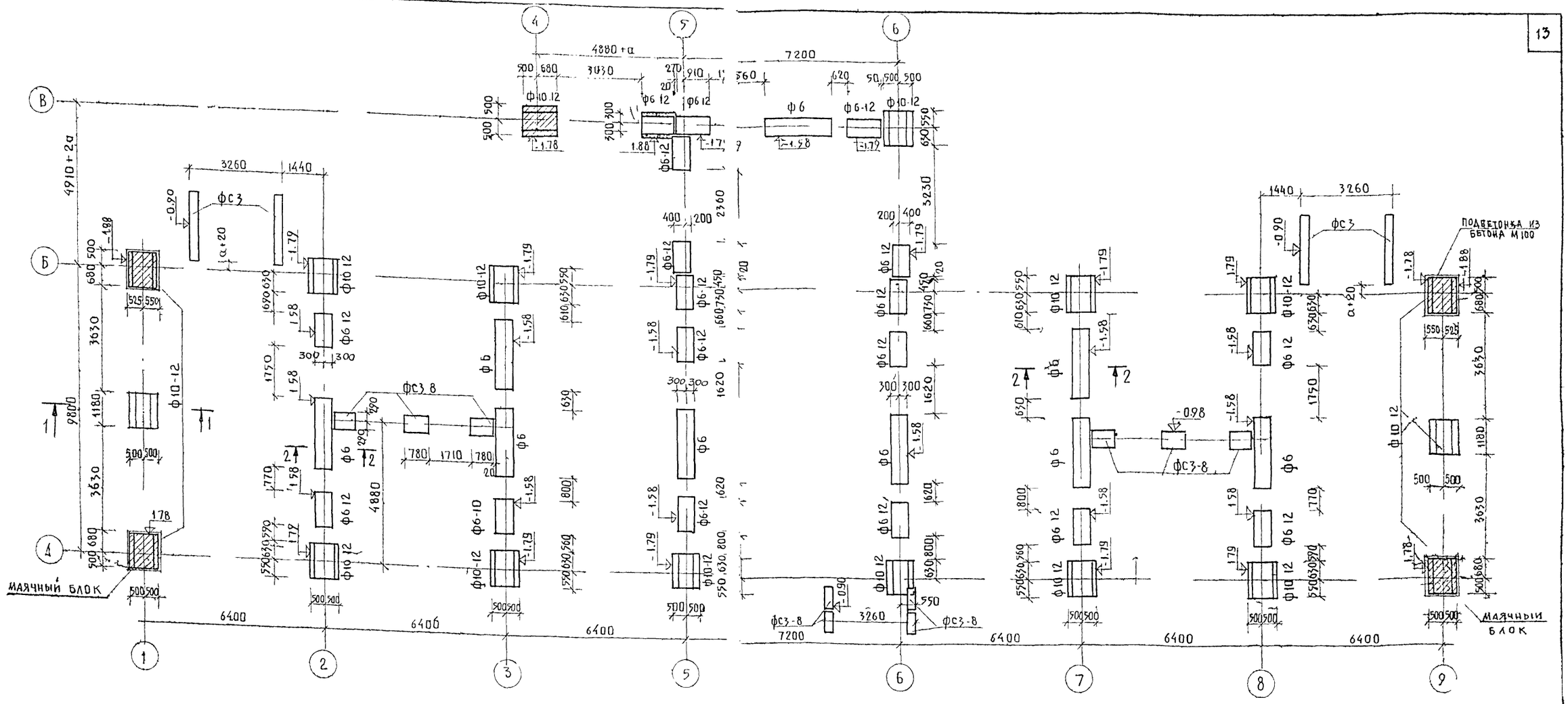

СХЕМА БЛОКОВ

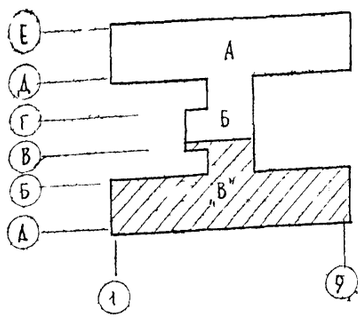

ПРИМЕЧАНИЯ:

1. Расчет фундаментов выполнен в соотв ветствии с СНиП II-15.74 для условного расчетного давления на грунты основания R_0 2 кг/см² с учетом толщины наружных стен α=300мм.
2. Отметки заложения подошвы фундаме нтов приняты условно и устанавливаются при привязке проекта к местным условиям в зависимости от величин нагрузок (данных на листе П3-7), действующих на основание , рельефа местности , гидрогеологических условий площадки строительства а также глубины промерзания грунта в соответствии с главой СНиП II-15-74„ Основания здании и сооружении
3. Железобетонные фундаментные пли ты укладываются на выравненное песчаное основание (при песчаных грунтах) или на предва рительно уплотненную песчаную п дсыпку толщиной 50мм (при прочих грунтах)
4. Указания по устройству гидроизо ляции вертикальных поверхностей цокольных панелей и кирпичных стен, соприкасающихся с землей см пояснительную з аписку (П3-4)
5. Горизонтальная гидроизоляция выполняется из жирного цементного раствора состава 1:2 в уровне верха фундамент нои подушки и в уровне верха несущих торцевых цокольных панелей, по продольным цокольных панелям на отм 0,08 горизонтальная гидроизоляция устраивается из 2 слоев толя или гидроизола на битумной мастике
6. Подбетонки под фундаментн ые плиты выполнять из бетона марки 100
7. Данный лист см. совместно с листами АС-7, АС-9, АС-22, АС-23

1976	Детские ясли сад на 90 мест с увеличением количества мес на летний период до 180	Блоки „Б", „В" План фундаментов	Типовой - проект 211-2-104	Альбом I	Лист АС-4

ГИП	А. Тидеман	
Рук. бриг. АР	З. Колесникова	
Вед. констр	М. Лукьянова	
Техник		
Проверил	А. Чвамун	
В. Болтинский		
Я. Фельман		
В. Богородский		
С. Тимковцев		
Н. Грачев		
Гл. инженер КБ		
Гл. констр. КБ		
Зав. отделом		
Гл. архит. пр.		
Гл. констр. пр.		

КБ по железобетону Госстроя РСФСР г. Москва

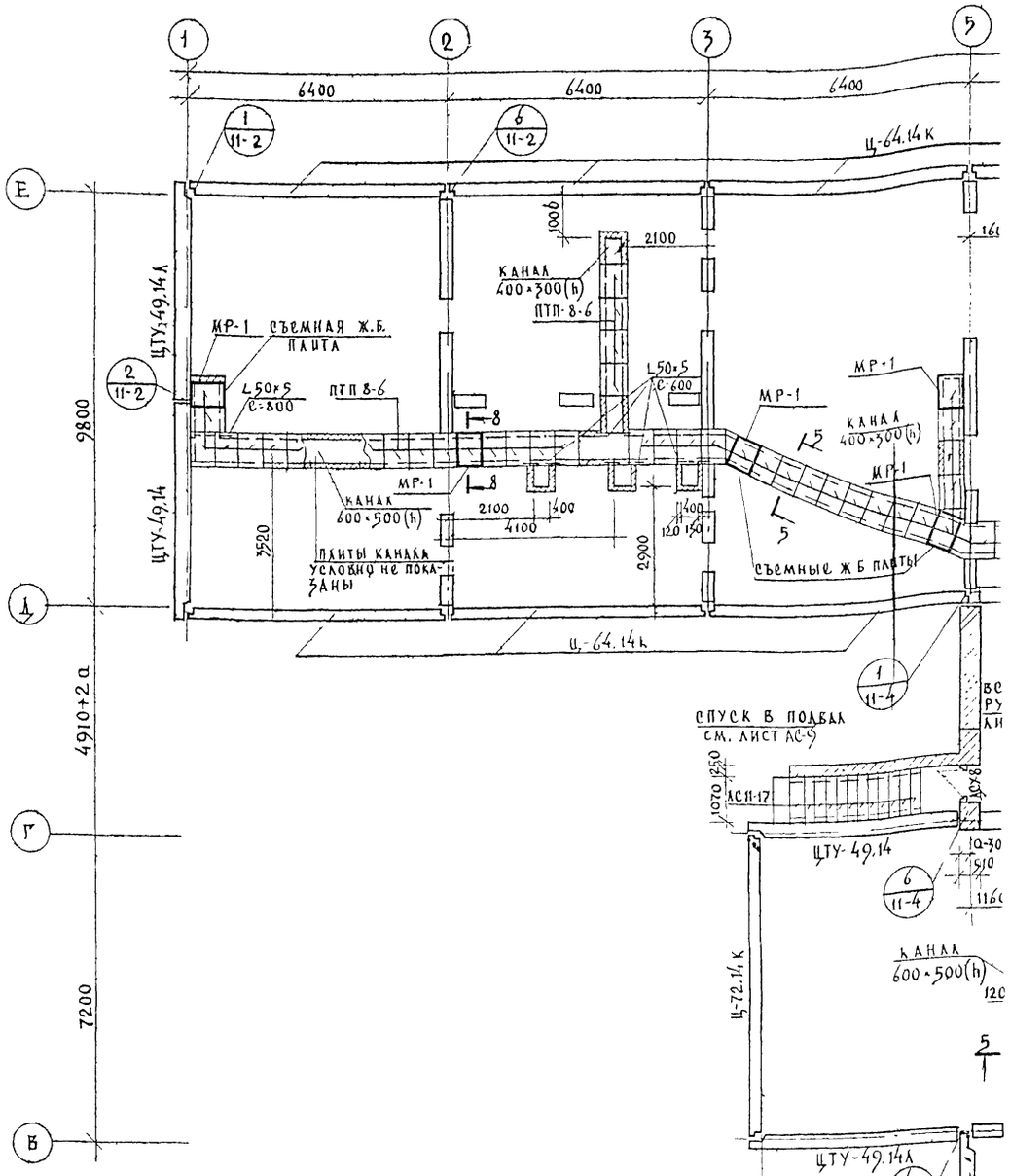

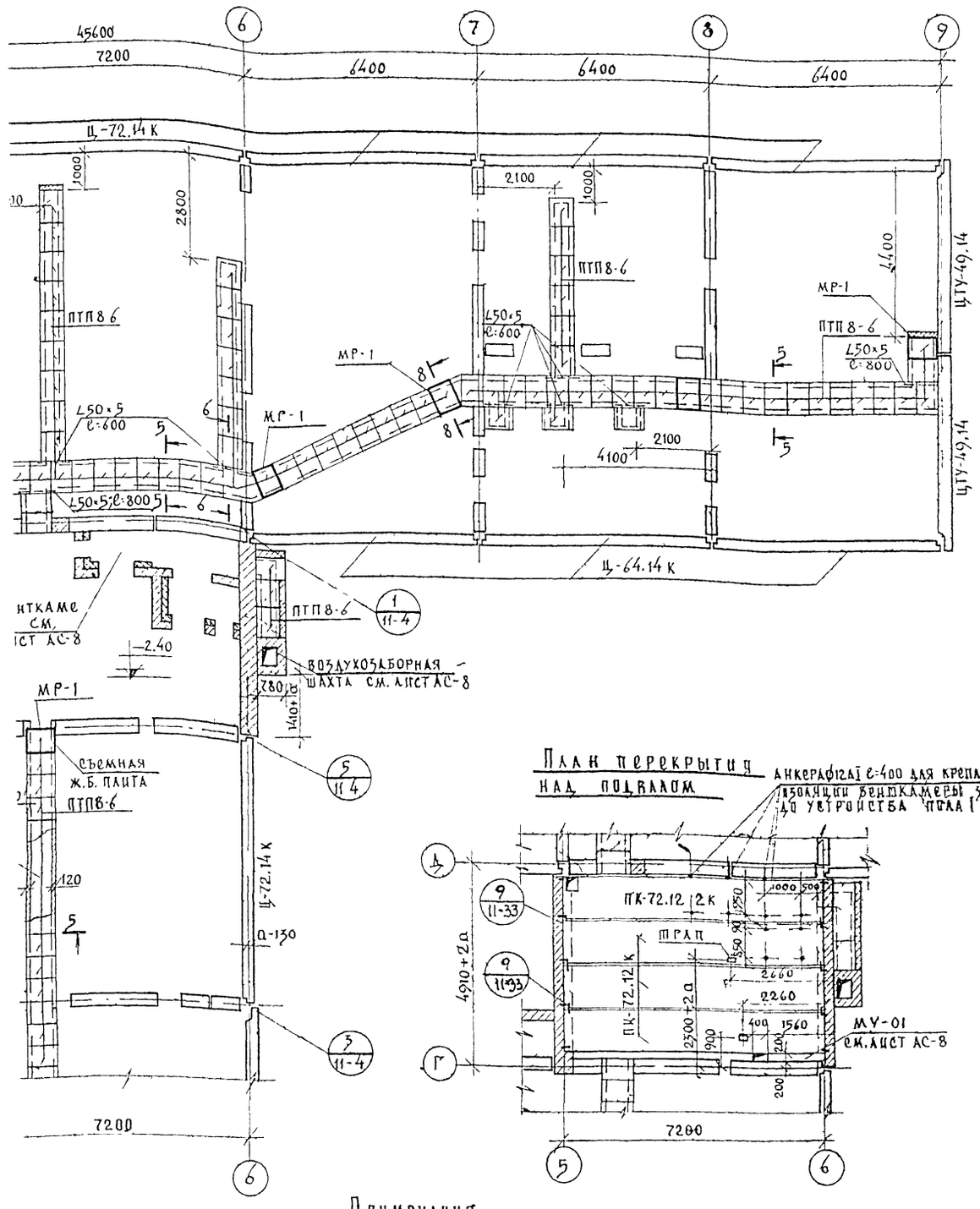

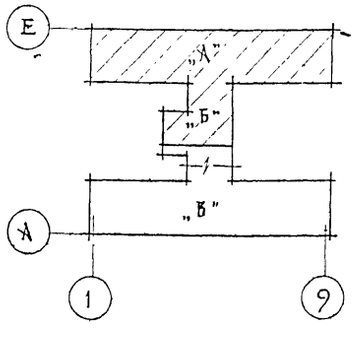

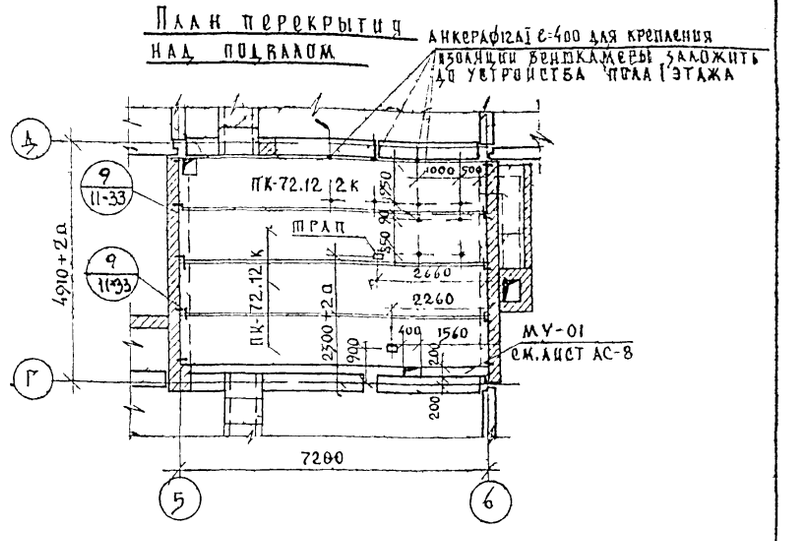

Примечания

1. Данный лист см совместно с листами АС-6, АС-8.
2. Узлы установки трапов в панелях перекрытия и детали крепления изоляции венткамеры см. в альбоме II части 11 АСД-27

1976	Детские ясли-сад на 90 мест с увеличением количества мес на летний период до 180	Блок „А", „Б". План подпольных каналов. План раскладки цокольных панелей. План перекрытия над подвалом	Типовой проект 211-2-104	Альбом I	Лист АС-5

КБ по железобетону Госстроя РСФСР г. Москва

Гл. инженер КБ	В. Болтинский	Рук. бриг. арх.	А. Тидеман
Гл. констр. КБ	Я. Фельман	Вед. констр.	З. Колесникова
Зав. отделом	В. Богородский	Техник	М. Лукьянова
Гл. архит. пр.	Г. Тейковцев	Проверил	А. Чвалун
Гл. констр. пр.	Н. Грачев		

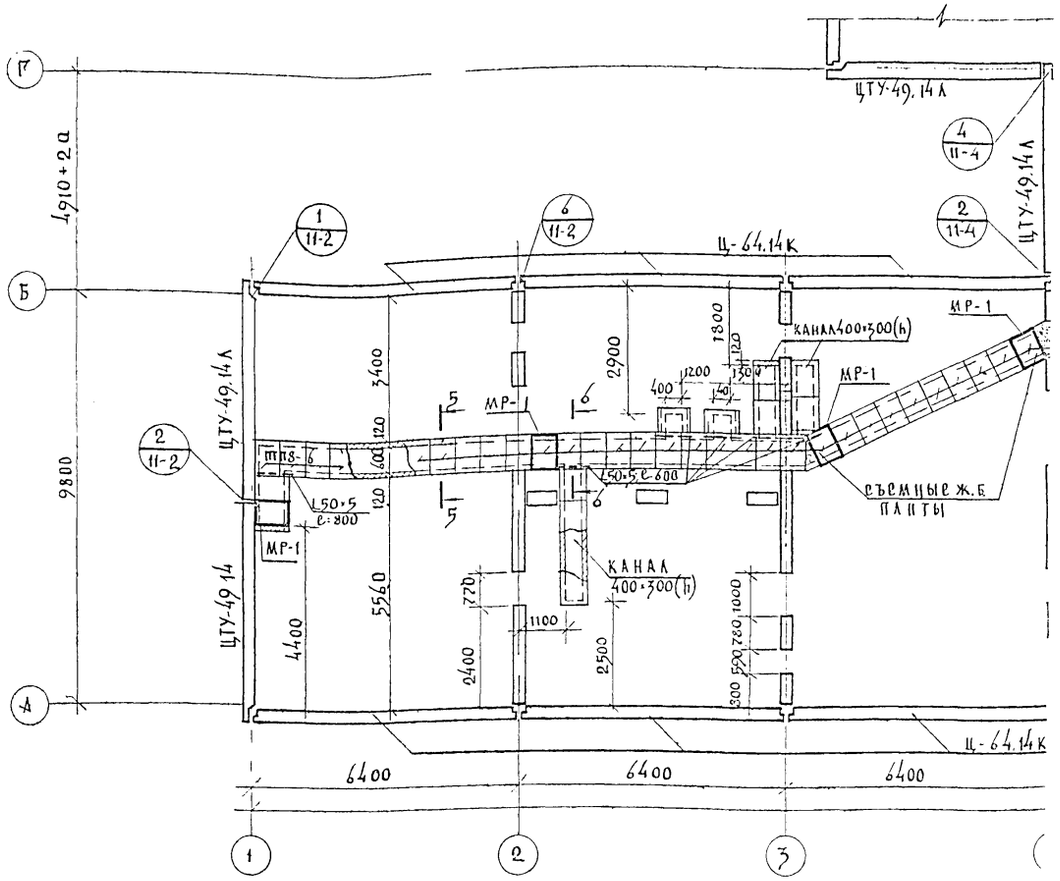

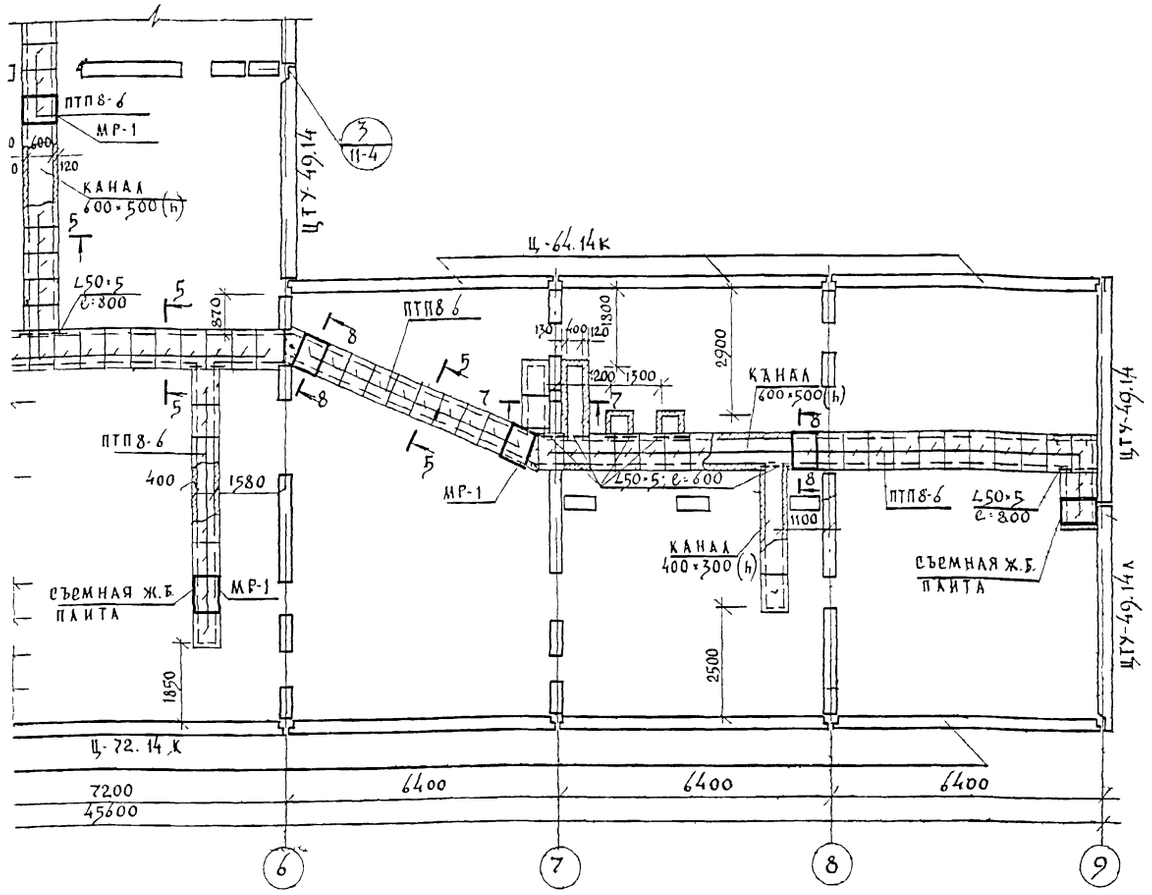

Схема блоков

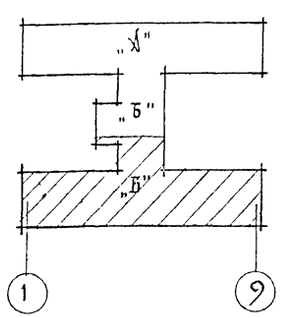

Пр

1. Стенки каналов вы растворе марки 25 на предварительно упас
2. Между кирпичными растворa толщиной
3. Поверхности кирпичных записку лист ПЗ-4) с
4. Для перекрытия канал люков съемные плиты у заанкеренные в кирпич
5. В местах пересечения
6. Металлические издели
7. Устройство подпольных
8. Обратную засыпку грун
9. Поверхность железобето
10. Данный лист см. собр

лечания:

нять из обыкновенного глиняного кирпича марки 75,
становить на подготовку из бетона проектной марки 50, уложенную
нный грунт.
нками каналов и бетонной подготовкой уложить слой цементного
м состава 1:2.
нок каналов, соприкасающиеся с грунтом обмазать гидроизоляцией (см. пояснительную
ю предохранения кирпичной кладки от капиллярной влажности
рименены плиты ПТП. Плиты укладываются на цементном растворе В местах смотровых
ываются на металлические конструкции (рамки) марки МР-1 (см. альбом III, часть 6-7),
кладке стенок каналов
алов укладываются металлические уголки – перемычки (L50×5, ℓ=600, ℓ=800)
ред установкой должны быть очищены от грязи и ржавчины и окрашены кузбасским лаком за 2 раза
лов должно производиться до устройства конструкций пола
стенок каналов и уплотнение его производить только после укладки плит перекрытия каналов
съемных плит перекрытия каналов должна иметь покрытие, соответствующее материалу пола
но с листами АС-5; АС-7; АС-8

Блоки „Б", „В" План подпольных каналов План раскладки цокольных панелей	Типовой проект 211-2-104	Альбом I	Лист АС-6

1976 | Детские ясли-сад на 90 м
с увеличением количества
на летний период до

Госстрой РСФСР
г. Москва

Рук. бригады К. Обончнова
Гл. конструктор отд. Н. Гранцев
Вед. конструктор Э. Колесникова
Ст. техник Л. Мизер

Ось 2 (8)

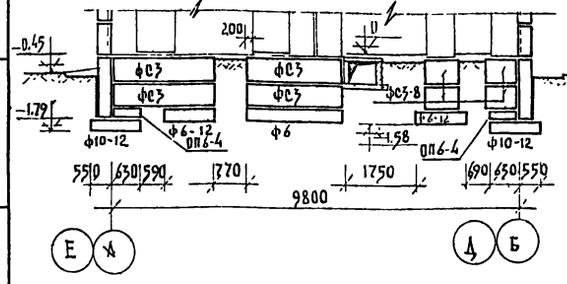

Ось 3 (7)

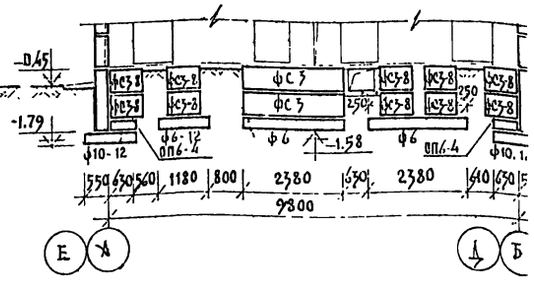

Ось В

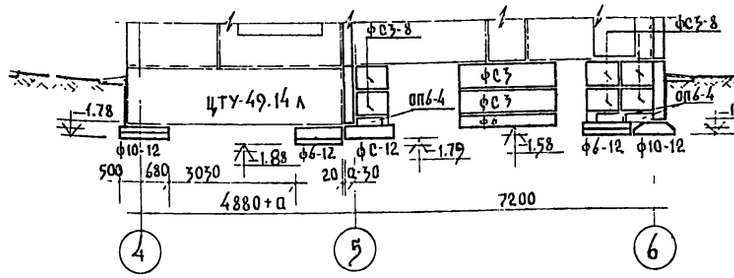

В осях 2-3 (6-7)

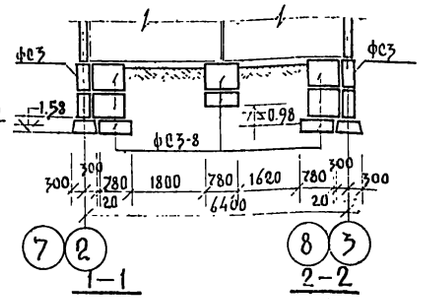

Ось Г

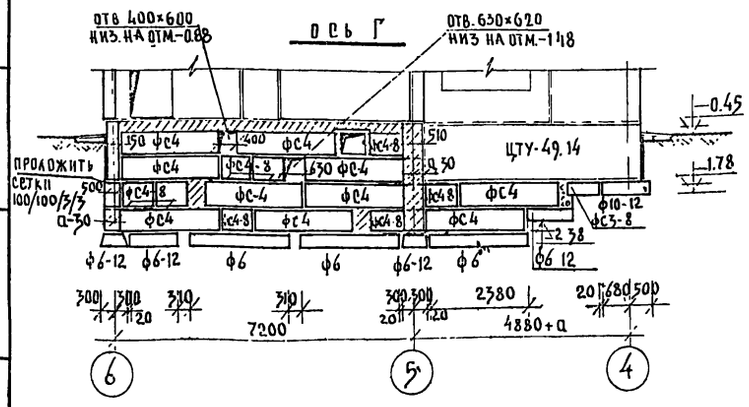

Ось А

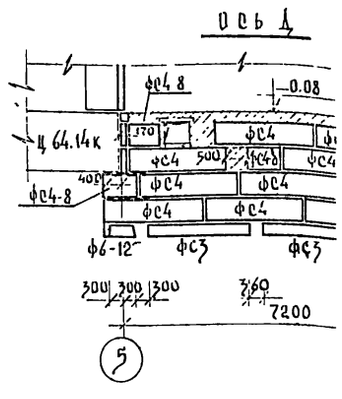

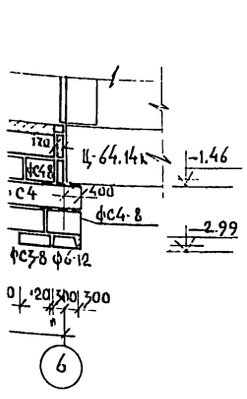

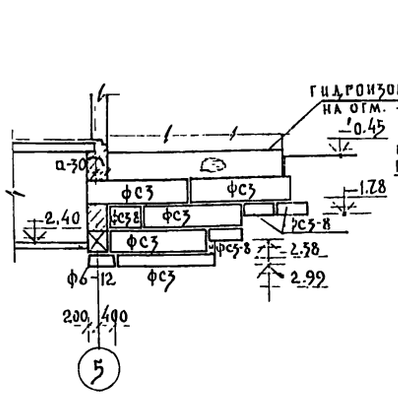

1-1

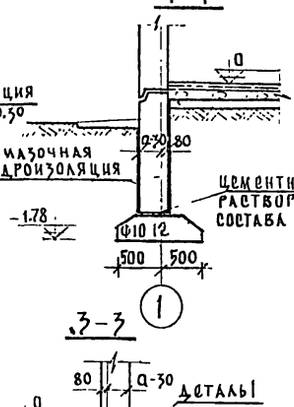

2-2

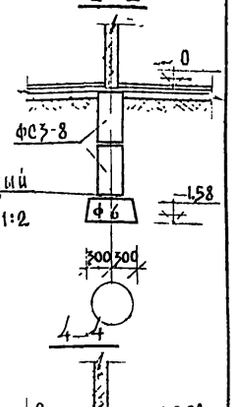

3-3



4-4

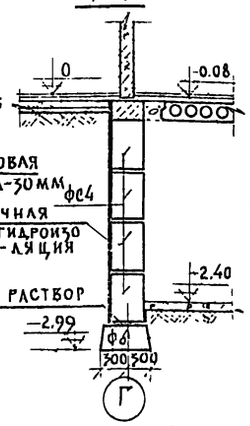

Ось 5

Ось 5

Ось 6

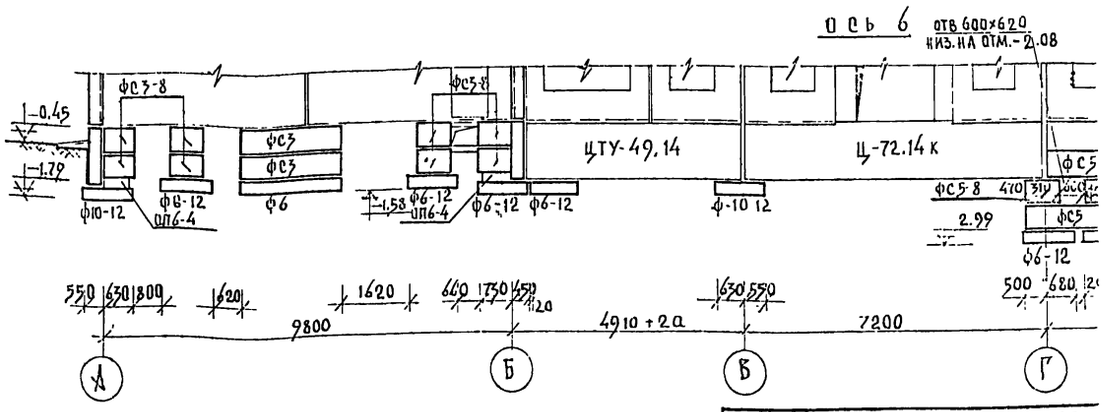

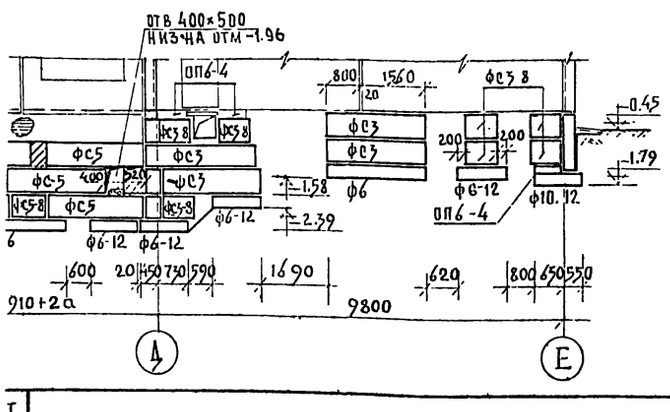

5-5

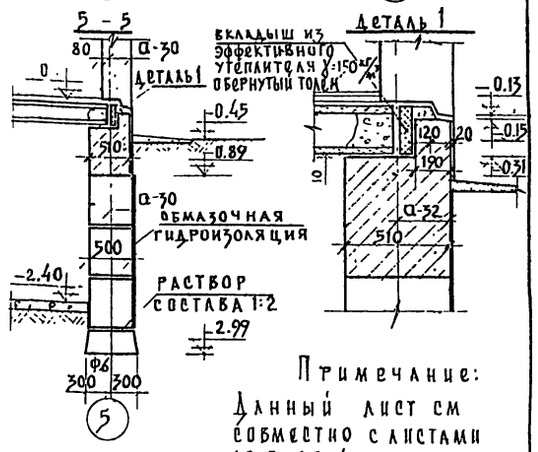

Примечание:
Данный лист см совместно с листами АС-3, АС-4,

Гип	Детские ясли-сад на 90 м с увеличением количества на летний период до 12	Разверткп фундаментов сечения.	Типовой проект 211-2-104	Альбом I / Лист АС-7

1976

Госстрой СССР
г. Москва

ГИП Ю.Колесников
Нач. сект. Т.Кузьмина
Гл. конструктор проекта Ю.Колесников
Гл. инженер проекта К.Мозер

План подвала

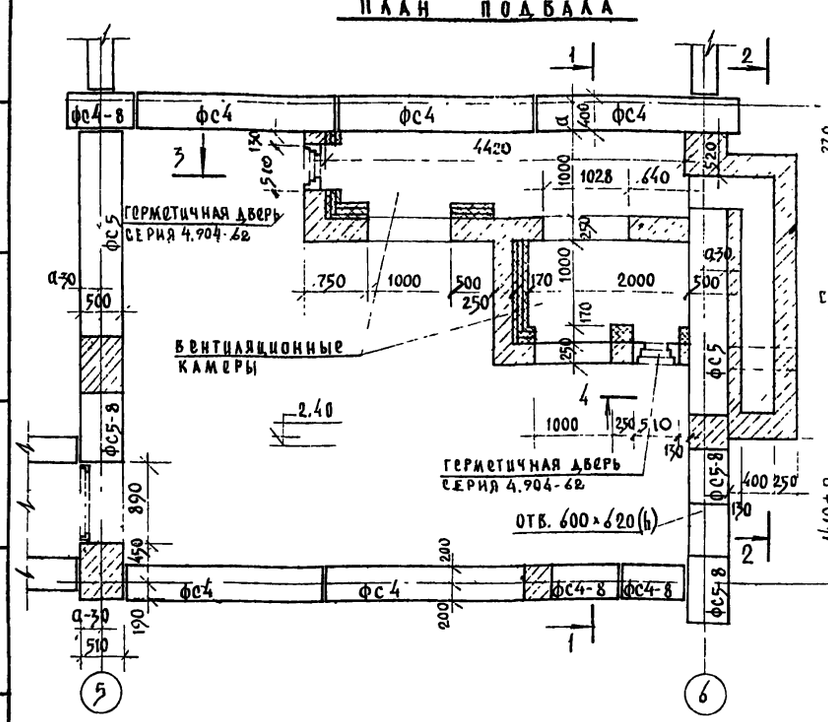

3 — 3

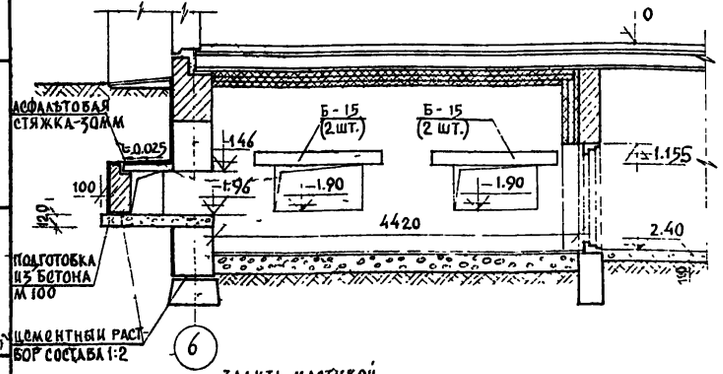

4 — 4

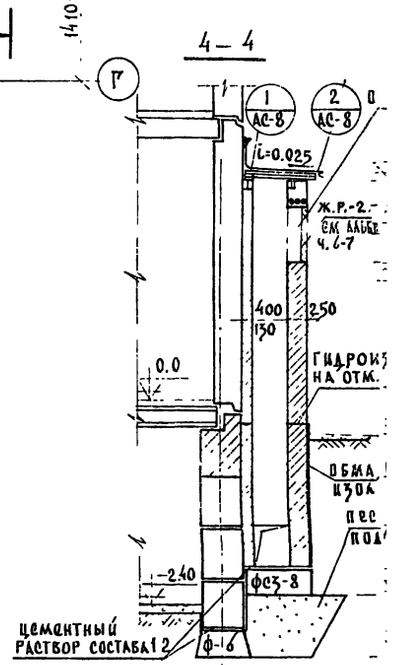

1 — 1

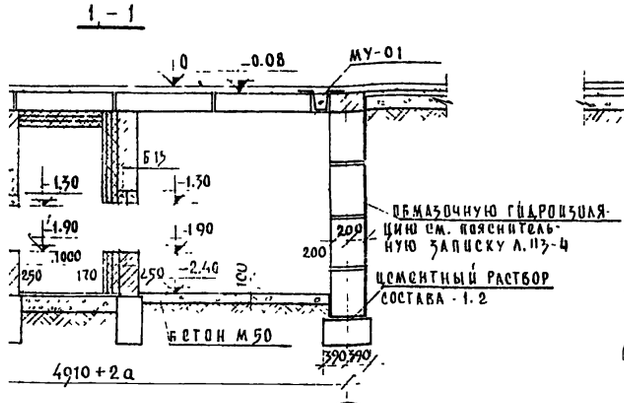

2 — 2

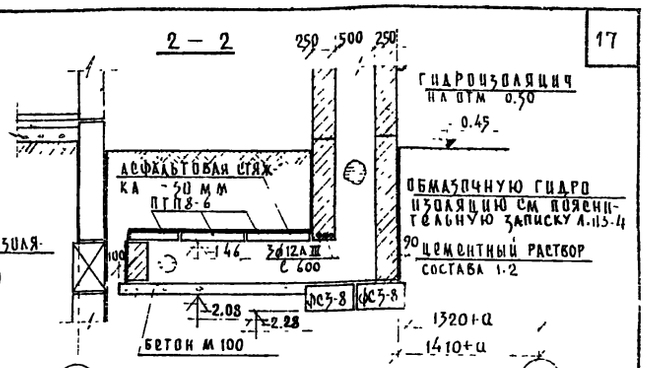

5 — 5

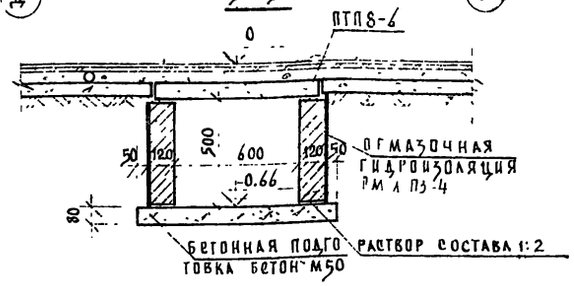

6 — 6

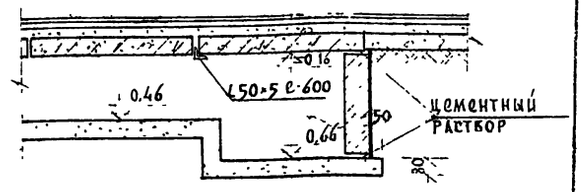

7 — 7

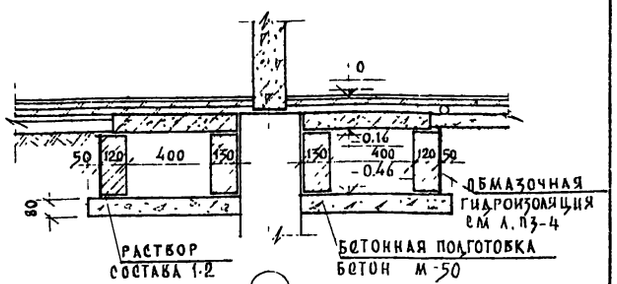

8 — 8

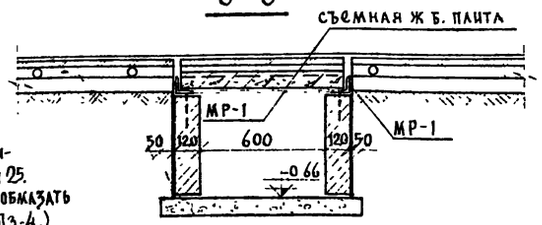

МУ — 01

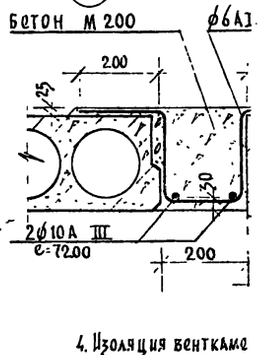

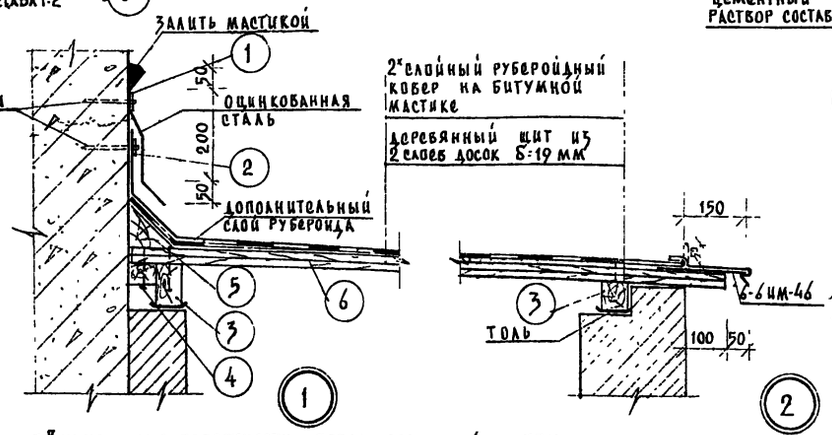

Спецификация стали конструкции изоляции вентиляционной камеры					
N N п/п	сечение	длина м	кол-во шт	масса кг поз.	масса кг всего
1	Ø12 А I	0.40	12	0.555	4.26
2	Ø12 А I	0.42	6	0.36	2.16
3	Ø10 А I	110 00	—	—	67.90
				итого	74.32

Спецификация стали на воздухозаборную шахту					
N N поз.	сечение (наименов.)	длина мм	кол-во шт.	масса кг позиции	масса кг всего
1	-40×3	1000	1	0.94	0.94
2	-40×3	40	3	0.04	0.12
	δ 6им-46	—	6	0.165	0.99
	Ж.Р.-2	—	1	—	7.21
	Ø12 А	600	6	0.53	3.18
				итого	12.44

Расход материалов на МУ-01

Бетон м 200	—	0.32 м³
Арматура Ø10 А III	—	8.9 кг
Ø6 А I	—	5.33 кг

Спецификация древесины					
N поз	наименов. элемента	сечение мм	кол-во м	объем м³	примечание
3	брус	60×100	3.00	0.018	материал сосна
4	брус	60×40	1.00	0.0024	
5	брус косой	100×100	1.00	0.005	
6	доски	100×19	1.20 м²	0.0456	
			итого:	0.071	

С-1000 шаг 500

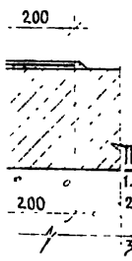

Примечания:

1. Данный лист см. совместно с листами АС-3÷АС-7.
2. Кирпичную кладку выполнять из гапяного кирпича пластического прессования марки 75 на цементном растворе марки 25.
3. Поверхности кирпичных стен, соприкасающиеся с грунтом, обмазать гидроизоляцией (см. пояснительную записку лист П3-4.)
4. Изоляция венткамеры выполняется из 3-х слоев полужестких минераловатных плит γ-100 кг/м³ толщиной по 50 мм на битумном связующем деталей изоляции венткамеры см. альбом II, часть II, лист АСД-27
5. Внутренние поверхности воздухозаборной шахты затереть цементным раствором.
6. Пол венткамеры выполняется из керамзитового грабия γ=400 кг/м³ толщиной 220 мм с проливкой цементным молоком.
7. Деревянные конструкции подвергнуть глубокой пропитке антипиренами

1976	Детские ясли-сад на 90 мест с увеличением количества мес на летний период до 180	План подвала Конструкция воздухозаборной шахты и вентиляционных камер Сечения по каналам. Монолитный участок, МУ-01	Типовой проект 211-2-104	Альбом I	Лист АС-8

Гл. инж. проекта В. Богородский
Нач. сект. Н. Грачев
Гл. конструктор З. Колесникова
Рук. бриг. А. Мизер
Зав. отделом З. Безымянская
Гл. констр. пр. —
Ст. техник Е. Тряпкина
Госстрой РСФСР г. Москва

К 115 по железобетону
Согласовано

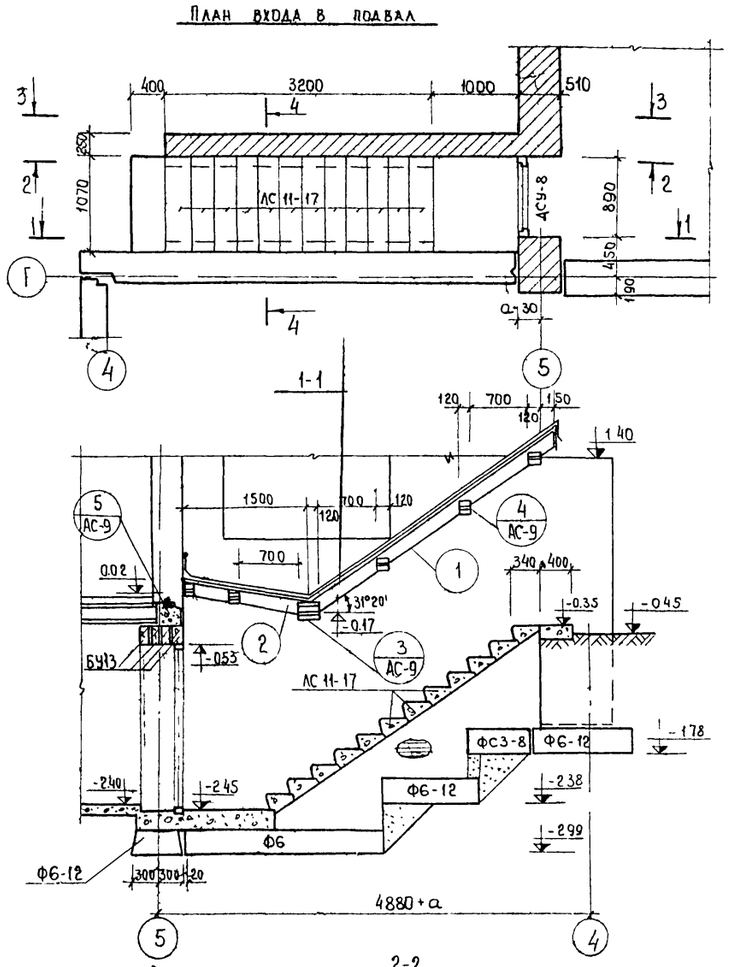

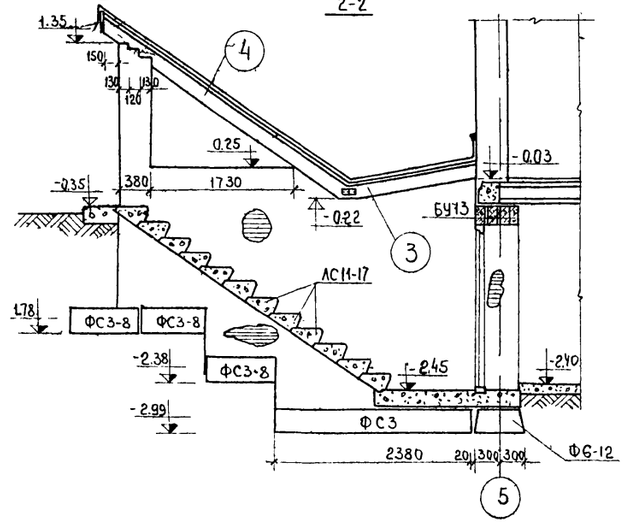

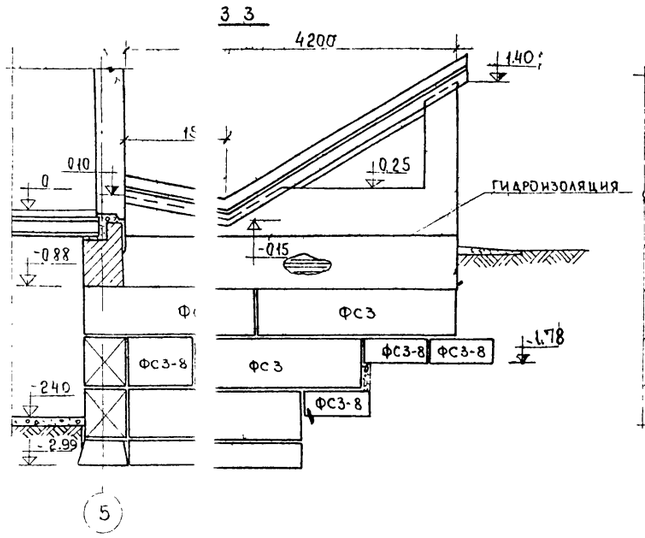

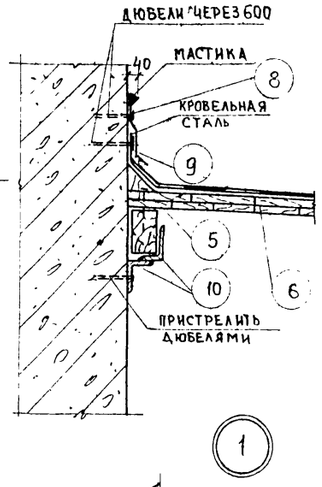

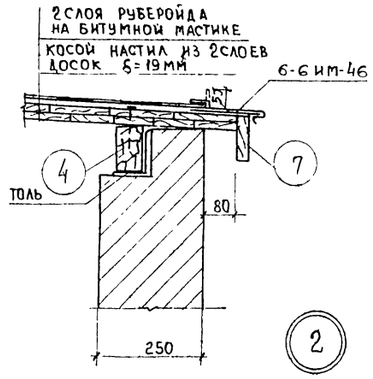

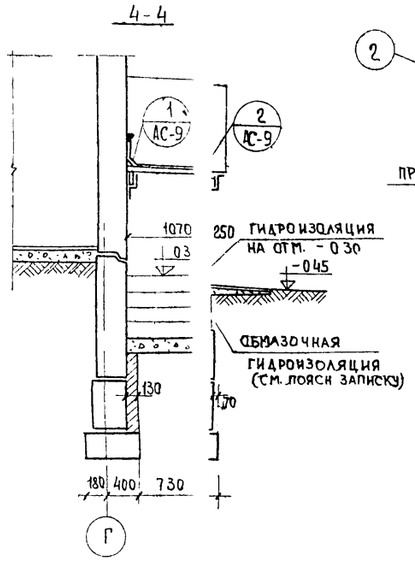

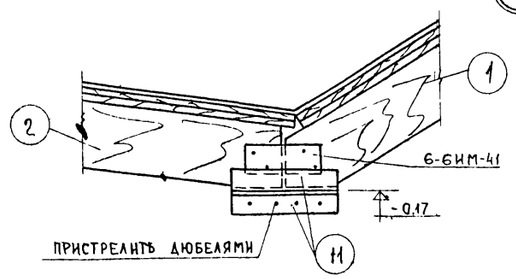

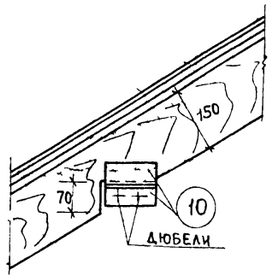

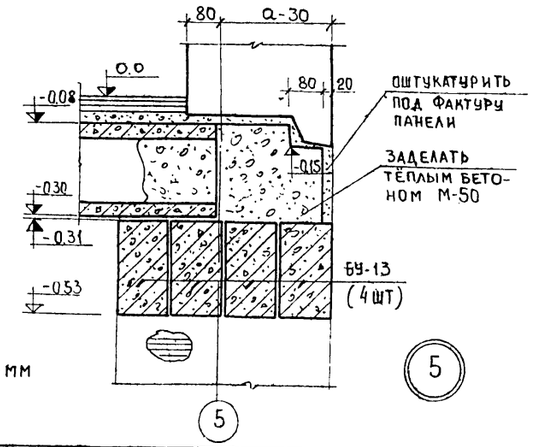

Спецификация древесины

NN поз.	Наименование элемента	Сечение мм	Кол-во пм	Об'ем м³	Примечание
1	Брус	60×150	3.50	0.0315	Материал сосна
2	Брус	60×150	1.55	0.0140	
3	Брус	60×150	3.50	0.0315	
4	Брус	60×150	1.55	0.0140	
5	Брус (косой)	150×50	8.00	0.013	
6	Доска	100×20	7.07 м²	0.705	
7	Доска	100×19	6.40	0.012	
			Итого	0.308	

Спецификация стали

NN поз.	Сечение, наименование	l (мм)	n шт	ln м	Масса кг поз	Масса кг всего
8	40×3	6700	1	6.70	6.30	6.30
9	– 40×3	40	11	0.44	0.04	0.44
10	L 75×50×6	100	10	1.00	0.57	5.70
11	⊥ 75×50×6	250	2	0.50	1.42	2.82
12	6-6 ИМ-46	—	10	—	0.165	1.65
	6-6 ИМ-41	—	2	—	0.34	0.68
					Итого:	17.59

Примечания

1. Данный лист см. совместно истами АС-3, АС-4, АС-7
2. Кирпичную кладку выполнять обыкновенного глиняного кирпича пласт ого прессования М75 на растворе М
3. Поверхности кирпичных сте прикасающиеся с землей обмазат дроизоляцией
4. Все деревянные элементы жны быть антисептированы.
5. Сварку выполнять электродам па Э-42А
6. Высота сварных швов должн ть не менее 6 мм

1976	Детские ясли сад на 90 с увеличением количества на летний период до	Вход в подвал	Типовой проект 211-2-104	Альбом I	Лист АС-9

КБ по железобетону Госстроя РСФСР г. Москва
Гл. инженер КБ
Гл. констр. КБ
Зав. отделом
Гл. архит. пр.
Гл. констр. пр.
В. Болтинский
Я. Фельман
В. Богородский
Г. Тейковцев
Н. Грачев
Рук. бриг. арх.
Вед. констр.
Техник
Проверил
А. Тидеман
Э. Колесникова
М. Лукьянова
А. Чвалун

NN п/п	Марка	Габариты мм с	Габариты мм h	Габариты мм в	Масса т	Кол-во шт.	Альбом рабочих чертежей серия	Альбом рабочих чертежей Альбом III выпуск	Альбом рабочих чертежей NN лист.	Показатели на изделие бетон м³	Показатели на изделие раствор м³	Показатели на изделие сталь кг	Показатели на здание бетон м³	Показатели на здание раствор м³	Показатели на здание сталь кг
	ФУНДАМЕНТЫ														
1	ф10-12	1180	300	1000	0.75	35	1.112-1	выпуск I	43	0.30	—	4.30	10.5	—	150.5
2	ф6	2380	300	600	1.04	22	—"—	—"—	53	0.42	—	5.30	9.24	—	116.6
3	ф6-12	1180	300	600	0.52	36	—"—	—"—	55	0.21	—	3.0	7.56	—	108.0
4	фс3	2380	300	580	0.98	5	1.116-1	выпуск I	1	0.41	—	1.46	2.05	—	7.30
5	фс3-8	780	300	580	0.31	24	—"—	—"—	2	0.13	—	0.76	3.12	—	18.24
												итого	32.47		400.64
	НАРУЖНЫЕ СТЕНЫ ТОЛЩИНОЙ 300 ММ														
7	Ц-72.14 К	7190	1380	300	4.95	4	25	ЧАСТЬ I-24	9	2.95	0.41	95.08	11.80	1.64	380.32
8	Ц-64.14 К	6390	1380	300	4.30	24	—"—	—"—	11	2.67	0.38	64.83	64.08	9.12	1555.92
9	ЦТУ-49.14	5195	1380	350	3.80	6	25	ЧАСТЬ I-21	36	2.21	0.23	20.82	13.26	1.38	124.92
10	ЦТУ-49.14А	5195	1380	350	3.80	6	—"—	—"—	36	2.21	0.23	20.82	13.26	1.38	124.92
11	фс5	2580	580	500	1.63	8	1.116-1	ВЫП. 1	5	0.68	—	2.36	5.44	—	18.88
12	фс5-8	780	580	500	0.52	6	—"—	—"—	6	0.22	—	0.76	1.32	—	4.56
13	фс4	2580	580	400	1.30	2	—"—	—"—	3	0.54	—	1.46	1.08	—	2.92
14	фс4-8	780	580	400	0.42	1	—"—	—"—	4	0.17	—	0.76	0.17	—	0.76
15	фс3	2380	580	300	0.98	4	—"—	—"—	1	0.41	—	1.46	1.64	—	5.84
16	фс3-8	780	580	300	0.31	1	—"—	—"—	2	0.13	—	0.76	0.13	—	0.76
17	БУ 13	1300	220	120	0.085	4	1.139-1	ВЫП 1	10	0.034	—	1.67	0.14	—	6.68
												итого	112.32	13.52	2225.34
	НАРУЖНЫЕ СТЕНЫ ТОЛЩИНОЙ 350 ММ														
19	Ц-72 14 К	7190	1380	350	5.62	4	25	ЧАСТЬ I-24	19	3.05	0.41	96.22	12.20	1.64	384.88
20	Ц-64 14.К	6390	1380	350	4.95	24	—"—	—"—	11	2.67	0.38	64.83	64.08	9.12	1555.92
21	ЦТУ-49 14	5245	1380	400	4.39	6	—"—	ЧАСТЬ I-22	36	2.60	0.23	29.20	15.60	1.38	175.20
22	ЦТУ-49.14 А	5245	1380	400	4.39	6	—"—	—"—	36	2.60	0.23	29.20	15.60	1.38	175.20
23	фс5	2380	580	500	1.63	8	1.116-1	ВЫП. 1	5	0.68	—	2.36	5.44	—	18.88
24	фс5-8	780	580	500	0.52	6	—"—	—"—	6	0.22	—	0.76	1.32	—	4.56
25	фс4	2380	580	400	1.30	2	—"—	—"—	3	0.54	—	1.46	1.08	—	2.92
26	фс4-8	780	580	400	0.42	1	—"—	—"—	4	0.17	—	0.76	0.17	—	0.76
27	фс3	2380	580	300	0.98	4	—"—	—"—	1	0.41	—	1.46	1.64	—	5.84
28	фс3-8	780	580	300	0.31	1	1.116-1	ВЫП.1	2	0.13	—	0.76	0.13	—	0.76
29	БУ-13	1300	220	120	0.085	4	1.139-1	ВЫП.1	10	0.034	—	1.67	0.14	—	6.68
												итого	117.40	13.52	2331.60
	НАРУЖНЫЕ СТЕНЫ, ТОЛЩИНОЙ 400 ММ														
31	Ц-72 14 К	7190	1380	400	6.51	4	25	ЧАСТЬ I-24	19	3.48	0.41	96.96	13.92	1.64	387.84
32	Ц 64.14 К	6390	1380	400	5.63	24	—"—	—"—	11	3.10	0.38	66.10	74.40	9.12	1586.40
33	ЦТУ-49.14	5295	1380	450	4.96	6	—"—	ЧАСТЬ I-22	36	2.98	0.23	30.09	17.88	1.38	180.36
34	ЦТУ-49.14 А	5295	1380	450	4.96	6	—"—	—"—	36	2.98	0.23	30.09	17.88	1.38	180.36
35	фс5	2380	580	500	1.63	8	1.116-1	ВЫП. 1	5	0.68	—	2.36	5.44	—	18.88
36	фс5-8	780	580	500	0.52	6	—"—	—"—	6	0.22	—	0.76	1.32	—	4.56
37	фс4	2380	580	400	1.30	2	—"—	—"—	3	0.54	—	1.46	1.08	—	2.92
38	фс4-8	780	580	400	0.42	1	—"—	—"—	4	0.17	—	0.76	0.17	—	0.76
39	фс3	2380	580	300	0.98	4	—"—	—"—	1	0.41	—	1.46	1.64	—	5.84
40	фс3-8	780	580	300	0.31	1	1.116-1	ВЫП.1	2	0.13	—	0.76	0.13	—	0.76
41	БУ-13	1300	220	120	0.085	4	1.139-1	ВЫП.1	10	0.034	—	1.67	0.14	—	6.68
												итого	134.00	13.52	2375.36
	ВНУТРЕННИЕ СТЕНЫ														
43	фс3	2380	580	300	0.98	40	1.116-1	ВЫП.1	1	0.41	—	1.46	16.40	—	58.40
44	фс3-8	780	580	300	0.31	105	—"—	—"—	2	0.13	—	0.76	13.65	—	79.80
45	фс4	2380	580	400	1.30	18	—"—	—"—	3	0.54	—	1.46	9.72	—	26.28
46	фс4-8	780	580	400	0.42	12	—"—	—"—	4	0.17	—	0.76	2.04	—	9.12

NN п/п	Марка	Габариты мм с	Габариты мм h	Габариты мм в	Масса т	Кол-во шт.	Альбом рабочих чертежей серия	Альбом рабочих чертежей Альбом III выпуск	Альбом рабочих чертежей NN листа	Показатели на изделие бетон м³	Показатели на изделие раствор м³	Показатели на изделие сталь кг	Показатели на здание бетон м³	Показатели на здание раствор м³	Показатели на здание сталь кг
47	ОП6-4	640	220	380	0.13	29	ИИ-03-02	АЛЬБОМ 108	18	0.053	—	8.98	1.54	—	260.42
48	Б 15	1550	140	120	0.065	6	1-139.1	ВЫП. I	2	0.026	—	0.58	0.16	—	3.48
												итого	43.51		437.51
	ЛЕСТНИЦЫ														
49	АС II-17	1050	171	290	0.11	12	1.155-1	ВЫПУСК I	25	0.041	—	—	0.49	—	—
	ПЕРЕКРЫТИЯ														
50	ПК-72.12.К	7190	1130	220	2.50	5	25	ЧАСТЬ 3-3	21	1.00	—	63.60	3.00	—	190.80
51	ПК-72.12-2 К	7190	1190	220	2.40	1	—"—	—"—	24	0.96	—	72.32	0.96	—	72.32
52	ПГП 8-6	800	600	80	0.096	252	ИИ 03-02	15-64	24	0.039	—	0.85	9.70	—	214.20
												итого	13.66		477.32
	ВХОДЫ														
53	фс3 I	2380	580	300	0.98	8	1.116-1	ВЫПУСК I	1	0.41	—	1.46	3.28	—	11.68
54	фс3-8	780	580	300	0.31	12	—"—	—"—	2	0.13	—	0.76	1.56	—	9.12
55	фс5	2380	580	500	1.63	2	—"—	—"—	5	0.68	—	2.36	1.36	—	4.72
56	фс5-8	780	580	500	0.52	4	—"—	—"—	6	0.22	—	0.76	0.88	—	3.04
												итого	7.08		28.56

Спецификация металлических изделий

NN п/п	Назначение /наименование изделия/		Марка	Масса кг	Кол-во шт	Общая масса кг	Альбом рабочих чертежей Альбом III часть	Альбом рабочих чертежей N листа
1	Монтажные соединения	наружных стен	6-6ИМ-30	0.23	40	9.20	6-7	
2			6-6ИМ-33	0.154	9	1.38	—"—	
3			6-6ИМ-34	0.20	40	8.00	—"—	
4			6-6ИМ-35	0.11	2	0.22	—"—	
5			ф10АIе=300	0.19	1	0.19	—"—	—
6			ф10АIе=400	0.25	4	1.00	—	—
7			ф10АIе=500	0.31	5	1.55	—	—
8			ф10АIе=600	0.37	6	2.22	—	—
9			ф10АIе=700	0.43	1	0.43	—	—
10			6-6ИМ-52	0.09	6	0.54	6-7	
11		разные изделия	∠50×5 е=600	2.26	21	47.45	—	—
12			∠50×5 е=800	3.02	6	18.12	—	—
13			МР-1	17.02	20	340.20	6-7	
14			сетка 100/100/3/3	—	—	10.90	—	—
15	Металлоконструкции монолитного участка МУ-01			—	—	14.23	АЛЬБОМ I	АС-8
16	Металлоконструкции входа в подвал			—	—	17.59	— —	АС-9
17	Металлоконструкции вентиляционной камеры и шахты			—	—	86.34	— —	АС-8
					итого:	559.58		

1976 Детские ясли-сад на 90 мс с увеличением количества м на летний период до 1

Спецификация железобетонных изделий ниже 0
Спецификация металлических изделий ниже 0

Типовой проект 211-2-104 | Альбом I | Лист АС-40

КБ по железобетону Госстроя РСФСР г. Москва

Гл. инженер КБ Л. Тидеман
Инженер Э. Колесникова
Конструктор А. Мизер
Рук. бригады Г. Дарх.
Врд. конструк.
Сантехник
Гл. архитектор В. Булгаковский
Зав. отделом В. Богородский
Гл. конструктор Г. Федюкович
Рук. бригады Н. Грачев
Гл. инженер КБ Я. Фельман
Инженер КБ В. Богородский
Гл. архитектор Г. Федюкович
Зав. отделом Н. Грачев
Гл. конструктор

В осях 1-9

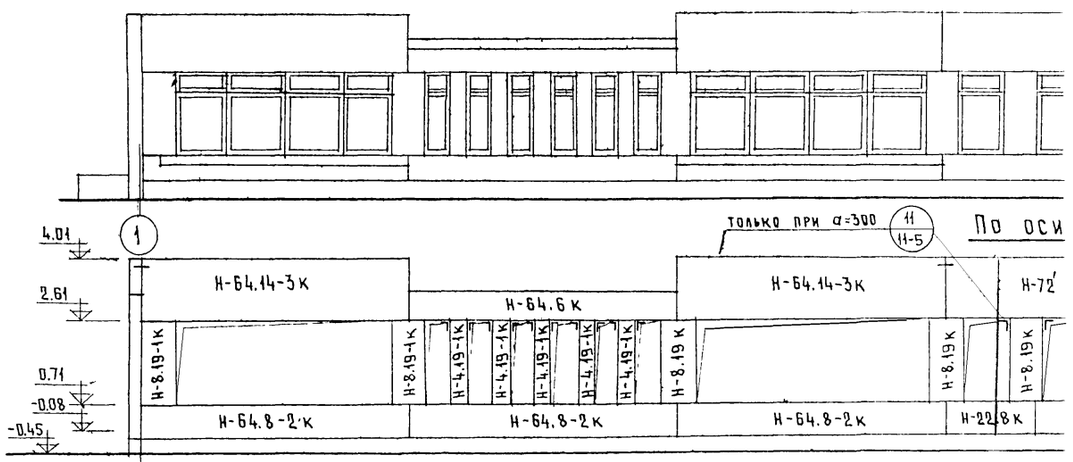

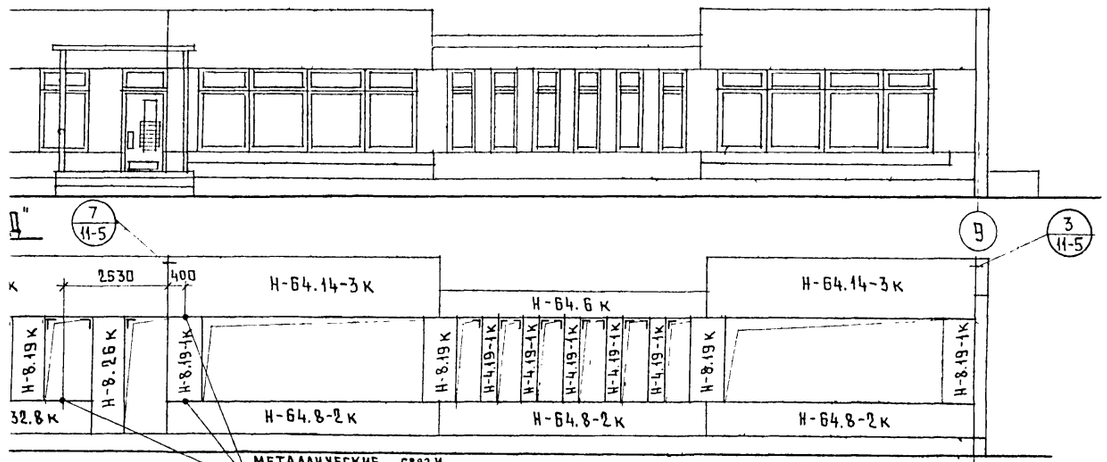

В ос

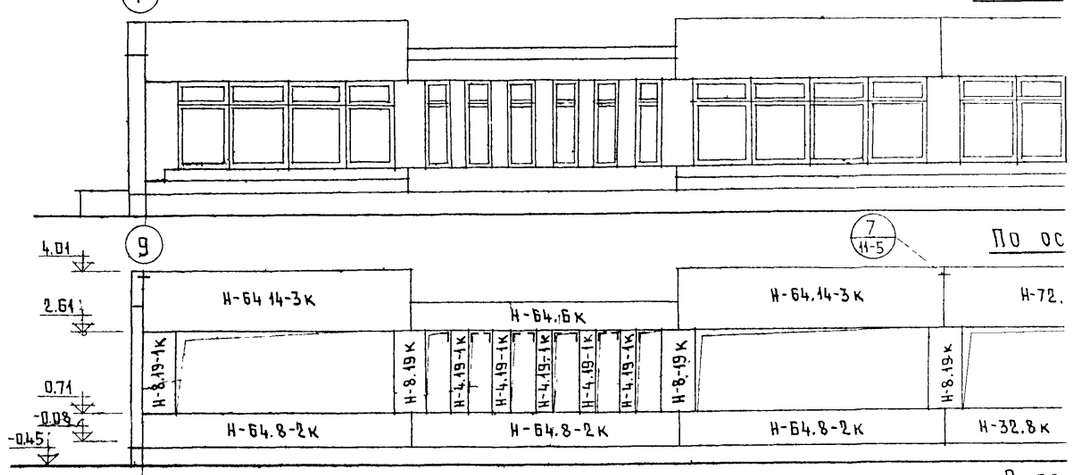

9-1

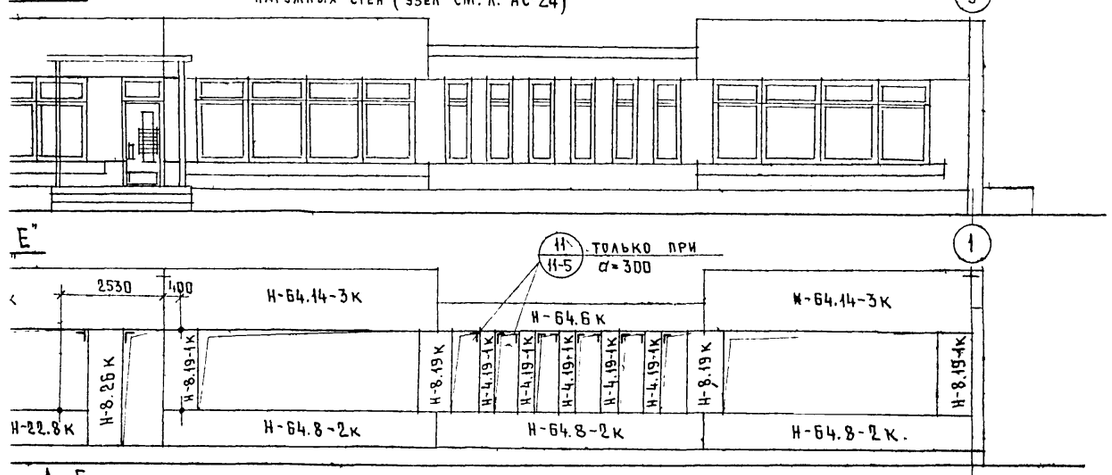

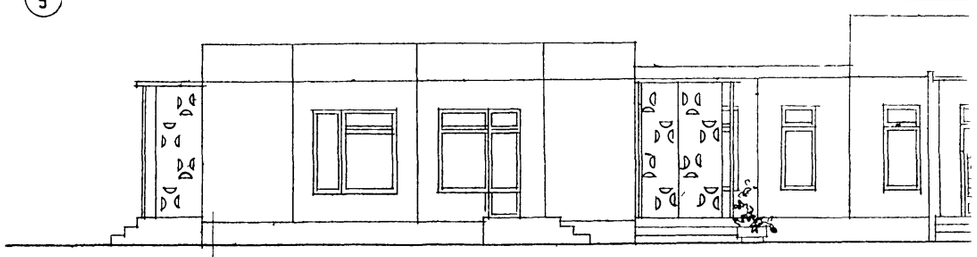

А-Е

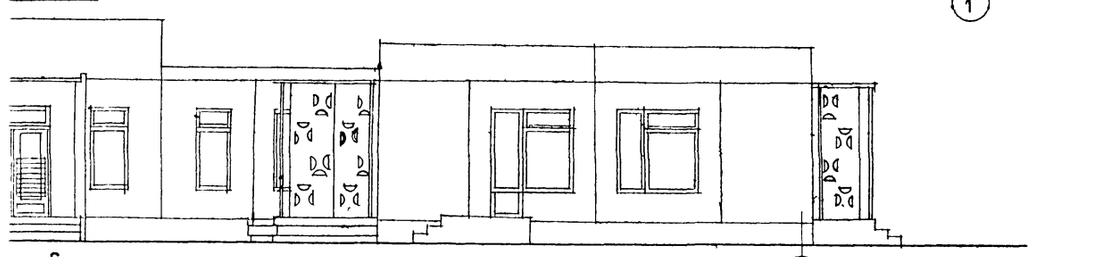

Примечание: Наружные торцевые стены толщиной 400 и 450 мм допускается изготавливать без противодождевого барьера, см. изделия альбома III части 1-22. Отметки верха панелей даны в скобках.

1976

Детские ясли-сад на 90 ме
с увеличением количества м
на летний период до 180

Фасады. Монтажные фасады

Типовой проект	Альбом	Лист
211-2-104	I	АС-11

ГИП	А. Тидеман	
Гл. инженер КБ	З. Колесникова	
Гл. констр. КБ	Л. Мизер	
Зав. отделом	Г. Руссиян	
Гл. архит. отд.	А. Чувалун	
Гл. констр. отд.		
Рук. бриг. арх.	В. Болгийский	
Вед. констр.	И. Фельдман	
Ст. техник	В. Богородский	
Техник	Г. Тейковцев	
Проверил	Н. Грачев	

КБ по железобетону Госстроя РСФСР г. Москва

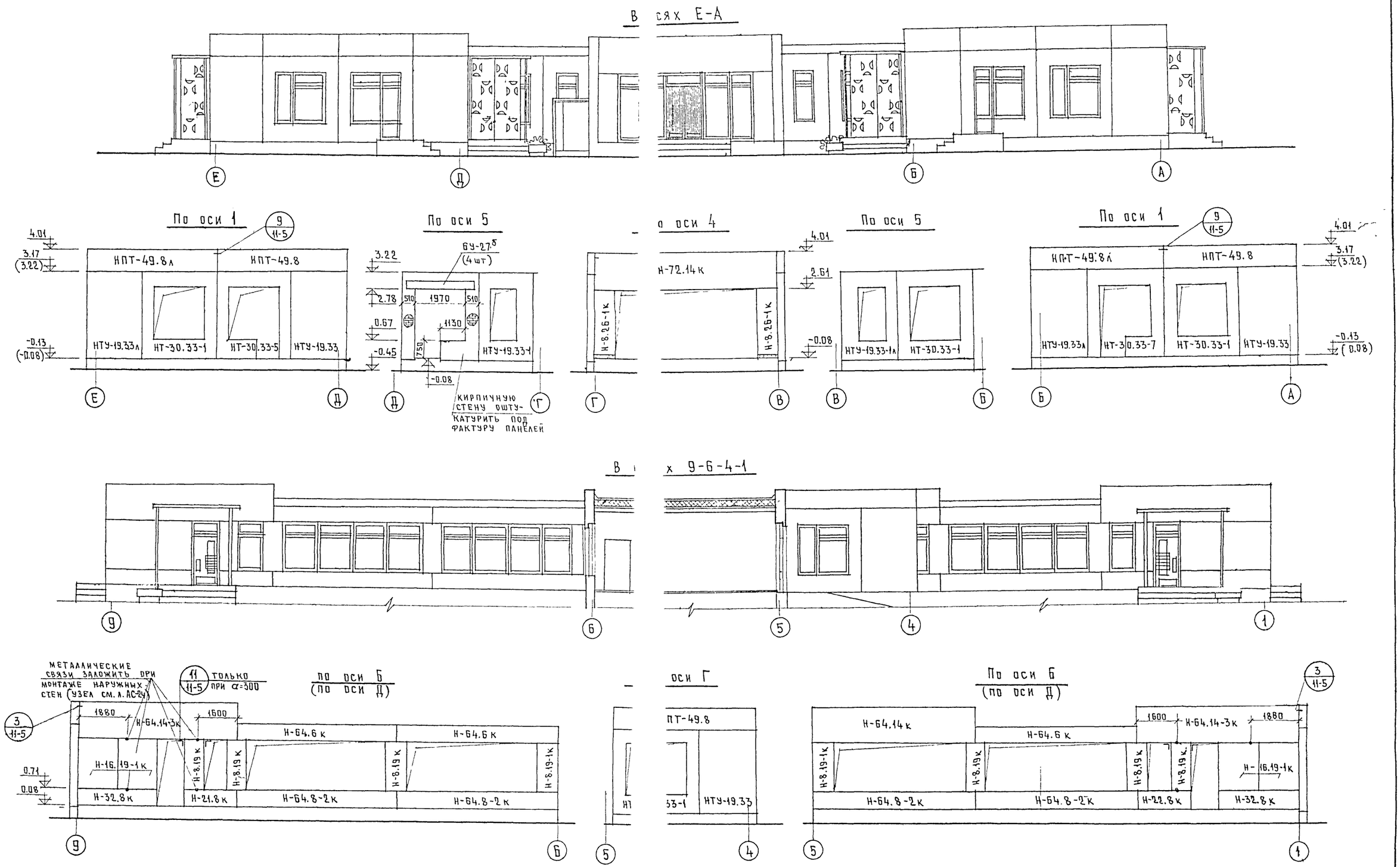

Примечание см. лист АС-11.

1976	Детские ясли-сад на 90 л с увеличением количества на летний период до	Фасады. Монтажные фасады	Типовой проект 211-2-104	Альбом I	Лист АС-12

КБ по железобетону Госстроя РСФСР г. Москва

Гл. инженер КБ; Гл. констр. КБ; Зав. отделом; Гл. архит. отд.; Гл. констр. отд.; В. Болтинский; Я. Фельман; В. Богородский; Г. Тенковцев; Н. Грачев; Рук. бриг. арх.; Вед. конструкт.; Ст. техник; Техник; Проверил; Э. Колесникова; Л. Мизер; Г. Руссиян; А. Чвалун

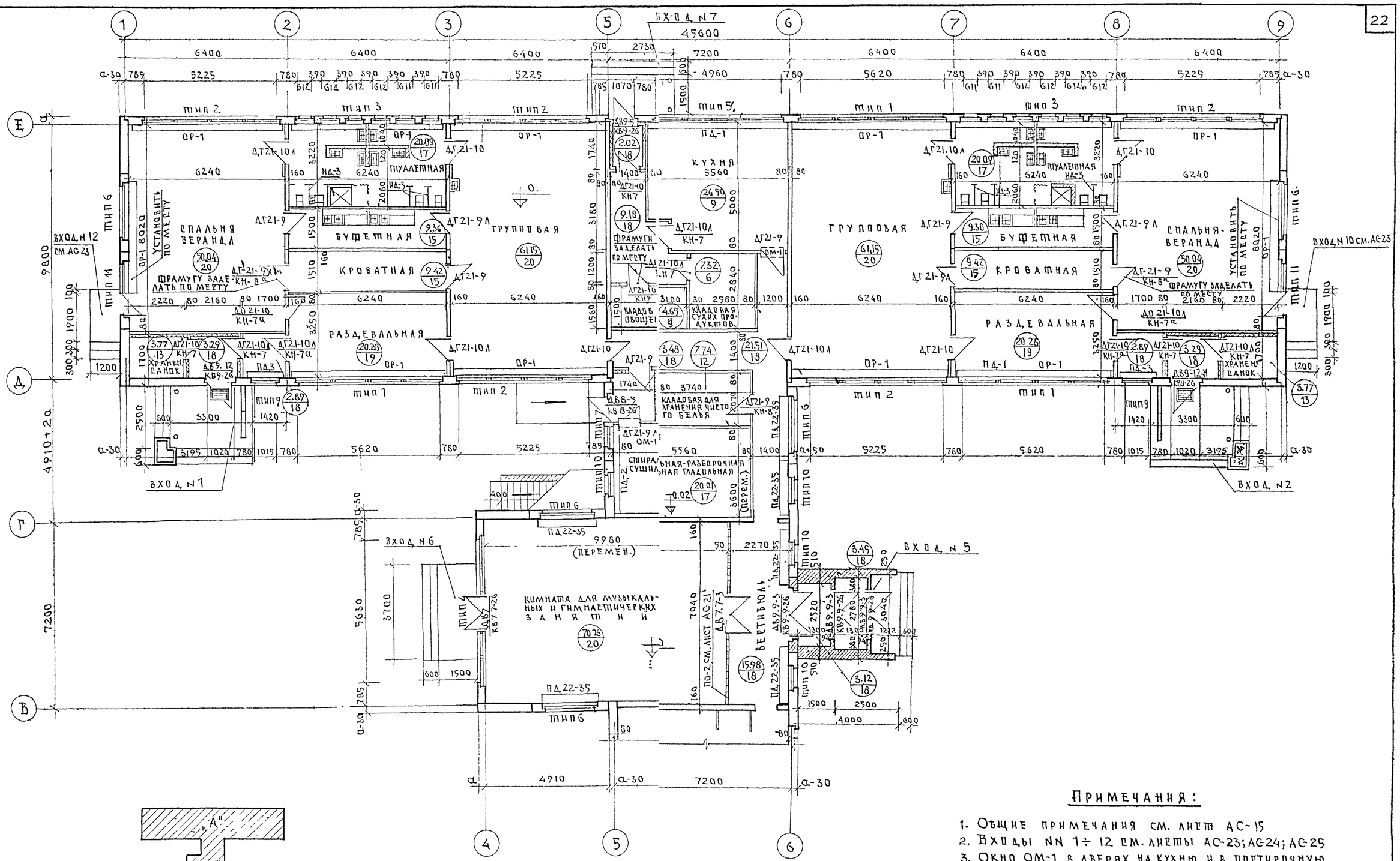

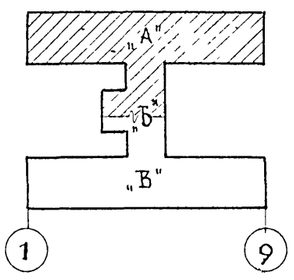

ПРИМЕЧАНИЯ:

1. Общие примечания см. лист АС-15
2. Входы NN 1÷12 см. листы АС-23; АС-24; АС-25
3. Окно ОМ-1 в дверях на кухню и в постирочную см. ал. III часть 7-6.

1976	Детские ясли-сад на 90 мест с увеличением количества мест на летний период до 180 мест	Планы блоков „А" и „Б".	Типовой проект 211-2-104	Альбом I	Лист АС-13

КБ по железобетону Госстроя РСФСР г. Москва

Гл. инженер КБ	Г. Кондратьев	Гл. архит. пр.	Гл. констр. пр.
Гл. констр. КБ	Зав. отделом	Гл. констр. пр.	
Рук. бриг. арх.	Вед. констр.	Техник	Проверил
В. Болтинский	Я. Фельман	В. Богородский	Г. Тенковцев
Рук. бриг. арх.	Вед. констр.	Техник	Проверил
А. Тидеман	З. Колесникова	М. Лукьянова	А. Чвалун
Инж. пожарн.	М. Блидек		
Согласовано			

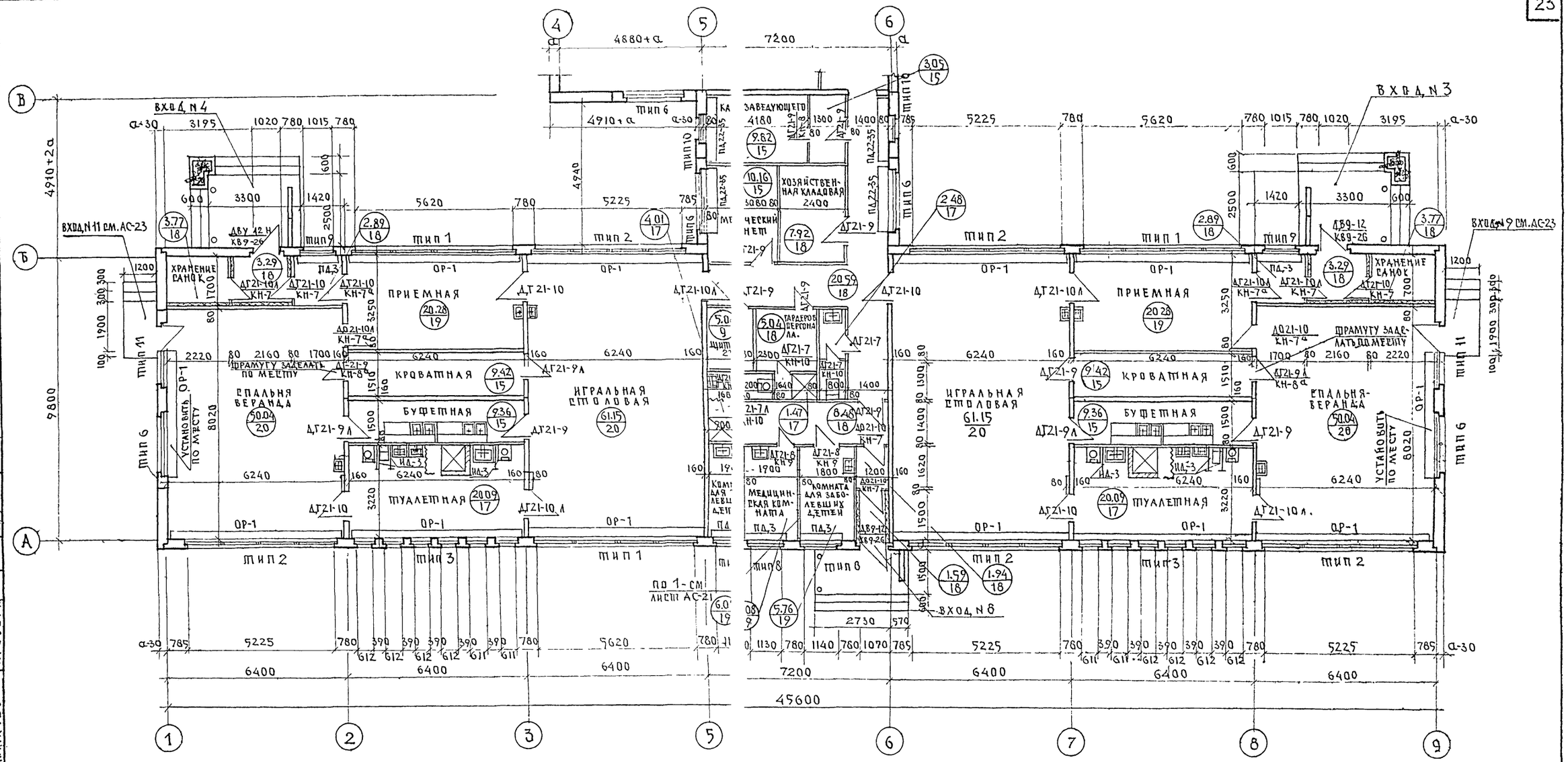

ОБЩИЕ ПРИМЕЧАНИЯ

1. За отметку 0 при отметка чистого пола
2. Разрезы см. лист С-17.
3. Раскладку оконн блоков, ограждения радиаторов и подо ые доски см. лист АС-22.
4. Маркировка двер блоков дробью обозначает: в числите дверное полотно по серии 1.136-10 или 1.135-1, альбом I; в знаменателе-нестан ная дверная коробка. Установку дверных в см. альбом II, часть 11.
5. В кружках на плана заны: в числителе-площадь помещения, в зн ателе-тип пола. Типы полов см. альбом- сть 11.
6. Фрагменты плана. вертки стен туалетных и буфетных ясельных школьных групп и спецификацию сантехнического и технологического оборудования туалетных см. лист АС-20.
7. Остекленные перегородки по-1 в медицинских комнатах и по-2 в комнате для музыкальных и гимнастических занятий см. лист АС-20.
8. Входы NN 1÷12 см. листы АС-23, АС-24; АС-22.
9. Установку экрана ограждения в туалетных см. альбом III; часть 7-6; лист 24.
10. Деталь утепления тамбура см. лист АС-22.
11. Технологические планы спецификацию оборудования см. листы Т-1, Т-2.
12. Технологический план пищеблока и постирочной, спецификацию технологического оборудования пищеблока см. лист Т-3.

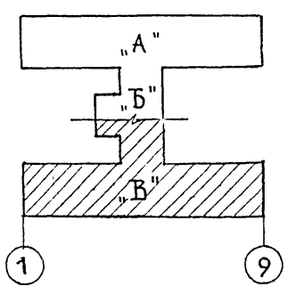

1976	Детские ясли-сад на 90 с увеличением количества на летний период, до	Планы блоков „В" и „Б"	Типовой проект 211-2-104	Альбом I	Лист АС-14

КБ по железобетону Госстроя РСФСР г. Москва

Гл. инженер КБ	В. Болтинский	Рук. бриг. арх.	Л. Тидеман
Гл. конструктор КБ	Я. Тельман	Вед. конструктор	Э. Колесникова
Зав. отделом	В. Богородский	Техник	М. Лукьянова
Гл. архит. пр.	Г. Тейковцев	Проверил	А. Чвалун
Гл. конструктор пр.	Н. Грачев		

Согласовано: Инж. Пожбезоп. М. Байдек

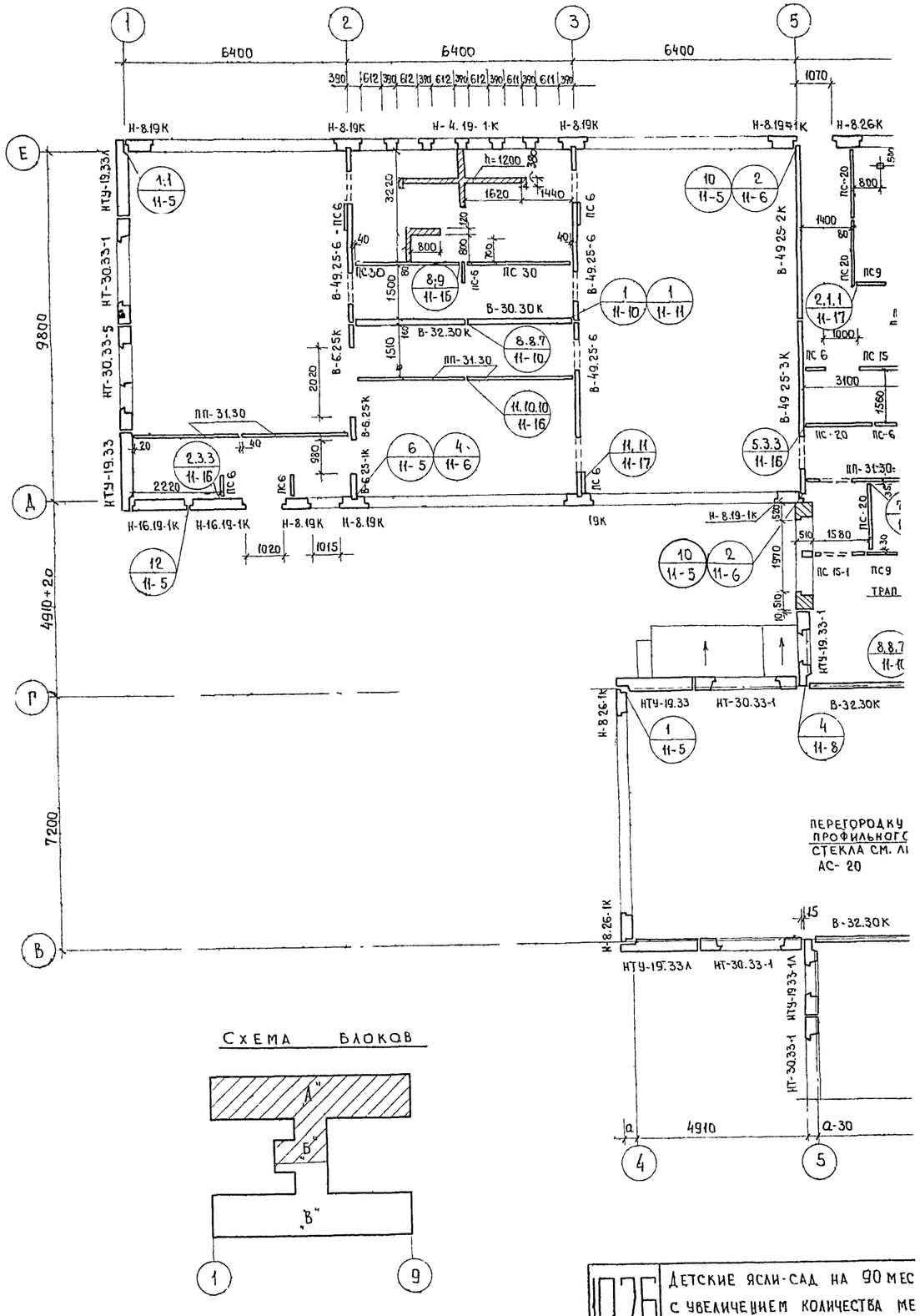

Схема блоков

Монолитный участок

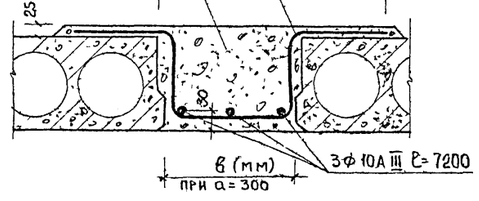

Расход материалов на монолитные участки

Наимен. монолит. уч-ка	Ширина мон. уч-ка при а=300 (мм)	Расход материала на 1 уч-к: Бетон М-200 (м³)	Сталь ф 8АI: ℓ мм	п шт.	пℓ (м)	масса кг	Сталь ф 10АIII: ℓ мм	п шт	пℓ (м)	масса кг	Кол-во му на здан.	Расход материала на здание: Бетон М-200 (м³)	ф 8АI: общ. дл. (м)	ф 8АI: общ. масса	ф 10АIII: общ. дл.	ф 10АIII: общ. масса	Итого кг
МУ-1	200	0.32	1000	25	25.0	9.88	7200	2	14.4	8.88	2	0.64	50.0	19.76	28.8	17.76	37.52
МУ-2	320	0.50	1160	25	29.0	11.46	7200	3	21.6	13.33	2	1.0	58.0	22.92	43.2	26.66	49.58
МУ-3	415	0.65	1220	25	30.5	12.05	7200	3	21.6	13.33	2	1.30	61.0	24.10	43.2	26.66	50.76
МУ-4	380	0.63	1160	25	29.0	11.46	7200	3	21.6	13.33	1	0.63	29.0	11.46	21.6	13.33	24.79

Примечание

1. Данный лист см. совместно с листами АС-11, АС-14, АС-16, АС-18.

1976 Детские ясли-сад на 90 мес
с увеличением количества ме
на летний период до 1

Блоки „А", „Б". Монтажный план стен. Монолитные участки

Типовой проект 211-2-104 | Альбом I | Лист АС-15

КБ по железобетону Госстроя РСФСР г. Москва

ГИП	А. Тидеман	
Гл. инженер КБ	Э. Колесникова	
Гл. констр. КБ		
Зав. отделом	А. Мизер	
Гл. архитект. отд.		
Гл. констр. отд.		
Рук. бриг.-арх.	В. Болтинский	
Вед. инженер	А. Фельман	
Ст. техник	В. Богородский	
	Г. Тенковцев	
	Н. Грачев	

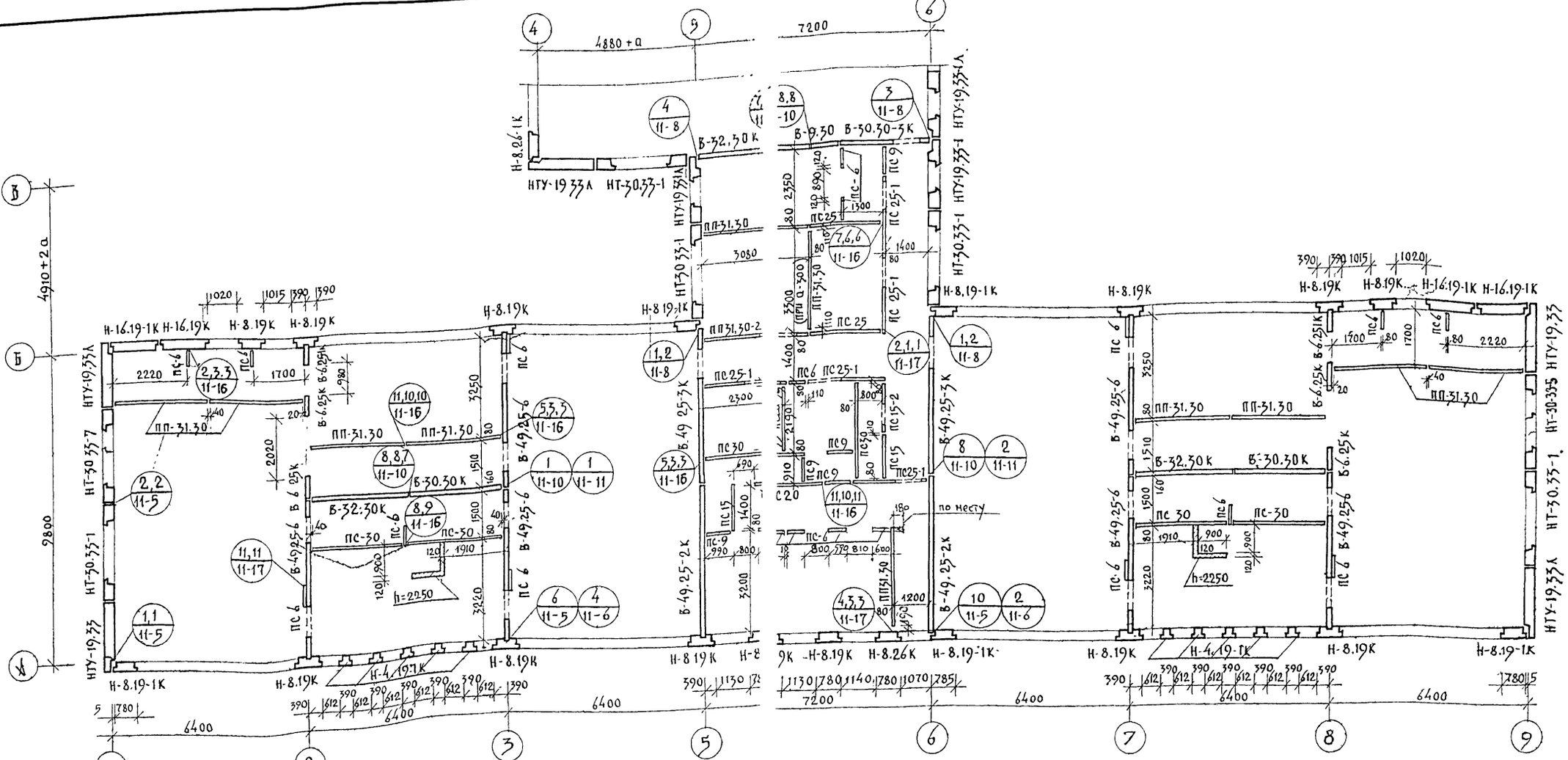

Схема блоков

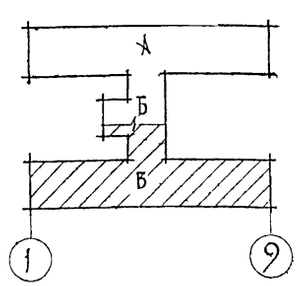

Примечания:

1. Монтаж панелей внутренних стен следует начинать с установки и раскрепления панелей по осям 2, 3, 7, 8. и панелей жесткости между н ми, с обязательной сваркой жесткостных панелей с поперечными стенами в трех уровнях. Вертикальные швы между диафрагм ми жесткости и поперечными стенами подлежат зачеканке цементным раствором.
2. Монтаж железобетонных элемен ов вести на растворе м 100.
3. При устройстве бетонного подст лающего слоя под полы для установки перегородок предусмотреть штрабы (узел см. Альбом II, часть 11, л. АСД-17).
4. Швы между перегородками, перегоро ками и стенами после заделки их минеральным войлоком, смоченным гипсовым раствором м-25, расшивки — проклеить полосками тк и (серпянкой, марлей, миткалью) и тщательно зашпаклевать под окраску.
5. Перегородки соединить между с ой по высоте в 3х уровнях.
6. Перегородки необходимо крепить к панелям покрытия согласно узлам 1 и 4 альбома II, части 11, лист АСД-16
7. Кирпичные стенки выполнять обыкновенного глиняного кирпича пластического прессования м-50 на растворе м 25.
8. Данный лист см. совместно с листами АС-11; АС-12; АС-17.
9. Входы на монтажных планах ус вно не показаны.

1976	Детские ясли-сад на 90 мест с увеличением количества мест на летний период до 18	Блоки „Б", „В" Монтажный план стен.	Типовой проект 211-2-104	Альбом I	Лист АС-16

КБ по железобетону Госстроя РСФСР г. Москва

Гл. инженер КБ Л. Тидеман; Гл. конструктор КБ Э. Колесникова; Зав. отделом Л. Мизер; Гл. архитектор; Гл. конструктор отд.

Рук. бриг. арх. В. Болтинский; Рук. бриг. конструк. Я. Фельман; Ст. конструктор В. Богородский; Ст. техник Г. Пейковцев; Н. Гр. Качев

Разрез I - I

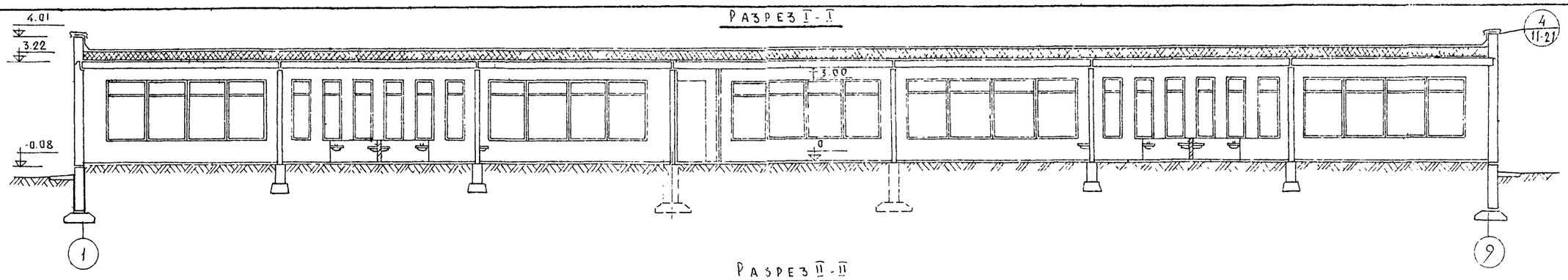

Разрез II - II

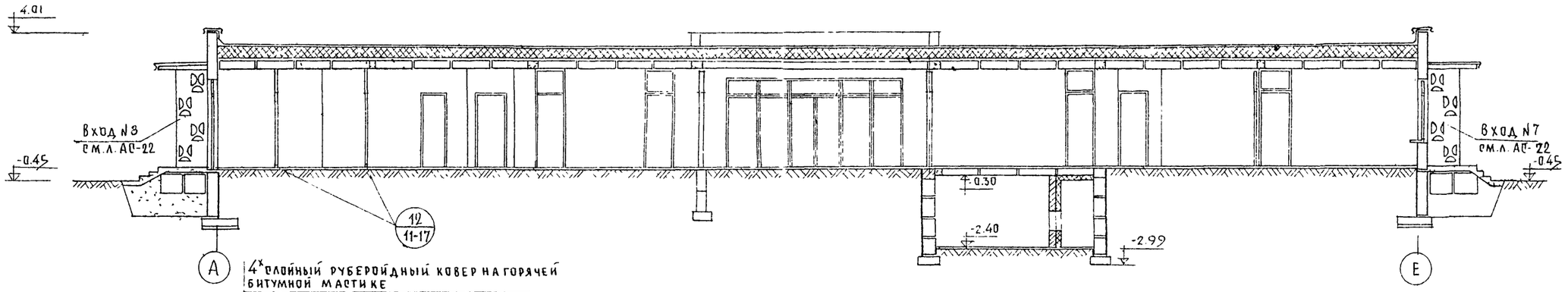

III - III

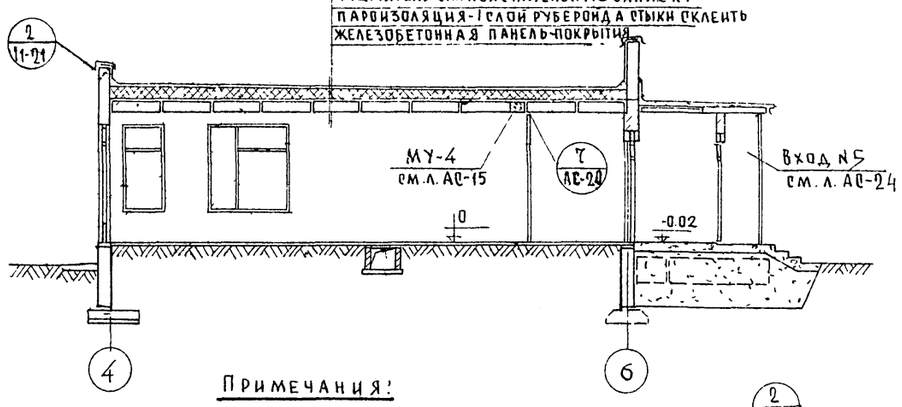

4-х слойный рубероидный ковер на горячей битумной мастике
Армированная цементная стяжка М-100-30 мм
Арматура ф3 В I с ячейкой 200×200 мм
1 слой пергамина насухо, со склейкой кромок полотнищ между собой
Утеплитель см. пояснительную записку
Пароизоляция - 1 слой рубероида стыки склеить
Железобетонная панель-покрытия

Развертка по осям 2,8

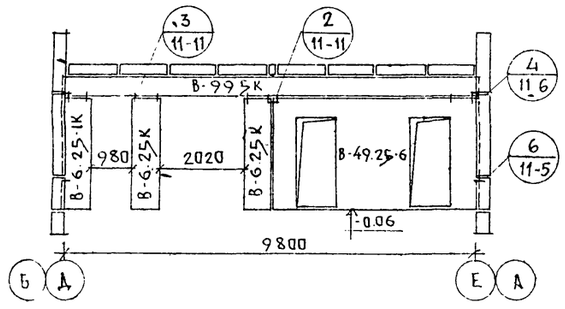

Развертка по осям 3,7

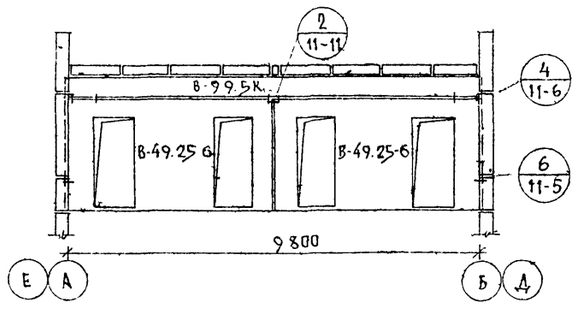

Развертка по осям 5,6

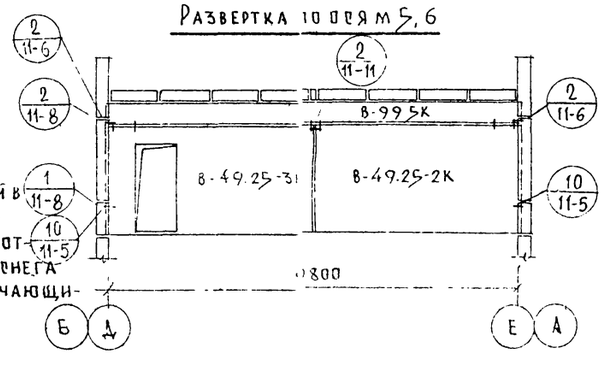

Развертка по осям В;Г

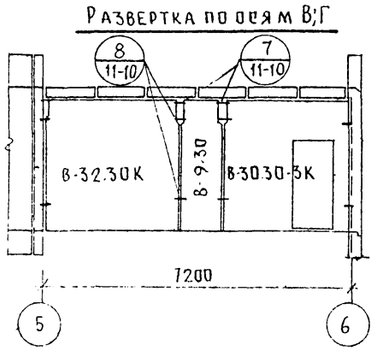

Развертка жесткости

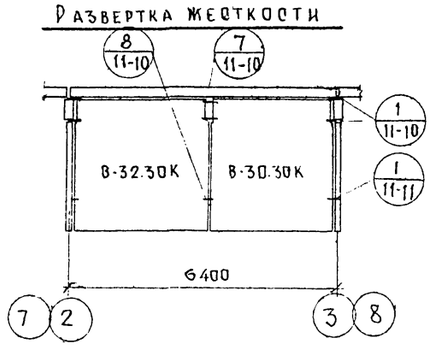

Примечания:

1. Линии разрезов см. лист АС-13; АС-14
2. Данный лист см совместно с листами АС-15; АС-16
3. Расчетная толщина утеплителя дана в таблице N (см. пояснительную записку ПЗ-3)
4. Производство работ по устройству полов выполнять в соответствии с требованиями проекта главы СНиП III-В 14-72
5. При устройстве оснований полов грунты насыпные и с нарушенной структурой в основаниях необходимо уплотнять механизированным способом в соответствии с требованиями главы СНиП III-8-76. Грунт основания при уплотнении и планировке должен быть талым, без примеси мерзлого грунта снега и льда. Растительный грунт и торф следует заменить грунтами, исключающими возможность деформации пола

Состав кровли принят;

1 слой рубероида марки РК 420 по 3 слоям рубероида марки РП-250 (Гост 10903-64) на горячей битумной мастике марки КБК-Г-55, либо марки МБК Г-65 (Гост 2889-67).

Типовой проект 411-2-104	Альбом I	Лист АС-17	
1976	Детские ясли-сад на 90 мест с увеличением количества мест на летний период до 180	Разрезы I-I, II-II, III-III, IV-IV; развертки по осям 2,3,5,6,7,8,В,Г.	

Госгражданпроект по железобетонным конструкциям
Гл. инженер проекта Е. Богородский
Нач. отд. Н. Гладков
Вед. констр. З. Колесников
Ст. техник К. Мизер
г. Москва

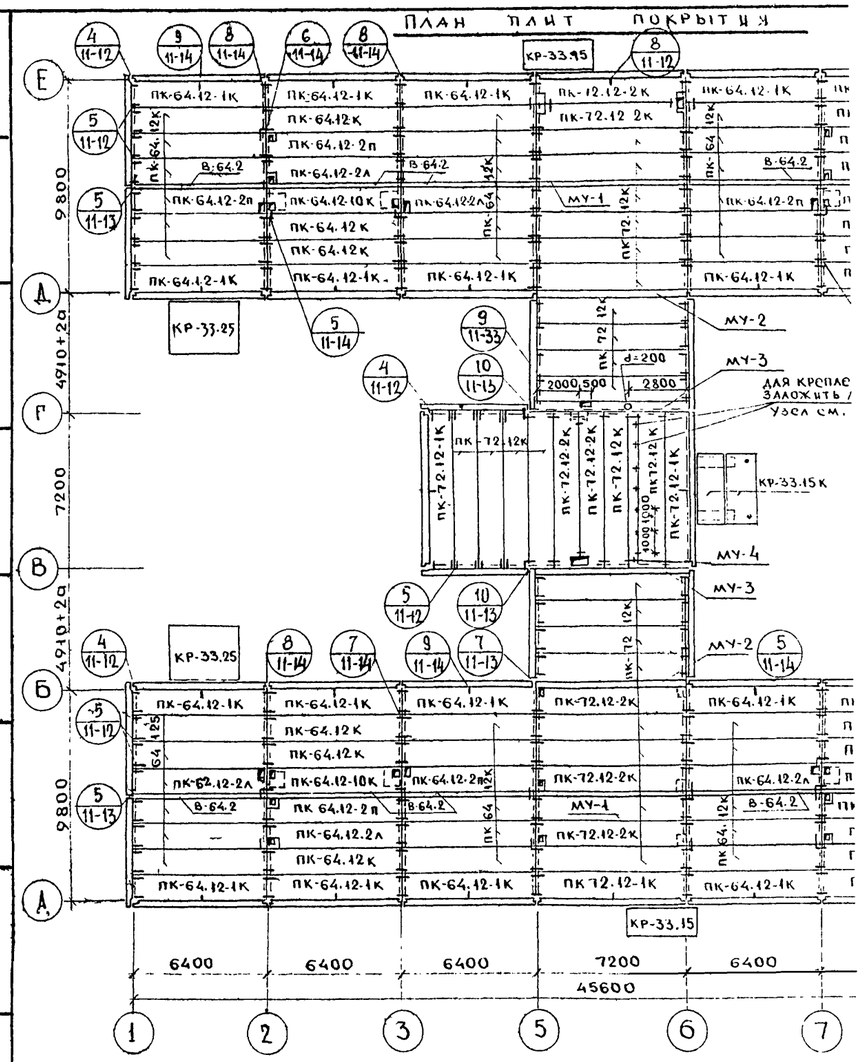

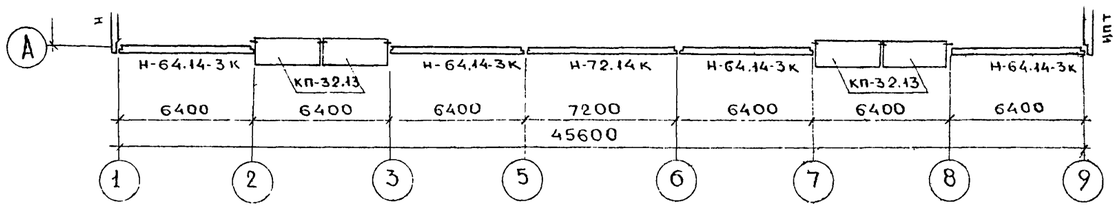

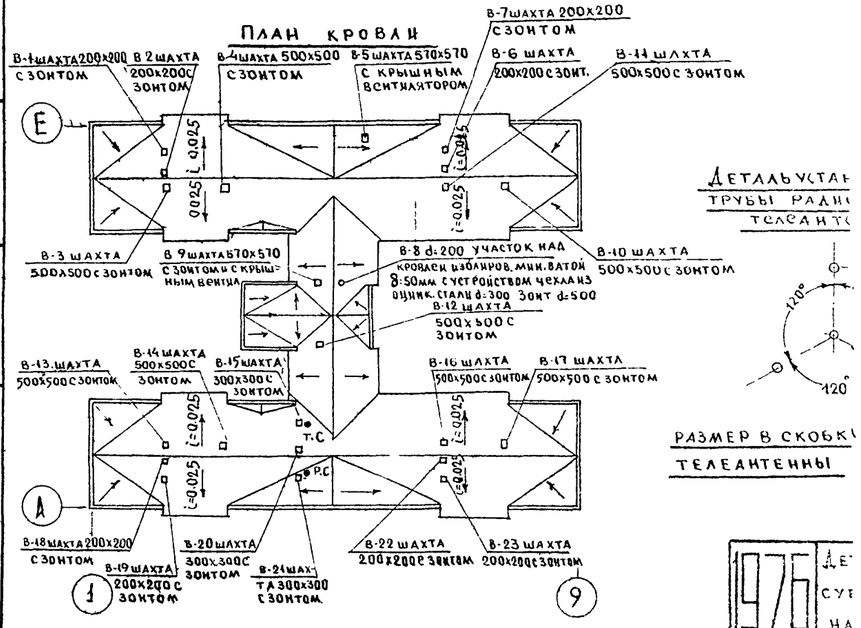

1976

ПРИМЕЧАНИЯ

и лист см. совместно с листами АС-11-АС-14; АС-17

ж панелей перекрытий производить с соблюдением требований

16-73; СН319-65.

перекрытия монтируются по слою свежеуложенного пластичного це-

го раствора М100, толщиной 10 мм. Швы между панелями заделать

ом или бетоном М200 на заполнителе мелкой фракции.

тия для пропуска инженерных коммуникаций просверлить по месту в

х пустот, не нарушая целостности ребер.

розионную защиту металлических связей производить в соответствии

II-28-73 Связи у наружных стен-металлизируются, внутренние- покрывают-

оем цементного раствора М100 толщиной не менее 20 мм.

и кровли см Альбом II, часть 11 лист АСД-21

ство вентиляционных шахт выполнить в соответствии с деталями

II, часть 11, АСД-) и санитарно-технической частью проекта

ю стойку радиоантенны с оттяжками. установить на перекрытии до устройства

в соответствии с деталью на данном листе и Альб. II, ч. 11, л. АСД-26

ная толщина утеплителя дана в таблице N 1 (см. пояснительную записку ПЗ-3)

План плит покрытия План карнизных плит. План кровли	Типовой проект 211-2-104	Альбом I	Лист АС-18

КБ по железобетону Госстроя РСФСР г. Москва

Зав. отделом Гл. констр. пр. Вед. констр. Техник

Согласовано Рук. бригады

В. Богородский Ж. Грачев Э. Колесникова А. Мизер

Э. Безыменская

1 - 1

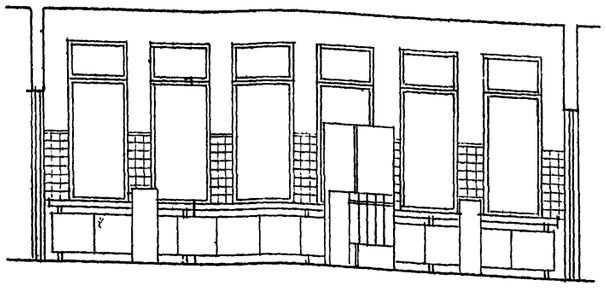

3 - 3

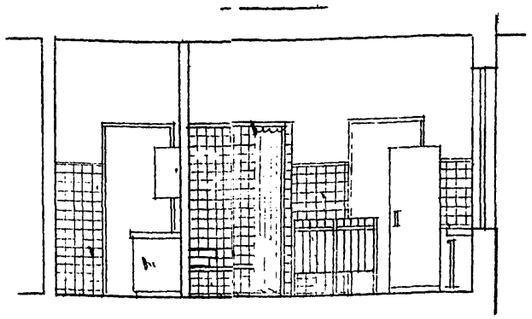

5 - 5

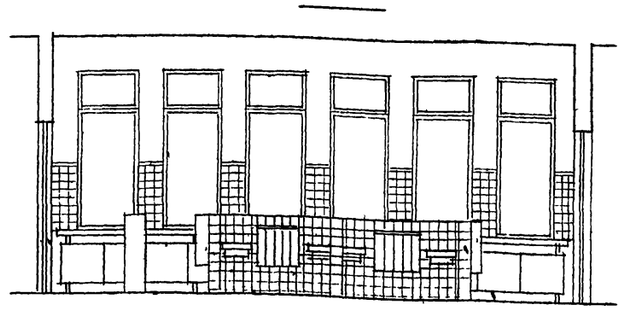

2 - 2

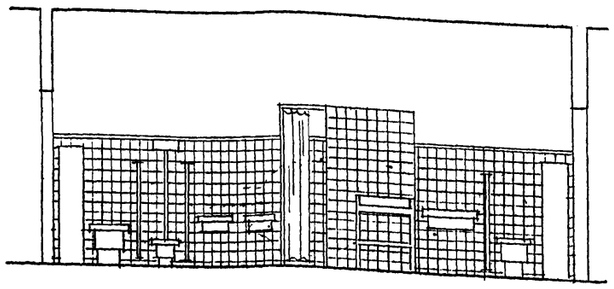

4 - 4

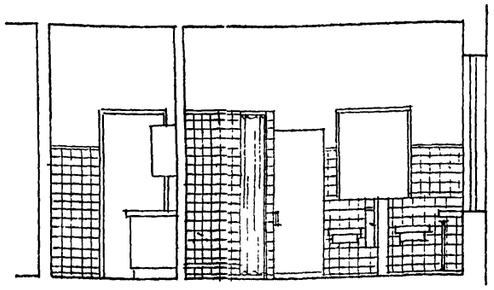

6 - 0

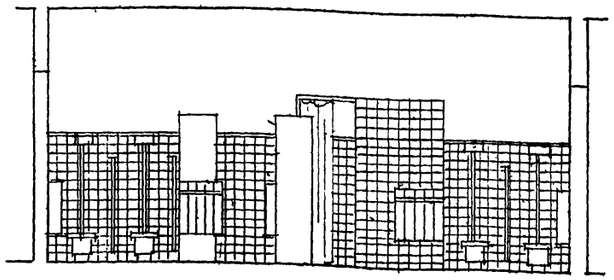

Технологический план туалетной и буфетной ясельной группы

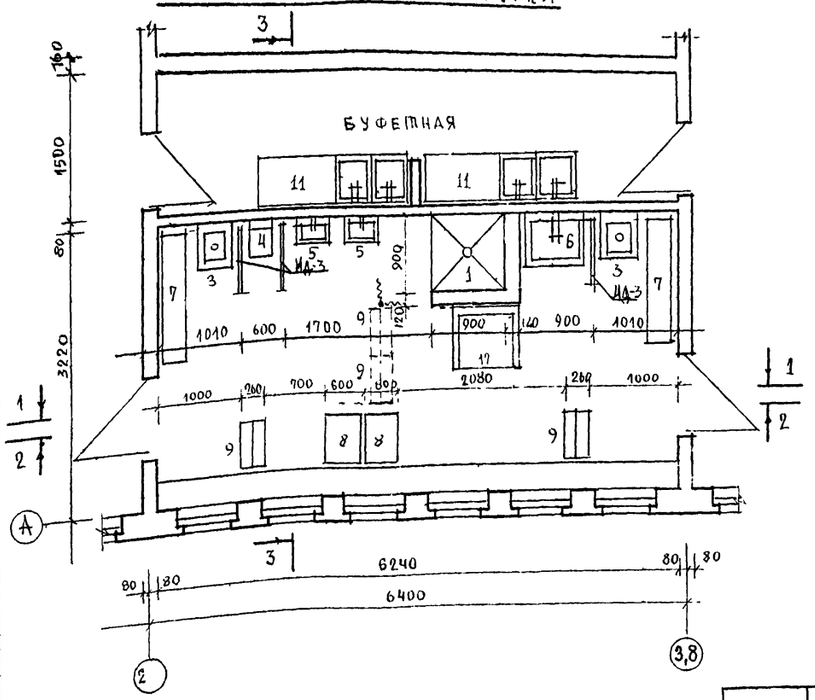

Спецификация сантехнического и технологического оборудования туалетных и буфетных.

NN поз	Наименование оборудования.	Размеры мм			Кол-во шт		Гост ту	Завод изготовитель. тех. документ
		Д	Ш	В	Одна ясельн. гр	Одна дошк. гр		
1	Поддон душевой чугун. эмалиров. тип ПМ	900	900	365	1	—	10161-73	Ворошиловоградск эмаль завод им. Артема "Мигм" УССР
2	—"— тип ПГ	800	800	175	—	1	—"—	—"—
3	Слив „Видуар"	450	600	430	2	—	ТУ 34-56	Кировский з-д Стройфаянс Калужск. обл.
4	Унитаз детский тарельчатый с косым выпуском (кгрмин)	290	405	330	1	4	14355-69	—"—
5	Умывальник керамич. для детей	400	300	135	2	6	14360-69	Люблинский з-д „Стройфарфор" Моск. обл.
6	—"— для взрослых	700	600	150	1	—	—"—	—"—
7	Шкаф для горшков Т-МД-32Б	1500	300	1400	2	—	—	Ф-ка Медиц. мебели Упр. зд. Мосгорисп. пос. Румянцево
8	Шкаф хозяйств Т-МД-33	600	470	1700	2	2	—	—"—
9	Вешалка для полотенец напольная Т-МД-31В	538	260	900	4	1	—	—"—
10	Вешалка для полотенец навесная Т-МД-31Б	520	140	600	1	8	—	—"—
11	Буфет-мойка	1800	600	750	2	2	—	Серия 25 Ал. III 4.7-5
12	Стол туалетно-пеленальный	750	750	850	1	—	—	Ф-ка Медиц. мебели пос. Румянцево Упр. зд. Мосгорисп.

Технологический план туалетной и буфетной дошкольной группы.

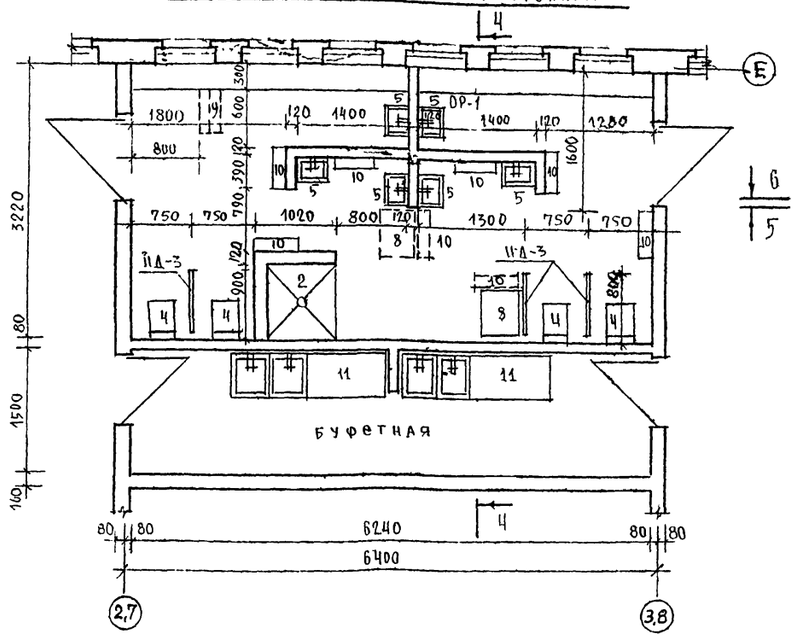

1976	Детские ясли-сад на 90 мест с увеличением количества мест на летний период до 180.	Фрагменты плана и развертки стен туалетных и буфетных ясельных и дошкольных групп. Спецификация сантехнического и технологического оборудования для них	Типовой проект 211-2-104	Альбом I	Лист АС-19

К.Б. Госстроя РСФСР г. Москва

Гл. конструктор ПР | Рук. бриг. арх. | Техник | Н. Гладкова | М. Лукьянова | Проверил | Н. Чеклин

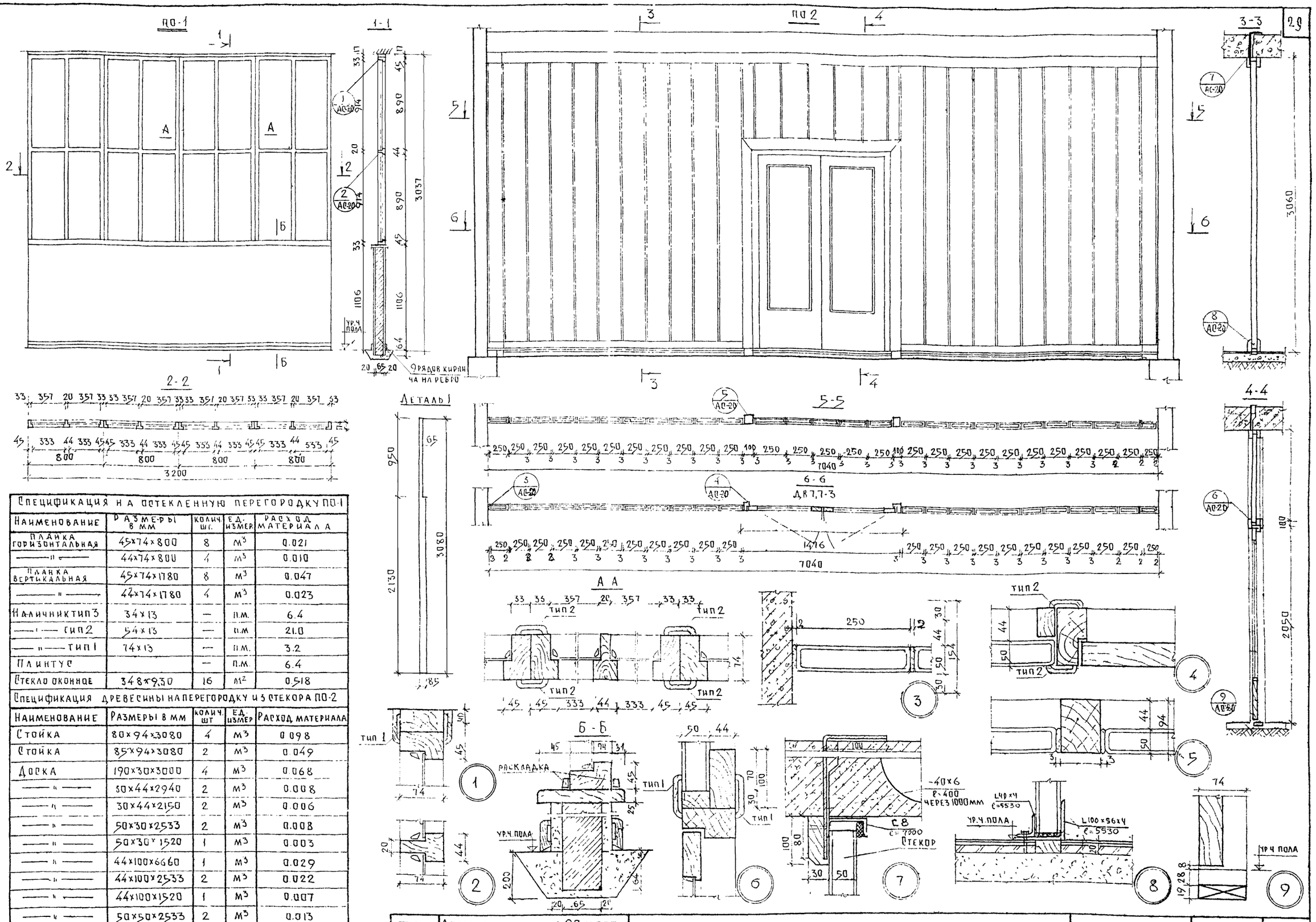

Спецификация на остекленную перегородку ПО-1				
Наименование	Размеры в мм	Колич. шт.	Ед. измер.	Расход материала
Планка горизонтальная	45×74×800	8	м³	0.021
—"—	44×74×800	4	м³	0.010
Планка вертикальная	45×74×1780	8	м³	0.047
—"—	44×74×1780	4	м³	0.023
Наличник тип 3	34×13	—	п.м.	6.4
—"— тип 2	54×13	—	п.м.	21.0
—"— тип 1	74×13	—	п.м.	3.2
Плинтус		—	п.м.	6.4
Стекло оконное	348×930	16	м²	0.518

Спецификация древесины на перегородку из стекора ПО-2				
Наименование	Размеры в мм	Колич. шт	Ед. измер	Расход материала
Стойка	80×94×3080	4	м³	0.098
Стойка	85×94×3080	2	м³	0.049
Доска	190×30×3000	4	м³	0.068
—"—	30×44×2940	2	м³	0.008
—"—	30×44×2150	2	м³	0.006
—"—	50×30×2533	2	м³	0.008
—"—	50×30×1520	1	м³	0.003
—"—	44×100×6660	1	м³	0.029
—"—	44×100×2533	2	м³	0.022
—"—	44×100×1520	1	м³	0.007
—"—	50×50×2533	2	м³	0.013
Наличник тип 1	74×13	—	пог.м.	8.2
—"— тип 2	54×13	—	пог.м.	3.0
Плинтус		—	пог.м.	10.64

КБ по железобетону Госстроя РСФСР г. Москва

Зав. отделом		В. Богородский
Гл. арх. пр.		Г. Тейковцев
Гл. конст. пр.		Н. Грачев
Рук. бриг. арх.		А. Тидеман
Техник		М. Лукьянова

1976	Детские ясли-сад на 90 мест с увеличением количества мест на летний период до 130	Остекленная перегородка ПО-1 в медицинских комнатах. Перегородка ПО-2 в комнате для музыкальных и гимнастических занятий	Типовой проект 211-2-104	Альбом I	Лист АС-20

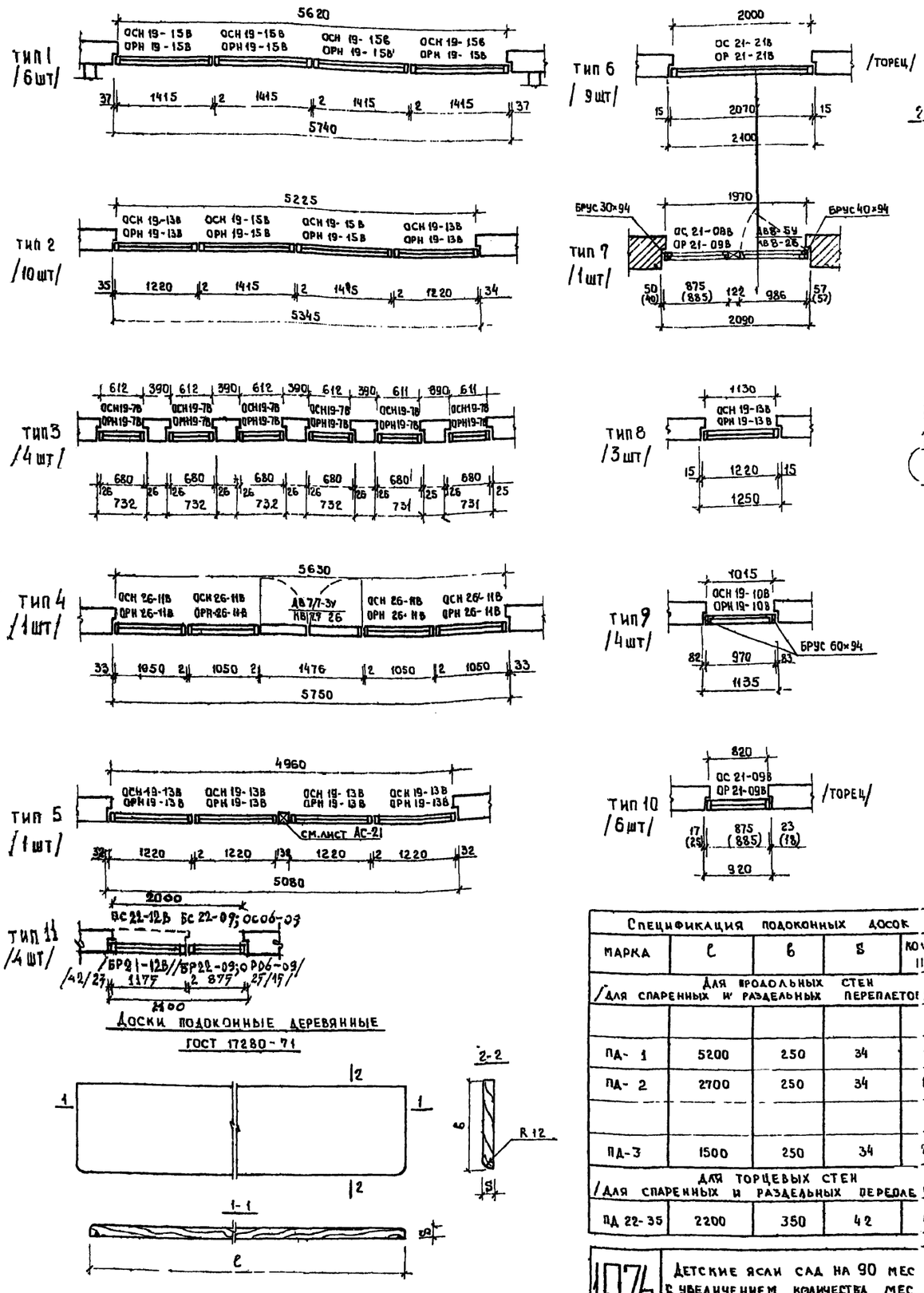

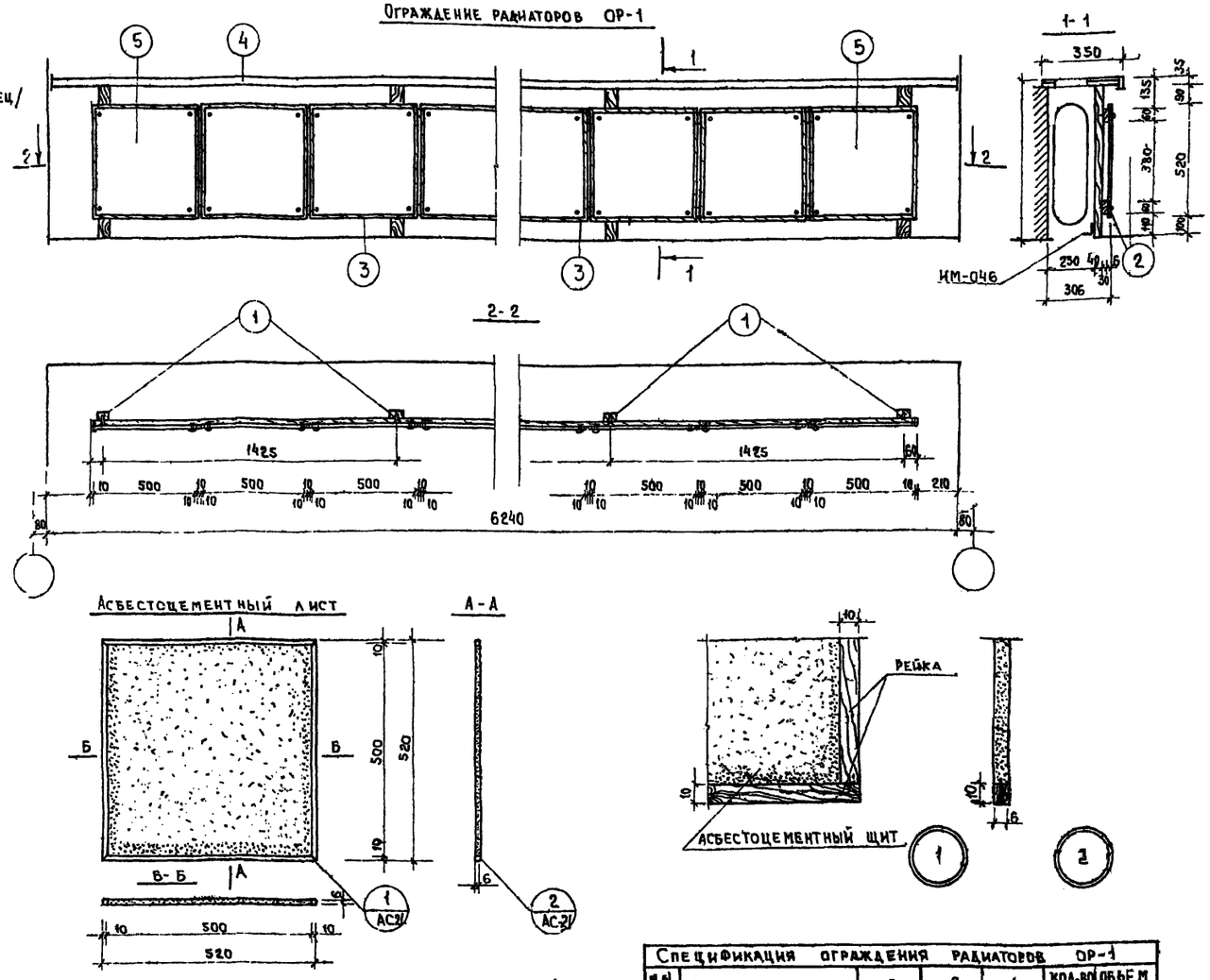

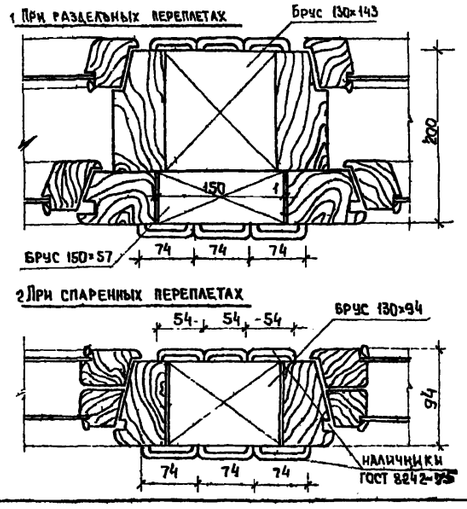

Спецификация подоконных досок					
МАРКА	l	b	S	КОЛ-ВО ШТ	ОБ'ЕМ ДРЕВ $м^3$
ДЛЯ ПРОДОЛЬНЫХ СТЕН /ДЛЯ СПАРЕННЫХ И РАЗДЕЛЬНЫХ ПЕРЕПЛЕТОВ/					
ПД-1	5200	250	34	1	0.044
ПД-2	2700	250	34	1	0.023
ПД-3	1500	250	34	7	0.091
ДЛЯ ТОРЦЕВЫХ СТЕН /ДЛЯ СПАРЕННЫХ И РАЗДЕЛЬНЫХ ПЕРЕПЛЕТОВ/					
ПД 22-35	2200	350	42	0	032

Спецификация ограждения радиаторов ОР-1						
№№ поз.	Наименование	p	b	h	Кол-во шт.	Объем древ. $м^3$
	Стойка деревянная	60	40	710	5	0.010
2	Брус деревянный	5820	30	60	2	0.023
3	Рейка	520	6	10	44	0.002
4	Подоконная доска	6240	350	35		0.46
5	Асбестоцементый щит	500	6	500	11	0.021 $м^2$

Спецификация древесины на импост оконного блока				
Наименование	Размеры	Кол-во шт.	Ед. изм.	Расход матер.
Брус	130×94×2000	1	$м^3$	0.024
—"—	130×143×2000	1	$м^3$	0.037
—"—	150×57×2000	1	$м^3$	0.017
Наличник тип 2	54×13	—	пог.м.	6
—"— тип 1	74×13	—	пог.м.	6

1976	Детские ясли сад на 90 мес с увеличением количества мес на летний период до 180	Раскладка оконных блоков. Ограждение радиаторов ОР-1. Импост оконного блока. Подоконные доски	Типовой проект 211-2-104	Альбом I	Лист АС-21

Госстроя РСФСР г. Москва
Гл. констр. пр. Рук. бриг. арх. Техник
Я. Гранев, А. Тишечкин, М. Лукьянова, Проверил
А. Чвалун

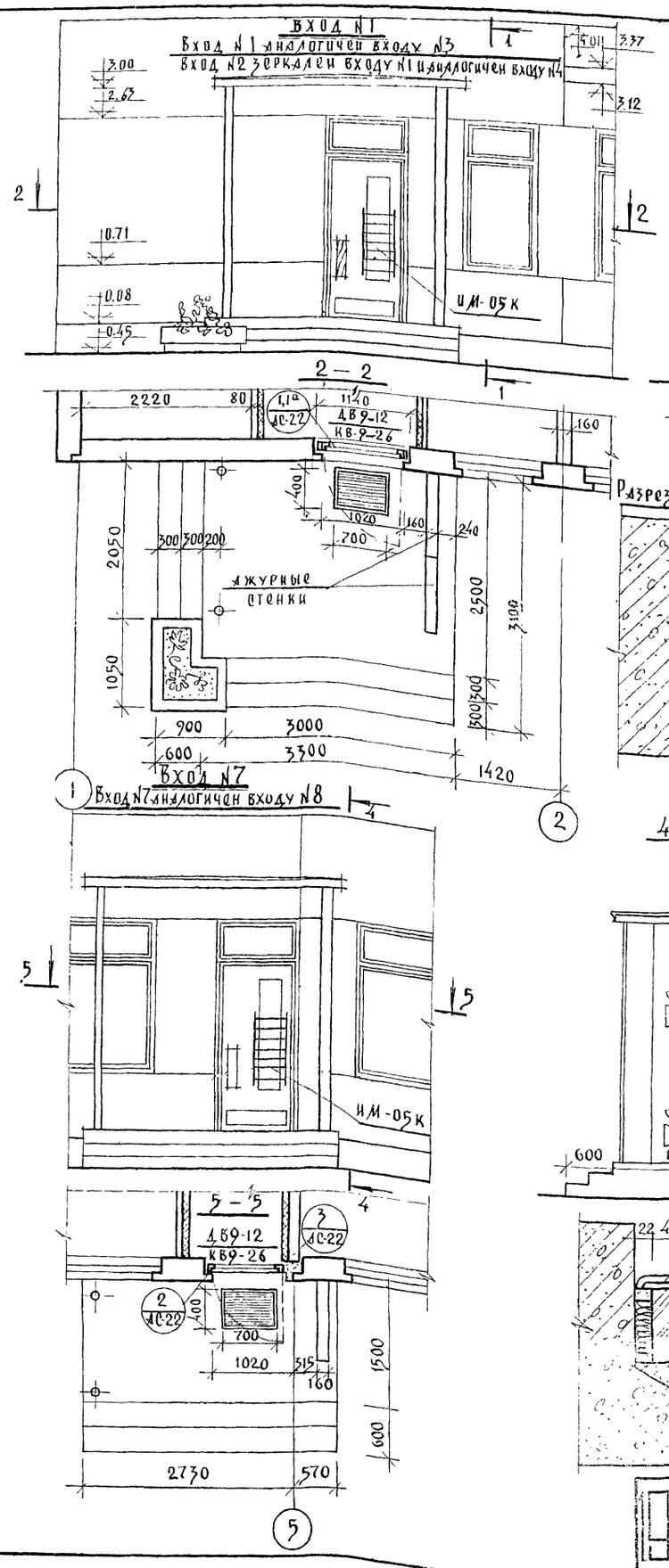

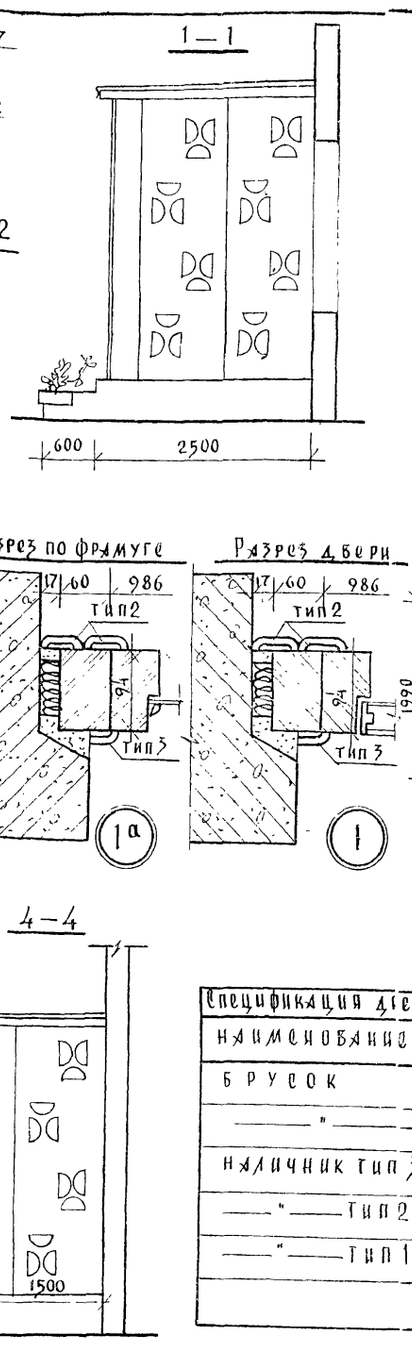

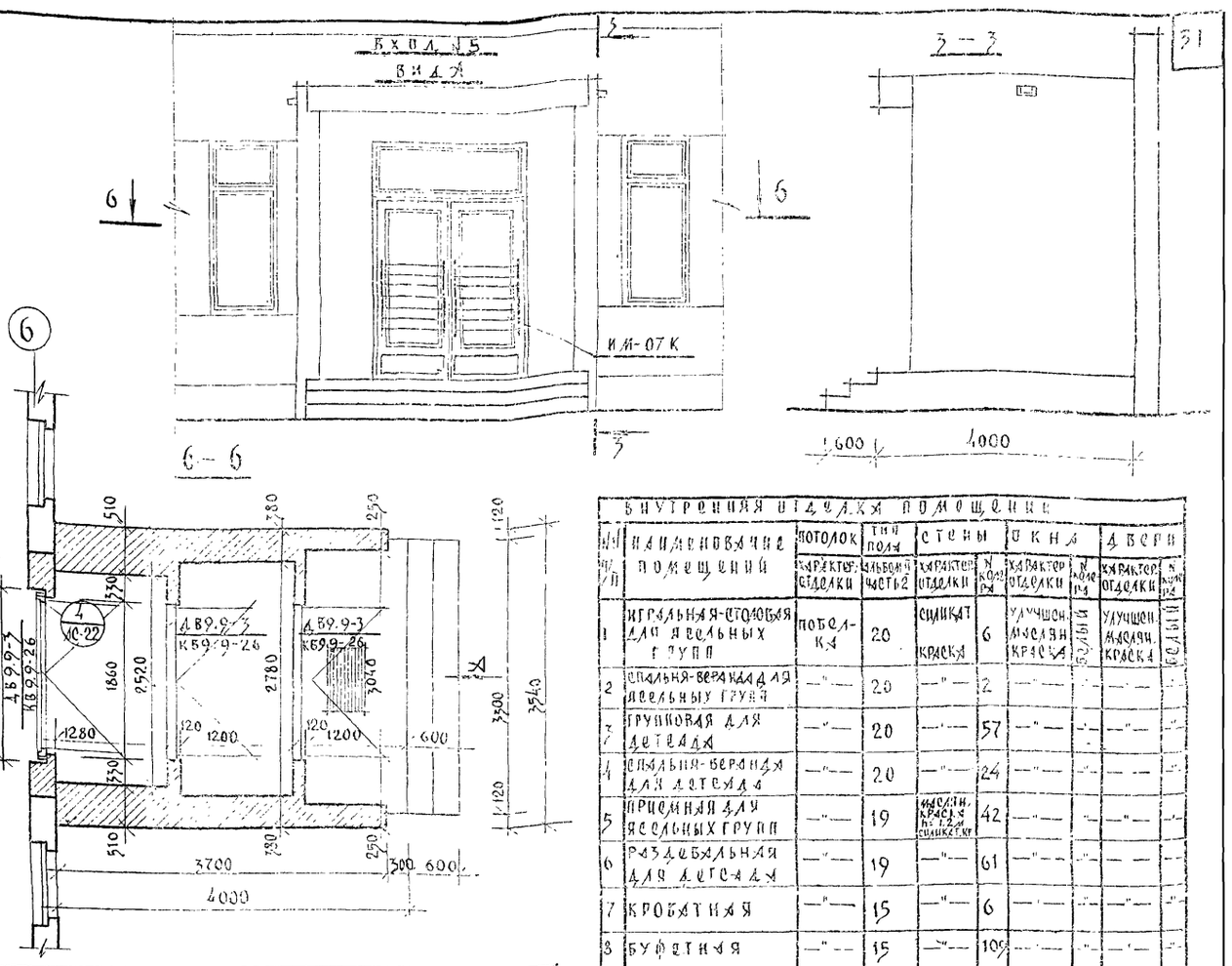

Спецификация древесины на наружные двери входов №№1,2,3,4,5,7,8

Наименование	Размеры в мм	Колич-во	Объем древесины	Расход материала
Брусок	60×94×2700	8	0.120 м³	—
— " —	40×94×2700	6	0.066 м³	—
Наличник тип 3	34×13	пог. м.	—	23.0
— " — тип 2	54×13	пог. м.	—	32.0
— " — тип 1	74×13	пог. м.	—	5.0

Деталь утепления тамбура

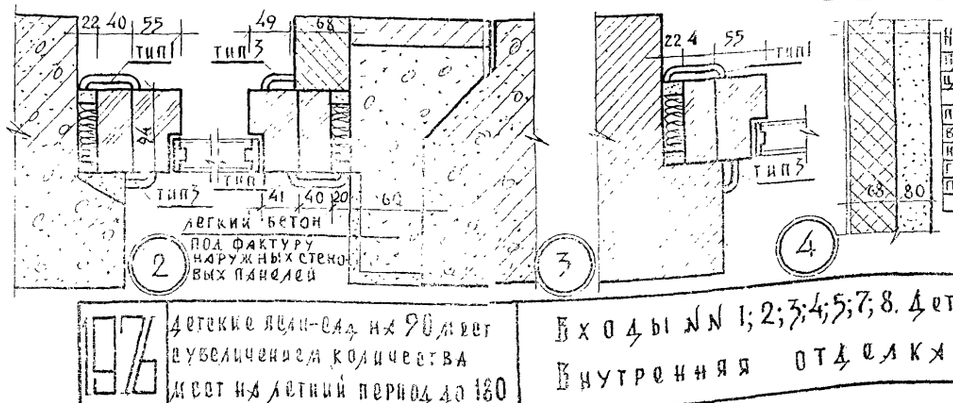

Непрессованные плоские асбестоцементные листы — 8 мм
Плиты минераловатные на битумной связке γ=150-60 мм
Гипсобетонная перегородка — 80 мм

Внутренняя отделка помещений

№№ п/п	Наименование помещений	Потолок: характер отделки	Тип пола: альбом 1 часть 2	Стены: характер отделки	Стены: № колера	Окна: характер отделки	Окна: № колера	Двери: характер отделки	Двери: № колера
1	Игральная-столовая для ясельных групп	побелка	20	силикат краска	6	улучшен. маслян. краска	белый	улучшен. маслян. краска	белый
2	Спальня-веранда для ясельных групп	—"—	20	—"—	2	—"—	—"—	—"—	—"—
3	Групповая для детсада	—"—	20	—"—	57	—"—	—"—	—"—	—"—
4	Спальня-веранда для детсада	—"—	20	—"—	24	—"—	—"—	—"—	—"—
5	Приемная для ясельных групп	—"—	19	маслян. краска h=1.2 м силикат. кр.	42	—"—	—"—	—"—	—"—
6	Раздевальная для детсада	—"—	19	—"—	61	—"—	—"—	—"—	—"—
7	Кроватная	—"—	15	—"—	6	—"—	—"—	—"—	—"—
8	Буфетная	—"—	15	—"—	109	—"—	—"—	—"—	—"—
9	Кухня	—"—	9	глазуров плитка h=1.5 м выше и окр.	4	—"—	—"—	—"—	117
10	Кладовая овощей	—"—	9	масляк. окр. h=1.8 м	4	—"—	—"—	—"—	117
11	Кладовая сухих продуктов	—"—	6	—"—	41	"	—"—	—"—	117
12	Щитовая	—"—	9	масляк. краска h=1.8 м выше побел.	41	—"—	—"—	—"—	
13	Туалетные, санузлы для персонала, кухня, стиральная разборочная, совмещенная с сушильной-гладильной	—"—	17 9 (над подвал.)	глазуров плитка на h=1.5 м побелка		—"—	—"—	—"—	—"—
14	Медицинская комната и комнаты заболевшего ребенка	—"—	19	силикат. краска	23	—"—	—"—	—"—	—"—
15	Кабинет заведующего, методический кабинет	—"—	15	—"—	62	—"—	—"—	—"—	—"—
16	Кладовая для хранения чистого белья	—"—	12	масляк. краска h=1.2 м силикат. краска	6	—"—	—"—	—"—	—"—
17	Хозяйственные кладовые, гардеробные и помещения для хранения танок	—"—	18	—"—	120	—"—	—"—	—"—	—"—
18	Коридоры, тамбуры	—"—	18	масляк. краска	5	—"—	—"—	—"—	—"—
19	Комната для музыкальных и гимнастических занятий	—"—	20	силикат. краска	6	—"—	—"—	—"—	—"—

Детские ясли-сад на 90 мест с увеличением количества мест на летний период до 180

Входы №№ 1; 2; 3; 4; 5; 7; 8. Деталь утепления тамбура
Внутренняя отделка помещений

Типовой проект 211-2-104 | Альбом I | Лист АС-22

Гл. конструктор Рук. бриг. арх. Техник | Н. Грачев | Л. Тидеман | М. Лукьянова | Проверил | А. Чбалун

План входа N 1 (N 3)
(вход N 2 и N 4 зеркален входу N 1 и N 3)

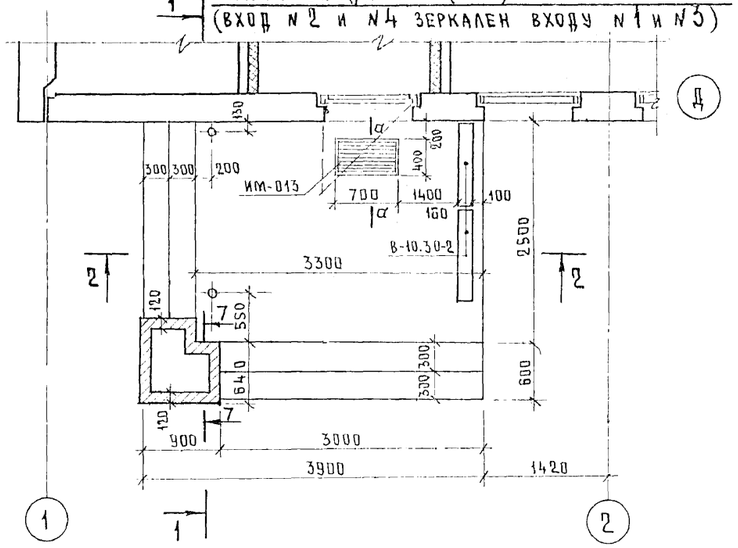

1-1

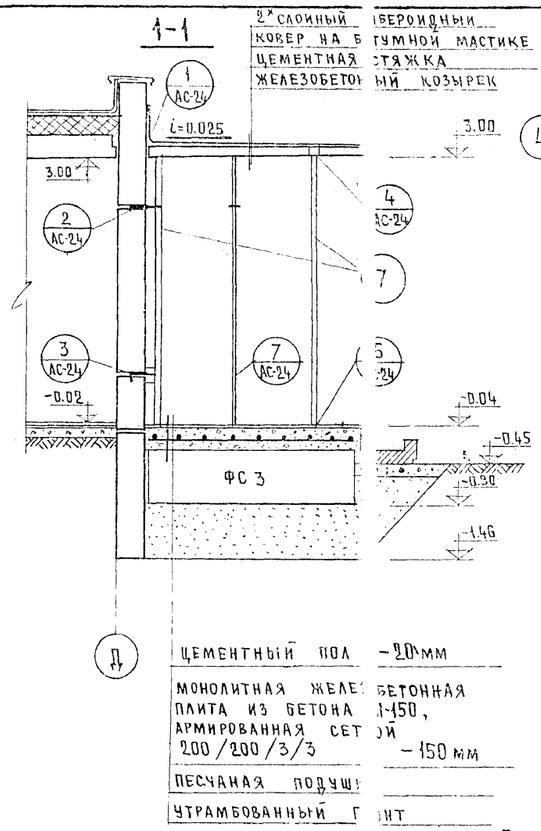

План входа N 6

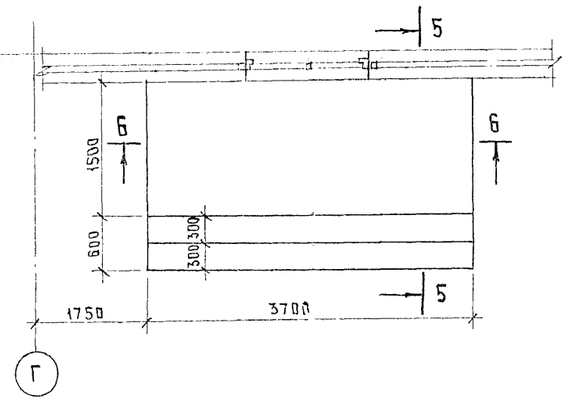

5-5

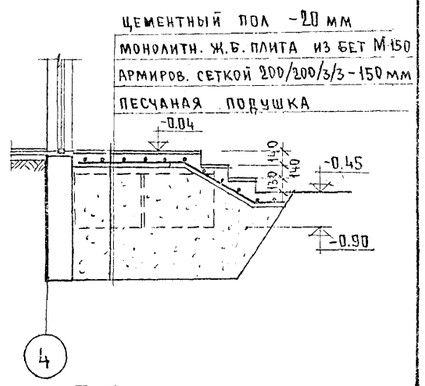

7-7

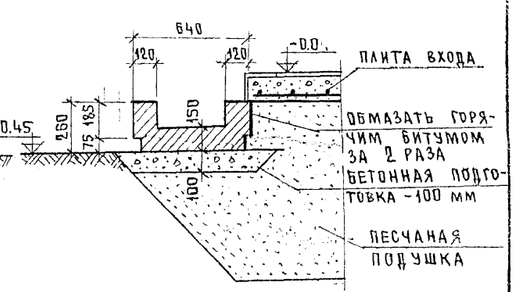

6-6

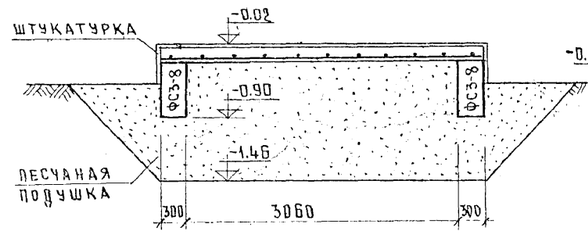

2-2

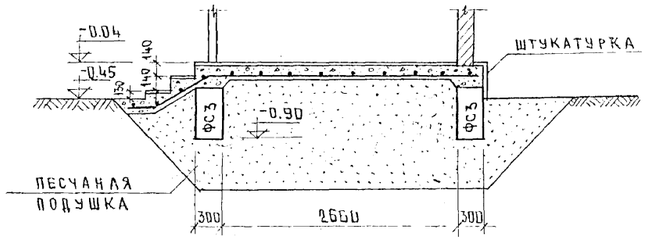

План входа N 7 (N 8)

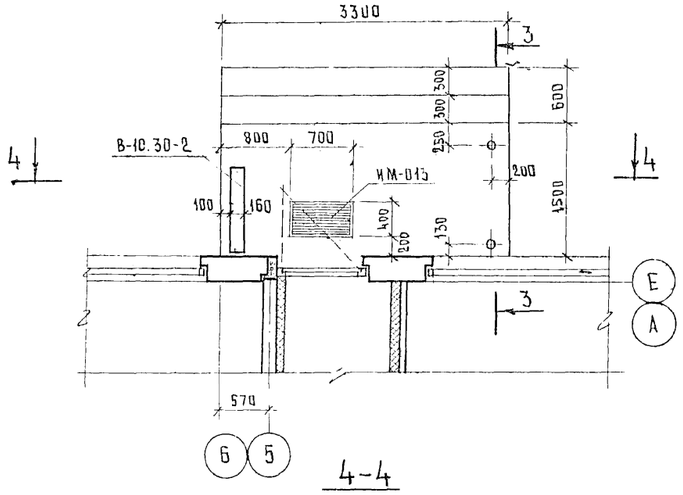

3-3

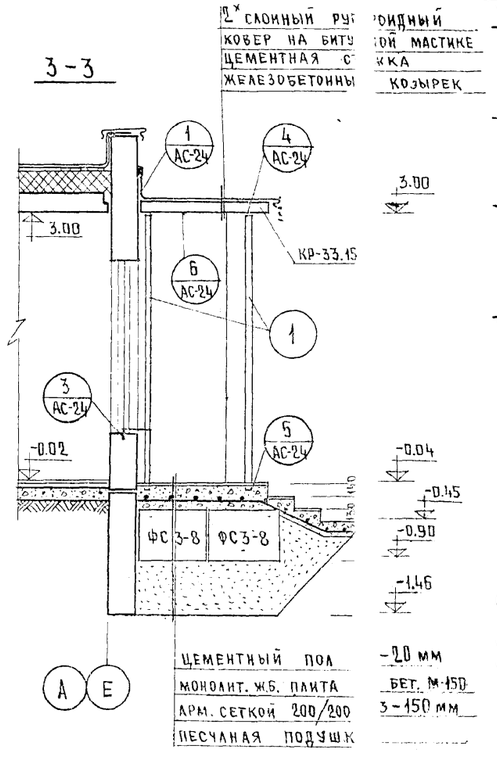

4-4

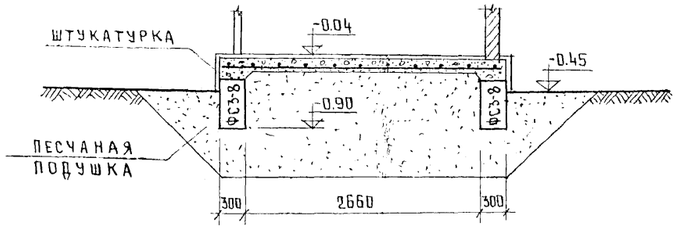

Расход материалов на площадки входов.

Вход N 1 (N 2,):

цементный раствор	М-300	— 0.24 м³
бетон	М-150	— 1.94 м³

Вход N 7 (N 8)

цементный раствор	М-300	— 0.14 м³
бетон	М-150	— 1.18 м³

Вход N 6:

цементный раствор	М-300	— 0.15 м³
бетон	М-150	— 1.49 м³
арматура Ø 3 В I		— 4.91 кг

Вход N 9 (N 10, N 11, N 12):

цементный раствор	М-300	— 0.07 м³
бетон	М-150	— 0.50 м³
арматура Ø 3 В I		— 1.80 кг

Примечания:

1. Данный лист см совместно с листами АС-22, АС-24.
2. Сварку производить электродами типа Э-42А.
3. Все сварные швы должны иметь h шва не менее 6 мм.
4. Металлические конструкции входов должны быть окрашены масляной краской за 2 раза
5. Сечение α-α см. на листе АС-24.
6. Входы N 9÷12 по конструкции аналогичны входу N 6; привязка и габариты входов N 9÷12 даны на листах АС-13, АС-14.

Спецификация стали на входы

N вход	NN поз.	Сечение наименование	l мм	h шт	ln м	Масса кг поз	Масса кг всего	Альб. часть ГОСТ
Вход N 1 (N 2, N 3, N 4)	7	тр. 90×4	3050	2	6.10	25.83	51.66	3262-62
	2	−140×8	140	4	0.56	1.28	5.12	82-70
	8	−40×3	3300	1	3.30	3.10	3.10	
	4	−40×3	40	6	0.24	0.04	0.24	
	5	Ø 12 А I	250	8	2.00	0.22	1.76	5781-75
	6	Ø 12 А I	210	1	0.21	0.19	0.19	
		6-6 ИМ-23	—	4	—	0.285	1.14	Альб. III ч.6-7
		6-6 ИМ-26	—	2	—	0.535	1.07	
		6-6 ИМ-38	—	5	—	0.27	1.35	
		6-6 ИМ-46	—	15	—	0.165	2.48	
		ИМ-013	—	1	—	12.11	12.11	А. III ч.6-7
		сетка 200/200/3/2	—	—	—	—	7.43	8478-66
						Итого:	87.65	
Вход N 7 (N 8)	1	тр. 75×4	3050	2	6.10	21.35	42.70	3262-62
	2	−140×8	140	4	0.56	1.28	5.12	82-70
	4	−40×3	40	6	0.24	0.04	0.24	
	5	Ø 12 А I	250	8	2.00	0.22	1.76	5781-75
	6	Ø 12 А I	210	1	0.21	0.19	0.19	
		6-6. ИМ-23	—	4		0.285	1.14	Альб. III ч.6-7
		6-6. ИМ-26	—	1	—	0.535	0.54	
		6-6. ИМ-46		10		0.165	1.65	
		сетка 200/200/3/3	—	—	—	—	4.81	8478-66
		ИМ-013	—	1	—	12.11	12.11	А. III ч.6-7
	8	−40×3	3300	1	3.30	3.10	3.10	82-70
						Итого:	73.36	

Зав. отделом Гл. констр. пр. Вед. констр. Ст. техник
Б. Богородский Н. Грачев Э. Колесникова Л. Мизер
Проверил А. Чвалун
КБ по железобетону Госстроя РСФСР г. Москва

1976 Детские ясли-сад на 90 м с увеличением количества на летний период до 18

Конструкция входов N 1÷12

Типовой проект	Альбом	Лист
211-2-104	I	АС-23

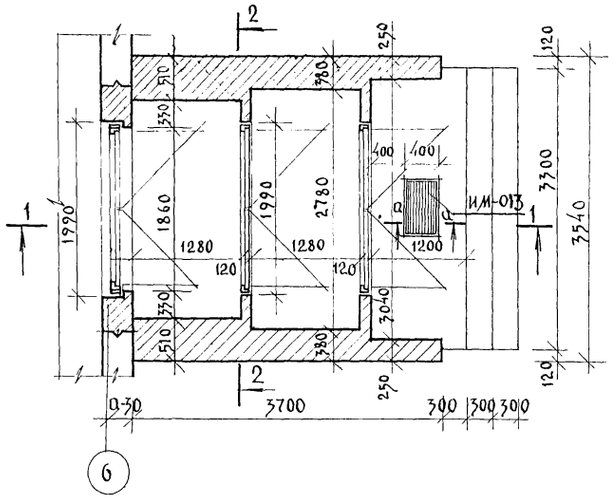
План входа №5

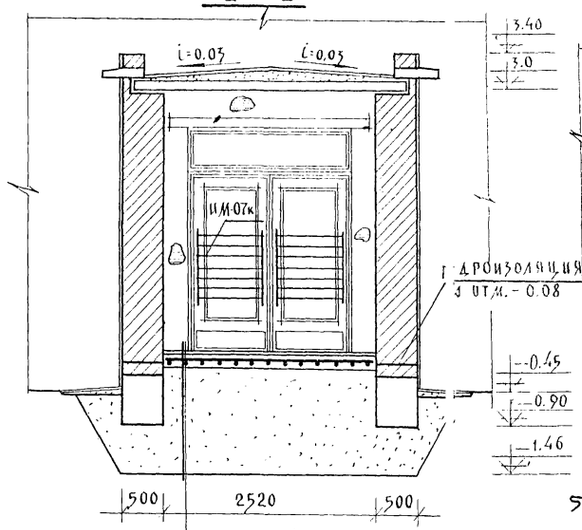
2—2

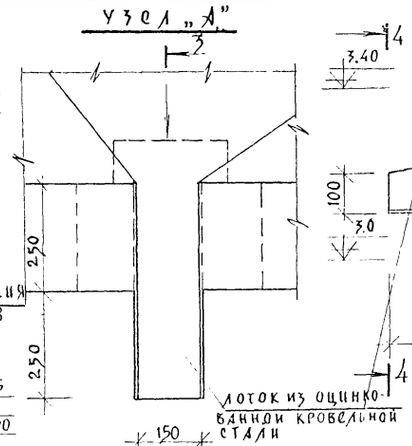
Узел „А"

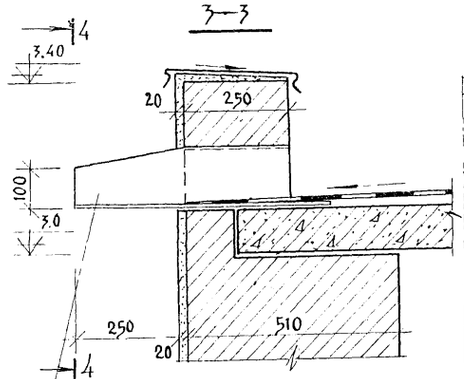
3—3

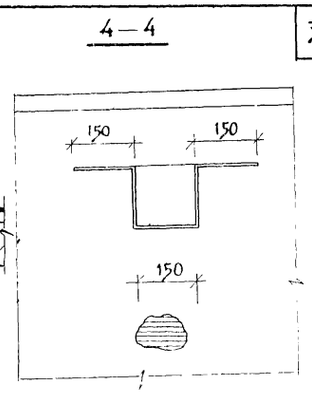
4—4

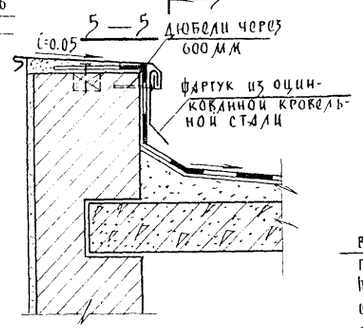
5—5

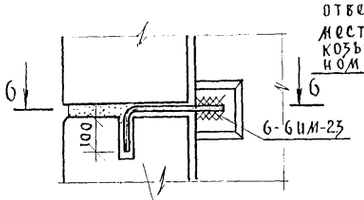
6—6

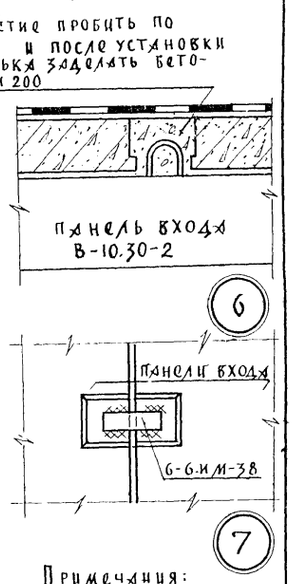
Панель входа В-10.30-2

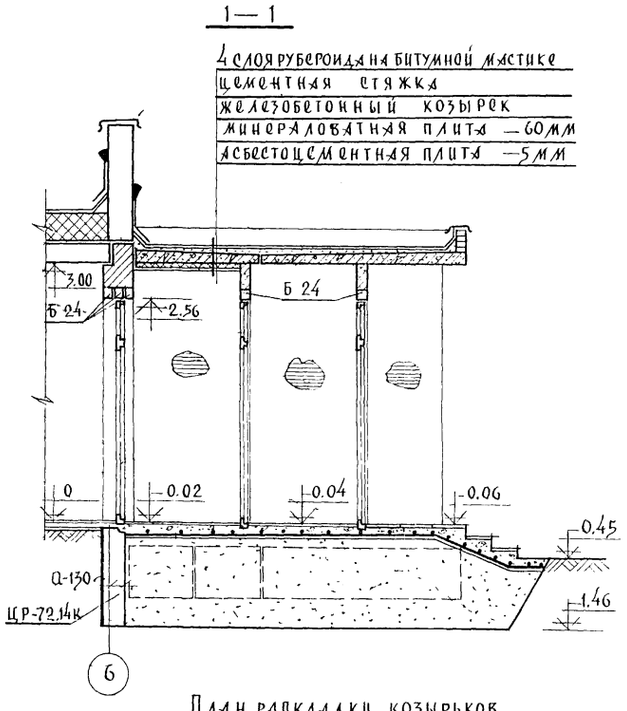
1—1

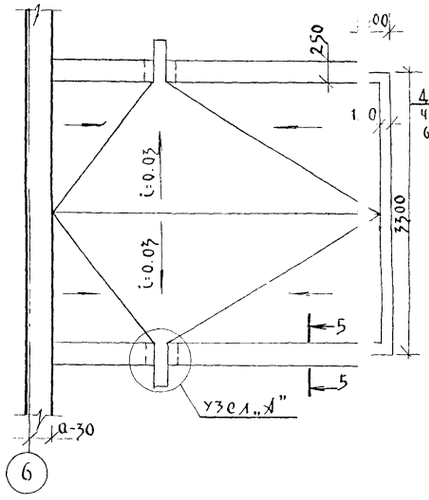
План кровли

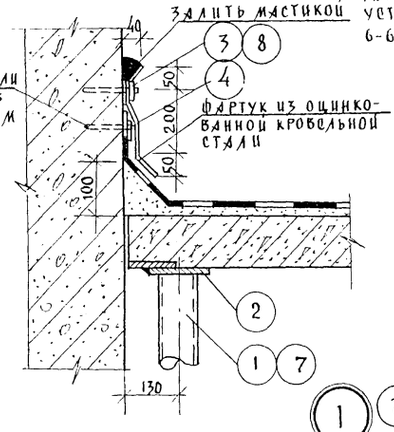

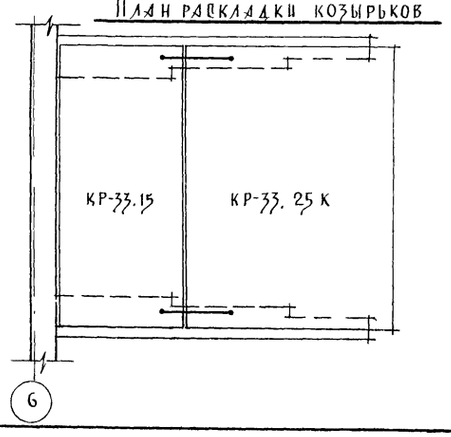
План раскладки козырьков

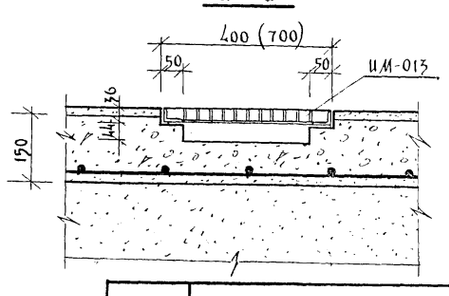
а—а

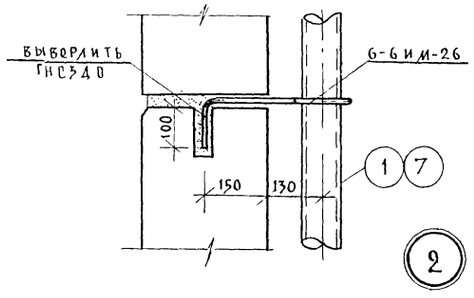

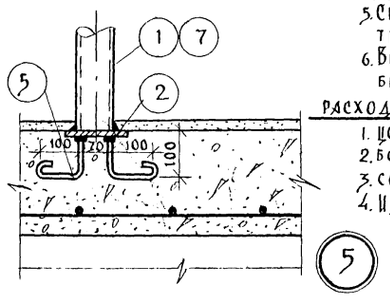

Примечания:
1. Данный лист см совместно с листами АС-13; АС-14, АС-23.
2. Кирпичную кладку выполнять из обыкновенного глиняного полнотелого кирпича пластического прессования марки 75 на цементном растворе М50.
3. Металлические элементы покрыть антикоррозионным составом.
4. Металлические стойки окрасить масляной краской за 2 раза.
5. Сварку выполнять электродами типа Э-42А.
6. Высота сварных швов должна быть не менее 6 мм.

Расход материалов на вход №5
1. Цементный раствор М300 — 0.25 м³
2. Бетон М150 — 1.9 м³
3. Сетка 200/200/3/3 — 6.89 кг
4. ИМ-013 — 12.11 кг

1976	Детские ясли-сад на 90 мест с увеличением количества мест на летний период до 180.	Конструкция входа №5. Узлы.	Типовой проект 211-2-104.	Альбом I	Лист АС-24

КБ по железобетону Госстроя РСФСР г. Москва

Зав. отделом, Гл. констр. пр., Вед. констр., Ст. техник — В. Богородский, Н. Грачев, Э. Колесникова, Л. Мизер

Проверил — Л. Тидеман

NN п/п	Марка изделия	Габариты мм l	h	в	Масса m	Количество корпуса А	В	Б	Всего	Альбом рабочих чертежей: Серия	Альбом III часть (выпуск)	N лист	Показатели на изделие: Бетон м³	Раствор м³	Сталь кг	Показатели на здание: Бетон м³	Раствор м³	Сталь кг
	Наружные стены толщиной 300 мм																	
1	Н-72.14 к	7190	1380	300	3.16	1	1	2	4	25	часть 1-12	9	2.60	0.35	34.68	10.4	1.40	.72
2	Н-64.14-3к	6390	1380	300	2.80	7	7	—	14	"	—"—	1	2.31	0.31	30.38	32.34	4.34	.32
3	Н-64.8-2к	6390	770	300	1.55	10	10	—	20	"	часть 1-12	6	1.28	0.17	35.22	25.60	3.40	.40
4	Н-64.6 к	6390	640	300	1.29	5	5	—	10	"	часть 1-12	5	1.07	0.14	32.88	10.70	1.40	.80
5	Н-32.8 к	3190	770	300	0.73	3	3	—	6	"	часть 1-14	13	0.62	0.07	13.43	3.72	0.42	.58
6	Н-22.8 к	2180	770	300	0.47	3	3	—	6	"	часть 1-19	13	0.39	0.05	12.93	2.34	0.30	58
7	Н-16.19-1к	1580	1880	300	0.91	4	4	—	8	"	часть 1-12	13	0.74	0.104	16.49	5.92	0.83	.92
8	Н-8.19 к	780	1880	300	0.39	11	13	—	24	"	—"—	14	0.32	0.044	10.95	7.68	1.06	2.80
9	Н-8.19-1к	780	1880	300	0.42	5	5	—	10	"	—"—	15	0.34	0.05	13.13	3.40	0.50	.30
10	Н-8.26 к	780	2620	300	0.55	1	1	—	2	"	—"—	16	0.45	0.06	14.71	0.90	0.12	42
11	Н-8.26-1к	780	2620	300	0.60	—	—	2	2	"	—"—	17	0.49	0.07	15.73	0.98	0.14	46
12	Н-4.19-1к	390	1880	300	0.19	10	10	—	20	"	—"—	18	0.15	0.026	6.79	3.00	0.52	.80
13	НТ-30.33-1	2990	3350	350	1.98	2	2	5	9	"	часть 1-21	11	1.6	0.19	117.25	14.40	1.71	5.25
14	НТУ-19.33	2195	3350	350	2.58	2	2	1	5	"	—"—	28	2.11	0.23	37.87	10.55	1.15	.35
15	НТУ-19.33л	2195	3350	350	2.58	2	2	1	5	"	—"—	28	2.11	0.23	37.87	10.55	1.15	.35
16	НТУ-19.33-1	2195	3350	350	1.84	—	—	3	3	"	—"—	28	1.41	0.22	76.22	4.23	0.66	3.66
17	НТУ-19.33-1л	2195	3350	350	1.84	—	—	3	3	"	—"—	28	1.41	0.22	76.22	4.23	0.66	3.66
18	НПТ-49.8	5195	840	300	1.32	2	2	1	5	"	—"—	9	1.07	0.14	24.63	5.35	0.70	.15
19	НПТ-49.8л	5195	840	300	1.32	2	2	1	5	"	—"—	9	1.07	0.14	24.63	5.35	0.70	.15
20	БУ-27б	2700	220	120	0.18	—	—	4	4	1.139-1	выпуск 1	20	0.07	—	3.42	0.28	—	86
21	Б-24	2450	140	120	0.105		—			"	—"—	6	0.041	—	2.1	0.123	—	.3
22	НТ-30.33-5	2990	3350	350	2.05	1	1	—	2	25	часть 1-33		1.68	0.18	114.64	3.36	0.36	.28
23	НТ-30.33-7	2990	3350	350	2.05	1	1	—	2	25			1.68	0.18	114.64	3.36	0.36	.28
	Наружные стены толщиной 350 мм																	
1	Н-72.14 к	7190	1380	350	3.63	1	1	2	4	25	часть 1-13	9	3.09	0.35	40.90	12.36	1.40	.60
2	Н-64.14-3к	6390	1380	350	3.22	7	7	—	14	"	—"—	1	2.74	0.31	35.50	38.36	4.34	.00
3	Н-64.8-2к	6390	770	350	1.79	10	10	—	20	"	часть 1-13	6	1.45	0.17	36.37	29.00	3.40	2.40
4	Н-64.6 к	6390	640	350	1.49	5	5	—	10	"	часть 1-13	5	1.27	0.14	36.00	18.70	1.40	.00
5	Н-32.8 к	3190	770	350	0.83	3	3	—	6	"	часть 1-15	14	0.72	0.07	13.73	4.32	0.42	.38
6	Н-22.8 к	2180	770	350	0.58	3	3	—	6	"	часть 1-20	13	0.49	0.059	13.24	2.94	0.35	.44
7	Н-16.19-1к	1580	1880	330	1.05	4	4	—	8	"	часть 1-13	14	0.89	0.104	20.05	7.12	0.83	.40
8	Н-8.19к	780	1880	350	0.46	11	13	—	24	"	—"—	15	0.38	0.05	11.19	9.12	1.20	3.56
9	Н-8.19-1к	780	1880	350	0.50	5	5	—	10	"	—"—	16	0.42	0.05	13.39	4.20	0.50	.90
10	Н-8.26 к	780	2620	350	0.64	1	1	—	2	"	—"—	17	0.54	0.065	15.80	1.08	0.13	60
11	Н-8.26-1к	780	2620	350	0.69	—	—	2	2		—"—	18	0.58	0.07	17.75	1.16	0.14	.50
12	Н-4.19-1к	390	1880	350	0.22	10	10	—	20	"	—"—	19	0.18	0.026	6.97	3.60	0.52	.40
13	НТ-30.33-1	2990	3350	400	2.49	2	2	5	9	"	часть 1-22	11	2.10	0.19	121.67	18.90	1.71	5,03
14	НТУ-19.33	2245	3350	400	3.02	2	2	1	5	"	—"—	28	2.52	0.24	40.86	12.60	1.20	.30
15	НТУ-19.33л	2245	3350	400	3.02	2	2	1	5	"	—"—	28	2.52	0.24	40.86	12.60	1.20	.30
16	НТУ-19.33-1	2245	3350	400	2.28	—	—	3	3	"	—"—	28	1.82	0.23	81.34	5.46	0.69	.02
17	НТУ-19.33-1л	2245	3350	400	2.28	—	—	3	3	"	—"—	28	1.82	0.23	81.34	5.46	0.69	.02
18	НПТ-49.8	5245	840	350	1.50	2	2	1	5	"	—"—	9	1.27	0.15	26.12	6.35	0.75	60
19	НПТ-49.8л	5242	840	350	1.50	2	2	1	5	"	—"—	9	1.27	0.15	26.12	6.35	0.75	.60
20	БУ-27б	2700	220	120	0.18	—	—	4	4	1.139-1	выпуск 1	20	0.07	—	3.42	0.28	—	86
21	Б-24	2450	140	120	0.105	—	—	3	3	"	—"—	6	0.041	—	2.10	0.12	—	30
22	НТ-30.33-5	2990	3350	400	2.45	1	1	—	2	25	часть 1-34		2.07	0.18	122.57	4.14	0.36	.14
23	НТ-30.33-7	2990	3350	400	2.45	1	1	—	2	25			2.07	0.18	122.57	4.14	0.36	.14
	Наружные стены толщиной 400 мм																	
1	Н-72.14к	7190	1380	400	4.12	1	1	2	4	25	часть 1-13	9	3.59	0.35	41.76	14.36	1.40	04
2	Н-64.14-3к	6390	1380	400	3.65	7	7	—	14	"	—"—	1	3.18	0.31	36.52	44.52	4.34	28
3	Н-64.8-2к	6390	770	400	2.04	10	10	—	20	"	часть 1-13	6	1.68	0.17	37.17	33.60	3.40	.40
4	Н-64.6 к	6390	640	400	1.68	5	5	—	10	"	часть 1-13	5	1.47	0.14	36.68	14.70	1.40	.80
5	Н-32.8 к	3190	770	400	0.94	3	3	—	6	"	часть 1-15	14	0.84	0.07	14.03	5.04	0.42	18
6	Н-22.8 к	2180	770	400	0.64	3	3	—	6	"	часть 1-20	13	0.55	0.059	13.52	3.30	0.35	12
7	Н-16.19-1к	1580	1880	400	1.19	4	4	—	8	"	часть 1-13	14	1.03	0.104	20.41	8.24	0.83	28
8	Н-8.19 к	780	1880	400	0.52	11	13	—	24	"	—"—	15	0.44	0.05	11.34	10.56	1.20	272.16
9	Н-8.19-1к	780	1880	400	0.56	5	5	—	10		—"—	16	0.48	0.05	13.55	4.80	0.50	135.50
10	Н-8.26 к	780	2620	400	0.72	1	1	—	2	25	часть 1-13	17	0.62	0.065	15.96	1.24	0.13	31.92
11	Н-8.26-1к	780	2620	400	0.79	—	—	2	2	"	—"—	18	0.68	0.07	18.09	1.36	0.14	36.18
12	Н-4.19-1к	390	1880	400	0.26	10	10	—	20	"	—"—	19	0.20	0.026	7.23	4.00	0.52	144.60
13	НТ-30.33-1	2990	3350	450	3.00	2	2	5	9	"	часть 1-22	11	2.60	0.19	125.13	23.40	1.71	1126.17
14	НТУ-19.33	2295	3350	450	3.49	2	2	1	5			28	2.98	0.24	42.57	14.90	1.20	212.85
15	НТУ-19.33л	2295	3350	450	3.49	2	2	1	5	"	—"—	28	2.98	0.24	42.57	14.90	1.20	212.85
16	НТУ-19.33-1	2295	3350	450	2.75	—	—	3	3	"	—"—	28	2.28	0.23	84.45	6.84	0.69	253.35
17	НТУ-19.33-1л	2295	3350	450	2.75	—	—	3	3	"	—"—	28	2.28	0.23	84.45	6.84	0.69	253.35
18	НПТ-49.8	5295	840	400	1.72	2	2	1	5	"	—"—	9	1.49	0.15	27.63	7.45	0.75	138.15
19	НПТ-49.8л	5295	840	400	1.72	2	2	1	5	"	—"—	9	1.49	0.15	27.63	7.45	0.75	138.15
20	БУ-27б	2700	220	120	0.18	—	—	5	5	1.139-1	выпуск 1	20	0.07	—	3.42	0.35	—	17.10
21	Б-24	2450	140	120	0.105	—	—	3	3	"	"	6	0.041	—	2.10		—	3.60
22	НТ-30.33-5	2990	3350	450	2.72	1	1	—	2	25	часть 1-34		2.33	0.18	125.98	4.66	0.36	251.96
23	НТ-30.33-7	2990	3350	450	2.72	1	1	—	2	25			2.33	0.18	125.98	4.66	0.36	251.96
	Внутренние стены																	
1	В-49.25-6	4920	2540	160	3.48	6	6	—	12	25	часть 2-8	1	1.39	—	42.70	16.68	—	512-40
2	В-49.25-2к	4920	2540	160	5.00	2	2	—	4	"	—"— 2-4	3	2.00	—	23.36	8.00	—	93.44
3	В-49.25-3к	4920	2540	160	4.28	2	2	—	4	"	—"—	4	1.71	—	35.72	6.84	—	142.88
4	В-6.25 к	640	2540	160	0.63	4	4	—	8	"	—"—	19	0.25	—	10.53	2.00	—	84.24
5	В-6.25-1к	640	2540	160	0.60	2	2	—	4	"	—"—	19	0.24	—	16.24	0.96	—	64.96
6	В-32.30 к	3180	3040	160	3.88	2	2	2	6	"	—"—	29	1.55	—	51.15	9.30	—	306.90
7	В-30.30 к	3020	3040	160	3.65	2	2	—	4	"	—"—	30	1.46	—	50.66	5.84	—	202.64
8	В-30.30-3к	3020	3040	160	2.83		2	2	2	"	—"—	33	1.41	—	61.90	2.82	—	123.80
9	В-9.30	900	3040	160	1.08	—	2	2	2	"	часть 2-8	4	0.45	—	28.46	0.90	—	56.92
10	В-99.5 к	9860	490	180	2.18	6	6	—	12	"	часть 2-4	47	0.87	—	98.13	10.44	—	1177.56
															итого	63.78	—	2765.74
	Перегородки /гипсобетонные/																	
1	ПП-31.30	3080	3030	80	0.93	9	9	2	20	25	часть 5-3	1	0.75	—	1.6	15.00	—	32.00
2	ПП-31.30-2	3080	3030	80	0.75	1	1	1	2	"	—"—	2	0.60	—	1.6	1.20	—	3.20
3	ПС30	3000	3030	80	0.91	4	6	1	11	"	—"—	6	0.70	—	1.6	7.70	—	17.60
4	ПС30-1	3000	3030	80	0.73	1	—	—	1	"	—"—	6	0.54	—	1.6	0.54	—	1.60
5	ПС-25	2540	3030	80	0.77	1	1	1	3	"	—"—	7	0.60	—	1.6	1.80	—	4.80
6	ПС25-1	2540	3030	80	0.58	—	3	2	5	"	—"—	7	0.43	—	1.6	2.15	—	8.00
7	ПС20	2000	3030	80	0.61	4	2	3	9	"	—"—	8	0.48	—	1.6	4.32	—	14.40
8	ПС15	1480	3030	80	0.44	2	—	2	4	"	—"—	9	0.32	—	0.8	3.20	—	3.20
9	ПС15-1	1480	3030	80	0.24	—	—	1	1	"	—"—	9	0.16	—	1.6	0.16	—	1.60
10	ПС15-2	1480	3030	80	0.28	—	1	—	1	"	—"—	9	0.192	—	1.6	0.19	—	1.60
11	ПС9	890	3030	80	0.26	4	4	3	11	"	—"—	9	0.189	—	0.8	2.08	—	8.80
12	ПС6	590	3030	80	0.17	14	17	2	33	"	—"—	9	0.13	—	0.8	4.29	—	26.40
															итого:	42.63	—	123.20
	Перегородки /керамзитобетонные/																	
1	ПП-31.30	3080	3030	80	1.05	9	9	2	20	25	часть 5-2	1	0.75	—	7.60	15.00	—	152.00
2	ПП-31.30-2	3080	3030	80	0.77	1	1	—	2	"	—"—	3	0.54	—	11.57	1.08	—	23.14
3	ПС30	3000	3030	80	1.02	4	6	1	11	"	—"—	6	0.73	—	7.53	8.03	—	82.83
4	ПС30-1	3000	3030	80	0.81	1	—	—	1	"	—"—	6	0.58	—	12.40	0.58	—	12.40
5	ПС25	2540	3030	80	0.85	1	1	1	3	"	—"—	7	0.61	—	6.56	1.83	—	19.68
6	ПС25-1	2540	3030	80	0.64	—	3	2	5	"	—"—	7	0.46	—	11.43	2.30	—	57.15
7	ПС20	2000	3030	80	0.64	4	2	3	9	"	—"—	9	0.485	—	5.83	4.37	—	52.47
8	ПС15	1480	3030	80	0.49	2	—	2	4	"	—"—	8	0.36	—	4.11	1.44	—	16.44
9	ПС15-1	1480	3030	80	0.29	—	—	1	1	"	—"—	8	0.31	—	13.46	0.31	—	13.46
10	ПС15-2	1480	3030	80	0.35	—	1	—	1	"	—"—	8	0.25	—	13.46	0.25	—	13.46
11	ПС9	890	3030	80	0.31	4	4	3	11	"	—"—	8	0.22	—	3.09	2.42	—	33.99
12	ПС6	590	3030	80	0.20	14	17	2	33	"	—"—	8	0.14	—	2.67	4.62	—	88.11
															итого	42.23		563.13

1976 Детские ясли-сад на 90 т с увеличением количества на летний период д

Спецификация железобетонных изделий выше 0

Типовой проект 211-2-104 | Альбом I | Лист АС-25

Госстроя РСФСР г. Москва

Завотделом Гл. констр. пр. Вед. констр. Ст. техник

В Богородский Н Грачев Э. Колесникова Л. Мизер

NN п/п	МАРКА	ГАБАРИТЫ l	h	b	МАССА т	КОЛИЧЕСТВО КОРПУСА А	В	Б	ВСЕГО	АЛЬБОМ РАБОЧИХ ЧЕРТЕЖЕЙ СЕРИЯ	ВЫПУСК (ЧАСТЬ)	N ЛИСТА	ПОКАЗАТЕЛИ НА 1 ИЗДЕЛИЕ БЕТОН м³	РАСТВОР м³	СТАЛЬ кг	ПОКАЗАТЕЛИ НА ЗДАНИЕ БЕТОН м³	РАСТВОР м³	СТАЛЬ кг
	ПАНЕЛИ ПЕРЕКРЫТИЯ																	
1	ПК64 12К	6380	1190	220	2.30	26	26	—	52	25	ЧАСТЬ 3-3	1	0.92	—	36.52	47.84	—	3 04
2	ПК-64-12-1К	6380	1190	220	2.60	12	12	—	24	"	—"—	2	1.04	—	37.80	24.96	—	4 20
3	ПК-64-12-2Л	6380	1190	220	2.29	4	4	—	8	"	—"—	4	0.91	—	41.35	7.28	—	0.80
4	ПК-64.12-2П	6380	1190	220	2.29	4	4	—	8	"	—"—	4	0.91	—	41.35	7.28	—	0.80
5	ПК-64.12-10К	6380	1190	220	2.55	2	2	—	4	"	—"—	13	1.02	—	72.76	4.08	—	1.04
6	ПК-72.12К	7190	1190	220	2.50	6	4	14	24	"	—"—	21	1.00	—	63.60	24.00	—	26.40
7	ПК-72.12-1К	7190	1190	220	2.50	-	1	2	3	"	—"—	22	1.00	—	64.88	3.00	—	4.64
8	ПК-72.12-2К	7190	1190	220	2.40	2	3	2	7	"	—"—	24	0.96	—	72.32	6.72	—	6.24
9	Б-64.2	6380	220	190	0.65	6	6	—	12	"	ЧАСТЬ 3-3	26	0.26	—	19.96	3.12	—	9.52
															ИТОГО	128.28		568
	КРЫША																	
1	КП-32.13	3190	1260	250-80	0.90	9	9	—	18	25	ЧАСТЬ 4-10		0.36	—	19.22	6.48		5.96
2	КП-32.13-1	3190	1260	250-80	0.90	—	—	4	4	"	—"—		0.36	—	22.05	1.46		.20
3	КП-20.13	2000	1260	250-80	0.57	1	1	2	4	"	—"—		0.23		16.35	0.92		.40
4	КП-8 13	790	1260	250-80	0.25	—	—	4	4	25	ЧАСТЬ 4-10		0.10	—	8.35	0.40	—	.40
5	ПТП 8-6	800	80	600	0.096	4	6	—	10	ИИ-03-02	АЛЬБОМ 15-64	24	0.039		0.85	0.39		.50
															ИТОГО	9.65		1.46
	ВХОДЫ																	
1	КР-33. 25К	3300	2500	120-100	2.28	2	2		4	25	ЧАСТЬ 4-10		0.91	—	44.96	3.64	—	1.84
2	КР-33 15К	3300	1500	120-100	1.25	1	1	2	4	"	ЧАСТЬ 4-8	19	0.50	—	53.52	2.00	—	1.08
3	В-10.30-2	1000	3030	160	1.03	5	5		10	"	ЧАСТЬ 2-8		0.41	—	13.87	4.10	—	3.70
4	Б-24	2450	140	120	0.103	—	2		2	1 139-1	ВЫПУСК 1	6	0.041	—	2.1	0.08	—	1.2
															ИТОГО	9.82		8.82

Спецификация металлических изделий

НАЗНАЧЕНИЕ НАИМЕНОВАНИЕ ИЗДЕЛИЯ/	МАРКА ИЗДЕЛИЯ	МАССА КГ	КОЛ-ВО ШТ	ОБЩАЯ МАССА КГ	АЛЬБОМ РАБОЧИХ ЧЕРТЕЖЕЙ ЧАСТЬ	N ЛИСТОВ
МОНТАЖНЫЕ СОЕДИНЕНИЯ: НАРУЖНЫХ СТЕН	6-6 ИМ-23	0.285	40	11.40	6-7	3
	6-6 ИМ-24	0.25	44	11.00	"	
	6-6 ИМ-28	0.20	62	12.40	"	
	6-6 ИМ-30	0.23	82	18.86	"	
	6-6 ИМ-33	0.154	112	17.25	"	
	6-6 ИМ-34	0.20	14	2.80	"	
	6-6 ИМ-35	0.11	10	1.10	"	
	6-6 ИМ-36	0.26	27	7.02	"	
	6-6 ИМ-51	0.19	8	1.52	"	
	6-6 ИМ-52	0.09	44	3.96	"	
	ИМ-027	0.57	26	14.82	6-7	
	ИМ-028	1.27	16	20.32	"	
	ИМ-029	0.70	10	7.00	"	
	ИМ-055	0.53	18	9.54	"	
	ИМ-067	0.30	44	13.20	"	
	ИМ-070	0.75	36	27.00	"	
	ИМ-05К	0.85	56	47.60		
	Ф12 AI l=430	0.38	16	6.08	—	

НАЗНАЧЕНИЕ /НАИМЕНОВАНИЕ ИЗДЕЛИЯ/	МАРКА ИЗДЕЛИЯ	МАССА КГ	КОЛ-ВО ШТ	ОБЩАЯ МАССА КГ	АЛЬБОМ РАБОЧИХ ЧЕРТЕЖЕЙ ЧАСТЬ	N ЛИСТОВ
МОНТАЖНЫЕ СОЕДИНЕНИЯ: НАРУЖНЫХ СТЕН	Ф12AI l=450	0.40	4	1,60	—	—
	Ф12AI l=500	0,44	4	1,76	—	—
	Ф12AI l=600	0,53	4	2,12	—	—
	Ф12AI l=400	0,36	32	11,52	—	—
	Ф12AI l=100	0,09	16	1,44	—	—
	Ф14AI l=370	0.45	6	2.70	—	—
	Ф14AI l=300	0,36	6	2,16	—	—
	Ф14AI l=150	0.18	6	1.08	—	—
	L 50×5 l=1200	5.10	6	30,60	—	—
ВНУТРЕННИХ СТЕН	6-6 ИМ-31	0.42	8	3,36	6-7	18
	ИМ-059	0.56	12	6,72	6-7	17
	ИМ-061	0.28.	48	13,44	—"—	"
	ИМ-067	0.30	72	21,60	—"—	"
	ИМ-070	0.75	52	39.00	—"—	
ПАНЕЛЕЙ ПЕРЕКРЫТИЯ	6-6 ИМ-3	0.154	144	22.18	6-7	18
	6-6 ИМ-51	0.19	20	3,80	—"—	19
	6-6 ИМ-52	0,09	140	12.60	—"—	"
	-40×4 l=400	0,50	7	3,50	—	—
ПЕРЕГОРОДОК	6-6 ИМ-39	0.565	9	5.09	6-7	19
	6-6 ИМ-41	0.34	201	68.34	—"—	9
	ИМ-066	0.36	168	60.48	6-7	
	ИМ-012К	1.65	42	69.30		
Опорная труба радиостойки	ИМ-032	9,85	1	9,85	6-7	6
	ИМ-033	6,76	1	5,76	—"—	
Опорная труба телеантенны	ИМ-032	9,85	1	9,85	—"—	6
	ИМ-033	5,76	1	5,76	—"—	6
Анкер для крепления отяжек	ИМ-036	6,66	6	39,96	—"—	8
	ИМ-033	5,76	6	34,56	—"—	6
Хомут для крепления металлических зонтов	ИМ-037	0.40	8	3.20	—"—	8
Крюк для навески доски	ИМ-048	0,48	4	1,92	—"—	10
Крюк для навески экспозиционной штанги	ИМ-044	0,13	4	0,52	—"—	9
Крепление экранов санузла	ИМ-025	1,71	12	20,52	—"—	5
	ИМ-026	0,72	24	17,28	—"—	5
Крепление стоек ограждения радиаторов	ИМ-046	0,15	40	6,00	—"—	9
Крепление подоконных досок	ИМ-038	0,50	90	45.00	—"—	8
	ИМ-039	0.30	90	27.00	—"—	8
Крюк для навески штор	ИМ-043	0.42	64	26,88	—"—	9
Крепление дверных коробок к ригелю	ИМ-072	0,65	24	15,60	—"—	10
Решетка ограждения входных дверей	ИМ-05К	3,74	6	22,44	—"—	4
	ИМ-07К	5,28	2	10,56	—"—	4
Подвеска декоративных щитов	-20×3 l=440	0,21	36	7,56	—	—
Металлоконструкции подвески коробов	-60×4			76,0	—	—
	Ф8AI			6,7	—	—
Металлоконструкции входа N.		—	—	87.45	Альбом I	АС-23
Металлоконструкции входа N 2	—	—		87.45	—"—	АС-23
Металлоконструкции входа N 3	—	—	—	87,45	—"—	АС-23
Металлоконструкции входа N 4	—	—	—	87.45	—"—	АС-23
Металлоконструкции входа N 5	—	—	—	80.12	—"—	АС-24
Металлоконструкции входа N 6	—	—	—	4.91	—"—	АС-23
Металлоконструкции входа N 7	—	—	—	73.16	—"—	АС-23
Металлоконструкции входа N 8	—	—	—	73.16	—"—	АС-23
Металл монолитных участков МУ-1÷МУ-4	—	—	—	162.65	—"—	АС-15
Сетка в конструкции кровли	—	—	—	587.57	—	—
Металлоконструкции входов NN 9÷12	—		—	7.20	Альбом I	АС-23
			ИТОГО	2348.75		

ЗАВ. ОТДЕЛОМ	В. БОГОРОДСКИЙ		
ГЛ. КОНСТР. ПР.	Н. ГРАЧЕВ		
ВЕД. КОНСТР.	Э. КОЛЕСНИКОВА		
СТ. ТЕХНИК	Л. МИЗЕР		

КБ 10 ЖЕЛЕЗОБЕТОНУ
ГОССТРОЯ РСФСР
Г. МОСКВА

1976 ДЕТСКИЕ ЯСЛИ-САД НА
С УВЕЛИЧЕНИЕМ КОЛИЧЕСТВА
НА ЛЕТНИЙ ПЕРИОД. ДО

Спецификация сборных железобетонных изделий выше 0
Спецификация металлических изделий выше 0

ТИПОВОЙ ПРОЕКТ	АЛЬБОМ	ЛИСТ
211-2-104	I	АС-26

Спецификация деревянных изделий

Назначение (Наименование изделия)			Марка изделия	Габариты мм ℓ	h	δ	Кол. шт.	ГОСТ МРТУ	Альбом рабочих чертежей: серия	выпуск	лист
1			2	3	4	5	6	7	8	9	10
Переплеты	Спаренные	Окна	ОСН 19-15 В	1415	1879	94	44		серия 25	Альбом III часть 7-2	
			ОСН 19-13 В	1220	1879	94	27		—"—	—"—	
			ОСН 19-10 В	970	1879	94	4		—"—	—"—	
			ОСН 19-7 В	680	1879	94	24		—"—	Альбом III часть 7-6	
			ОСН 26-11 В	1050	2599	94	4		—"—	Альбом III часть 7-2	
			ОС 21-21 В	2060	2059	94	9		1.436-3	Вып. 1	
			ОС 21-09 В	875	2059	94	7		—"—	—"—	
			ОС 21-12 В	1175	2059	94	4		—"—	—"—	
			ОС 06-09	880	564	94	4		—"—	—"—	
			БС 22-09	875	2199	94	4		—"—	—"—	
		Подоконные доски	ПД-1	5200	250	34	1	17280-71	серия 25	Альбом I	АС-22
			ПД-2	2700	250	34	1	—"—	—"—	—"—	
			ПД-3	1500	250	34	7	—"—	—"—	—"—	
			ПД 22-35	2200	350	42	10	—"—			
	Раздельные	Окна	ОРН 19-15 В	1415	1876	200	44	—	серия 25	Альбом III часть 7-2	
			ОРН 19-13 В	1220	1876	200	27		—"—	—"—	
			ОРН 19-10 В	970	1876	200	4		—"—	—"—	
			ОРН 19-7 В	680	1876	200	24		—"—	Альбом III часть 7-6	
			ОРН 26-11 В	1050	2601	200	4		—"—	Альбом III часть 7-2	
			ОР 21-21 В	2070	2051	200	9		1.436-3	Выпуск 1	
			ОР 21-09 В	885	2051	200	7		—"—	—"—	
			ОР 21-12 В	1185	2051	200	4		—"—	—"—	
			ОР 06-09	886	564	180	4		—"—	—"—	
			БР 22-09	856	2199	180	4		—"—	—"—	
		Подоконные доски	ПД-1	5200	250	34	1	17280-71	серия 25	Альбом I	АС-22
			ПД-2	2700	250	34	1	—"—	—"—	—"—	
			ПД-3	1500	250	34	7	—"—	—"—	—"—	
			ПД 22-35	2200	350	42	10	—"—	—"—	—"—	
Погонажные изделия пог. м			Наличник тип 1	—	74	13	40	8242-75	—	—	
			—"— тип 2	—	54	13	120	—"—			
			—"— тип 3	—	34	13	80	—"—			
Двери внутренние											
С глухими полотнами			ДГ 21-7	670	2071	74	3		1.436-10		
			ДГ 21-7 А	670	2071	74	2		—"—		
			ДГ 21-8	770	2071	74	3		—"—		
			ДГ 21-9	870	2071	74	18		—"—		
			ДГ 21-9 А	870	2071	74	8		—"—		
			ДГ 21-9 АП	870	2071	74	1		—"—		
			ДГ 21-10	970	2071	74	16		—"—		
			ДГ 21-10 А	970	2071	74	16		—"—		
Остекленные			ДО 21-10	970	2071	74	4		—"—		
			ДО 21-10 А	970	2071	74	2		—"—		
Погонажные изделия пог. м.			Наличник тип 1	—	74	13	30	8242-75	—	—	
			—"— тип 2	—	54	13	250	—"—			
			—"— тип 3	—	34	13	200	—"—			

1	2	3	4	5	6	7	8	9	10
Двери наружные									
Двери наружные	ДВ 9-5	986	2088	94	1		серия 1-135-1	Альбом I	
	ДВ 8-5	886	2088	94	1		—"—	—"—	
	ДВ 9-12	986	2088	94	3		—"—	—"—	
	ДВ 9-12 Н	986	2088	94	2		—"—	—"—	
	ДВ 9.9-3	1876	2088	94	3		—"—	—"—	
	ДВ 7.7-7/ВУ	1476	2088	94	1		—"—	серия 25 Альб. III ч.7-6	30
	ДВ 7.7-3	1476	2088	94	1		—"—	Альбом I	
	ДСУ 8 /в подвал/	886	1880	94	1		серия 1-135-1	Альбом II	
Нестандартные коробки									
Для внутренних дверей	КН 10	670	3020	74	4		серия 25	Альбом III часть 7-2	Лист
	КН 9	770	3020	74	3		—"—	—"—	
	КН 8	870	3020	74	2		—"—	—"—	
	КН 8а	870	2520	74	4		—"—	—"—	
	КН 7	970	3020	74	14		—"—	—"—	
	КН 7а	970	2520	74	8		—"—	—"—	
Для наружных дверей	КВ 9-26	986	2600	94	6		—"—	—"—	
	КВ 9.9-26	1876	2600	94	3		—"—	—"—	
	КВ 7.7-26	1476	2600	94	1		—"—	—"—	
	КВ 8-26	886	2600	94	1		—"—	—"—	
Погонажные изделия пог. м.	Наличник тип 1	—	74	13	20	8242-75	—	—	—
	—"— тип 2	—	54	13	70	—"—			
	—"— тип 3	—	34	13	40	—"—			
Встроенное оборудование									
Ограждение радиаторов	ОР-1	5240	745	35	24		серия 25	Альбом I	АС-22
Остекленная перегородка	ПО-1	3200	6104	74	2		—"—	Альбом III часть 7-2	
Экран ограждения в туалетных	ИД-3	800	1050	24	12		—"—	Альбом III часть 7-6	24
Импост оконного блока	—	130	1900	94	2		—"—	Альбом II часть 11	
Плинтусы пог. м.	—		54	16	800 п.м	8242-75			
Раздаточное окно	ОМ-1	884	694	300	2			Альбом III часть 7-6	

Спецификация стекла к оконным блокам

Спаренные

Марка оконного блока	Размеры стекла в блоке и кол-во /штук/	Толщ. стекла мм	В блоке площадь листа ($м^2$)	Кол-во оконных блоков шт	Всего $м^2$
ОСН 19-15 В	1220 × 1165 - 2 шт 340 × 1165 - 2 шт	4	3.87	44	170.28
ОСН 19-13 В	1220 × 1045 - 2 шт 340 × 1045 - 2 шт	4	3.62	27	97.74
ОСН 19-10 В	1220 × 795 - 2 шт 340 × 795 - 2 шт	4	2.48	4	9.92
ОСН 19-7 В	1220 × 505 - 2 шт 340 × 505 - 2 шт	4	1.58	24	37.92
ОСН 26-11 В	1940 × 875 - 2 шт 340 × 875 - 2 шт	4	3.60	4	14.40

Раздельные

Марка оконного блока	Размеры стекла в блоке и кол-во /штук	Толщ. стекла мм	В блоке площадь листа ($м^2$)	Кол-во оконных блоков шт	Всего $м^2$
ОРН 19-15 В	1135×1225-1шт; 1230×1150-1шт 340×1225-1шт; 340×1150-1шт	4	3.63	44	159.72
ОРН 19-13 В	1225×960-1шт; 1150×1035-1шт 340×960-1шт; 340×1035-1шт	4	3.05	27	82.35
ОРН 19-10 В	785×1225-1шт; 1150×710-1шт 785×340-1шт; 340×710-1шт	4	2.30	4	9.20
ОРН 19-7 В	420×1150-1шт; 495×1225-1шт 420×340-1шт; 495×340-1шт	4	1.40	24	33.60
ОРН 26-11 В	865×1875-1шт; 790×1950-1шт 865×340-1шт; 790×340-1шт	4	3.10	4	12.40

Спецификация стекла к фрамугам в нестандартных коробках

Марка дверного блока	Размеры стекла в блоке и кол-во шт	Толщ. стекла мм	В блоке площадь листа ($м^2$)	Кол-во ок. блоков шт	Всего $м^2$
Фрамуги в дверн. блоках ДГ21-7 КН-10; ДГ21-7А КН-10	604 × 905 - 1 шт	4	0.54	4	2.16
Фрамуга в дверном блоке ДГ21-8 КН-9	695 × 905 - 1 шт	4	0.63	3	1.89
Фрамуга в дверном блоке ДГ21-9 КН-8	795 × 905 - 1 шт	4	0.72	2	1.44
Фрамуга в дверном блоке ДВ8-5/6 КВ8-26	781 × 458 - 1 шт	4	0.40	1	0.40

Марка дверного блока	Размеры стекла в блоке и кол-во шт.	Толщ. стекла мм	В блоке площадь листа ($м^2$)	Кол-во ок. блоков шт.	Всего $м^2$
Фрамуга в дв. бл. ДО21-10 КН-7; ДГ21-10А КН-7; КН-7	895 × 905 - 1шт	4	0.81	11	8.91
Фрамуга в дв. бл. ДО21-10 КН-7а; ДГ21-10А КН-7а	895 × 485 - 1 шт	4	0.43	8	3.44
Фрамуга в дв. блоке ДВ9-12Н КВ9-26	881 × 458 - 1 шт	4	0.40	7	2.80
Фрамуга в дверном блоке ДВ9.9-3 КВ9.9-26	1781 × 458 - 1 шт	4	0.81	2	1.62
Фрамуга в дверном блоке ДВ7.7-3А КВ7.7-26	1381 × 458 - 1 шт	4	0.63	1	0.63

Альбом разработан Госстроем РСФСР по железобетону г. Москва

Гл. инженер проекта А. Чабалин
Гл. архитектор проекта Б. Богородский
Гл. конструктор проекта Г. Гейковцев
Рук. бриг. арх. Н. Трачев
Техник Л. Тифеман
Проверил М. Лукьянова
Зав. отделом —
Гл. архитектор пр. —

1976 Детские ясли-сад на 90 мест с увеличением количества мест на летний период до 120

Спецификация деревянных изделий
Спецификация на оконные блоки.
Спецификация стекла на фрамуги нестандартных дверных коробок

Типовой проект 211-2-104 | Альбом I | Лист АС-27

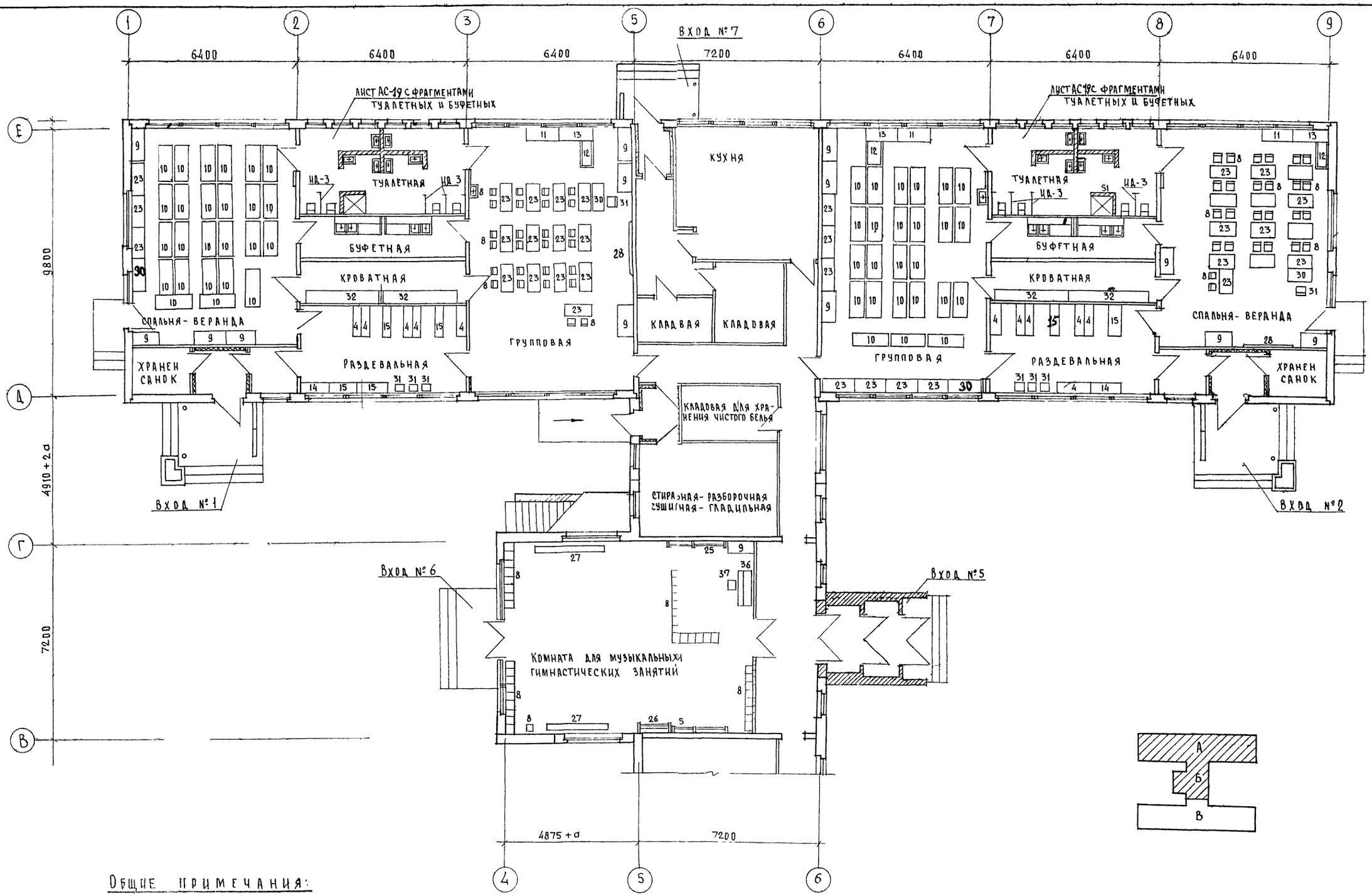

ОБЩИЕ ПРИМЕЧАНИЯ:

1. Спецификацию технологического оборудования см лист Т-2.
2. Фрагменты плана и развертки стен туалетных и буфетной ясельных и дошкольных групп; спецификацию сантехнического и технологического оборудования туалетных см. лист АС-20.
3. Технологический план пищеблока и постирочной см. лист Т-3.

1976	Детские ясли-сад на 90 мт с увеличением количества мт на летний период до 180	Технологический план блоков „А" „Б".	Типовой проект 211-2-104	Альбом I	Лист Т-1

КБ по железобетону Госстроя РСФСР г. Москва

Зав. отделом — В. Богородский
Гл. архит. пр. — Г. Тейковцев
Гл. констр. пр. — Н. Грачев
Рук. бриг. арх — А. Тидеман
Техник — М. Лукьянова
Проверил — А. Чвалун

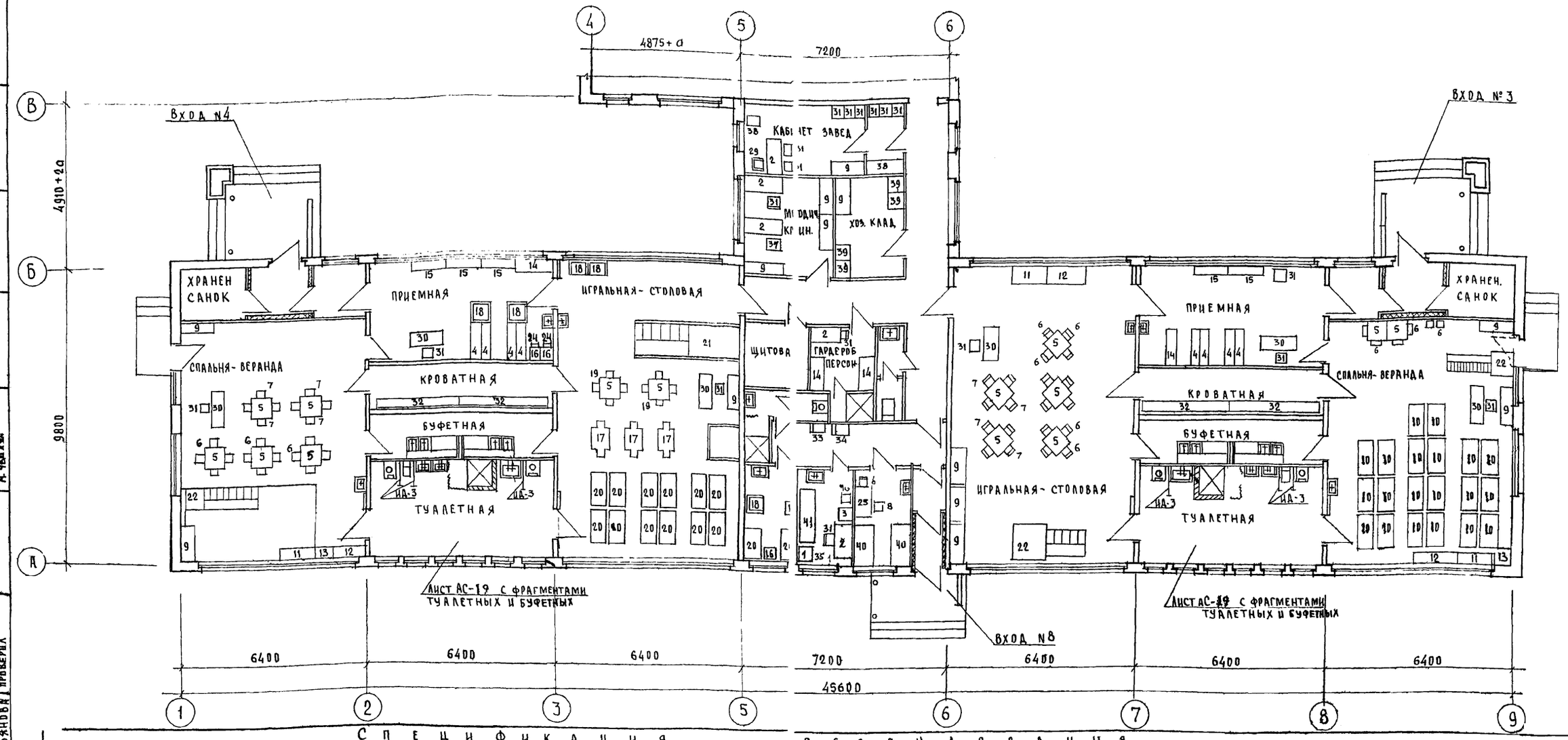

Спецификация

N N п/п	Наименование оборудования	Габариты в мм (длина, ширина, высота)	Кол-во шт.	Тип, марка шифр	Технич. документация	Примечания
1	стол медицинских инструментов	660 × 410 × 805	1	МРТУ-42	3-д Медоборуд. г. Одесса	
2	стол ящъменный однотумбовый	1100 × 650 × 760	4	Арт. 1500	Дороховская меб. ф-ка	
3	шкаф для медицинск инструментов	600 × 416 × 1625	1	МРТУ 15-68	3-д Медоборуд. г. Львов	
4	шкаф для одежды детей (с подсушкой)	1800 × 320 × 1200	18	-	Альбом III, часть 7-5	серия 25
5	стол детский четырехместный	750 × 750 × 520	13	Т-МД-3Д	21-0 1	ЦНИИЭП учебных зданий
6	стул детский	259 × 260 × 372	31	Т-МД-2Ж	〃	〃
7	стул детский	259 × 290 × 469	24	Т-МД-4Ж	〃	〃
8	стул детский	308 × 320 × 566	145	Т-МД-6Ж	〃	〃
9	шкаф для пособий и игрушек	1200 × 455 × 1550	26	Т-МД-7Б	〃	〃
10	кровать складная	1400 × 530 × 500	168	Т-МД-10	〃	〃
11	стол подставка для уголка живой природы	1200 × 450 × 450	7	Т-МД-12Б	〃	〃
12	〃	1200 × 450 × 600	7	Т-МД-12Б	〃	〃
13	〃	450 × 470 × 750	7	Т-МД-12Б	〃	〃
14	шкаф для одежды матери и персонала	1200 × 475 × 1200	6	Т-МД-14Б	〃	〃
15	скамья для раздевания	1200 × 300 × 220	13	Т-МД-15Б	〃	〃
16	табурет для персонала	300 × 300 × 300	5	Т-МД-16Б	〃	〃
17	стол для кормления	1150 × 600 × 750	3	Т-МД-17Б	〃	〃
18	стол туалетно-пеленальный	1025 × 750 × 930	5	Т-МД-18	〃	〃
19	кресло детское	304 × 325 × 450	8	Т-МД-19Б	〃	〃
20	кровать-манеж индивидуальный	1200 × 680 × 870	14	Т-МД-20Б	〃	〃

Оборудования

N N п/п	Наименование оборудования	Габариты в мм (длина, шир., высота)	Кол-во шт.	Тип, марка шифр	Технич документация	Примечания
21	Манеж-горка	3600 × 1200 × 870	1	Т-МД-21Б	21-0 1	
22	Горка со скатом	2505 × 600 × 870	3	Т-МД-25Б	〃	
23	Стол двухместный	1000 × 580 × 450	53	Т-МД-3Б	〃	
24	Подставка для ног	300 × 250 × 160	2	Т-МД-24Б	〃	
25	Стенка гимнастическая	150 × 750 × 1600	4	Т-МД-28Б	〃	
26	Стойка для гимнастич. оборудов	1050 × 300 × 1600	1	Т-МД-29Б	〃	
27	Скамья гимнастическая	2000 × 200 × 200	2	Т-МД-30Б	〃	
28	Доска наколочная и трифельная	1000 × 50 × 800	2	ТМД-11Б	21-0-1 Ч 1-2	ЦНИИЭП учебных зданий
29	Кресло	600 × 600 × 750	1	Арт 4501		местная промышленность
30	Стол воспитателя	1269 × 450 × 720	10	Т1-МШ-412	21-0-1 Ч 1-2	ЦНИИЭП учебных зданий
31	Стул воспитателя	400 × 420 × 775	28	Т1-МШ-815	〃	〃
32	Шкаф для кроватей	3000 × 660 × 2470	8		Альбом III 4 7-5	серия 25
33	Ростомер деревянный	420 × 330 × 2200 450	1	ТУ-795	3-д ДНП г Киев	
34	Весы медицинские	370 × 677 × 1430	1	ВМ-150	Орехово-Зуевский 3-д приборов и деталь	
35	Стерилизатор электрический	434 × 195 × 143	1		3-д "Красный металлист" г Фрунзе	
36	Пианино		1		г Ленинград 3-д "Красный октябрь"	
37	Табурет для пианино	300 × 300	1	Арт 801	〃	
38	Шкаф несгораемый	750 × 650 × 1500	1	№ 3	3-д "Металлист"	г. Москва
39	Шкаф для хоз. принадлежностей	600 × 475 × 1700	4		21-0-1 Ч 1-2	ЦНИИЭП учебных зданий
40	Кровать стационарная		2		Комбинат дет. шк. мебели г. Рига	
41	Клетка смешанная					

См. общие примечания на листе Т-1

1976 Детские ясли-сад на 90 м с увеличением количества д на летний период до 180

Технологический план блоков Б' и В'
Спецификация оборудования

Типовой проект 211-2-104 | Альбом I | Лист Т-2

ГКБ по железобетону Госстроя РСФСР г. Москва

Зав. отделом	Гл. архит. пр.	Рук. бриг. арх.
Техник		
Выгодский	Гуцикевич	Н. Грачев
		А. Цацеман
		М. Лукьянова

Проверил

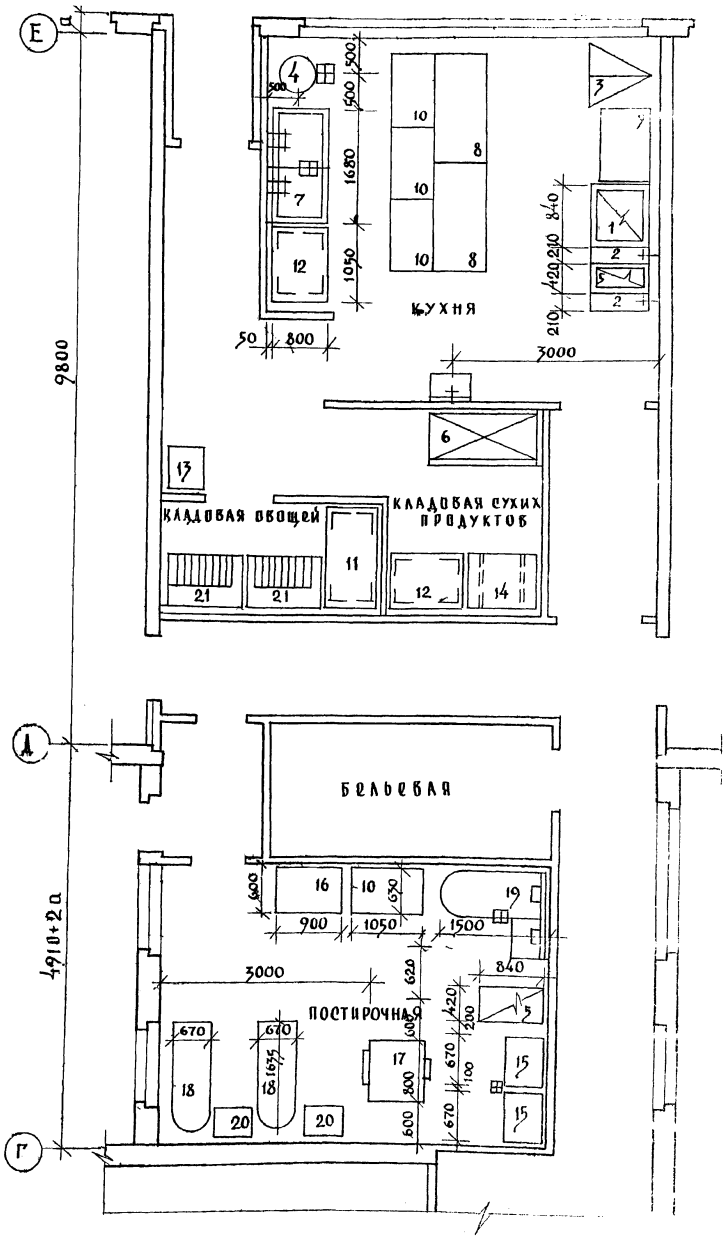

Спецификация технологического оборудования

№ п.	Наименование оборудования	Марка, тип	Кол-во, шт	Габаритные размеры, мм	Мощ. ед. об. кВт	Вес ед. об. кг	Завод-изготовитель или организация распростр. черт.
	Плита электрич. модулирув.	ЧШ	3	840 × 840 × 860	18.8	2.10	Душамбинский з. т. м.
	Секция вставка с краном смеш.	ВКСМ	2	210 × 940 × 1490		3.8	Люберецкий з. т. м.
	Привод универсальный (на тележк.)	ПУ-0.6	1	1400 × 900 × 860	0.6	16	Пермский з. т. м.
	Автоматизирув. эл. кипятильн.	КНЭ-100	1	484 × 914 × 1252	13	43	Калининский з. т. м.
	Плита электр. модулирован.	ПЭМ 2К	1	420 × 840 × 860	6.0	750	Оренбургский з/д хол. обор
	Холодильный шкаф	Ш×1.26	1	1535 × 810 × 2035	1.1	110	поставл. компл. с камерой
	Ванна моечная	ВМ-2 1-см	1	1680 × 840 × 860	—	—	Марийский з-д торгового машиностроения
	Стол производственный	СП-1470	3	1470 × 840 × 860	—	—	Люберецкий завод торгового машиностр
		СП-1050	1	1050 × 840 × 860	—	—	
		СП-1050А	4	1050 × 630 × 840	—	—	
	Стеллаж общепроизводств.	СПС-7	1	1470 × 840 × 2000	—	—	Всесоюзная контора „Союзинвентарь"
		СПС-2	1	1050 × 870 × 2000	—	—	
	Весы товарные	ШМ-150	1	630 × 540 × 130	—	—	
	Подтоварник металлич.	ПТ-1	1	1470 × 840 × 280	—	—	
	Автоматизир. стир. машина	СМП-2 „Эврика"	1	670 × 580 × 400	10.5	160	Алтуский маш з-д
	Ларь для белья	А-6	1	900 × 600 × 900	0.6	124	Сурский ДОЗ
	Автоматизиров. сушильн. барабан	КВ-307	1	800 × 860 × 1300	12.0	180	Харьковский з-д „Коммунист"
	Стол утюжный	СУ-2	2	1635 × 670 × 950	12.67	358	Орловский з-д „Лесмаш".
	Ванна бытовая	ВВ-0	1	1500 × 700 × 630	—	108	ГОСТ 1154-73
	Гумбочка для белья		2	570 × 370 × 1000	—	—	Дороховская мебельная ф-ка
	Ларь для овощей	ЛО-2	2	1050 × 630 × 1500	—	—	Марийский з. т. м

Примечания:

1. Все размеры даны в мм
2. Все электрооборудование должно быть заземлено или занулено
3. Сантехнические и электрические трубопроводы, проходящие по стенам выполнить скрыто.
4. Уклон пола к трапу 1.5%.
5. Холодильную сборно-разборную камеру /поз.5/ смонтировать до возведения перегородок в кладовой.

14/70	Детский ясли-сад на 90 мест с увеличением количества мест на летний период	А 0	Технологический план пищеблока и постирочной	Типовой проект 211-2-104	Альбом I	Лист Т 3

ГИП		А. Чалый
Зав. отделом	В. Бородавкин	
Гл. архит. пр.	Н. Градов	
Гл. констр. пр.	Ю. Кудрявцев	
Рук. бриг. арх.	Ю. Гладкая	
Технолог	Г. Арушанова	Проверил

ЦНИИЭП торгово-бытовых зданий Госстроя РСФСР г. Москва

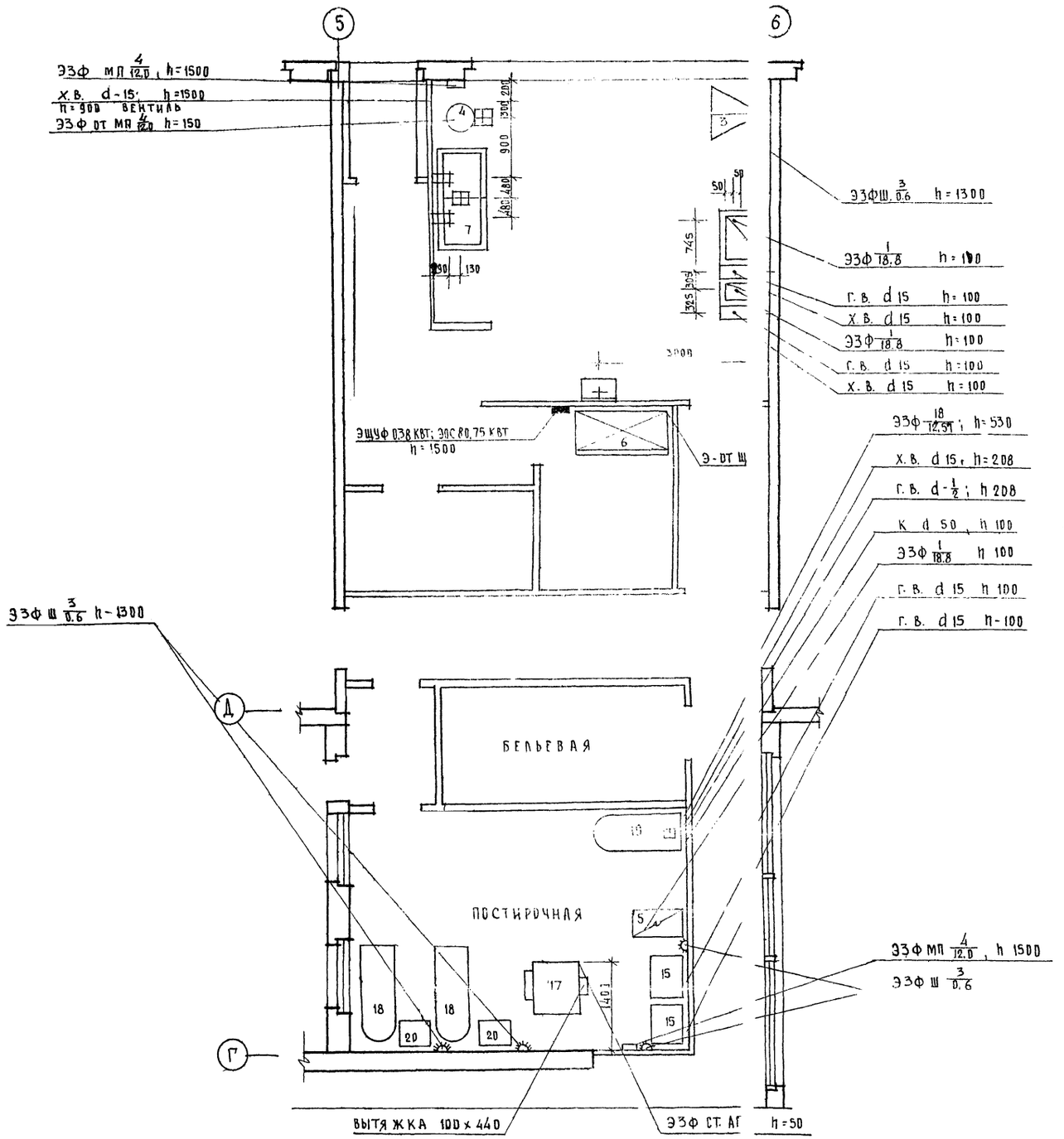

УСЛОВНЫЕ ОБОЗНАЧЕНИЯ

9Ф/МП, Ш, ЩУ, АП/№/W, h, Х.В., Г.В., К

9 — ПОДВОД ЭЛЕКТРОЭНЕРГИЙ
Ф — ФАЗНОСТЬ ТОКА
МП — МАГНИТНЫЙ ПУСКАТЕЛЬ
Ш — ШТЕПСЕЛЬНАЯ РОЗЕТКА
ЩУ — ЩИТ УПРАВЛЕНИЯ
АП — АВТОМАТИЧЕСКИЙ ПЕРЕКЛЮЧАТЕЛЬ
№ — НОМЕР ПОЗИЦИИ ПО СПЕЦИФИКАЦИИ
W — МОЩНОСТЬ ТОКОПРИЕМНИКА
h — ВЫСОТА ПОДВОДОВ ОТ ЧИСТОГО ПОЛА
Х.В. — ПОДВОД ХОЛОДНОЙ ВОДЫ
Г.В. — ПОДВОД ГОРЯЧЕЙ ВОДЫ
d — ДИАМЕТР ТРУБОПРОВОДОВ (ММ)
К — ВЫПУСК В КАНАЛИЗАЦИЮ
⊞ — ТРАП d=100
К — ПОДВОД ХОЛОДНОЙ И ГОРЯЧЕЙ ВОДЫ К МОЕЧНОЙ ВАННЕ, d-15, h-1100 ЧЕРЕЗ СМЕСИТЕЛЬ
ВЫПУСК В КАНАЛИЗАЦИЮ С РАЗРЫВОМ СТРУИ ЧЕРЕЗ ВОРОНКУ
ПОДВОД ХОЛОДНОЙ И ГОРЯЧЕЙ ВОДЫ К РАКОВИНЕ ЧЕРЕЗ СМЕСИТЕЛЬ d 15, h=1100

ПРИМЕЧАНИЯ

1. ВСЕ РАЗМЕРЫ ДАНЫ В ММ
2. ПРИВЯЗКА ПОДВОДОВ, КОММУНИКАЦИЙ ДАЕТСЯ ОТ ЧИСТОЙ ОТДЕЛКИ СТЕН ИЛИ ПЕРЕГОРОДОК (ПЛИТКИ, ШТУКАТУРКИ)
3. ВСЕ АППАРАТЫ ДОЛЖНЫ БЫТЬ ЗАЗЕМЛЕНЫ ИЛИ ЗАНУЛЕНЫ.
4. УКЛОН ПОЛА К ТРАПУ 1,5%
5. СПЕЦИФИКАЦИЮ ТЕХНОЛОГИЧЕСКОГО ОБОРУДОВАНИЯ СМ. ЛИСТ Т-3

1976	ДЕТСКИЕ ЯСЛИ-САД НА 90 С УВЕЛИЧЕНИЕМ КОЛИЧЕСТ МЕСТ НА ЛЕТНИЙ ПЕРИОД ДО	ТЕХНОЛОГИЧЕСКИЙ ПЛАН ПИЩЕБЛОКА И ПОСТИРОЧНОЙ	ТИПОВОЙ ПРОЕКТ 211-2-104	АЛЬБОМ I	ЛИСТ Т-4

gost.e-ecolog.ru