ТИПОВОЙ ПРОЕКТ
214-1-224

ДЕТСКИЕ ЯСЛИ-САД НА 50 МЕСТ С УВЕЛИЧЕНИЕМ КОЛИЧЕСТВА МЕСТ НА ЛЕТНИЙ ПЕРИОД ДО 95

АЛЬБОМ 1

ОБЩЕСТРОИТЕЛЬНЫЕ САНИТАРНО-ТЕХНИЧЕСКИЕ И ЭЛЕКТРО-ТЕХНИЧЕСКИЕ ЧЕРТЕЖИ.

Привязан:

Инв. №

gost.e-ecolog.ru

ТИПОВОЙ ПРОЕКТ
214-1-224

ДЕТСКИЕ ЯСЛИ-САД НА 50 МЕСТ
С УВЕЛИЧЕНИЕМ КОЛИЧЕСТВА МЕСТ НА ЛЕТНИЙ ПЕРИОД ДО 95

АЛЬБОМ 1

Состав проекта

Альбом I –	Архитектурно-строительная часть	1.0-1	1.1-1 (АС)
	Отопление и вентиляция	2.0-1	2.1-1 (ОВ)
	Водопровод и канализация	3.0-1	3.1-1 (ВК)
	Технология	4.0-1	4.1-1 (Т.Х)
	Электрооборудование	5.0-1	5.1-1 (Э)
	Устройства связи	6.0-1	6.1-1 (УС)
Альбом II –	Сметы	7.0-1	7.1-1

РАЗРАБОТАН:
ПРОЕКТНЫМ ИНСТИТУТОМ
„РОСГИПРОНИИСЕЛЬСТРОЙ"

ГЛАВНЫЙ ИНЖЕНЕР ИНСТИТУТА /Гущин В.Н./
ГЛАВНЫЙ АРХИТЕКТОР ПРОЕКТА /Бурмистрова Л.Е./

ТЕХНО-РАБОЧИЙ ПРОЕКТ
УТВЕРЖДЕН ГОССТРОЕМ РСФСР
ПОСТАНОВЛЕНИЕ №80 ОТ 28 XI 1977г

ВВЕДЕН В ДЕЙСТВИЕ
„РОСГИПРОНИИСЕЛЬСТРОЕМ"
ПРИКАЗ №116 ОТ 24 11 1981 г.

Привязан:
Инв.№

Типовой проект 214-1-224 Альбом I

Лист	Наименование	Стр.	Примеч.
	Ведомость чертежей,	1	
АС-2	Заглавный лист	2	
АС-3-4	Пояснительная записка	3-4	
АС-5	Примерная схема генплана	5	
АС-6	Фасады в осях А-Ж; 6-1; Ж-А, 1-6		
	/крыша совмещенная/	6	
АС-7	Фасады в осях 1-6; А-Ж /крыша		
	раздельная по наслонным стропилам/	7	
АС-8	Фасады в осях 6-1; Ж-А /крыша		
	раздельная по наслонным стропилам/	8	
АС-9	План 1го этажа	9	
АС-10	Разрезы 1-1; 2-2, фрагмент крыльца	10	
АС-11	План фундаментов из бутобетона	11	
АС-12	Сечения фундаментов	12	
АС-13	План фундаментов/вариант из сборных блоков/	13	
АС-14	Развертки фундаментов	14	
АС-15	План подпольных каналов	15	
АС-16	Развертки стен с вентканалами, монолит-		
	ный участок „МУ-1"	16	
АС-17	План перемычек. Ведомость перемычек	17	
АС-18	План покрытия и раскладки плит	18	
АС-19	План кровли	19	
АС-20	План стропил. Разрез 2-2.	20	
АС-21	Стропила. Узлы 1-9.	21	
АС-22	Стропила. Узлы 10, 11, 12	22	
АС-23	План чердачной крыши. План, схемы,		
	узлы и сечения шахт	23	
АС-24	Детали крепления радиостойки		

Лист	Наименование	Стр.	Примеч.
	и телеантенны при совмещенной и		
	раздельной крышах	24	
АС-25	Оконный блок 2(ноз рс21;12ф), окно раздачи ОР-1	25	
АС-26	Слуховое окно ОС-1. Экран для санузла ЧЭС-1. Решетки		
	для ограждения радиаторов ИРР-1, ИРР-4	26	
АС-27	Спецификация ж/б. элементов, сводная спецификация металл. изделий, спецификация металл. изделий	27	
АС-28	Сводная спецификация ж.б. элементов и деревянных элементов	28	
АС-29	Остекленная перегородка по оси 8-8	29	
АС-30	Наружная венткамера	30	
ТО-1	План расстановки технологического оборудования	31	
ТО-2	Спецификация технологического оборудования	32	
ОВ-1	Общие данные /начало/	33	
ОВ-2	Общие данные /продолжение/	34	
ОВ-3	Общие данные /продолжение/	35	
ОВ-4	Общие данные /продолжение/	36	
ОВ-5	Общие данные /окончание/	37	
ОВ-6	План поэтажных каналов	38	
ОВ-7	План 1 этажа	39	
ОВ-8	Схема системы отопления	40	
ОВ-9	Установка системы П1. Схема системы теплоснабжения	41	
ОВ-10	Установка системы В1, В2	42	
ОВ-11	План совмещенной крыши. План чердачной крыши. Схемы систем П1, В1, В2	43	
ОВ-12	Тепловой узел /вариант без элеватора/	44	
ОВ-13	Тепловой узел/вариант с элеватором/	45	
ОВ-14	Схемы системы ВЕ1 – ВЕ9	46	
	Диффузоры поз. П1.7, П1.8		
ВК-1	Общие данные /начало/	47	
ВК-2	Общие данные /окончание/	48	

Лист	Наименование	Стр.	Примеч.
ВК-3	Водоснабжение. План 1го этажа	49	
ВК-4	Канализация. План 1го этажа.	50	
ВК-5	Схема холодного и горячего водоснабжения	51	
ВК-6	Схемы по канализации (К-1 К-3)	52	
ВК-7	Схемы по канализации (К-2, К-4)	53	
Э-1	Общие данные	54	
Э-2	Спецификация	55	
Э-3	Схема расчетная	56	
Э-4	План осветительных сетей	57	
Э-5	План силовых сетей	58	
СУ-1	Пояснительная записка	59	
СУ-2	Спецификация и условные обозначения	60	
СУ-3	Сети устройств телефонизации общего		
	пользования радиофикации и		
	телевидения на плане здания	61	
СУ-4	Сети пожарной сигнализации		
	на плане здания	62	
СУ-5	Скелетные схемы радиофикации, телефониза-		
	ции, пожарной сигнализации и телевидения		
	Телевизионная кабельная розетка	63	
СУ-6	Схемы совмещенной и чердачной крыш		
	с установкой радиостойки и		
	телеантенны	64	
СУ-7	Поэтажная ниша и слаботочный шкаф	65	
АП-1	Общие данные	66	
АП-2	Схема автоматической приточной		
	установки П1	67	

Ведомость примененных документов

Обозначение	Наименование	Примеч.
ГОСТ 13579-78	Блоки бетонные для стен, подвалов	
1.138-10 в.1,2	Перемычки для стен из	
	одинарного кирпича	
1.243-2	Плиты плоские железобетонные	
1.141-1 в.58	Панели перекр. ж/б. многопустотные	
1.269-1	Фризовые камни железобетонные	

Обозначение	Наименование	Примеч.
1.138-3 вып.1	Карнизные плиты	
1.238-1 в.1	Козырьки входов	
1.136-11 часть 1а	Двери входные	
ГОСТ 11214-78	Окна и балконные двери	
1.136-4	Окна и балконные двери с	
	тройным остеклением	
ГОСТ 6629-74	Двери внутренние	

Согласовано

Инв. № подл. | Подпись и дата | Взам. инв. №

Привязан:

Инв. №

Рук. маст.	Кириков	
Гл. констр.	Андреева	
Гл. арх. пр.	Бурмистрова	
Рук. гр.	Муратов	

Т.П. 214-1-224

Детские ясли-сад на 50 мест с увеличением количества мест на летний период до 95

Лит.	Лист	Листов
Р	1	

Ведомость чертежей, ведомость прим. документов

Росгипронииселькстрой г. Москва

Копировал:

Альбом I

Типовой проект 214-1-224

ФАСАД

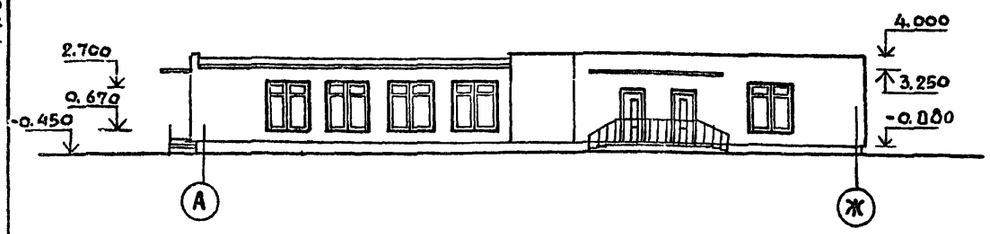

РАЗРЕЗ 1-1

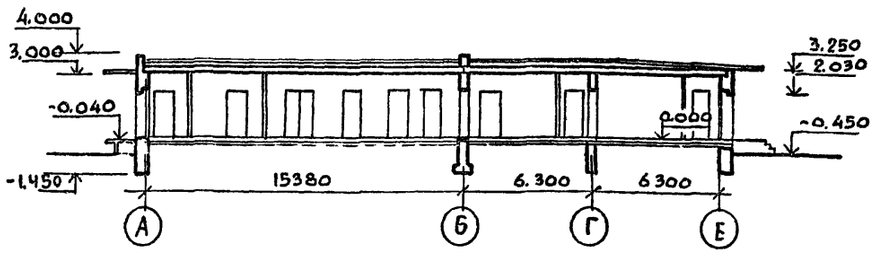

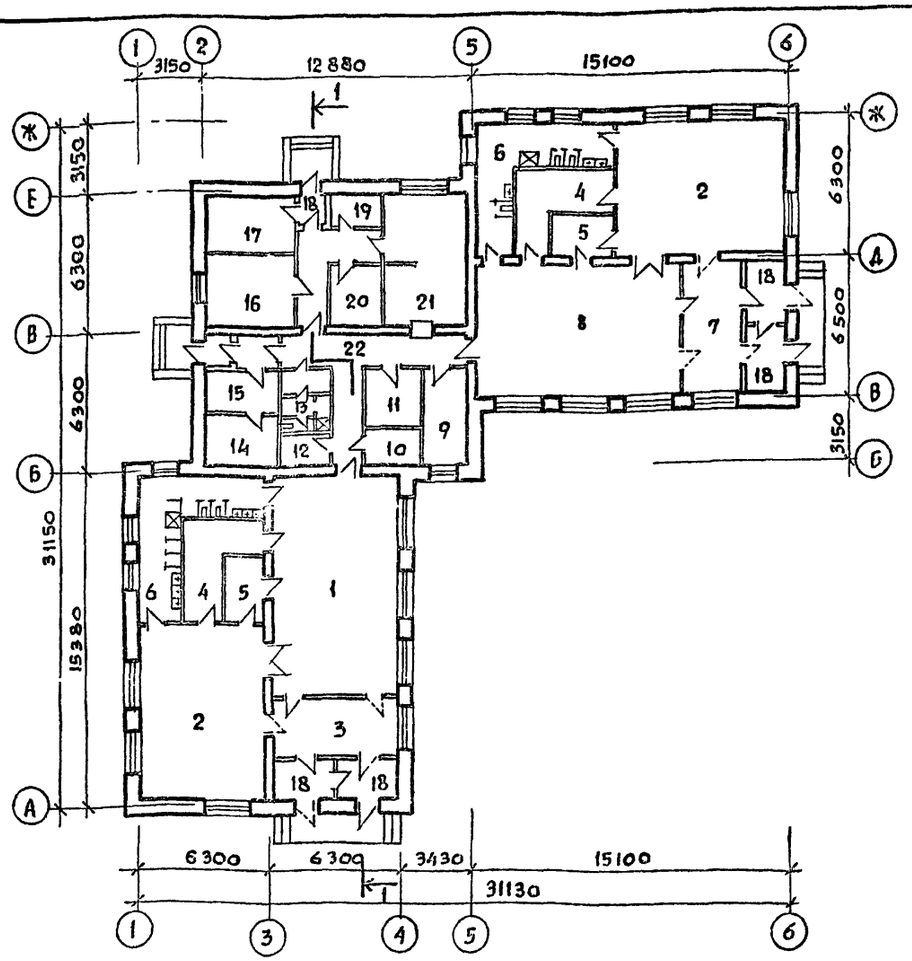

ЭКСПЛИКАЦИЯ

1. Групповая
2. Спальня-веранда
3. Раздевальная
4. Кроватная
5. Буфетная
6. Туалетная
7. Приемная
8. Игральная-столовая
9. Кабинет заведующего
10. Электрощитовая
11. Кладовая чистого белья
12. Хозяйственная кладовая
13. Гардероб персонала
14. Комната заболевших детей
15. Медицинская комната
16. Постирочная
17. Теплопункт, вентка мера
18. Тамбур
19. Кладовая овощей
20. Кладовая сухих продуктов
21. Пищеблок
22. Коридор

Область применения

Климатические подрайоны Iв и Iд с обыкновенными геологическими условиями строительства.
Расчетные температуры наружного воздуха -30°С, -40°С (основное решение) и 50°С

Ориентация, помещения игральной-столовой-юг, групповой-восток.

Класс здания - II

Техно-рабочий проект утвержден Госстроем РСФСР постановление №80 от 28/XI 1977г.

Типовой проект введен в действие институтом „РОСГИПРОНИИСЕЛЬСТРОЙ" приказ N от

Технико-экономические показатели

Наименование		Ед. изм.	По проекту	По привязке
Объем	Строительный	м³	2068	
	На одно место	м³	21.8	
Площадь	Застройки	м²	612	
	Общая	м²	498.1	
	Рабочая	м²	427.5	
	На одно место	м²	4.5	
Стоимость	Общая	т.руб	85,20	
	Стр монтажных работ	т.руб	62,21	
	Оборудования	т.руб	22,99	
	1м³ здания	руб	41,20	
	1м² рабочей площади	руб	199,30	
	На одно место	руб	1481,74	
Трудоемкость	Возведения здания	ч/дн	1971,16	
	1м³ здания	ч/дн	0,953	

Расход материалов

Наименования	Ед. изм	На здание
Цемента	т	109,8
Сталь в натуральном исчислении	т	9,36
Сталь приведенная к классу А-I	т	10,45
Тяжелого бетона	м³	167,88
Стали на 1м² общей площади	кг	20,98
Сборного ж/бетона	м³	96,88
Лесоматериалов	м³	64,64
Кирпича	тыс. шт.	121,78

Конструкции

Наименование		Характеристика
Фундаменты		Бутобетонные (вариант-сборные бетонные блоки).
Стены	Наружные	Из эффективного кирпича γ= 1400 кг/м³
	Внутренние	Из обыкновенного глиняного кирпича пластического прессования
Перегородки		Кирпичные
Перекрытия		Сборные железо-бетонные панели с круглыми пустотами
Крыша		Совмещенная, раздельная (вариант)
Кровля		Из рулонных материалов
Отделка наружная		Из отборного кирпича с расшивкой швов.
Отделка внутренняя		Штукатурка, окраска масляными, силикатными красками, облицовка глазурованной плиткой.
Окна		С двойным и тройным остеклением
Двери		Наружные с притвором в четверть

Наибольшая масса конструкции 3 т.

Эксплуатационные показатели

Наименование	Ед. изм.	Количество
Расход холодной воды	л/сек	1,75
Расход тепла на отопление	ккал/час	55000
Расход тепла на вентиляцию	ккал/час	28700
Расход тепла на горячее водоснабжение.	ккал/час	46735
Потребная мощность электроэнергии	квт	47.1

Инженерное оборудование

Наименование	Характеристика
Водопровод	Хозяйственно-питьевой от наружной сети.
Канализация	Хозяйственная бытовая к местным сетям
Отопление	Центральное от наружной теплосети Т= 95°С-70°С
Вентиляция	Приточная-вытяжная с механическим и естественным побуждением
Горячее водоснабжение	от наружной тепловой сети 65°, 70°
Освещение	Светильники с лампами накаливания.
Электросн. сил оборудование	от наружных сетей с напряжением 380/220 В
Оборудование кухни	Электрооборудование
Слаботочные устройства	Радиофикация, телефон, телевидение, пожарная сигнализация

Типовой проект разработан в соответствии с действующими нормами и правилами и предусматривает мероприятия, обеспечивающие взрывобезопасность и пожаробезопасность при эксплуатации здания.

Главный архитектор проекта [подпись] / Бурмистровале /

Согласовано

Взам. инв. N

Подпись и дата

Инв. N подл.

Привязан:

Инв. №

Гл. инж. ин.	Гущин	[подпись]
Гл. арх. ин.	Бутусов	[подпись]
Рук. маст.	Кирпичков	[подпись]
Гл. констр.	Андреева	[подпись]
Гл. П	Бурмистрова	[подпись]
Рук. гр. ар.	Муратов	[подпись]
Рук. гр. кон.	Демидов	[подпись]

Т.П. 214-1-224 АС

Детские ясли-сад на 50 мест с увеличением количества мест на летний период до 95

Лит	Лист	Листов
Р	2	

Заглавный лист

РОСГИПРОНИИСЕЛЬСТРОЙ г. Москва

Копир Алферова [подпись]

17640-01

Типовой проект 214-1-224 Альбом I

ПЕРЕЧЕНЬ ЧЕРТЕЖЕЙ МАРКИ АС

Лист	НАИМЕНОВАНИЕ	ПРИМЕЧАНИЕ
2	Заглавный лист	
3-4	Пояснительная записка	
5	Примерная схема генплана	
6	Фасады в осях А-Ж'; 6-1'; Ж-А; 1-6	
7	Фасады в осях 1-6'; А-Ж (крыша разд. по насл. стропилам).	
8	Фасады в осях 6-1', Ж-А (крыша разд. по наслон. стропилам)	
9	План 1го этажа	
10	Разрезы 1-1', 2-2 фрагмент крыльца	
11	План фундаментов из бутобетона	
12	Сечения фундаментов.	
13	План фундаментов (вариант из сборных блоков)	
14	Развертки фундаментов	
15	План подпольных каналов	
16	Развертки стен с вентканалами „МУ-1"	
17	План перемычек. Ведомость перемычек	
18	План покрытия и раскладки плит	
19	План кровли	
20	План стропил. Разрез 2-2	
21	Стропила. Узлы 1-9	
22	Стропила. Узлы 10, 11, 12	
23	План чердачной крыши, план, схемы, узлы и сечения шахт.	
24	Детали крепления радиостойки и телеантенны.	
25	Оконный блок 2 (ИОЗРС 21-12Ф) Окно раздачи ОР-1	
26	Слуховое окно ОС-1, Экран санузла ИЭС-1, ИРР-1', ИРР-4	
27	Спецификация ж.б. элементов, сводная спецификация.	
	металлических изделий, спецификация металлич. изделий	
28	Сводная спецификация ж.б. элементов и	
	деревянных элементов	
29	Остекленная перегородка по оси 8-8	
30	Наружная венткамера.	

ПОЯСНИТЕЛЬНАЯ ЗАПИСКА

1. ОБЩАЯ ЧАСТЬ

Типовой проект „Детские ясли-сад на 50 мест с увеличением количества мест на летний период до 95 N Разработан на основании задания на корректировку типового проекта 214-2-114, утвержденного ГосстроемРСФСР 17/IV-1980г. Корректировка типового проекта произведена по плану бюджетных работ для жилищно-гражданского строительства, утвержденному ГосстроеМ РСФСР 14-VI-1979г. раздел Т-С/Vп.9.

Объемно-планировочное и конструктивные решения, соответствуют СН и П II-Л.3-71 /Детские ясли-сад/.

Технологическая часть принята по нормам планировочных элементов и НП-2.I-73 „Помещения детских „яслей-садов", одобренным Госгражданстроем приказ N47 от 21.III 1974г.

Область применения- климатические подрайоны I в, I д, и II климатический район с расчетными температурами наружного воздуха-30°-40°/основное решение/-50°С с обычными геологическими условиями строительства.

Степень долговечности=II, степень огнестойкости-II, класс здания-II.

Увеличение количества мест на летний период допускается только при дневном пребывании детей для сельских населенных пунктов.

АРХИТЕКТУРНО-ПЛАНИРОВОЧНОЕ РЕШЕНИЕ.

Здание, детских яслей-сада на 50 мест с увеличением количества мест на летний период до 95 состоит из трех блоков.

1./ Блок помещений групповой ячейки детей ясельного возраста.

- зимой 25 мест-2 подгруппы /10-15 мест/.
- летом 45 мест-2 подгруппы /25+20 мест/.

2/ Блок помещений групповой ячейки детей дошкольного возраста.

- зимой одна группа на 25 мест
- летом - 2 группы по 25 мест каждая.

3/. Блок административно-хозяйственных медицинских помещений.

Все помещения групповых ячеек, спальня-веранда, игральная-столовая/групповая/приемная/раздевальная/, туалетная, кроватная, буфетная,-запроектированы с учетом использования их в летнее время четырьмя группами.

Увеличение количества мест в дневных группах осуществляется за счет использования спален-веранд. При круглосуточном пребывании детей спальни-веранды используются по прямому назначению.

Ориентация окон помещений принята для игральной-столовой - юг, для групповой - восток.

НАРУЖНАЯ ОТДЕЛКА

Фасады облицовываются силикатным или красным кирпичом с тщательной расшивкой швов.

Цоколь штукатурится и окрашивается краской ПХВ

Карнизные плиты и козырьки окрашиваются ПХВ.

ВНУТРЕННЯЯ ОТДЕЛКА.

Откосы проемов, кирпичные стены и перегородки помещений с влажным режимом /пищеблок, постирочная, туалетные, буфетные /-штукатурятся.

Стены других помещений отдельваются сухой штукатуркой.

Стены и полы всех помещений должны быть гладкими и иметь отделку, допускающую уборку влажным способом.

Стены помещений с влажным режимом облицовываются керамической плиткой на высоту 1.5. Предусмотрена побелка потолков.

Стены помещений окрашиваются до потолка. Стены помещений с пребыванием детей /групповая, игральная -столовая, спальни-веранды, приемная, раздевальная окрашиваются силикатными красками, в остальных помещениях предусматривается масляная панель высотой 1.8м выше клеевая покраска.

Стены- постирочной штукатурятся с добавлением алюмината натрия. Стены выше панели и потолок окрашиваются алкидностирольной эмалью МС-226 в два слоя по грунтовочному слою из эмали МС-015.

Цвета стен, полов и оборудования в игральной-столовой, групповой, спальнях-верандах, кабинете заведующего должны быть светлыми, малонасыщенными, спокойными: розоватыми, желтоватыми, зеленоватыми, голубоватыми или светлосерыми с матовой фактурой, Цвета стен, полов и оборудования в приемных, раздевальных могут быть яркими, светлыми средней насыщенности: оранжевыми, желтоватыми, зелеными, голубыми.

КОНСТРУКТИВНОЕ РЕШЕНИЕ.

Индустриальные строительные изделия приняты по общесоюзному каталогу индустриальных конструкций, обязательных для применения в строительстве кирпичных и крупноблочных жилых и общественных зданий.

Фундаменты запроектированы для горизонтальной площадки при сухих непучинистых грунтах.

Условное заглубление фундамента принято 1м от спланировочной поверхности земли.

Условное расчетное сопротивление грунта под подошвой фундамента R_c=2.0-1.5 кг/см². Угол внутреннего трения $\varphi_н$=30°. Основной вариант фундаментов-бутобетонные, из бута марки „150" и бетона марки „75".

Разработан вариант фундаментов из сборных блоков, рекомендуемый при устройстве фундаментов в зимнее время и для строительства в районах не имеющих бутового камня.

СТЕНЫ НАРУЖНЫЕ И ВНУТРЕННИЕ.

Стены наружные-из эффективного глиняного кирпича пластического прессования с объемным весом ≤1400 кг/м³ ГОСТ 530-71 Мрз-25.

Стены внутренние - из обыкновенного глиняного кирпича пластического прессования М-75 на растворе „М-25"

Перегородки в проекте приняты из гипсовых плит и кирпичные, толщиной 12см, из кирпича М75 на растворе М-25, и как вариант, шлакобетонные.

Перекрытие-сборное, железобетонное. Панели перекрытия по серии I, 141-1 в. 58.

Перемычки- сборные железобетонные по серии 1.139-1 вып 1,2.

Карнизные плиты- по серии 1.138-3 вып. 1.

Козырьки входов по серии 1,238-1 вып. 1.

Крыша- совмещенная с покрытием из рулонных материалов и раздельная, по наслонным стропилам.

Т.П. 214-1-224 АС			
Детские ясли-сад на 50 мест с увеличением количества мест на летний период до 95°			
	Лит	Лист	Листов
	Р	3	
Перечень чертежей марки АС. Пояснительная записка	РОСГИПРОНИИСЕЛЬСТРОЙ г. Москва		

Рук. маст.	Киричков	
Гл. конст.	Андреева	
ГАП	Бурмистрова	
Рук. гр.	Муратов	
Рук. гр.	Демидов	

Привязан:

Инв. №

Инв. N подл. | Подпись и дата | Взам. инв.

Копир- Алфеев

Столярные изделия

Дверные блоки приняты по ГОСТ 6629-74. Оконные блоки с тройным остеклением для t -40°С до -50°С по серии 1.136-4 и индивидуально - разработанные, для t -30°С - по серии 1.236-1. С раздельными переплетами, с прокладкой из губчатой резины или пенополиуритана. Все остекленные двери входные, тамбурные и внутренние /должны иметь деревянные или металлические решетки на высоту 1.3 метра от пола. Полы в групповой и игральной столовой из линолеума с подогревом; в буфетных, пищеблоке, хозяйственных помещений, тамбурах, электрощитовой - керамическая плитка; в тепловом пункте - цементный; в остальных помещениях - линолеум.

Указания по привязке проекта к местным условиям

Привязка проекта к участку строительства производится согласно „ Временной инструкции по разработке проектов и смет для жилищно-гражданского строительства СН 401-69.

При привязке проекта чертежи фундаментов подлежат корректировке, с учетом местных геологических и гидрогеологических условий участка строительства, в соответствии с СНиП II 15-74.

При отделке фасадов и внутренней отделке должны быть решены следующие вопросы:

1. Оформление интерьеров - колера покраски стен, потолков, полов.

2. Колера покраски козырьков, перемычек, ограждений.

3. Цвет покраски переплетов.

Указания по корректировке проекта для производства работ в зимнее время.

Проект разработан для производства работ в летних условиях.

При производстве работ в зимнее время руководствоваться следующими указаниями.

1. Возведение фундаментов на замерзшем основании не допускается. Грунты основания должны быть защищены от промерзания как во время производства работ, так и во время эксплуатации.

2. Бутобетонные фундаменты возводятся в зимнее время способом последующего замораживания, который может обеспечить накоплением бетоном до замерзания не менее 50% его проектной прочности /способом термоса, в термоактивной опалубке, в тепляках и т.д. /возможно возведение фундаментов в зимнее время из постелистого камня на цементных и смешанных растворах марки не ниже „25 с затворением их водным раствором хлористого кальция или хлористого натрия /поваренной соли/, поташа или нитрата натрия. При разработке фундаментов для производства работ в зимнее время из постелистого бута необходимо учесть указания о минимальных размерах бутовой кладки. /Толщина стен не менее 50см, высота подушки в зависимости от крупности камня 35-60 см, минимальные отношения высоты уступов к ширине согласно таблице 36 СНиП О-В 2-72/.

3. Монтаж сборных фундаментов при отрицательных наружных температурах производится способом замораживания на растворе, имеющем температуру не ниже +15с

Рекомендуется применять растворы с химическими добавками /хлористый кальций, хлористый натрий/.

Перед установкой блока постель под него и нижняя поверхность блока должны быть очищены от снега и наледи, во избежание образования ледяной прослойки, мешающей сцеплению. Для уничтожения наледи рекомендуется прогреть поверхность блоков горячим воздухом. Не следует прогревать поверхность горячей водой. Во время перерывов в работе верхнюю поверхность следует укрывать соломенными матами.

4. Возведение стен допускается способом замораживания. При этом, марка раствора принимается на одну ступень выше при температуре воздуха до -20°С, и на две ступени - при температуре ниже -20°с

Раствор должен быть приготовлен на портландцементе с расчетной маркой в период оттаивания - 2кг/см^2

При производстве работ в зимнее время особое внимание следует обратить на перевязку стен, плотность заполнения, горизонтальность швов и т.д. Кладка кирпичных стен и укладка железобетонных элементов должна производиться на незамерзшем растворе. Применение хлористых солей в растворах надземной кладки не допускается. Рекомендуется нитрит натрия. На период оттаивания всю временную нагрузку с перекрытий /строительные материалы, мусор, снег и прочее/ снять.

На период оттаивания нагрузка от перекрытия и перемычек с простенков должна быть снята путем постановки стоек на клиньях под перемычки.

Производство штукатурных работ в зимнее время по замерзшей кладке и устройство полов на мерзлых грунтах не допускается.

Строительные работы в зимних условиях должны производиться с соблюдением всех требований СНиП III-15.76; СНиП III-16.79. СНиП III-16-79; СНиП III-79-78; СНиП II-В 2-71.

Лица, отвечающие за производство работ в зимних условиях, в обязательном порядке должны быть ознакомлены с перечисленными СНиП, настоящими „Указаниями" и дополнительными указаниями организации, выполнившей привязку проекта к местным условиям.

Рабочие чертежи, предназначенные производства кирпичной кладки в зимних условиях способом замораживания, должны иметь указания проектной организации, выполнившей привязку о производственной проверке конструкции кладки до ее возведения в зимних условиях.

По проектам, не имеющим такой надписи, производство кладки в зимних условиях запрещается /СНиП III-17-78/.

Дополнительные требования к конструкциям. В районах с расчетной t = -40°С.

А. Железобетонные конструкции.

Проектная марка бетона по морозостойкости бетона в грунте при эпизодическом воздействии Т=-40° и ниже Мрз = 100, коэффициент условий работы бетона на сжатие т.б. = 1.0 то же, для внутренних конструкций Мрз 50 т.б = 1.0.

То же для конструкций, работающих в режиме попеременного замораживания и оттаивания в условиях эпизодического водонасыщения Мрз = 150 т.б = 0,9.

В конструкциях, предназначенных для эксплуатации при положительных температурах, но оказывающихся во время строительства при Т=-40° и ниже, при использовании в них арматуры, которая для этих температур не применяется, требуется временное ограничение по их загружению до сдачи в нормальную эксплуатацию.

Недопустимо приложение динамических нагрузок.

Изменения внесенные при корректировке проекта:

Корректировка т.п. 214-2-114 произведена в части замены отмененных сборных ж.б. изделий по сериям 1.139-18.1, 1.141-18.1 и 1.116-18.1 на изделия по сериям 1.138-10.В.1 и 2, 1.141-18.58 и ГОСТ 13579-78. Разработана дополнительно конструкция наружной венткамеры, устраиваемой при температурах ниже -40°С.

Согласовано

Инв. № подл. | Подпись и дата | Взам. инв. №

Привязан:

Инв. №

Рук. маст.	Кириков	
Гл. констр.	Андреева	
ГАП	Бурмистрова	
Рук. гр. АР	Муратов	
Рук. гр. К.	Демидов	

Т.п. 214-1-224 АС

Детские ясли-сад на 50 мест с увеличением количества мест на летний период до 95

Лит	Лист	Листов
Р	4	

Пояснительная записка

Росгипроннисельстрой г. Москва

Копир. Алферова

17640-01

Типовой проект 214-1-224 Альбом I

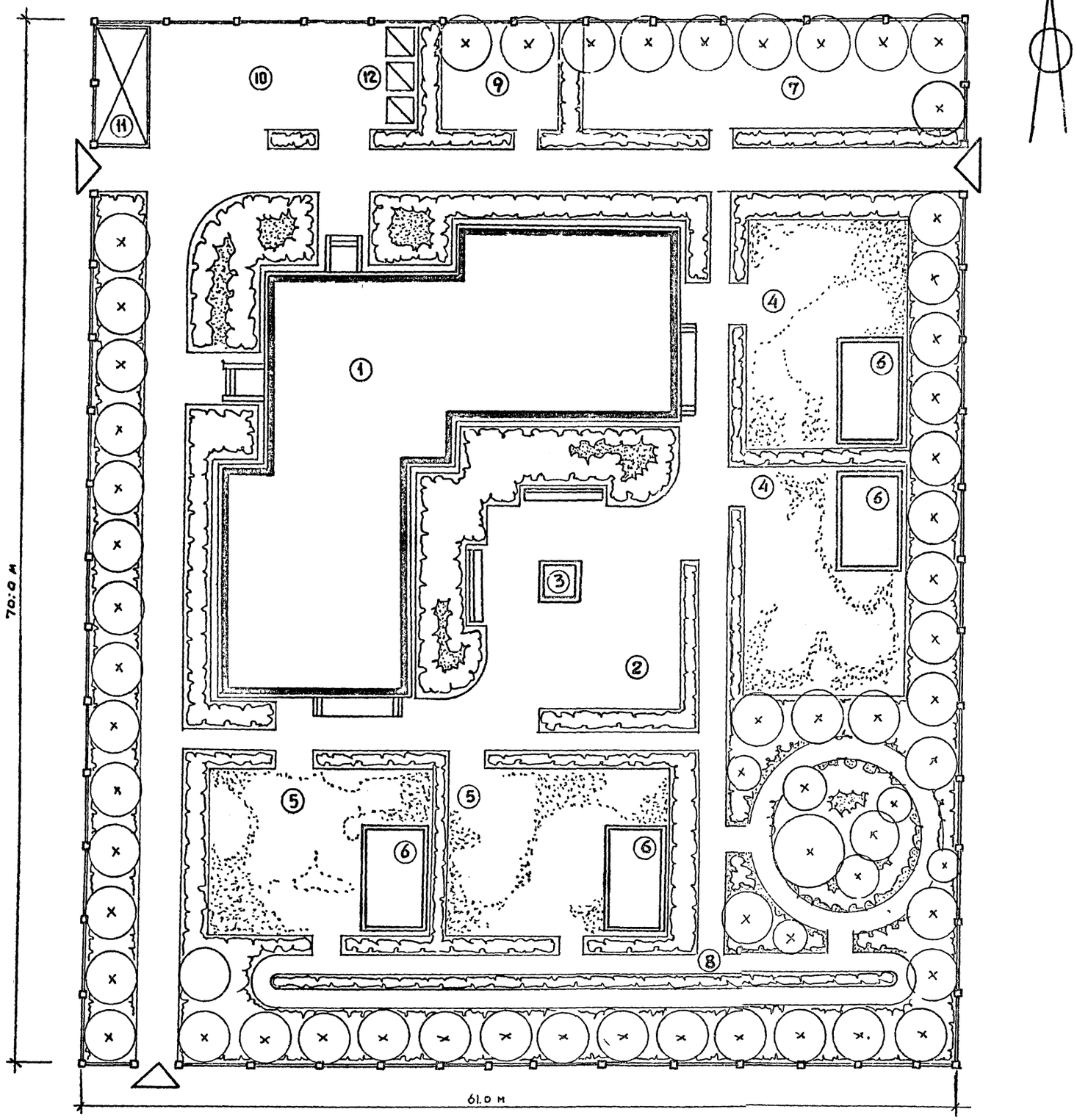

Общая площадь участка 4225.0 м²
Площадь на 1 ребенка 45.0 м²

ЭКСПЛИКАЦИЯ:

1. Здание детского сада - яслей
2. Общая физкультурная площадка
3. Плескательный бассейн
4. Групповые площадки для детей ясельного возраста.
5. Групповые площадки для детей, дошкольного возраста.
6. Теневые навесы
7. Огород - ягодник
8. Велодорожка
9. Площадка для животных и птиц.
10. Хозяйственная площадка.
11. Хозяйственный сарай.
12. Мусоросборники.

Привязан:

Инв. №

Рук. маст.	Кириков		
Гл. констр.	Андреева		
ГАП	Бурмистрова		
Рук. гр.	Муратов		

Т.П. 214-1-224 АС

Детские ясли-сад на 50 мест с увеличением количества мест на летний период до 95

Лит	Лист	Листов
Р	5	

Примерная схема генплана

РОСГИПРОНИИСЕЛЬСТРОЙ г. Москва

Копир. Алферова

17640-01

Инв. № подл. | Подпись и дата | Взам. инв. №

Типовой проект 214-1-224 Альбом I

ФАСАД А-Ж

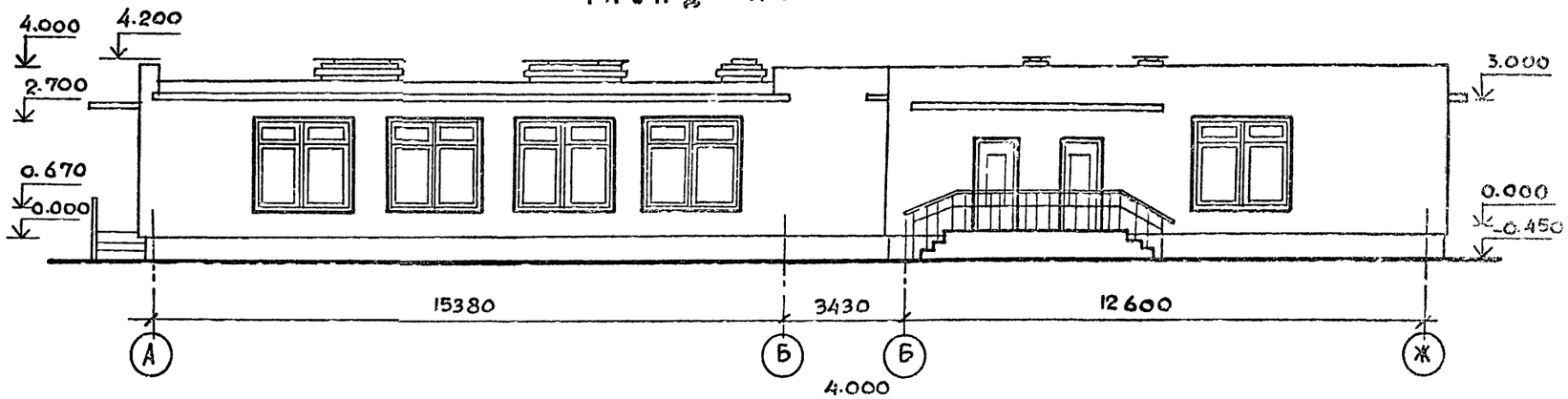

ФАСАД 6-1

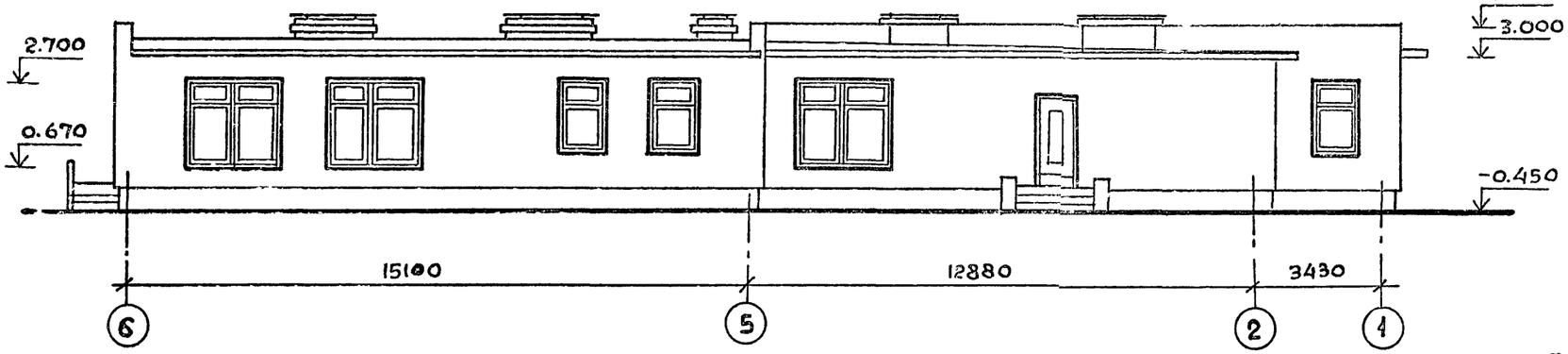

ФАСАД 1-6

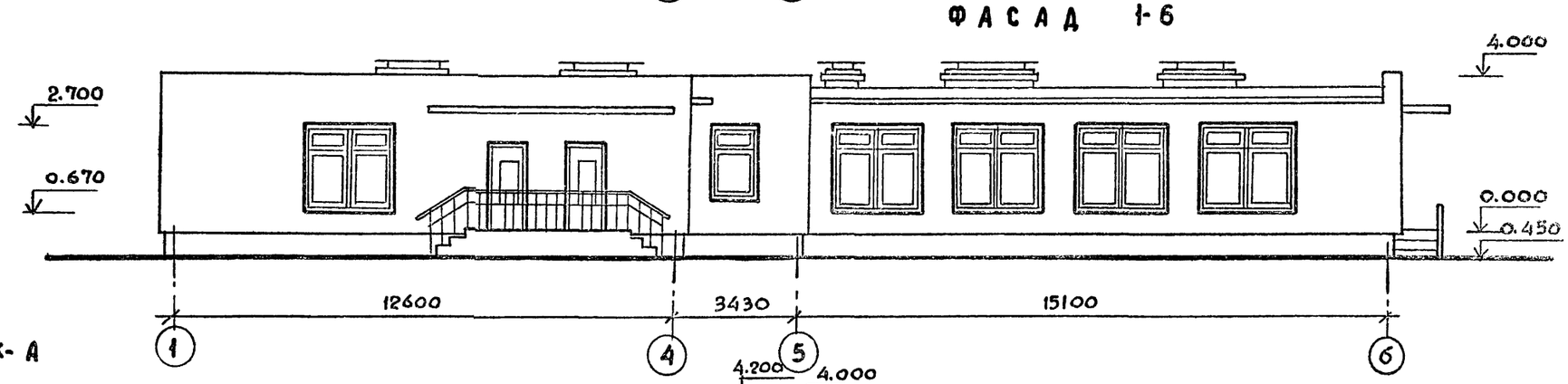

ФАСАД Ж-А

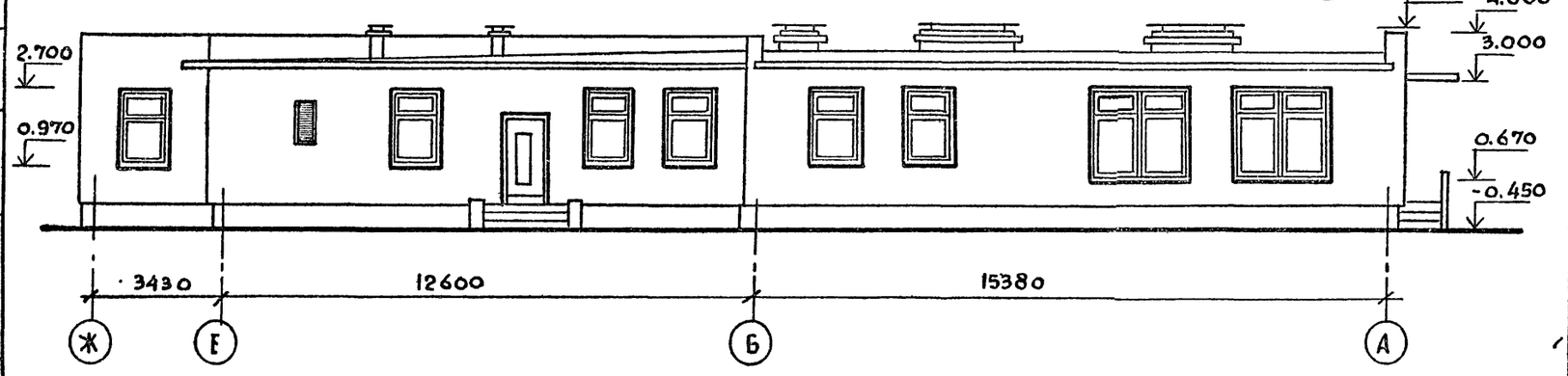

СОГЛАСОВАНО:

ИНВ. N ПОДЛ. | ПОДПИСЬ И ДАТА | ВЗАМ. ИНВ. N

ПРИВЯЗАН:

ИНВ. №

ГЛ. ИНЖ. ПРОЕКТА	ГУЩИН	
ГЛ. АРХ. ПРОЕКТА	БУТУСОВ	
РУК. МАСТ.	КИРИЧКОВ	
ГЛ. КОНСТР.	АНДРЕЕВА	
ГАП	БУРМИСТРОВА	
РУК. ГР.	МУРАТОВ	

Т.П. 214-1-224 АС

Детские ясли-сад на 50 мест с увеличением количества мест на летний период до 95

Лит	Лист	Листов
Р	6	

ФАСАДЫ В ОСЯХ А-Ж, 6-1', 1-6', Ж-А

РОСГИПРОНИИСЕЛЬСТРОЙ г. МОСКВА

КОПИР. АЛФЕРОВА

17640-01

Типовой проект 214-1-224 Альбом I

ФАСАД 1-6

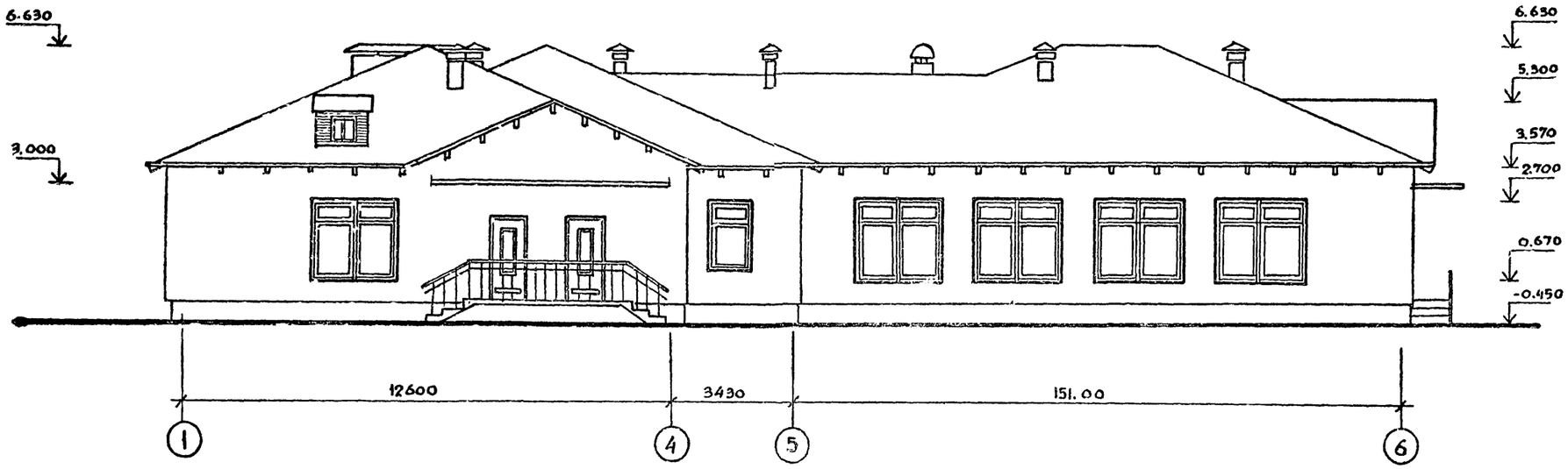

ФАСАД А-Ж

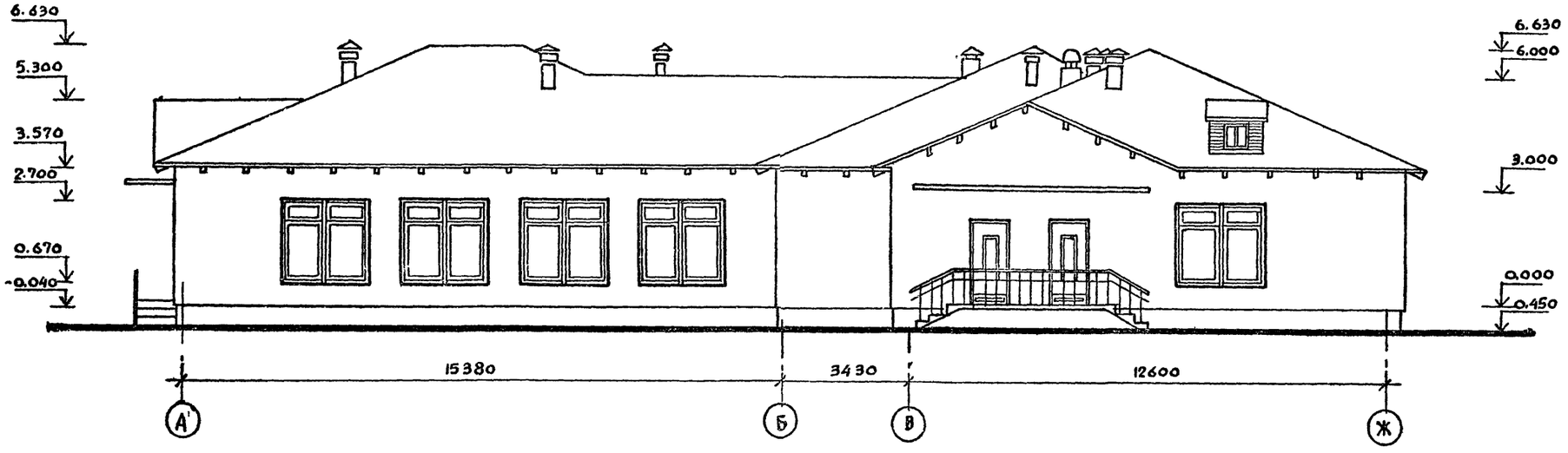

ГАП	Бурмистрова		
Рук. гр.	Муратов		

Привязан:

Инв. №

Т.П. 214-1-224 АС

Детские ясли-сад на 50 мест с увеличением количества мест на летний период до 75

Лит	Листов	Листов
Р	7	

Фасады в осях „1-6", „А-Ж" (крыша раздвальная по наслонным стропилам)

РОСГИПРОНИИСЕЛЬСТРОЙ г. Москва

Копир. Алферова

17640-01

Согласовано

Инв. № подл. | Подпись и дата | Взам. инв. №

Типовой проект 214-1-224 Альбом I

Фасады 6-1

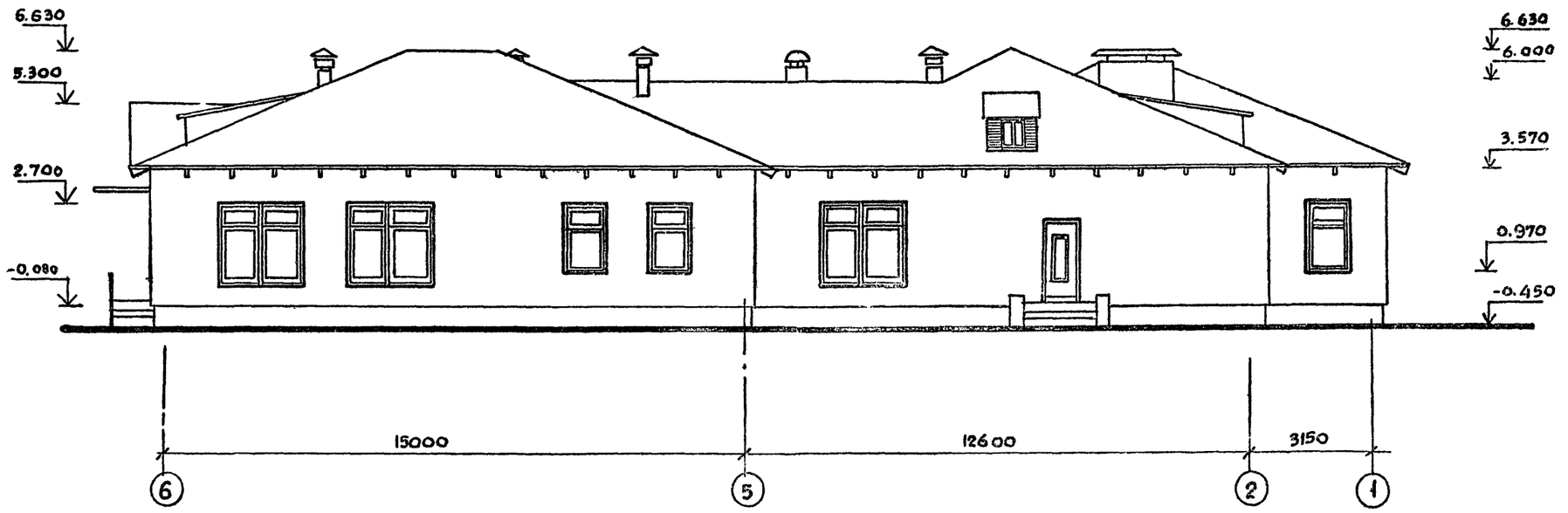

Фасад Ж-А

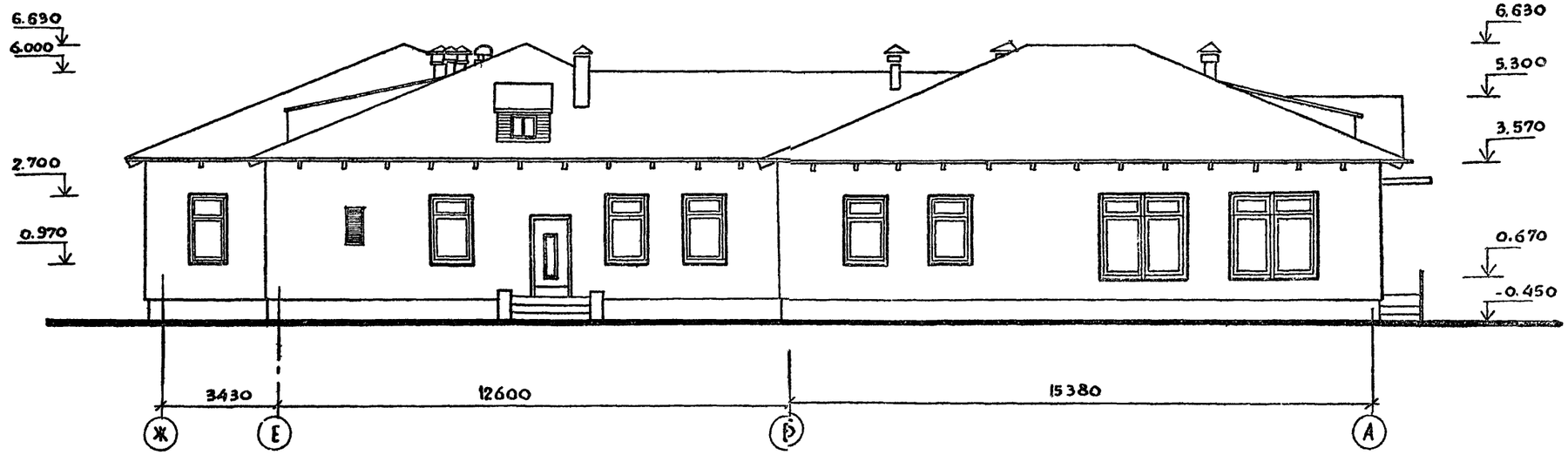

ГА.ИНЖ.ИН.	Гущин		
ГА.АРХ.ИН.	Бутусов		
РУК.МАСТ.	Кирничов		
ГА.КОНСТР.	Андреева		
ГАП	Бурмистрова		
РУК. ГР.	Муратов		

Привязан:

Инв. №

Т. П. 214-1-224 АС

Детские ясли-сад на 50 мест с увеличением количества мест на летний период до 75

Лит.	Лист	Листов
Р	8	

Фасады в осях „6-1", „Ж-А" (крыша раздельная, по наслонным стропилам)

РОСГИПРОНИИСЕЛЬСТРОЙ г. Москва

Копир. Алферова

17640-01

Инв. № подл. | Подпись и дата | Взам. инв. №

Типовой проект 2/4-1-224 Альбом I

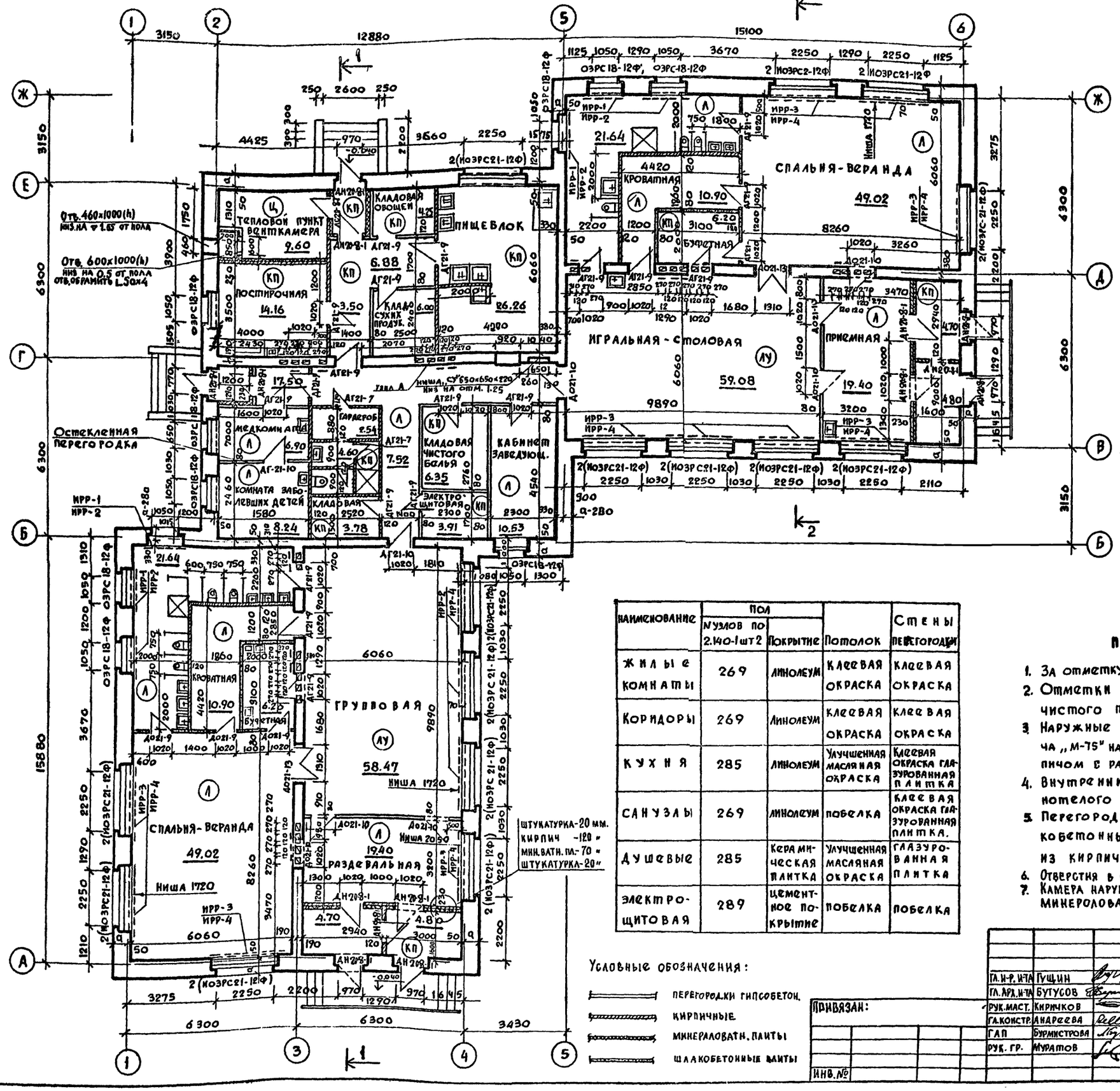

ТАБЛИЦА ПРИВЯЗОК НАРУЖНЫХ СТЕН			
обозначение	для наружной температуры		
	$t_н$=-30°C	$t_н$=-40°C	$t_н$=-50°C
a	460	590	720

(1) Линолеум
(2) Полутвердая древ. волокн. пл. δ-4 на битумной мастике - 5
(3) Изоляционная древ. волокн. плита - 25
(4) Бетонная подготовка с регистрами - 80
(5) Керамзитовый гравий γ 400 кг/м³ - 200
(6) Гидроизол на битумной мастике
(7) Щебень
(8) Утрамбованный грунт

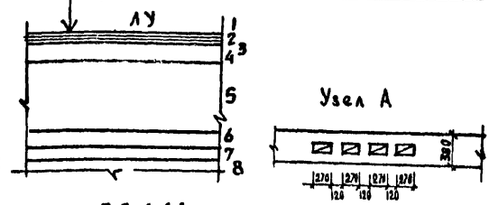

ПОЛЫ

Ау — линолеум утепленный
Л — линолеум
КП — керамическая плитка
Ц — цементный

НАИМЕНОВАНИЕ	ПОЛ		ПОТОЛОК	СТЕНЫ ПЕРЕГОРОДКИ
	№ узлов по 2.140-1 шт 2	Покрытие		
ЖИЛЫЕ КОМНАТЫ	269	ЛИНОЛЕУМ	КЛЕЕВАЯ ОКРАСКА	КЛЕЕВАЯ ОКРАСКА
КОРИДОРЫ	269	ЛИНОЛЕУМ	КЛЕЕВАЯ ОКРАСКА	КЛЕЕВАЯ ОКРАСКА
КУХНЯ	285	ЛИНОЛЕУМ	УЛУЧШЕННАЯ МАСЛЯНАЯ ОКРАСКА	КЛЕЕВАЯ ОКРАСКА ГЛАЗУРОВАННАЯ ПЛИТКА
САНУЗЛЫ	269	ЛИНОЛЕУМ	ПОБЕЛКА	КЛЕЕВАЯ ОКРАСКА ГЛАЗУРОВАННАЯ ПЛИТКА.
ДУШЕВЫЕ	285	КЕРАМИЧЕСКАЯ ПЛИТКА	УЛУЧШЕННАЯ МАСЛЯНАЯ ОКРАСКА	ГЛАЗУРОВАННАЯ ПЛИТКА
ЭЛЕКТРОЩИТОВАЯ	289	ЦЕМЕНТНОЕ ПОКРЫТИЕ	ПОБЕЛКА	ПОБЕЛКА

Условные обозначения:
- перегородки гипсобетон.
- кирпичные
- минераловатн. плиты
- шлакобетонные плиты

ПРИМЕЧАНИЯ:

1. За отметку 0.000 принят уровень чистого пола 1 этажа
2. Отметки полов в санузлах и тамбурах ниже уровня чистого пола 1 этажа на 2 см.
3. Наружные стены выполняются из эффективного кирпича „М-75" на растворе „М-25" с облицовкой силикатным кирпичом с расшивкой швов с наружной стороны.
4. Внутренние стены - из обыкновенного глиняного полнотелого кирпича „М-75" на растворе „М-25".
5. Перегородки выполняются из гипсобетонных и шлакобетонных плит; в мокрых помещениях и тамбурах из кирпича.
6. Отверстия в стенах для прокладки воздуховодов выполнить по месту
7. Камера наружного воздуха и постирочная изолируются минераловатными плитами.

Согласовано: Гл. спец. пр. Крейнис

Инв. № подл. | Подпись и дата | Взам. инв. №

Привязан:

Инв. №

Гл. и-р. и-та	Тущин		
Гл. арх. и-та	Бутусов		
Рук. маст.	Киричков		
Гл. констр.	Андреева		
ГАП	Бурмистрова		
Рук. гр.	Муратов		

Т.п. 214-1-224 АС

Детские ясли-сад на 50 мест с увеличением количества мест на летний период до 95

Лит	Лист	Листов
Р	9	

План 1го этажа

Росгипроминсельстрой г. Москва

Типовой проект 214-1-224 Альбом I

РАЗРЕЗ 1-1

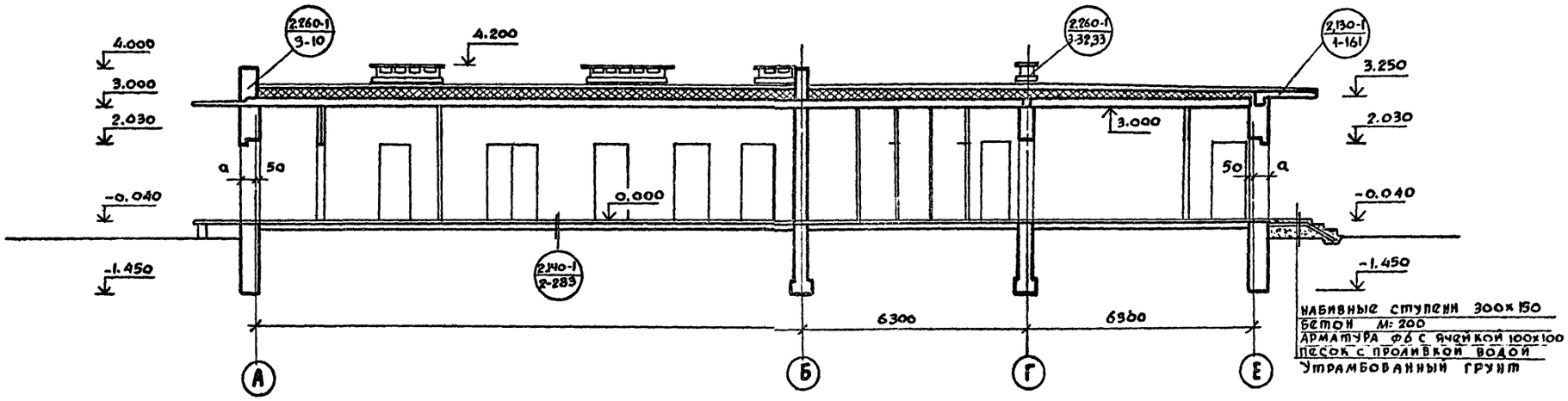

РАЗРЕЗ 2-2

(1) слой кровельного рубероида
(2) 3 слоя подкладочного рубероида – 20 мм
(3) Цементно-песчаная стяжка раств. М100-30мм
(4) Пенобетон γ=300 кг/м³, h=150 мм
(5) Слой шлака по уклону
(6) Слой подкладочного рубероида на битумной мастике

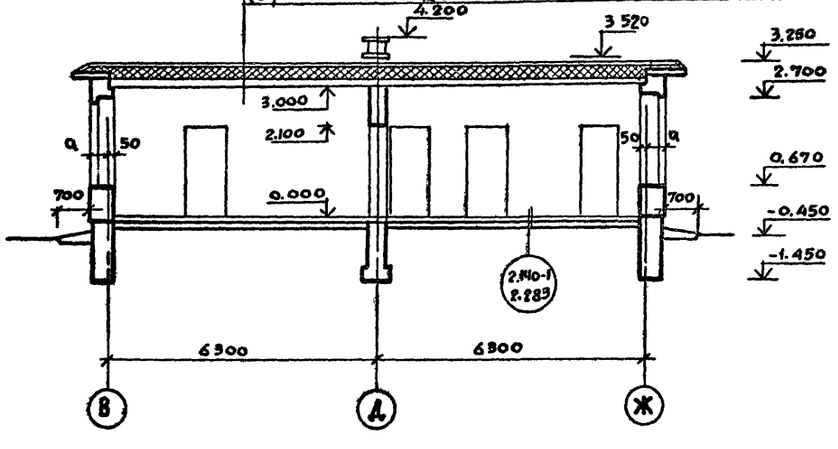

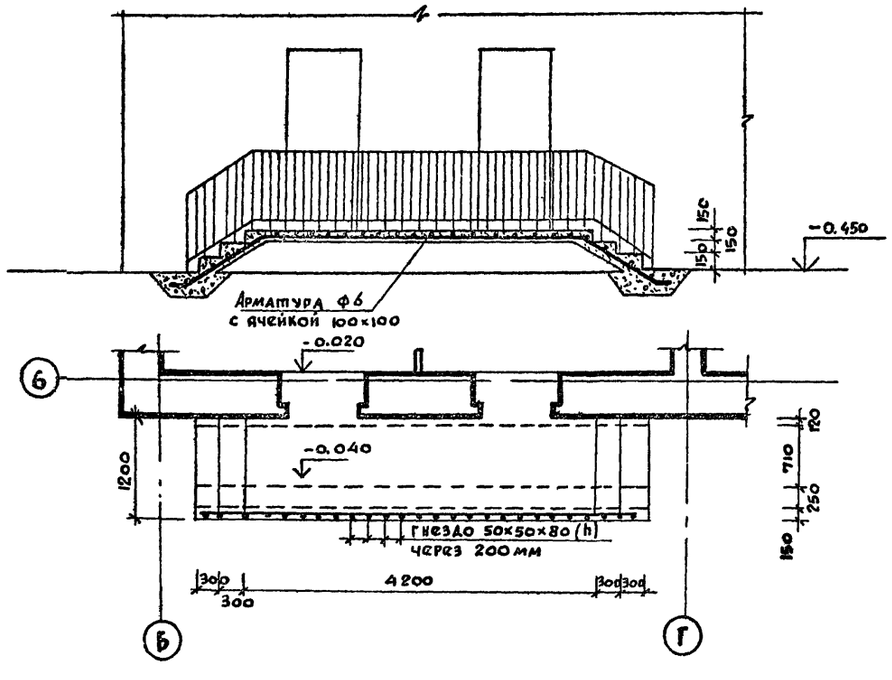

ГА. ИНЖ. И-ТА	Тущин		
ГА. АРД. И-ТА	Бутусов		
РУК. МАСТ.	Киричков		
ГА. КОНСТР	Андреева		
ГА П	Бурмистрова		
РУК. ГР.	Муратов		

ПРИВЯЗАН:

ИНВ. №

Т.П. 214-1-224. АС

Детские ясли-сад на 50 мест с увеличением количества мест на летний период до 95

ЛИТ	ЛИСТ	ЛИСТОВ
Р	10	

РАЗРЕЗЫ 1-1, 2-2
ФРАГМЕНТ КРЫЛЬЦА

РОСГИПРОИНИСЕЛЬСТРОЙ г. МОСКВА

КОПИР. АЛФЕРОВА

17640-01

СОГЛАСОВАНО

ИНВ. № ПОДЛ. | ПОДПИСЬ И ДАТА | ВЗАМ. ИНВ. №

Типовой проект 214-1-224 Альбом I

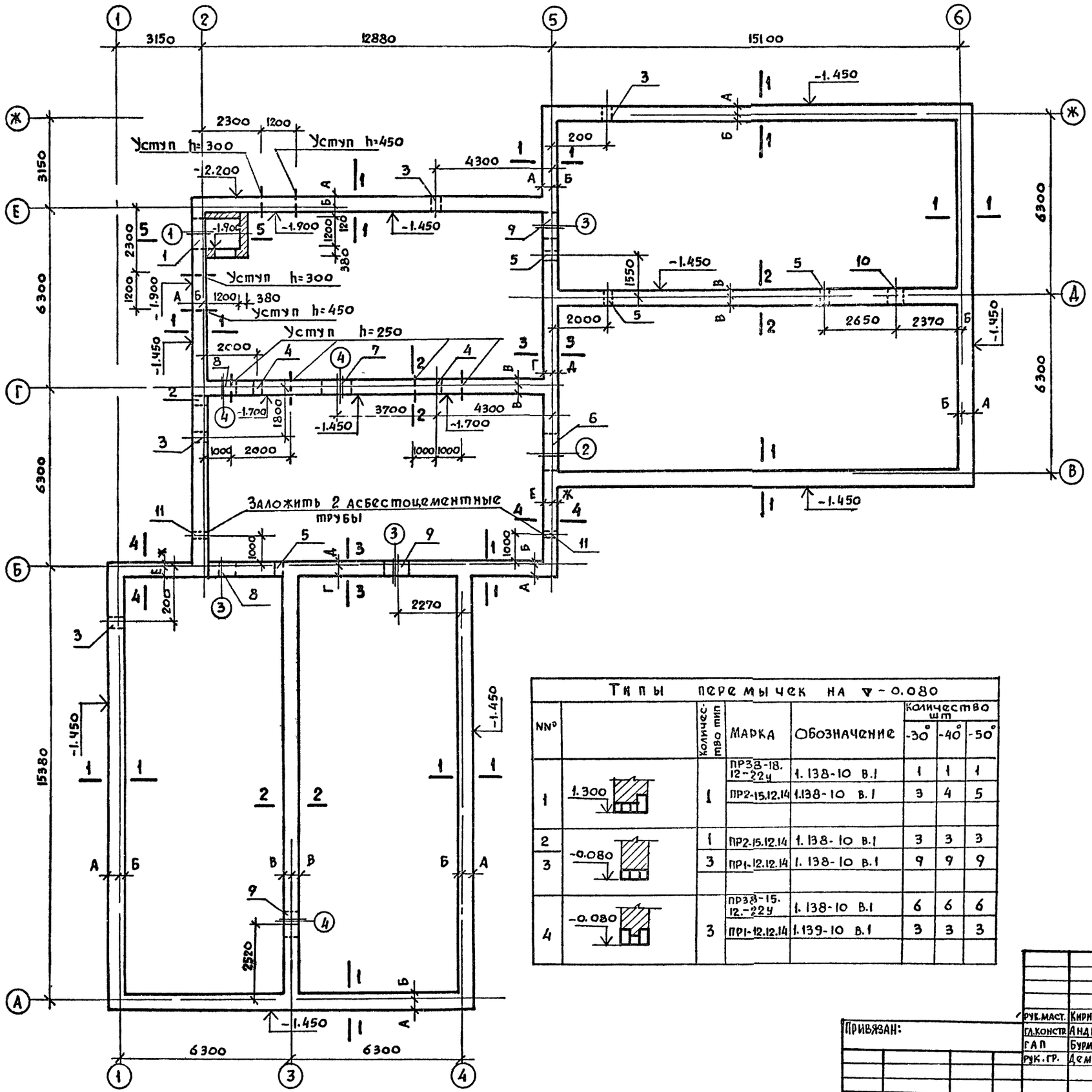

Таблица нагрузок на отм. - 0.080 вт/п.м			
NN сечение	Для наружной температуры		
	t = -30°	t = -40°	t = -50°
1-1	5.05	5.9	6,75
2-2	6.90	7.20	7.50
3-3	4.65	5.50	6.35
4-4	3.20	3.90	4.60

Таблица отверстий ниже отм. 0.000			
NN отв.	Размер в мм	Отметка низа	Назначение
1	1200×600 (h)	-1.900	Теплотрасса
2	400×400 (h)	при привязке	Водопровод
3	400×400 (h)	при привязке	Канализация
4	400×400 (h)	-1.300	Канализация
5	400×400 (h)	-0,700	Канализация
6	1200×600 (h)	-0,700	Отопление
7	1100×600 (h)	-0,700	Отопление
8	1000×600 (h)	-0,700	Отопление
9	900×600 (h)	-0,700	Отопление
10	600×600 (h)	-0,700	Отопление
11	250×250 (h)	-1,400	Ввод электрокабеля

Типы перемычек на ▽ - 0.080					Количество шт		
NN п/п		Количество мип	Марка	Обозначение	-30°	-40°	-50°
1	1.300	1	ПРЗ8-18.12-22у	1.138-10 в.1	1	1	1
		1	ПР2-15.12.14	1.138-10 в.1	3	4	5
2	-0.080	1	ПР2-15.12.14	1.138-10 в.1	3	3	3
3		3	ПР1-12.12.14	1.138-10 в.1	9	9	9
4	-0.080	3	ПРЗ8-15.12.-22у	1.138-10 в.1	6	6	6
			ПР1-12.12.14	1.139-10 в.1	3	3	3

ПРИМЕЧАНИЕ

1. Таблицу привязок и сечения фундаментов см. лист АС-12

Привязан:

Инв. №

Инв. N подл. | Подпись и дата | Взам. инв. N

Рук. маст.	Кириков	
Гл. констр.	Андреева	
ГАП	Бурмистрова	
Рук. гр.	Демидов	

Т.П. 214-1-224 АС

Детские ясли-сад на 50 мест с увеличением количества мест на летний период до 95

Лит	Лист	Листов
Р	11	

План фундаментов из бутобетона

РОСГИПРОНИИСЕЛЬСТРОЙ г. Москва

Копир. Алферова

17640-01

Типовой проект 214-1-224 Альбом I

1-1

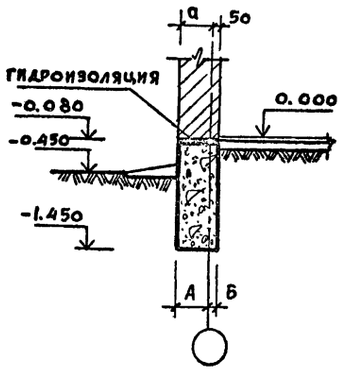

2-2

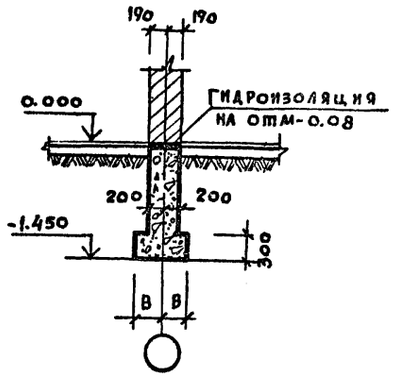

3-3

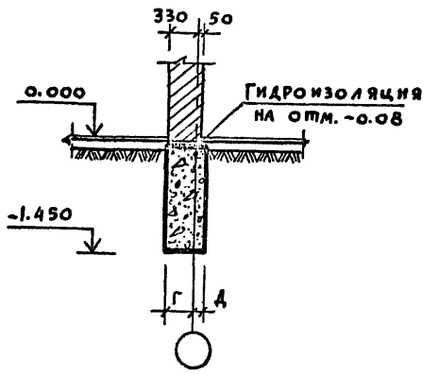

4-4

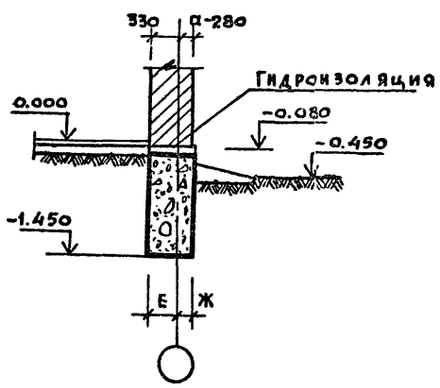

5-5

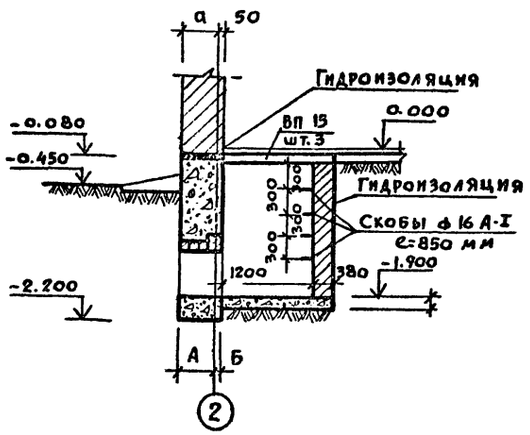

Таблица привязок фундаментов							
NN° сечен.	Обозначен.	для наружной температуры					
		$t_н$ = -30°		$t_н$ = -40°		$t_н$ = -50°	
		Rр=1,5	Rр=2.0	Rр=1,5	Rр=2.0	Rр=1.5	Rр=2.0
1-1	А	450	400	570	540	690	650
	Б	50	0	30	10	10	0
2-2	В	300	225	325	250	350	275
3-3	Г	390	340	420	370	440	390
	Д	110	60	130	80	160	110
4-4	Е	320	270	310	280	290	270
	Ж	180	130	290	270	4.10	380

ПРИМЕЧАНИЯ:

1. За условную отм. ▽0.000 принята отметка чистого пола 1го этажа, что соответствует абсолютной отм. [ ]
2. Фундаменты разработаны для основания из однородного грунта при условном расчетном давлении на грунт под подошвой фундамента $R_р$ = 1.5 кг/см² и $R_р$ = 2 кг/см².
3. Условное заглубление фундаментов принято 1.0м от поверхности земли при обязательном заглублении в материковый грунт не менее 0.5м
4. Фундаменты- бутобетонные из бута М-150 и бетона М-75.
5. Горизонтальная гидроизоляция выполняется из 2 слоев гидроизола на битумной мастике на отм. ▽-0.080.
   Вертикальная гидроизоляция - обмазка горячим битумом за 2 раза.
6. Вокруг здания предусматривается асфальтовая отмостка шириной 700мм.

Согласовано

Инв. № подл. | Подпись и дата | Взам. инв. №

Привязан:	Рук. маст.	Киричков	
	Гл. констр.	Андреева	
	ГАП	Бурмистрова	
	Вед. инж.	Радченко	
Инв. №			

т.п. 214-1-224 АС

Детские ясли-сад на 50 мест с увеличением количества мест на летний период до 95

Лит	Лист	Листов
Р	12	

Сечения фундаментов

Росгипронисельстрой г. Иркутск

Копир Алферова

Типовой проект 214-1-224 Альбом I

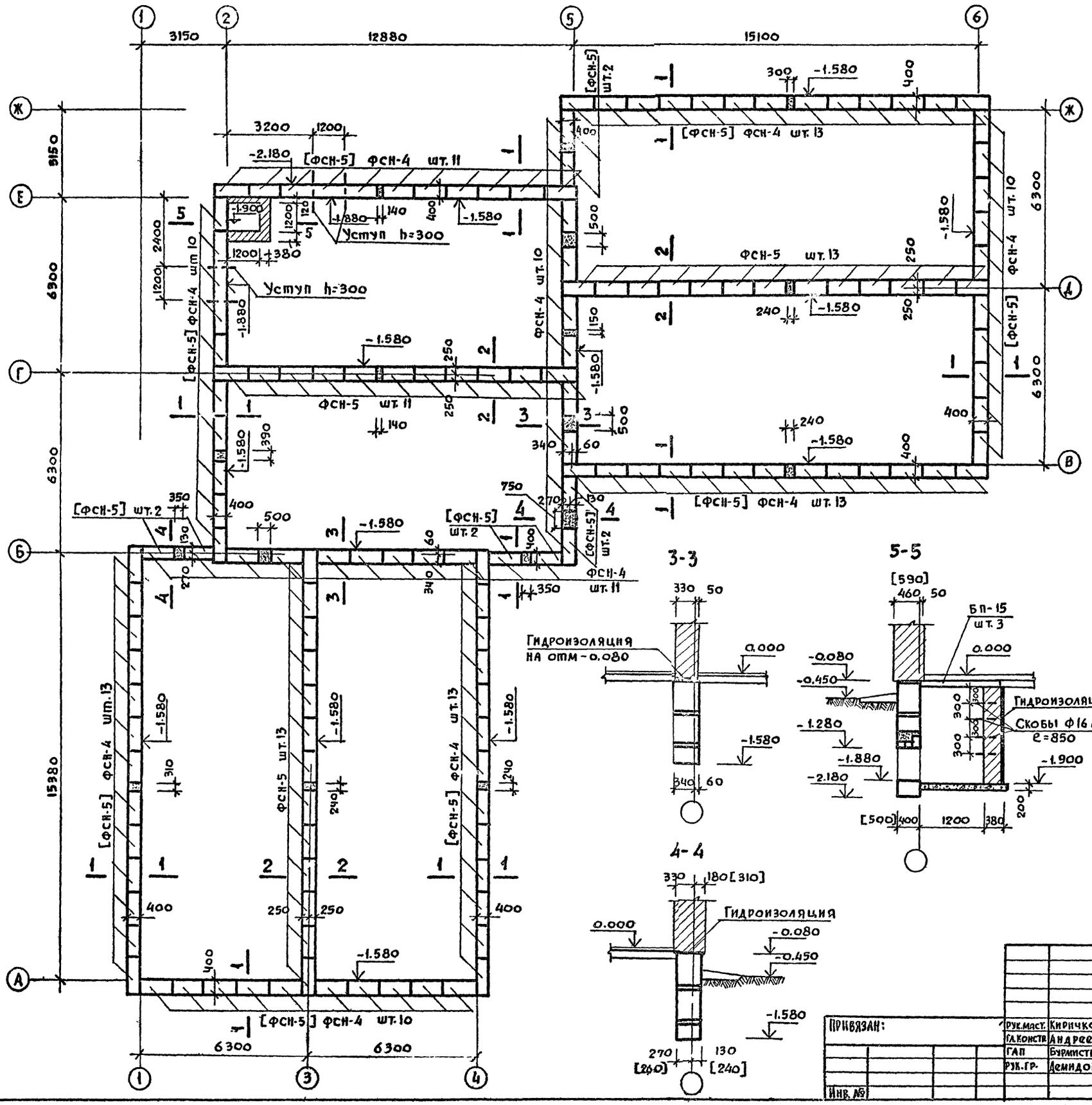

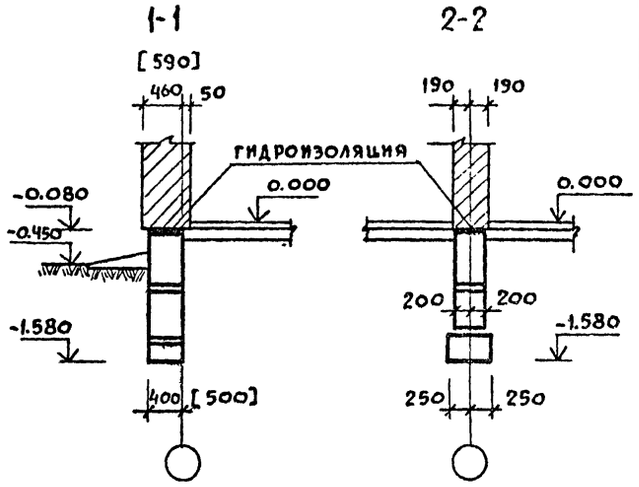

ПРИМЕЧАНИЯ:

1. За отм. 0.000 принята отметка чистого пола 1го этажа, что соответствует абсолютной отметке.
2. Фундаменты разработаны для основания из однородного грунта при условном расчетном давлении R_0=2кг/см² и при температуре $t_н$=-30°, -40°С.
3. Условное заглубление фундаментов принято 1.130 м от поверхности земли, при обязательном заглублении в материковый грунт не менее 0.5 м.
4. Фундаменты разработаны из сборных блоков по ГОСТ 13579-78, уложенных на выравненное песчаное основание толщ. 100 мм.
5. Горизонтальная гидроизоляция выполняется из 2х слоев гидроизола на битумной мастике на отм.-0.080, вертикальная гидроизоляция - обмазка горячим битумом за 2 раза.
6. Вокруг здания предусматривается асфальтовая отмостка шириной 700мм.
7. Монтаж блоков выполнять на растворе М-50
8. Таблицу отверстий см лист АС-11
9. Размеры в скобках [ ] даны для t°=-40°.

Т.п. 214-1-224			Ас
Детские ясли-сад на 50мест с увеличением количества мест на летний период до 95			
		Лит	Лист	Листов
		Р	13	
План фундаментов /вариант из сборных блоков/		Госгипроинсельстрой г. Москва	
Привязан:	Рук.маст. Кириков		
	Гл.констр Андреева		
	ГАП Бурмистрова		
	Рук.гр. Демидов		
Инв. №			

Копир. Алферова

17840-01

Инв. № подл. | Подпись и дата | Взам. инв. №

Типовой проект 214-1-244 Альбом I

РАЗВЕРТКА ПО ОСЯМ 1и4

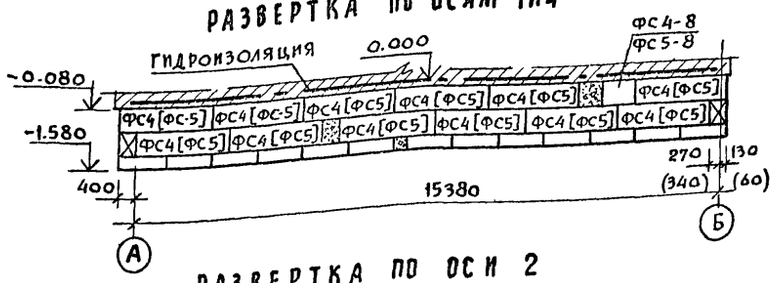

РАЗВЕРТКА ПО ОСИ Г

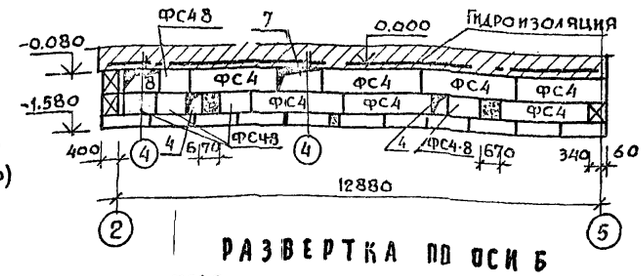

РАЗВЕРТКА ПО ОСИ Е

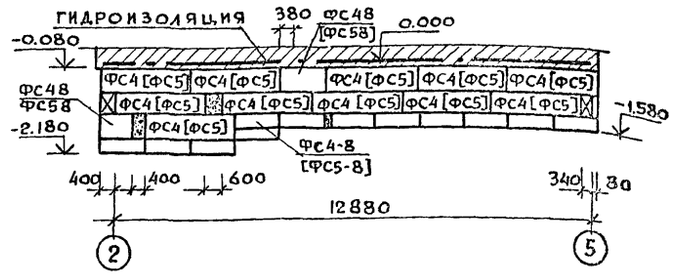

РАЗВЕРТКА ПО ОСИ 2

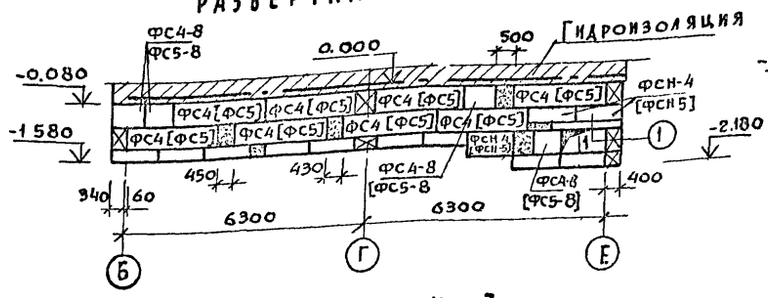

РАЗВЕРТКА ПО ОСИ Б

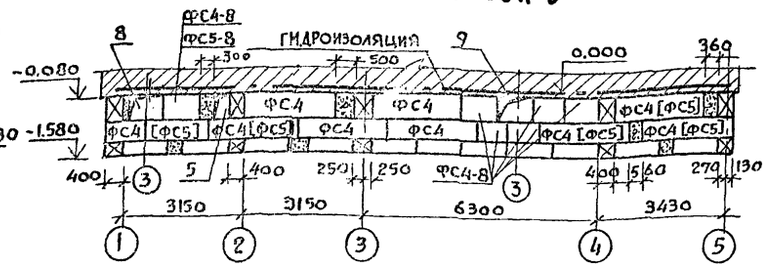

РАЗВЕРТКА ПО ОСИ 3

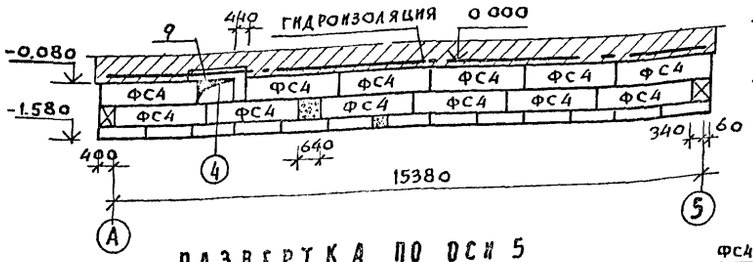

РАЗВЕРТКА ПО ОСЯМ ВиЖ

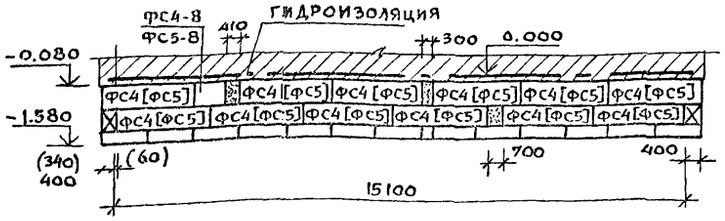

РАЗВЕРТКА ПО ОСИ 5

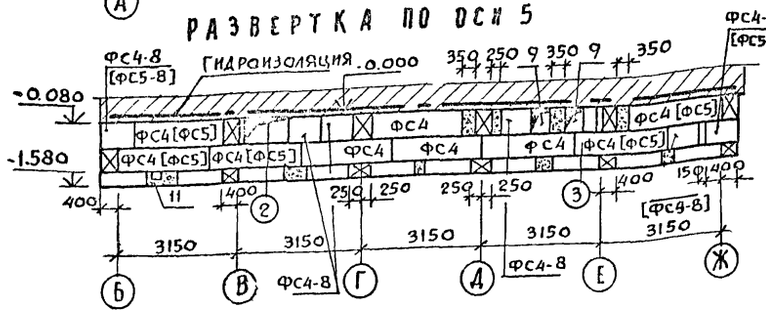

РАЗВЕРТКА ПО ОСИ Д

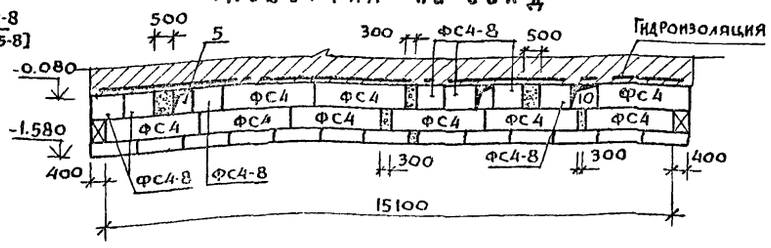

РАЗВЕРТКА ПО ОСЯМ 6иА

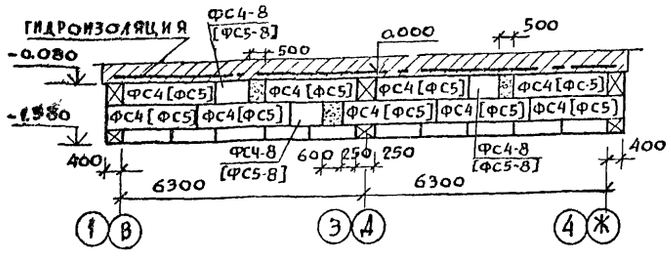

ПРИМЕЧАНИЯ:

1. При привязке проекта к конкретным условиям строительства заглубление должно быть принято в соответствии со СНиП II-15-74 и СНиП III-16-73.
2. При производстве работ в зимнее время необходимо принять меры по предохранению основания от промерзания и соблюдения указаний СНиП III-В. 1-70.
3. Таблицу отверстий см. лист АР-10.
4. Местные заделки выполнять бетоном М-100.
5. Расход бетона на заделки равен 2,5 м³.
6. Размеры в скобках даны для разверток по осям 4иВ, [ ] - для t=-40°С.
7. Спецификацию сб. бетонных элементов см. на листе АС-28.

Т.П. 214-1-224 АС							
Детские ясли-сад на 50 мест с увеличением количества мест на летний период до 95							
Привязан			Рук. маст	Киричков		Лит	Лист	Листов
			Гл. констр.	Андреева		Ф	14	
			ГАП	Бурмистрова				
			Вед. инж.	Радченко				
Инв. №						Разверток фундаментов	Росгипроинсельстрой г. Москва	

Копир. Алферова

17640-01

Согласовано

Инв. № подл. | Подпись и дата | Взам. инв. №

Типовой проект 214-1-224 Альбом I

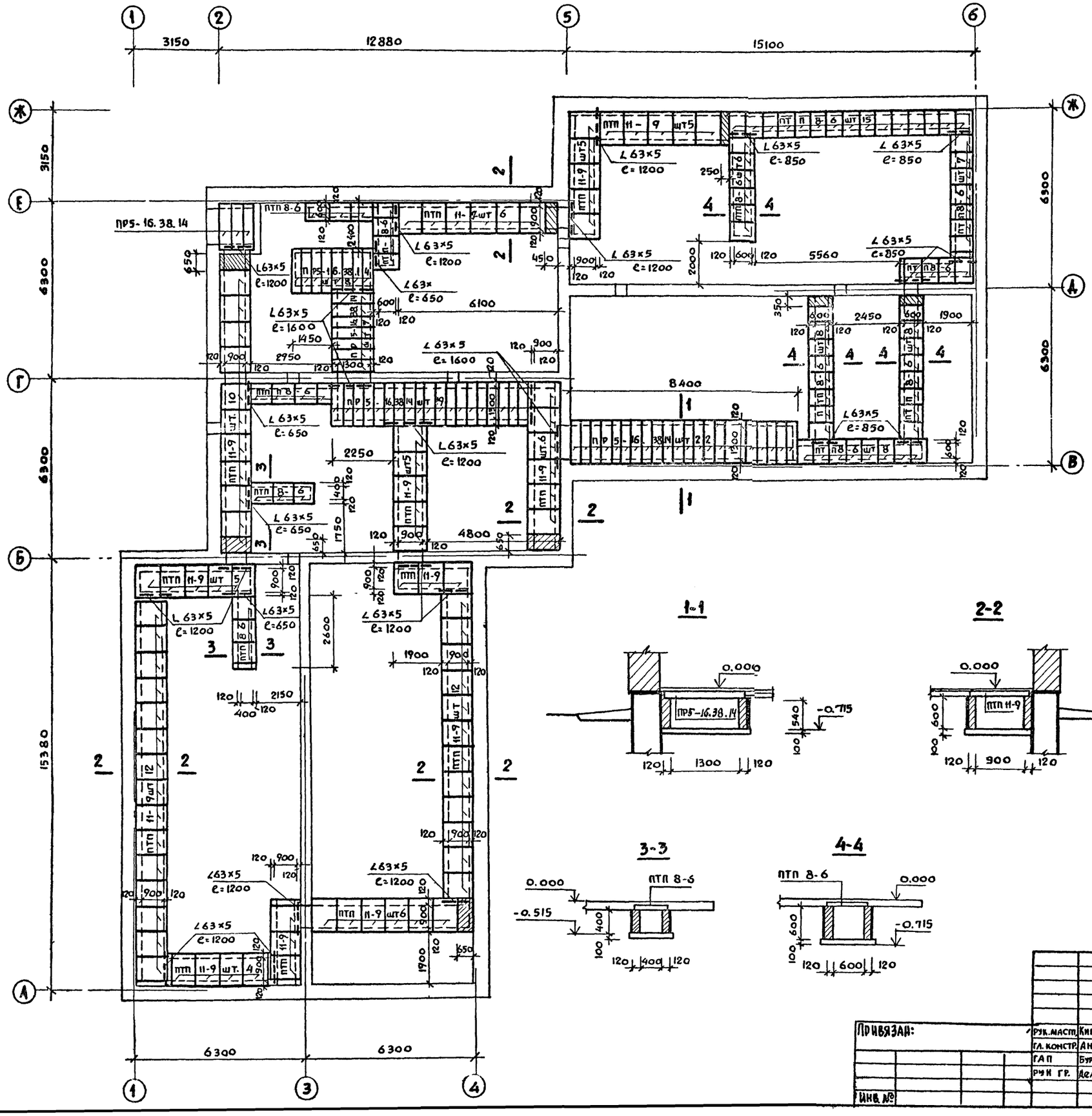

СПЕЦИФИКАЦИЯ МЕТАЛЛА					
№ п/п	Сечение	Длина элемента мм	Масса элемента кг	Общая длина м	Общая масса кг
	L 63×5	1 пог.	метров	27,7	133,5

ПРИМЕЧАНИЯ:

1. Кладка стен приямка и подпольных каналов выполняется из красного полнотелого кирпича М-100 на растворе М-25 с армированием проволокой 2Ф4 мм с промазкой горячим битумом за 2 раза с наружной стороны.
2. Плиты подпольных каналов уложить на свежевыстланный раствор.
3. Дно подпольных каналов выполнить из бетона М-100.
4. Спецификацию сб. ж.б. элементов см. на листе АС-28.

Привязан:

Инв. №

Рук. маст.	Киричков	
Гл. констр.	Андреева	
ГАП	Бурмистрова	
Рук. гр.	Демидов	

Т.П 214-1-224 АС

Детские ясли-сад на 50 мест с увеличением количества мест на летний период до 95

Лит	Лист	Листов
Р	15	

План подпольных каналов.

Госгипронисельстрой г. Москва

Копир. Алферова

17640-01

Инв. № подл. | Подпись и дата | Взам. инв. №

Типовой проект 214-1-224 Альбом I

Развертка стен с вентканалами /вариант чердачной крыши/

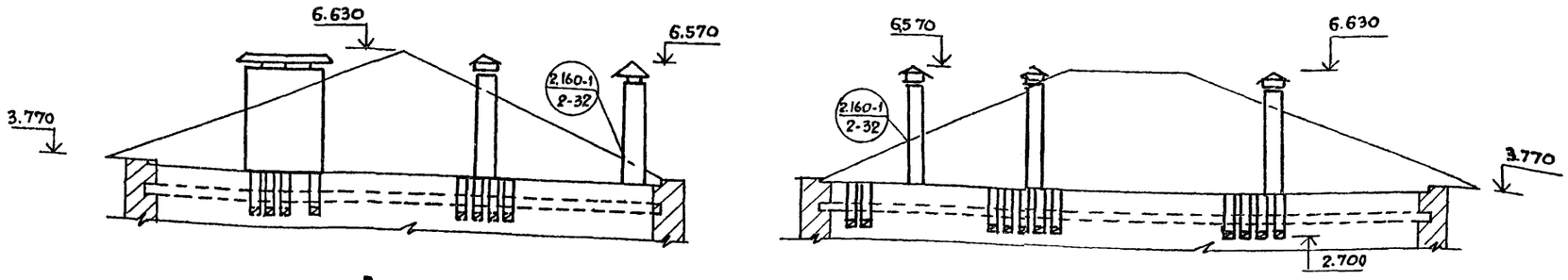

Развертка стен с вентканалами /вариант совмещенной крыши/

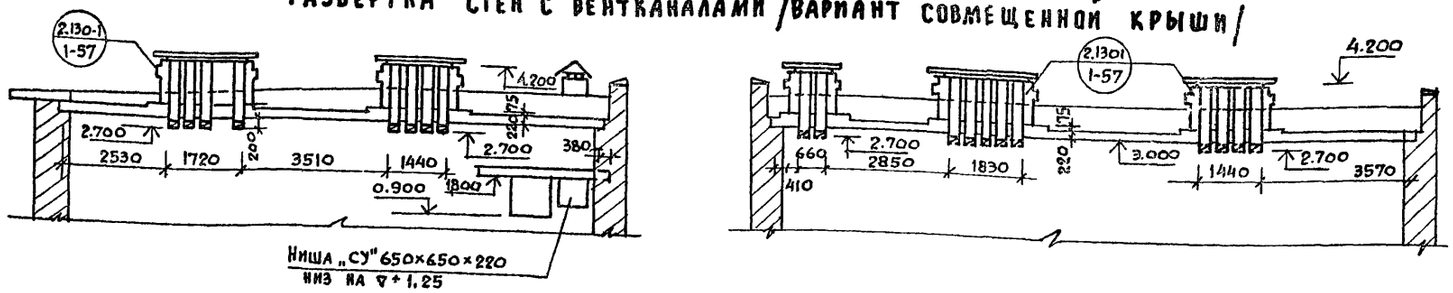

Развертка по оси „Д"

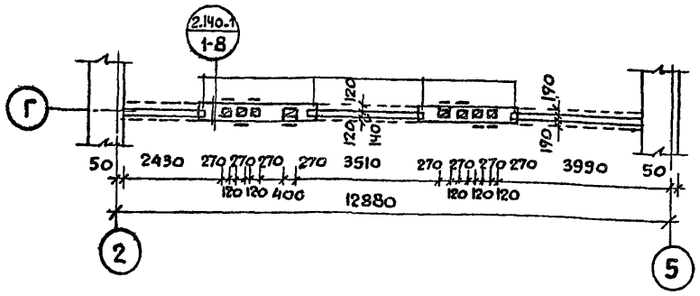

Развертка по оси „Е", „З"

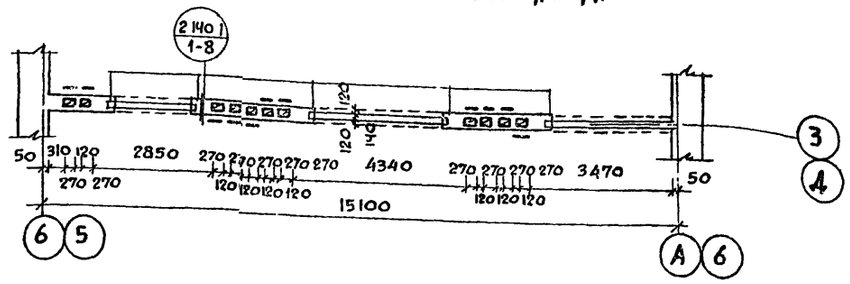

Монолитный участок МУ-1

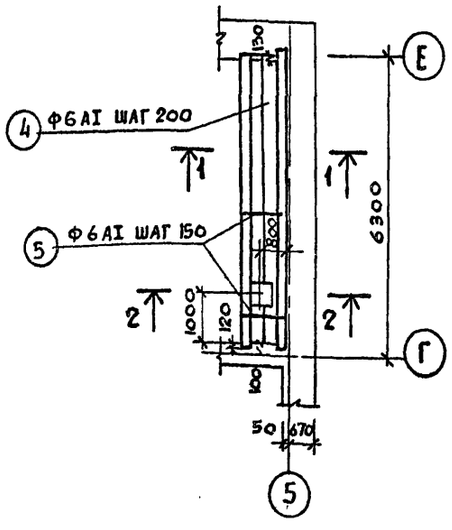

1-1

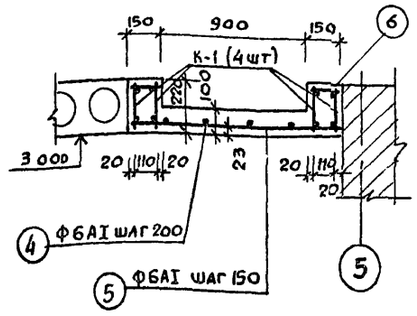

2-2

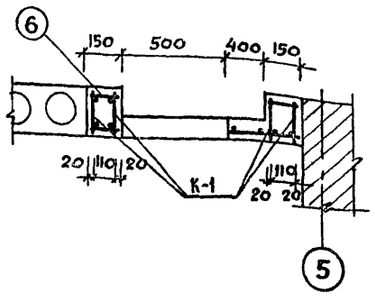

К-1

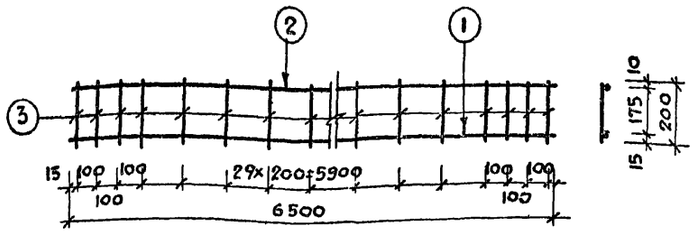

Спецификация металла									
Наименование	Марка	NN позиций	Ф мм профиль	Длина мм	Количество шт.	Общая длина м	Масса кг позиции	Масса кг марки	Масса кг элемента
Монолитный участок МУ-1	К-1 (4 шт)	1	22АII	6500	1	6,5	19,4	28,1	133,5
		2	12АI	6500	1	6,5	5,77		
		3	8АI	200	37	7,4	2,92		
	Отд. стержни	4	6АI	6150	6	36,9	8,19	21,5	
		5	6АI	1170	41	47,97	10,6		
		6	6АI	130	74	9,62	2,7		

Примечания:

1. Монолитный участок выполняется из бетона марки „200".
2. Расход бетона на монолитный участок - 0,2 м³.
3. Дверные проемы на развертке стен условно не показаны.
4. Открывание каналов по оси - зеркально открыванию по оси „Е".
5. При варианте чердачной крыши вентшахты следует крепить к конструкциям стропил металлическими стяжками.
6. При варианте совмещенной крыши кирпичные трубы выполнять в соответствии с деталями серии 2.130-1 в.1.

Согласовано

Инв. N подл. | Подпись и дата | Взам. инв. N

Привязан:

Инв. №

Рук. маст	Киричков		
Гл. констр	Андреева		
ГАП	Бурмистрова		
Вед. инж.	Радченко		

т.п. 214-1-224 АС

Детские ясли-сад на 50 мест с увеличением количества мест на летний период до 95

Лит	Лист	Листов
Р	16	

Развертки стен с вентканалами, монолитный участок „МУ-1"

Росгипроннисельстрой г. Москва

Копир. Алферова

17640-01

Типовой проект 214-1-224 Альбом I

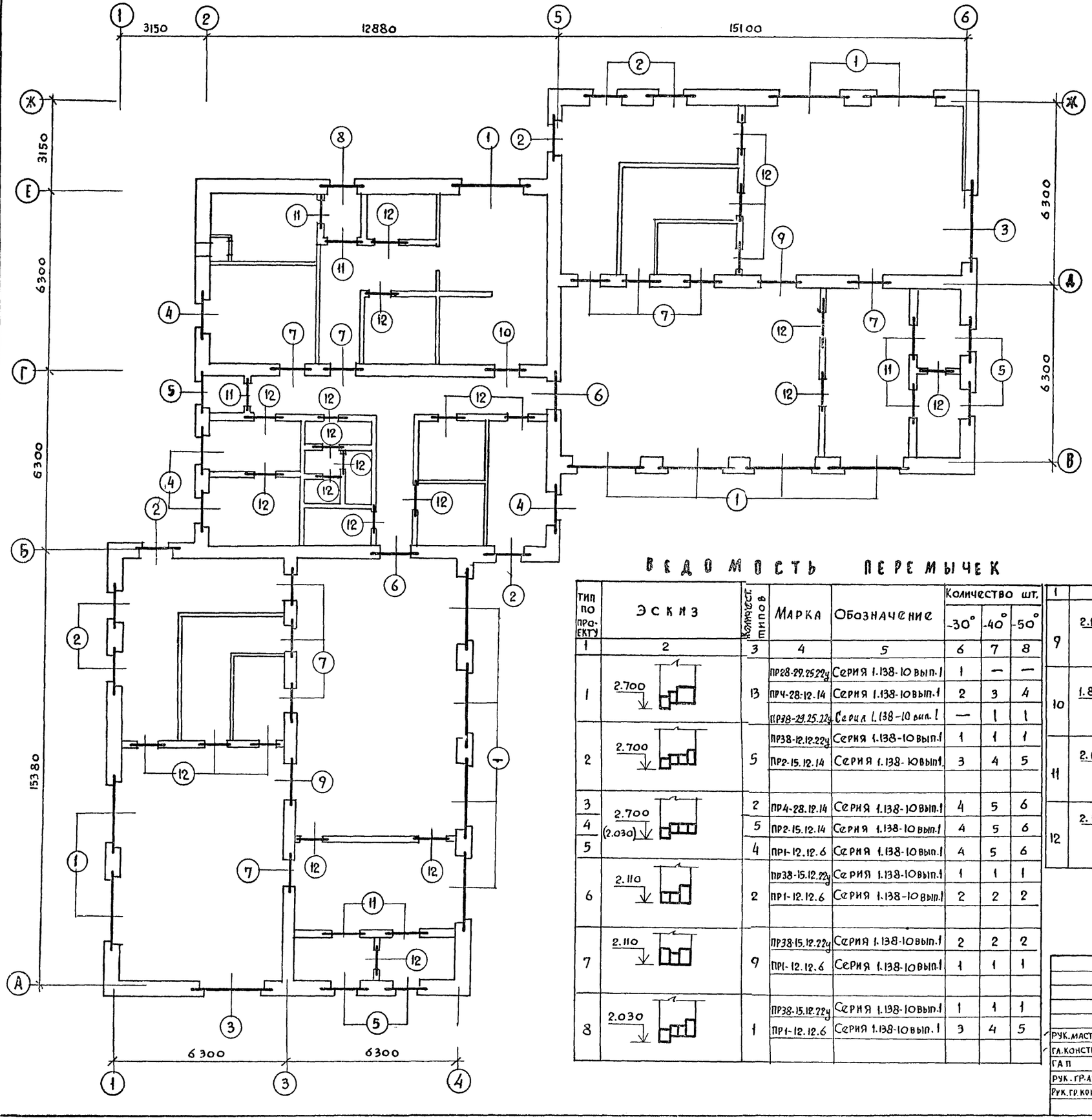

ПРИМЕЧАНИЯ:

1. Наружные стены предусмотрены для расчетных температур наружного воздуха: t=-30°-510 мм, t=-40°-640мм; t=50°-770мм.
2. Укладку перемычек производить на свежеуложенный раствор М-50
3. Размеры в скобках даны для перемычки тип. 5.

ВЕДОМОСТЬ ПЕРЕМЫЧЕК

Тип по проекту	Эскиз	Количество типов	Марка	Обозначение	Количество шт. -30°	-40°	-50°
1	2	3	4	5	6	7	8
1	2.700	13	ПР28-29.25.22у	Серия 1.138-10 вып.1	1	—	—
			ПРЧ-28-12-14	Серия 1.138-10 вып.1	2	3	4
			ПР38-29.25.22у	Серия 1.138-10 вып.1	—	1	1
2	2.700	5	ПР38-12.12.22у	Серия 1.138-10 вып.1	1	1	1
			ПР2-15.12.14	Серия 1.138-10 вып1	3	4	5
3	2.700 (2.030)	2	ПР4-28.12.14	Серия 1.138-10 вып.1	4	5	6
4		5	ПР2-15.12.14	Серия 1.138-10 вып.1	4	5	6
5		4	ПР1-12.12.6	Серия 1.138-10 вып.1	4	5	6
6	2.110	2	ПР38-15.12.22у	Серия 1.138-10 вып.1	1	1	1
			ПР1-12.12.6	Серия 1.138-10 вып.1	2	2	2
7	2.110	9	ПР38-15.12.22у	Серия 1.138-10 вып.1	2	2	2
			ПР1-12.12.6	Серия 1.138-10 вып.1	1	1	1
8	2.030	1	ПР38-15.12.22у	Серия 1.138-10 вып.1	1	1	1
			ПР1-12.12.6	Серия 1.138-10 вып.1	3	4	5

1	2	3	4	5	6	7	Σ
9	2.110	2	ПР38-13.12.22у	Серия 1.138-10 в1	2	2	2
			ПР3-19.12.14	Серия 1.138-10 в1	1	1	1
10	1.800	1	ПР38-15.12.22у	Серия 1.138-10 в1	2	2	2
			ПР1-12.12.6	Серия 1.138-10 в1	1	1	1
11	2.110	7	ПР1-12.12.6	Серия 1.138-10 в1	2	2	2
12	2.110	24	ПР1-12.12.6	Серия 1.138-10 в1	1	1	1

Согласовано

Инв.№ подл. | Подпись и дата | Взам.инв.№

Привязан:

Инв.№

Рук.маст.	Кириков	
Гл.констр.	Андреева	
ГАП	Бурмистрова	
Рук.гр.АР	Муратов	
Рук.гр.кон.	Демидов	

т.п. 214-1-224 АС

Детские-ясли-сад на 50 мест с увеличением количества мест на летний период до 95

Лит	Лист	Листов
Р	17	

План перемычек. Ведомость перемычек

РОСГИПРОНИИСЕЛЬСТРОЙ г. Москва

Копир. Алферова

17640-01

Типовой проект 214-1-224 Альбом I

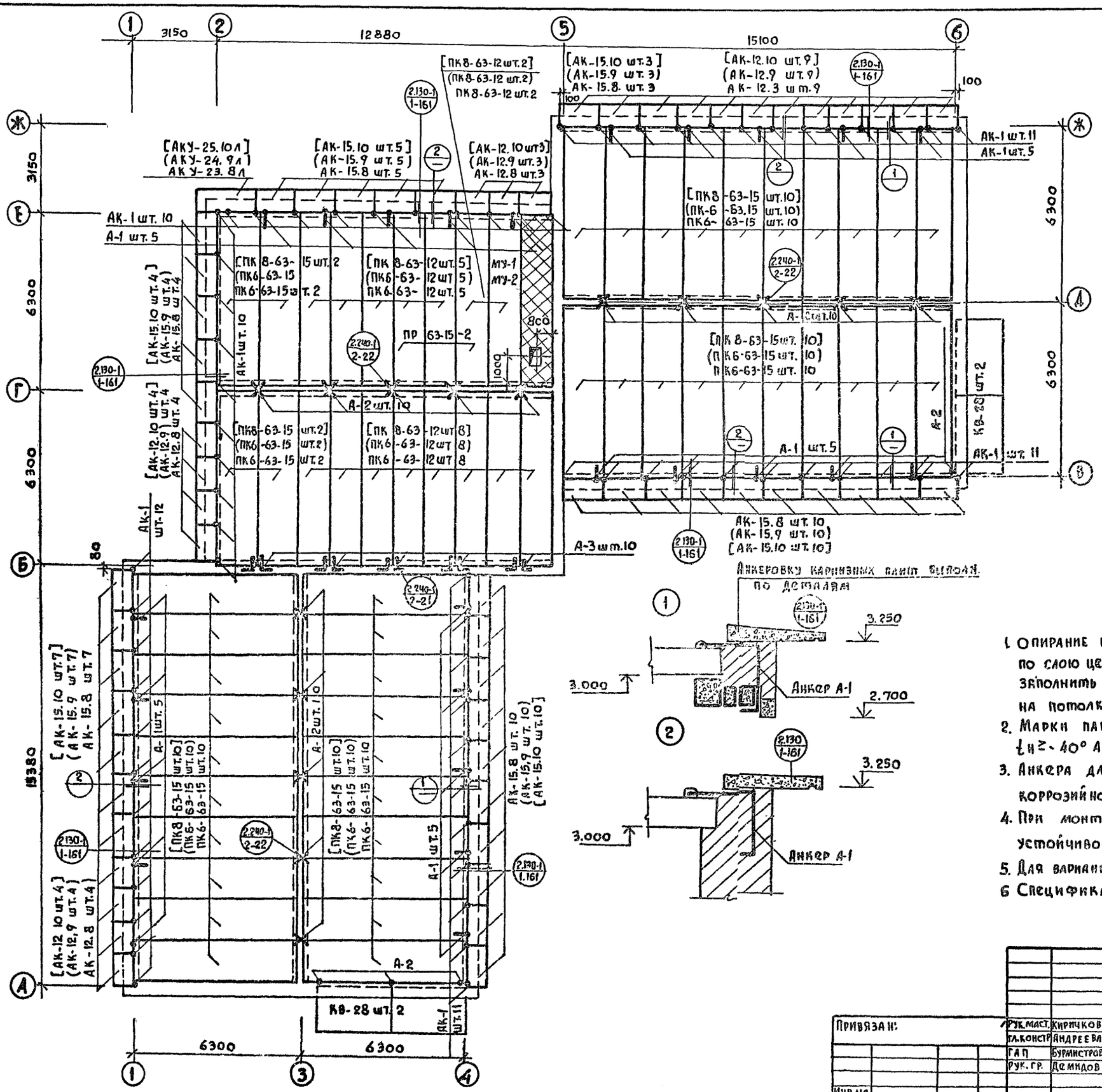

Таблица толщин утеплителя

Утеплитель	Объемн. вес кг/м³	Толщина в см при t=-30°	t=-40°	t=-50°
Керамзит	γ=400	15	24	36
Керамзитобетон	γ=400	15	24	36
Пенобетон	γ=300	10	14	20
Жесткие минерало-ватные плиты на синтетической связке	γ=200	6	10	16

Спецификация анкеров

Марка	Эскиз	Сечение мм	Длина мм	Масса кг	Кол. шт.	Общий вес кг	Примечание
А-1	600, 100, 460	Ф10А-I	116,0	0,715	25	18.0	
А-2	750, 100, 100	Ф10А-I	950	0.585	36	17,5	
А-3	150, 450, 100	Ф10А-I	700	0.435	10	435	
АК-1	Ф16А-I, 275×8	Ф16А-I	250	0,395	65	25.6	
		275×8	200	1.80	65	117.26	

Примечания:

1. Опирание панелей покрытия на кирпичные стены производить по слою цементного раствора М-50. Швы между плитами заполнить цементным раствором М100 с расшивкой швов на потолке.
2. Марки панелей покрытия и карнизных плит в ( ) для t н≥-40° А в [ ]- для t н≥-50°
3. Анкера для защиты от коррозии покрыть слоем антикоррозийного покрытия.
4. При монтаже карнизных плит обеспечить их временную устойчивость до крепления к постоянным анкерам.
5. Для варианта чердачной крыши принять марки для t≥-30°.
6. Спецификацию ж.б. изделий см. на листе АС-27.

СОГЛАСОВАНО

Инв.№ подл. | Подпись и дата | Взам.инв.№

Привязан:

Инв.№

Рук.маст.	Кирпичков	
Гл.констр	Андреева	
ГАП	Бурмистрова	
Рук.гр.	Демидов	

Т.П. 214-1-224 АС

Детские ясли-сад на 50 мест с увеличением количества мест на летний период до 95

Лит	Лист	Листов
Р	18	

План покрытия и раскладки плит

Росгипронисельстрой г. Москва

Копир. Алферова

17640-01

Типовой проект 214-1-224 Альбом I

План кровли с раскладкой парапетных плит (вариант)

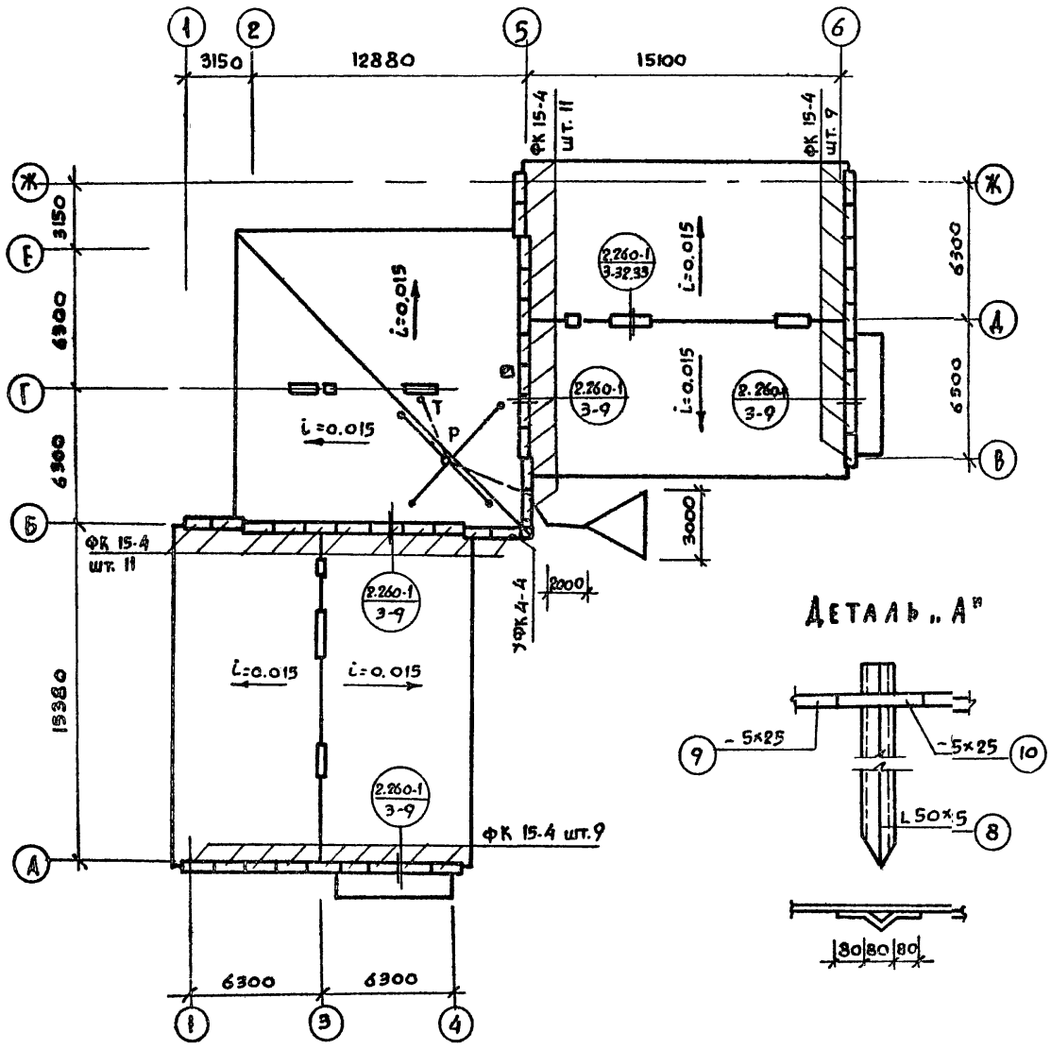

Деталь „А"

План кровли

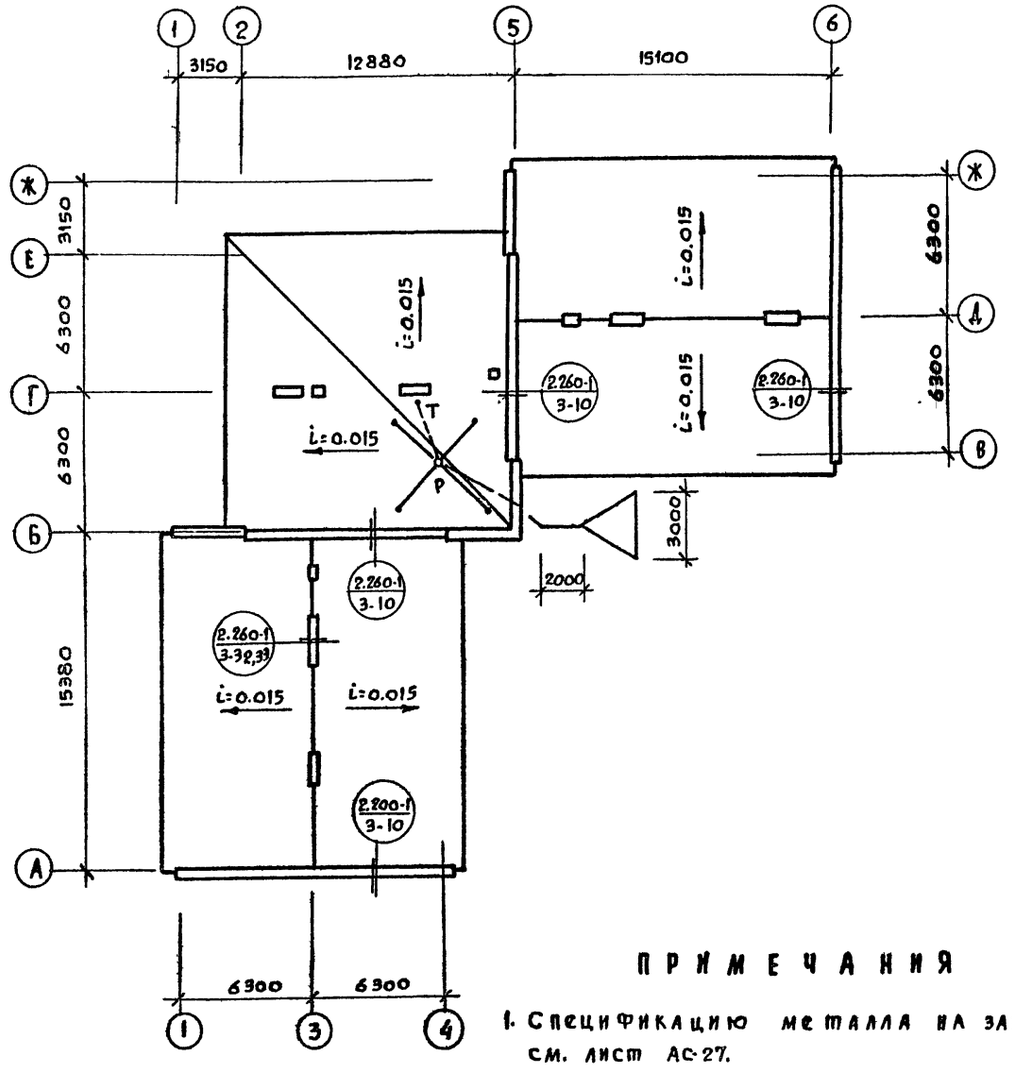

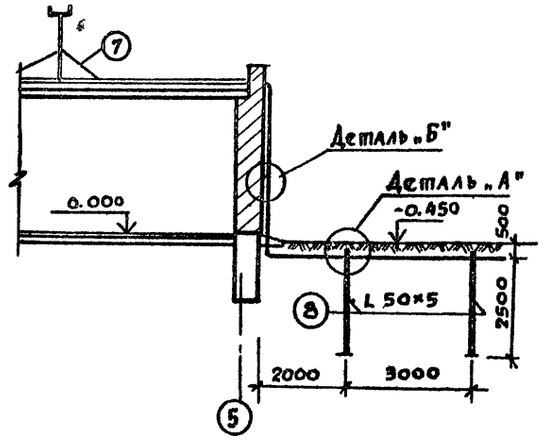

Деталь „Б"

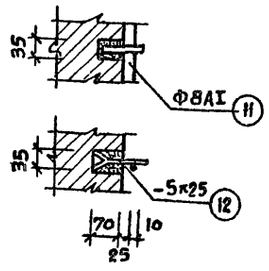

Примечания

1. Спецификацию металла на заземление см. лист АС-27.
2. Все детали заземления должны быть оцинкованы.
3. Детали крепления радиостойки и телеантенны даны на листе АС-24.
4. Примыкание кровли к кирпичным вентшахтам выполнить по серии 2.260-1 вып.3.
5. Спецификацию ж.б. элементов см. АС-28.

Согласовано

Инв. № подл. | Подпись и дата | Взам. инв. №

Привязан:			
Инв. №			

Рук. маст.	Кирпичков	
Гл. констр.	Андреева	
ГАП	Бурмистрова	
Вед. инж.	Радченко	

Т.п. 214-1-224 АС

Детские ясли-сад на 50 мест с увеличением количества мест на летний период до 95

Лит	Лист	Листов
Р	19	

План кровли

РОССИПРОНИИСЕЛЬСТРОЙ г. Москва

Копир. Алферова

17640-01

Типовой проект 214-1-224 Альбом I

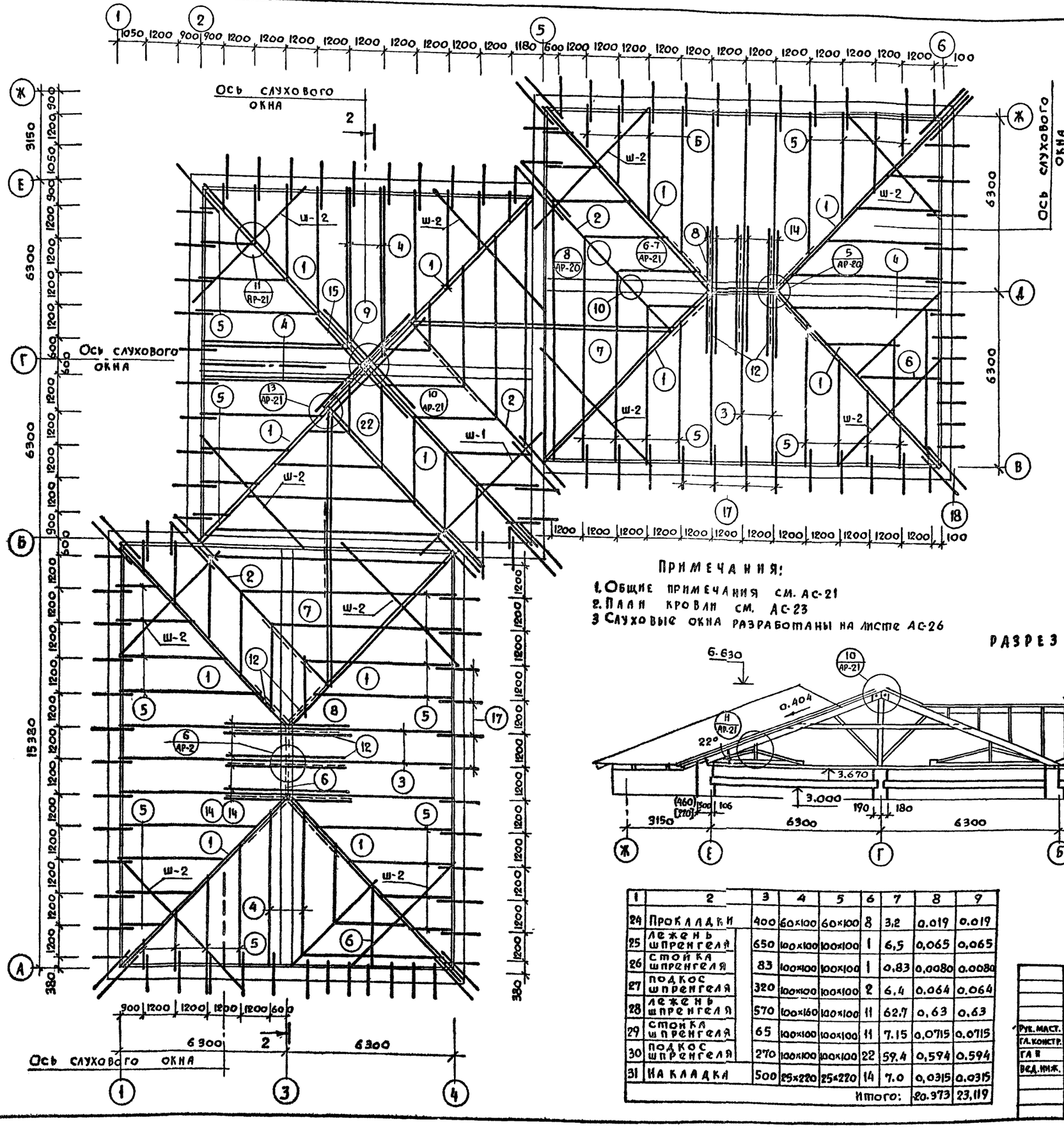

NN п/п	Наименование	Длина в см.	Сечение в×l снег 100кг/м²	снег 150кг/м²		Общая длина в м	Кубатура м³ снег 100кг/м²	снег 150кг/м²
1	2	3	4	5	6	7	8	9
1	Накосная нога	530+275+180	60×220	75×220	24	236.4	3,12	3,86
2	Накосная нога	380+270	60×220	75×220	3	19.5	0,26	0,32
3	Стропильная нога	600+100	60×220	75×220	12	84.0	1,1	1.39
4	Нарожники	570	60×220	75×220	16	91.2	1,2	1,5
5	Нарожники	—	60×220	75×220	—	337.2	1,45	5,55
6	Верхний прогон	330	100×150	100×150	4	13.2	0,198	0,198
7	Верхний прогон	520	150×220	150×220	4	20.8	0,686	0,636
8	Стойки	240	200×200	200×200	4	9.6	0,384	0.384
9	Стойки	252	200×200	200×200	1	2.52	0,1	0.1
10	Стойки	130	100×150	100×150	3	3.9	0,058	0.058
11	Стойки	—	100×150	100×150	—	25.6	0.42	0,42
12	Подкосы	280	60×100	75×100	34	84.0	0.504	0.63
13	Лежень	—	100×200	100×200	—	6.5	0, 13	0, 13
14	Затяжка	672	50×130	50×130	12	80.64	0, 52	0,52
15	Затяжка	624	50×130	50×130	4	24.96	0, 16	0, 16
16	Мауэрлат	—	150×100	150×100	—	160.8	2, 4	24
17	Кобылки	140	50×130	50×130	103	144.2	0, 94	0, 94
18	Кобылки	180	50×130	50×130	24	43,2	0, 28	0, 28
19	Карнизная доска	—	32×200	32×200	—	140.0	0,9	0, 96
20	Коньковая доска	—	60×130	60×130	—	6.0	0,05	0.05
21	Черепные бруски	—	50×50	50×50	—	265.0	0,66	0,66
22	Накосная нога	380+270	190×200	220×250	1	6.50	0,26	0,36
23	Прокладки	500	60×220	75×220	17	8.5	0,11	0.14

Примечания:

1. Общие примечания см. АС-21
2. План кровли см. АС-23
3. Слуховые окна разработаны на листе АС-26

Разрез 2-2

1	2	3	4	5	6	7	8	9
24	Прокладки	400	60×100	60×100	8	3,2	0.019	0.019
25	Лежень шпренгеля	650	100×100	100×100	1	6,5	0,065	0,065
26	Стойка шпренгеля	83	100×100	100×100	1	0.83	0,0080	0.0080
27	Подкос шпренгеля	320	100×100	100×100	2	6,4	0.064	0.064
28	Лежень шпренгеля	570	100×160	100×100	11	62.7	0,63	0.63
29	Стойка шпренгеля	65	100×100	100×100	11	7.15	0,0715	0.0715
30	Подкос шпренгеля	270	100×100	100×100	22	59.4	0,594	0.594
31	Накладка	500	25×220	25×220	14	7.0	0,0315	0.0315
						Итого:	20.973	23,119

Согласовано

Инв. № подл. | Подпись и дата | Взам. инв. №

Привязан:

Инв. №

Рук. маст.	Киричков	
Гл. констр.	Андреева	
ГАП	Бурмистрова	
Вед. инж.	Радченко	

Т.П. 214-1-224 АС

Детские ясли-сад на 50 мест с увеличением количества мест на летний период до 95

Лит	Лист	Листов
Р.Ч	20	

План стропил. Разрез 2-2

Ростипроинсельстрой г. Москва

Копир. Алферова

17640-01

Типовой проект 214-1-224 Альбом I

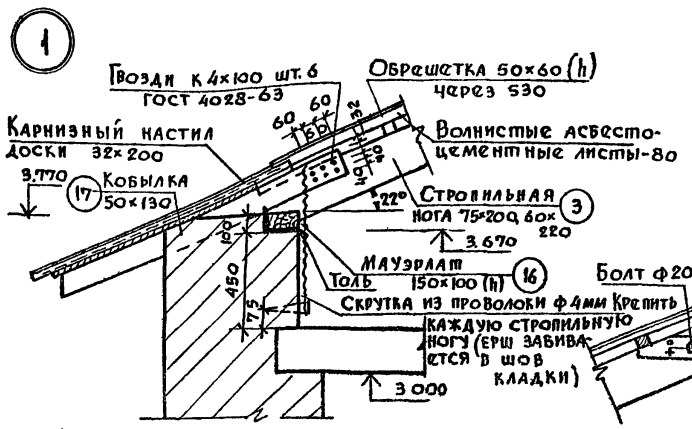

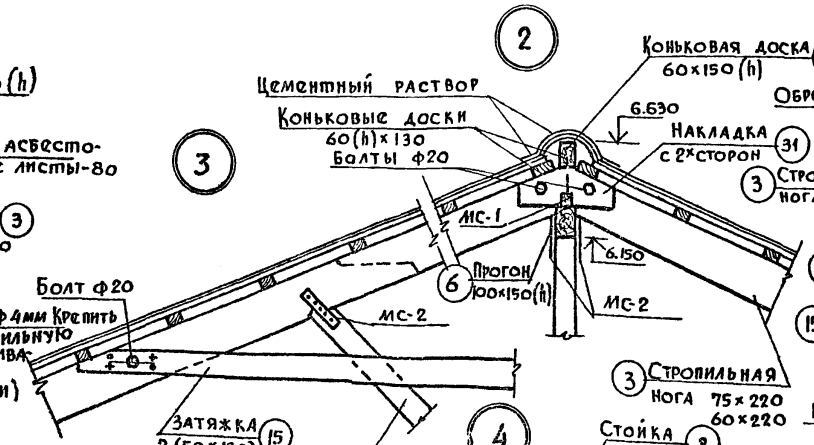

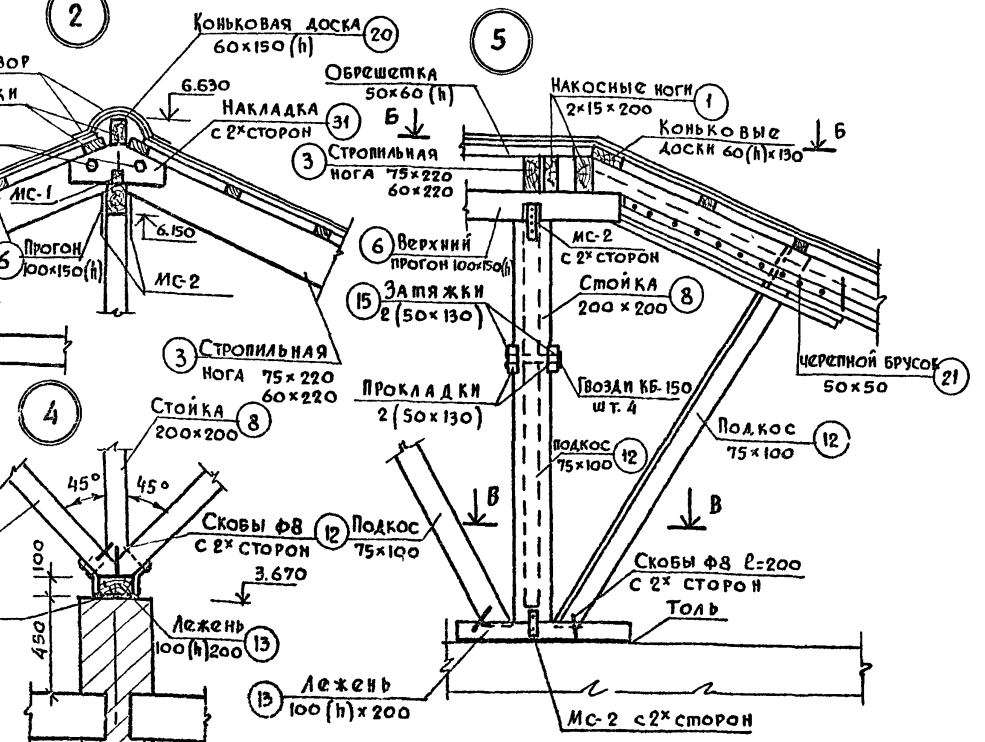

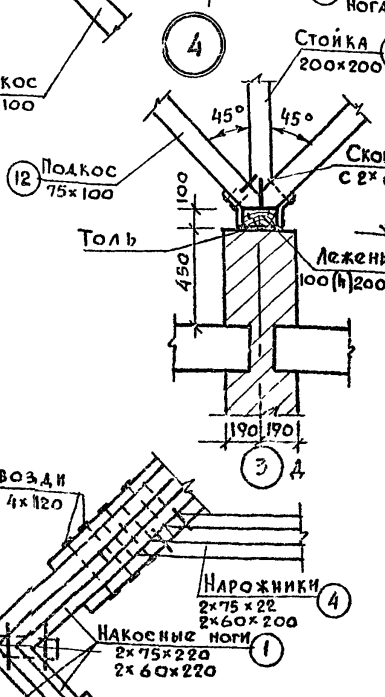

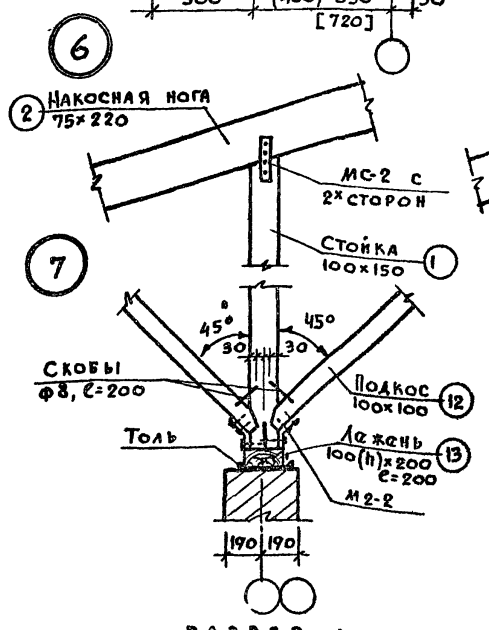

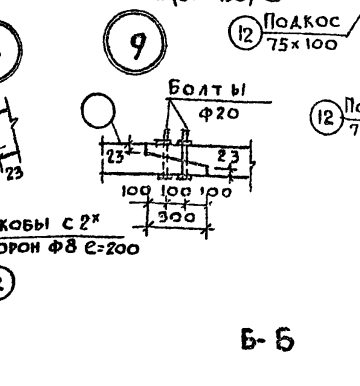

РАЗРЕЗ 1-1

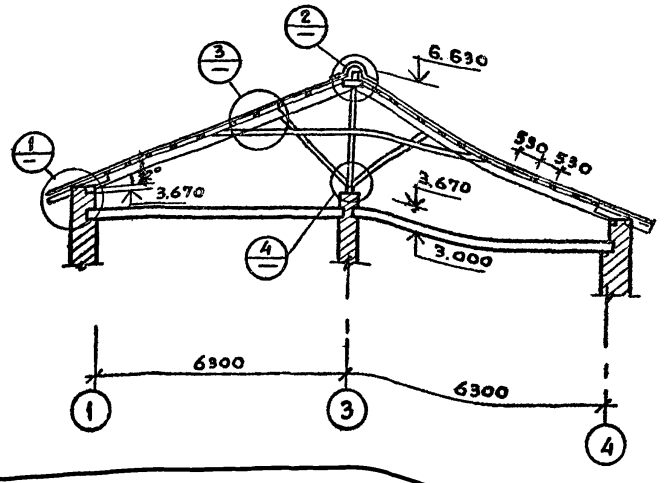

Б-Б

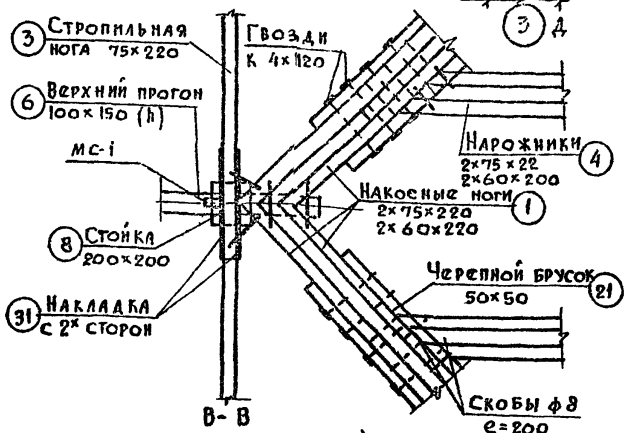

В-В

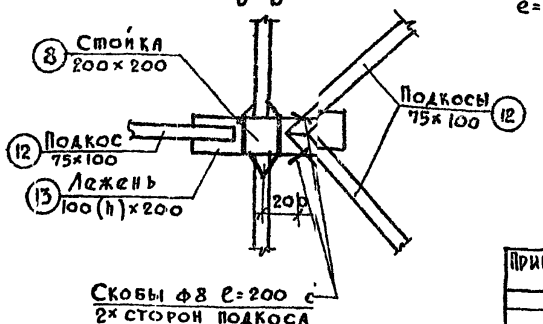

Скобы ф8 l=200 с
2х сторон подкоса

ПРИМЕЧАНИЯ:

1. Стропила запроектированы из пиломатериалов хвойных пород II-ой категории с влажностью не более 25%
2. Стропила рассчитаны на нормативную снеговую нагрузку 100 кг/м² и 150 кг/м² горизонтальной проекции кровли.
3. Стропильные ноги крепить каждую скруткой из проволоки с ершом, заделанным в кладку.
4. Элементы стропил, соприкасающиеся с кладкой антисептируются и изолируются прокладкой из 2х слоев толя.
5. Стропила покрыть огнезащитной краской
6. Размеры в ( ) даны для температуры -30°С, а в [ ] для температуры -50°С.

Согласовано

Инв. № подл. | Подпись и дата | Взам. инв. №

Привязан:			
Инв. №			
Рук. маст.	Кирданов		
Гл. констр.	Андреева		
ГАП	Бурмистрова		
Вед. инж.	Радченко		

т.п. 214-1-224 АС

Детские ясли-сад на 50 мест с увеличением количества мест на летний период до 95

Лит	Лист	Листов
Р	21	

Стропила, узлы 1÷9.

Росгипронисельстрой г. Москва

Копиров. Алферова

17640-01

Типовой проект 214-1-224 Альбом I

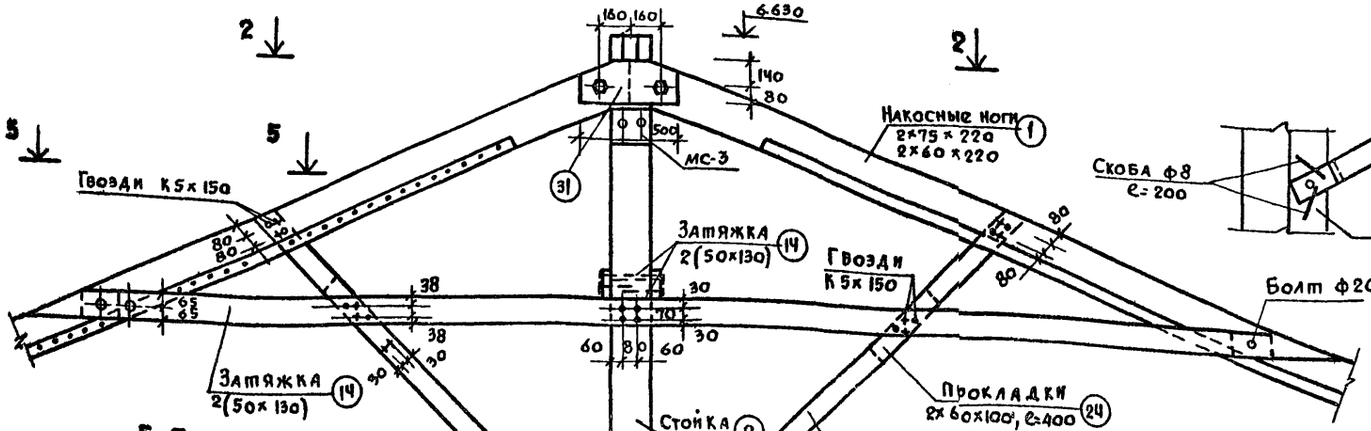

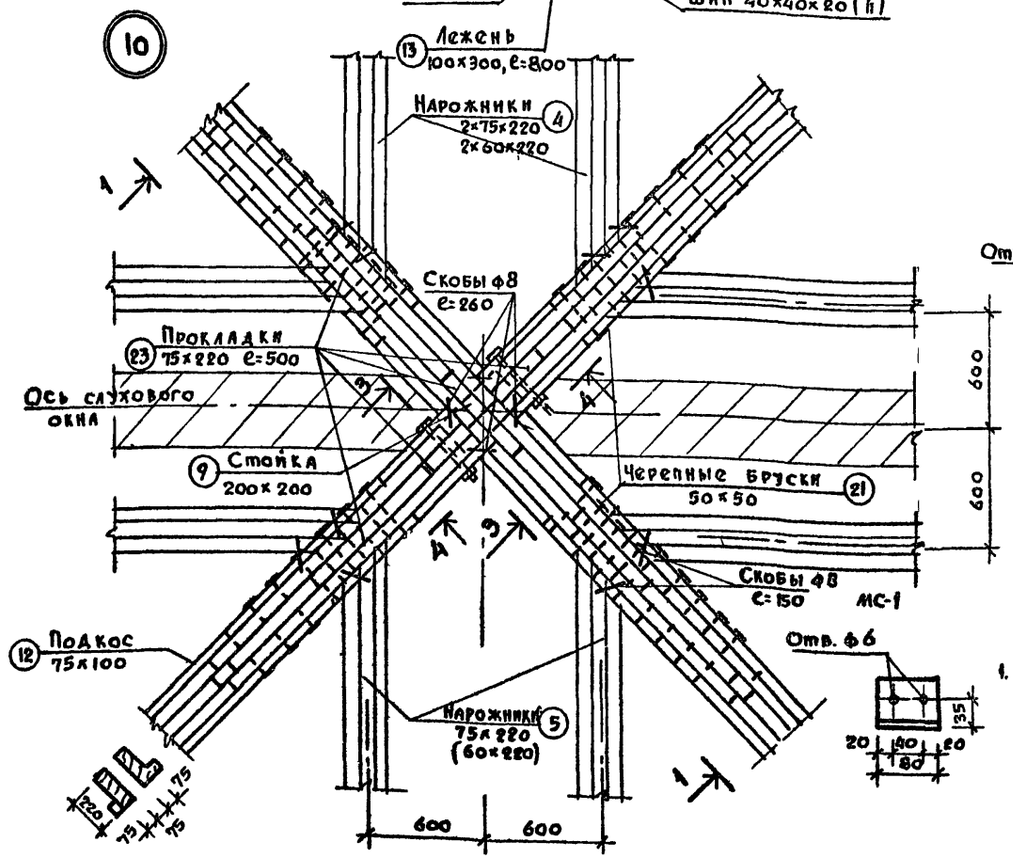

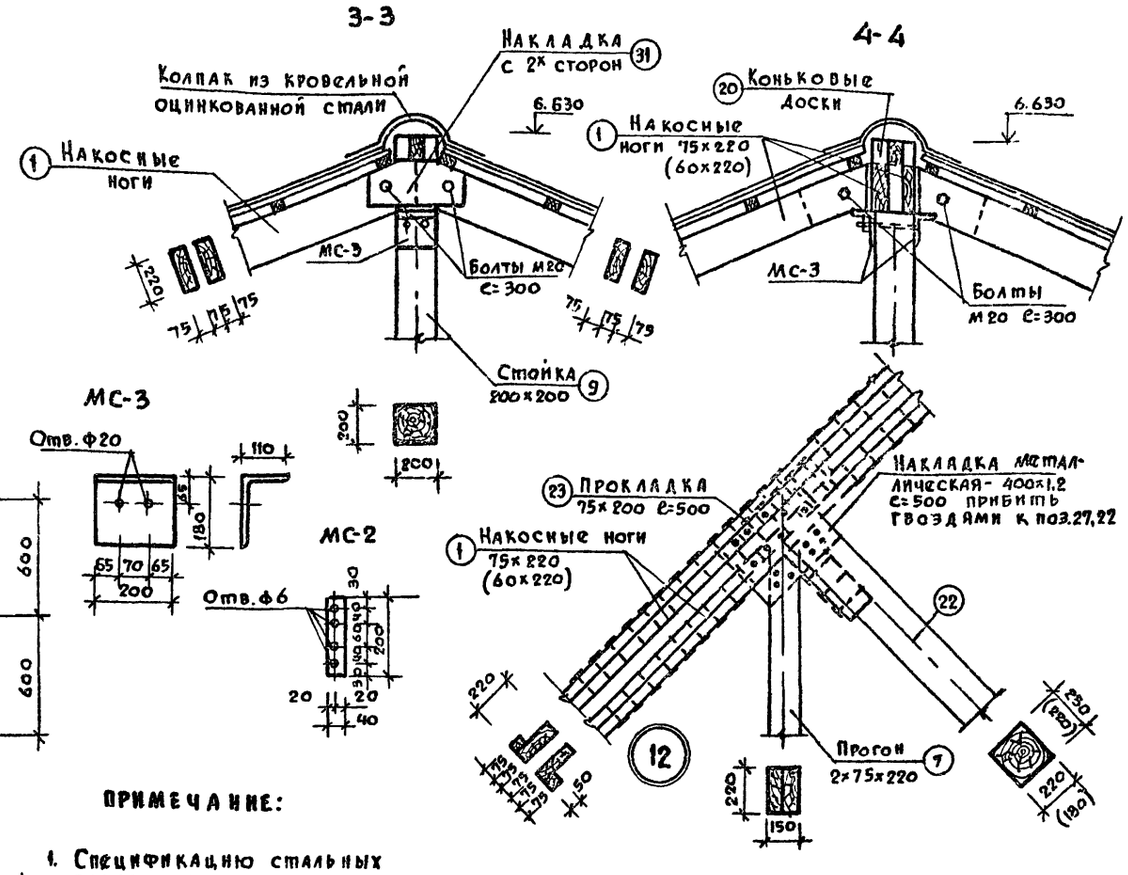

ПРИМЕЧАНИЕ:

1. Спецификацию стальных элементов см. на листе АС-27

Т.п 214-1-224				АС	
Детские ясли-сад на 50 мест с увеличением количества мест на летний период до 95					
Рук. маст.	Киричков			Лит	Лист	Листов
Гл. конструктор	Андреева			Р	22	
ГАП	Бурмистрова					
Вед. инж.	Радченко					
Стропила. Узлы 10, 11, 12				РОСГИПРОНИИСЕЛЬСТРОЙ г. Москва		

Привязан:

Инв. №

Копир. Алферова

17640-01

Инв. № подл. | Подпись и дата | Взам. инв.

Типовой проект 2/4-1-224 Альбом I

План чердачной крыши

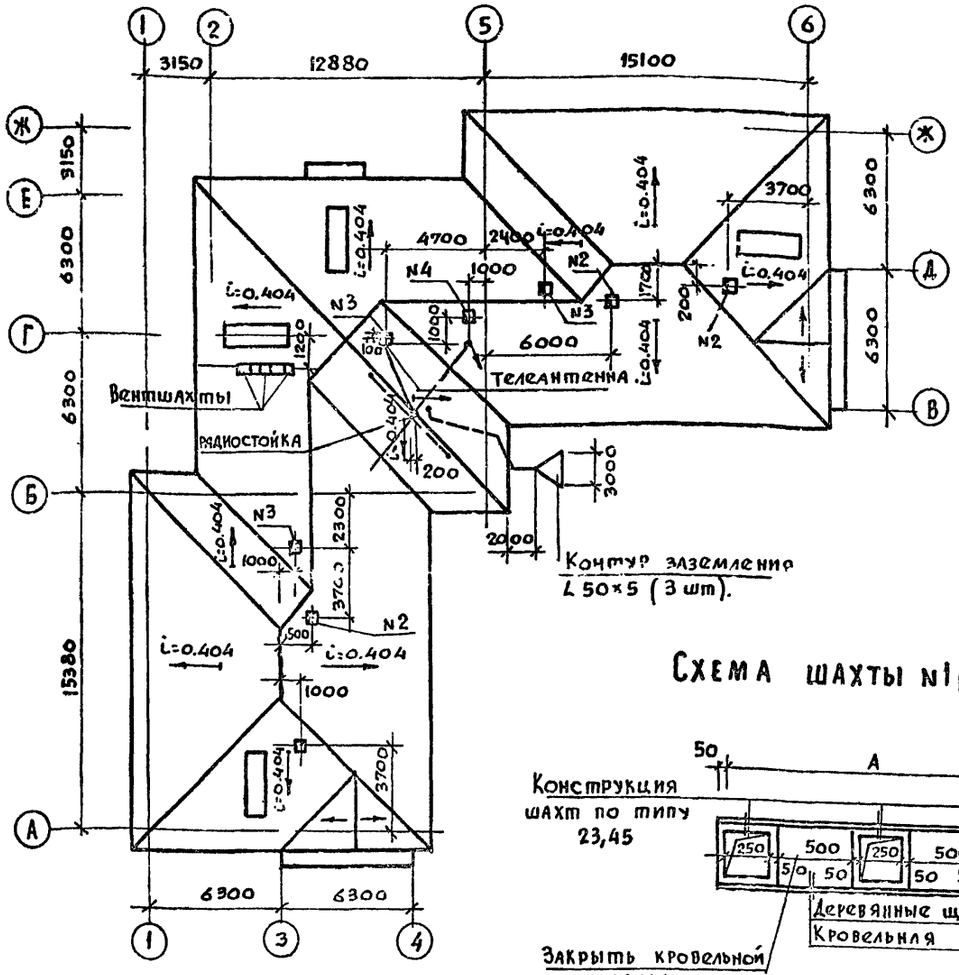

План шахт N2, N3, N4, N5

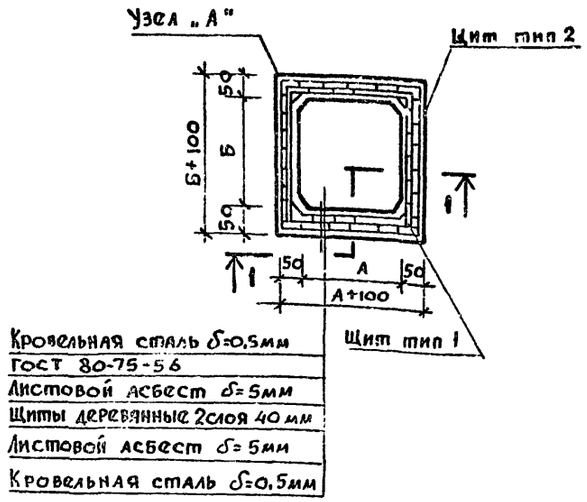

Кровельная сталь δ=0,5мм
ГОСТ 80-75-56
Листовой асбест δ=5мм
Щиты деревянные 2слоя 40мм
Листовой асбест δ=5мм
Кровельная сталь δ=0,5мм

1-1

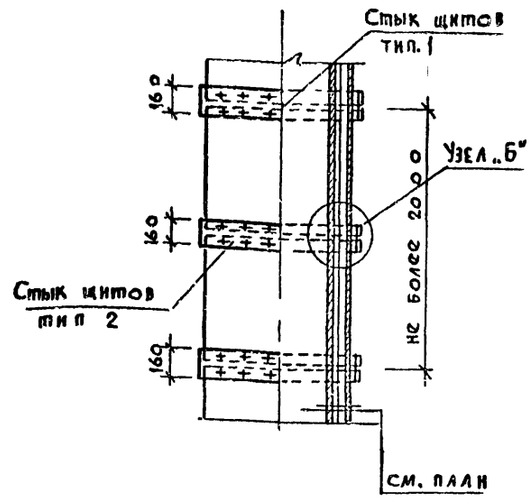

Схема шахты N1 (М25)

Узел „А"

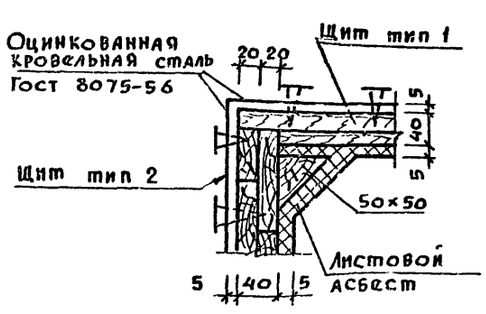

Узел „Б"

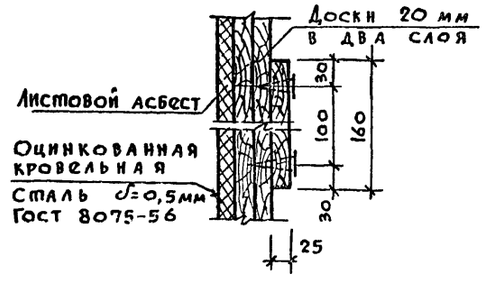

Таблица размеров шахт для чердачной крыши			
N шахты	Размер „А" в м.	Размер „Б" в м	Высота, м
N1	1.70	0,25	2.70
N2	0,4	0,4	2.86
N3	0,25	0,25	2,86
N4	0,5	0,5	2.80

Спецификация стальных элементов				
Марка элемента	Эскиз	Кол-во шт. на дом	Вес кг	
			1 элем.	Всего
МС-1	∠63×5	8	3,85	30,8
МС-2	−40×4	54	0,25	13,5
МС-3	∠180×110×12	2	5,28	10,56
МС-4	−8×80	12	3,7	44,4

Примечания:

1. Спецификацию металла на заземление см. лист АС-28
2. Все детали для монтажа заземления должны быть оцинкованными.
3. Шахты выполнять из досок толщиной 20мм в 2слоя изнутри и снаружи обшить кровельной сталью по листовому асбесту, за исключением части шахты, находящейся на чердаке, где наружную обшивку кровельной сталью заменить штукатуркой.
4. Размеры щитов (тип 1и2) и их количество выполняются по месту в зависимости от высоты шахты, причем длина щита не должна превышать 2,0м. Щиты стыкуются по вертикали вразбежку /см. сеч 1-1/
5. Все металлические части шахты окрасить масляной краской за 2 раза.
6. Детали крепления радиостойки, телеантенны даны на АР-23
7. Примыкание гидроизоляционного ковра к кирпичным вентшахтам выполнять по детали 49 серии 2.
8. При варианте чердачной крыши вентшахты крепить к конструкциям стропил металлическими тяжами.

Согласовано

Инв. № подл. | Подпись и дата | Взам. инв. №

Привязан:	Рук. маст.	Кирпичков	
	Гл. констр	Андреева	
	ГАП	Бурмистрова	
	Вед. инж.	Радченко	
Инв. №			

Т.п. 214-1-224 АС

Детские ясли-сад на 50 мест с увеличением количества мест на летний период до 95

Лит	Лист	Листов
Р	23	

План чердачной крыши. План, схема, узлы и сечения шахт.

Ростипроммисельстрой г. Москва

Копир. Алферова

17640-01

Деталь крепления гильзы для установки радиостойки „РС"

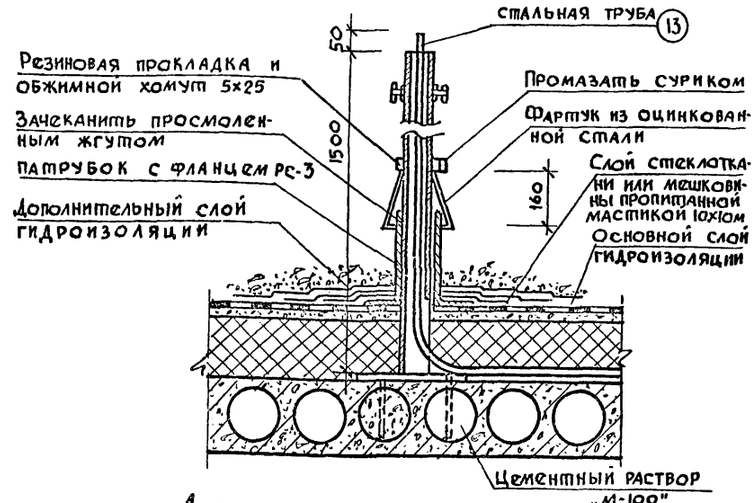

Деталь крепления оттяжи РС-2

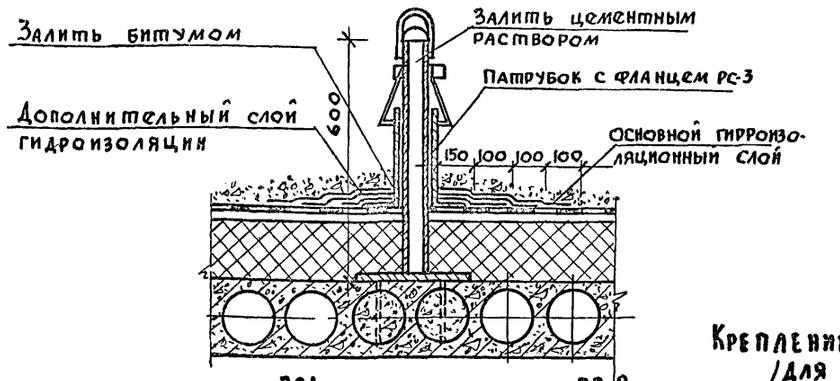

Крепление телеантенны

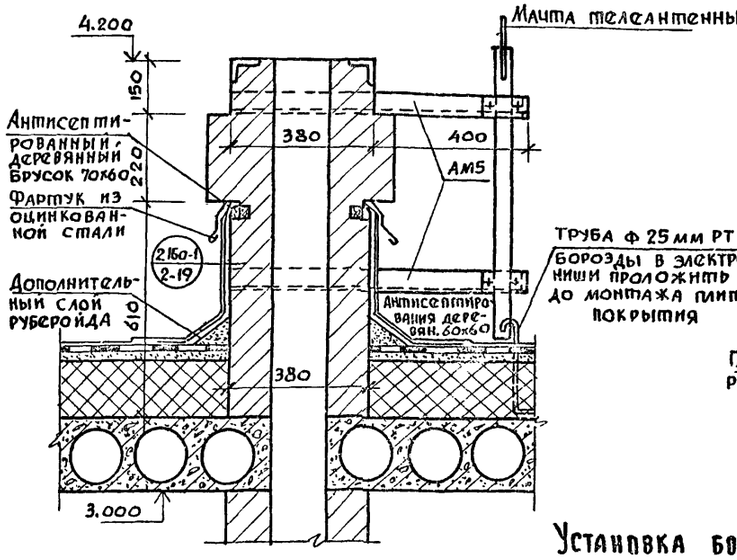

АМ-5

Гильза для установки радиостойки РС-4

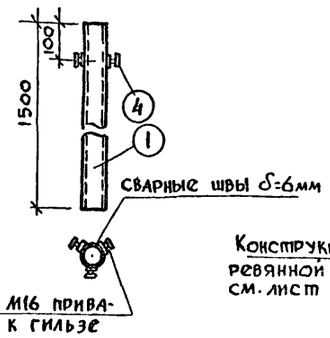

Крепление телеантенны /для раздельной крыши/

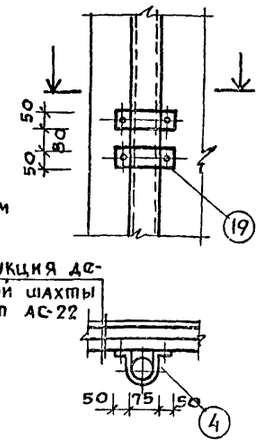

Установка болта для крепления оттяжек в раздельной крыше

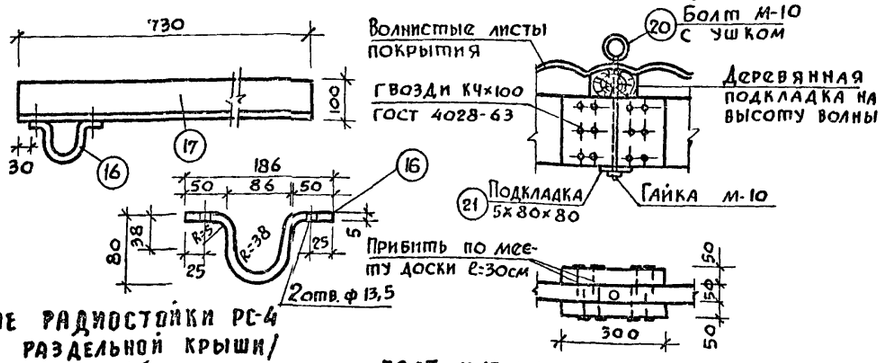

Крепление радиостойки РС-4 /для раздельной крыши/

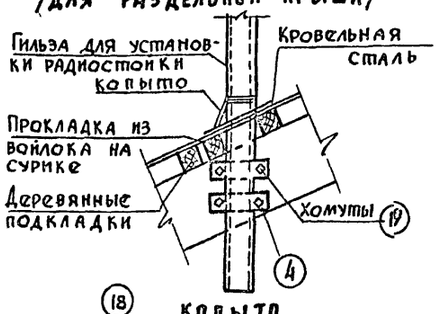

Болт М-10 с ушком

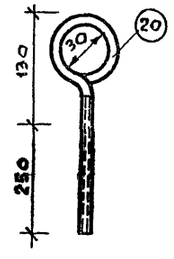

Хомут

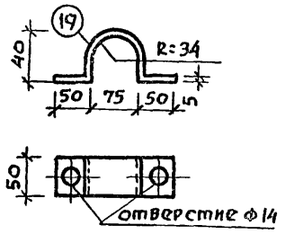

РС1

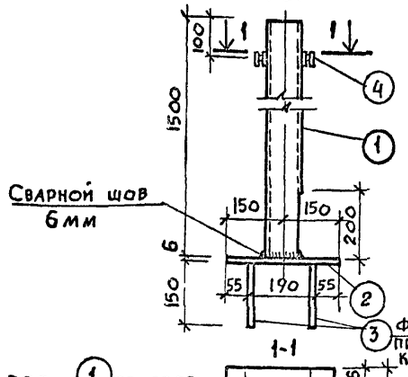

РС-2

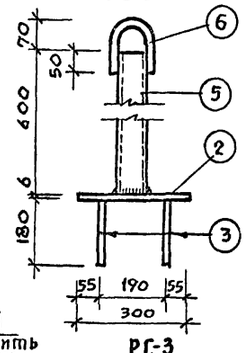

1-1

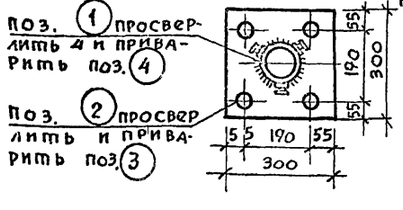

РС-3

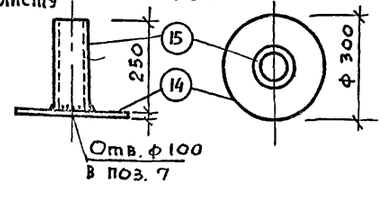

Копыто

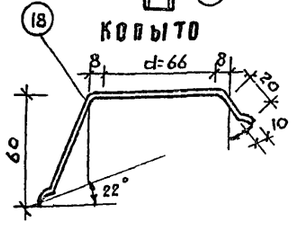

Примечания

1. Деталь заземления см. лист АС-19
2. Сварные швы h=6мм электроды типа Э-42 ГОСТ 9467-75.
3. Все металлические изделия окрасить масляной краской за 2 раза
4. Копыто поз. 18 сварное из толстолистовой стали ГОСТ 19904-74
5. Крепление кирпичной трубы при раздельной кровле см. 2.130
6. План кровли см. лист АС-19 спецификацию металла см. лист АС-27.

Рук.маст	Кириченков		
Гл.констр	Андреева		
ГАП	Бурмистрова		
Вед.инж.	Радченко		

Привязан:

Инв. №

ТП 214-1-224 АС

Детские ясли-сад на 50мест с увеличением количества мест на летний период до 95

Лит	Лист	Листов
Р	24	

Детали крепления радиостойки и телеантенны при совмещенной и раздельной крышах

Госгражданпроект г. Москва

Копиров. Алферова

17640-01

Согласовано

Инв.№ подл. | Подпись и дата | Взам. инв.№

Типовой проект 214-1-224 Альбом 1

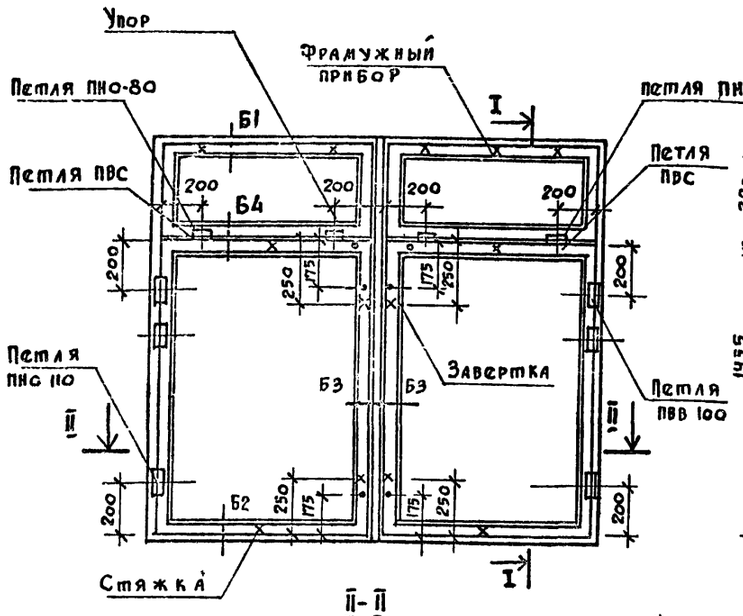

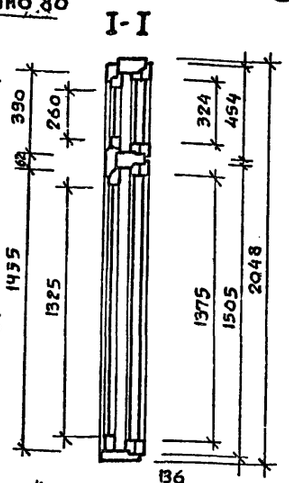

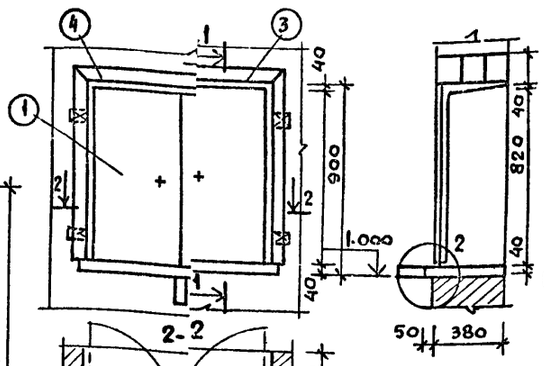

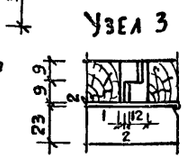

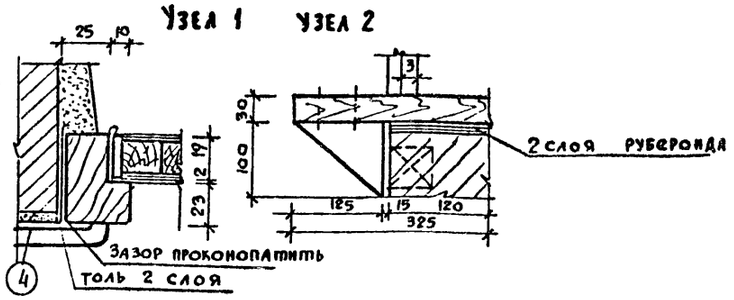

Марка изделия	NN поз.	Наименование	Количество	Материал	Размеры: длина	ширина	толщина	Расход материалов м³
ОР-1 (шт-1)	1	Створка окна	2	Столярная плита	1000	500	19	0.019
	2	Столярная плита	1	Хвойная порода	1080	325	30	0.010
	3	Коробка	3	"	1000	35	40	0.003
	4	Наличник	3	"	1050	54	13	0.0021

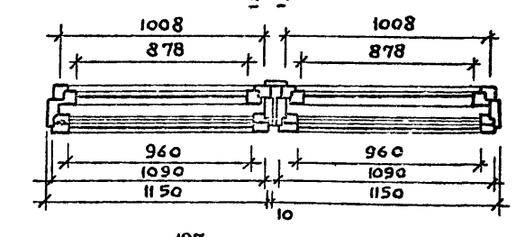

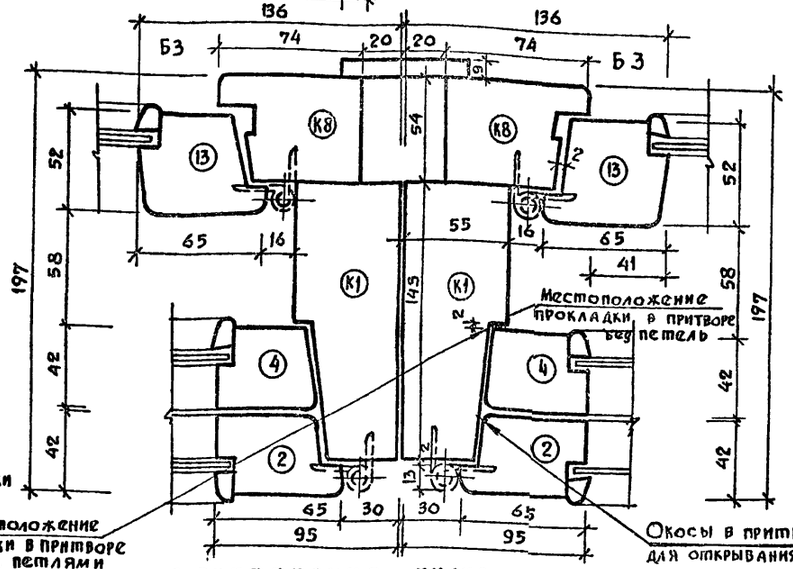

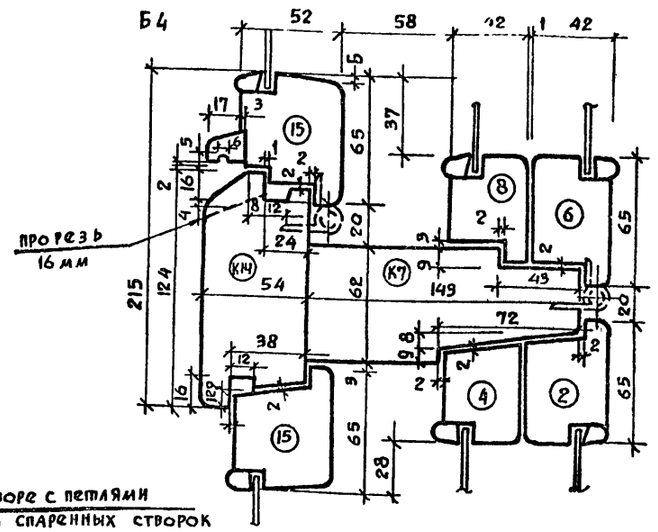

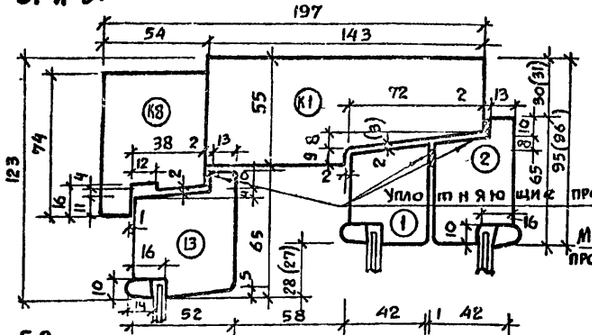

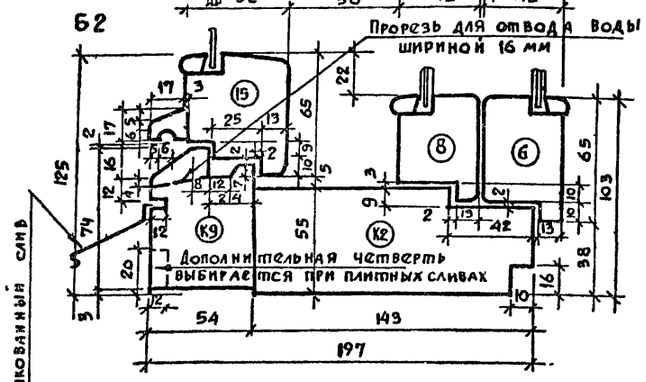

Спецификация индивидуального оконного блока 2 (ИОЗРС 21-12 Ф)

NN	Наименование	Един. изм.	Кол-во
1	Древесина коробки	м³	0.2360
2	Древесина створок	м³	0.2168
3	Петли ПВ100 или ПВУ75 ГОСТ 16289-70	шт	10
4	Петли ПНО 110 ГОСТ 5088-70	шт	4
5	Петли ПНА 80 ГОСТ 5088-70	шт	4
6	Петли ПВУФ 75 или ПВС ГОСТ 16289-70	шт	8
7	Завертки ЗВ ГОСТ 5090-65	шт	8
8	Стяжки С ГОСТ 5090-65	шт	12
9	Фрамужный прибор	шт	2
10	Упор оконный ГОСТ 5091	шт	2
11	Угольники УП 100 ГОСТ 5091-55	шт	40
12	Прокладки уплотняющие полиуретановые ГОСТ 10748-2	п.м	64.28
13	Стекло оконное 1390×975 - 4 шт 1390×895 - 2 шт 339×975 - 4 шт 275×395 - 2 шт.	м²	15.50

Привязан:

Инв. №

Т.П 214-1-224			АС
Детские ясли-сад на 50 мест с увеличением количества мест на летний период до 95			
		Лит	Лист	Листов
		Р	25	
Оконный блок 2 (ИОЗРС 21-12ф) Окно раздачи ОР-1		Росгипронисельстрой г. Москва	
Рук. маст.	Кириченков		
Гл. констр.	Андреева		
ГАП	Бурмистрова		
Рук. гр.	Муратов		

Копир. Алферова

Инв. № подл. | Подпись и дата | Взам. инв. №

Альбом I

Типовой проект 214-1-224

СЛУХОВОЕ ОКНО ОС-1 а-а б-б 4

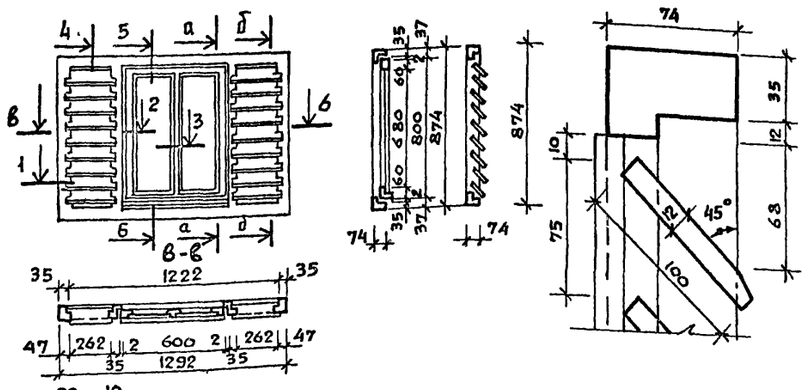

ИРР-1 1-1

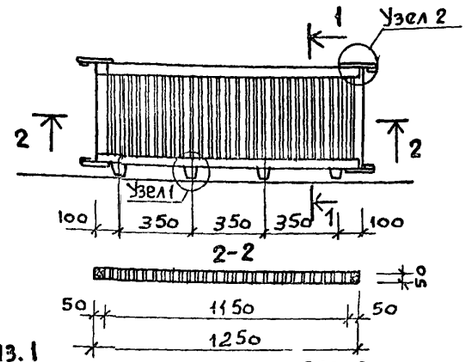

Узел 1 по е-е

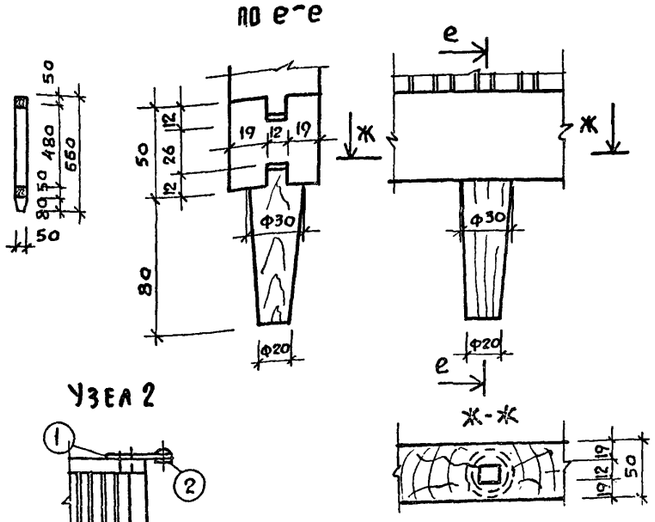

Поз. 1

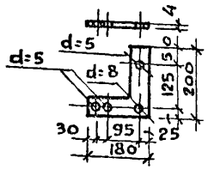

Поз. 2

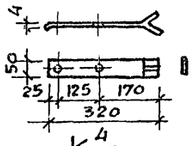

Узел 2

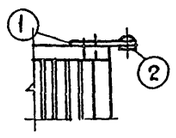

ИРР-2

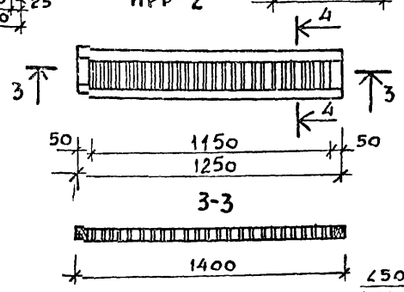

4-4

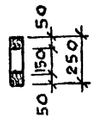

ДЕТАЛЬ КРЕПЛЕНИЯ ИРР-2; ИРР-4 К ИРР-1; ИРР-3

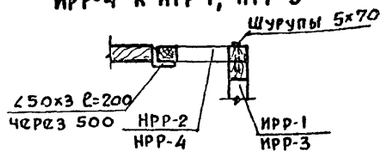

ЭКРАН ДЛЯ САНУЗЛА ИЭС-1

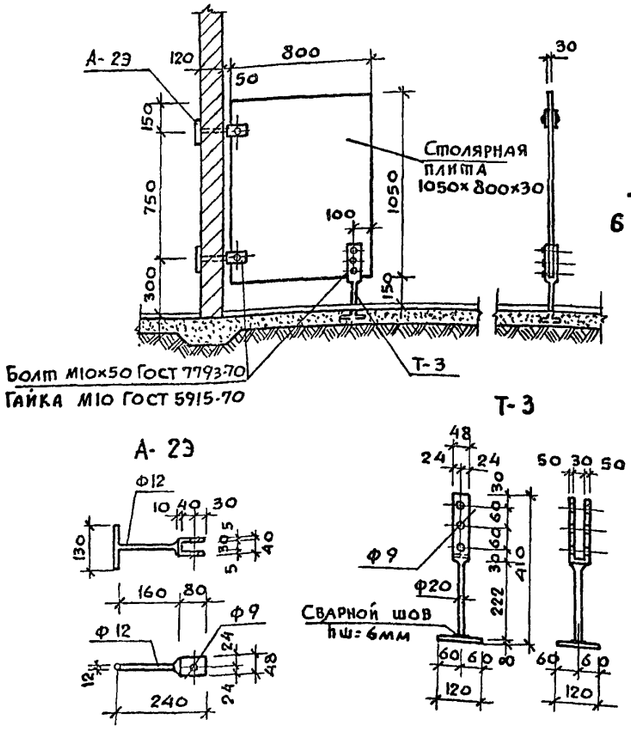

ИРР-3

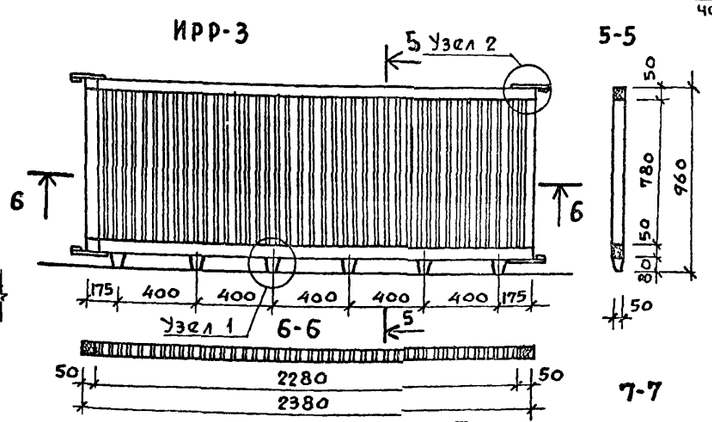

5-5

ИРР-4

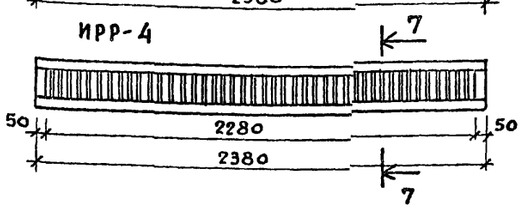

7-7

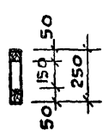

ПРИМЕЧАНИЯ

1. Влажность древесины не должна превышать 12% АБС.
2. Изготовление приемку хранение и транспортирование изделий производить по ГОСТ 415-70.

Спецификация материалов на 1 изделие								
№№ п.п.	Наименование	Ед. изм.	Количество на марку ОС-1	ИРР-1	ИРР-2	ИРР-3	ИРР-4	ИЭС-1
1	Древесина коробки	м³	0,025	0,03	0,02	0,052	0,02	0,025
2	Древесина переплета	"	0,012	—	—	—	—	—
3	Древесина жалюзей	"	0,011	—	—	—	—	—
4	Петли оконные разъемные Б-75 ГОСТ 5088-72	шт	2	—	—	—	—	—
5	Задвижки оконные ГОСТ 5090-65	"	2	—	—	—	—	—
6	Ручки скобы В-65 ГОСТ 5087-72	"	1	—	—	—	—	—
7	Стекло оконное 240×695 - 2 шт	м²	0,33	—	—	—	—	—

Спецификация металла на изделие		
Наименование	Марка	Вес кг
Соединительные планки	Поз.1	0,52
Соединительные планки	Поз.2	0,50
Ножка опирания экрана	Т-3	2.14
Анкер крепления экрана	А-2Э	1.08

Т.п. 214-1-224 АС

Детские ясли-сад на 50 мест с увеличением количества мест на летний период до 95

Лит	Лист	Листов
Р	26	

Слуховое окно ОС-1. Экран для санузла ИЭС-1. Решетки для ограждения. Радиаторов ИРР1-ИРР-4

РОСГИПРОНИИСЕЛЬСТРОЙ г. МОСКВА

Привязан:

Инв. №

Рук. маст	Киричков	
Гл. констр	Андреева	
ГАП	Бурмистрова	
Вед. инж	Радченко	

Копир. Алферова

17640-01

Согласовано

Взам. инв. №

Подпись и дата

Инв. № подл.

Типовой проект 214-1-224 Альбом I

Спецификация ж.б. элементов к листам АС-18

Марка	Обозначение	Наименование	Кол.	Масса ед, кг	Примечание
	Панели перекрытий				
	1.141-1.в.58	ПК6-63-12	13	2200	
	1.141-1 в.58	ПК6-63-15	44	2950	
	1.141-1 в58	ПК8-63-12	17	2200	
	1.141-1 в58	ПК8-63-15	44	2950	
	Карнизные плиты				
	1.138-3 в.1	АК-12,8	20	180	
	1.138-3 в.1	АК-12.9	20	215	
	1.138-3 в.1	АК-12.10	20	240	
	1.138-3 в.1	АК-15,8	39	225	
	1.138-3 в.1	АК-15,9	39	275	
	1.138-3. в.1	АК-15.10	39	300	
	1.138-3 в.1	АКУ-23,8л	1	346	
	1.138-3 в.1	АКУ-24,9л	1	443	
	1.138-3 в.1	АКУ-25,10л	1	511	
	Козырьки входов				
	1.238-1 в.1	КВ-28	4	1330	
	Фризовые камни				
	1.269-1	ФК 15-4	40	100	
	1.269-1	УФК 4-4	1	30	
	Плиты плоские железобетонные				
	1.243-2	ПТП 12,5-8-6	73	96	
	1.243-2-2	ПТП 12,5-11-9	87	198	
	Блоки бетонные для стен подвалов				
ФС-4	ГОСТ 13579-78	ФБП 24,4,6-Т	131/36	1050	$t_{н}^{\circ}$=-30°/-40°
ФС-5	ГОСТ 13579-78	ФБП 24,5,6-Т	—/95	1260	$t_{н}^{\circ}$=-30°/-40°
ФСН-4	ГОСТ 13579-78	ФБС 12,4,3-Т	118/13	310	$t_{н}^{\circ}$=-30°/-40°
ФСН-5	ГОСТ 13579-78	ФБС 12,5,3-Т	37/№2	380	$t_{н}^{\circ}$=-30°/-40°
ФСД-8	ГОСТ 13579-78	ФБС 9,4,6-Т	40/20	470	$t_{н}^{\circ}$=-30/-40°
ФС5-8	ГОСТ 13579-78	ФБС 9,5,6-Т	—/20	590	$t_{н}^{\circ}$=-30°/-40°
	Монолитные участки				
МУ-1	АС-16	МУ-1	1		
МУ-1	АС-30	МУ-1	1		

Сводная спецификация металлических изделий выше отм. ▽ 0.000

Марка	Обозначение	Наименование	Количество шт.				Масса кг	Примечание
А-1	АС-18	Анкер				25	18,0	для всех вариантов
А-2						30	17,5	
А-3						10	4,35	
АК-1						65	142,86	
—	АС-24	Радиостойка, крепление				—	115,1	Совмещенная крыша
—		Телеантенна, крепление				—	31,5	
—								
—	АС-24	Радиостойка, крепление				—	67.04	Чердачная крыша
—		Телеантенна, крепление				—	8,5	
—	МС-30	Стремянка на чердак					32,5	
Расход металла на монолитный участок МУ-1							133,5	
Расход металла ниже отм. ▽ 0.000 ∠ 63×5							139,24	

Спецификация металлических изделий

Марка	№ № поз.	Обозначение	Наименование	Кол.	Масса кг	Примечание
1	2	3	4	5	6	7
РС-1	1	Труба 2 1/2	Совмещенная кровля	1	10.0	
	2	— 6×300		1	4,25	
	3	ф 12		4	0	
	4	Болт М12, гайка		3	0,25	
РС-2	2	— 6×300		1	4,25	
	3	ф 12 А II		4	0,68	
	5	Труба 2 1/2		1	4.00	
	6	ф 12 А I		1	0,27	
Оттяжки	7	ф 6 А I		1	0,77	
Заземление	8	L 50×5		3	28,20	
	9	— 5×25		1	8,82	
	10	— 5×25		3	0,81	
	11	ф 8 А I		1	5.33	
	12	— 5×25		4	0,40	
Труба радиост.	13	Труба 3/4		1	2,90	
РС-3	14	Труба ф 4		1	2,21	
	15	- 5×300		1	3,53	
АМ-5	16	- 50×5		1	0,65	
	17	L 100×10		1	11,80	

1	2	3	4	5	6	7
РС-4	1	Труба 2 1/2	Раздельная кровля	1	10,00	
	4	Болт М12, гайка М12		3	0,25	
Крепление радиостойка	18			1	0,56	
	4	Болт М12, гайка М12		4	0,94	
	19	-5×50		2	1,18	
Крепление стяжек	20	Болт М10, гайка М10		1	0,33	
	21	-5×70		1	0,25	
Оттяжки	7	ф 6 А I		1	0,77	
Крепление телеантенны	4	Болт М12, гайка М12		3	0,25	
	19	-5×50		2	1,18	
Труб	13	Труба 3/4		1	6,50	
Телеантенны	труба	А ф 75,5		1	6.60	

Привязан:

Инв. №

Рук.маст.	Кириков	
Гл.констр.	Андреева	
ГАП	Бурмистрова	
Рук.гр.АР	Муратов	
Рук.гр.ком	Демидов	

Т.П. 214-1-224 АС

Детские ясли-сад на 50 мест с увеличением количества мест на летний период до 95

Лит.	Лист	Листов
Р	27	

Спецификация ж.б. элементов, сводная спецификация металл. изделий, спецификац. металл. издел.

Госгипронисельстрой г. Москва

Копировал Алферова

Взам. инв. № | Подпись и дата | Инв. № подл.

Типовой проект 214-1-224 Альбом 1

Сводная спецификация ж.б. элементов ниже отм. 0.000

Марка	Обозначение	Наименование	Количество, шт.				Масса ед. кг	Примечания
	Блоки бетонные для стен подвалов							
ФС-4	ГОСТ 13579-78	ФБП 24.4.6-Т	131	36	—		1050	
ФС-5	ГОСТ 13579-78	ФБП 24.5.6-Т	—	95	—		1260	
ФСН-4	ГОСТ 13579-78	ФБС 12.4.3-Т	118	13	—		310	
ФСН-5	ГОСТ 13579-78	ФБС 12.5.3-Т	37	142	—		380	
ФС4-8	ГОСТ 13579-78	ФБС 9.4.6-Т	40	20	—		470	
ФС5-8	ГОСТ 13579-78	ФБС 9.5.6-Т	—	20	—		590	
	Перемычки							
	1.138-10 в	ПР1-12,12.14	12	12	12		50	
	1.138-10 в	ПР2-15.12.14	6	7	8		75	
	1.138-10 в	ПР38-15.12.22у	6	6	6		100	
	1.138-10 в	ПР38-18,12,22у	1	1	1		125	
	1.138-10 в.2	ПР5-16,38,14	59	59	59		224	
	Плиты плоские ж.б							
	1.243-2	ПТП 12,5-8-6	73	73	73		96	
	1.243-2	ПТП 12,5-11-9	87	87	87		198	

Сводная спецификация ж.б. элементов выше отм. 0.000

Марка	Обозначение	Наименование	Количество, шт.				Масса ед. кг	Примечания
1	2	3	4	5	6	7	8	9
	Панели перекрытий							
	1.141-1 в.58	ПК6-63-12	13	13	—		2200	
	1.141-1 в 58	ПК6-63-15	44	44	—		2950	P_0=100 кг/м²
	1.141-1 В 58	ПК8-63-12	2	2	15		2200	
	1.141-1 В 58	ПК8-63-15	—	—	44		2950	P_0=150 кг/м²
	Карнизные плиты							
	1.138-3 в.1	АК-12,8	20	—	—		180	
	1.138-3 в.1	АК-12,9	—	20	—		215	
	1.138-3 в.1	АК-12.10	—	—	20		240	
	1.138-3 в.1	АК-15.8	39	—	—		225	
	1.138-3 в.1	АК-15.9	—	39	—		275	
	1.138-3 в.1	АК-15.10	—	—	39		300	
	1.138-3 в.1	АКУ-23,8л	1	—	—		346	
	1.138-3 в.1	АКУ-24,9л	—	1	—		443	
	1.138-3 в.1	АКУ-25,10л	—	—	1		511	
	Козырьки входов							
	1.238-1 в.1	КВ-28	4	4	4	4	1330	
	Фризовые камни							
	1.269-1	ФК 15-4	40	40	40		100	
	1.269-1	УФК 4-4	1	1	1		30	
	Перемычки							
	1.138-10 в.1	ПР1-12.12.6	71	76	81		25	
	1.138-10 в.1	ПР2-15,12.14	41	57	65		75	
	1.138-10 в.1	ПР3-19.12,14	2	2	2		75	
	1.138-10 в.1	ПР38-29.25,22у	—	—	13		400	
	1.138-10 в.1	ПР4-28.12.14	47	62	77		125	
	1.138-10 в.1	ПР38-15.12.22у	23	23	23		100	
	1.138-10 в.1	ПР38-18.12,22у	11	11	11		125	
	1.138-10 в.1	ПР28-29,25.22у	13	13	—		400	
	Монолитные участки							
МУ-1	АС-18	МУ-1	1	1	—			
МУ-2	АС-30	МУ-2	—	—	1			
	Расход бетона марки 200 на МУ-1/МУ-2 – 0,2м³/1,6м³							

Сводная спецификация деревянных элементов выше отм. 0.000

Марка	Обозначение	Наименование	Количество шт				Масса ед. кг	Примечания
	Двери деревянные							
	1,136-11 ч1²	ДН20-8-1	14	14	14			
	ГОСТ 6629-74	ДО 21-13	2	2	2			
	ГОСТ 6629-74	ДТ 21-9	21	21	21			
	ГОСТ 6629-74	ДГ 21-10	1	1	1			
	ГОСТ 6629-74	ДО 21-10	8	8	8			
	ГОСТ 6629-74	ДО 21-9	3	3	3			
	1,136-11 ч1²	ДС 20-8-Т	1	1	1			
	Оконные блоки							
	АС-25	ОР-1	1	1	1			
	1.136-4	ОЗРС 18-12ф	—	10	10			
НОЗРС21-12ф	АС-25	НОЗРС 21-12ф	—	30	30			
ОС	АС-26	ОС-1	4	4	4			
	Экран для санузла							
НЭС	АС-26	НЭС-1	8	8	8			
	Решетки радиаторные							
НРР-1	АС-26	НРР-1	6	6	6			
НРР-2	АС-26	НРР-2	6	6	6			
НРР-3	АС-26	НРР-3	14	14	14			
НРР-4	АС-26	НРР-4	14	14	14			
	Расход древесины на чердачное покрытие:		20.4/23,2м³					Р=100/150 кг/м²

Инв. № подл. | Подпись и дата | Взам. инв. №

Привязан:

Инв. №

Рук. маст	Кириков	
Гл. констр	Андреева	
ГАП	Бурмистрова	
Рук. гр.	Муратов	
Рук. гр.	Демидов	

Т.п. 214-1-224 АС

Детские ясли-сад на 50 мест с увеличением количества мест до 95

Лит	Лист	Листов
Р	28	

Сводная спецификация ж.б. элементов и деревянных элементов

Росгипронисельстрой г. Москва

Кириков Алферова

13140-01

Типовой проект 214-1-224 Альбом I

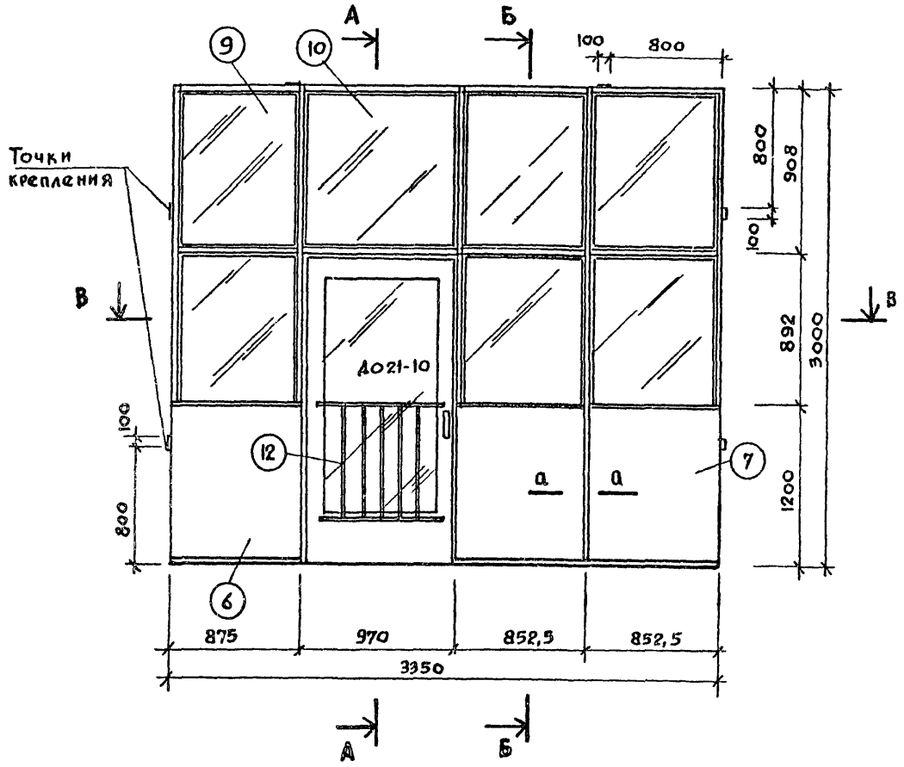

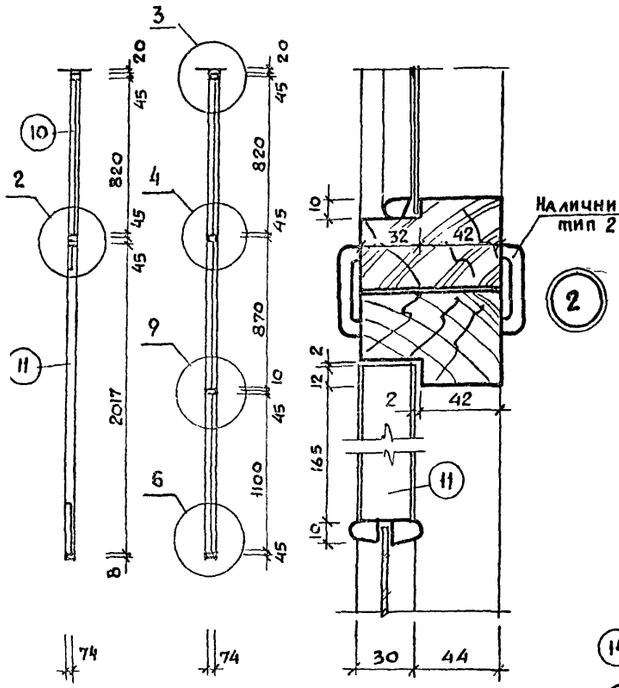

А-А Б-Б

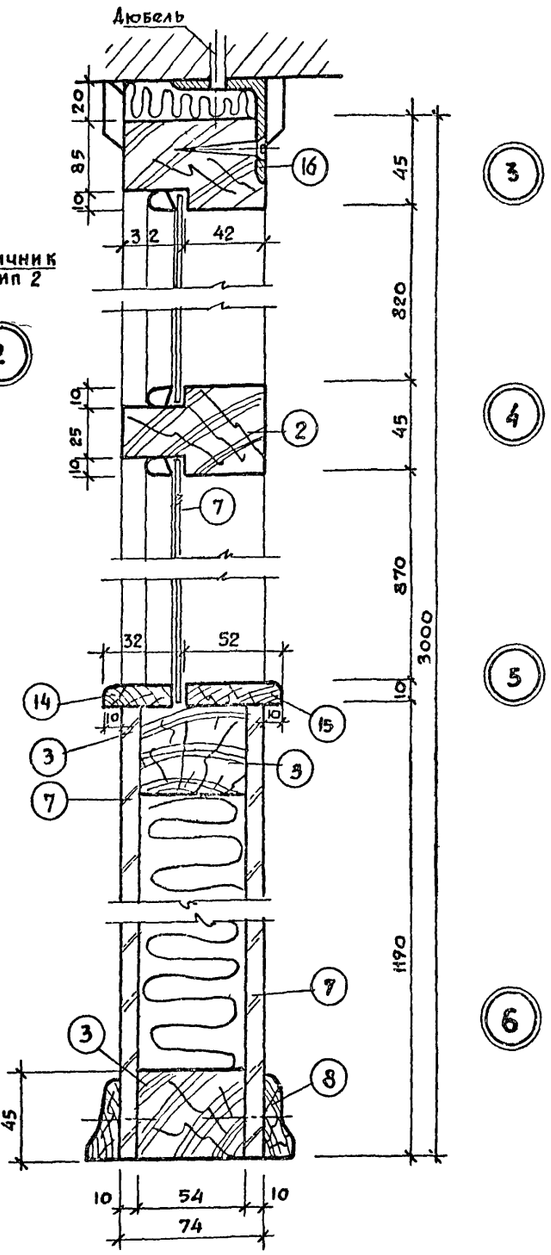

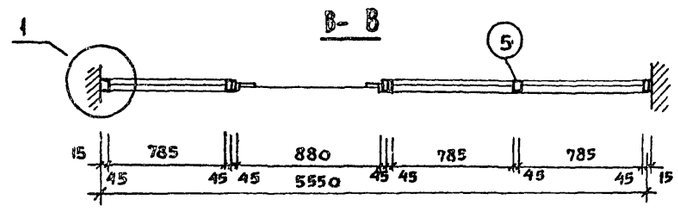

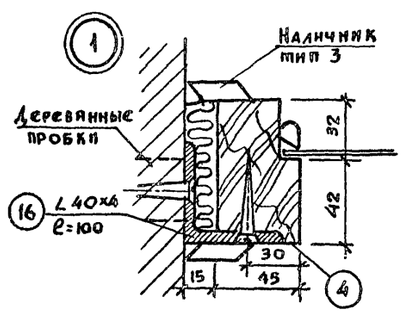

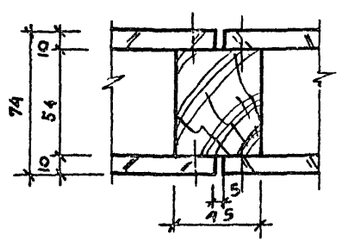

Примечание:
Брусья антисептировать

Марка изделия	NN поз.	Наименование	Количество	Материал	Размеры длина	ширина	толщ.	Расход материалов м³
Остекленная перегородка	1	Брус	1	хв. порода	3550	74	45	0.02
	2	Брус	1	— " —	3550	74	45	0.02
	3	Брус	2	— " —	3550	54	45	0.04
	4	Брус	2	— " —	2980	74	45	0.025
	5	Брус	3	— " —	2980	74	45	0.038
	6	Щит	2	ДСП	875	1190	10	1.04 м²
	7	Щит	2	ДСП	800	1190	10	1.00 м²
	8	Плинтус	2	хв. порода	6000	—	—	0.021 м³
	9	Стекло оконное	6	—	870	785	—	0,68 м²
	10	Стекло оконное	1	—	880	820	—	0,73 м²
	11	Двери остекленные	1	Д6	2000	900	—	—
	12	Решетка	2	Ст.3	900	700	—	—
	13	Наличник	5	хв. порода	12000	—	—	0.010 м³
	14	Накладка верхн.	1	— " —	2580	32	10	0.02 м³
	15	Накладка верхняя	1	— " —	2580	62	10	0.025 м³
	16	L 40×4	6	Ст. 3	100	—	—	

Привязан:

Инв. №

Рук.маст.	Кириков	
Гл.констр	Андреева	
ГАП	Бурмистрова	
ГИП	Муратов	

Т.П. 214-1-224 АС

Детские ясли-сад на 50 мест с увеличением количества мест на летний период до 95

Лит	Лист	Листов
Р	29	

Остекленная перегородка по оси 8-8

РОСГИПРОНИИСЕЛЬСТРОЙ г. МОСКВА

Копиров. Алферова

17640-01

Согласовано

Инв. N подл. | Подпись и дата | Взам. инв. N

Типовой проект 214-1-224 Альбом I

План вытяжной венткамеры

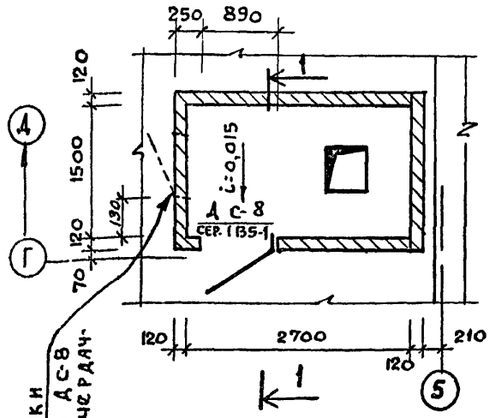

1-1

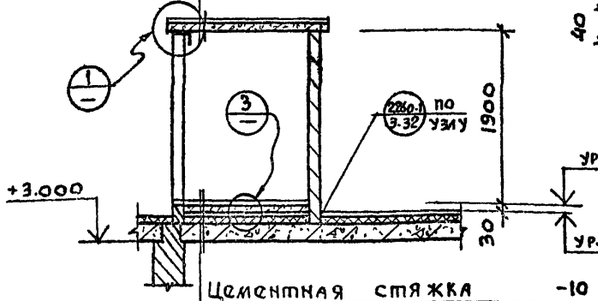

Цементная стяжка – 10
2 слоя гидроизола на битумной мастике
Монолитная ж.б. плита – 40
Утеплитель
1 слой рубероида на бит. мастике
Сборные ж.б. плиты – 220

1-1 (При чердачном покрытии)

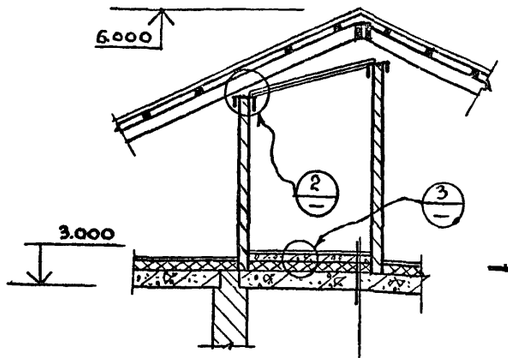

Цементная стяжка – 10
Монолитная ж.б. плита – 40
Утеплитель
слой рубероида на бит. маст.
Сб. ж.б. плиты – 220

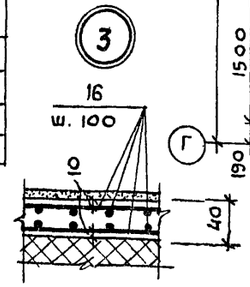

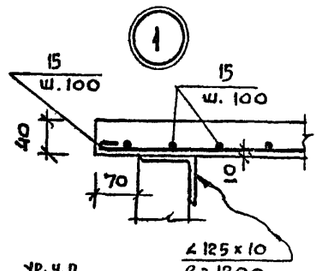

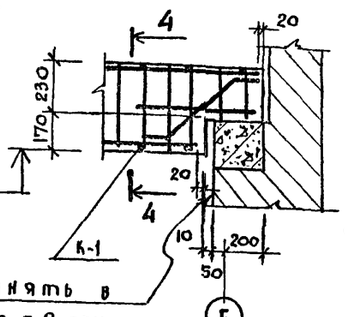

Кладку выполнять в соответствии с п. 9 примечаний на данном листе

3-3

4-4

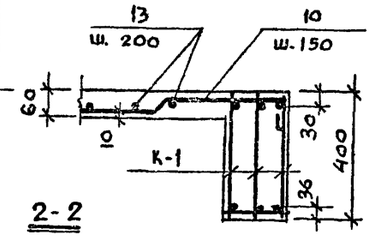

2-2

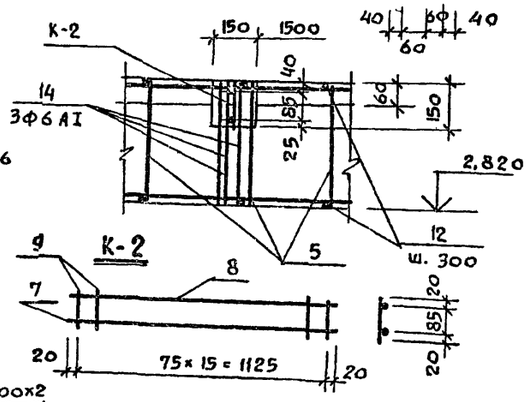

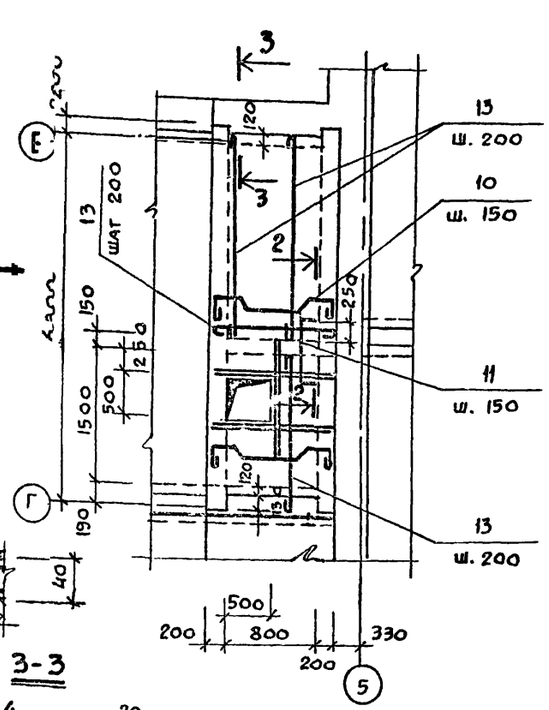

План покрытия венткамеры

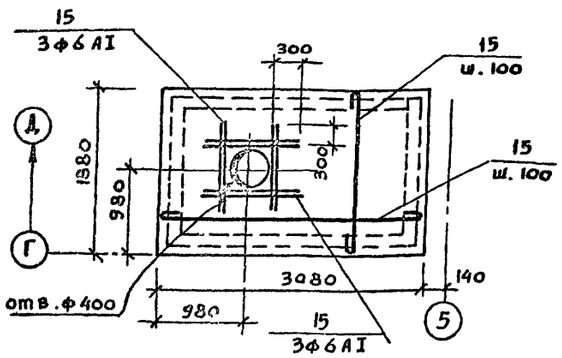

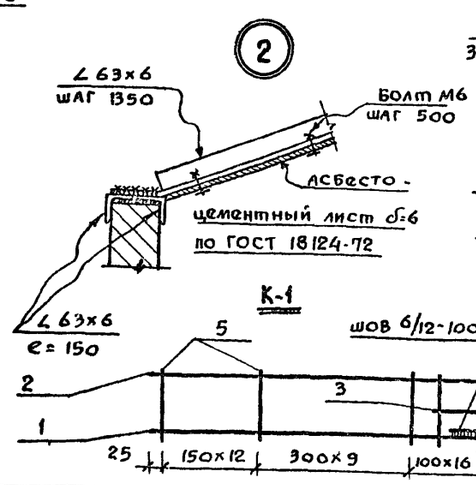

Марка элемента и количество шт.	Марка каркаса и количест. шт. в 1 элементе	поз.	Эскиз	Ф мм	Длина мм	Кол-во поз. в 1 каркасе	К-во поз. в 1 элементе	Общая длина м	Выборка арматуры на 1 элемент: Ф мм	Общая длина м	Масса кг	Общая масса кг
МУ-2 шт. 1	К-1 шт. 6	1		22AIII	6250	1	6	37,5	22AIII	37,5	112,0	112,0
		2		12AIII	6510	1	6	39,1	12AIII	43,8	43,3	43,3
		3		12AIII	690	1	6	4,15	6AI	215,7	48,0	48,0
		4	R=120, 100, 100, 45°	12AIII	712	1	6	4,3				
		5		6AI	375	38	228	85,5				
		6		6AI	210	2	6	1,3				
	К-2 шт. 1	7		12AIII	1165	1	1	1,2				
		8		6AI	1165	1	1	1,2				
		9		6AI	125	16	96	12,0				
		10	45, 350, 350, 50	6AI	1350	—	38	51,3				
		11	50, 750	6AI	750	—	12	9,0				
		12		6AI	160	—	44	7,05				
		13		6AI	—	—	—	42,0				
		14	125, 355, 170	6AI	1050	—	6	6,3				
См. уз. 1		15		6AI	—	—	—	132,5	6AI	132,5	29,5	29,5
См. уз. 3		16		3BI	—	—	—	83,0	3BI	83,0	4,6	4,6

Примечания:

1. Наружная вытяжная венткамера устраивается при температуре наружного воздуха $t°_н \leq -45°C$.
2. Перекрытие под венткамерой рассчитано на установку в камере одного вентилятора марки КЦ3-90 №4 или Ц4-70 №3,2 на виброизоляторах.
3. Кладку стен венткамеры выполнять из пустотелого кирпича $\alpha \leq 1400$ кг/м³ пластического прессования М75 на растворе М25 с армированием 3Ф4 BI через 5 рядов кладки по высоте.
4. Для изготовления монолитных конструкций принят бетон М200. Расход бетона – 1,8 м³
Марка бетона по морозостойкости для покрытия венткамеры – Мрз 150.
5. Арматурные каркасы изготовлять при помощи контактной точечной сварки в соответствии с указаниями ГОСТ 10922-75 и СН393-78.
6. Металлоконструкции приняты из стали марки Вст3сп5. по ГОСТ 380-71*. Расход металла (по ГОСТ 8509-72): ∠125×10-230кг, ∠63×6 – 340 кг.
7. Сварку металлоконструкций выполнять электродами типа Э42А по ГОСТ 9467-75. Толщина шва ($h_ш$) = 6 мм.
8. После монтажа металлоконструкции окрасить за 2 раза масляной краской по ГОСТ 8292-75 по огрунтованной поверхности.
9. Кладку участков стен размером 1200×770 (h) мм под опорами оконных перемычек и балок монолитного участка начиная с отм. +2,000 и выше выполнять из пустотелого кирпича М100 на растворе М50 с армированием сварными сетками из арматуры Ф4 BI с ячейкой 50×50. Сетки укладывать под опорами элементов в 3х верхних швах кладки и далее через 2 ряда по высоте.
10. Защитный слой бетона для рабочей арматуры указан на чертежах.

Привязан:

Инв. №

Рук. маст	Киричков		
Гл. констр.	Андреева		
ГАП	Бурмистрова		
Рук. гр.	Демидов		

ТП. 214-1-224 АС

Детские ясли-сад на 50 мест с увеличением количества мест на летний период до 95

Лит	Лист	Листов
Р	30	

Наружная венткамера

Росгипропромсельстрой г. Москва

Копиров

17640-01

Инв. № подл. | Подпись и дата | Взам. инв. № | Инв. № дубл. | Подпись и дата

Типовой проект 214-1-224 Альбом I

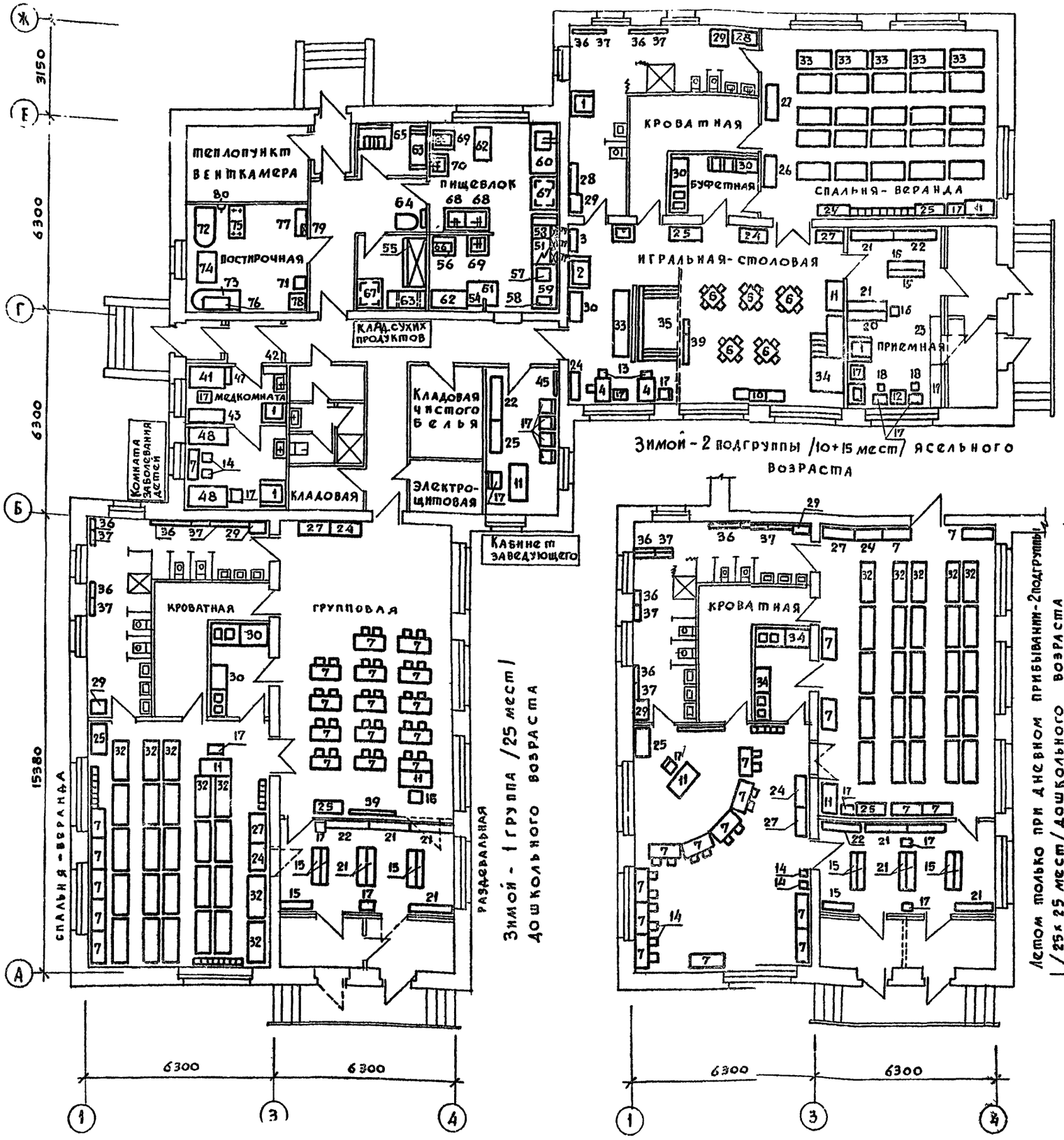

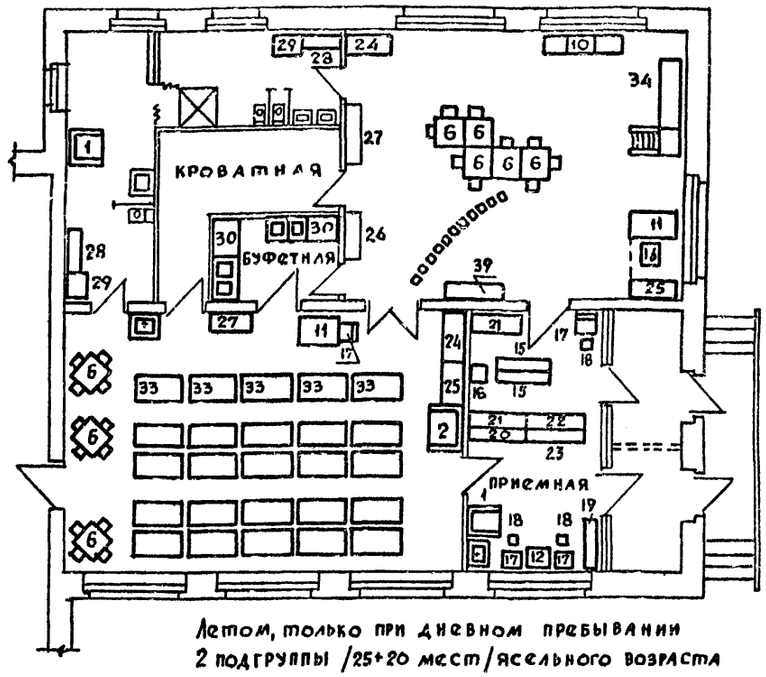

СОСТАВ ТЕХНОЛОГИЧЕСКОЙ ЧАСТИ ПРОЕКТА

NN п.п.	НАИМЕНОВАНИЕ	Лист
1	План расстановки технологического оборудован.	1
2	Спецификация технологического оборудования	2

ПРИМЕЧАНИЕ

Увеличение количества мест на летний период допускается только при дневном пребывании детей для сельских населенных пунктов. В летний период один из тамбуров при входах используется для детских колясок, в зимнее время санки содержатся в хозяйственной кладовой.

Привязан:

Инв. №

Т.П. 214-1-224			ТО
Детские ясли-сад на 50 мест с увеличением количества мест на летний период до 95			
	Лит	Листа	Листов
	Р	1	
План расстановки технологического оборудования	Госгипронисельстрой г. Москва		

Рук. маст.	Киричков	
Гл. констр.	Андреева	
ГАП	Бурмистров	
Рук. гр.	Муратов	

Согласовано

Инв. № подл. | Подпись и дата | Взам. инв. №

Альбом I

Типовой проект 214-1-224

Марка поз.	Обозначение	Наименование	Кол-во.	Масса ед. кг	Примечание
1					
1	Б-2607 ОР-1-1014	Стол туалетно-пенальный	2		Белорусск. об. „мебель"
2	2699м ОН-2-1019/8	Стол туалетно-пенальный	1		„Союзап-мебель"
3	ОН-2-949/4	Стол для весов	1		
4	ОН-2-949/24	Стол для кормления	2		
5	ОН-2-949/30	Стол раздаточный	4		
6	2695м ОН-2-1019/9	Стол детский 4х местный	12		Белорусск. об. „мебель"
7	Б-2135 ОН-2-334/9	Стол детский 2х местный	14		
8	87-40,08,00 ОН-2-949/28	Стол верстак	1		
9	ОН-2-949/27	Стол ленточный подокон.	1		
10	Б-2124 ОН-2-1133/1	Тумба для уголка живой природы.	2		
11	ОН-2-949/17	Стол рабочий	2		
12	ОН-2-949/24	Стол обеденный для кормящих матерей	1		
13	2807,20 00 ОН-2-949/10	Кресло детское	2		
14	Б-2310 ОС-4-857/1	Стул детский	80		
15	Б-2128-01 ОН-2-1133/4а	Скамья для одевания	8		
16	ОН-2-949/18	Табурет воспитателя	2		
17	ОН-2-949/18	Стул воспитателя	12		
18	8740,34 00 ОН-2-949/18	Табурет для ног	3		
19	ОН-2-949/13	Шкаф для одежды грудников	1		
20	433-01 ОН-2-334/1а	Шкаф для одежды детей от 1 до 2 лет	1		
21	433-02 ОН-2-334/1б	Шкаф для одежды детей от 2 до 7 лет	7		
22	ОН-2-949/41	Шкаф для одежды персонала.	2		
23	ОН-2-949/19	Шкаф для одежды и халатов матерей	1		
24	Б-2139 ОН-2-1133/9	Шкаф для игрушек	4		
25	ОН-2-949/47	Шкаф для пособий	2		
26	Б-2130 ОН-2-1133/6	Шкаф для крупного строительного материала	1		
27	Б-2133 ОН-2-1133/8	Шкаф для белья	2		
2,8	Б-2132 ОН-2-1133/7	Шкаф для горшков	1		
29	2690м ОН-2-1019/7	Шкаф хозяйственный	2		
30	ОН-2-949/31	Буфет мойка	4		
31	ОН-2-949/43	Шкаф для постельных принадлежностей.	1		
32	8740,35.00 ОН-2-949/39	Кровать детская складная	85		
33	2807,11.00 ОН-2-949/5	Кровать-манеж индивидуальный	10		
34	Б-2956 ОН-2-1133/12	Горка-манеж	1		
35	ОН-2-949/9	Барьер	1		
36	ОН-2-949/50	Вешалка для полотенец (напольная)	10		
37	Б-2143 ОН-2-1133/11	Вешалка для полотенец (навесная)	8		
38	8740.38.00 ОН-2-949/56	Доска для объявлений	1		
39	2807,16.00 ОН-2-949/55	Доска грифельная наколочная	1		
40	ОН.112.09.000.000 ОН-7-664/11	Ширма	1		
41	ОН.112.07.000.000 ОН-7-664/8	Стол врача	1		
42	МОН 421-02 ОН-7-921/2	Шкаф для медикаментов и инструментов	1		„Центромебель"
43	ОН.112.08.00.00.00 ОН-7-664/10	Кушетка смотровая	1		Белорусск. об. „мебель"
44	112.06.00.00.00 ОН-7-664/7	Шкаф для медицинских инструментов	1		
45	2693м ОН-2-1019/10	Вешалка для одежды	1		
46		Ростомер	1		
47		Напольные весы	1		
48		Кровать детская медицинск. со столом-прист.	2		
49		Полка для игрушек	1		
50		Подставка для проекционного аппарата	1		

Номенклатура оборудования пищеблока

51	ПЭСМ-4ш 18,8 квт	Плита электр. секционная модулированная 220/380 в	1		Душанбинский торг маш.
52	ПЭСМ-2к 3,8 квт	Плита электр. секционная модулированная 220 в	1		
53	ВКСМ	Секция вставка к тепл. оборуд. с краном смесит.	1		
54	КНЭ-25 3.0 квт	Электрокипятильник непрерывного действия	1		Калининградский з-д. торг. маш.
55	ШХ-08м 0,38 квт	Шкаф холодильный 220/320 в	1		Марийский з-д. торг. маш.
56	ЗИЛКШ 240 0,13 квт	Шкаф холодильный	1		з-д. им. Лихачева
57	УКМ 0,25 квт	Универсальная кухонная машина 127/220	1		Пермский з-д. торг. машин
58	СВ-2 0,3 квт	Соковыжималка 127/220	1		Пермский з-д. торг. маш.
59	СММСМ	Стол для установки средств, мал. механич.	1		Смоленский завод торг. маш.
60	СМВСМ	Стол со встроенной моечной машиной	1		
61	СП-1050	Стол производственный	1		Союзинвентарь
62	СП-1050К	Стол производственный	2		
63	ПТ-1А	Подтоварник	2		Люберецкий з-д. торг. маш.
64	ШМ-150	Весы товарные	1		Армавирский з-д. приборостр.
65	ЛО-2	Ларь для овощей	1		Союзинвентарь
66	ПП-1	Полка настенная	1		Люберецкий з-д. торг. маш.
67	СПС-2	Стеллаж производственный	2		Союзинвентарь
68	ВМ-1	Ванна моечная	2		
69	ВМ-1А	Ванна моечная	2		
70	ГОСТ	Раковина производственная	1		Карагандинский з-д. торг. обор.

Номенклатура оборудования стиральной-разборной, сушильной гладильной

1	2	3	4	5	6
71	СМЛ-2 „Эврика" 1.0 квт	Стиральная машина (бытовая)	1		Московский з-д. „Прожектор"
72	С-10	Стол гладильный	1		Союзинвентарь
73	ПВ-0	Ванна бытовая	1		ГОСТ 1154-73
74		Стол	1		Союзинвентарь
75	СП-74	Стеллаж	1		Союзинвентарь
76	СП74	Шкаф подвесной	1		Розничный торг
77	ПЭСМ-2К 3,8 квт	Плита электрическая секцион. модул. 220/380 в	1		Душанбинский з-д. торг. маш.
78		Ящик для белья	1		Союзинвентарь
79	МВО-420 Ф	Местный вентиляционный отсос	4		
80		Электрический утюг 1.0 квт	1		
81					
82					
83					
84					
85					

Согласовано

Взам. инв. N

Подпись и дата

Инв. N подл.

Привязан:

Инв. №

Рук. маст.	Киричков	
Гл. констр.	Андреева	
ГАП	Бурмистрова	
Рук. гр.	Муратов	

Т.П 214-1-224 Т.О

Детские ясли-сад на 50 мест с увеличением количества мест на летний период до 95

Лит	Лист	Листов
Р	2	

Спецификация технологического оборудования

Росгипроникисельстрой г. Москва

Копир. Алферова

17640-01

Типовой проект 214-1-224 Альбом

Ведомость рабочих чертежей основного комплекта

Лист	Наименование	Примечан
1	Общие данные (начало)	
2	Общие данные (продолжение)	
3	Общие данные (продолжение)	
4	Общие данные (продолжение)	
5	Общие данные (окончание)	
6	План подпольных каналов	
7	План 1 этажа	
8	Схема системы отопления	
9	Установка системы П1. Схема системы теплоснабжения	
10	Установки систем В1; В2	
11	План совмещенной крыши. План чердачной крыши. Схемы систем П1; В1; В2.	
12	Тепловой узел (вариант без элеватора)	
13	Тепловой узел (вариант с элеватором)	
14	Схемы систем ВЕ1-ВЕ9.	

Общие указания

Исходными данными для разработки рабочих чертежей является задание на корректировку типового проекта 214-2-114, утвержденное 17 апреля 1980 года.

Отопление

Отопление здания запроектировано для климатических районов с расчетными зимними наружными температурами воздуха -30°С; -35°С; -40°С; -45°С; -50°С. Теплоснабжение осуществляется от центральной котельной. Теплоноситель-вода с параметрами 95°-70°С. При подключении системы отопления к тепловсети с более высокими параметрами в проекте предусмотрена установка элеватора. Система отопления-двухтрубная горизонтальная с нижней разводкой. В качестве нагревательных приборов приняты радиаторы „М 140-АО". Разводящие трубопроводы прокладываются в подпольных каналах и изолируются. Трубопроводы, проложенные для подогрева пола в игральной-столовой и в групповой не изолируются. На подводках к отопительным приборам устанавливаются краны двойной регулировки. Удаление воздуха из системы отопления осуществляется через воздушные краны, устанавливаемые в верхних пробках радиаторов.

Ведомость ссылочных и прилагаемых документов

Обозначение	Наименование	Примечан.
	Ссылочные документы	
1.494-30 вып.2	Установка и крепление вентиляторов к строительным конструкциям.	
4.904-69	Детали крепления санитарно-технических приборов и трубопроводов	
1.494-32	Зонты и дефлекторы вентиляционных систем	
5.904-5	Гибкие вставки к центробежным вентиляторам	
5.904-5	Двери и люки для вентиляционных камер	
1.494-25	Подставки под калориферы	
1.494-10	Решетки щелевые регулирующие. Тип Р	
2.190-1/72	Узлы и детали инженерного оборудования жилых и общественных зданий для сельского строительства	
3.903-9 вып. 0,1	Конструкции тепловой изоляции трубопроводов надземной и подземной канальной прокладки водяных сетей, паропроводов и конденсатопроводов	

Вентиляция

Расчетные температуры в помещениях и кратность обмена воздуха приняты согласно СНиП II-А.3-71.
Для помещений прачечной и пищеблока запроектирована приточно-вытяжная механическая вентиляция. В остальных помещениях-вентиляция с естественным побуждением.

План-схема

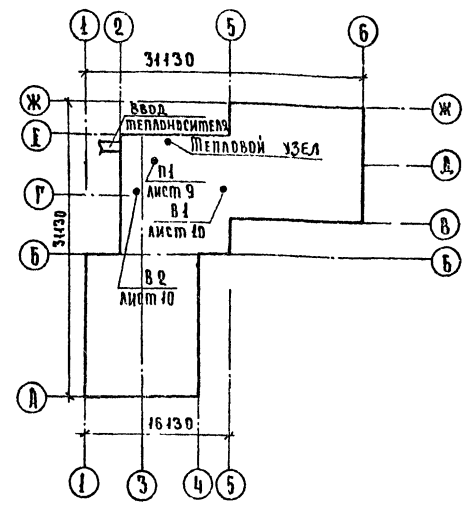

Указания по монтажу

Монтажные работы по отоплению производятся в соответствии со СНиП III-28-75. Прокладка магистральных трубопроводов запроектирована с учетом использования типовых опор и узлов для крепления трубопроводов. Трубопроводы в пределах подпольных каналов изолируются изделиями из минеральной ваты δ=40 мм. с последующей обертки алюстеклотканью. Установку крышного вентилятора выполнять в соответствии с архитектурно-строительной частью проекта.

Настоящий проект выполнен в соответствии с действующими нормами и правилами (в том числе по взрыво-пожарной безопасности).

Гл. архитектор проекта: (Бурмистрова А.Е.)

Т.П. 214-1-224 ОВ

Детские ясли-сад на 50 мест с увеличением количества мест на летний период до 95

Стадия	Лист	Листов
Р	1	14

Общие данные (начало)

Росгипровнисельстрой г. Москва

Рук.маст.	Киричков	
ГАП	Бурмистрова	
Рук.сект.	Крейние	
Рук.груп.	Колядинцева	

Привязан:

Инв. №

Инв. № подл. | Подпись и дата | Взам. инв. №

Согласовано

17640-01

Характеристика отопительно-вентиляционных систем

Обозначение системы	Кол. систем	Наименование обслуживаемого помещения	Тип установки агрегата	Вентилятор: Тип исполнение	N	Схема исполнения	Положение	L м³/ч	P кг/м²	n об/мин	Электродвигатель: Тип, исполнение по взрывозащите	N квт.	n об/мин	Воздухонагреватель: Теплоноситель 95°-70°С Тип	№	Кол.	Теплоноситель 150°-70°С Тип	№	Кол.	t°С наруж.	Тем-ра нагрева: от	до	Расход тепла ккал/час	Δp кг/м²
														КВС	6	1	КВС	6	1	-30	-19	16	24000	4,9
														КВБ	6	1	КВС	6	1	-35	-23,6	16	27000	4,9
П1	1	Прачечная и												КВБ	6	1	КВС	7	1	-40	-26	16	28700	4,9
		пищеблок	А4105-2	Ц4-70	4	1	Пр.0°	2360	60	1400	4А 80 А4	1,1	1400	КВБ	7	1	КВС	8	1	-45	-35	16	36000	3,5
														КВБ	7	1	КВС	8	1	-50	-43	16	40000	3,5
В1	1	Пищеблок	А3,2105-1	Ц4-70	3,2	1	Пр.0°	1900	30	1400	4АА 63 В4	0,37	1400	—	—	—	—	—	—	-45° -50°	—	—	—	—
			Крышный вентилятор	КЦ3-90	4	1	—	1900	18	910	4А 71 А6У2	0,37	910	—	—	—	—	—	—	-30° -40°	—	—	—	—
В2	1	Постирочная	А2,5105-1	Ц4-70	2,5	1	Пр.90°	475	24	1400	4АА 56 А4	0,12	1400	—	—	—	—	—	—	-30° -50°	—	—	—	—

Основные показатели по чертежам отопления и вентиляции

Наименование здания (сооружения) помещения	Объем м³	Периоды года при t_н, °С	Расход тепла, ккал/ч: на отопление	на вентиляцию	на горячее водоснаб.	Общий	Расход холода ккал/ч	Установленная мощность эл. двигателей квт.
Детские ясли-сад на 50 мест с увеличением кол-ва. мест на летний период до 95		-30	51000	24000	46735	121735	—	1.59
		-35	53000	27000	46735	126735		
		-40	55000	28700	46735	130435		
		-45	57000	36000	46735	139735		
		-50	59000	40000	46735	145735		

Условные обозначения, не указанные в ЕСКД

——— Подающий трубопровод для отопления

– – – – Обратный трубопровод для отопления

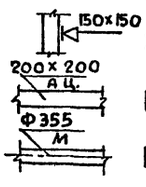

Жалюзийная решетка размером 150×150

Короб вентиляционный асбестоцементный сеч. 200×200

Короб вентиляционный металлический Ф 355

Привязан:

Инв. №

Рук. маст.	Кириков	
ГАП	Бурмистрова	
Рук. сект.	Крейнис	
Рук. гр.	Колядинцева	

Копир. Алферова

Т.п. 214-1-224 ОВ

Детские ясли-сад на 50 мест с увеличением количество мест на летний период до 95

Лит	Лист	Листов
Р	2	

Общие данные (продолжение)

Госгипронииссельстрой г. Москва

17640-01

Согласовано

Инв. № подл. | Подпись и дата | Взам. инв. №

Спецификация систем отопления и вентиляции

Марка, поз.	Обозначение	Наименование	Кол. при $t_н$ °С -30	-35	-40	-45	-50	Масса ед. кг	Примечание
		Отопление							
1	Каталог ЦКБА	Вентиль запорный							
		муфтовый 15кч18п ф40	—	—	—	4	4		шт.
	——— " ———	ф32	4	4	4	—	—		"
	——— " ———	ф20	8/4	8/4	8/4	8/4	8/4		"
2	ГОСТ 8690-75	Радиатор М140-АО	115.5/330	116.8/334	116.8/334	125/356	128.8/368		1км секций
3		Трубопровод из водога-							
		зопроводных труб по							
		ГОСТ 3262-75 ф15	79/34	79/34	79/34	60/15	60/15		м
		ф20	185/162	185/162	185/162	210/182	210/182		"
		ф25	70/70	70/70	70/70	57/57	57/57		"
		ф32	129/129	129/129	129/129	89/89	89/89		"
		ф40	—	—	—	52/52	52/52		"
4	Каталог ЦКБА	Кран двойной регули-							
		ровки КДР ф15	27	27	27	27	27		шт
5		Кран воздушный							
		конструкции Маевского	31	31	31	31	31		"
6	3.903-9 вып.0.1	Изоляция изделия-							
		ми из мин. ваты	5.0	5.0	5.0	5.5	5.5		м³
		Тепловой узел /вариант без элеватора/							
1	Каталог ЦКБА	Задвижка параллель							
		ная, с выдвижным							
		шпинделем 30ч6бр							
		ф80	2	2	2	2	2		шт.
		ф50	2	2	2	2	2		"
2	Каталог ЦКБА	Вентиль запорный							
		муфтовый 15кч18п ф40	2	2	2	6	6		шт
		ф32	4	4	4	—	—		"
		ф20	4	4	4	4	4		"
3	Каталог ЦКБА	Клапан обратный							
		муфтовый 16б15к ф25	1	1	1	1	1		шт
4	Каталог ЦКБА	Кран проходной муф-							
		товый 11ч6бк ф25	4	4	4	4	4		"
		ф20	4	4	4	4	4		"
		ф15	2	2	2	2	2		"
5		Насос ручной БКФ-2	1	1	1	1	1		"
6		Грязевик ф80	2	2	2	2	2		"
7	Завод „Водоприбор"	Водомер ф40	1	1	1	1	1		"
8	Завод „Теплоприбор"	Регулятор расхода РР							
		ф40	1	1	1	1	1		шт
9	ГОСТ 2898-66	Кран трехходовой ф15	4	4	4	4	4		"

Марка, поз.	Обозначение	Наименование	Кол. при $t_н$ °С -30	-35	-40	-45	-50	Масса ед. кг	Примечание
10	ГОСТ 2823-73	Термометр ПБ 2 160 66	2	2	2	2	2		шт
11	ГОСТ 8625-69	Манометр до 6 атм.	1	1	1	1	1		"
12	2.400-4 вып.1.2	Изоляция изделиями							
		из минеральной ваты	1.0	1.0	1.0	1.0	1.0		м³
13		Трубопровод из сталь-							
		ных бесшовных труб							
		по ГОСТ 8732-78 ф89×3.5	20/20	20/20	20/20	20/20	20/20		м
14		Трубопровод из электро-							
		сварных труб по							
		ГОСТ 10704-76 ф38×2	8/8	8/8	8/8	—	—		м
		ф45×2	4/4	4/4	4/4	12/12	12/12		"
		ф57×3	15/15	15/15	15/15	15/15	15/15		"
15		Трубопровод из водо-							
		газопроводных труб по							
		ГОСТ 3262-75 ф15	5	5	5	5	5		м
		ф20	5	5	5	5	5		"
		ф25	50	50	50	50	50		"
16		Распределит. гребенка ф125	3/3	3/3	3/3	3/3	3/3		м
17	ГОСТ 8509-72	Кронштейны из угловой стали L50×5	10	10	10	10	10		м
18		Фланцы для труб ф80	8	8	8	8	8		шт
		Тепловой узел /вариант с элеватором/							
1	Каталог ЦКБА	Задвижка параллель							
		ная, с выдвижным							
		шпинделем 30ч6бр							
		ф50	2	2	2	2	2		шт
2	Каталог ЦКБА	Вентиль запорный							
		муфтовый 15кч18п ф40	2	2	2	6	6		шт
		ф32	4	4	4	—	—		"
		ф20	5	5	5	5	5		"
3	Каталог ЦКБА	Клапан обратный муф-							
		товый 16б15к ф25	1	1	1	1	1		шт.
4	Каталог ЦКБА	Кран проходной муф-							шт.
		товый 11ч6бк ф25	4	4	4	4	4		"
		ф20	4	4	4	4	4		"
		ф15	2	2	2	2	2		"

Примечание

1. В спецификации на трубопроводы в числителе дано общее количество труб, в знаменателе – изолируемое.
2. Спецификация выполнена на 3х листах 3, 4, 5.

Типовой проект 214-1-224 Альбом I

Согласовано

Инв.№ подл. | Подпись и дата | Взам.инв.№

Привязан:

Инв.№

Рук.маст.	Кириченков	
ГАП	Бурмистрова	
Рук.сект.	Крейнис	
Рук.гр.	Колодницева	

ТП 214-1-224 ОВ

Детские ясли-сад на 50 мест с увеличением количества мест на летний период до 95

Лит	Лист	Листов
Р	3	

Общие данные /продолжение/

Росгипронисельстрой г. Москва

Копировал:

17640-01

СПЕЦИФИКАЦИЯ СИСТЕМ ОТОПЛЕНИЯ И ВЕНТИЛЯЦИИ

Марка, поз.	Обозначение	Наименование	Кол-во при $t_н°$ С -30	-35	-40	-45	-50	Масса ед. кг	Примечание
5		Насос ручной БКФ-2	1	1	1	1	1		шт
6		Грязевик ф50	2	2	2	2	2		"
7	Завод „Водоприбор"	Водомер ф40	1	1	1	1	1		"
8	Завод „Теплоприбор"	Регулятор расхода РР ф40	1	1	1	1	1		"
9	ГОСТ 2898-66	Кран трехходовой ф15	4	4	4	4	4		"
10		Элеватор №3	1	1	1	1	1		"
11	ГОСТ 2823-73	Термометр П6 2 160 66	1	1	1	1	1		"
12	ГОСТ 2823-73	Термометр П42 160 66	2	2	2	2	2		"
13	ГОСТ 8625-69	Манометр до 6 атм	1	1	1	1	1		"
14		до 16 атм	1	1	1	1	1		"
15		Трубопровод из стальных							
		бесшовных труб							
		по ГОСТ 8732-78 ф89х3,5	10/10	10/10	10/10	10/10	10/10		м
		ф57х3,5	20/20	20/20	20/20	20/20	20/20		"
16		Трубопровод из электро-							
		сварных труб по							
		ГОСТ 10704-76 ф38х2	8/8	8/8	8/8	—	—		м
		ф45х2	4/4	4/4	4/4	12/12	12/12		"
		ф57х3	10/10	10/10	10/10	10/10	10/10		"
17		Трубопровод из водога-							
		зопроводных труб по							
		ГОСТ 3262-75 ф15	10	10	10	10	10		м
		ф20	20	20	20	20	20		"
		ф25	30	30	30	30	30		"
18	2.400-4 вып.1.2	Изоляция трубопроводов							
		изделиями из мин. ваты	1.0	1.0	1.0	1.0	1.0		$м^3$
19		Распределит. гребенка ф125	3/3	3/3	3/3	3/3	3/3		м
20		Фланцы для труб ф80	8	8	8	8	8		шт
21	ГОСТ 8509-72	Кронштейны из угловой стали L50х5	10	10	10	10	10		м
		Теплоснабжение калориферов /теплоноситель 95°-70°/							
1	Учреждение ЖХ-385/18	Калорифер многохо-							
		довой по ГОСТ 7201-70							
		модели КВС №6	1	—	—	—	—	56.2	шт
		КВБ №6	—	1	1	—	—	72.7	"
		КВБ №7	—	—	—	1	1	84.0	"
2	Каталог ЦКБА	Задвижка параллель-							
		ная с выдвижным							
		шпинделем 30ч6бр ф50	4	4	4	4	4		шт
3	Каталог ЦКБА	Вентиль запорный							
		муфтовый 15кч18п ф15/ф20	4/1	4/1	4/1	4/1	4/1		"
4	Гусь-Хрустальный	Клапан регулирующий							
	Арматурный „Красный	254931 нж с испол-							
	Профинтерн"	нительным механиз-							
		мом типа Пр-1м ф15	1	1	1	1	1		шт
5		Трубопровод из электро-							
		сварных труб по							
		ГОСТ 10704-76 ф57х3	25/25	25/25	25/25	25/25	25/25		м
6	ГОСТ 8509-72	Кронштейны из угло-							
		вой стали L50х5	5	5	5	5	5		м
		Теплоснабжение калориферов /теплоноситель 150-70°/							
1	Учреждение ЖХ-385/18	Калорифер многоходо-							
		вой по ГОСТ 7201-70							
		модели КВС №6	1	1	—	—	—	56.2	шт
		КВС №7	—	—	1	—	—	65.6	"
		КВС №8	—	—		1	1	74.8	"
2	Каталог ЦКБА	Вентиль запорный							
		муфтовый 15кч18п ф40	3	3	3	3	3		шт
		ф20	1	1	1	1	1		"
		ф15	4	4	4	4	4		"
3	Гусь-Хрустальный	Клапан регулирующий							
	Арматурный „Красный	254931 нж с исполни-							
	Профинтерн"	тельным механизмом							
		типа Пр-1м ф15	1	1	1	1	1		шт
4	Серия 89-1	Фильтр для воды ф40	1	1	1	1	1		"
		ф50	1	1	1	1	1		для 95°-70°
5		Трубопровод из водога-							
		зопроводных труб по							
		ГОСТ 3262-75 ф15	8/8	8/8	8/8	8/8	8/8		м
		ф40	25/25	25/25	25/25	25/25	25/25		"
6	ГОСТ 8625-69	Манометр до 6 атм	1	1	1	1	1		шт. для 95°-70°
		до 16 атм	1	1	1	1	1		шт.
7	ГОСТ 8509-72	Кронштейны из угло-							
		вой стали L50х5	5	5	5	5	5		м
8	2.400-4 вып.1.2	Изоляция трубопрово-							
		дов изделиями из мин							
		ваты	0.5	0.5	0.5	0.5	0.5		$м^3$ для 95°-70°, 150°-70°

Примечание

Начало спецификации см. лист 3

Типовой проект 214-1-224 Альбом I

Инв.№ подл. | Подпись и дата | Взам. инв. №

Привязан:

Инв.№

Рук. маст.	Кириченков	
ГАП	Бурмистрова	
Рук. сект.	Крейнис	
Рук. гр.	Солдатенцева	

ТП 214-1-224 ОВ

Детские ясли-сад на 50 мест с увеличением количества мест на летний период до 95

Лит	Лист	Листов
Р	4	

Общие данные /продолжение/

Росгипронииселькстрой г. Москва

Копировал

17640-01

Типовой проект 214-1-224 Альбом

Спецификация систем отопления и вентиляции

Марка поз.	Обозначение	Наименование	Кол-во при tн° С -30	-35	-40	-45	-50	Масса ед. кг.	Примечание
		Вентиляция							
1	Крюковский вентиляторный	Агрегат вентиляторный							
	ный завод	ДЧ 105-2, компл. :	1	1	1	1	1	83	
		а Вентилятор центробежный Ц4-70 №4 исполнение 1, положение Пр.0°							
		б. Электродвигатель 4А 80 А4, 1400 об/мин., 1,1 квт							
2	Крюковский вентиляторный завод	Агрегат вентиляторный А3,2 105-1, компл. :	—	—	—	1	1	42	
		а. Вентилятор центробежный Ц4-70 №3,2 исполнение 1, положение Пр.0°							
		б. Электродвигатель 4АА 63 В4, 1400об/мин. 0,37квт.							
3	Крюковский вентиляторный завод	Агрегат вентиляторный А 2,5 105-1, компл. :	1	1	1	1	1	26	
		а. Вентилятор центробежный Ц4-70 №-2,5 исполнение 1, положение Пр.90°							
		б. Электродвигатель 4АА 56 А4, 1400 об/мин 0,12квт.							
4	Вентиляторный завод	Вентилятор крышный центробежный КЦ 3-90 №4							
		с эл.двигателем 4А 71А6 У2,							
		910 об/мин; 0,37квт. компл	1	1	1	—	—		
5	5.904-4	Дверь герметическая							
		утепленная Ду 1,25×0,5	1	1	1	1	1		
6	Механический завод №1 г. Горький.	Неподвижная жалюзийная решетка							
		СТД 5290	4	4	4	4	4		
7	1.494-10	Решетки воздухоприточные, тип Р 200×200	20	20	20	20	20		
		150×150	23	23	23	23	23		
8	Вентиляторный завод	Заслонка воздушная утепленная КВУ 600×1000 с ручным приводом	1	1	1	1	1		
9	1.494-25	Подставки под калориферы	4	4	4	4	4		
10	Завод „Сантехдеталь"	Воздуховод из асбестоцементных плит 200×200	30	30	30	30	30		М
11		Воздуховод из тонколистовой оцинкованной стали по ГОСТ 8075-56							
		S=0,5 200×200	20	20	20	20	20		М
		S=0,5 200×150	5	5	5	5	5		
		S=0,5 ф200	25	25	25	25	25		М
		S=0,7 ф225	5	5	5	5	5		"
		S=0,7 ф250	8	8	8	8	8		"
		S=0,7 ф280	6	6	6	6	6		"
		S=0,7 ф355	12	12	12	12	12		"
12		Воздуховод из двойных шлакобетонных коробов с чердаком δ=40 мм 250×250 м	30	30	30	30	30		для варианта с чердаком
		400×400	40	40	40	40	40		
13	5.904-5	Гибкие вставки к центробежным вентиляторам ВВ 4	1	1	1	1	1		шт
		ВВ 3,2	—	—	—	1	1		"
		ВВ 2,5	1	1	1	1	1		"
		ВНА 4	1	1	1	1	1		"
		ВНА 3,2	—	—	—	1	1		"
		ВНА 2,5	1	1	1	1	1		"
14	1.494-32	Зонты к вытяжным шахтам 250×250; Т-10	6	6	6	6	6		для варианта с чердаком шт
		400×400; Т-12	4	4	4	4	4		"
		ф315; Т-3	—	—	—	1	1		"
15	ГОСТ 8075-56	Сталь листовая S=1,4мм для диффузоров кг	24	24	24	24	24		
16	ГОСТ 8509-72	Кронштейны из угловой стали 150×5 кг	12	12	12	12	12		

Привязан:

Инв.№

Рук.маст.	Кириков	
ГАП	Бурмистрова	
Рук.сект.	Крейнис	
Рук.груп.	Колодинцева	

Т.П. 214-1-224 ВВ

Детские ясли-сад на 50 мест с увеличением количества мест на летний период до 95

Лит	Лист	Листов
Р	5	14

Общие данные (окончание)

Росгипроинисельстрой г. Москва

17640-01

Инв.№ подл. | Подпись и дата | Взам.инв.№

Согласовано

Типовой проект 214-1-224 Альбом I

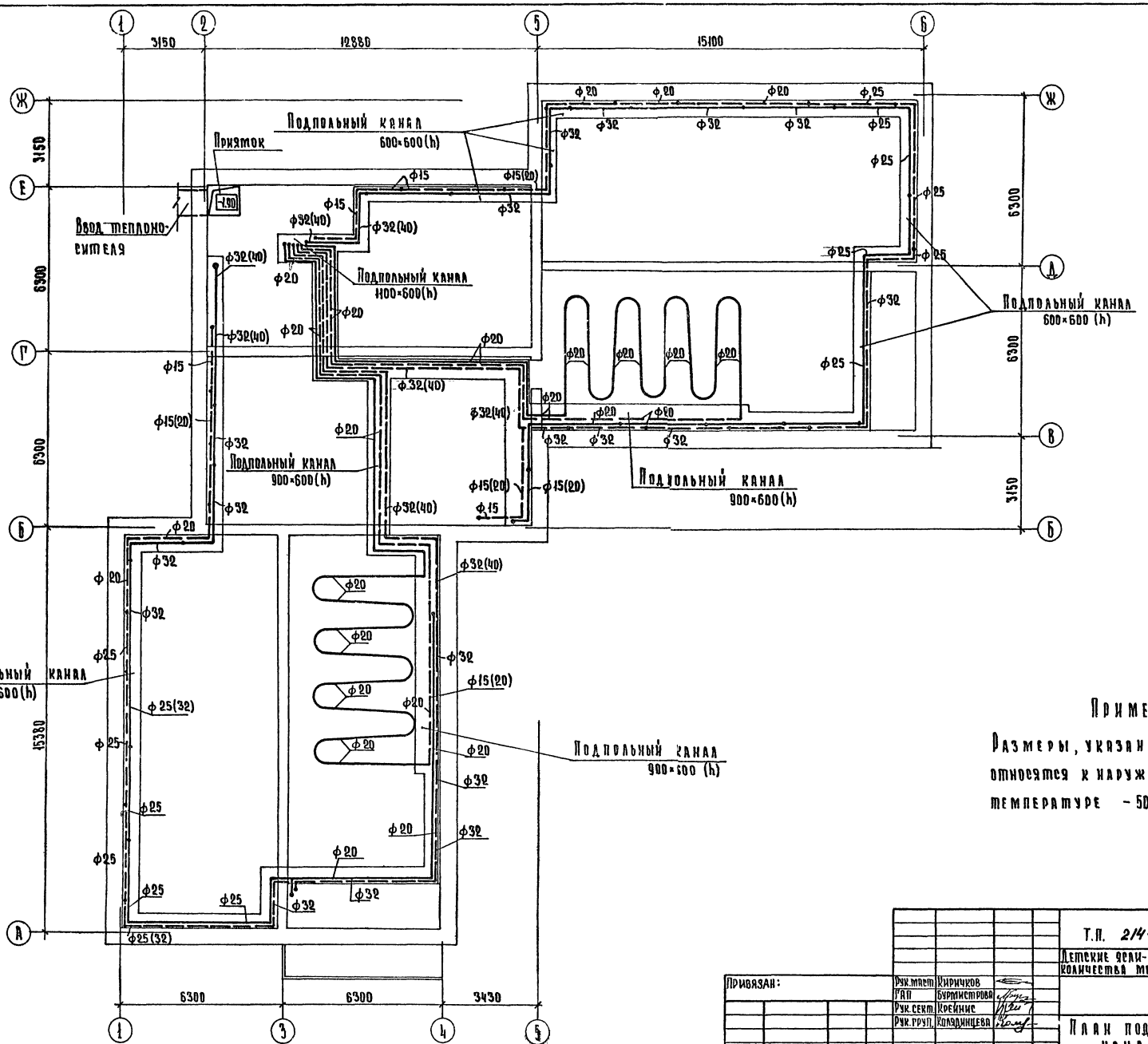

Примечание

Размеры, указанные в скобках, относятся к наружной расчетной температуре -50°С. -45°С

Т.П. 214-1-224					ОВ
Детские ясли-сад на 50 мест с увеличением количества мест на летний период до 95					
Привязан:	Рук.маст.	Киричков		Лит	Лист	Листов
	ГАП	Бурмистрова		Р	6	
	Рук.сект.	Крейнис				
	Рук.груп.	Колядинцева		План подпольных каналов	Росгипроницельстрой г. Москва	
Инв. №						

17640-01

Согласовано

Взам.инв.№ | Подпись и дата | Инв. № подл.

Типовой проект 217-1-224 Альбом I

Согласовано:

Инв. № подл. | Подпись и дата | Взам. инв. №

План

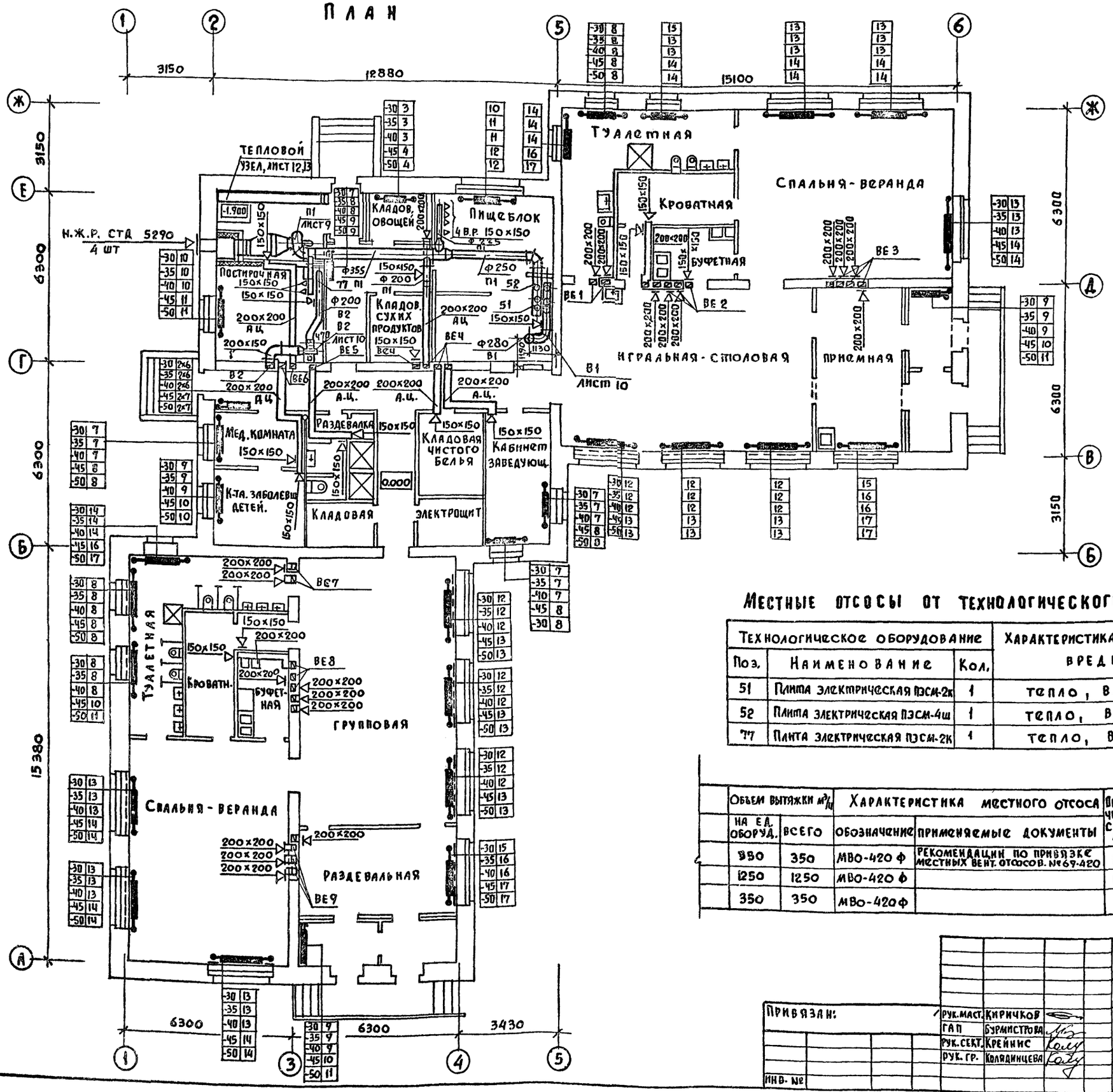

Местные отсосы от технологического оборудования

Технологическое оборудование			Характеристика выделяющихся вредностей
Поз.	Наименование	Кол.	
51	Плита электрическая ПЭСМ-2к	1	тепло, влага
52	Плита электрическая ПЭСМ-4ш	1	тепло, влага
77	Плита электрическая ПЭСМ-2К	1	тепло, влага

Объем вытяжки м³/ч		Характеристика местного отсоса		Обозначение системы	Примечание
на ед. оборуд.	всего	обозначение	применяемые документы		
850	350	МВО-420 ф	Рекомендации по привязке местных вент. отсосов. №69-420	В1	200 м³/ч - приток
1250	1250	МВО-420 ф		В1	800 м³/ч - приток
350	350	МВО-420 ф		В2	200 м³/ч - приток

Привязан:

Инв. №

Рук. маст.	Кириченков	
ГАП	Бурмистрова	
Рук. сект.	Крейнис	
Рук. гр.	Колядинцева	

ТП 214-1-224 ОВ

Детские ясли-сад на 50 мест с увеличением количества мест на летний период до 95

Лит	Лист	Листов
Р	7	

План 1 этажа

Росгипронижсельстрой г. Москва

Копир.

17640-01

Схема системы отопления

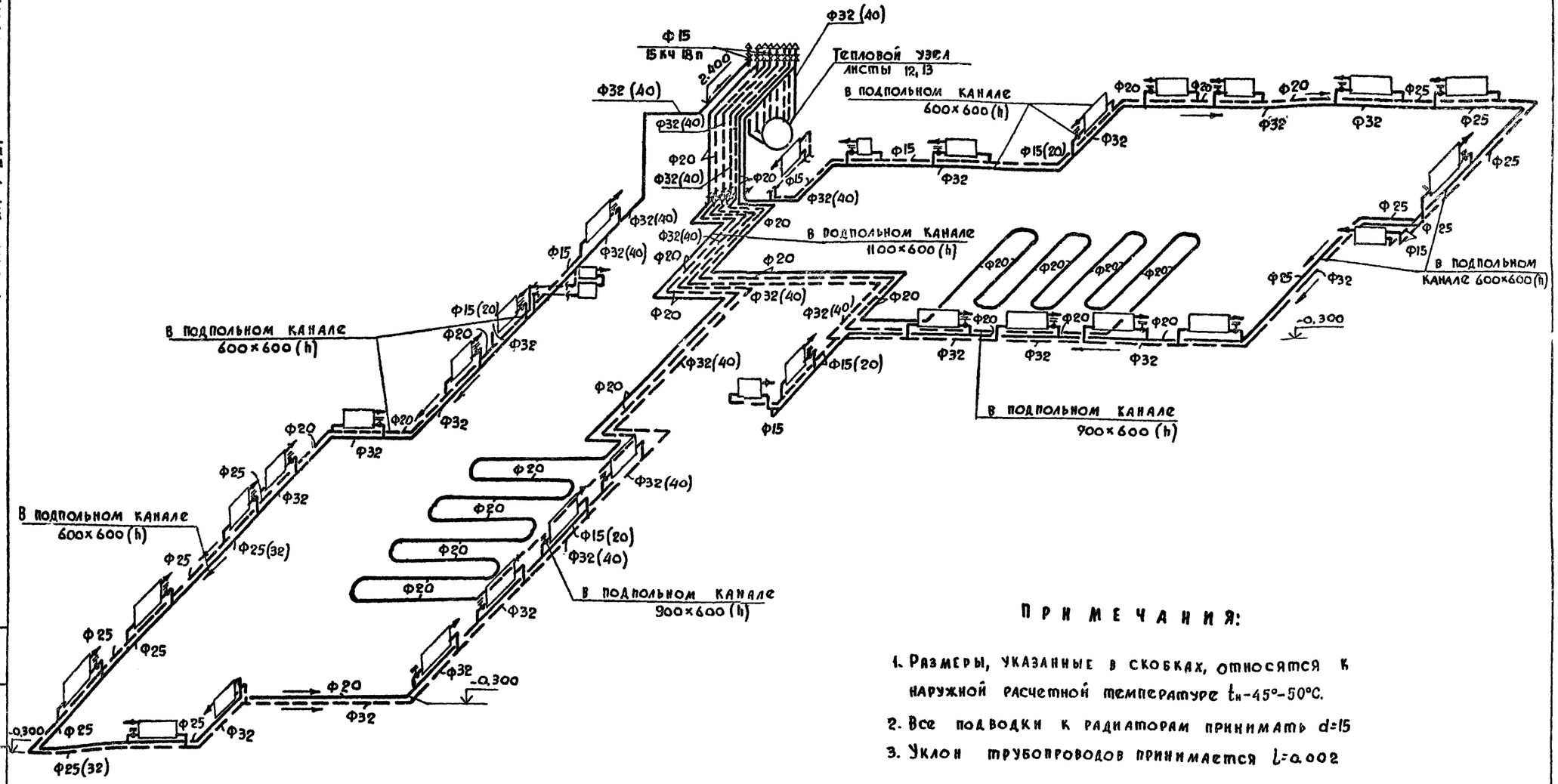

Примечания:

1. Размеры, указанные в скобках, относятся к наружной расчетной температуре $t_н$ -45°-50°С.
2. Все подводки к радиаторам принимать d=15
3. Уклон трубопроводов принимается i=0,002

Привязан.		Рук. маст	Киричков	ТП 214-1-224	ОВ
		Гл. арх. пр.	Бурмистрова	Детские ясли-сад на 50 мест с увеличением количества мест на летний период до 95	
		Рук. сект	Крейнис		Лит / Лист / Листов: Р / 8 /
		Рук. гр.	Колядинцева	Схема системы отопления	Росгипронисельстрой г. Москва
Инв. №					

Согласовано:

Инв. № подл. | Подпись и дата | Взам. инв. №

Копировал Алферова

17640-01

РАЗРЕЗ 1-1

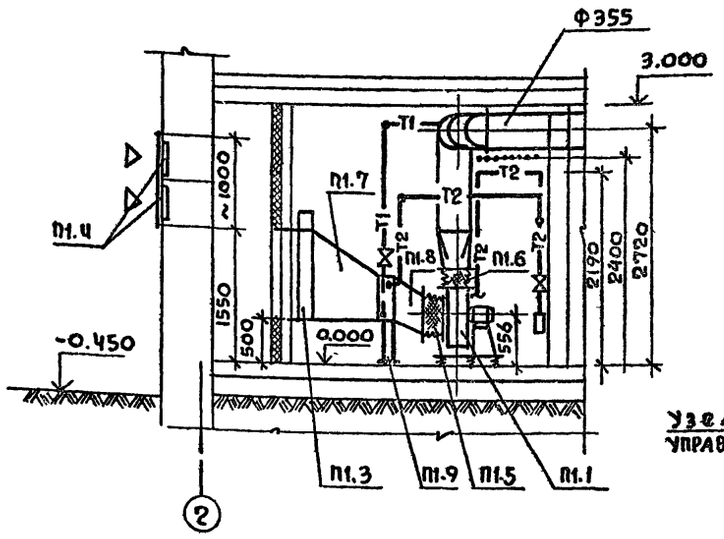

РАЗРЕЗ 2-2

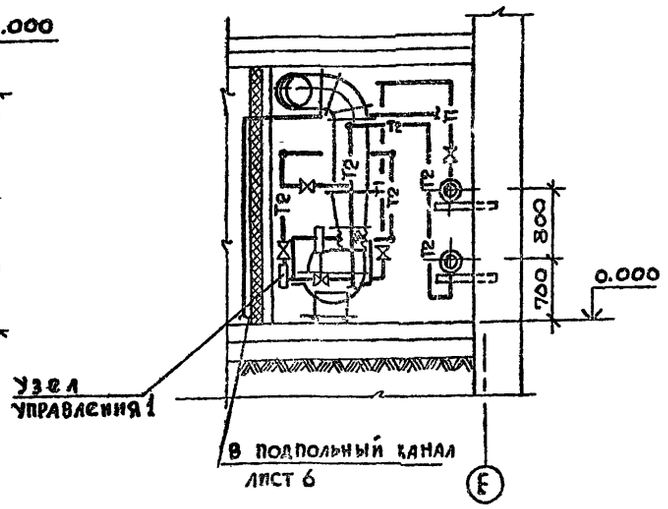

П Л А Н

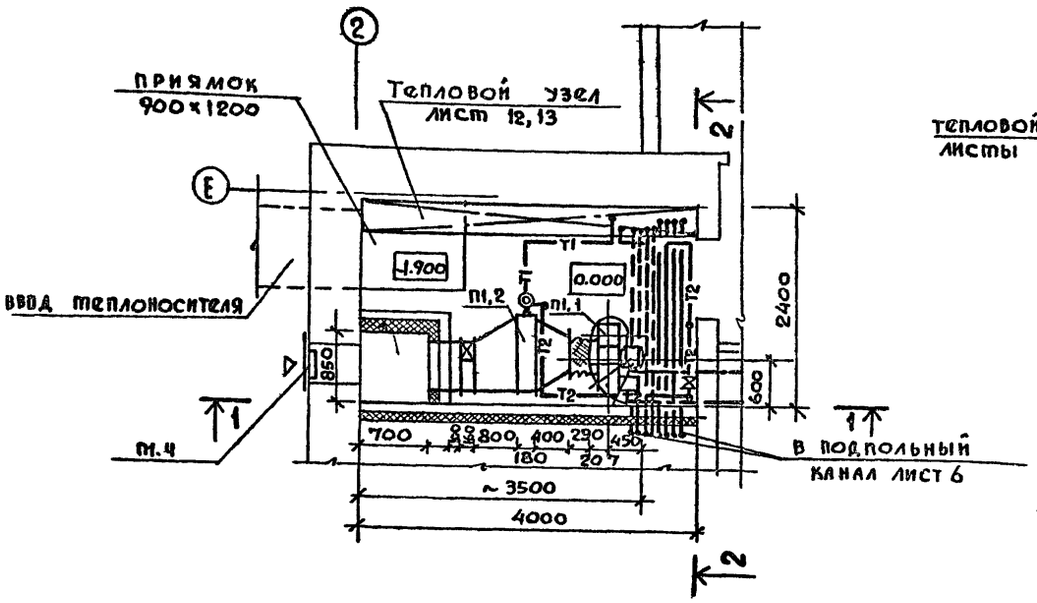

Система теплоснабжения установки П1

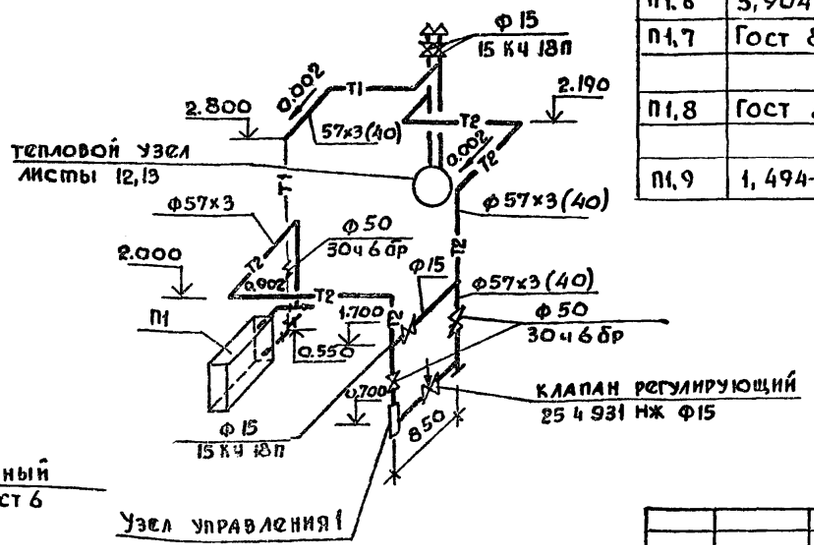

СПЕЦИФИКАЦИЯ ОТОПИТЕЛЬНО-ВЕНТИЛЯЦИОННЫХ УСТАНОВОК

Марка поз.	Обозначение	Наименование	Кол	Масса ед. кг	Примечание
		П1			
П1,1	Крюковский вентиля-	Агрегат вентиляторный			
	торный завод	АЧ105-2, компл',	1	83	
		а. вентилятор центро-			
		бежн. Ц4-70. 4 испол-			
		нение 1, положение Пр0°			
		б. электродвигатель			
		4А80А4, 1400 об/мин 1,1 квт			
П1,2	Учреждение Жх-385/18	Калорифер многоходовой			
		по ГОСТ 7201-70			
		Модели КВС №6	1	56,2	$t_н$ -30°
		КВБ №6	1	72,7	$t_н$ -35°,-40°
		КВБ №7	1	84.0	$t_н$ -45°,-50°
П1,3	Вентспилсский венти-	Заслонка воздушная			
	ляторный завод	утепленная КВУ 600×1000			
		с ручным приводом	1	41,3	
П1,4	Механический завод	Неподвижная жалюзий-			
	№1 г. Горький	ная решетка СТД 5290	4	1,35	
П1,5	5,904-5	Гибкие вставки к центро-			стекло-тканб
		бежному вентилятору ВВ4	1	4,86	
П1,6	5,904-5	То ж ВНА4	1	3.62	4
П1,7	Гост 8075-56	Диффузор из тонколисто-			
		вой стали δ=1,4 мм	1		600×1000 655×503
П1,8	Гост 8075-56	Диффузор из тонколис-	1		лист 14
		товой стали δ=1,4 мм			655×503 Ф400
П1,9	1,494-25	Подставки под калорифер	4	2,1	

ПРИМЕЧАНИЕ:

В скобках даны диаметры труб для варианта с элеватором.

Согласовано

Инв. № подл. | Подпись и дата | Взам. инв. №

Привязан:

Инв. №

Рук. маст	Кириков	
Гл. арх. пр.	Бурмистрова	
Рук. сект	Крейнис	
Рук. гр.	Колядинцева	

Т.п 214-1-224 ОВ

Детские ясли-сад на 50 мест с увеличением количества мест на летний период до 95

Литер	Лист	Листов
Р	9	

Установка системы П1. Схема системы теплоснабжения

Росгипронисельстрой г. Москва

Копир Алферова

17640-01

Типовой проект 214-1-224 Альбом

Разрез 1-1

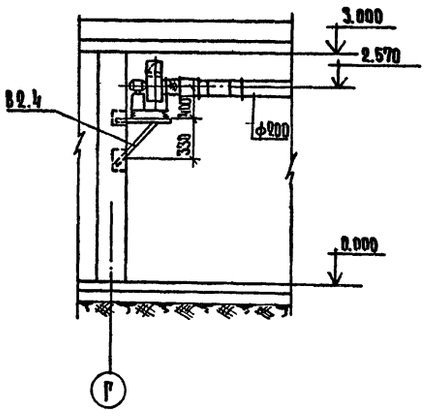

Разрез 2-2

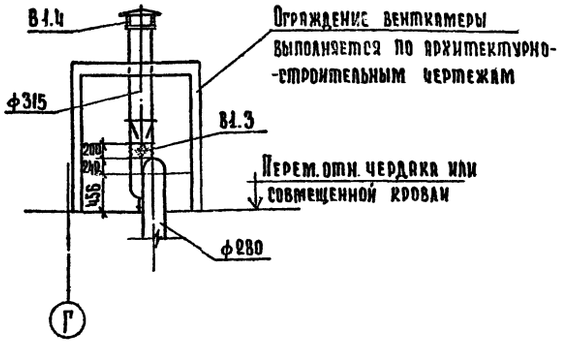

План

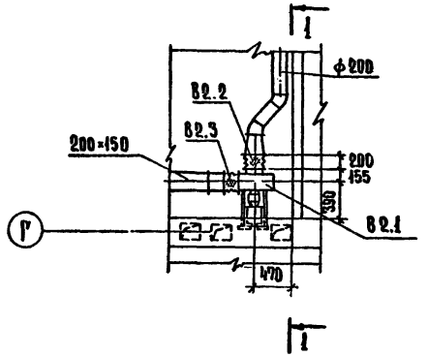

Выкопировка из плана чердака или совмещенной кровли

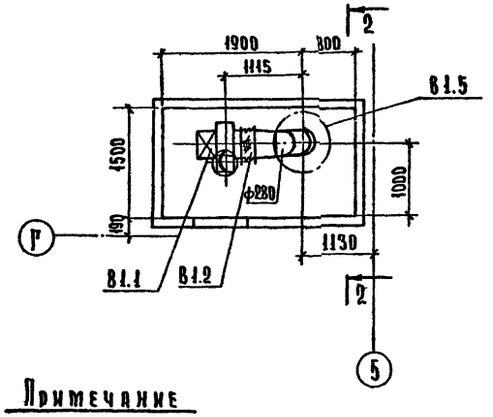

Примечание

Установку крышного вентилятора поз. В1.5 выполнять по архитектурно-строительным чертежам.

Спецификация отопительно-вентиляционных установок

Марка, поз.	Обозначение	Наименование	Кол.	Масса ед. кг.	Примечание
		В1			
В1.1	Крюковский вентиляторный завод	Агрегат вентиляторный А3,2 105-1, компл:	1	42	для tн=-45°С
		а Вентилятор центробежный Ц4-70 №32, исполнение 1, положение Пр 0°			tн=-50°С
		б Электродвигатель 4АА 63 В4, 1400 об/мин 0,37квт			
В1.2	5.904-5	Гибкие вставки к центробежному вентилятору В8 3,2	1	3,02	для tн=-45°С
В1.3	5.904-5	То же ВНА 3,2	1	2,93	tн=-50°С
В1.4	1.494-32	Зонт к вытяжной шахте Т-3 ф315	1	4,0	
В1.5	Вентиляторный вентиляторный завод	Вентилятор крышный центробежный КЦ3-90 №4 с электродвигателем 4А 71 А6 У2 910 об/мин; 0,37квт.; компл.	1		для tн=-30°С tн=-35°С tн=-40°С
		В2			
В2.1	Крюковский вентиляторный завод	Агрегат вентиляторный А2,5 105-1, компл.	1	26	
		а. Вентилятор центробежный Ц4-70 №2,5 исполнение 1, положение Пр. 90°			
		б. Электродвигатель 4А А56 А4; 1400 об/мин 0,12квт.			
В2.2	5.904-5	Гибкие вставки к центробежному вентилятору В8 2,5	1	2,43	
В2.3	5.904-5	ВНА 2,5	1	2,35	
В2.4	1.494-30 вып.2	Кронштейны для крепления вентилятора кг		14	150×5

Привязан:

Инв. №

Рук.маст.	Кириков	
ГАП	Бурмистрова	
Рук.сект.	Крейнис	
Рук.груп.	Колодинцева	

Т.П. 214-1-224 ОВ

Детские ясли-сад на 50 мест с увеличением количества мест на летний период до 95

Лит	Лист	Листов
Р	10	

Установки систем В1; В2

Госгипронииселькстрой г. Москва

Согласовано:

Инв. № подл. | Подпись и дата | Взам. инв. №

17640-01

Типовой проект 214-1-224 Альбом I

План совмещенной крыши

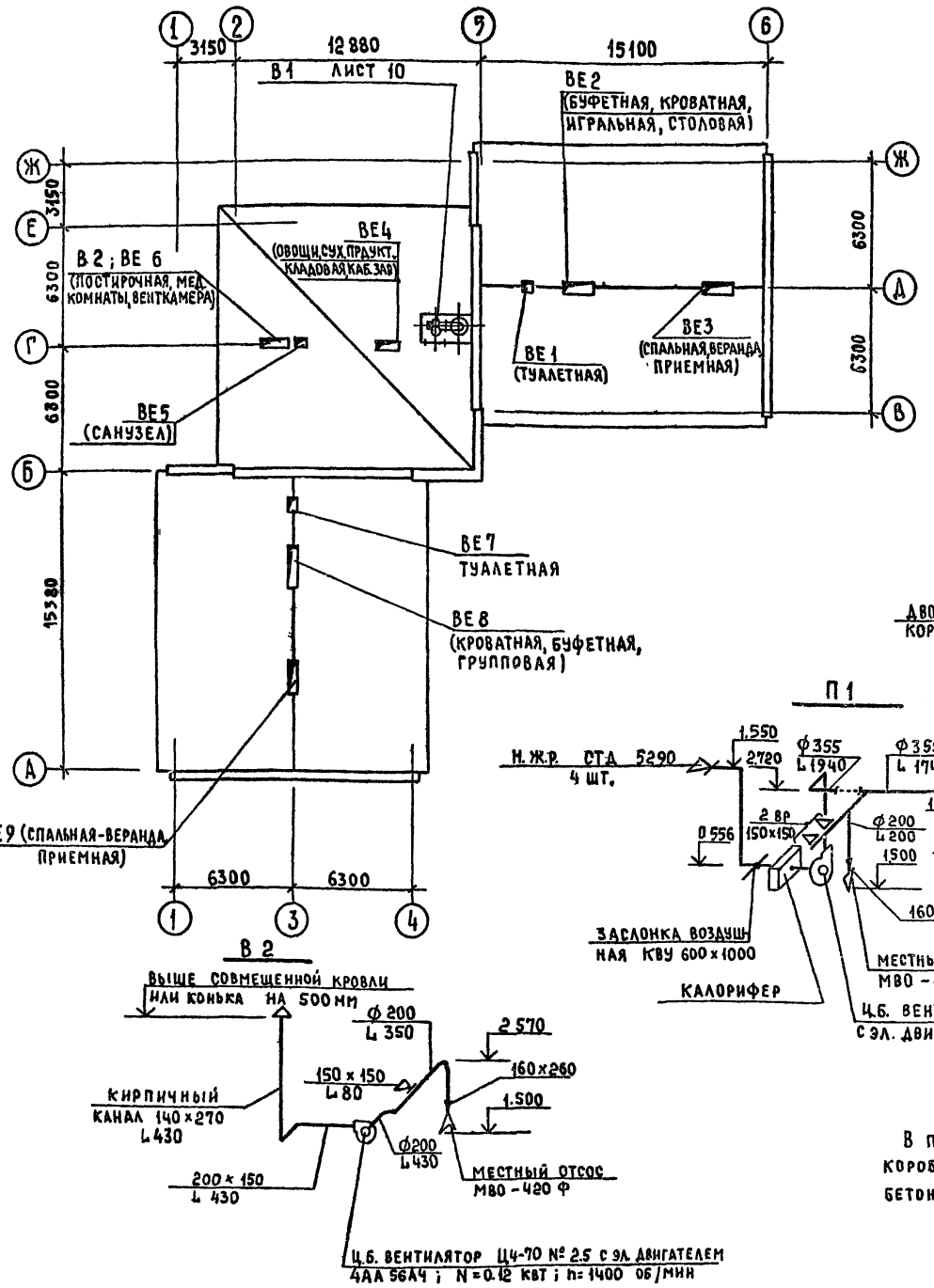

План чердачной крыши

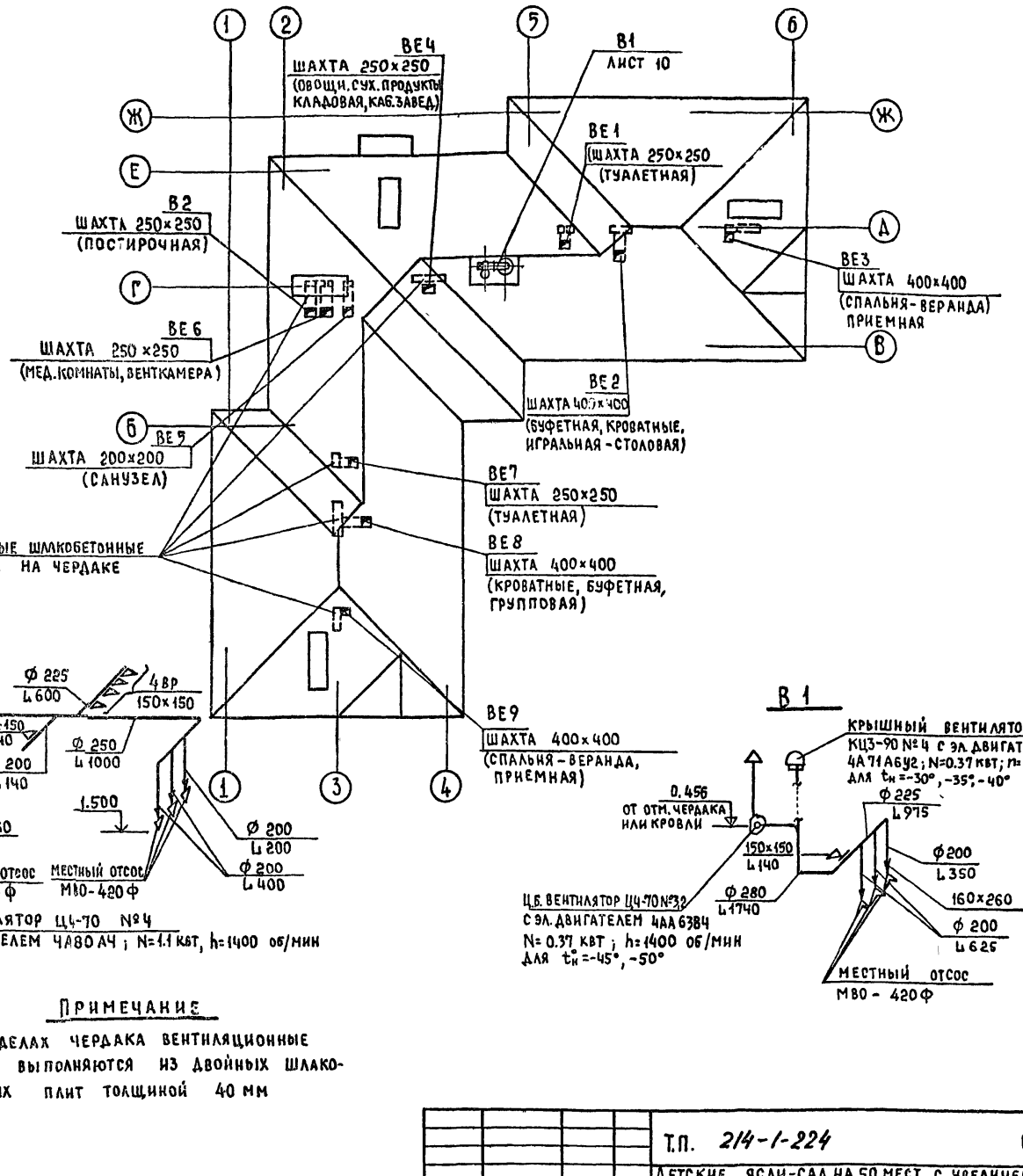

П1

В1

В2

Примечание

В пределах чердака вентиляционные короба выполняются из двойных шлакобетонных плит толщиной 40 мм

Привязан:			
	Рук. маст.	Кириченков	
	Гл. арх. пр.	Бурмистрова	
	Рук. сект.	Крейнис	
	Рук. гр.	Колядинцева	
Инв. №			

Т.П. 214-1-224 ОВ

Детские ясли-сад на 50 мест с увеличением количества мест на летний период до 95

Лит.	Лист	Листов
Р	11	

План совмещенной крыши. План чердачной крыши. Схемы систем П1, В1, В2

Росгипронисельстрой г. Москва

Согласовано

Инв. № подл. | Подпись и дата | Взам. инв. №

Копировал:

17640-01

Типовой проект 214-1-224 Альбом I

Вид по стрелке А

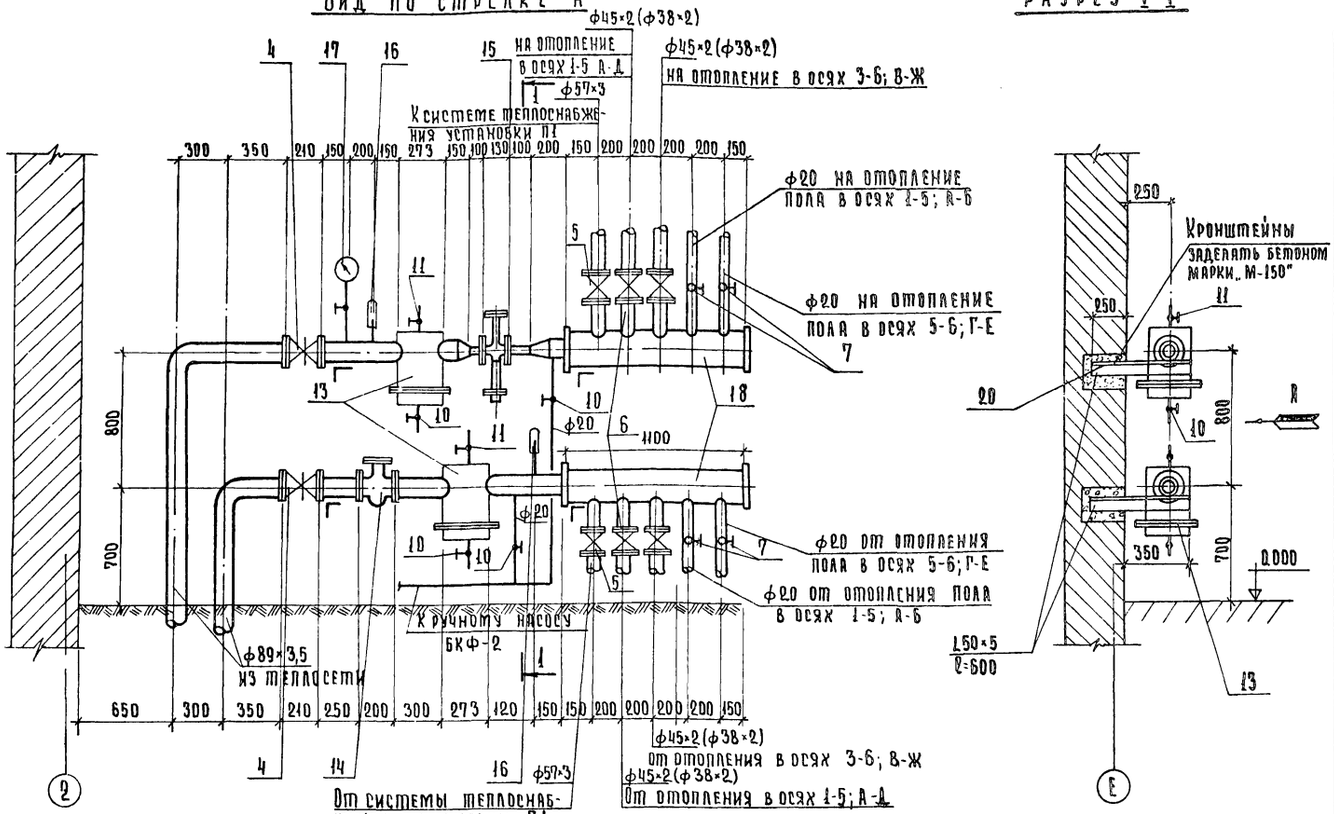

Разрез I-I

Обвязка насоса БКФ-2

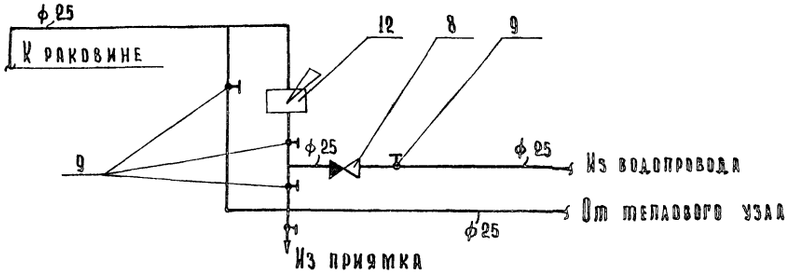

Примечание

Без скобок даны диаметры труб для наружных расчетных температур -30°С; -35°С; -40°С.

Спецификация теплового узла

Марка поз.	Обозначение	Наименование	Кол.	Масса ед. кг.	Примечание
1		Трубопровод из стальных бесшовных труб			
		по Гост 8732-78 ф89×3,5	20		м
2		Трубопровод из электросварных труб по			
		Гост 10704-76 ф38×2	8		tн=-30°;-35° -40°С
		ф45×2	12		tн=-45°С -50°С
		ф57×3	15		
3		Трубопровод из водогазопроводных труб по			
		гост 3262-75 ф15	5		
		ф20	5		
		ф25	50		
4	Каталог ЦКБА	Задвижка параллельная с выдвижным шпинделем 30ч6бр ф80	2	10,5	
5	Каталог ЦКБА	То же ф50	2	7,3	
6	Каталог ЦКБА	Вентиль запорный муфтовый 15кч18п ф40	6	3,7	
		ф32	4	2,1	для tн=-30° -35°С, -40°С
7	Каталог ЦКБА	То же ф20	4	0,9	
8	Каталог ЦКБА	Клапан обратный муфтовый 16б1бк ф25	1	0,5	
9	Каталог ЦКБА	Кран проходной муфтовый 11ч6бк ф25	5	1,85	
10		То же ф20	4	1,1	
11		То же ф15	2	0,65	
12		Насос ручной БКФ-2	1		
13		Грязевик ф80	2		
14	завод „Водоприбор"	Водомер ф40	1		
15	завод „Теплоприбор"	Регулятор расхода РР ф40	1		
16	Гост 2823-73	Термометр П6 2 160 66	2		
17	Гост 8625-69	Манометр до 6 атм	1		
18		Распределит. гребенка ф125	3		м
19		Фланцы для труб ф80	8		шт
20	Гост 8509-72	Кронштейны из угловой стали 150×5	10		м
21	2.900-4 вып. 1.2	Изоляция труб	1,0		м³

Привязан:

Инв. №

Рук. маст.	Кириков	
ГАП	Бурмистрова	
Рук. сект.	Крейнис	
Рук. груп.	Колядинцева	

Т.П. 214-1-224 ОВ

Детские ясли-сад на 50 мест с увеличением количества мест на летний период до 95

Стадия	Лист	Листов
Р	12	

Тепловой узел (вариант без элеватора)

Росгипронисельстрой г. Москва

Инв. № подл. | Подпись и дата | Взам. инв. №

17640-04

Альбом I

Типовой проект 214-1-224

Вид по стрелке „А"

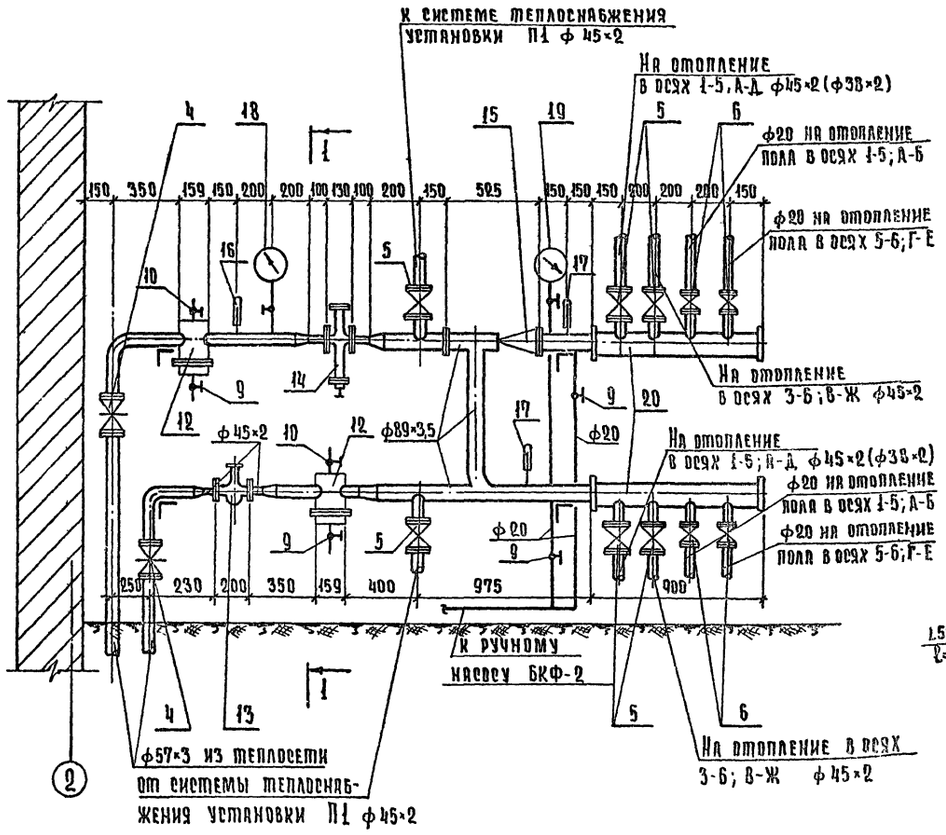

Разрез 1-1

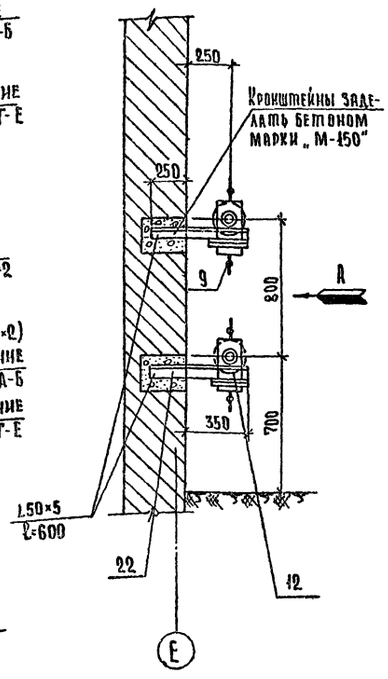

Обвязка насоса БКФ-2

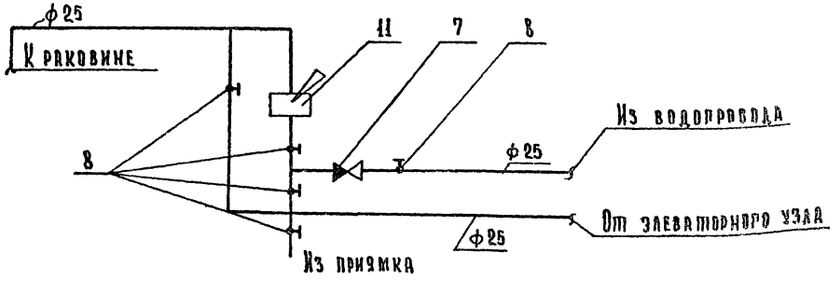

Примечание

Без скобок даны диаметры труб для наружных расчетных температур -30°С, -35°С, -40°С

Спецификация теплового узла

Марка, поз.	Обозначение	Наименование	Кол	Масса ед. кг.	Примечание
1		Трубопровод из стальных бесшовных труб по ГОСТ 8732-78 ф89×3,5	10		м
		ф57×3,5	20		
2		Трубопровод из электросварных труб по ГОСТ 10704-76 ф38×2	8		tн=-30°, -35°, tн=-40°С
		ф45×2	12		tн=-45°С tн=-50°С
		ф57×3	10		
3		Трубопровод из водогазопроводных труб по ГОСТ 3262-75 ф15	10		
		ф20	20		
		ф25	30		
4	Каталог ЦКБА	Задвижка параллельная с выдвижным шпинделем 30ч6бр. ф50	2	7,3	
5	Каталог ЦКБА	Вентиль запорный муфтовый 15кч18п ф40	6	3,7	
		ф32	4	2,1	для tн=-30°С tн=-35°С, tн=-40°С
6	Каталог ЦКБА	То же ф20	5	0,9	
7	Каталог ЦКБА	Клапан обратный муфтовый 16б1бк ф25	1	0,5	
8	Каталог ЦКБА	Кран проходной муфтовый 11ч6бк ф25	4	1,85	
9		То же ф20	4	1,1	
10		То же ф15	2	0,65	
11		Насос ручной БКФ-2	1		
12		Грязевик ф50	2		
13	Завод „Водоприбор"	Водомер ф40	1		
14	Завод „Теплоприбор"	Регулятор расхода РР ф40	1		
15		Элеватор №3	1		
16	ГОСТ 2823-73	Термометр П62 160 66	1		
17	ГОСТ 2823-73	Термометр П42 160 66	2		
18	ГОСТ 8625-69	Манометр до 16 атм.	1		
19	ГОСТ 8625-69	Манометр до 6 атм.	1		
20		Распределит. гребенка ф125	3		м
21		Фланцы для труб ф80	8		шт.
22		Кронштейны из угл. стали	10		150×5 м
23	2.400-4 вып 1 2	Изоляция труб	1,0		м³

Т.П. 214-1-224 ОВ

Детские ясли-сад на 50 мест с увеличением количества мест на летний период до 95

Рук. маст.	Кириченков		
ГАП	Бурмистрова		
Рук. сект.	Крейнис		
Рук. груп.	Колядинцева		

Лит	Лист	Листов
Р	13	

Тепловой узел (вариант с элеватором)

Росгипронинсельстрой г. Москва

Привязан:

Инв. №

Согласовано

Взам. инв. №

Подпись и дата

Инв. № подл.

Альбом I

Типовой проект 214-1-224

Инв. № подл. | Подпись и дата | Взам. инв. №

ВЕ-1
/Вариант совмещенной крыши/

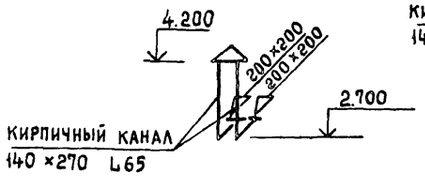

ВЕ 2
/Вариант совмещенной крыши/

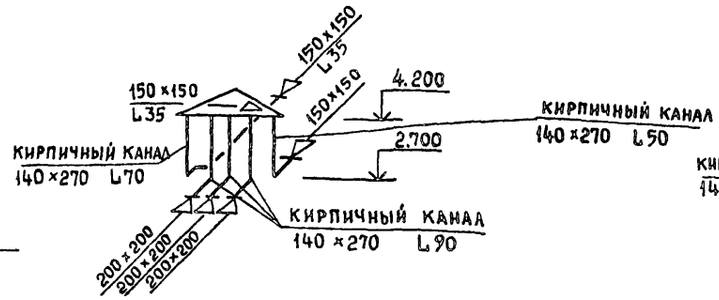

ВЕ 3
/Вариант совмещенной крыши/

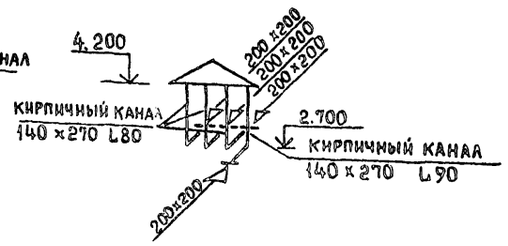

ВЕ 4
/Вариант совмещенной крыши/

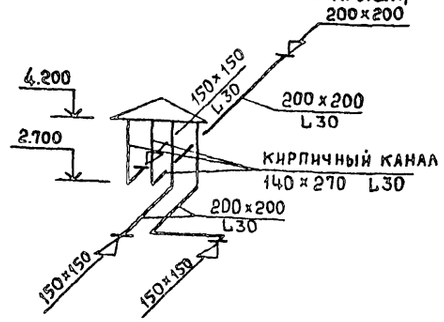

ВЕ5
/Вариант совмещенной крыши/

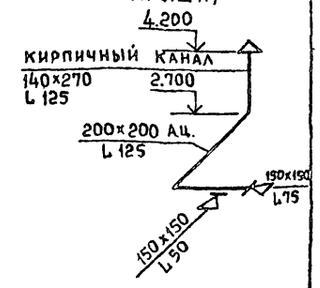

ВЕ 1
/Вариант чердачной крыши/

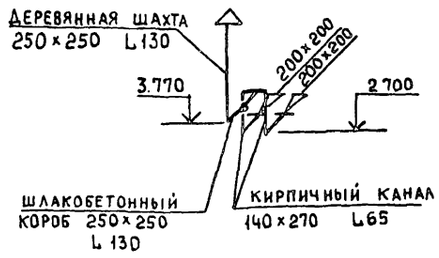

ВЕ 2
/Вариант чердачной крыши/

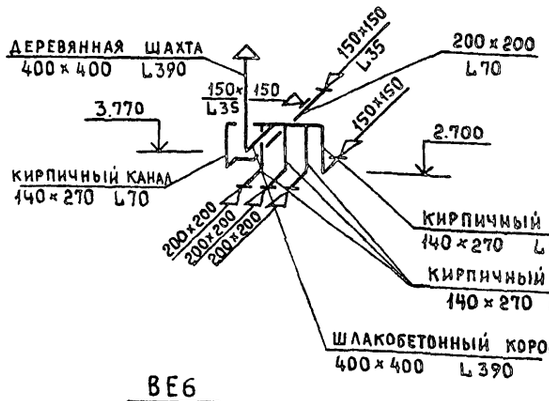

ВЕ 3
/Вариант чердачной крыши/

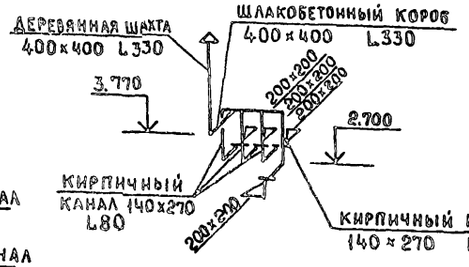

ВЕ 4
/Вариант чердачной крыши/

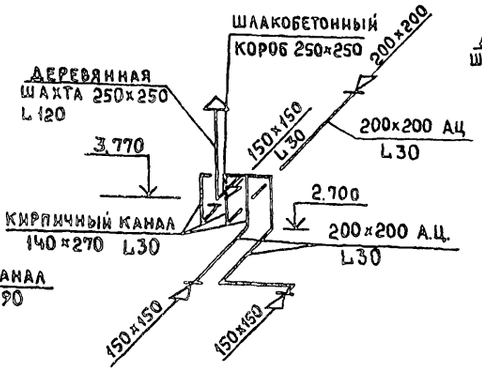

ВЕ 5
/Вариант чердачной крыши/

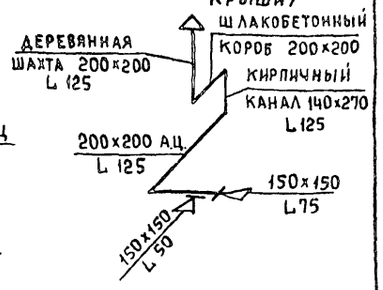

ВЕ 9
/Вариант совмещенной крыши/

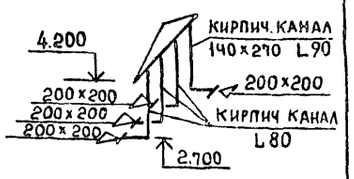

ВЕ 6
/Вариант совмещенной крыши/

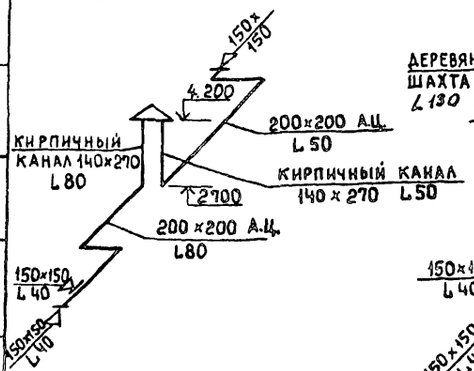

ВЕ 6
/Вариант чердачной крыши/

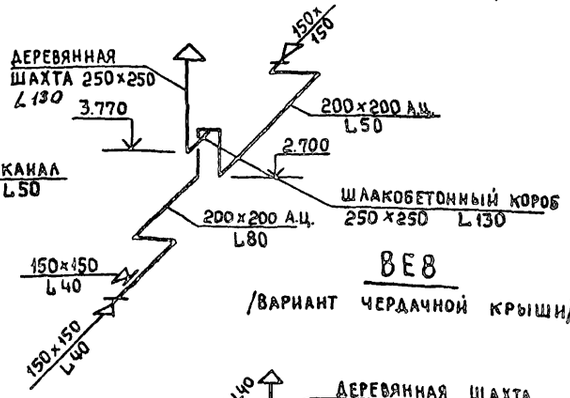

ВЕ 7
/Вариант совмещенной крыши/

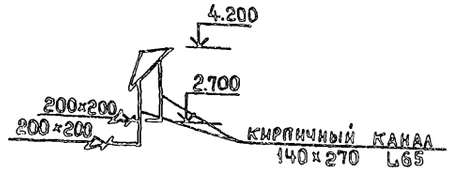

ВЕ 8
/Вариант совмещенной крыши/

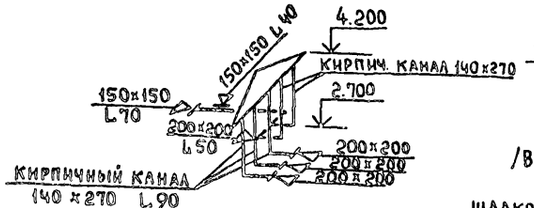

ВЕ 8
/Вариант чердачной крыши/

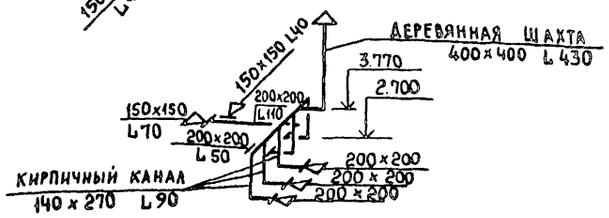

ВЕ 7
/Вариант чердачной крыши/

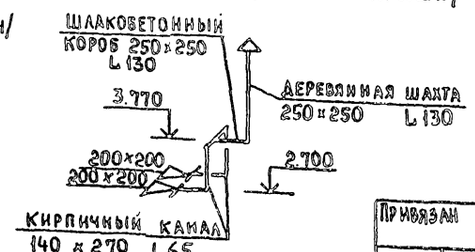

ВЕ 9
/Вариант чердачной крыши/

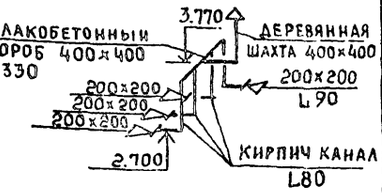

Привязан

Инв. №

Рук. маст.	Кирпичков	
Гл. архит.	Бурмистрова	
Рук. сект.	Крейнис	
Рук. гр.	Колядинцева	

Т.П. 214-1-224 ОВ

ДЕТСКИЕ ЯСЛИ-САД НА 50 МЕСТ С УВЕЛИЧЕНИЕМ КОЛИЧЕСТВА МЕСТ НА ЛЕТНИЙ ПЕРИОД ДО 95

Лит.	Лист	Листов
Р	14	

Схемы систем ВЕ1 ÷ ВЕ9

РОСГИПРОНИИСЕЛЬСТРОЙ г. Москва

Копировал:

17640-01

Типовой проект 214-1-224 Альбом I

Ведомость рабочих чертежей основного комплекта

Лист	Наименование	Примечание
1	Общие данные (начало)	
2	Общие данные (окончание)	
3	Водоснабжение. План этажа.	
4	Канализация. План этажа.	
5	Схема холодного и горячего водоснабжения	
6	Схемы по канализации (К-1; К-3)	
7	Схемы по канализации (К-2; К-4)	

Ведомость ссылочных и прилагаемых документов

Обозначение	Наименование	Примечан.
	Ссылочные документы	
4.904-69	Детали крепления санитарно-технических приборов и трубопроводов	
3.903-5/73 вып.1	Конструкции тепловой изоляции трубопроводов	

Пояснительная записка

Водоснабжение

Водоснабжение детских яслей-сада проектируется от наружных сетей водопровода. Здание оборудуется хозяйственно-питьевым водопроводом.

Запроектирован 1 ввод d=50 мм и предусмотрена установка водомерного узла. Система хозяйственно-питьевого водопровода запроектирована в предположении, что гарантийный напор в уличной сети в месте врезки равен 9,3 м.вод.ст.

Основные магистрали водопровода прокладываются под полом.

Горячее водоснабжение

Горячее водоснабжение здания принято от внешнего источника. Ввод в теплофикационном канале с трубами отопления. Внутренняя сеть запроектирована с нижней разводкой воды. Основная магистраль прокладывается совместно с трубами холодного водопровода.

Канализация

В здании запроектирована хозяйственно-фекальная канализация со стоком в существующую сеть.

Для ликвидации засоров устраиваются ревизии и прочистки. Трубы приняты канализационные по ГОСТ 6942.3-69.

План - схема

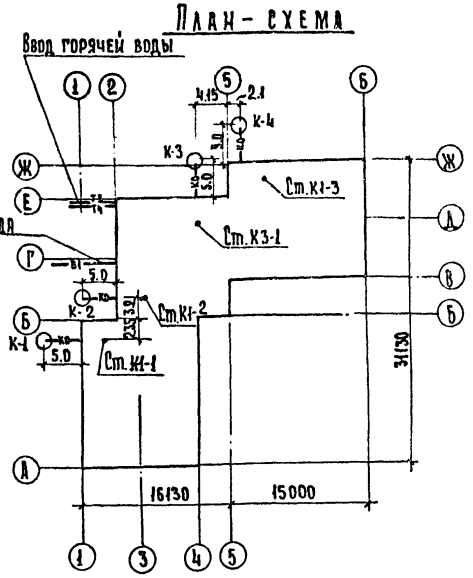

Указания по монтажу

1. Монтаж и приемку санитарно-технических устройств производить в соответствии со СНиП III-28-75. „Санитарно-техническое оборудование зданий и сооружений. Правила производства и приемки работ."
2. Монтаж трубопроводов при d= до 80 включительно производить из стальных водогазопроводных оцинкованных труб с соединением их на сварке в защитной среде углекислого газа или на резьбе с обязательной торцовкой муфт.
3. Магистрали и подводки к стоякам холодного водоснабжения изолируются пух-шнуром из минеральной ваты в оплетке х/б пряжей с покровным слоем из лакостеклоткани.
4. На канализационных стояках в местах установки ревизий, для доступа к последним устраиваются лючки с дверцами.
5. Магистрали и подводки к стоякам горячего водоснабжения изолируются пух-шнуром из минеральной ваты в оплетке х/б пряжей.

Основные показатели по чертежам ВК

Наименование системы	Потребный напор на вводе	Расчетный расход м³/сут	м³/час	л/сек	при пожаре л/сек	Установленная мощность электродвигателей квт.	Примечание
Хоз-питьевой водопровод	9.3	5.0	3.14	1.75	—	—	

Настоящий проект выполнен в соответствии с действующими нормами и правилами (в том числе по взрыво-пожарной безопасности).

/Гл.архитектор пр-та. /Бурмистрова/.

Привязан:

Инв. №

Рук.маст.	Кириков	
ГИП	Бурмистрова	
Рук.сект.	Крейнис	
Рук.груп.	Рощина	

Т.П. 214-1-224 ВК

Детские ясли-сад на 50 мест с увеличением количества мест на летний период до 95

Лит	Лист	Листов
Р	1	7

Общие данные (начало)

РОСГИПРОНИИСЕЛЬСТРОЙ г. Москва

17640-01

Типовой проект 214-1-224 Альбом 1

Спецификация по водопроводу

Марка поз.	Обозначение	Наименование	Кол-во Хол.	Кол-во Гор.	Масса ед. кг.	Примечание
1.	Гост 5525-61	Трубы чугунные d=50	5.0	—	10.6	
2	Гост 3262-75	Трубы водоразопро-				
		водные d=40 п.м.	—	3.0/3.0	3.46	
3	То же	То же d=32 п.м.	200/2.0	3.0/3.0	2.84	
4	То же	То же d=25 п.м.	40.0/40.0	30.0/30.0	2.21	
5	То же	То же d=20 п.м.	35.0/18.0	228.0/180.0	1.56	
6	То же	То же d=15 п.м.	70.0/10.0	—	1.29	
7	Гост 1816-76	Ребристые трубы				
		P=1.0 т f=2.0м² шт.	—	44	—	
8	30ч6бр	Задвижка фланцевая				
		с выдвижным шпин-				
		делем d=50 шт.	2.0	—		
9	15кч18п	Вентиль запорный				
		муфтовый d=40 шт.	—	1.0	3.7	
10	То же	То же d=32 шт.	2	1	2.1	
11	1563к, 15б39	То же d=25 шт.	5	2	0.78	
12	То же	То же d=20 шт.	4	10	0.45	
13	То же	То же d=15 шт.	21	14	0.36	
14	Гост 19804-74	Смеситель с душевой				
		сеткой на гибком шланге шт	—	2	—	
15	Гост 19804-74	Смеситель для душевой				
		установки со стационар-				
		ной душевой трубкой и				
		сеткой шт.	—	1	—	
16	Гост 19802-74	Смеситель для мойки				
		настенный шт.	—	3	—	
17	То же	Смеситель для мойки				
		настольный	—	5	—	
18	Гост 3262-75	Полотенцесушитель				
		стальной крашеный				
		ТГВ-107 шт.	—	4	—	
19	Казанский механичес-	Термостатический				
	кий завод „Сантехприбор"	смеситель ТСВБ-50	—	4	—	
20		Кран поливочный				
		d=25 шт.	2	—	—	
21	Гост 6127-52	Кран банный шт.	1	1		
22	Гост 6019-73	Водомер ВК-32 шт.	1	—	—	
23	Гост 3262-75	Переход фланцевый				
		50/32 шт.	2	—	—	
24	Гост 1255-67	Фланец d=50 шт.	4	—	1.348	
25	Гост 1255-67	Фланец d=32 шт.	2	—	0.104	

Спецификация по канализации

Марка поз.	Обозначение	Наименование	Кол.	Масса ед. кг.	Примечание
1	Гост 6942.3-69*	Трубы чугунные d=100 п.м.	60.0	—	
2	То же	То же d=50 п.м.	120.0	—	
3		Прочистка с заглушкой			
		d=100 шт.	5.0	—	
4		То же d=50 шт.	10.0	—	
5	Гост 6924-73	Сифон-ревизия двух-			
		оборотная d=50 шт.	7.0	—	
6	Гост 1811-73	Трап чугунный эмали-			
		рованный d=50 шт.	6.0	—	
		Оборудование			
1	Гост 11360-69	Умывальник керамический			
		550×420 с пластмассовым бу-			
		тылочным сифоном и сме-			
		сителем компл.	6.0	—	
2	То же	Умывальник керамический			
		полукруглый 550×420 с буты-			
		лочным сифоном и туалет-			
		ным краном компл.	9	—	
3	Гост 10161-73	Душевой поддон чугунный			
		эмалированный местный шт.	1	—	
4	То же	То же глубокий шт.	2	—	
5	Гост 2284-77	Унитаз „Компакт" детский			
		с цельноотлитой полочкой			
		и косым выпуском компл	5	—	
6	Гост 9156-68	Унитаз „Компакт" тарельчатый			
		с цельноотлитой полочкой сниз			
		расположением смывным бачком с пря-			
		мым выпуском компл.	1	—	
7	Гост 8631-75	Раковина стальная эмалир. шт.	1	—	
8	Гост 7506-73	Мойка на два отделения с сифо-			
		ном ревизией и смесителем с			
		поворотным носиком компл.	4	—	
9		Слив „Видуар" ТУ 134-56 КЗЭФ шт	2	—	
10	Гост 1154-73	Ванна чугунная эмалирован.			
		1500 с напольным сифоном компл	1	—	

Примечания

1. В спецификации материалов по водоснабжению в числителе указано общее колич. труб, в знаменателе – колич., подлежащих изоляции.

Привязан:

Инв. №

Рук. маст.	Кириченков	
Р.И.П.	Бурмистрова	
Нач. сек.	Крейнис	
Рук. груп.	Рощина	

Т.П. 214-1-224 ВК

Детские ясли-сад на 50 мест с увеличением количества мест на летний период до 95

Лит	Лист	Листов
В	9	

Общие данные (окончание)

Росгипронииссельстрой г. Москва

17640-01

Инв. № подл. | Подпись и дата | Взам. инв. №

Типовой проект 214-1-224 Альбом I

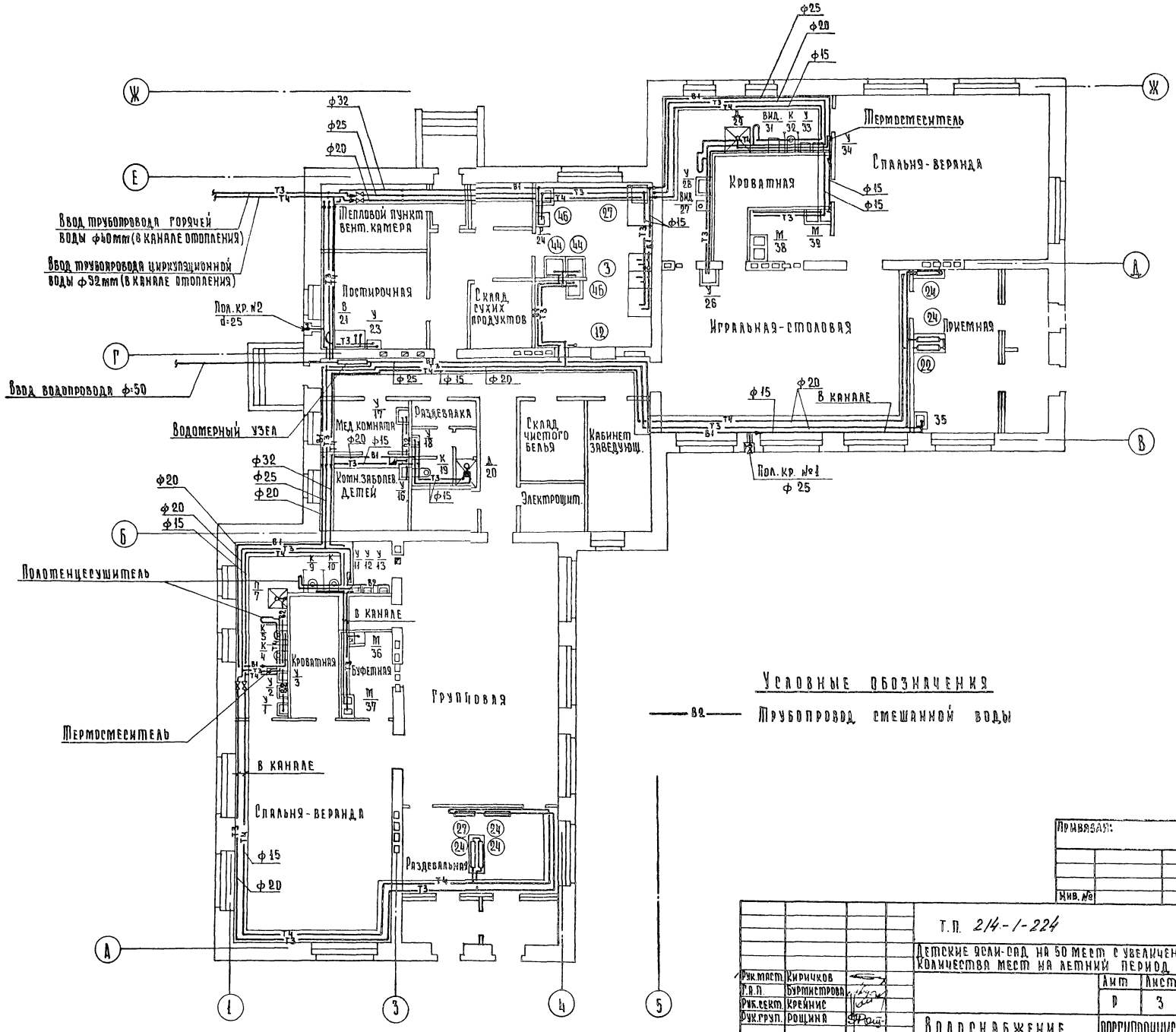

Условные обозначения

—82— Трубопровод смешанной воды

Привязан:

Инв. №

Т.П. 214-1-224			ВК
Детские ясли-сад на 50 мест с увеличением количества мест на летний период до 95			
	Амт	Лист	Листов
	Р	3	
Водоснабжение План 1-го этажа	Росгипронииселькстрой г. Москва		

Рук. маст.	Киричков
Г.А.П.	Бурмистрова
Рук. сект.	Крейнис
Рук. груп.	Рощина

Согласовано

Инв. № подл. | Подпись и дата | Взам. инв. №

17640-01

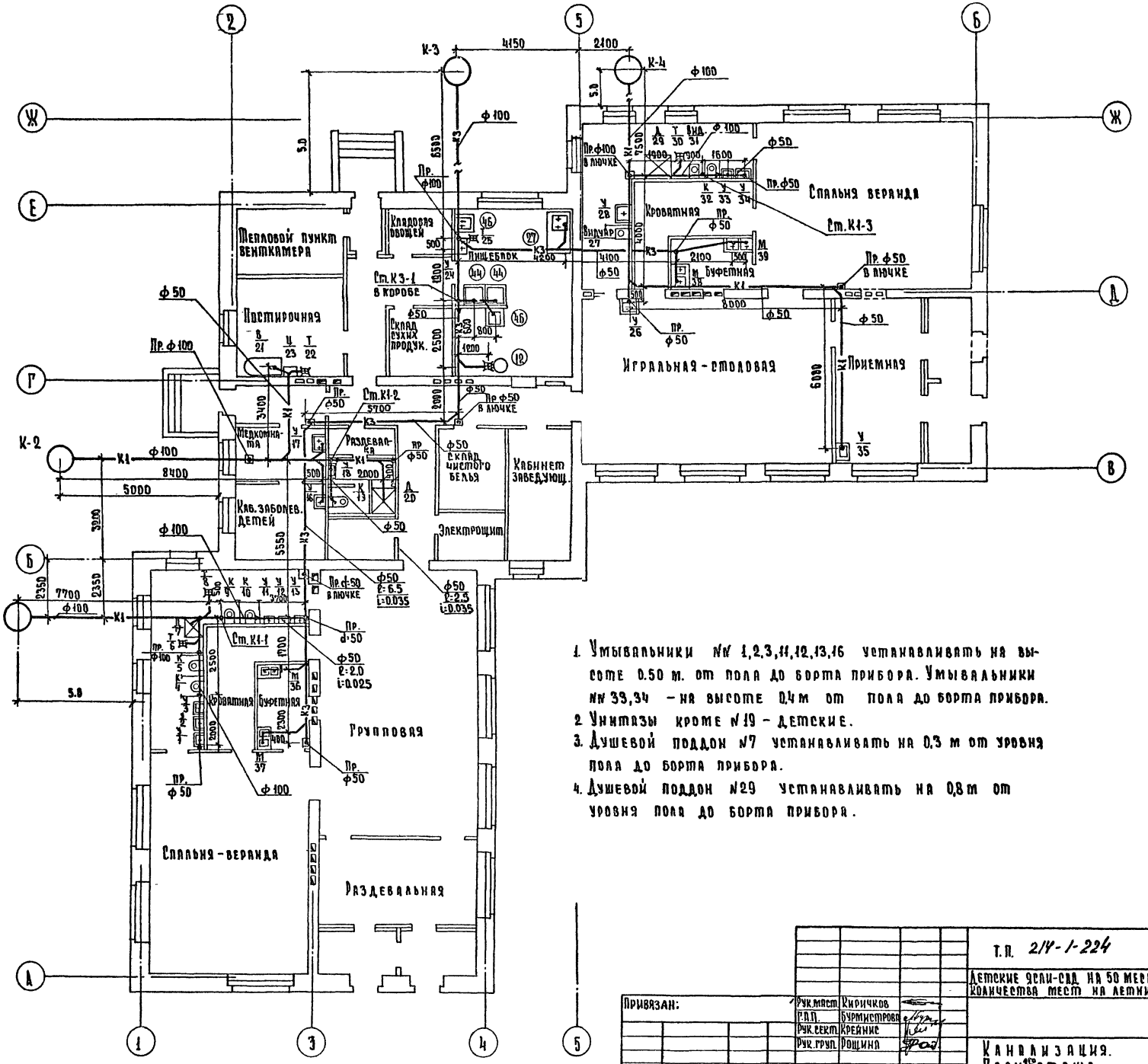

1. Умывальники №№ 1,2,3,11,12,13,16 устанавливать на высоте 0.50 м. от пола до борта прибора. Умывальники №№ 33,34 – на высоте 0,4м от пола до борта прибора.
2. Унитазы кроме №19 – детские.
3. Душевой поддон №7 устанавливать на 0,3 м от уровня пола до борта прибора.
4. Душевой поддон №29 устанавливать на 0,8м от уровня пола до борта прибора.

Привязан:

Инв. №

Рук.маст	Кириков	
Р.П.П.	Бурмистрова	
Рук.сект.	Крейние	
Рук.груп.	Рощина	

Т.П. 214-1-224 ВК

Детские ясли-сад на 50 мест с увеличением количества мест на летний период до 95

Лит	Лист	Листов
Р	4	

Канализация. План 1-го этажа.

Росгипронисельстрой г. Москва

17640-01

Инв. № подл. | Подпись и дата | Взам. инв. №

Типовой проект 214-1-224 Альбом I

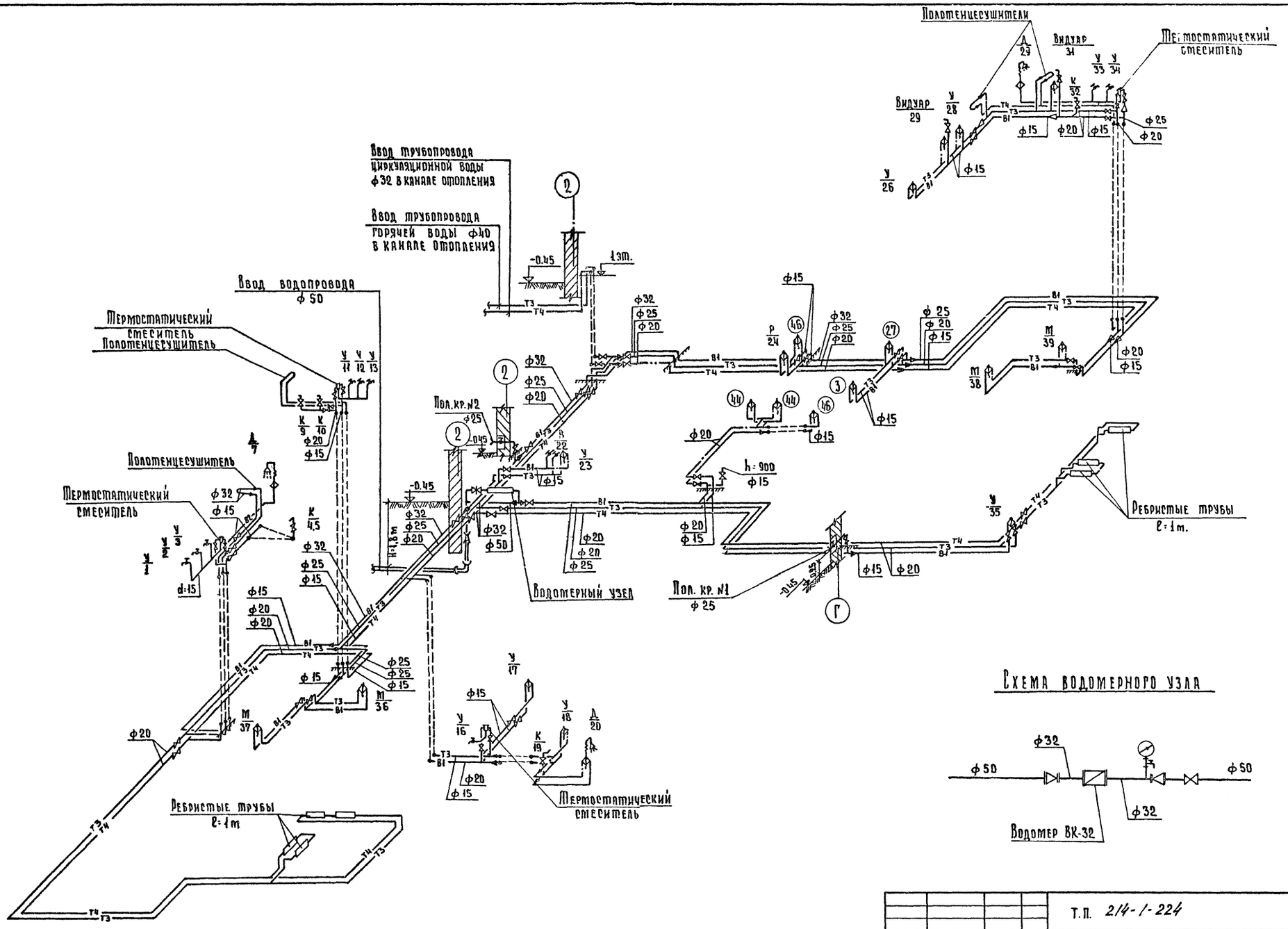

Привязан:		Рук.маст.	Кириченков	Т.П. 214-1-224 ВК	
		Р.А.П.	Бурмистрова	Детские ясли-сад на 50 мест с увеличением количества мест на летний период до 95	
		Рук.сект.	Крейнис		Лит Р; Лист 5; Листов
		Рук.груп.	Рощина	Схема холодного и горячего водоснабжения	Росгипронижельстрой г. Москва
Инв. №					

Инв. № подл. | Подпись и дата | Взам. инв. №

Типовой проект 214-1-224 Альбом 1

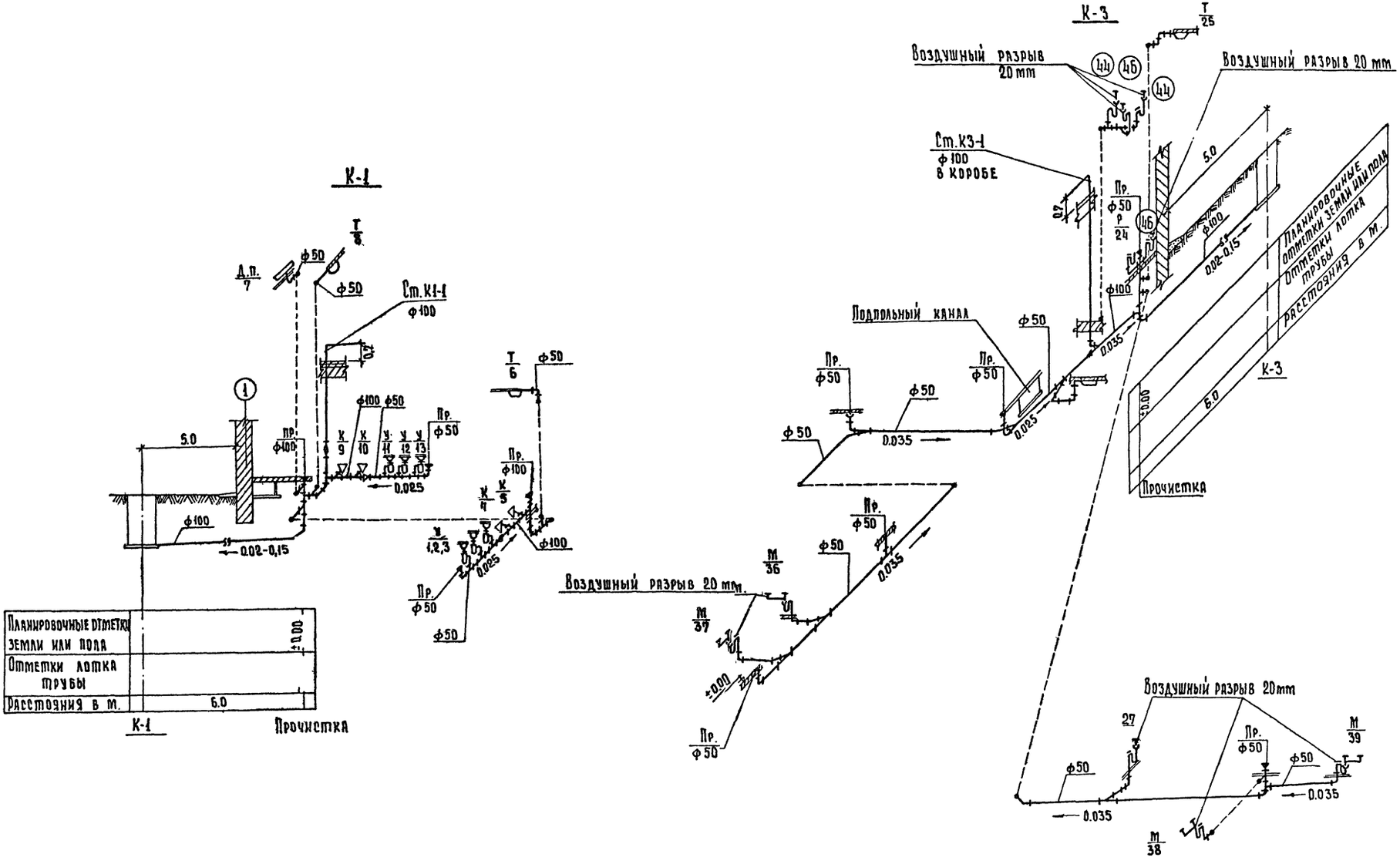

Т.П. 214-1-224		ВК
Детские ясли-сад на 50 мест, с увеличением количества мест на летний период до 95		
	Лит	Лист	Листов
	Р	6	
Схемы по канализации (К-1; К-3)	Росгипроинсельстрой г. Москва		

Рук.маст.	Киричков	
Г.А.П.	Бурмистрова	
Рук.сект.	Крейнис	
Рук.груп.	Рощина	

Привязан:

Инв. №

Инв. № подл. | Подпись и дата | Взам. инв. №

17640-01

Типовой проект 214-1-224 Альбом I

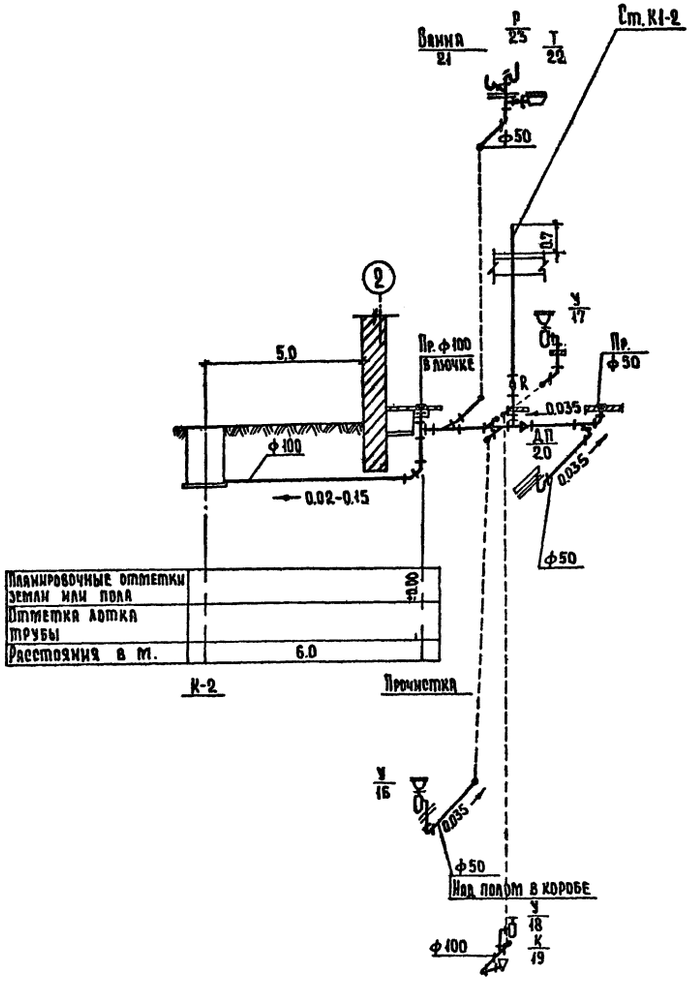

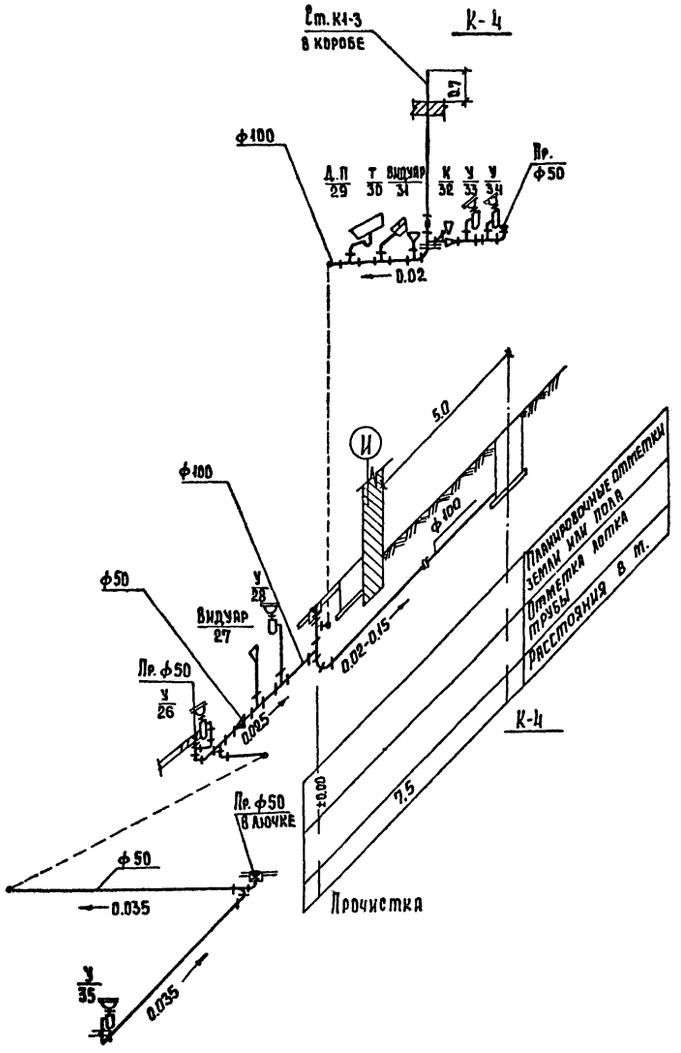

Т.П. 214-1-224							ВК
Детские ясли-сад на 50 мест с увеличением количества мест на летний период до 95							
Привязан:	Рук. маст.	Киричков			Лит	Лист	Листов
	Г.А.П.	Бурмистрова			9	7	
	Рук. сект.	Крейнис					
	Рук. груп.	Рощина					
Инв. №				Схемы по канализации (К-2; К-4)	Росгипронинсельстрой г. Москва		

Инв. № подл. | Подпись и дата | Взам. инв. №

Типовой проект 214-1-224 Альбом

Ведомость рабочих чертежей основного комплекта

Лист	Наименование	Примечание
1	Общие данные	
2	Спецификация	
3	Схема расчетная	
4	План осветительных сетей	
5	План силовых сетей	

Основные показатели

Наименование	Ед. изм.	Данные
Категория электроснабжения		II
Принятое напряжение	В	380/220
Ввод №1 (силовой)		
Расчетная нагрузка	квт.	29.4
Ввод №2 (осветительный)		
Расчетная нагрузка	квт.	9.7
Суммарная нагрузка	ква	37.0
Максимальная потеря напряжения	%	4,5
Коэффициент мощности		0.97

Условные обозначения

— — — Линия сети дежурного освещения

Выключатель для управления с двух мест

Светильник устанавливаемый в нише

$\frac{9}{1.0}$ +0.800 9 - номер токоприемника на плане; 1.0 - мощность, квт; +0.800 - отметка конца трубы проводки (от уровня чистого пола), м.

Ведомость ссылочных документов

Обозначение	Наименование	Примечание
4.407-185	Установка распределительных	
	щитов и шкафов	
4.407-149	Установка одиночных светильни-	
	ков с лампами накаливания	
5-407-11	Заземление электроустановок	
4.407-235	Установка одиночных кнопок и	
	сигнальных аппаратов	
4.407-229	Установка одиночных магнитных	
	пускателей и токоподводов	
4.407-153	Рабочие чертежи узлов и детале-	
	й проводок в стальных трубах	

План-схема

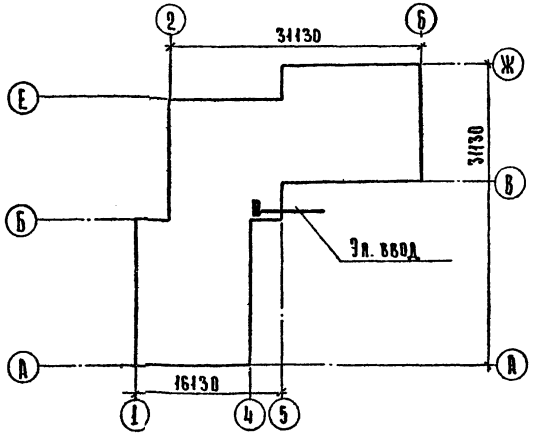

Общие указания

1. Питание эл. энергией предусматривается от местных сетей 380/220в.
2. Вводно-распределительное устройство принято серии ВРУ и устанавливается в электрощитовой.
3. Учет электроэнергии осуществляется раздельно для силовой и осветительной сети.
4. Проектом предусматривается рабочее, аварийное и дежурное освещение.
5. Магистральная и силовая сеть прокладываются и стальных трубах проводом АПВ в подготовке пола.
   Групповая осветительная сеть выполняется скрыто проводом АППВС в пустотах плит перекрытий, в бороздах и в штукатурке стен Исключения см на плане.
6. Все металлические части оборудования, нормально не находящиеся под напряжением, должны быть заземлены, для чего использовать нулевой провод, металлоконструкции и стальные трубы проводки.

Настоящий проект выполнен в соответствии с действующими нормами и правилами (в том числе по взрыво-пожарной безопасности)

Гл. инж. пр. (Бурмистрова)

Согласовано

Взам. инв. №

Подпись и дата

Инв. № подл.

Привязан:	Рук. маст.	Киричков	
	Р АП	Бурмистрова	
	Рук. сект.	Крейнис	
	Гл. спец.	Крупенко	

Инв. №

Т.П. 214-1-224 9

Детские ясли-сад на 50 мест с увеличением количества мест на летний период до 95

Лит	Лист	Листов
Р	1	5

Общие данные

Росгипронисельстрой г. Москва

17640-01

Типовой проект 214-1-224 Альбом I

Марка, поз.	Обозначение	Наименование	Кол.	Примечание
		Электроизделия		
ВРУ	Заводы ГЭМ	Вводно-распределительное устройство ВРУ-81 с установкой на нем:	1	
		Переключателя ПЦ-250 шт. 2		
		Предохранителя ПН2-100 шт. 6		
		(с плавкой вставкой на 80а.-3 шт.		
		с плавкой вставкой на 30а-3 шт.)		
ВРУ	Заводы ГЭМ	То же, с уставкой на нем:	1	
		Предохранителя ПН-100 с плавкой		
		вставкой на 60а шт. 6		
		Предохранителя НПН-15 с плавкой		
		вставкой на 10а шт. 18		
		Трансформатора тока ТК 75/5а шт.-3		
		Трансформатора тока ТК 20/5а шт. 3		
		Счетчика САЧ 380/220 в. 6а. шт. 2		
ЩС	ХЭМЗ г. Харьков	Распределительный пункт ·		
		ПР 9242 исполнение 326 на 1 автомат А 3134/7, три автомата		
		А 3161-15 и 9 автоматов А 3163		
		(расцепители: один на 40а и		
		8-на 15а.) шт.	1	
1КУ		Пускатель магнитный ПАЕ-422~220 в	1	
2КУ		Пускатель магнитный ПНЕ-081~220 в	1	
		Оборудование светотехническое		
	Гродненский з-д „Электроприбор"	Светильник СК-300	22	
	Алатырский	Светильник пыленепроницаемый ППД-200	10	
	завод			
	Лидский завод	Плафон потолочный		
	„Электросвет"	ПЛ-11	19	
	Объединение	Светильник ПУН-100 м	14	
	„Ватра"	Светильник ПУН-60 м	15	
		Светильник БУН-60 м	9	
	завод „Эстопласт"	Плафон потолочный		
	г Таллин	арт. 38	7	
	Степанокертский эл технический з-д	Светильник встроенный ДС-19	5	
	Гост 2239-70	Лампы накаливания		
		Б 220-235-200	32	

Марка, поз.	Обозначение	Наименование	Кол.	Примечание
	Гост 2239-70	Лампы накаливания		
		Б 220-235-100	33	
		Б 220-235-60	31	
	Гост 17101-71	МО 12-15-1	5	
		Изделия установочные		
	Объединение	Розетка штепсельная двухполюсная для скрытой установки индекс 03280	9	
	Мосэлектроприбор			
	РОЗСМ	То же, брызгозащищенная		
		У-86-РБ	1	
	РОЗСМ	То же, с заземляющим		
		контактом У-94-Б	5	
	УПП УТОС	Выключатель однополюсный		
	г. Киев	для скрытой установки		
		индекс 02210	38	
	Завод	Выключатель сдвоенный для		
	„Эстопласт"	скрытой установки		
	г. Таллин.	индекс 02850	4	
	—"—	Выключатель брызгозащищенный индекс 026103	3	
	—"—	Выключатель клавишный		
		для скрытой установки		
		для управления с двух		
		мест индекс 02240	8	
	Ташкентский	Выключатель трехполюсный		
	электромеханический завод	герметический ГПВМ 3-10	4	
	ГЭМ	Ящик ЯТП-0,25 с трансформатором 220/12 в	2	
	Курский	Предохранитель НПН-15 с		
	з-д н/в аппаратуры	плавкой вставкой		
		на 10а	18	
		Металлоконструкции для установки ПНЕ и ПКЕ кг	1.85	

Марка, поз.	Обозначение	Наименование	Кол.	Примечание
		Электроаппаратура		
	г. Кашин завод	Пускатель магнитный ПМЕ-052		
	„Электроаппаратуры"	с катушкой на 220 в с нагревательными элементами		
		на 2,5а	1	
	—"—	То же, с нагревательными		
		элементами на 1,25 а	2	
	—"—	То же, с нагревательными		
		элементами на 0,32а	1	
	Подольский завод	Пост управления кнопочный		
	электромонтажных изделий	1 ПУ	4	
	завод „Реастат"	Пост управления кнопочный		
	г Великие Луки	ПКЕ-712-2	4	
	"	" ПКЕ-222-2	1	
		Провода и кабели		
	Гост 6323-71	Провод АПВ сеч. 16 кв мм. м	40	
	—"—	То же, сеч. 10 кв мм. м	45	
	—"—	То же, сеч. 2,5 кв. мм м	370	
	—"—	Провод АППВС 3×2,5 м	150	
	—"—	Провод АППВС 2×2,5 м	600	
	Гост 433-73	Кабель АНРГ 3×2,5 м	25	
	—"—	Кабель АНРГ 2×2,5 м	60	
	ГОСТ 6	Провод установочный АПВ 1×2,5 м	86	
		Трубы		
	МН 1427-61	Труба винипластовая с наружным диаметром 25 мм м	—	
	Гост 10704-63	Труба стальная с условным проходом 32 мм м	22	
	—"—	То же, с условным проходом		
		20 мм м	85	
	МН 1427-61	Труба винипластовая с наружным диаметром 40 мм м	—	
	МН 1427-61	" 20 м м	37	

Инв. № подл. | Подпись и дата | Взам. инв. №

Привязан:

Инв. №

Рук. маст.	Киричков	
ГАП	Бурмистрова	
Рук. сект.	Крейнис	
Гл. спец.	Крупенко	

Т.П. 214-1-224 9

Детские ясли-сад на 50 мест с увеличением количества мест на летний период до 95

Спецификация

Лит	Лист	Листов
Р	2	

Росгипроинисельстрой г. Москва

Типовой проект 214-1-224 Альбом I

Распределит. пункт: Обозначен. тип.	Автомат: Тип	Автомат: Устав. ка. а	Проводка до пускового аппарата: Марка, сечение, способ прокладки	Длина м.	Пусковой аппарат: Тип	Пусковой аппарат: Устав. ки. а	Проводка к токоприемнику: Марка, сечение, способ прокладки	Длина м.	Токоприемник: N по плану	Токоприемник: Мощность квт.	Токоприемник: Условное обозн.	Оборудование: Тип система	Оборудование: Наименование
ЩС	А3163	15	АПВ 4(1×2,5) т 20	8	Комплектно				1	3,8		ПЭСМ-2К	Электроплита
ПР 9242-326	"	40	АПВ 4(1×10) т 32	8	Комплектно				2	18,8		ПЭСМ	Электроплита
	"	15	АПВ 4(1×2,5) т 20	1	ПМЕ-052	1,25	АПВ 4(1×2,5) т 20	14	3	0,37		В-1	Вентилятор
	А3161	15	АНРГ 1(3×2,5)	9		—	Комплектно		4	0,3		СВ-2	Соковыжималка
			— " —	3		—	— " —		5	0,25		УКМ	Кухонная машина
А3134/7	"	15	— " —	3		—	— " —		7	0,13		КШ-240	Холодильный шкаф
	"	15	АПВ 3(1×2,5) т 20	10		—	— " —		10	1,0			Эл утюг
	А3163	15	АПВ 4(1×2,5) т 20	7	Комплектно				11	3,8		ПЭСМ-2К	Электроплита
Ру=34,8	"	15	— " —	7	—		— " —		9	1,0		СМЛ-2	Стиральная машина
Рр=28,0	"	15	— " —	3	—		— " —		8	0,38		ШХ-0,8 м	Холодильный шкаф
Iр=45 а	"	15	АПВ 4(1×2,5) т 20	6	—		— " —		6	3,0		КНЭ-25	Электрокипятильник
	А3163	15	АПВ 4(1×2,5) т 20	8	ПМЕ-052	1,25	АПВ 4(1×2,5) т 20	5	12	0,6		КВУ	Заслонка утепленная
			— " —	0,5	— " —	2,5	— " —	3	13	1,1		П-1	Вентилятор
			АПВ 4(1×2,5) т 20	0,5	ПМЕ-052	0,32	АПВ 4(1×2,5) т 20	8	14	0,12		В-2	Вентилятор

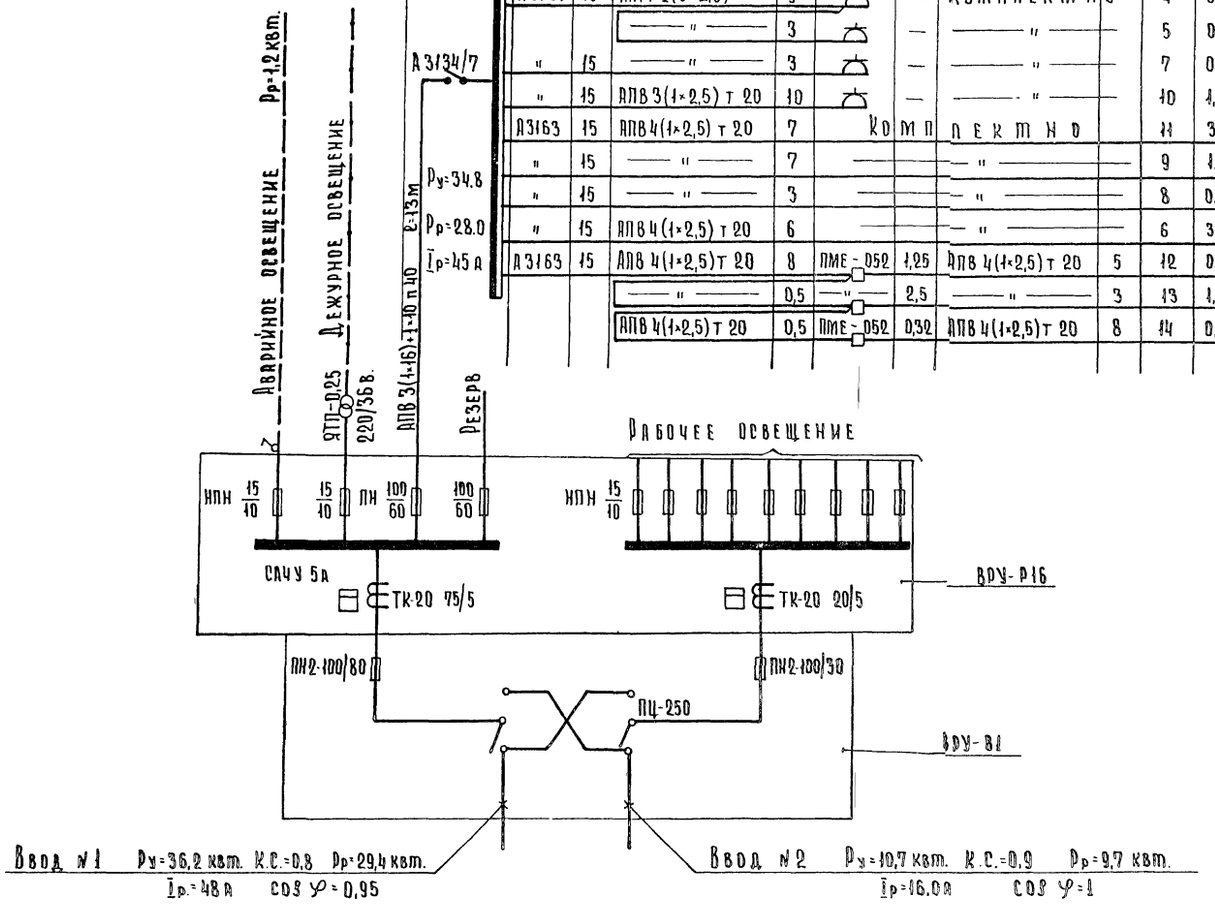

Спецификацию на эл. аппаратуру см. лист „Э-2".

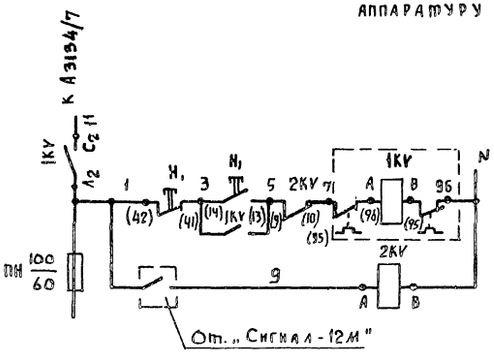

Питание ~220 в
Пускатель магнитный
Промежуточное реле

Принципиальная схема блокировки пожарной сигнализации и питанием вент. систем.

Т.П. 214-1-224					3
Детские ясли-сад на 50 мест, с увеличением количества мест на летний период до 95					
Привязан:	Рук. маст.	Киричков		Лит	Лист	Листов
	ГАП	Бурмистрова		Р	3	
	Рук. сект.	Крейнис				
	Гл. спец.	Крупенко		Схема расчетная	Росгипроницсельстрой г. Москва	
Инв. №						

Инв. № подл. | Подпись и дата | Взам. инв. №

17640-01

Типовой проект 214-1-224 Альбом 1

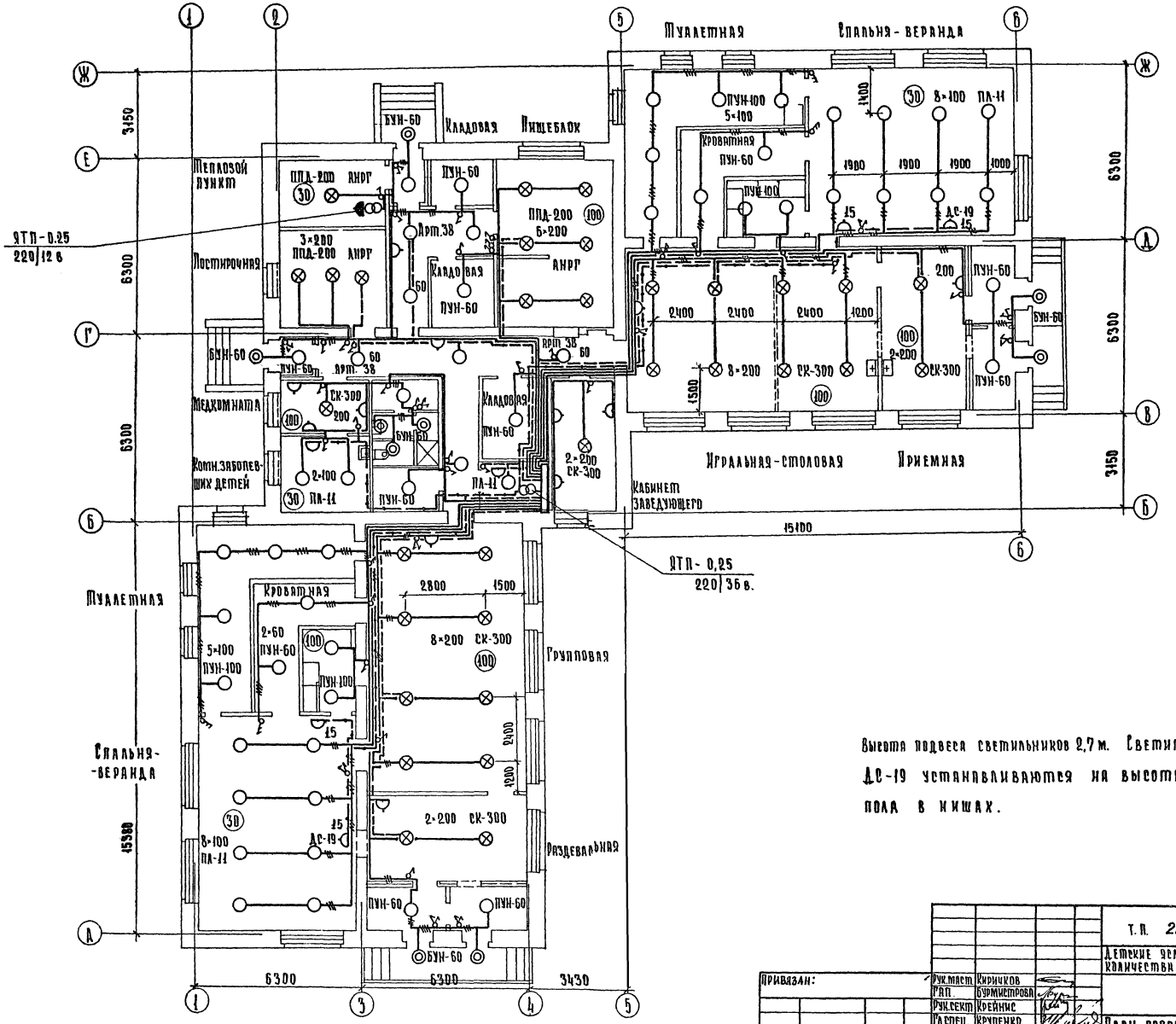

Высота подвеса светильников 2,7 м. Светильники ДС-19 устанавливаются на высоте 0,3 м. от пола в нишах.

Привязан:		Рук.маст.	Кириков	Т.П. 214-1-224	9
		Рук.сект.	Крейнис	Детские ясли-сад на 50 мест с увеличением количества мест на летний период до 95	
		Гл.спец.	Крупенко		Лит. 9 / Лист 4 / Листов
Инв. №				План осветительных сетей	Росгипронисельстрой г. Москва

Типовой проект 214-1-224 Альбом I

Место установки	эл. щитовая				Кабинет зав-го.
Тип аппарата		ПМЕ-081	ПАЕ-422	ПКЕ-222-2	
N установочного чертежа	по пр. „Э"	4.407-229-017		4.407-235-025	по пр. СУ
Обозначение по схеме	ВРУ	2КУ	1КУ	Н1	Сигнал -12м

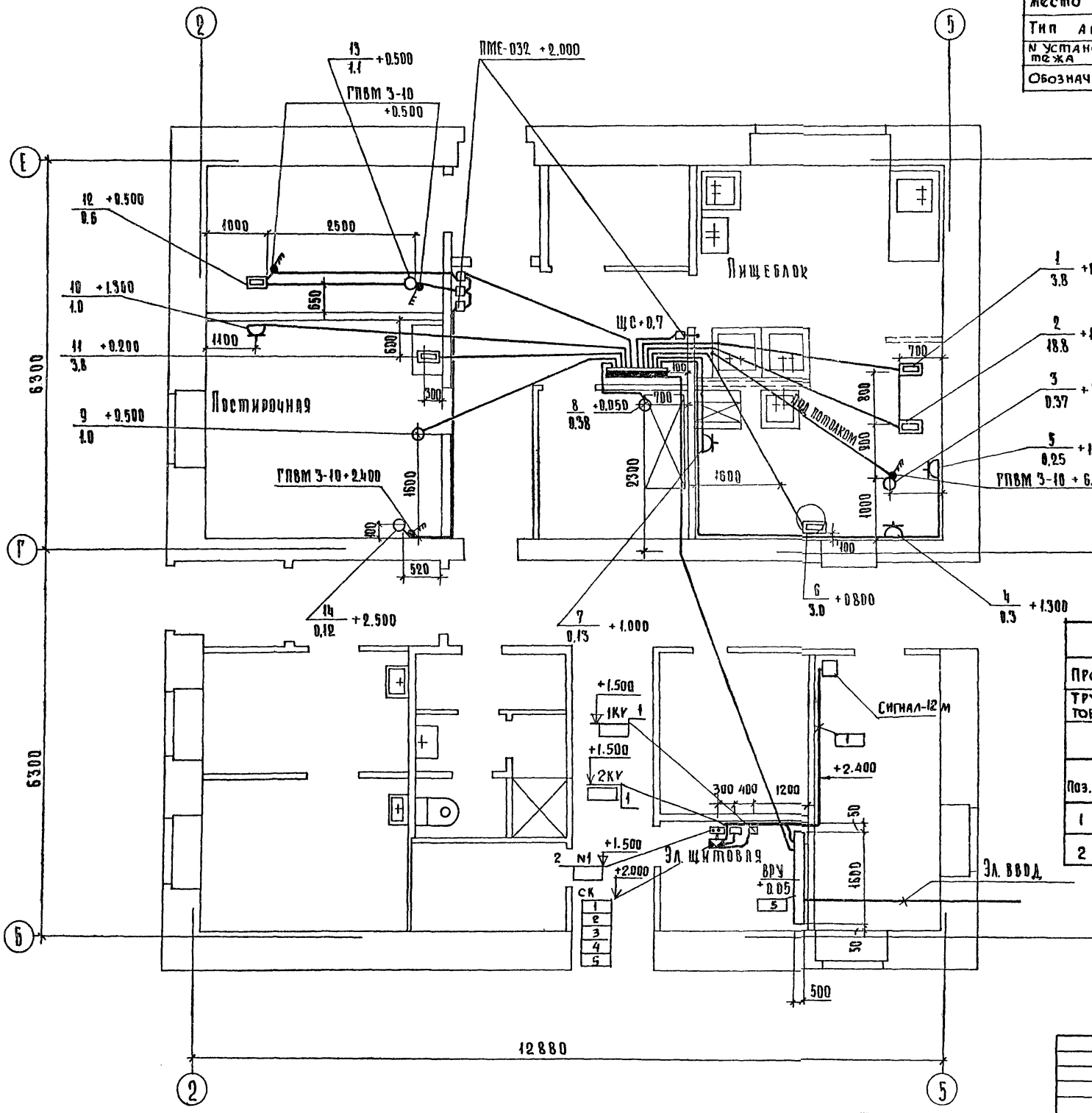

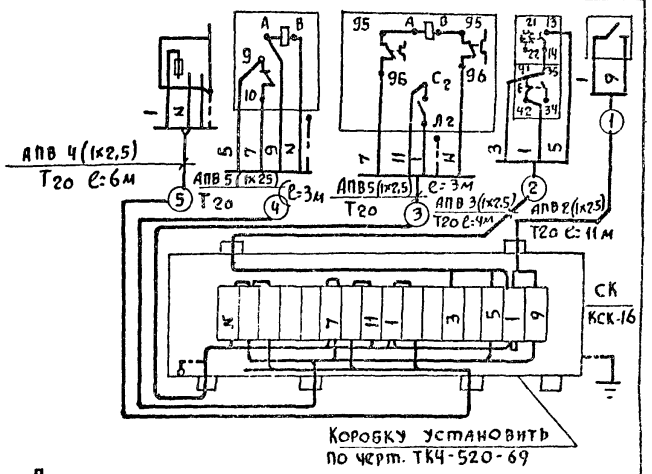

Посты управления эл. двигателями вентиляторов устанавливаются у соответствующих им пускателей на высоте 1,3 м. от пола.

Наименование	Марка и размер	Ед. изм.	Кол.	Примеч.
Провод установочный	АПВ 1х2,5мм²	м	86 м	
Труба стальная винипластовая средняя	d у- 20	м	37 м	

Поз.	Обозначение	Наименование	Кол.	Примечание
1	4.407-229-017	Металлоконструкции для настенной установки ПМЕ-081	1.8кг	
2	4.407-235-025	Металлоконструкции для настенной установки Н1	0,25кг	

Т.П. 214-1-224 9

Детские ясли-сад на 50 мест с увеличением количества мест на летний период до 95

План силовых сетей

Лит	Лист	Листов
Р	5	

Госгипронисельстрой г. Москва

Рук.маст	Киричков	
ГАП	Бурмистрова	
Рук.сект	Крейнис	
Гл.спец.	Крупенко	

Привязан:

Инв. №

Согласовано

Инв. N подл. | Подпись и дата | Взам.инв.№

т7640-01

Типовой проект 214-1-224 Альбом I

Перечень чертежей

Наименование чертежей	N N листов
Перечень чертежей, пояснительная записка	СУ-1
Спецификация и условные обозначения	СУ-2
Скелетные схемы радиотрансляционной сети, пожарной сигнализации, телефонной сети и телевидения. Телевизионная кабельная розетка.	СУ-3
Сети устройств телефонной связи общего пользования, радиофикации и телевидения на плане здания.	СУ-4
Сети пожарной сигнализации на плане здания.	СУ-5
Планы совмещенной и чердачной крыш с установкой радиостойки и телеантенны.	СУ-6
Поэтажная ниша и слаботочный шкаф	СУ-7

Пояснительная записка.

Общая часть.

В здании детского сада-яслей предусмотрены:

1. Телефонная связь общего пользования.
2. Радиофикация
3. Телевидение
4. Пожарная сигнализация.

1. Телефонная связь общего пользования.

Выход на сеть от ближайшей сельской АТС осуществляется путем устройства подземного ввода емкостью 10×2 в осях Г-Д кабель выведенный на наружную стену здания. Защищается угловой сталью 40×40×4 м. Телефонная распределительная сеть выполняется кабелем марки ТПП-10×2×0,5. Телефонная распределительная коробка типа КРТП-10 устанавливается в слаботочном шкафу. Абонентские сети выполняются проводом марки ТРП-1×2×0,5. При привязке данного проекта уточняется и определяется место и способ подключения телефонной сети в зависимости от технических условий местных органов связи.

Работы производить согласно „Правил по строительству линейных сооружений городских телефонных сетей".

2. Радиофикация

Для присоединения к районной радиотрансляционной сети на крыше здания устанавливается вводная радиостойка типа РС-1 с абонентским трансформатором типа ТАМУ-10т. Узел крепления опорной трубы для радиостойки разработан в архитектурно-строительной части проекта. Ввод радиотрансляционной сети от радиостойки в нишу выполняется проводом марки ПВЖ 1×1,8 мм. Вся внутренняя радиотрансляционная сеть выполняется проводом марки ПТПЖ 2×1,2. Радиорозетки устанавливаются на расстоянии 0,7м от уровня чистого пола. Для защиты радиостойки от атмосферных разрядов предусматривается устройство молниеотвода с очагом заземления. В качестве шины заземления используется проволока стальная катанка диаметром 8 мм. прокладываемая свободно по крыше и спускаемая вниз по стене на оцинкованных штырях с вылетом 8-10см. Внизу проволока соединяется с очагом заземления. Шина заземления покрывается масляной краской за 2 раза. Для очага заземления используется сталь угловая 50×50×5мм длиной 2,5м, забиваемая на глубину 2,5м с разносом 5м. Стальные уголки соединяются между собой полосовой сталью 40×4 мм. Конец полосы соединяется с шиной заземления. Все соединения молниеотвода выполняются на сварке. Количество уголков, забиваемых в землю, определяется при привязке в зависимости от грунта по данной таблице.

Наименование грунта	Чернозем. суглинок	Глина	Супесок, песок мокрый	Песок средней влажности
Количество уголков	2	3	5	6

При привязке данного проекта уточняется и определяется: 1. Место и способ подключения радиосети в зависимости от технических условий местных органов связи. 2. Место и способ выполнения заземляющих устройств с учетом данных об удельном сопротивлении грунта. Работы производить согласно „Правил строительства и ремонта воздушных линий связи и радиотрансляционных сетей" министерства связи СССР. Заземляющие устройства радиостойки выполняются согласно ГОСТ 404-68.

3. Телевидение.

Для осуществления приема программ центрального телевидения проектом предусматривается установка двух телевизионных антенн типа АТВК 5/1,3 и АТВК 7/6-12. В качестве усилителя используется транзисторное телевизионное унифицированное оборудование типа ОТТУ-6-01-1,3,8,11 устанавливаемое в слаботочном шкафу.

Ввод магистрального кабеля от антенны до телевизионной распределительной коробки выполняется кабелем марки РК-75-9-12. В качестве абонентского кабеля от телевизионной распределительной коробки спользуется кабель марки РК-75-4-15АК. Заземление теле антенны и радиостойки общие.

4. Пожарная сигнализация.

Проектом предусматривается концентратор пожарной сигнализации типа „Сигнал-12АМ" емкостью 5 номеров, который устанавливается в кабинет заведующего. В случае обрыва или закорачивания одного из шлейфов концентратор срабатывает и включает сигнализацию (световую и звуковую). В сеть пожарной сигнализации последовательно включаются датчики типа ДТЛ, устанавливаемые на потолках.

Сеть пожарной сигнализации выполняется проводом марки ТРП-1×2×0,5. Электропитание прибора пожарной сигнализации предусматривается от двух независимых источников переменного тока с возможностью автоматического переключения питания с основного ввода на резервный, к звонку прокладывается кабель марки АППВ 2×2,5

Заземление прибора осуществляется кабелем марки АПВ 1×2,5.

Реле переключения фидеров предусматривается в электрической части проекта

Закладные устройства

Проектом предусматривается установка слаботочного шкафа тип II (лист СУ-7) и телевизионной кабельной розетки.

Типовой проект разработан в соответствии действующими нормами и правилами и предусматривает мероприятия, обеспечивающие взрывную, взрывопожарную и пожарную безопасность при эксплуатации здания. Гл. специалист /Н.К. Васильев/.

Инв. № подл. | Подпись и дата | Взам. инв. №

Согласовано

Т.П. 214-1-224 СУ

Детские ясли-сад на 50 мест с увеличением количества мест на летний период до 95

Лит	Лист	Листов
Р	1	7

Перечень чертежей и пояснительная записка.

Росгипроннисельстрой г. Москва

Привязан:

Инв №

ГАП	Бурмистрова	
Нач. отд.	Еременко	
Гл. спец.	Васильев	
Рук. гр.	Слободская	
Инжен.	Красильщикова	

Копир.

Типовой проект 214-1-224 Альбом I

СПЕЦИФИКАЦИЯ

Марка поз.	Обозначение	Наименование	Кол-во.	Масса един кг	Примечание
		Сети телефонизации			
	Гост 8525-78	Коробка распределительная			
		КРТП-10	1		
	г. Пермь з-д. АТС	Телефонный аппарат ТАН-70	3		
	Гост 22498-77	Кабель ТПП 10х2х0,5 м	20		
	Гост 20575-75	Провод ТРП 1х2х0,5-м.	55		
		Сети радиотрансляции			
	Гост 8715-78	Стойка РС I	1		
	Гост 14234-74	Трансформатор ТАМУ-10Т	1		
	г. Ленинград з-д. „Пластрибой"	Громкоговоритель ГА-Ш	9		
	ТУ-45-74-7Т0473002ТУ	Радиорозетка РШР-1	9		
	Гост 10040-75	Коробка ограничит УК-2с	9		
	Гост 10040-75	Коробка ответвительн. УК-2П	1		
	Гост 10254-75	Провод ПТПЖ-2х1,2 м	140		
	Гост 10254-75	Провод ПВЖ-1х1,2 м	24		
		СКПТ			
	Мин-о радиопромышл-и	Мачта телевизионн. МТА-5/I-Ш	1		
	"	Антенна приемная АТВК-5/1,3	1		
	"	Антенна приемная АТВК-7/6÷12	1		
	"	Коробка фильтра сложения КФСТ	1		
	Рамбинский приборостроительный завод	Оборудование транзисторное унифицир-е. ОТТУ-601-43,8,11	1		
	ТУ-27-06-1670-75	Коробка распределительная КРТ-6	1		
		Сопротивление УЛМ	1		
	Гост 18422-73	Кабель РК-75-9-12 м	12		
	Гост 18422-73	Кабель РК-75-4-15м	40		

Марка поз.	Обозначение	Наименование	Кол-во.	Масса едки кг	Примечание
		Сети пожарной сигнализации			
	г. Москва экспериментальный з-д. средств. автомат.	Концентратор малой емкости Комар-сигнал 12 АМ	1		
	г. Омск п/я м-5346	Датчик пожарной сигнализации ДТЛ	50		
	з-д. „Электроточприбор"				
	г. Тирасполь з-д. „Электроаппарат"	Светильник БУН-60м	1		
	Гост 10040-75	Коробка ответвительная УК-2П	12		
		Электролампочка мощн. 25 Вт	1		
	г. Нальчик з-д. „Севкавэлектроприбор"	Звонок переменного тока МЗ-1	1		
	Гост 6323-71	Провод АПВ 1х2,5 м	20		
	Гост 6323-71	Провод АППВ 2х2,5 м	40		
	Гост 20575-75	Провод ТРП 1х2х0,5 м	200		
		Закладные материалы			
		Шкаф слаботочный			Лист СУ-ТТ II
		Трубы стальные электро-			
	Гост 10704-76	сварные Ф40мм м	12		
	Гост 10704-76	Ф25мм м	12		
	Гост 85-09-72	Сталь угловая 40х40х4 мм кг	7,5		
	Гост 85-09-72	Сталь угловая 50х50х5мм кг	50		
	Гост 103-76	Сталь полосовая 40х4 мм кг	25		
	Гост 5781-75	Проволока катанка Ф8 мм	8		
	МВР-624	Разъем высокочастотный	2*		
		Коробка закладная КП-Ч	2*		
		Крышка декоративная У-89-Г	2*		

Условные обозначения:

- Провод электрический
- Проволока катанка для заземления.
- Телефонная кабельная розетка
- Коробка фильтра сложения, телевизионная.
- Анкер крепления оттяжки
- ОР Гильза для установки радиостойки
- ОТ Гильза для установки телеантенны.

ПРИМЕЧАНИЕ:

Материалы по позициям спецификации, отм.*, предусмотрены для устройства телевизионной кабельной розетки.

Инв. № подл. | Подпись и дата | Взам. инв. №

Привязан:

Инв. №

ГАП	Бурмистрова	
Нач. отд.	Еременко	
Гл. спец.	Васильев	
Рук. гр.	Слободская	
Инженер	Красильщикова	

Т.п. 214-1-224 С.У

Детские ясли-сад на 50 мест с увеличением количества мест на летний период до 95

Лит	Лист	Листов
Р	2	7

Спецификация и условные обозначения

Росгипронисельстрой г. Москва

Копир. Алферова

17640-01

Типовой проект 214-1-224 Альбом I

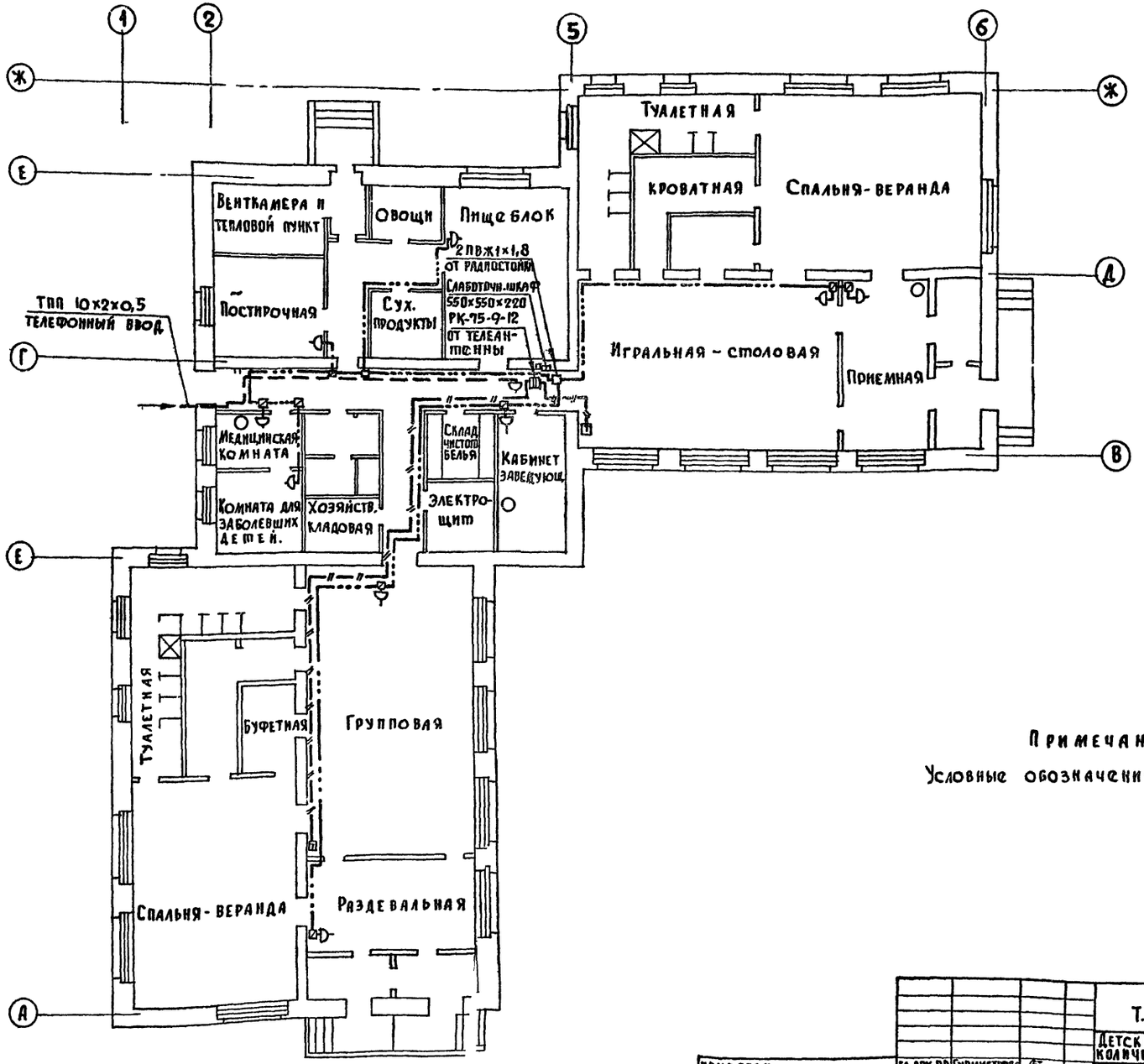

Примечание

Условные обозначения см. на листе СУ-2.

Т.П. 214-1-224 СУ					
Детские ясли-сад на 50 мест с увеличением количества мест на летний период до 95					
				Лит	Лист	Листов
				Р	3	7
Сети устройств телефонизации общего пользования, радиофикации и телевидения на плане здания.				Росгипроннисельстрой г. Москва	
Привязан:	Гл. арх. пр.	Бурмистрова			
	Нач. отд.	Еременко			
	Гл. спец.	Васильев			
	Рук. гр.	Слабодская			
	Инжен.	Красильщикова			
Инв. №					

Согласовано

Инв. № подл. | Подпись и дата | Взам. инв. №

Корпус Алферова Б.

17640-01

Типовой проект 214-1-224 Альбом I

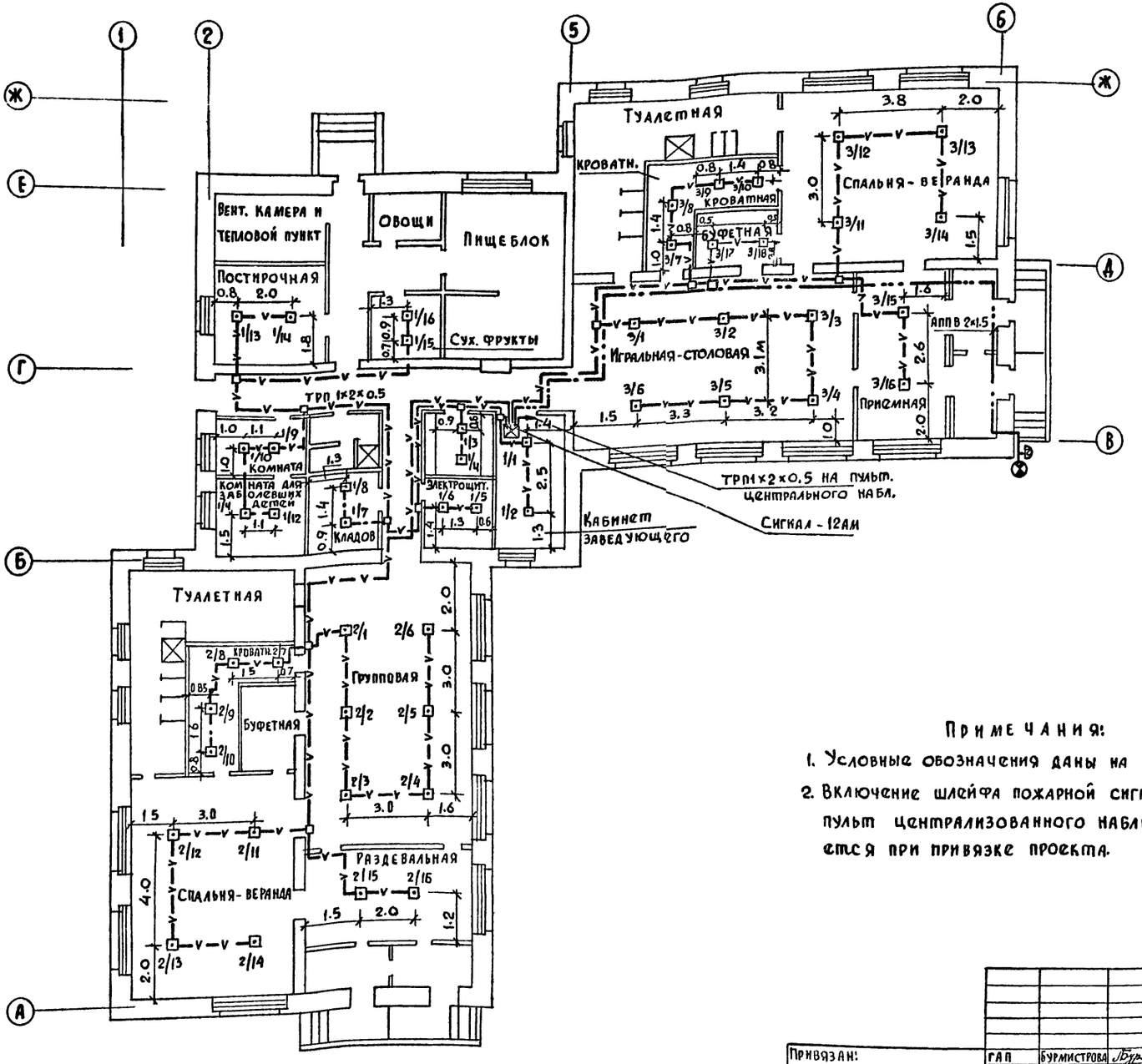

Примечания:

1. Условные обозначения даны на листе СУ-2
2. Включение шлейфа пожарной сигнализации на пульт централизованного наблюдения решается при привязке проекта.

Т. П. 214-1-224 СУ					
Детские ясли-сад на 50 мест с увеличением количества мест на летний период до 95					
				Лит	Лист	Листов
				Р	4	7
Сети пожарной сигнализации на плане здания				Росгипронисельстрой г. Москва	
Привязан:	ГАП	Бурмистрова			
	Нач. отд.	Еременко			
	Гл. спец.	Васильев			
	Рук. гр.	Слободская			
Инв. №	Инжен.	Красильщикова			

Копир. Алферова

17640-01

Инв. № подл. | Подпись и дата | Взам. инв. №

Типовой проект 214-1-224 Альбом I

Скелетная схема радиотрансляционной сети

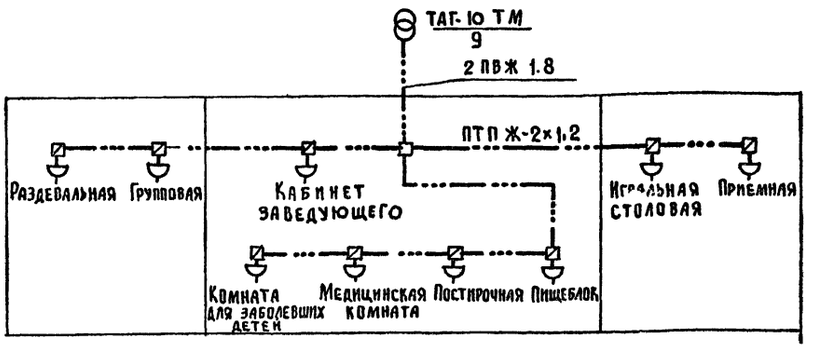

Скелетная схема телефонной сети

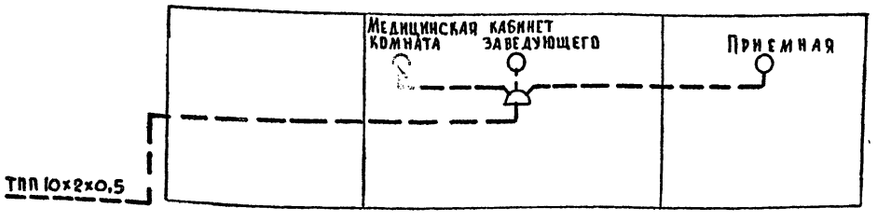

Скелетная схема телевидения

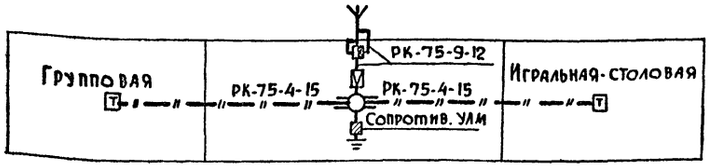

Скелетная схема пожарной сигнализации

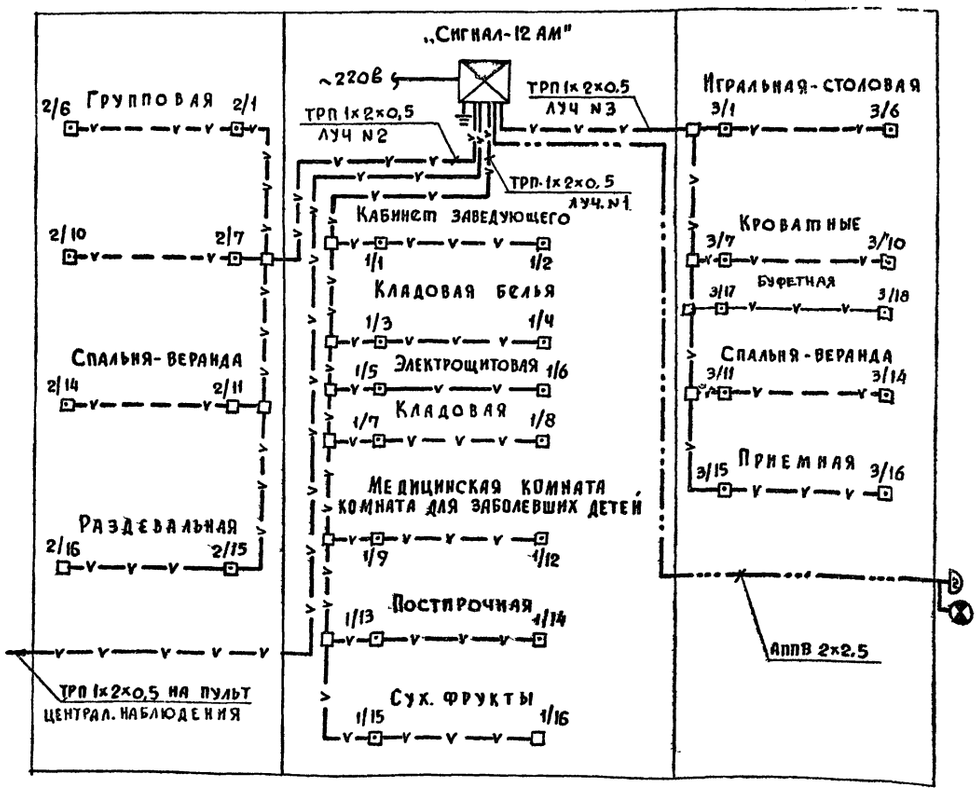

Примечание

Условные обозначения даны на листе СУ-2

Телевизионная кабельная розетка

М 1:2

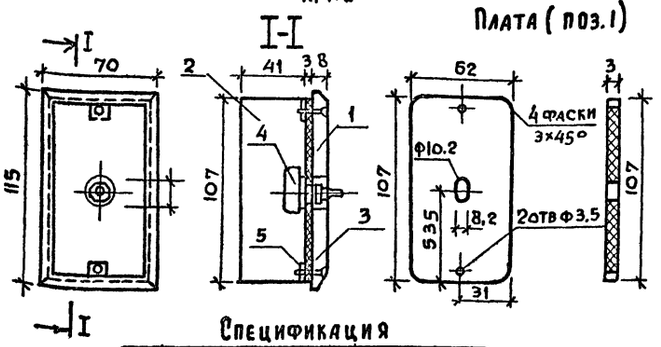

Спецификация

NN п.п.	Наименование	Ед. изм.	Кол-во	Примеч.
1	Плата	шт	1	
2	Коробка КА-4	"	1	
3	Крышка декоративная		1	
	У-89	"	1	
4	Разъем высокочас-			
	тотный типа МВР-624	"	1	
5	Винт М3×15	"	2	

Т. п. 214-1-224 СУ

Детские ясли-сад на 50 мест с увеличением количества мест на летний период до 95

Лит	Лист	Листов
Р	5	7

ГАП	Бурмистрова	
Нач. отд.	Еременко	
Гл. спец.	Васильев	
Рук. гр.	Слободская	
Инжен.	Красильникова	

Скелетные схемы радиофикации, телефонизации, пож. сигнализ., телевидения. Телевизионная кабельная розетка

РОСГИПРОНИИСЕЛЬСТРОЙ г. Москва

Привязан:

Инв. №

Копир. Алферова

11240-01

Инв. № подл. | Подпись и дата | Взам. инв. №

Типовой проект 214-1-224 Альбом I

План совмещенной крыши

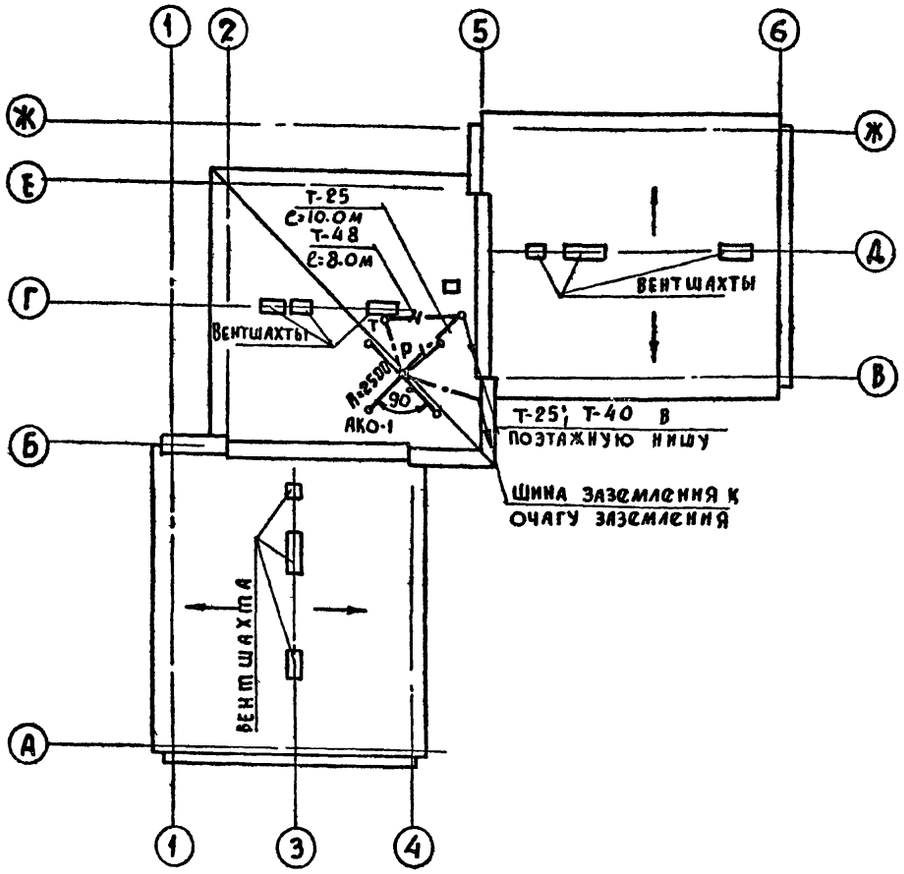

План чердачной крыши

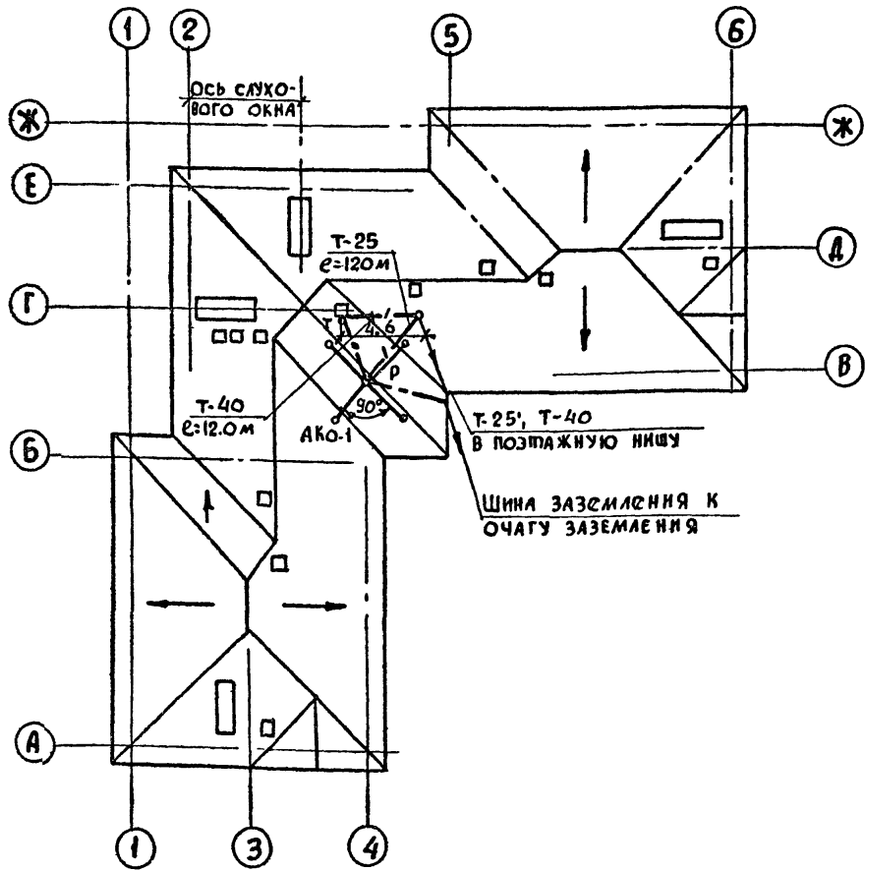

Примечания:

1. Условные обозначения даны на листе СУ-2.
2. Узлы крепления гильзы типа ГРСС-1 для радиостойки и трубостойка ТТС-1 (ом-2) для телеантенны разработаны и учитываются в архитектурно-строительной части объекта.

Т.П 214-1-224			СУ
Детские ясли-сад на 50 мест с увеличением количества мест на летний период до 95			
	Лит	Лист	Листов
	Р	6	7
Планы совмещенной и чердачной крыш с установкой радиостойки и телеантенны	РОСГИПРОНИИСЕЛЬСТРОЙ г. Москва		

Привязан:	Гл. арх. пр.	Бурмистрова
	Нач. отд.	Еременко
	Гл. спец.	Васильев
	Рук. гр.	Слободская
Инв. №	Инженер	Красильников

Копир.

17640-01

Согласовано

Инв. № подл. | Подпись и дата | Взам. инв. №

Типовой проект 214-1-224 Альбом I

Согласовано

Инв.№ подл. | Подпись и дата | Взам. инв.№

Фасад

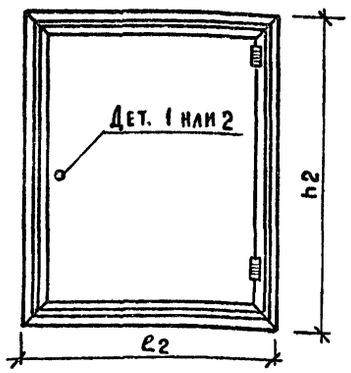

Разрез по А-А

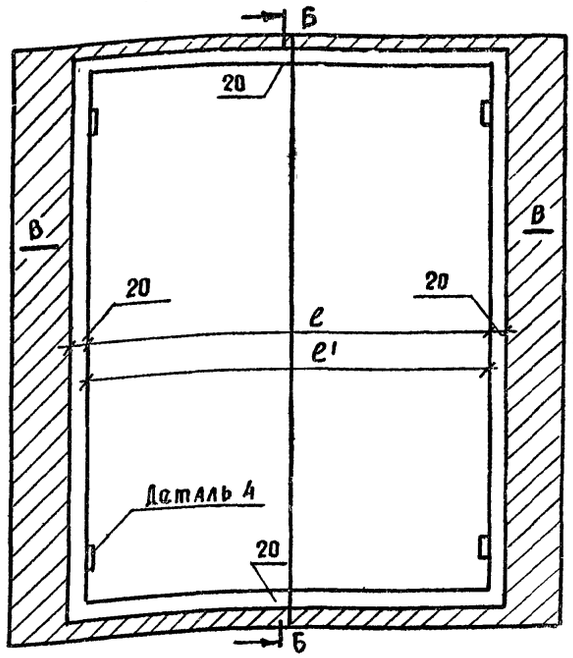

Разрез по Б-Б

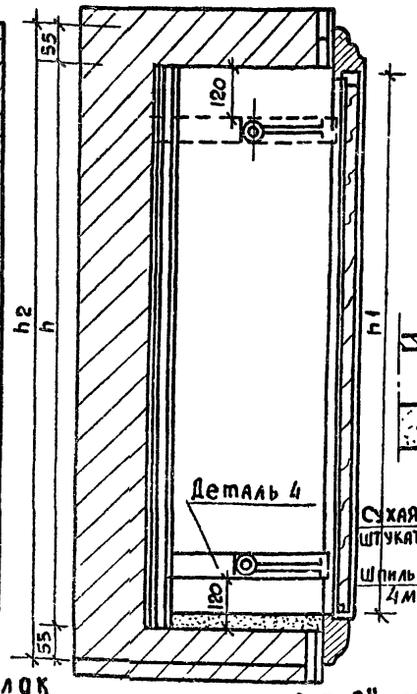

Узел II

М 1:2

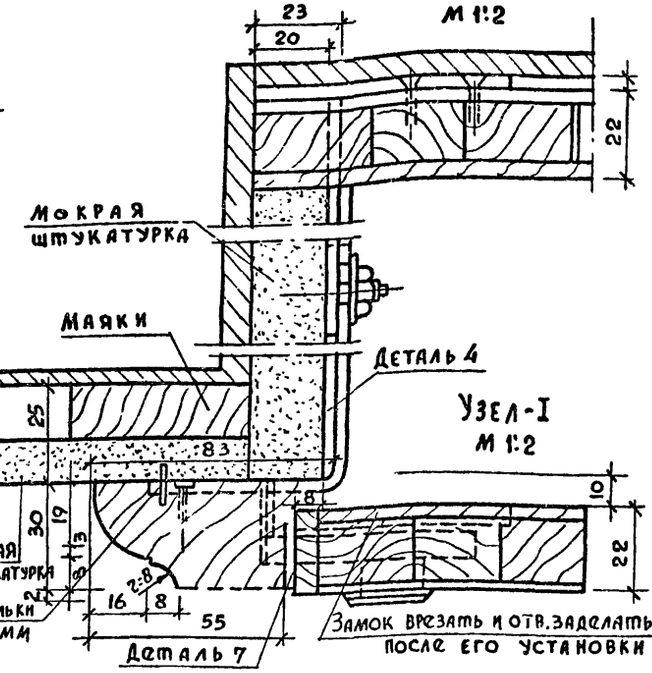

Узел-I

М 1:2

Разрез В-В

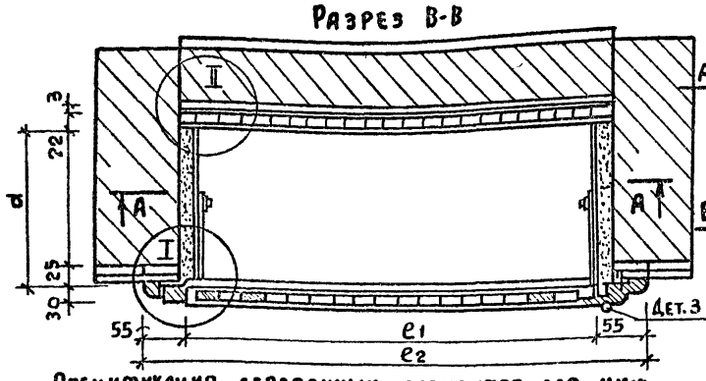

Дет. „А" металл. уголок

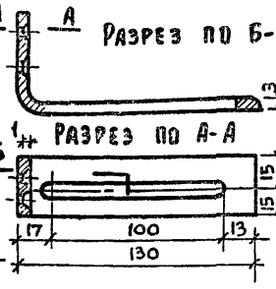

Дет. „Б" металл уголок

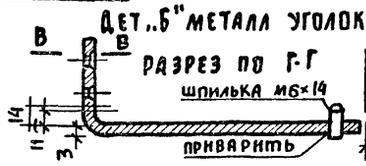

Деталь 4 Кронштейн

М1:2 Отделка масляной краской в стальной цвет

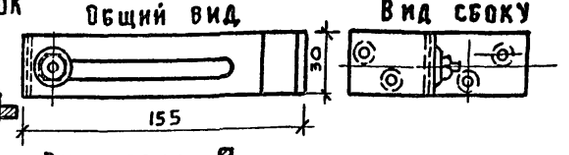

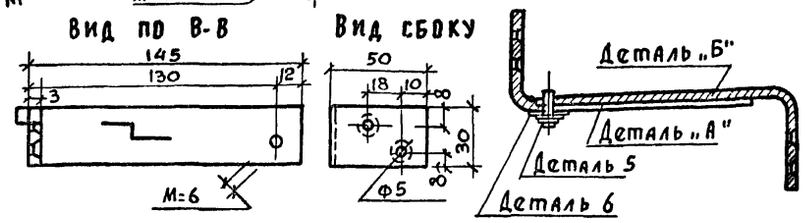

Спецификация деревянных элементов для ниш типов I, II; III-IV /Размеры показаны в мм/

N п.п	Наименование деталей	e	e'	e1	e2	h	h'	h1	h2	d	Ед. изм	Кол
		550	—	—	—	700	—	—	—	от 130 до 220	шт	1
1	Дверка	—	—	526	—	—	—	676	—	—	"	1
2	Коробка (наличник)	—	—	—	636	—	—	—	786		"	1
3	Щиток (задний)	—	510	—	—	—	660	—	—	—	"	1
		550	—	—	—	550	—	—	—	от 130 до 220	"	1
4	Дверка	—	—	526	—	—	—	526	—	—	"	1
5	Коробка (наличник)	—	—	—	636	—	—	—	636	—	"	1
6	Щиток (задний)	—	510	—	—	—	510	—	—	—	"	1
		500	—	—	—	500	—	—	—	от 130 до 220	"	1
7	Дверка	—	—	276	—	—	—	476	—	—	"	1
8	Коробка (наличник)	—	—	—	386	—	—	—	585	—	"	1
9	Щиток (задний)	—	260	—	—	—	460	—	—	—	"	1
		230	—	—	—	190	—	—	—	от 130 до 220	"	1
10	Дверка	—	—	206	—	—	—	166	—	—	"	1
11	Коробка (наличник)	—	—	—	316	—	—	—	276	—	"	1
12	Щиток (задний)	—	190	—	—	—	150	—	—	—	"	1

N п.п	Наименование деталей	Ед. изм	Типы ниш I	II	III	IV	ГОСТ
1	Ручка-кнопка / тип	шт			1	1	ГОСТ 5089-73
2	Замок з-да „ХЭМЗ"	"	1	1			
3	Петля шарнирная прямая	"	2	2	2	2	ГОСТ 5088-72
4	Кронштейн	"	4	4	4	2	по чертежу
5	Гайка М-6	"	4	4	4	2	ГОСТ 5915-72
6	Шайба 6	"	4	4	4	2	ГОСТ-6968-68
7	Запорная планка	"	1	1			ГОСТ 5089-73

Конструкция слаботочного шкафа принята по типовому чертежу САКБ арх. №24377.

Примечания:

1. 1. Наличник изготовляется из древесно-хвойных пород, вязка в шип на ус.
   2. Дверка и задний щиток - столярная плита.
   3. Отделка дверки с наличником - нитролаком под цвет стены.
   4 Ниша внутри окрашивается масляной краской стального цвета.
   5. Разметка для установки дет. 4 производится при изготовлении шкафа.
   6. Задний щиток устанавливается при монтаже канализации, дверка с наличником - после отделки стен
   7. В данном проекте предусмотрена поэтажная ниша типа II

Привязан:

Инв.№

ГАП	Бурмистрова	
Нач.отд.	Еременко	
Гл. спец.	Васильев	
Рук. гр.	Слободская	
Инжен.	Красильщикова	

Т.П. 214-1-224 СУ

Детские ясли-сад на 50 мест с увеличением количества мест на летний период до 95

Лит	Лист	Листов
Р	7	7

Поэтажная ниша и слаботочный шкаф

Росгипронисельстрой г. Москва

Альбом I

Типовой проект 214-1-224

Ведомость основных комплектов

Обозначение	Наименование	Примечание
АС	Архитектурно-строительные решения	Альбом I
ОВ	Отопление и вентиляция	Альбом I
ВК	Внутренние водопроводи канализация	Альбом I
ТХ	Механико-технологические решения	Альбом I
Э	Электроснабжение	Альбом I
УС	Сигнализация и связь	Альбом I
С	Сметы	Альбом II

Ведомость чертежей основного комплекта

Лист	Наименование	Примечание
АП-1	Общие данные	
АП-2	Схемы автоматизации приточной установки П1	

Ведомость примененных и ссылочных документов

Обозначение	Наименование	Кол.	Примеч.
ТМ4-150-75	Монтажный чертеж. Установка датчика температуры на трубопроводе Ду 14.....38мм		
ТЕ4-1933-69	Звонок. Установка на стене		

Условные обозначения

Обозначение	Наименование	Примечание
	Датчик температуры	
	Вентиль электромагнитный	
	Кнопка управления	
	Коробка соединительная	
	Звонок электрический	
	Жила кабеля или провода, используемая для заземления	

Пояснительная записка

Проект автоматизации выполнен на основании задания смежных разделов проекта „ОВ" и „АС" и предусматривает:

1. Защиту системы от замораживания при снижении температуры обратной воды до 30°с.
2. При включении вентилятора автоматически открывается клапан на теплоносителе.
3. При аварийном отключении вентилятора подаются световой и звуковой сигналы аварии. Последующее включение электродвигателя приточного вентилятора производится вручную после устранения аварии.

Вся аппаратура защиты сигнализации, блокировки и управления располагается по месту.

Проводки выполнены проводом АПВ сеч. 2,5 мм² в винипластовых трубах по стенам и металлоконструкциям приточной системы

4. Блокировка пожарной сигнализации с вентсистемами выполнена черт. Э-3; Э-2; Э-5.

№ п.п. поз. по схеме	Наименование и техническая характеристика изделия, материала	Тип, марка	Ед. изм.	Потребность по проекту
	I Электроаппаратура			
S1, S2	Переключатель ТУ16.526-308-77	ПЕП25-3У-1У2	шт	2
HL	Световой указатель с лампой НБ-40 на ~220В. 50 гц. 25 Вт.	СУП-М	-"-	1
HA	Звонок электрический ~220В	ЗВП	-"-	1
A	Терморегулятор дилатометрический предел измерения 0-250°с	ТУДЭ-4	-"-	1
	II Провода			
	Провод установочный с алюминиевыми жилами ГОСТ 6323-71*	АПВ 1х2,5	м	140
	III Монтажные материалы			
	Труба винипластовая средняя ТУ36-05-1791-76	Ду 20	-"-	30
	Труба винипластовая средняя ТУ36-05-1791-76	Ду 25	-"-	12
	Коробка соединительная	КСК-16	шт	2
	Втулка из винипластовой трубы	Дн 32	-"-	9
	Проводник заземляющий ТЕ4-393-71	П-500	-"-	2

Типовой проект разработан в соответствии с действующими нормами и правилами и предусматривает мероприятия, обеспечивающие взрывную, взрывопожарную и пожарную безопасность при эксплуатации здания

Гл. архитектор /Бурмистрова/

Инв. № подл. | Подп. и дата | Взам. инв. №

Привязан:

Инв. №

Гл. инж. пр.		
Нач. отд.	Временко	
Гл. спец.	Ковалев	
Рук. гр.	Бойкова	
Инжен.	Шевченко	
Н. контр.	Бойкова	

Т.П. 214-1-224 АП

Детские ясли-сад на 50 мест с увеличением количества мест на летний период до 95

Стад	Лист	Листов
Р	1	2

Общие данные

РОССТИПРОМИНСЕЛЬСТРОЙ г. Москва

Копировал Гаврилова

Формат А2

17640-01

Схема функциональная

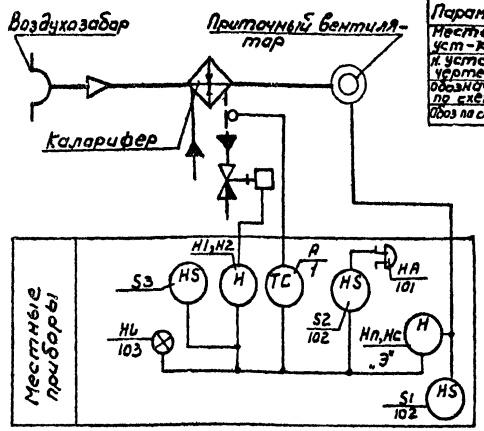

Агрегат	Приточная система							
Среда	Управление электродвигателем вентилятора приточной системы							
Параметр								
Место уст-ки	В помещении венткамеры							
№ установ. чертежа	ТМ4-150-ТС	по проекту силового эл. оборудов.		ТК4-1933-69				
Обозначение по схеме	A	KM	Hп, Hс	HA	S1	S2	HL	M
Обоз на спец.	1	—	—	101	102		103	—

Принципиальная электрическая схема

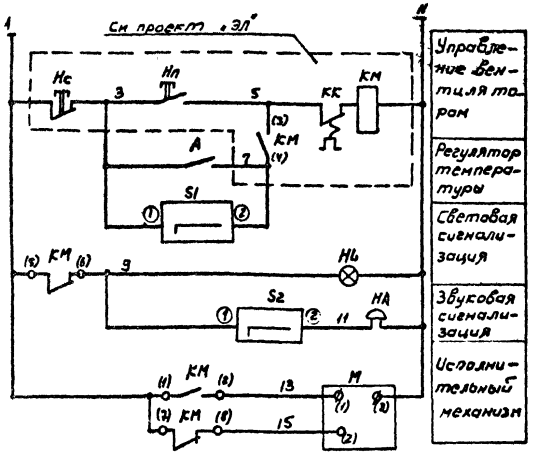

Схема расположения

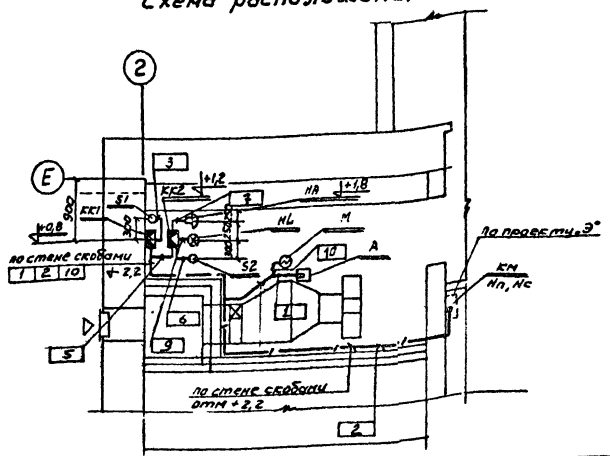

Диаграмма работы терморегулятора типа ТУДЭ-4

Обозначение контактов	Температура обратной воды
—	+40°C … +25°C

Диаграмма работы выключателя типа ПКП25-34-192 (S1, S2)

Соединение контактов	Положение рукоятки 0	1
1-2	—	X
режим работы	откл.	вкл.

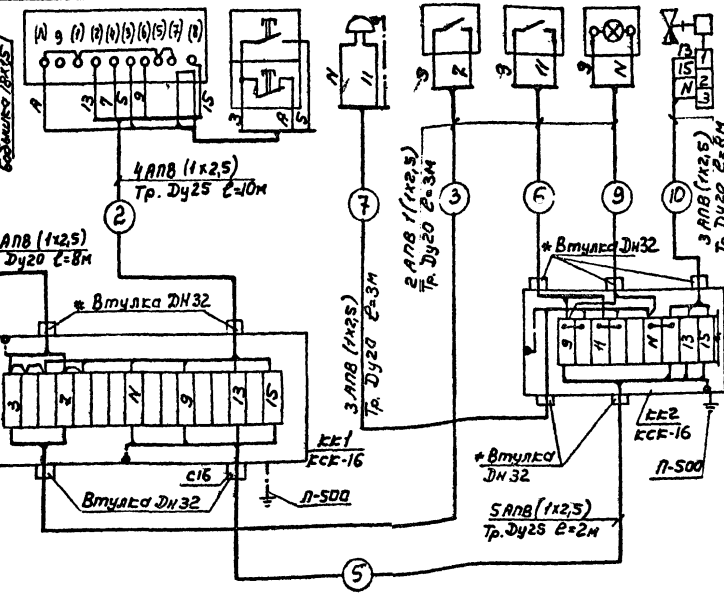

Спецификация местной аппаратуры

Позиц. обозн.	Наименование	Кол.	Примечание
S1, S2	Переключатель ПКП 25-34-192	2	ТУ16.526.338-77
Hс, Hп	Кнопочный пост управления, пуск-стоп	—	по проекту «ЭЛ»
HL	Световой указатель типа СУП-м с лампой НБ-40 на ~220В, 50Гц, 25 Вт.	1	
HA	Звонок ЗВП ~220В	1	
A	Терморегулятор дилатометрический. Пределы измерения 0-250°С типа ТУДЭ-4	1	
KM	Магнитный пускатель	—	по проекту «ЭЛ»

Спецификация на монтажные материалы

Наименование	Марка и размер	Ед. изм	Кол.	Примечание
Провод установочный с алюминиевыми жилами	АПВ сеч 1х2,5 ГОСТ 6323-71	м	140	
Труба винипластовая средняя	Ду 20 ТУ36-05-1791-76	-«-	30	4.407-232
Труба винипластовая средняя	Ду25 ТУ36-05-1791-71	-«-	12	-«-
Коробка соединительная	КСК-16	шт	2	
Втулка из винипластовой трубы	Дн 32	-«-	9	4.407-232
Проводник заземляющий	П-500 ТК4-393-71	-«-	2	

1. Данная схема выполнена на основании задания, выданного разделом «ОВ»
2. Условные обозначения в схемах автоматизации приняты по ОСТ 36-27-77
3. В числителе поз. обозначения средств автоматизации указано поз обозначение по ОСТ 36-27-77 или по ГОСТ 2.710-75, а в знаменателе по чертежу принципиальной электрической схемы
4. Силовая сеть эл двигателя вентилятора дана на листах «ЭЛ»
5. Цифры проставленные в скобках, соответствуют заводской маркировке проводов.
6. Соединительные коробки типа КСК установить по черт. ТК4-5П-69.
7. «Э» — аппаратура заказывается по проекту раздела «ЭЛ»
8. Втулка «Дн» заказывается в проекте взамен сальников, поставляемых в комплекте с коробкой КСК

Гл.инж.пр.			Т.П. 214-1-224 АП
Нач.отд.	Еременко		
Гл.спец.	Собалев		Детские ясли-сад на 50 мест с увеличением количества мест на летний период до 95
Рук.гр.	Бойкова		
Инжен.	Шевченко		
Н.контр.	Бойкова		Стад. Р; Лист 2; Листов
			Схемы автоматизации приточной установки П1
			РОСГИПРОНИИСЕЛЬЭЛЕКТРОМОНТАЖ г. Москва

Привязан:

Инв.№

Копировала Гаврилова

gost.e-ecolog.ru