КОМПЛЕКСНАЯ СЕРИЯ 135 ТИПОВЫХ ПРОЕКТОВ КРУПНОПАНЕЛЬНЫХ ЖИЛЫХ И ОБЩЕСТВЕННЫХ ЗДАНИЙ

ГОССТРОЙ РСФСР
КБ
ПО ЖЕЛЕЗОБЕТОНУ
ИМ. А.А.ЯКУШЕВА

ТИПОВОЕ ПРОЕКТНОЕ РЕШЕНИЕ

218-1-0353.86

ДЕТСКИЕ ЯСЛИ-САД НА 50 МЕСТ

С УВЕЛИЧЕНИЕМ КОЛИЧЕСТВА МЕСТ НА ЛЕТНИЙ ПЕРИОД ДО 95 С НАРУЖНЫМИ СТЕНАМИ ИЗ МОНОЛИТНОГО КЕРАМЗИТОБЕТОНА.

21484-01

АЛЬБОМ-I

АРХИТЕКТУРНО-СТРОИТЕЛЬНЫЕ И ТЕХНОЛОГИЧЕСКИЕ ЧЕРТЕЖИ

gost.e-ecolog.ru

Госстрой СССР
ЦЕНТРАЛЬНЫЙ ИНСТИТУТ ТИПОВОГО ПРОЕКТИРОВАНИЯ
Свердловский филиал
620062, г.Свердловск-62, ул.Чебышева,4
Заказ №5108 Инв.№ 21454-01 тираж 50
Сдано в печать 11.10 1987г цена 4-42

КОМПЛЕКСНАЯ СЕРИЯ 135 ТИПОВЫХ ПРОЕКТОВ КРУПНОПАНЕЛЬНЫХ ЖИЛЫХ И ОБЩЕСТВЕННЫХ ЗДАНИЙ

ТИПОВОЕ ПРОЕКТНОЕ РЕШЕНИЕ

218-1-0353.86

ДЕТСКИЕ ЯСЛИ-САД НА 50 МЕСТ

С УВЕЛИЧЕНИЕМ КОЛИЧЕСТВА МЕСТ НА ЛЕТНИЙ ПЕРИОД ДО 95 С НАРУЖНЫМИ СТЕНАМИ ИЗ МОНОЛИТНОГО КЕРАМЗИТОБЕТОНА

СОСТАВ ПРОЕКТА:

Альбом I Архитектурно-строительные, технологические чертежи
Альбом II Санитарно-технические и электротехнические чертежи /т.п. 213-1-158/
Альбом III Санитарно-технические чертежи.
Альбом IV Спецификация оборудования
Альбом V Ведомости потребности в материалах.
Альбом VI Сметы.

УЗЛЫ И ДЕТАЛИ:

21484-01

часть 9. Разделы: 9.1-2; 9.2-2
Изделия заводского изготовления
часть 10. Разделы: 10.2-1-37; 10.2-148; 10.3-1-27; 10.3-1-102; 10.4-1-2; 10.5-3; 10.5-5; 10.13-98; 10.7-2; 10.5-6; 10.5-4; 10.6-2.

Разработан
КБ по железобетону
им. А.А.Якушева

Начальник КБ В.А.Болтинский
Гл.конструктор проекта А.В.Ивановский

АЛЬБОМ I

Рабочий проект
утвержден Госстроем
РСФСР письмо от 05.06.86.
N 17 22/825
Рабочие чертежи
введены в действие
КБ по железобетону
им. А.А. Якушева
приказ N 232 от 11.12.86г.

Альбом I

Т.пр218-1-0353.86

ВЕДОМОСТЬ ЧЕРТЕЖЕЙ

ЛИСТ	НАИМЕНОВАНИЕ	ПРИМЕЧАНИЕ
АС-1÷АС-5	ОБЩИЕ ДАННЫЕ	
АС-6÷АС-7	СПЕЦИФИКАЦИИ НИЖЕ 0.000. ВЕДОМОСТЬ РАСХОДА СТАЛИ НА ЭЛЕМЕНТ НИЖЕ 0.000.	
АС-8	ПЛАН ФУНДАМЕНТОВ	
АС-9	ПЛАН ПОДПОЛЬНЫХ КАНАЛОВ. ПЛАН ПОДВАЛА. ПЛАН ПЕРЕКРЫТИЯ НАД ПОДВАЛОМ.	
АС-10	СЕЧЕНИЯ ФУНДАМЕНТОВ СЕЧЕНИЯ ПОДПОЛЬНЫХ КАНАЛОВ	
АС-11	РАЗВЕРТКИ СТЕН НИЖЕ 0.000	
АС-12	АРМИРОВАНИЕ НАРУЖНЫХ СТЕН НИЖЕ 0.000	
АС-13	ПЛАН СВАЙНОГО ПОЛЯ /БУРОНАБИВНЫЕ СВАИ/	
АС-14	РАЗВЕРТКИ СТЕН /ВАРИАНТ ФУНДАМЕНТОВ ИЗ БУРОНАБИВНЫХ СВАЙ/	
АС-15	ПЛАН ЦОКОЛЬНЫХ СТЕН. РАЗВЕРТКИ, СЕЧЕНИЯ/ВАРИАНТ ФУНДАМЕНТОВ ИЗ БУРОНАБИВНЫХ СВАЙ/.	
АС-16	ПЛАН ВЕНТКАМЕРЫ. РАЗРЕЗЫ, СЕЧЕНИЯ	
АС-17	ВХОДЫ №1 и №2	
АС-18	ГЛАВНЫЙ ВХОД. ВХОДЫ №3 и №4.	
АС-19	ВХОДЫ /ВАРИАНТ ФУНДАМЕНТОВ ИЗ БУРОНАБИВНЫХ СВАЙ/.	
АС-20÷АС-22	СПЕЦИФИКАЦИЯ ИЗДЕЛИЙ ВЫШЕ 0.000. ВЕДОМОСТЬ РАСХОДА СТАЛИ НА ЭЛЕМЕНТ ВЫШЕ 0.000	
АС-23	ФАСАДЫ. РАЗВЕРТКИ НАРУЖНЫХ СТЕН.	
АС-24	ВАРИАНТЫ ФАСАДОВ В ОСЯХ 1-8; 8-1; А-Б; Б-А) Д-А; А-Д.	
АС-25	ПЛАН НА ОТМЕТКЕ 0.000.	
АС-26	ФРАГМЕНТЫ ПЛАНА И РАЗВЕРТКИ СТЕН ТУАЛЕТНЫХ ЯСЕЛЬНЫХ И ДОШКОЛЬНЫХ ГРУПП.	
АС-27	РАЗВЕРТКИ СТЕН. УСТАНОВКА ШКАФОВ С ПОДСУШКОЙ	
АС-28	ПЛАН ПОЛОВ, ЭКСПЛИКАЦИЯ ПОЛОВ ВЕДОМОСТЬ ОТДЕЛКИ ПОМЕЩЕНИЙ.	
АС-29	СПЕЦИФИКАЦИЯ ЗАПОЛНЕНИЯ ОКОННЫХ ПРОЕМОВ	
АС-30	РАСКЛАДКА ОКОННЫХ БЛОКОВ, НЕСТАНДАРТНЫЕ УЗЛЫ. ТАМБУР ПРИ ВХОДЕ №1, УСТАНОВКА ЭКРАНА САНУЗЛА	
АС-31	МОНТАЖНЫЙ ПЛАН	
АС-32	РАЗРЕЗЫ 1-1; 2-2; 3-3. РАЗВЕРТКИ ВНУТРЕННИХ СТЕН	
АС-33	МОНТАЖНЫЙ ПЛАН, /ВАРИАНТ МОНОЛИТНЫХ ВНУТРЕННИХ СТЕН/.	
АС-34	РАЗВЕРТКИ МОНОЛИТНЫХ ВНУТРЕННИХ СТЕН. АРМИРОВАНИЕ, УЗЛЫ	
АС-35	НАРУЖНЫЕ СТЕНЫ. СЕЧЕНИЯ, УЗЛЫ.	
АС-36	АРМИРОВАНИЕ МОНОЛИТНЫХ НАРУЖНЫХ СТЕН.	
АС-37	ПЛАНЫ РАЗБИВКИ ЗАКЛАДНЫХ ИЗДЕЛИЙ ДЛЯ КРЕПЛЕНИЯ ПРИЖИМНЫХ КАМНЕЙ И ПЛИТ ПОКРЫТИЯ, УЗЛЫ.	
АС-38	ПЛАН ПОКРЫТИЯ. ПЛАН РАСКЛАДКИ ПРИЖИМНЫХ КАМНЕЙ И ПЛАН ВЕНТИЛЯЦИОННЫХ ШАХТ	
АС-39	ПЛАН КРОВЛИ. ВЕНТИЛЯЦИОННЫЕ ШАХТЫ ВШ-1÷ВШ-3 УЧАСТОК МОНОЛИТНЫЙ УМ-3.	
АС-40	УЗЛЫ КРЕПЛЕНИЯ ВЕНТИЛЯТОРА. УЗЛЫ КРЕПЛЕНИЯ ПРИЖИМНЫХ КАМНЕЙ	
АС-41	МОНТАЖНЫЕ УЗЛЫ №1 - №7.	
АС-42	КАРКАСЫ КВ-1÷КВ-7; ПКВ-1÷ПКВ-3; ИЗДЕЛИЯ ЗАКЛАДНЫЕ, ДЕТАЛИ	
АС-43	МЕТАЛЛОКОНСТРУКЦИИ ВХОДОВ. КАРКАСЫ К-1÷К-6 ДЕТАЛИ ТН-1; ТВ-1; ИМ-1÷ИМ-5	
АС-44	КАРКАСЫ К-11÷К-25. ДЕТАЛЬ ТН-2	
АС-45	ОГРАЖДЕНИЕ РАДИАТОРОВ УЗЛЫ	
АС-46	УСТАНОВКА И КРЕПЛЕНИЕ ФРАМУГ И ОСТЕКЛЕННЫХ ПЕРЕГОРОДОК	
АС-47	ВЕНТИЛЯЦИОННЫЙ ЗОНТ НАД КУХОННОЙ ПЛИТОЙ, ДВЕРЬ С ОКНОМ В КУХНЮ.	
АС-48	УСТАНОВКА, ШКАФОВ С ПОДСУШКОЙ В ПРИЕМНОЙ И РАЗДЕВАЛЬНОЙ. ПРИТОЧНЫЙ ШКАФ ПШ.	
АС-49	ВСТРОЕННЫЙ ШКАФ ДЛЯ КРОВАТЕЙ И ПОСТЕЛЕЙ. РАЗРЕЗЫ 1-1; 2-2; 3-3	
АС-50	ВСТРОЕННЫЙ ШКАФ ДЛЯ КРОВАТЕЙ И ПОСТЕЛЕЙ РАЗРЕЗ 4-4. УЗЛЫ С I - XIII	
АС-51	ВСТРОЕННЫЙ ШКАФ ДЛЯ КРОВАТЕЙ И ПОСТЕЛЕЙ. УЗЛЫ XIV - XV И ДЕТАЛИ.	
АС-52	ВСТРОЕННЫЙ ШКАФ ДЛЯ КРОВАТЕЙ И ПОСТЕЛЕЙ. СПЕЦИФИКАЦИЯ ДЕТАЛЕЙ.	
ТХ-1	РАССТАНОВКА ТЕХНОЛОГИЧЕСКОГО ОБОРУДОВАНИЯ	
ТХ-2	ПИЩЕБЛОК И ПОСТИРОЧНАЯ. РАССТАНОВКА И СПЕЦИФИКАЦИЯ ТЕХНОЛОГИЧЕСКОГО ОБОРУДОВАНИЯ.	
ТХ-3	ПИЩЕБЛОК И ПОСТИРОЧНАЯ. ПРИВЯЗКА И ПОДВОДКА КОММУНИКАЦИЙ	
ТХ-4	СПЕЦИФИКАЦИЯ ТЕХНОЛОГИЧЕСКОГО ОБОРУДОВАНИЯ	

ВЕДОМОСТЬ ССЫЛОЧНЫХ И ПРИЛАГАЕМЫХ ДОКУМЕНТОВ

ОБОЗНАЧЕНИЕ	НАИМЕНОВАНИЕ	ПРИМЕЧАНИЕ
	ССЫЛОЧНЫЕ ДОКУМЕНТЫ	
ГОСТ 13580-85	ПЛИТЫ ДЛЯ ЛЕНТОЧНЫХ ФУНДАМЕНТОВ	
СЕРИЯ 3.006.1-2/82	ЛОТКИ И КАНАЛЫ	
СЕРИЯ 1.138-10 ВЫП.1	ПЕРЕМЫЧКИ Ж.Б. ДЛЯ ЗДАНИЙ С КИРПИЧНЫМИ СТЕНАМИ	
ГОСТ 13579-78	БЛОКИ БЕТОННЫЕ ДЛЯ СТЕН ПОДВАЛОВ	
ГОСТ 6629-74	ДВЕРИ ДЕРЕВЯННЫЕ ВНУТРЕННИЕ ДЛЯ ЖИЛЫХ И	
	ОБЩЕСТВЕННЫХ ЗДАНИЙ ТИПЫ И РАЗМЕРЫ	
ГОСТ 24698-81	ДВЕРИ ДЕРЕВЯННЫЕ НАРУЖНЫЕ ДЛЯ ЖИЛЫХ И	
	ОБЩЕСТВЕННЫХ ЗДАНИЙ	
ГОСТ 11214-78	ОКНА И БАЛКОННЫЕ ДВЕРИ ДЕРЕВЯННЫЕ С ДВОЙНЫМ	
	ОСТЕКЛЕНИЕМ ДЛЯ ЖИЛЫХ И ОБЩЕСТВЕННЫХ ЗДАНИЙ	
ГОСТ 16289-80	ОКНА И БАЛКОННЫЕ ДВЕРИ ДЕРЕВЯННЫЕ С ТРОЙНЫМ	
	ОСТЕКЛЕНИЕМ ДЛЯ ЖИЛЫХ И ОБЩЕСТВЕННЫХ ЗДАНИЙ	
ГОСТ 24700-81	ОКНА И БАЛКОННЫЕ ДВЕРИ ДЕРЕВЯННЫЕ СО СТЕКЛОПАКЕ-	
	ТАМИ И СТЕКЛАМИ ДЛЯ ЖИЛЫХ И ОБЩЕСТВЕННЫХ ЗДАНИЙ	
СЕРИЯ 2.244-1 ВЫП.4 ВЫП.3.	ДЕТАЛИ ПОЛОВ ОБЩЕСТВЕННЫХ ЗДАНИЙ, ПРИМЫКАНИЯ ПОЛОВ	
ГОСТ 17280-79	ДОСКИ ПОДОКОННЫЕ ДЕРЕВЯННЫЕ	
ГОСТ 8242-75	ДЕТАЛИ ДЕРЕВЯННЫЕ ФРЕЗЕРОВАННЫЕ ДЛЯ	
	СТРОИТЕЛЬСТВА	
21-0-1 4 1.-2	ТИПОВАЯ МЕБЕЛЬ ДЕТСКИХ ЯСЛЕЙ-САДОВ	
ГОСТ 8717-81	СТУПЕНИ ЖЕЛЕЗОБЕТОННЫЕ И БЕТОННЫЕ	
ГОСТ 530-80	КИРПИЧ ГЛИНЯНЫЙ ОБЫКНОВЕННЫЙ	
ГОСТ 8505-72	СТАЛЬ ПРОКАТНАЯ РАВНОПОЛОЧНАЯ	
ГОСТ 5781-75	СТАЛЬ ГОРЯЧЕКАТАННАЯ ДЛЯ АРМИРОВАНИЯ	
	ЖЕЛЕЗОБЕТОННЫХ КОНСТРУКЦИЙ	
ГОСТ 103-76	ПОЛОСА СТАЛЬНАЯ ГОРЯЧЕКАТАННАЯ	
ГОСТ 8240-72	СТАЛЬ ГОРЯЧЕКАТАНАЯ ШВЕЛЛЕРЫ	
ГОСТ 8734-75	ТРУБЫ СТАЛЬНЫЕ БЕСШОВНЫЕ ХОЛОДНО-ДЕФОРМИРОВ.	
ТП 213-1-158	ДЕТСКИЕ ЯСЛИ-САД НА 50 МЕСТ С УВЕЛИЧЕНИЕМ	
	КОЛИЧЕСТВА МЕСТ НА ЛЕТНИЙ ПЕРИОД ДО 95	
	ПРИЛАГАЕМЫЕ ДОКУМЕНТЫ	
СЕРИЯ 135 ЧАСТЬ 9	УЗЛЫ. И ДЕТАЛИ.	
9.1-2	МОНОЛИТНЫЕ УЗЛЫ И ДЕТАЛИ	
9.2-2	ОБЩЕСТРОИТЕЛЬНЫЕ УЗЛЫ И ДЕТАЛИ	
10.2-1-18; 10.2-1-37	ВНУТРЕННИЕ СТЕНОВЫЕ И ЦОКОЛЬНЫЕ ПАНЕЛИ	
	РАБОЧИЕ ЧЕРТЕЖИ ИЗДЕЛИЙ АРМАТУРНЫЕ	
	ИЗДЕЛИЯ ОБЩЕСТВЕННЫХ ЗДАНИЙ	
10.3-1-27	МНОГОПУСТОТНЫЕ ПАНЕЛИ ПЕРЕКРЫТИЙ ШИРИНОЙ	
	2980 ММ С ДОБОРАМИ ШИРИНОЙ 1490 ММ	
	ДЛЯ ОБЩЕСТВЕННЫХ ЗДАНИЙ	
10.3-1-102	МНОГОПУСТОТНЫЕ ПАНЕЛИ ПЕРЕКРЫТИЙ ШИРИНОЙ	
	1490 И 2980 ММ ДЛЯ ОБЩЕСТВЕННЫХ ЗДАНИЙ	
10.4-1-2	РАЗНЫЕ ЖЕЛЕЗОБЕТОННЫЕ ИЗДЕЛИЯ РАБОЧИЕ	
	ЧЕРТЕЖИ ИЗДЕЛИЙ	
10.5-3	ГИПСОБЕТОННЫЕ ПЕРЕГОРОДКИ	
10.5-5	ГИПСОБЕТОННЫЕ ПЕРЕГОРОДКИ	
10.5-6	КЕРАМЗИТОБЕТОННЫЕ ПЕРЕГОРОДКИ	
10.5-4	ПЕРЕГОРОДКИ ГИПСОБЕТОННЫЕ И КЕРАМЗИТОБЕТОННЫЕ	
10.7-2	УНИФИЦИРОВАННЫЕ МЕТАЛЛИЧЕСКИЕ ИЗДЕЛИЯ	
10.13-98	КАЛЬКУЛЯЦИЯ ЖЕЛЕЗОБЕТОННЫХ ИЗДЕЛИЙ	

УСЛОВНЫЕ ОБОЗНАЧЕНИЯ

1/1-4 НОМЕР УЗЛА ТИПОВОЙ ДЕТАЛИ ИЛИ НОМЕРА НЕСКОЛЬКИХ УЗЛОВ ПО ВЫСОТЕ ПАНЕЛИ
ЦИФРА „1" ОБОЗНАЧАЕТ НОМЕР РАЗДЕЛА ЧАСТИ 9 „МОНТАЖНЫЕ УЗЛЫ И ДЕТАЛИ" /РАЗДЕЛ 9.12/
ВТОРАЯ ЦИФРА ОБОЗНАЧАЕТ НОМЕР ЛИСТА НА КОТОРОМ ПОМЕЩЕНА ДАННАЯ ДЕТАЛЬ

1/АС-2 НОМЕР УЗЛА
ЛИСТ НАСТОЯЩЕГО АЛЬБОМА
УСЛОВНЫЕ ОБОЗНАЧЕНИЯ К МАРКЕ МЕТАЛЛИЧЕСКИХ ИЗДЕЛИЙ
7-2ИМ-30-ИЗДЕЛИЕ МЕТАЛЛИЧЕСКОЕ /7-2-РАЗДЕЛ ЧАСТИ 10/

2.244-1/3-87 НОМЕР СЕРИИ, АЛЬБОМА
ПЕРВАЯ ЦИФРА-НОМЕР ВЫПУСКА, ВТОРАЯ-НОМЕР ДЕТАЛИ

АВТОРСКИЙ КОЛЛЕКТИВ /ПО АЛФАВИТУ/

АРХИТЕКТОРЫ:
ИНЖЕНЕРЫ-КОНСТРУКТОРЫ:
ИНЖЕНЕРЫ-САНТЕХНИКИ:

ТИПОВОЙ ПРОЕКТ РАЗРАБОТАН В СООТВЕТСТВИИ С ДЕЙСТВУЮЩИМИ НОРМАМИ И ПРАВИЛАМИ И ПРЕДУСМАТРИВАЕТ МЕРОПРИЯТИЯ ОБЕСПЕЧИВАЮЩИЕ ВЗРЫВОБЕЗОПАСНОСТЬ И ПОЖАРОБЕЗОПАСНОСТЬ ПРИ ЭКСПЛУАТАЦИИ ЗДАНИЯ ИЛИ СООРУЖЕНИЯ

ГЛ. КОНСТРУКТОР ПРОЕКТА /А.В. ИВАНОВСКИЙ/

Н.КОНТР.	ИВАНОВСКИЙ	
ГЛ.КОНСЕКТ.	АФАНАСЬЕВ	
ЗАВ.ОТД.	БОГОРОДСКИЙ	
ГЛ.ИНЖ.ПР.	ИВАНОВСКИЙ	
РУК.БР.КОН.	БЕЛОВА	
ТЕХНИК	СКАЧКОВА	

Т.ПР218-1-0353.86 АЛЬБОМ I А С

ДЕТСКИЕ ЯСЛИ-САД НА 50 МЕСТ С УВЕЛИЧЕНИЕМ КОЛИЧЕСТВА МЕСТ НА ЛЕТНИЙ ПЕРИОД ДО 95

СТАДИЯ	ЛИСТ	ЛИСТОВ
Р	1	

ОБЩИЕ ДАННЫЕ/НАЧАЛО/

КБ ПО ЖЕЛЕЗОБЕТОНУ ИМ. А.А.ЯКУШЕВА

ПРИВЯЗАН:

ИНВ. №

ИНВ. № ПОДЛ | ПОДПИСЬ И ДАТА | ВЗАМ. ИНВ. №

21484-01

Т.п.р.218 - 1-0353.86 Альбом I

ВЕДОМОСТЬ ОСНОВНЫХ КОМПЛЕКТОВ.

ОБОЗНАЧЕНИЕ	НАИМЕНОВАНИЕ	ПРИМЕЧАНИЕ
АЛЬБОМ I	Архитектурно-строительные, технологические чертежи	
АЛЬБОМ II	САНИТАРНО-ТЕХНИЧЕСКИЕ ЧЕРТЕЖИ	
АЛЬБОМ II	САНИТАРНО-ТЕХНИЧЕСКИЕ И ЭЛЕКТРО-ТЕХНИЧЕСКИЕ	Т.П. 213-1-158
АЛЬБОМ III	Спецификация	
АЛЬБОМ IV	Ведомости потребности в материалах	
АЛЬБОМ IV	Сметы	

Ведомость спецификаций

ЛИСТ	НАИМЕНОВАНИЕ	ПРИМЕЧАНИЕ
АС-6	Спецификация металлических изделий ниже 0.000	
АС-20,21	Спецификация металлических изделий выше отм. 0.000	
ТХ-2	Спецификация технологического и сантехнического оборудования.	
АС-29	Спецификация элементов заполнения проемов, спецификация оборудования	
АС-6,20	Спецификация сборных железобетонных изделий	
АС-6,22,23	Спецификация монолитных железобетонных изделий	

Основные технико-экономические показатели		
НАИМЕНОВАНИЕ	ЕД. ИЗМ.	ПО ПРОЕКТУ
Строительный об'ем здания	$м^3$	1925.1
В том числе подвала	$м^3$	51.6
Площадь застройки	$м^2$	597.8
Полезная площадь	$м^2$	465.13
Рабочая площадь	$м^2$	449.13
Общая сметная стоимость	т.руб.	78,83
В том числе строительно монтажных работ.	т.руб.	68,08
В том числе оборудования	т.руб.	10.55
Стоимость $1 м^3$ здания	руб.	40,95
Стоимость 1 места	руб.	1972,6

Генеральный план участка.

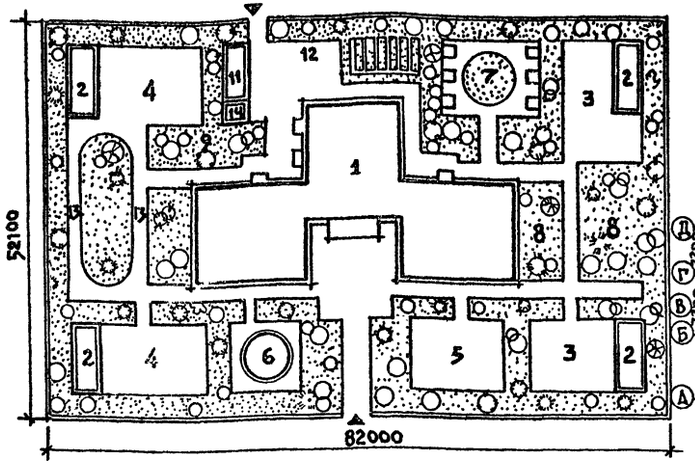



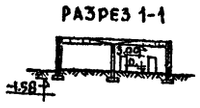



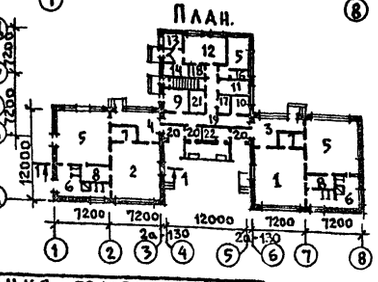

Экспликация.

1. Здание детских яслей-сада	550 $м^2$
2. Навес	40 $м^2$×4
3. Групповая площадка яслей	150 $м^2$×2
4. Групповая площадка детсада	180 $м^2$×2
5. Физкультурная площадка	150 $м^2$
6. Плескательный бассейн	21 $м^2$
7. Зооуголок	15 $м^2$
8. Плодовый сад	170 $м^2$
9. Ягодник	30 $м^2$
10. Огород	30 $м^2$
11. Хозяйственный сарай	30 $м^2$
12. Хозяйственный двор	100 $м^2$
13. Дорожка для езды на педальных автомашинах и велосипедах	
14. Помещение для хранения санок и колясок.	10 $м^2$
Общая площадь участка	4275 $м^2$
Площадь озеленения	2100 $м^2$
Общая площадь дорожек	459 $м^2$

Спецификация помещений

ПОЗ.	НАИМЕНОВАНИЕ ПОМЕЩЕНИЙ	ПЛОЩАДЬ $м^2$
	ПОМЕЩЕНИЯ ЯСЕЛЬНЫХ И ДОШКОЛЬНЫХ ГРУПП	
1	Игральная-столовая	56.72
2	Групповая	56.72
3	Приемная	19.49
4	Раздевальная	19.49
5	Спальня-веранда	104.74 / 52.37×2
6	Туалетная	42.42 / 21.21×2
7	Буфетная	11.84 / 5.92×2
8	Кроватная	16.4 / 8.2×2
	МЕДИЦИНСКИЕ И АДМИНИСТРАТИВНО-ХОЗЯЙСТВЕННЫЕ ПОМЕЩЕНИЯ.	
9	Кабинет заведующего	9.64
10	Медицинская комната	6.0
11	Комната для заболевших детей	9.46
12	Кухня	24.60
13	Кладовая для хранения овощей	5.50
14	Кладовая для хранения сух продукт.	9.83
15	Стиральная-разборочная	15.43
16	Кладовая для хранен. чистого белья	6.07
17	Туалетная персонала	3.08
18	Щитовая	5.88
19	Коридоры	26.68
20	Тамбуры	19.87
21	Хозяйственная кладовая	6.52 / 5.3+1.22
22	Хранение колясок	2.94
23	Венткамера	24.5

ПЛАН ТЕХПОДПОЛЬЯ

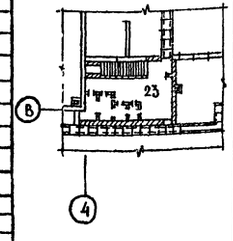

Н.контр.	В.Падерин	
Зав.отд.	Богородский	
Гл.инж.пр.	Ивановский	
Рук.бр.кон.	Белова	
Техник	Скачкова	

Т.пр.218-1-0353.86 Альбом I АС

Детские ясли-сад на 50 мест с увеличением количества мест на летний период до 95

СТАДИЯ	ЛИСТ	ЛИСТОВ
Р	Е	

Общие данные /продолжение/

КБ по железобетону им. А.А.Якушева

Привязан:

Инв. №

Инв. № подл. | Подпись и дата | Взам. инв. №

21484-01

I. Общая часть.

Типовой проект детских яслей-сада на 50 мест с наружными стенами из монолитного керамзитобетона с увеличением количества мест на летний период до 95 входит в состав серии 135 крупнопанельных жилых и общественных зданий. Проект разработан в соответствии с планом типового проектирования Госграждданстроя на 1985 год.

Конструктивная схема здания - поперечные несущие стены с укрупненным шагом 7,2 м, ширина блоков 12 м, наружные стены из монолитного керамзитобетона, класс здания II степень, степень огнестойкости II, степень долговечности II.

Проект предназначен для применения во II и III климатических районах и в I климатическом подрайоне с обычными геологическими условиями строительства с расчетной зимней температурой наружного воздуха от -20° до -40°С.

В здании детских яслей-сада предусмотрены следующие виды инженерного оборудования: центральное отопление от внешнего источника тепла; вентиляция; горячее и холодное водоснабжение; канализация; электроснабжение и слаботочные устройства.

За относительную отметку 0.000 принята абсолютная отметка.

Генеральный план.

Для строительства детских-яслей сада выделяется участок площадью 0.43га, который полностью благоустраивается.

Благоустройство включает в себя: вертикальную планировку; искусственные покрытия площадок и проездов; сооружение малых архитектурных форм (навесы, скамьи, арки для зелени, перголы и т.д); а также зеленые насаждения, как по границам участка, так и внутри него для создания на участке искусственного климата, защиты от ветра, пыли и изоляции от шума. Участок ограждается по периметру оградой высотой 1,2 м.

Здание расположено в центре участка. На участке имеются детские площадки, общая физкультурная площадка, плескательный бассейн, огород-ягодник, зооуголок, хозяйственная площадка.

Хозяйственная площадка имеет обособленный въезд с улицы. Кольцевая дорожка (для езды на велосипедах и педальных автомобилях) шириной 1,5 м входит в комплекс игровых площадок детских яслей-сада. На всех игровых площадках предусматривается место для игры в песок. Покрытие площадок и проездов принято следующее:

1. Покрытие хозяйственной площадки - песчаный асфальт- 3см по десятисантиметровому слою щебня. Земляное полотно предварительно планируется и укладывается.
2. Покрытие площадок и дорожек устраивается из уплотненного грунта со щебнем.

Наружная отделка здания

Наружные поверхности стен окрашиваются гидрофобными красителями светлых тонов, цоколь окрашивается в темный тон, оконные блоки окрашиваются за 2 раза масляной краской, кирпичные крыльца и стенки входов оштукатуриваются, деревянные ограждения и подшивка козырьков окрашиваются в темно серый цвет. Для варианта фасадов возможны следующие цветовые решения:

1. Стены светлые, все пластические декоративные элементы темных тонов, цоколь светлый.
2. Стены темных тонов декоративные элементы светлые, цоколь темнее стены.
3. Стены и пластические элементы светлые, цоколь темный.

Чертежи оборудования площадок смотри „Оборудование детских площадок."

Архитектурно-планировочное решение.

Здание детских яслей-сада состоит из 3х одноэтажных блоков. Два блока, в которых размещены детские ячейки, объединены третьим общим блоком обслуживания.

Ячейка ясельной группы запроектирована с возможностью увеличения на 20 мест, ячейка детского сада запроектирована с возможностью увеличения на 25 мест. Таким образом, в летний период, в здании размещаются 2 группы ясель и 2 группы детского сада.

Спальня-веранда используется летом как игральная-столовая или групповая для дополнительных групп. Для этого при спальне-веранде запроектированы отдельные туалетные, буфетные и кроватные, имеется отдельный выход из раздевальной и приемной.

В блоке обслуживания размещены: пищеблок; стиральная-разборочная, совмещенная с сушильной-гладильной; кабинет заведующего; медицинская комната; комната для заболевших детей; кладовая для хранения чистого белья; хозяйственная кладовая и туалетная персонала. Пищеблок имеет отдельный выход наружу. Каждая групповая ячейка имеет два эвакуационных выхода.

Конструктивное решение.

Несущими конструкциями являются стены поперечные с шагом 7,2 м, включая торцы здания.

Пространственная жесткость в каждом блоке обеспечивается работой перекрытий, как неизменяемых диафрагм и совместной работой диафрагм жесткости с поперечными несущими стенами.

Фундаменты.

Фундаменты под поперечные несущие стены - ленточного типа, выполнены из железобетонных фундаментных плит и бетонных блоков. Вариант - буронабивные сваи.

Наружные цокольные стены монолитные из легкого бетона.

Наружные стены.

Наружные стены - монолитные керамзитобетонные.

Внутренние стены

Панели несущих поперечных стен- железобетонные толщиной 160 мм.

Разрезка поперечных стен принята однорядная, с высотой панелей 3050мм (для варианта многопустотных плит перекрытий).

Продольные стены- диафрагмы жесткости толщиной 160 мм (вариант- монолитные из тяжелого бетона).

Н. контр	Ивановский		Т.пр218-1-353.86 Альбом I АС
			Детские ясли-сад на 50 мест с увеличением количества мест на летний период до 95
Зав. отд	Богородский		Стадия Р; Лист 3; Листов
Гл. констр. пр	Ивановский		
Рук. Гр.	Сергеев		Общие данные (продолжение)
Рук. Гр. Конс	Белова		КБ по железобетону им. А.А. Якушева
Ст. техн.	Бродецкая		

Привязан:

Инв. №

Инв. № подл. | Подпись и дата | Взам. инв. №

Т.п.р.218-1-0353-86 Альбом I

Покрытие и перекрытие подвала.

Покрытия блоков здания выполняются из железобетонных многопустотных предварительно напряженных панелей длиной 7180 мм Ширина панелей перекрытия принята в двух вариантах: 2980 мм и 1490 мм. Торцы панелей должны быть заделаны бетоном в заводских условиях, кроме пустот, предназначенных для электропроводок.

Применение панелей перекрытий без заделки бетонными пробками пустот у торцов не допускается.

Перегородки.

Крупнопанельные перегородки приняты гипсобетонные, в санузлах-гипсобетонные с водостойкими добавками. Предусмотрен вариант керамзитобетонных перегородок.

Крыша.

Крыша запроектирована совмещенная, невентилируемая с внутренним водостоком.

В качестве утеплителя могут быть использованы керамзит или плиты из ячеистого бетона. Толщина утеплителя у внутреннего водостока принимается по таблице №3.

Укладка влажного утеплителя категорически запрещается

Работы по кровле вести только в сухое время года.

Уклоны крыши 2,5% выполняются за счет увеличения толщины утеплителя у парапета. Кровля – четырехслойный рубероидный ковер.

Общие положения и рекомендации по устройству монолитных стен.

Монолитное домостроение на селе позволяет использовать местные строительные материалы в качестве вяжущих и заполнителей низкомарочного бетона, непригодного для изготовления сборных железобетонных конструкций (на таких вяжущих как гипс, глина, известь, шлаки и т.д)

При монолитном домостроении требуются небольшие наборы и массы технологического оборудования (комплекты опалубок массой 7-15 т, небольшой бетонный узел, автокран, самосвал). Для производства работ нужно отработать следующую технологию:

- перевозка внутренних и наружных щитов опалубки на трайлере грузоподъемностью 20 т;
- Монтаж опалубки пневмоколесным краном К-161, грузоподъемностью 9 т, при вылете стрелы 15 м;
- доставка керамзитобетона автосамосвалом;
- подача керамзитобетона к месту укладки в поворотных бадьях емкостью 1,5 м³;
- укладка керамзитобетона в опалубку послойно по периметру здания;
- уплотнение керамзитобетона глубинными вибраторами ИВ-56;
- демонтаж опалубки производить краном К-161.

Комплект инвентарной щитовой опалубки можно изготавливать из водостойкой фанеры. Он состоит из щитов прижимных балок, балок подмостей, металлического крепежа. Предлагается к употреблению опалубка, разработанная Белорусским филиалом института „Гипроорсельстрой" Минсельстроя СССР.

Возведение коробки здания делится на три потока:

1. Устройство фундаментов;
2. Установка опалубки и бетонирование цоколя;
3. Установка опалубки и бетонирование наружных стен.

Последний поток выполняется в два этапа: крепятся щиты первого яруса наружных стен, а также щиты для образования проемов дверей и производится бетонирование; затем монтируются щиты второго яруса и щиты для образования оконных проемов.

При бетонировании укладку и вибрирование следует вести послойно, не допуская перерывов в бетонировании В случае вынужденного перерыва бетонирования более чем на один час необходимо организовывать вертикальные технологические швы.

При бетонировании стен в летних условиях при температуре воздуха выше t° 20°С (без тепловой обработки) распалубку следует производить в следующей последовательности:

За 3-4 часа перед снятием опалубки снять стяжные болты и отодвинуть щиты от поверхности стены на 4-5 мм; сначала необходимо распалубить поверхность стены, обращенную к солнцу, а затем – противоположную.

При температуре воздуха выше t 30°С производить распалубку в дневное время не рекомендуется.

После снятия опалубки необходимо вести уход за бетоном, предотвращая пересушивание поверхностных слоев бетона от прямых солнечных лучей.

Безобогревные методы следует применять при t° до -15°С, а обогревные до -25°С. Выбор конкретного метода ускорения твердения бетона должен производиться для местных условий строительства.

Безобогревные методы: метод термоса; применение противоморозных добавок.

Обогревные методы: контактный прогрев; камерный обогрев.

Не допускается замораживание монолитных стен из бетонов марок ниже 100. Необходимо предусматривать защитнодекоративную отделку стен. Защитнодекоративное покрытие предназначено для повышения водостойкости, трещиностойкости, морозостойкости бетона.

Поверхность бетона должна отвечать следующим требованиям:

- цементная пленка, следы смазки, местные наплывы должны быть удалены; очистка поверхности производится абразивными инструментами, труднодоступные участки следует тщательно продуть сжатым воздухом;
- раковины, трещины и другие дефекты заделываются и зашпаклевываются;
- влажность стены не должна превышать 8% по объему.

Нанесение покрасочных составов необходимо осуществлять при температуре окружающего воздуха не ниже + 8°С.

Н.контр.	Ивановский		
Гл.кон.КБ	Афанасьев		
Зав.отд.	Богородский		
Гл.кон.пр.	Ивановский		
Рук.бр.арх.	Сергеев		
Рук.бр.кон.	Белова		
Ст.техн.	Бродецкая		

Т.п.р.218-1-0353.86 Альбом I А.С.

Детские ясли-сад на 50 мест с увеличением количества мест на летний период до 95

Стадия	Лист	Листов
Р	4	

Общие данные.

КБ по железобетону им. А.А.Якушева

Привязан:

Инв. №

Инв. № подл. | Подпись и дата | Взам. инв. №

21484-01

Таблица 1

Толщина наружных стен и утеплителя кровли.

Тип панелей и утеплителя		Толщина наружных стен и утеплителя кровли при температуре наружного воздуха, °С		
		-20°С	-30°С	-40°С
Стены наружные	Стены монолитные из легкого бетона γ=1900	300	350	400
Утеплитель кровли	Керамзитовый гравий γ=400 кг/м³ λ=0.105	130	150	180
	Пенобетонные плиты γ=300 кг/м³ λ=0.07	120	140	170

Ведомость объемов сборных бетонных и железобетонных конструкций по рабочим чертежам основного комплекта марки.

№ п/п	Наименование группы элементов конструкций	Код	Кол-во м³	Примечание
1	Внутренние стеновые панели	583200	15.12	
2	Перегородки	583300	24.06	
3	Перекрытия	584200	66.32	
4	Архитектурно-строительные элементы	589400	6.03	
5	Элементы лестниц	589100	0.62	
6	Плиты каналов	585800	3.56	
7	Плиты фундаментов	581300	16.53	
8	Блоки стен подвала	583500	42.16	
9	Всего бетона и железобетона		174.40	

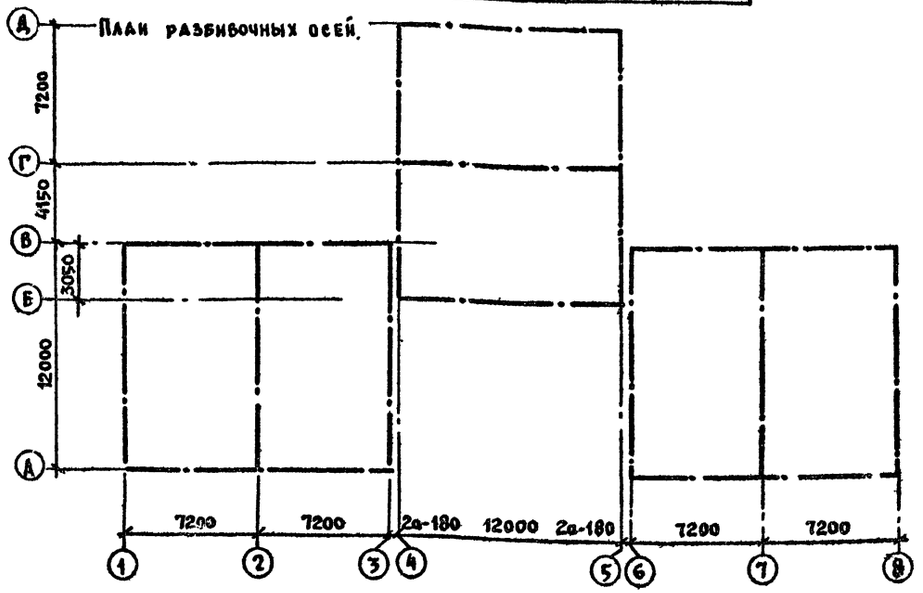

Таблица схем нагрузок на фундаменты.

№ схем осей	Схема нагрузок	P1 (кН)			P2 (кН)			q кН/м.п.		
		300	350	400	300	350	400	300	350	400
1 (8)	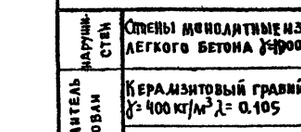	65.2	76.7	88.4	47.1	54.9	62.8	45.0	48.7	51.7
2 (7)	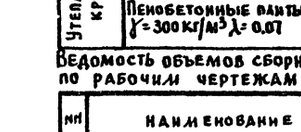	91.7	109.6	125.3	91.3	106.1	121.2	q_1 = 166 q_2 = 162		
Б	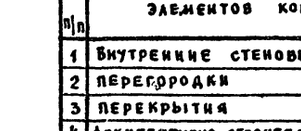	15.6	16.7	17.8	15.6	16.7	17.8	40.2	43.4	46.4
Г	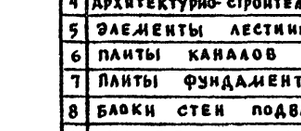	88	100.4	112.8	81.4	88	99.6	70		
А		51.0	60.0	68.0	53.0	62.5	67.6	44.6	48.5	51.0
3 (6)		47.1	54.9	62.8	47.1	54.9	628	47.2 10.1	50.9 102.5	52.4 105.5

Указания по привязке.

Типовой проект должен быть применен в строительстве только после выполнения проектных работ по его корректировке в зависимости от конкретных условий, соответствующих главам СНиП и СН 401-69 от принятого варианта.

При выборке одного из вариантов, предусмотренных проектом, на листах и в спецификациях вычеркнуть все решения, не относящиеся к принятому варианту.

При привязке типового проекта выбор толщины производится в зависимости от материала стены, теплофизических характеристик и температурно-влажностных условий внутреннего и наружного режима.

Отметка земли принята условно -0,45 м и подлежит корректировке при привязке. Для привязки проекта даются схемы нагрузок на фундаменты (см. таблицу)

Исходные данные при определении нормативных нагрузок:

1. Нагрузки в таблице нормативных нагрузок даны на уровне низа цокольных панелей.
2. Фундаменты разработаны для варианта наружных стен, соответствующих значению α= 350 мм, плотности 1000 кг/м³
   В этом случае цокольные панели имеют толщину 300 мм при плотности -1400 кг/м³
3. Собственный вес покрытия принят 6.1 кН/м²
4. Снеговая нагрузка принята 100 кН/м².

Н.контр.	Ивановский		т.пр.218-1-353.86 Альбом I АС
Зав.отд.	Богородский		Детские ясли-сад на 50 мест с увеличением количества мест на летний период до 95
Гл.инж.пр.	Ивановский		
Рук.бр.кон.	Белова		Стадия: — Лист: 5 Листов: —
Техник	Скачкова		Общие данные (окончание)
			КБ по железобетону им. А.А. Якушева

привязан:

инв. №

Инв. № подл. | Подпись и дата | Взам. инв. №

Альбом I Т.П.Р. 218-1-0353-86

Поз. обознач.	Обозначение	Наименование	Кол-во шт.	Масса ед.т.	Примеч.
Фундаменты					
Ф-1	ГОСТ 13580-85	ФА-12.12-2	34	0.87	
Ф-2	—— " ——	ФА-8.12-2	11	0.68	
Ф-3	СЕР. 1.112-5	ФА-6.24-4	2	1.04	
Ф-4	—— " ——	ФА-6.12-4	4	0.52	
1	ГОСТ 13579-78	ФБС-24.3.6т	7	0.97	
2	—— " ——	ФБС-9.3.6т	3	0.35	
3	—— " ——	ФБС-24.5.6т	2	1.63	
4	—— " ——	ФБС-9.5.6т	12	0.59	
Фундаменты (вариант буронабивных свай)					
1	ГОСТ 13579-78	ФБС-24.3.6	2	0.35	
Наружные стены					
1	ГОСТ 13579-78	ФБС-24.3.6т	1	0.97	
2	—— " ——	ФБС-9.3.6т	6	0.35	
5	—— " ——	ФБС-24.4.6т	2	1.30	
6	—— " ——	ФБС-9.4.6т	4	0.47	
Внутренние стены					
1	ГОСТ 13579-78	ФБС-24.3.6т	11	0.97	
2	—— " ——	ФБС-9.3.6т	39	0.35	
5	—— " ——	ФБС-24.4.6т	22	1.30	
6	—— " ——	ФБС-9.4.6т	16	0.47	
Входы					
1	ГОСТ 13579-78	ФБС-24.3.6т	16	0.97	
2	—— " ——	ФБС-9.3.6т	18	0.35	
Перекрытие					
ПК6-40.15	133 ч.10 р.10.3-1-102 А15	ПК6-40.15	5	4.80	

Поз. обознач.	Обозначение	Наименование	Кол-во шт.	Масса ед.т.	Примеч.
Подпольные каналы					
П3-5	Серия 3.006.1-2/82	П3-5	17	0.05	
П5д-5	—— " ——	П5д-5	66	0.10	
Лестница					
АС 11-17	ГОСТ 8717-84	АС 11-17	15	0.11	
Венткамера, вентшахта					
ПР-1	Серия 1.138-10 Вып.1	1ПР3-19.12.14	1	0.075	
ПР-2	—— " ——	1ПР1-12.12.6	1	0.025	
ПР-3	—— " ——	1ПР 38-12.12.22у	1	0.075	
ПР-4	—— " ——	1ПР 6-20.12.22у	2	0.125	
2	ГОСТ 13579-78	ФБС-9.3.6т	1	0.35	
Входы (вариант фундаментов из буронабивных свай)					
2	ГОСТ 13579-78	ФС-9.3.6т	7	0.35	

Сводная спецификация монтажных связей и металлоконструкций.

Поз. обознач.	Обозначение	Наименование	Кол-во шт.	Масса ед. кг	Примеч.
Монтажные связи панелей перекрытия					
7-2 КМ-50	ч.10 р.10.7-2 л.15	7-2 КМ-50	8	0.40	
ф12 AI ℓ=550	ГОСТ 5781-82	ф12 AI ℓ=550	5	0.49	
Металлоконструкции					
Решетки для вытирания ног					
7-2 ИМ-10	ч.10 р.10.7-2 л.6	7-2 ИМ-10	8	12.41	
Утепления венткамеры					
	Альбом I А.АС-16	—	—	67.70	
Подпольных каналов					
∠50×5 ℓ=800	ГОСТ 8509-72	∠50×5 ℓ=800	5	3.02	
∠50×5 ℓ=650	—— " ——	∠50×5 ℓ=650	2	2.45	

Спецификация монолитных железобетонных конструкций.

Формат	Зона	Поз.	Обозначение	Наименование	Кол.	Примеч.
				Наружные стены		
				Сборочные единицы		
				Каркасы плоские		
		1	Альбом I А.АС-43	К-1	16	
		2		К-2	18	
		3		К-3	8	
		4		К-4	28	
		5		К-5	6	
				Детали		
		6	Альбом I А.АС-43	ТН-1	480	
				Материалы		
				керамзитобетон М-100		
				α= 300		37 м3
				α= 350		45 м3
				α= 400		52 м3
				Внутренние стены		
				Вариант фундаментов из буронабивных свай		
				Сборочные единицы		
				Каркас плоский		
		1	Альбом I А.АС-43	К-6	12	
				Детали		
		2	Альбом I А.АС-43	ТВ-1	120	
				Материалы		
				Керамзитобетон М-100		49 м3
				Главный вход		
				Сборочные единицы		
				Сетка рулонная		
		1	Альбом I А.АС-18	С $\frac{5ВрI-100}{5ВрI-100}$ 2350		
				ГОСТ 8478-84 ℓ=6.35		46.64 кг
				Изделия закладные		
		2	Альбом I А.АС-43	ЗД-1	6	
				Материалы		
				Бетон М-200		2 м3

Инв.№ подл. | Подпись и дата | Взам.инв.№

Привязан		Н.контр.	Ивановский
		Зав.отд.	Богородский
		Гл.конс.пр.	Ивановский
Инв.№		Рук.гр.	Белова
		Техник	Амосова

Т.П.№218-1-0353.86 Альбом I АС

Детские ясли-сад на 50 мест с увеличением количества мест на летний период до 95.

Стадия	Лист	Листов
Р	6	

Спецификации ниже 0.000

КБ по железобетону им. А.А. Якушева

21484-01

Формат	Зона	Поз.	Обозначение	Наименование	Кол.	Примеч.
				Вход N1, N2.		
				Сборочные единицы		
				Сетка рулонная		
		1	Альбом I л. АС-17	с $\frac{5\text{Вр}I-100}{5\text{Вр}I-100}$ 1440		
				ГОСТ 8478-81 ℓ=2650	1	12.10 кг
				Изделия закладные		
		2	Альбом I л. АС-43	ЗД-1	2	
				Материалы		
				Бетон М-200		0.45 м3
				Входы N3 N4 N5 N6		
				Сборочные единицы		
				Сетка рулонная		
		1	Альбом I л. АС-18	с $\frac{5\text{Вр}I-100}{5\text{Вр}I-100}$ 1440		
				ГОСТ 8478-81 ℓ=2650	1	12.10 кг
				Материалы		
				Бетон М-200		0.45 м3
				Монолитный участок УМ-1		
				Сборочные единицы		
				Сетка рулонная		
		1	Альбом I л. АС-10	с $\frac{5\text{Вр}I-100}{5\text{Вр}I-100}$ 1040		
				ГОСТ 8478-81 ℓ=2 550	1	8.30 кг
				Материалы		
				Бетон М-200		0,33 м³
				Монолитный участок УМ-2		
				Сборочные единицы		
				Сетка рулонная		
		1	Альбом I л. АС-10	с $\frac{5\text{Вр}I-100}{5\text{Вр}I-100}$ 1040		
				ГОСТ 8478-81 ℓ=1250	1	3.10 кг
				Материалы		
				Бетон М-200		0,17 м³
				Сваи буронабивные (вариант)		
				Материалы		
				Бетон М-100		32 м³
				Входы (вариант)		
				Материалы		
				Бетон М-200		8.50 м3

Марка элемента	Арматурные изделия: Арматура класса ВрI ГОСТ 6727-80 5	Итого	АIII ГОСТ 5781-82 8	10	12	Итого	Всего	Закладные изделия: Арматура класса АI ГОСТ 5781-82 12	Итого	Прокат ВСТ3АС6 ГОСТ 103-76 -6×120	Итого	Всего	Общий расход
Наружные стены													
α=300	204.90	204.90	277.50	356.76		634.26	839.16						839.16
α=350	208.74	208.74	277.50	356.76		634.26	843.00						843.00
α=400	212.58	212.58	277.50	356.76		634.26	846.84						846.84
Внутренние стены	93.24	93.24			178.92	178.92	272.16						272.16
Главный вход	46.64	46.64					46.64	5.28	5.28	4.08	4.08	9.36	56.00
Входы N1; N2	12.10	12.10					12.10	3.52	3.52	2.72	2.72	6.24	18.34
Входы N3; 4; 5; 6	12.10	12.10					12.10						12.10
Монолитный участок УМ-1	8.30	8.30					8.30						8.30
Монолитный участок УМ-2	3.10	3.10					3.10						3.10

Т.пр.218-1-0353-86 Альбом I

Инв. № подл. | Подпись и дата | Взам. инв. №

Привязан:

Инв №

Н. контр.	Ивановский	
Зав. отд.	Богородский	
Гл. кон. пр.	Ивановский	
Рук. бриг.	Белова	
Техник	Амосова	

Т.пр.218-1-0353.86 Альбом I АС

Детские ясли-сад на 50 мест с увеличением количества мест на летний период до 95.

Стадия	Лист	Листов
Р	7	

Спецификация ниже 0.000. Ведомость расхода стали на элемент ниже 0.000.

КБ по железобетону им. А.А. Якушева

21484-01

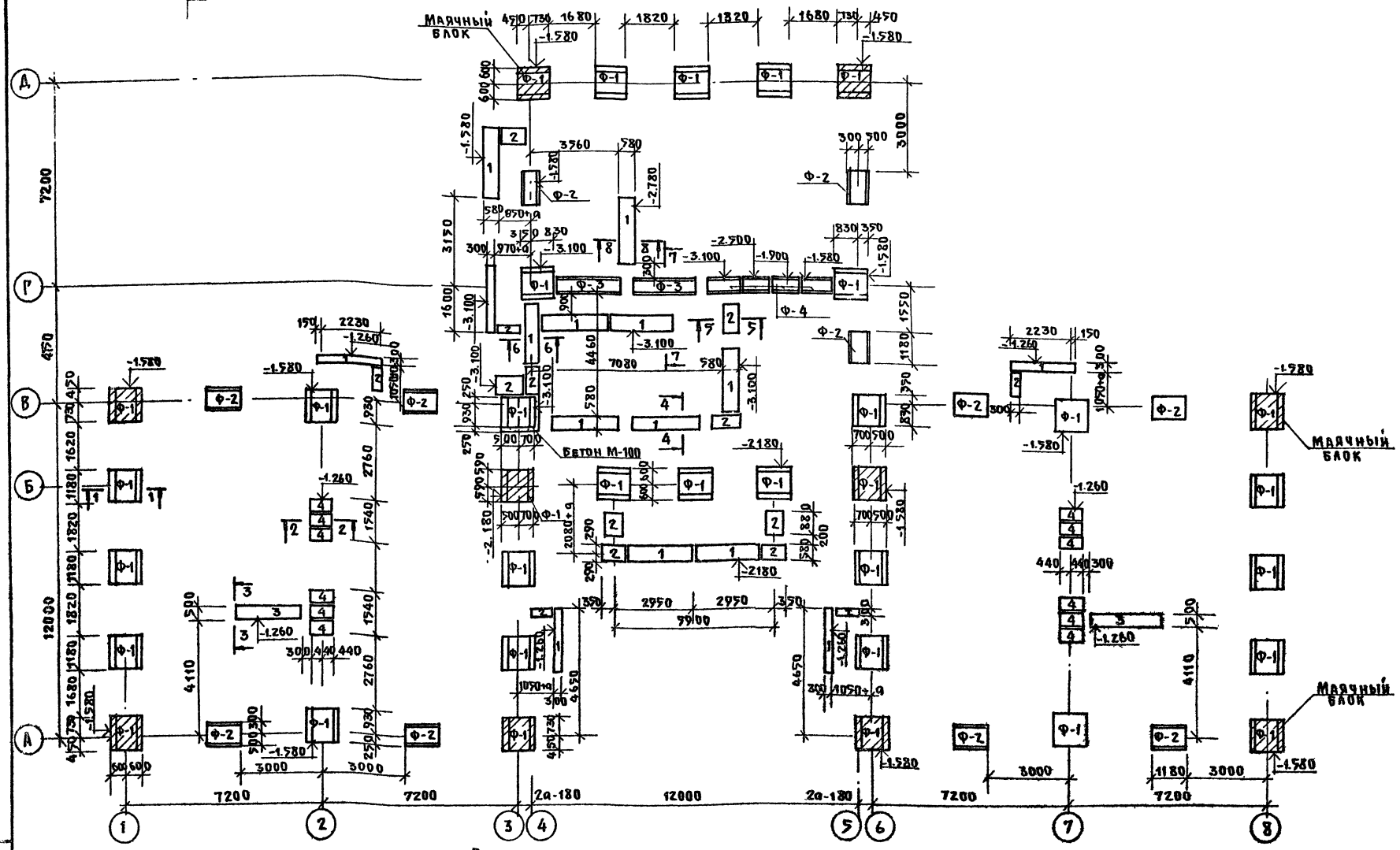

Альбом I т.пр.218-1-0353-86

Примечания

Марка по проекту	Марка по серии
Ф-1	ФЛ12.12-2
Ф-2	ФЛ 8.12-2
Ф-3	ФЛ 6.24-4
Ф-4	ФЛ-6.12-4
1	ФБС24.3.6-Т
2	ФБС 9.3.6-Т
3	ФБС24.5.6-Т
4	ФБС9.5.6-Т

1. Железобетонные фундаментные плиты укладываются на выравненное песчаное основание (при песчаных грунтах) или предварительно уплотненную песчаную подсыпку толщиной 50мм (при прочих грунтах).
2. Поверхности цокольных стен, соприкасающиеся с грунтом, обмазать горячим битумом за 2 раза.
3. Горизонтальная гидроизоляция выполняется из слоя жирного цементного раствора состава 1:2 на отметке -0.080.
4. Развертки и сечения фундаментов см. листы АС-10, 11.

Н. контр.	Ивановский		
Зав. отд.	Богородский		
Гл. конс.	Ивановский		
Рук. бр. кон.	Г. Белова		
Ст. техн.	Е. Бродецкая		

Т.пр.218-1-0353.86 Альбом I АС

Детские ясли-сад на 50 мест с увеличением количества мест на летний период до 95.

Стадия	Лист	Листов
Р	8	

План фундаментов

КБ по железобетону им. А.А. Якушева

Привязан:

Инв. N

Инв. N подл. | Подпись и дата | Взам. инв. N

21484-01

Альбом I тпр218-1-0353.86

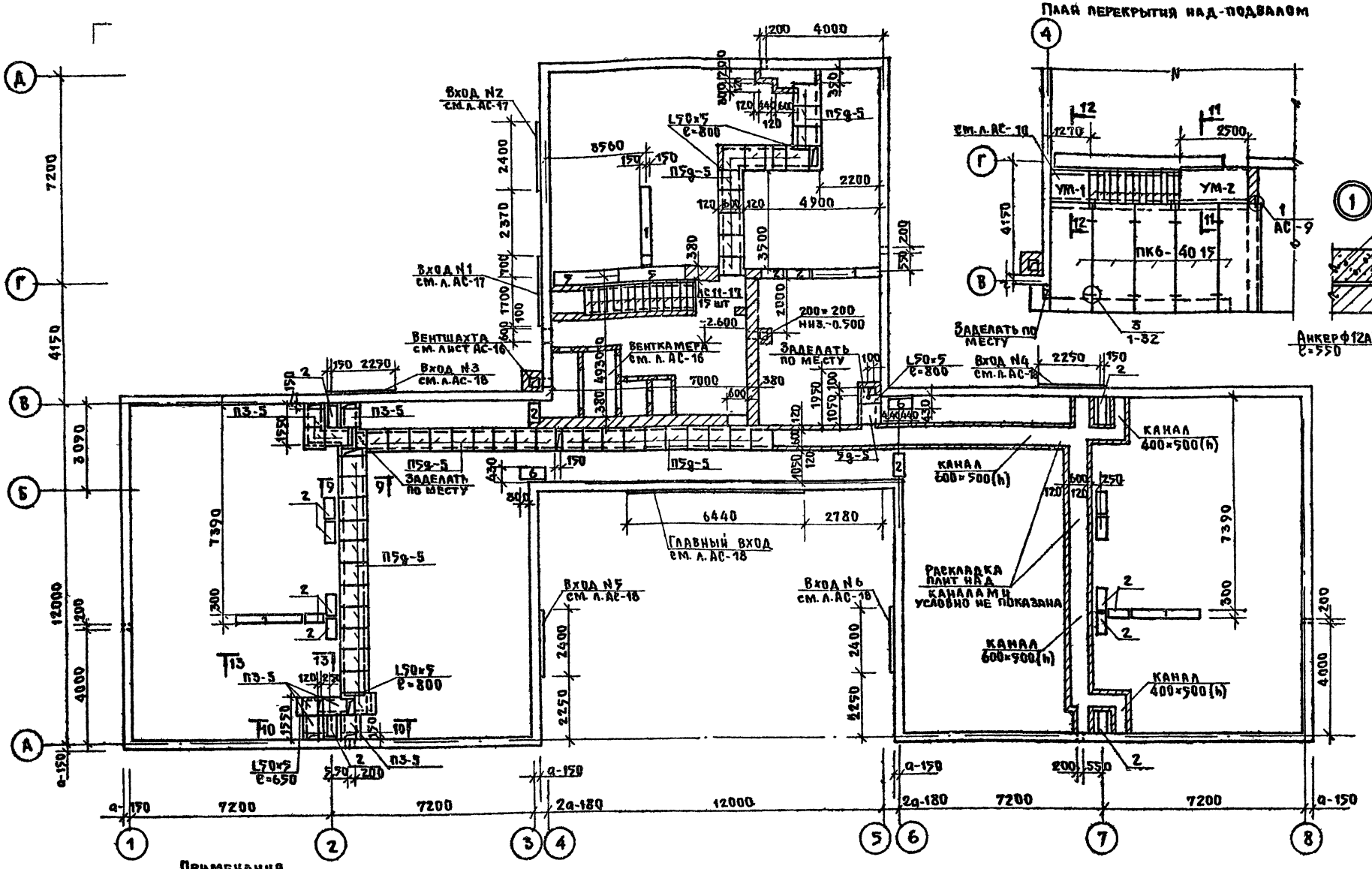

Примечания.

1. Кирпичную кладку стен каналов выполнять из красного кирпича пластического прессования марки 75 на растворе марки 25.
2. Поверхности кирпичных стен, соприкасающиеся с грунтом, обмазать горячим битумом за 2 раза.
3. Каналы на плане перекрытия условно не показаны.
4. Сечения по каналам см. лист АС-10;
5. Данный лист смотри совместно с листами альбома II.
6. Схему армирования наружных стен см. на листе АС-12.
7. Обозначение блоков см. на листе АС-8.

Значения "а" в зависимости от температуры наружного воздуха			
Температура наружного воздуха	-20°	-30°	-40°
а (мм)	300	350	400

Н.контр.	Ивановский		
Зав.отд.	Богородский		
Гл.кон.пр.	Ивановский		
Рук.брк.	С.Белова		
Ст.техн.	Е.Бродецкая		

тпр218-1-0353.86 Альбом I АС

Детские ясли-сад на 50 мест с увеличением количества мест на летний период до 95

Стадия	Лист	Листов
Р	9	

План подпольных каналов. План подвала. План перекрытия над подвалом.

КБ по железобетону им. А.А. Якушева

Привязан

Инв.N подл. | Подпись и дата | Взам.инв.N

21484-01

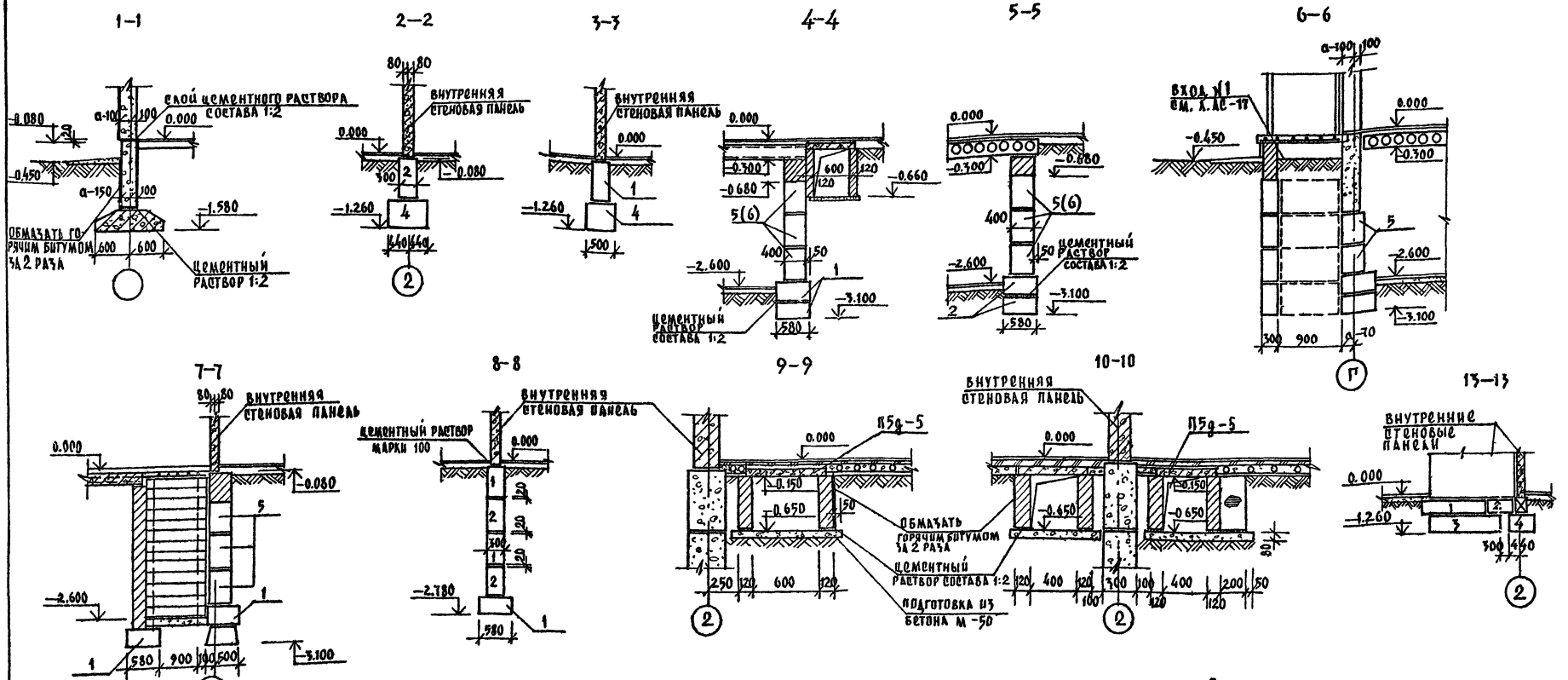

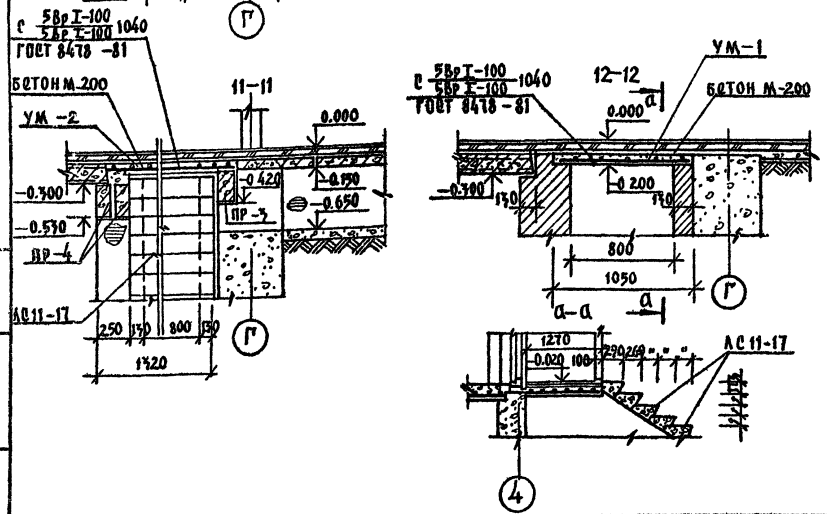

МАРКА ПО ПРОЕКТУ	МАРКА ПО СЕРИИ
ПР-3	1ПР38-12.12.22У
ПР-4	1ПР8-20 12.22У

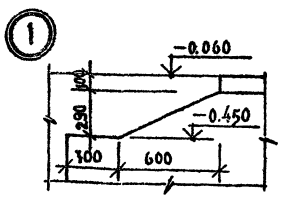

Примечания:

1. План фундаментов см. на л. АС-8.
2. План подпольных каналов см. на л. АС-9.
3. Таблица обозначений блоков см. на л. АС-11.
4. Спецификацию материалов УМ-1; УМ-2 см. на л. АС-7.

Т.П.Р.218-1-0353-86 АЛЬБОМ I

Н.контр.	А.Ивановский		
Зав.отд.	Богородский		
Гл.кон.пр.	Ивановский		
Рук.бриг.	Белова		
Техник	М.Амосова		

Т.П.Р218-1-0353.86 АЛЬБОМ I АС

Детские ясли-сад на 50 мест с увеличением количества мест на летний период до 95

Стадия	Лист	Листов
Р	10	

Сечения фундаментов
Сечения подпольных каналов

ПО железобетону им. А.А.Якушева

Привязан:

Инв. №

Инв. № подл. | Подпись и дата | Взам. инв. №

21484-01

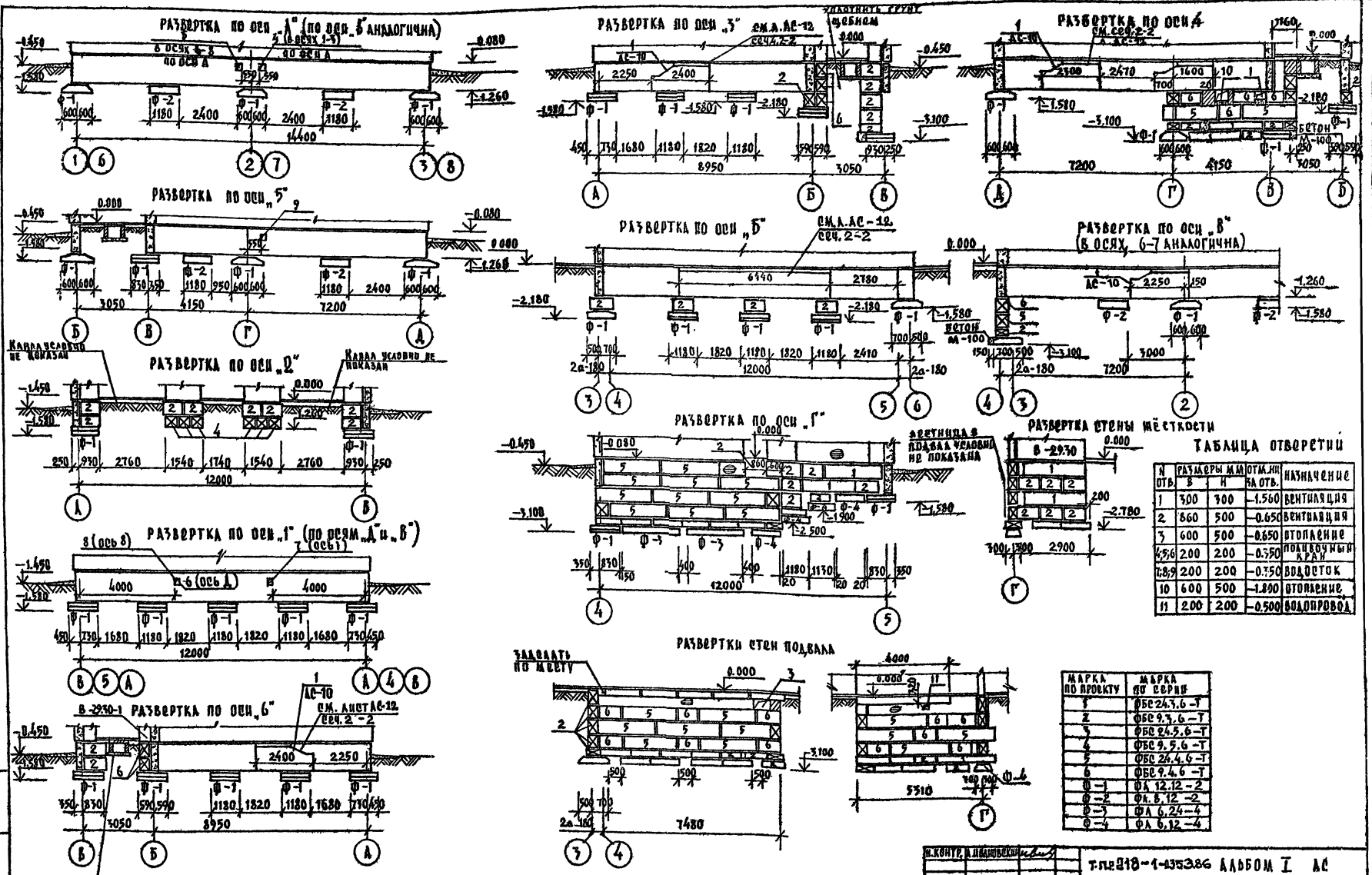

ТАБЛИЦА ОТВЕРСТИЙ

№ отв.	Размеры мм В	Размеры мм Н	Отм. низа отв.	Назначение
1	300	300	-1.560	вентиляция
2	860	500	-0.650	вентиляция
3	600	500	-0.650	отопление
4;5;6	200	200	-0.350	подвочный кран
7;8;9	200	200	-0.750	водосток
10	600	500	-1.800	отопление
11	200	200	-0.500	водопровод

Марка по проекту	Марка по серии
1	ФБС 24.3.6-Т
2	ФБС 9.3.6-Т
3	ФБС 24.5.6-Т
4	ФБС 9.5.6-Т
5	ФБС 24.4.6-Т
6	ФБС 9.4.6-Т
Ф-1	ФА 12.12-2
Ф-2	ФА 8.12-2
Ф-3	ФА 6.24-4
Ф-4	ФА 6.12-4

Примечания:

1. План фундаментов см. на л. АС-8.
2. План подпольных каналов см. на л. АС-9.
3. Сечения см. на л. АС-10.

Т.П.Д.218-1-0353-86 АЛЬБОМ I

Н. контр.	А. Ивановский		
Зав. отд.	В. Богородский		
Гл. конст.	А. Ивановский		
Рук. брит.	Г. Белова		
Техник	А. Мосова		

Т.П.Д.218-1-0353.86 АЛЬБОМ I АС

Детские ясли-сад на 50 мест с увеличением количества мест на летний период до 95

Стадия	Лист	Листов
Р	11	

Развертки стен ниже 0.000

ПО железобетону им. А.А. Якушева

Привязан:

Инв. №

Инв. № подл. | Подпись и дата | Взам. инв. №

21484-01

Т.пр.218-1-0353.86 Альбом I

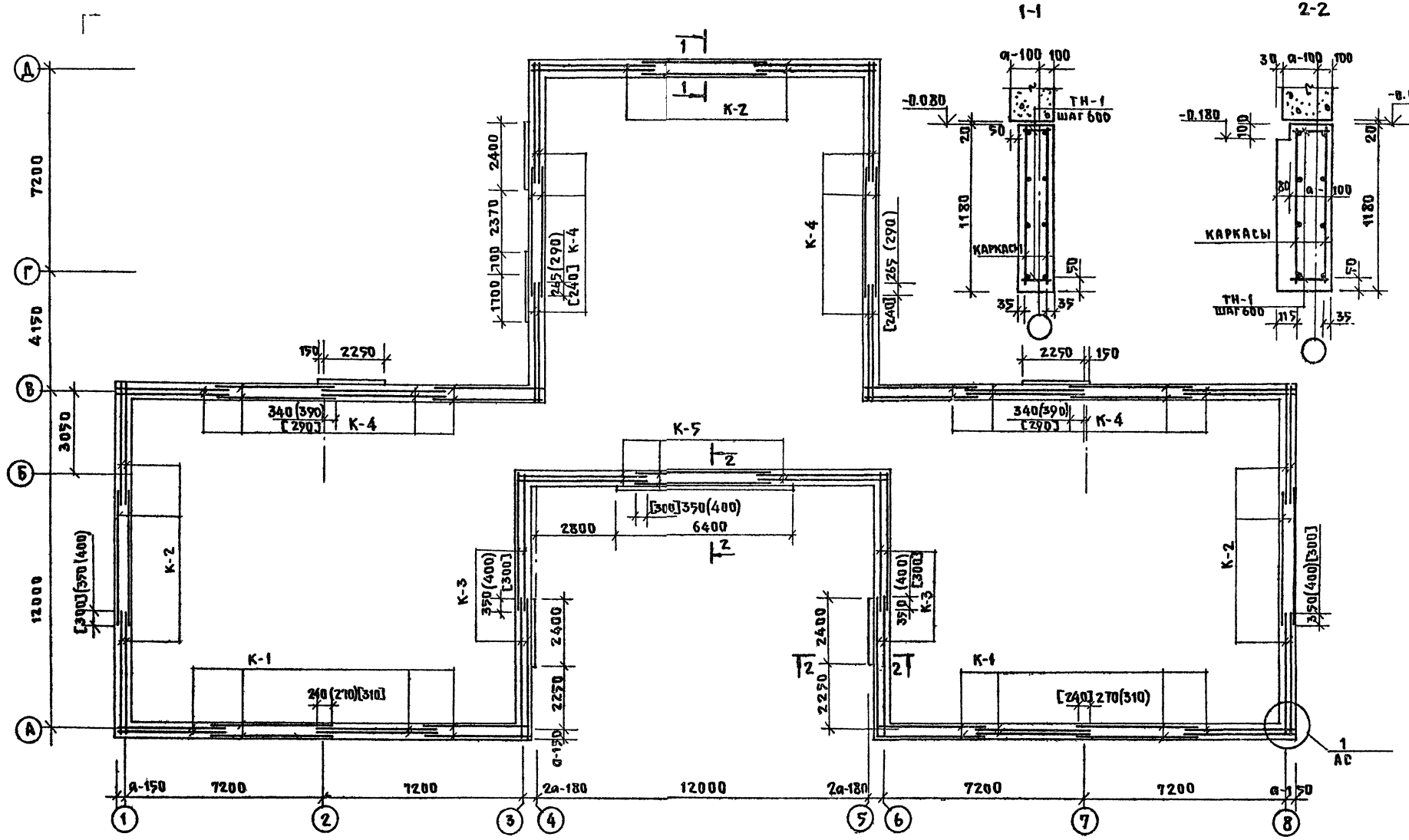

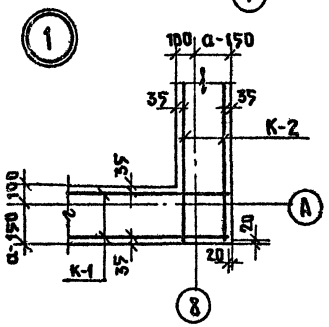

Примечания

1. План наружных стен см. на л. АС-9.
2. Развертки стен и таблицу отверстий см. на л. АС-14.
3. Таблица значений „а" дана на л. АС-9.
4. Размеры, указанные на планах: без скобок при а=350; в круглых скобках при а=300; в квадратных- при а=400.

Н. контр.	Ивановский		
Зав. отд.	Богородский		
Гл. конструктор	Ивановский		
Рук. бр.	Белова		
Ст. техн.	Боголепова		

Привязан:

Инв. №

Т.пр.218-1-0353.86 Альбом I АС

Детские ясли-сад на 50 мест с увеличением количества мест на летний период до 95

Стадия	Лист	Листов
Р	12	

Армирование наружных стен ниже отм. 0.000

КБ по железобетону им. А.А. Якушева

Инв. № подл. | Подпись и дата | Взам. инв. №

21484-01

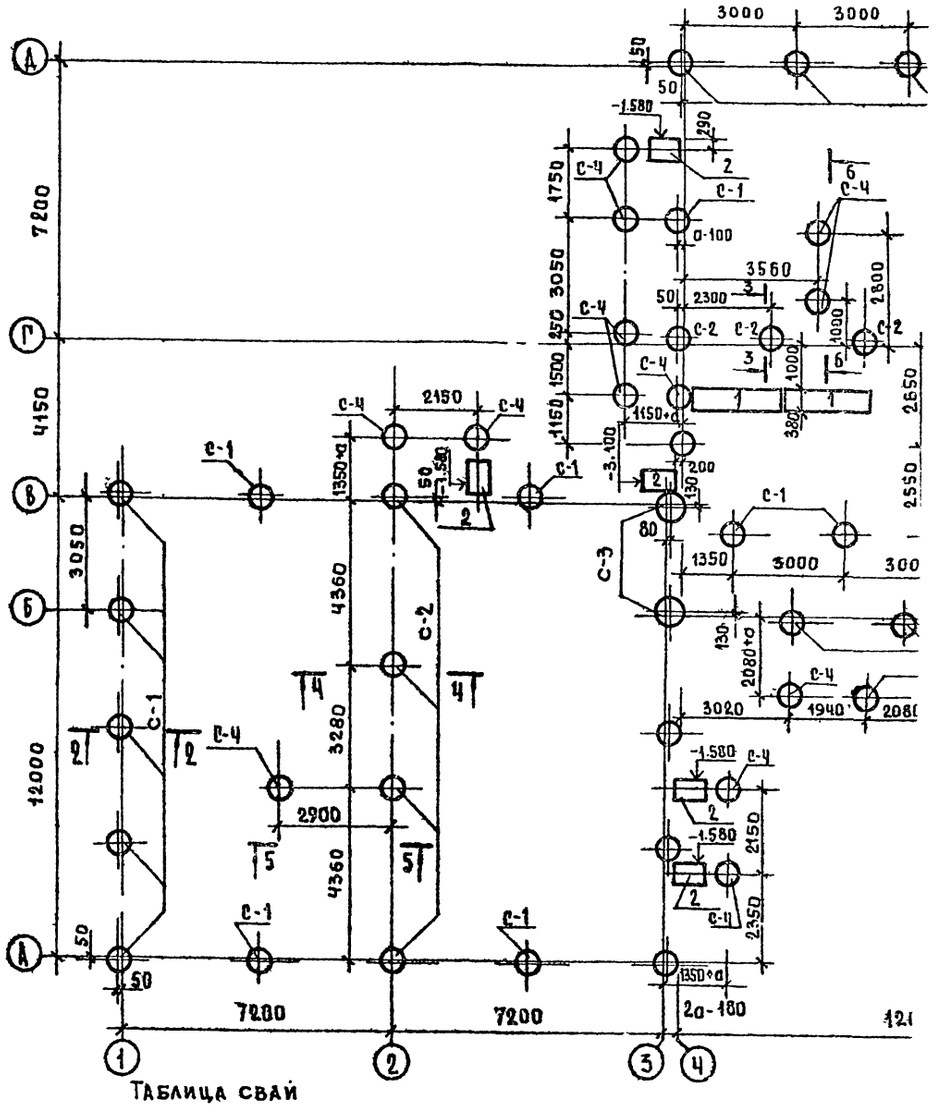

Таблица свай

Наименован.	Отметка верха	Отметка низа	Длина мм	Диаметр свай мм	Несущ. способн. кН
С-1	-1.280	-0.280	2000	500	180
	-2.700	-4.700	2000	600	180
С-2	-1.280	-3.280	2000	600	260
	-2.000	-4.000	2000	600	260
	-2.700	-4.700	2000	600	260
С-3	-1.280	-3.280	2000	800	460
	-2.700	-4.700	2000	800	460
С-4	-1.280	-2.280	1000	500	90

Примечания:

1. Сваи - буронабивные из бетона М-100 для глинистых грунтов с консистенци
2. Сечения см. на листе АС-15.
3. Входы см на листе АС-19
4. Привязка свай дана для основ
5. Несущая способность свай уточ

Т.П.Д.21Б4-0353-86 Альбом I

Инв.№ подл. | Подпись и дата | Взам.инв.№

Развертка по осям 1;8;Д

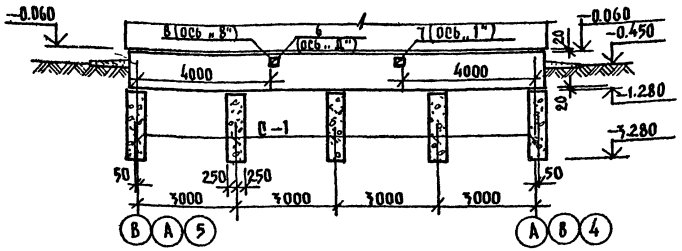

Развертка по оси Г

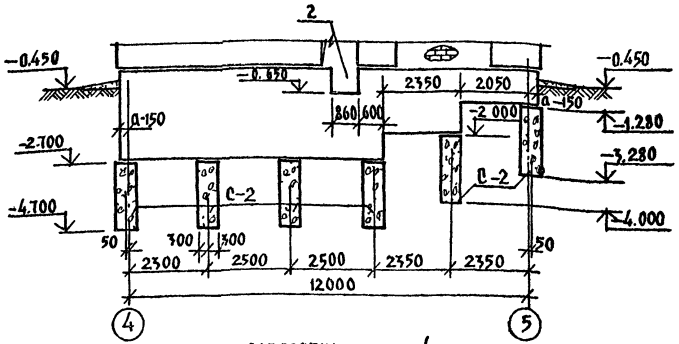

Развертка стены подвала

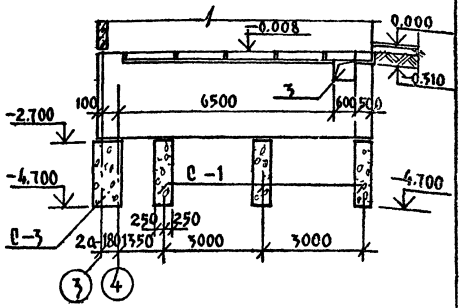

Развертка по осям 2;7

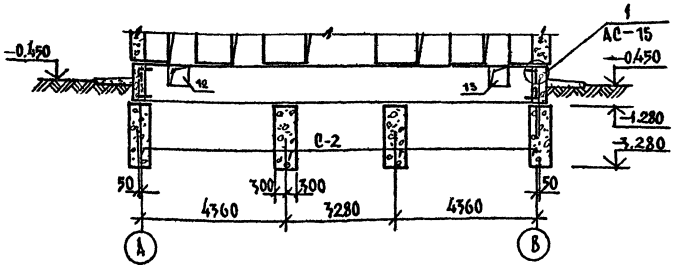

Развертка по оси 4

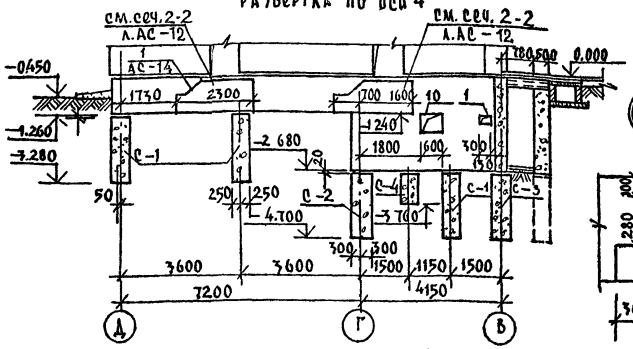

Развертка стены подвала

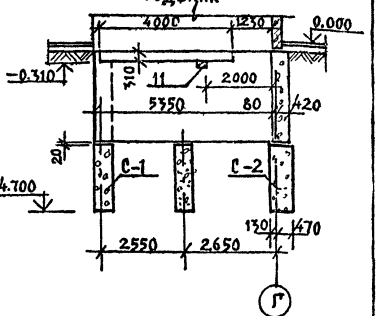

Развертка по оси 3

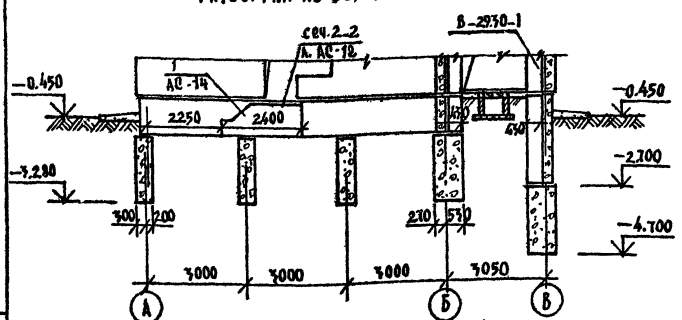

Развертка по оси 6

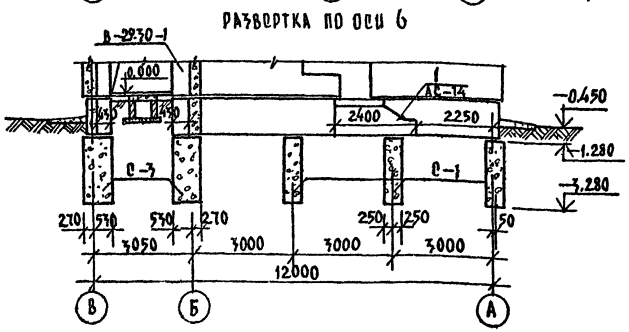

5-5

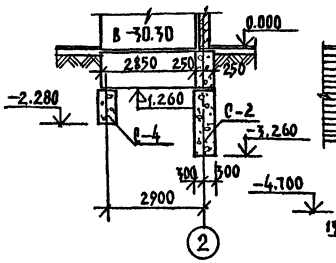

6-6

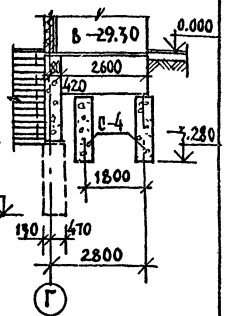

Фрагмент стены по оси 5

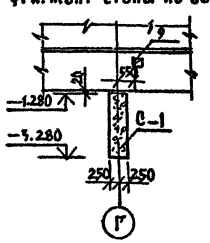

Фрагмент стены по оси А

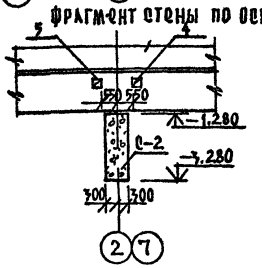

Таблица отверстий

№ отв.	Размеры мм В	Размеры мм Н	Отм. ни за отв.	Назначение
1	300	300	-1.560	вентиляция
2	860	500	-0.650	— " —
11,12	600	500	-0.650	отопление
4,5,6	200	200	-0.350	поливочный кран
7,8,9	200	200	-0.350	водосток
10	600	500	-1.800	отопление
11	200	200	-0.500	водопровод
3	600	500	-0.650	отопление

Привязан:

Инв.№

Н.контр.	Иванюшкин	
Зав.отд.	Богородский	
Гл.кон.пр.	Ивановский	
Рук. бр.	Белова	
Ст.техн.	Боголепова	

Т.пр.218-1-353.86 Альбом I АС

Детские ясли-сад на 50 мест с увеличением количества мест на летний период до 95

Стадия	Лист	Листов
Р	14	

Развертки стен (вариант фундаментов из буронабивных свай)

ГПИ по железобетону им. А.Д. Якушева

Инв.№ подл. | Подпись и дата | Взам.инв.№

21484-01

Альбом I т.пр.218-1-0353.86

План цокольных стен

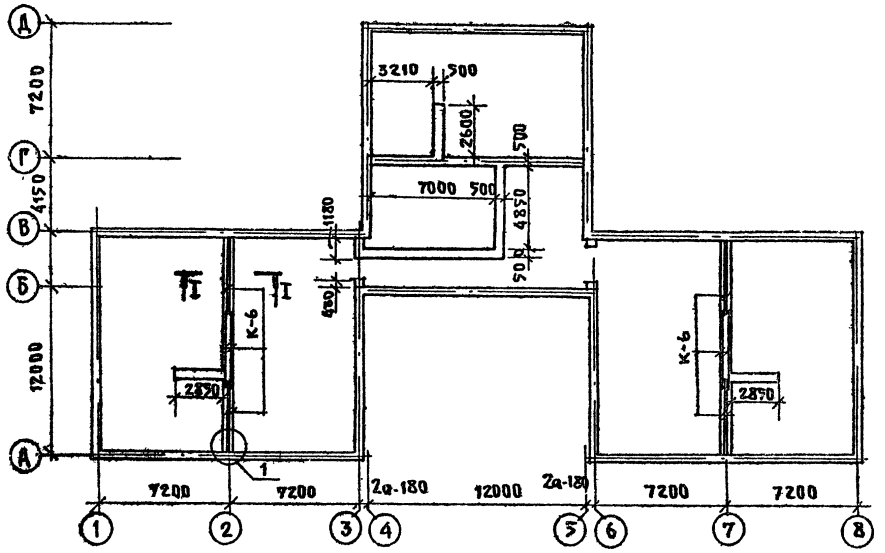

Развертка по оси «Б»

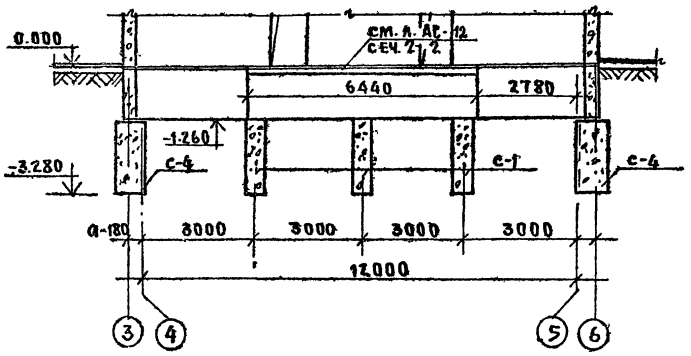

Развертка по оси «В» (в осях 6-7 аналогична)

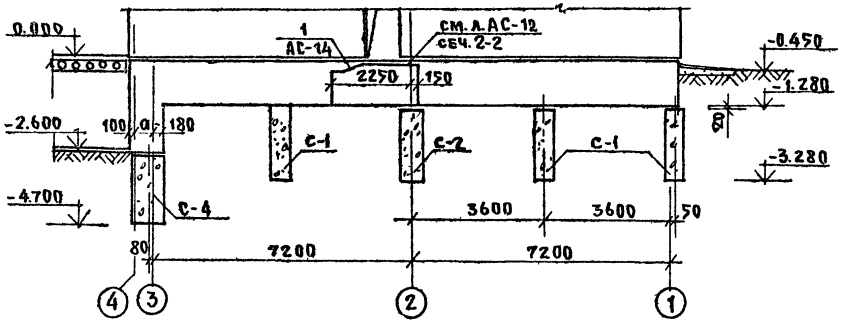

1-1

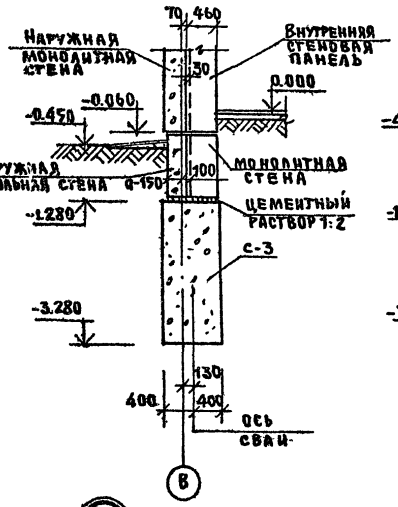

2-2

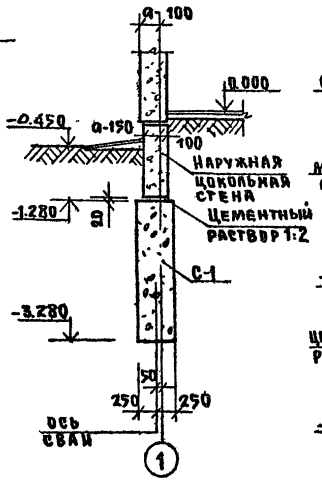

3-3



4-4

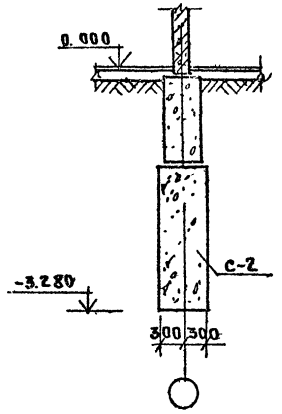

I-I

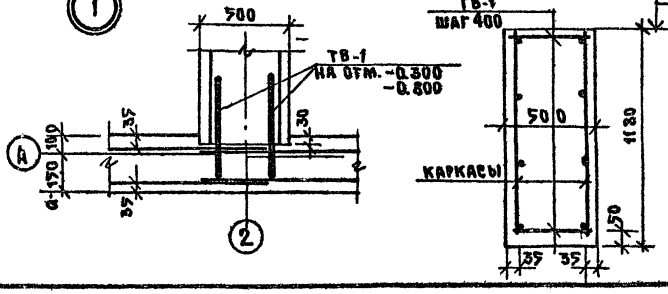

Примечания

1. Армирование наружных цокольных стен см. на л. АС-12.
2. План подпольных каналов, план подвала и панелей перекрытия над подвалом см. на л. АС-9.

Привязан:

Инв. №

Н. контр.	Ивановский		
Завод.	Богородский		
Гл. констр.	Ивановский		
Рук. бр.	Белова		
Техник	Амосова		

т.пр.218-1-0353.86 Альбом I АС

Детские ясли-сад на 50 мест с увеличением количества мест на летний период до 95

Стадия	Лист	Листов
Р	15	

План цокольных стен. Развертки, сечения. Вариант фундаментов из буронабивных свай

КБ по железобетону им. А.А. Якушева

21484-21

АЛЬБОМ I Т.ПР218-1-0353.86

ПЛАН ВЕНТКАМЕРЫ

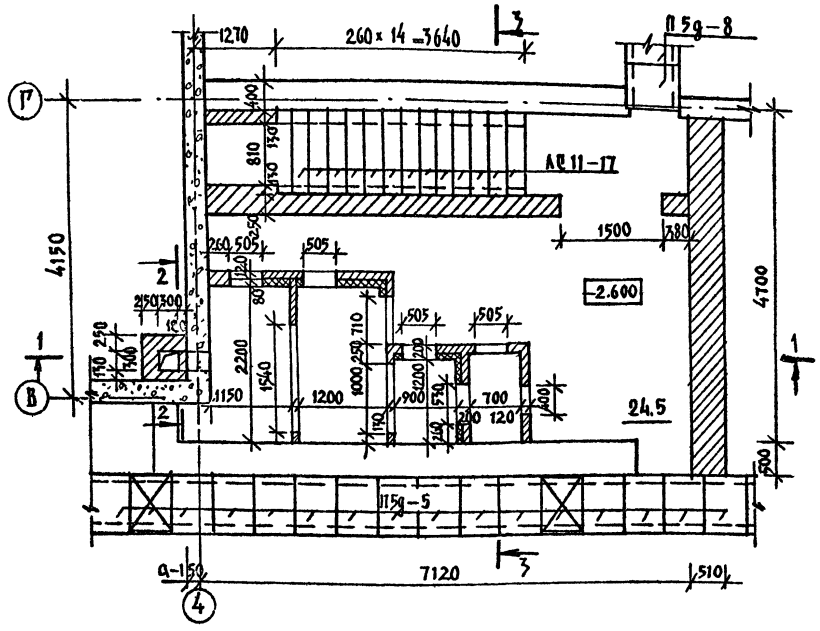

2-2

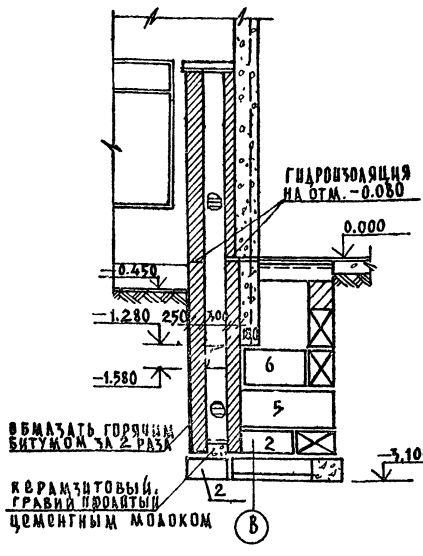

3-3

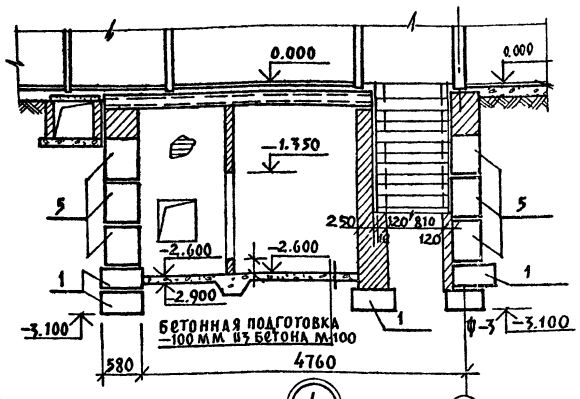

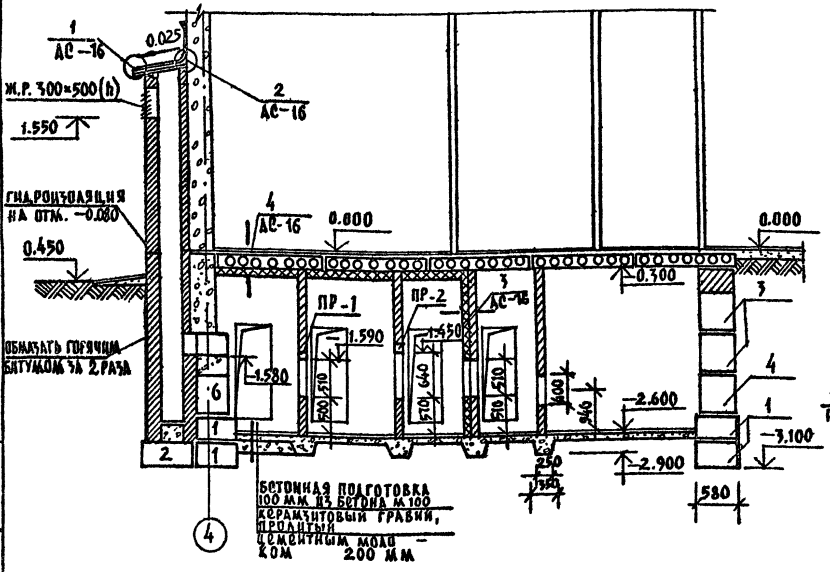

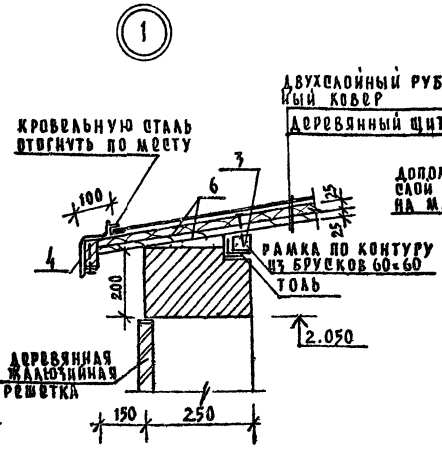

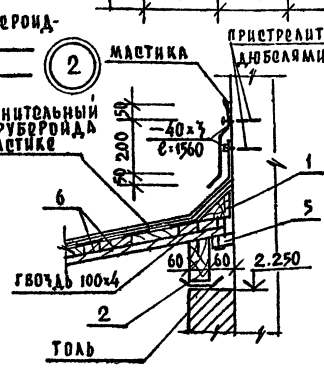



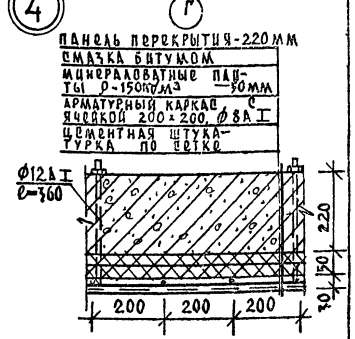

Спецификация древесины

Поз	Наименование	Расход материала м³
1	Брус /косой/ 100×100	0.0051
2	Доска 60×130	0.008
3	Брус 60×60	0.0085
4	Доска 40×80	0.0033
5	Доска 25×60	0.0035
6	Доска 25×100	0.046
	Итого	0.074

Марка по проекту	Марка по серии 1.138-10
ПР-1	1ПР3-19.12.14
ПР-2	1ПР1-12.12.6

Примечания

1. План фундаментов см. на л. АС-8.
2. Данный лист смотреть совместно с чертежами проекта ОВ.

Н. контр.	Ивановский		Т.пр.218-1-0353.86 Альбом I АС
Зав.отд.	Богородский		Детские ясли-сад на 50 мест с увеличением количества мест на летний период до 95
Гл.кон.пр.	Ивановский		
Рук.бриг.	Белова		Стадия Р; Лист 16; Листов
Техник	М.Амосова		План венткамеры, разрезы, сечения.

КБ по железобетону им. А.А. Якушева

Привязан:

Инв. №

Инв.№ подл. | Подпись и дата | Взам. инв.№

21484-01

Альбом I Т.П.Р218-1-0353.86

Фасад входа №1

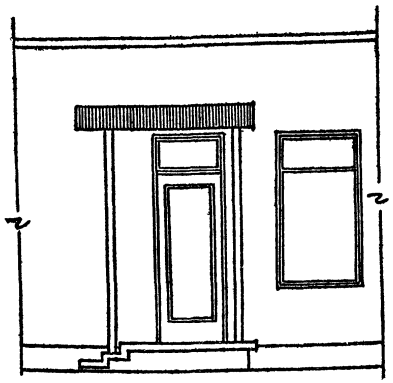

Фасад входа №2

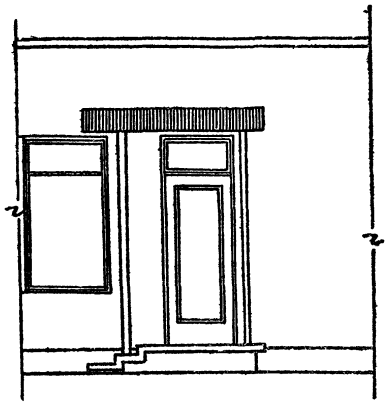

1—1

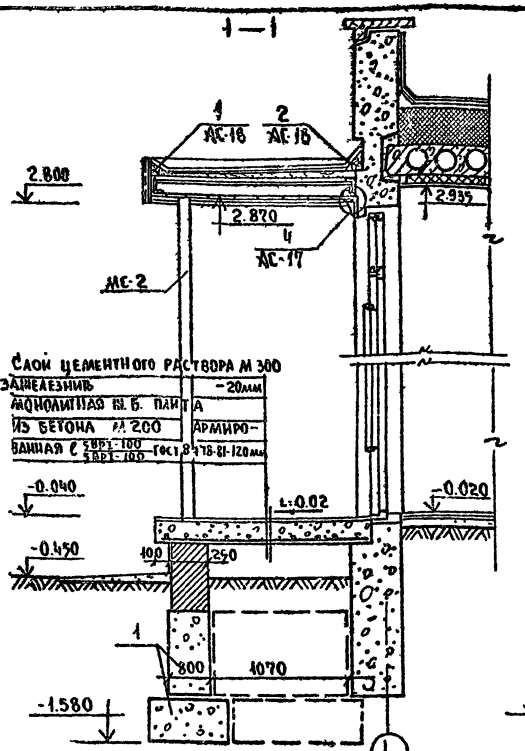

План раскладки балок козырька входа №2 (№1)

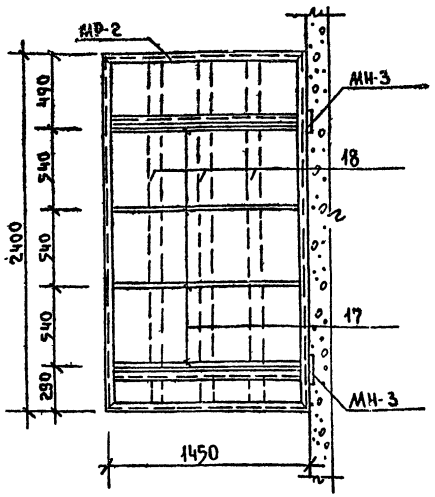

План входа №1

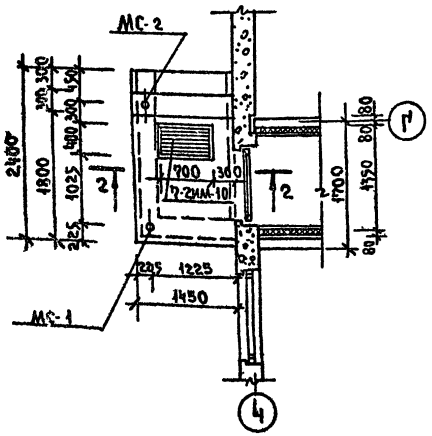

План входа №2

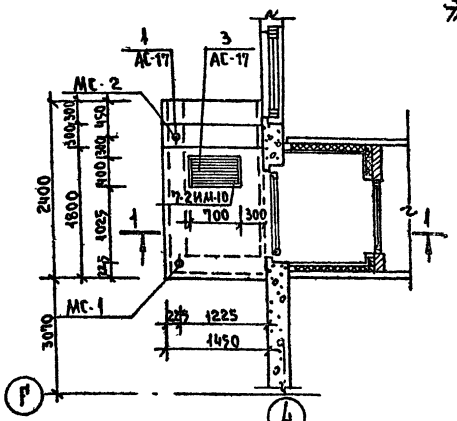

2—2

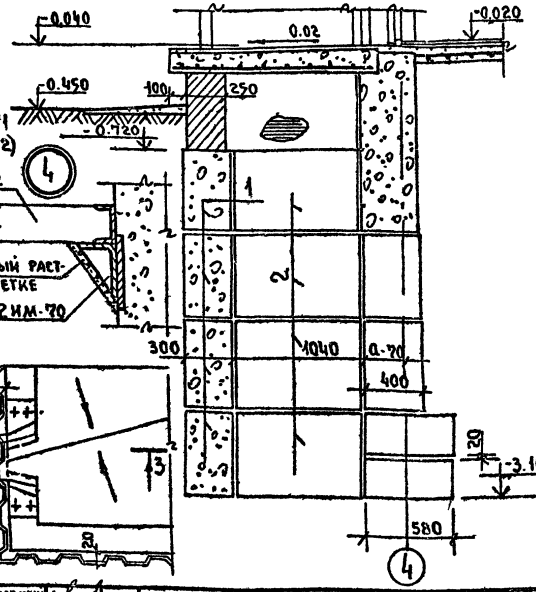

План расположения закладных для стоек входа №1 (№2)

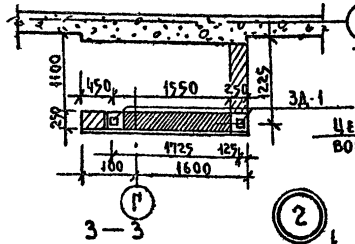

3—3

План кровли козырька входа №1 (№2)

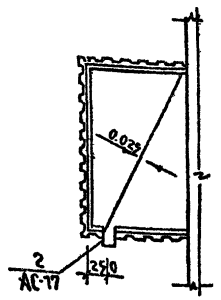

Спецификация древесины на вход №1 (№2)

NN поз	Наименование	Расход материала	Примечание
15	Брус 80×80	0.033м³	АС-18
16	Брус 100×100	0.024м³	АС-18
17	Доска δ=25мм	0.184м²	АС-18
18	Доска δ=19мм	0.025м³	АС-18
19	Бруски 15×20	0.07м³	АС-18
20	Бобышки 10×50×100	0.032м³	АС-18
	Итого:	0.37	

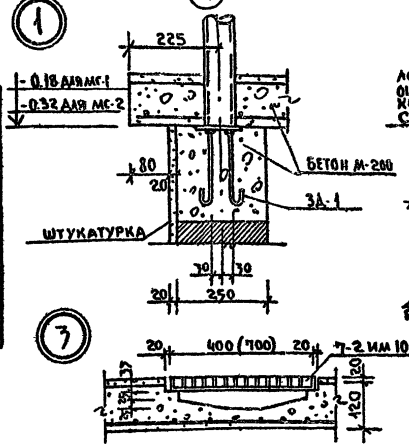

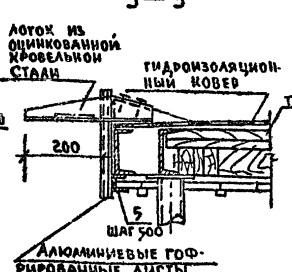

Н. контр.	А. Ивановский	
Зав. отд.	В. Богородский	
Гл. конст.	А. Ивановский	
Рук. бриг.	Г. Белова	
Техн.	Амосова	

Привязан:

Инв. №

тпр218-1-0353.86 Альбом I АС

Детские ясли-сад на 50 мест с увеличением количества мест в летний период до 95.

Стадия	Лист	Листов
Р	17	

Входы №1 и №2

ЦНИИЭП по железобетону им. А.А. Якушева

Инв. № подл. | Подпись и дата | Взам. инв. №

21484-01

Альбом I т.пр. 218-1-0353.86

ФАСАД ГЛАВНОГО ВХОДА

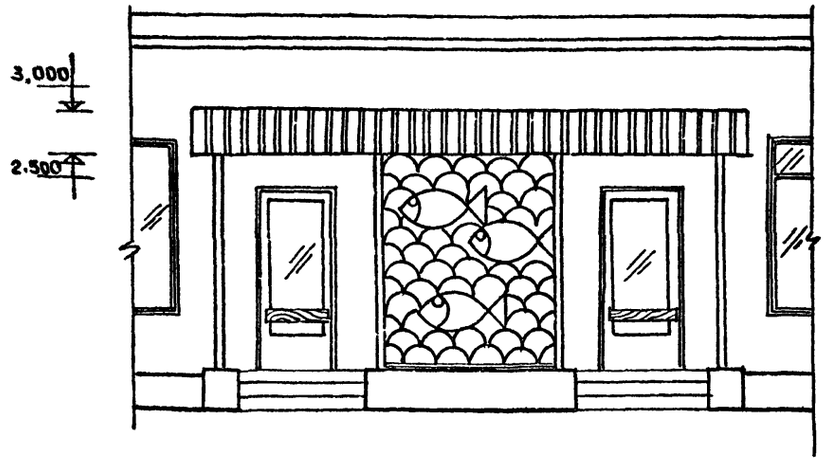

ПЛАН ГЛАВНОГО ВХОДА

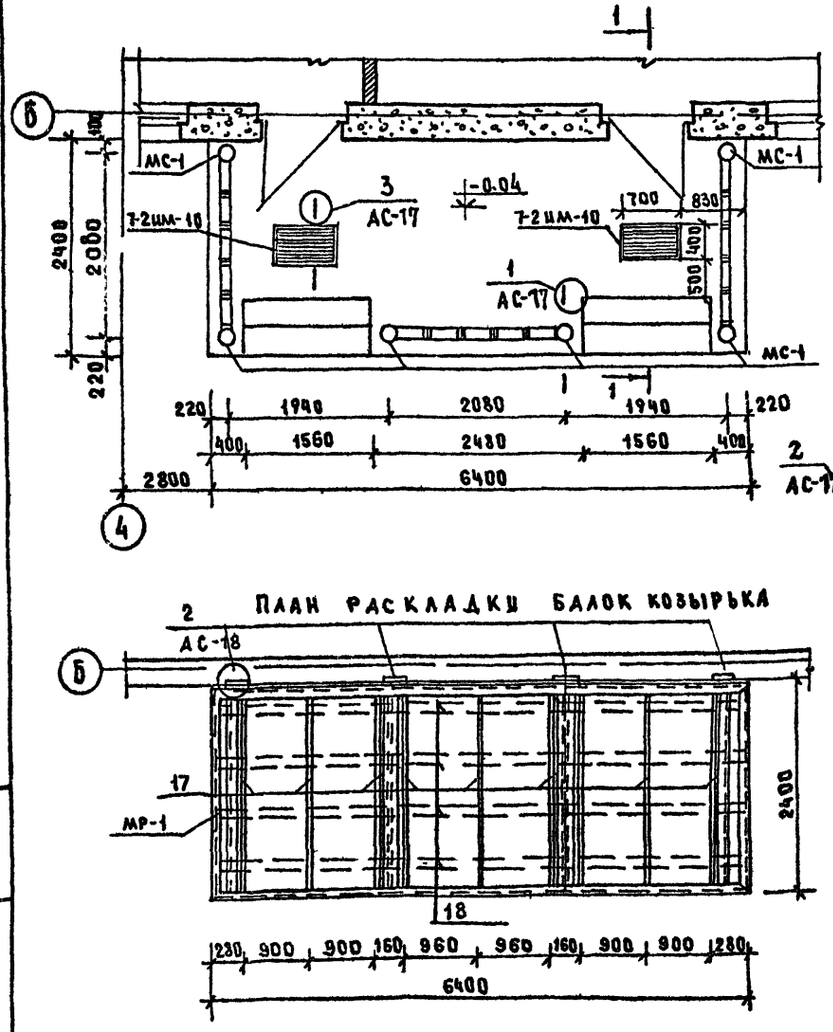

1-1

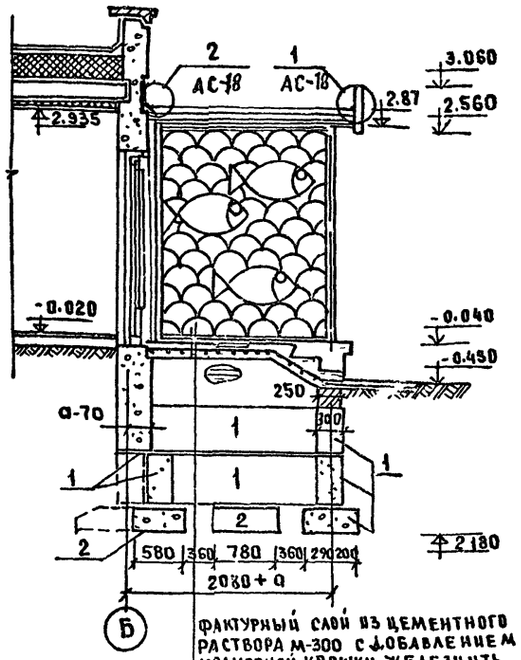

ФАКТУРНЫЙ СЛОЙ ИЗ ЦЕМЕНТНОГО РАСТВОРА М-300 С ДОБАВЛЕНИЕМ МРАМОРНОЙ КРОШКИ ЖЕЛЕЗНИТЬ И ШЛИФОВАТЬ - 20 мм

МОНОЛИТНАЯ ЖЕЛЕЗОБЕТОННАЯ ПЛИТА АРМИРОВАННАЯ СЕТКОЙ С 5Вр I-100 5Вр I-100 2350 БЕТОН М-200-120 мм

ПЛАН КРОВЛИ КОЗЫРЬКА

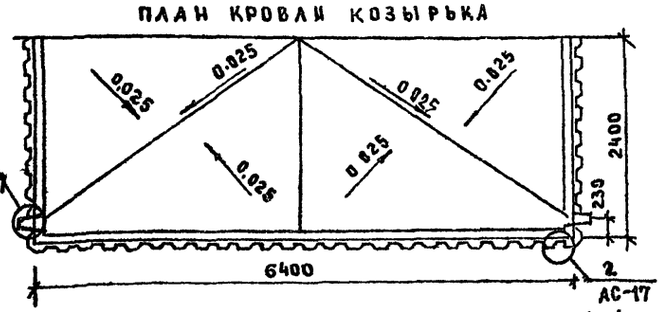

ПЛАН РАСКЛАДКИ БАЛОК КОЗЫРЬКА

СПЕЦИФИКАЦИЯ ДРЕВЕСИНЫ НА ВХОД

NN поз.	Наименование	Расход материала м³	Примечание
15	Брус 80×80	0.072	АС-18
16	Брус 100×100	0.064	— " —
17	Доска б=25мм	0.806	— " —
18	Доска б=19мм	0.340	— " —
19	Бруски 15х20	0.031	— " —
20	Бобышки 40×30×100	0.007	— " —
	Итого	1.32	

ФАСАД ВХОДА N4

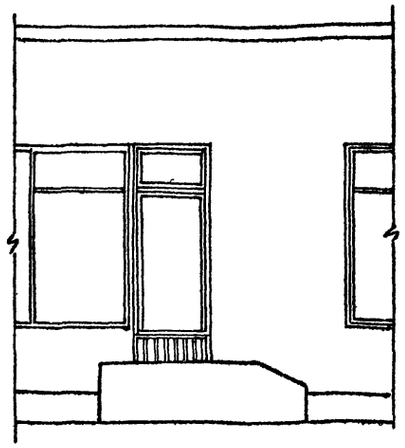

3-3

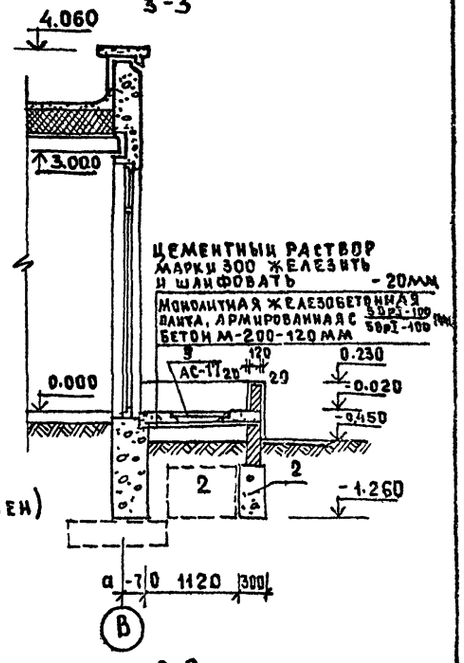

ЦЕМЕНТНЫЙ РАСТВОР МАРКИ 300 ЖЕЛЕЗНИТЬ И ШЛИФОВАТЬ - 20мм

МОНОЛИТНАЯ ЖЕЛЕЗОБЕТОННАЯ ПЛИТА, АРМИРОВАННАЯ С 5ВрI-100 5ВрI-100 БЕТОН М-200-120 мм

ПЛАН ВХОДА N4 (N3-ЗЕРКАЛЕН)

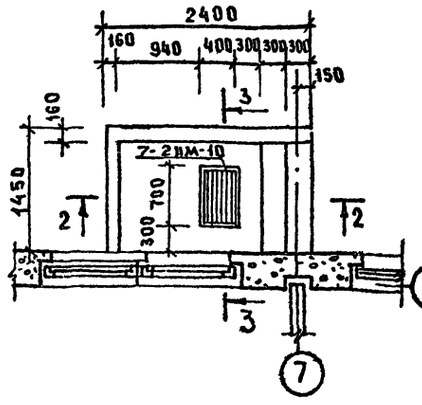

2-2

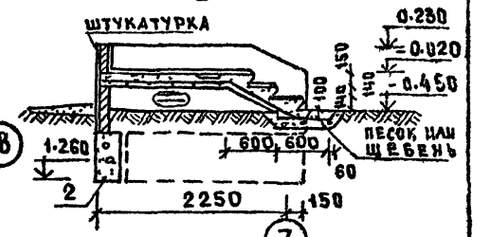

4-4

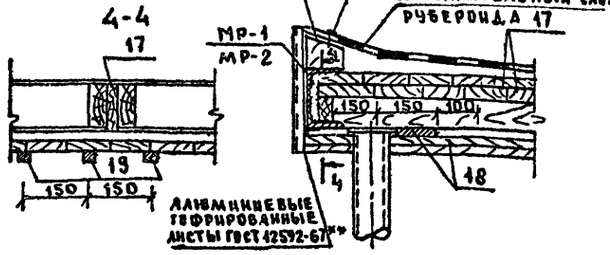

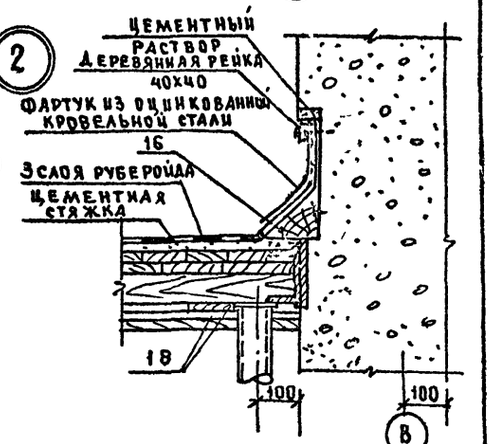

Н. контр.	А. Ивановский		Т.пр.218-1-0353.86 Альбом I АС
			Детские ясли-сад на 50 мест с увеличением количества мест на летний период до 95
Зав. отд.	Богородский		Стадия Р; Лист 18; Листов
Гл. констр. пр.	Ивановский		
Рук. бр. арх.	Сергеев		Главный вход. Входы N3 и N4
Рук. бр. ком.	Белова		КБ по железобетону им. А.А. Якушева
Техник	Амосова		

Привязан

Инв. N

Инв. N подл. | Подпись и дата | Взам. инв. N

21484-01

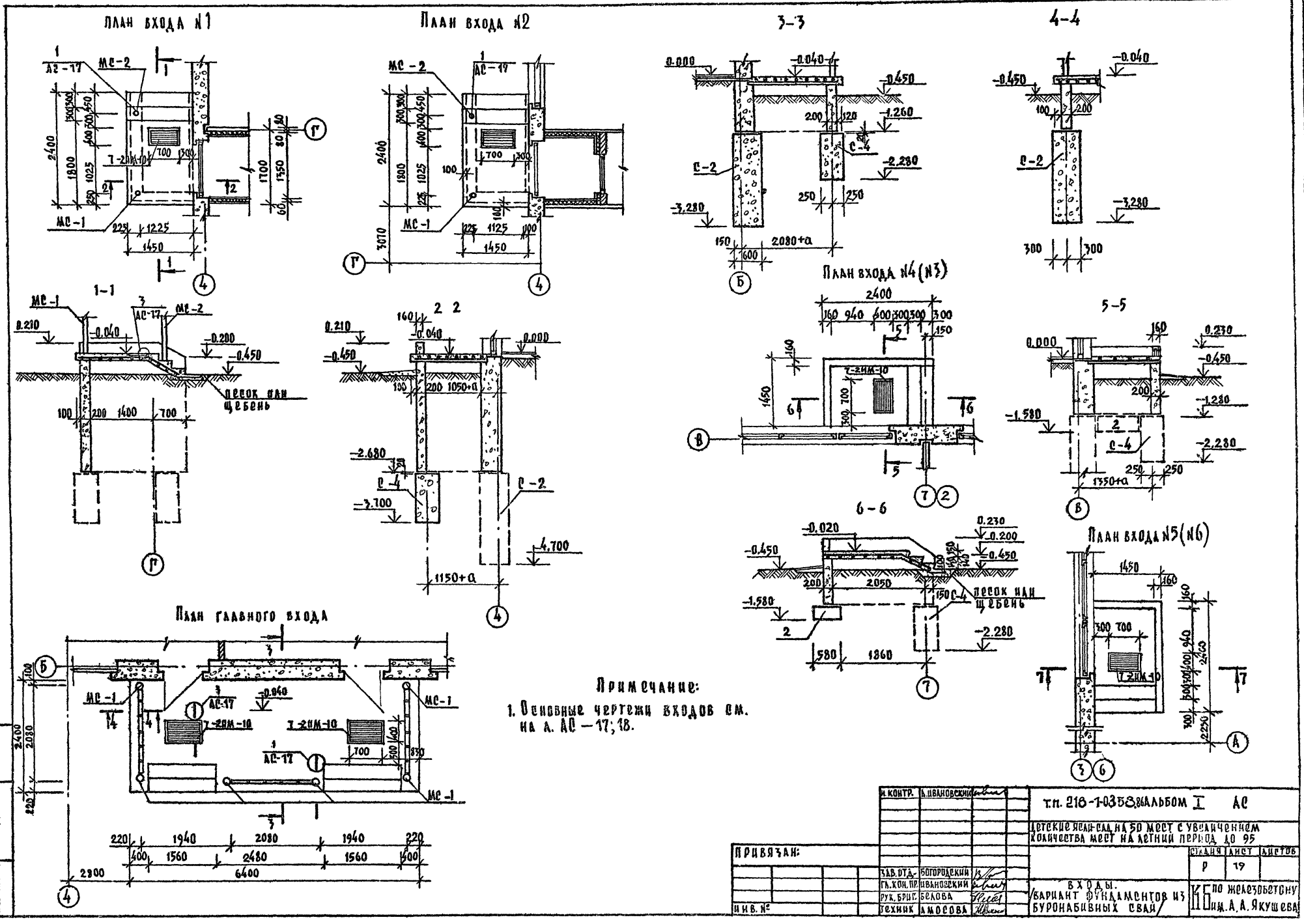
План входа N1
План входа N2
3-3
4-4
1-1
2 2
План входа N4 (N3)
5-5
6-6
План входа N5 (N6)
План главного входа
МС-1
МС-2
АС-17
С-2
С-4
Т-2ИМ-10
песок или щебень
Примечание:
1. Основные чертежи входов см. на л. АС-17; 18.
Т.п. 218-1-0353.86 Альбом I АС
Детские ясли-сад на 50 мест с увеличением количества мест на летний период до 95
Стадия Р
Лист 19
Листов
Вход ы. Вариант фундаментов из буронабивных свай
КБ по железобетону им. А.А. Якушева
Привязан:
Инв. №
Н. контр. А. Ивановский
Зав. отд. Богородский
Гл. кон. пр. Ивановский
Рук. бриг. Белова
Техник Амосова
Инв. № подл. Подпись и дата Взам. инв. №
Т.п. 218-1-0353.86 Альбом I
21484-01

Т.П.Р218-1-0353.86 Альбом I

Спецификация железобетонных изделий

Поз. обозначен.	Обозначение		Наименование	Кол-во шт.	Масса ед.т	Примеч.
Внутренние стены						
В-1	1.135 ч.10 р.2-1-18	А.1	В-59.30	1	7.47	
В-2	——— " ———	А.4	В-59.30-2	5	3.22	
В-3	——— " ———	А.15	В-30.30	2	3.60	
В-4	——— " ———	А.16	В-29.30	1	3.55	
В-5	——— " ———	А.17	В-29.30-1	2	1.87	
Гипсобетонные перегородки						
ПС-1	10.5-5	А.4	ПС-35.30	3	1.04	
ПС-2		А.6	ПС-35.30-1	4	0.64	
ПС-3		А.5	ПС-25.30	3	0.74	
ПС-4		А.5	ПС-25.30-2	5	0.545	
ПС-5		А.5	ПС-20.30	13	0.60	
ПС-6		А.5	ПС-20.30-1	9	0.40	
ПС-7	10.5-3	А.7	ПС-17.30	3	0.50	
ПС-8		А.7	ПС-15.30-2	2	0.255	
ПС-9		А.7	ПС-9.30	5	0.26	
ПС-10		А.8	ПС-6.30	4	0.175	Вариант сборных ВС
ПП-1	10.5-4	А.6	ПП-42	1	1.07	
ПП-2		А.6	ПП-38	1	0.975	
ПП-3		А.4	ПП-27-2	3	0.325	
ПП-4		А.3	ПП-18	6/2	0.23	Вар. кон. ВС
Керамзитобетонные перегородки (вариант)						
ПС-1	ч.10 р.10.5-6	А.4	ПС-35.30	3	1.13	
ПС-2		А.9	ПС-35.30-1	4	0.93	
ПС-3		А.6	ПС-25.30	3	0.84	
ПС-4		А.6	ПС-25.30-2	5	0.59	
ПС-5		А.6	ПС-20.30	13	0.65	
ПС-6		А.6	ПС-20.30-1	9	0.43	
ПС-7		А.7	ПС-17.30	3	0.54	
ПС-8		А.7	ПС-15.30-2	2	0.28	
ПС-9		А.7	ПС-9.30	5	0.29	
ПС-10		А.7	ПС-6.30	4	0.202	Вариант сборных ВС
ПП-1	ч.10 р.10.5-4	А.6	ПП-42	1	1.15	
ПП-2		А.6	ПП-38	1	1.05	
ПП-3		А.	ПП 27-2	3	0.53	
ПП-4		А.	ПП 18	6/2	0.26	Вар. кон. ВС

Поз. обозначен.	Обозначение		Наименование	Кол-во шт.	Масса ед.т.	Примеч.
Панели перекрытия шириной 2980 мм						
ПК-1	10.3-1-27	А.2	ПК5-72.30	12	6.55	
ПК-2		А.4	ПК-6-72.30-2	5	6.40	
ПК-3		А.5	ПК-6-72.30-3	3	6.50	
ПК-4		А.7	ПК-6-72.30-4	4	6.50	
Панели перекрытия шириной 1490 мм (вариант)						
ПК-5	10.3-1-102	А.1	ПК 5-72.15	34	3.42	
ПК-6		А.3	ПК 6-72.15-2	6	3.39	
ПК-7		А.5	ПК 6-72.15-3	8	3.37	
Прижимные камни при а=350 мм						
АП-1	10.4-1-2	А.22	АП-1	36	0.30	
АП-4		А.23	АП-4	12	0.14	
АП-2		А.22	АПУ-2	4	0.32	
АПУ-2А		А.22	АПУ-2А	4	0.32	
Прижимные камни при а=300 мм						
АП-1	10.4-1-2	А.22	АП-1	36	0.27	
АП-4		А.23	АП-4	12	0.13	
АПУ-2		А.22	АПУ-2	4	0.29	
АПУ-2А		А.22	АПУ-2А	4	0.29	
Прижимные камни при а=400 мм						
АП-1	10.4-1-2	А.22	АП-1	36	0.33	
АП-4		А.23	АП-4	12	0.15	
АПУ-2		А.22	АПУ-2	4	0.35	
АПУ-2А		А.22	АПУ-2А	4	0.35	
Вентшахты						
П1-5	СЕР. 3.0061-2/82		П1-5	4	0.04	
П7д-3	——— " ———		П7д-3	7	0.15	

Спецификация монтажных связей

Поз. обозначен.	Обозначение		Наименование	Кол-во шт.	Масса ед. кг	Примеч.
Монтажные связи внутренних стен						
7-2ИМ-30	ч.10 р.10.7-2	А.14	7-2ИМ-30	9	0.564	
7-2ИМ-31		А.14	7-2ИМ-31	6	0.204	
7-2ИМ-32		А.14	7-2ИМ-32	8	0.865	
ИМ-3	Альбом I	А.АС-43	ИМ-3	12	0.53	
—8х80 ℓ=240	ГОСТ 103-76		—8х80 ℓ=240	2	1.20	
Перегородок						
7-2ИМ-64	ч.10 р.10.7-2	А.16	7-2ИМ-64	22	0.565	
7-2ИМ-65		А.16	7-2ИМ-65	88	0.450	
7-2ИМ 66		А.16	7-2ИМ-66	24	0.254	
7-2ИМ-67		А.16	7-2ИМ-67	18	0.207	
7-2ИМ-68		А.16	7-2ИМ-68	18	0.48	
7-2ИМ-71		А.12	7-2ИМ-71	18	0.30	
7-2ИМ-73		А.12	7-2ИМ-73	26	0.52	
7-2ИМ-110		А.18	7-2ИМ-110	20	0.450	
ИМ-6	Альбом I	А.АС-42	ИМ-6	8	0.35	
ИМ-7		А.АС-42	ИМ-7	8	0.46	
ИМ-8		А.АС-42	ИМ-8	4	0.52	
7-3ИМ-27	ч.10 р.10.7-3	А.6	7-3ИМ-27	7	1.71	
7-3ИМ-28		А.6	7-3ИМ-28	14	0.72	
⌀10АIIℓ=250	ГОСТ 5781-		⌀10АIIℓ=250	20	0.154	
Перекрытий (пан. шир. 2980 мм)						
7-2ИМ-29	ч.10 р.7-2	А.14	7-2ИМ-29	2	0.302	
7-2ИМ-31		А.14	7-2ИМ-31	26	0.204	
7-2ИМ-50		А.15	7-2ИМ-50	36	0.40	
ИМ-4	Альбом I	А.АС-43	ИМ-4	6	0.40	
ИМ-5		А.АС-43	ИМ-5	10	0.20	
Перекрытий (пан. шир. 1490 мм)						
7-2ИМ-29	ч.10 р.10.7-2	А.14	7-2ИМ-29	11	0.302	
7-2ИМ-31		А.14	7-2ИМ-31	36	0.204	
7-2ИМ-50		А.15	7-2ИМ-50	84	0.40	
ИМ-4	Альбом I	А.АС-43	ИМ-4	6	0.40	
ИМ-5		А.АС-43	ИМ-5	10	0.20	

Привязан:

Инв. №

Н.контр	Ивановский	
Зав.отд.	Богородский	
Гл.кон.пр	Ивановский	
Рук.бр.	Белова	
Техник	Скачкова	

Т.П.Р218-1-0353.86 Альбом I АС

Детские ясли-сад на 50 мест с увеличением количества мест на летний период до 95.

Стадия	Лист	Листов
Р	2.0	

Спецификация изделий выше 0.000.

КБ по железобетону им. А.А. Якушева

Инв. № подл. | Подпись и дата | Взам. инв. №

21434-01

СПЕЦИФИКАЦИЯ МОНОЛИТНЫХ ЖЕЛЕЗОБЕТОННЫХ КОНСТРУКЦИЙ.

Поз. обознач.	Обозначение	Наименование	Кол-во шт.	Масса ед. кг	Примеч.
		Монтажные связи			
		Монолитных внутренних стен (вариант)			
-8×80 ℓ=240	ГОСТ 103-76	-8×80 ℓ=240	3	1.20	
		Перегородок (вариант монолитных внутренних стен)			
7-2 ИМ-64	Ч.10. Р.10.7-2 А.16	7-2 ИМ-64	26	0.565	
7-2 ИМ-65	А.16	7-2 ИМ-65	88	0.450	
7-2 ИМ-66	А.16	7-2 ИМ-66	24	0.254	
7-2 ИМ-67	А.16	7-2 ИМ-67	18	0.207	
7-2 ИМ-68	А.16	7-2 ИМ-68	18	0.48	
7-2 ИМ-74	А.12	7-2 ИМ-74	18	0.30	
7-2 ИМ-73	А.12	7-2 ИМ-73	26	0.52	
7-2 ИМ-110	А.18	7-2 ИМ-110	4	0.450	
⌀10 ℓ=250	ГОСТ 5781-82	⌀10 ℓ=250	20	0.154	
ИМ-6	Альбом I А.АС-42	ИМ-6	4	9.52	
7-3 ИМ-27	Ч.10. Р.10.7-3 А-6	7-3 ИМ-27	7	1.71	
7-3 ИМ-28	А-6	7-3 ИМ-28	44	0.72	
		Металлоконструкции			
		Опорных труб радио и телестоек			
7-2 ИМ-13	Ч.10 Р.10.7-2 А.8	7-2 ИМ-13	1	9.32	
7-2 ИМ-15	А.10	7-2 ИМ-15	1	9.66	
7-2 ИМ-33	А.11	7-2 ИМ-33	8	6.48	
7-2 ИМ-17	А.11	7-2 ИМ-17	6	6.66	
7-2 ИМ-18	А.11	7-2 ИМ-18	8	0.40	
		Навески штор			
7-3 ИМ-29	Ч.10 Р.10.7-3 А.6	7-3 ИМ-29	20	0.42	

Поз. обознач.	Обозначение	Наименование	Кол-во шт.	Масса ед. кг	Примеч.
		Металлоконструкции			
		Навески радиаторов			
7-2 ИМ-75	Ч.10 Р.10.7-2 А.12	7-2 ИМ-75	70	0.63	
7-2 ИМ-76	А.12	7-2 ИМ-76	70	0.63	
		Ограждения радиаторов			
ИМ-1	Альбом I А.АС-43	ИМ-1	60	0.06	
ИМ-2	А.АС-43	ИМ-2	60	0.06	
∠40×3	ГОСТ 8509-72	∠40×3	30 п.м	1.85	
		Крепления подоконных досок			
7-2 ИМ-77	Ч.10 Р.10.7-2 А.17	7-2 ИМ-77	64	0.53	
7-2 ИМ-78	А.17	7-2 ИМ-78	64	0.66	
		Подвески венткоробов			
-60×4	ГОСТ 103-76	-60×4	45 п.м	1.88	
⌀8 AI	ГОСТ 5781-82	⌀8 AI	28 п.м	0.395	
∠36×4	ГОСТ 8509-72	∠36×4	4.5 п.м	2.15	
		Входов			
МС-1	Альбом I А.АС-43	МС-1	8	31.62	
МС-2	А.АС-43	МС-2	2	33.15	
МР-1	А.АС-43	МР-1	1	233.32	
МР-2	А.АС-43	МР-2	2	90.89	
МДР-1	А.АС-43	МДР-1	3	54.18	
7-2 ИМ-70	Ч.10 Р.10.7-2 А.12	7-2 ИМ-70	4	6.28	
		Установки вентиляторов			
ВЦ-1	Альбом I А.АС-40	ВЦ-1	2	42.60	

Формат	Зона	Поз.	Обозначение	Наименование	Кол	Примечание
				Наружные стены		
				Сборочные единицы		
				Каркасы плоские		
		1	Альбом I А.АС-44	К-11	4	
		2	А.АС-44	К-12	8	
		3	А.АС-44	К-13	20	
		4	А.АС-44	К-14	5	
		5	А.АС-44	К-15	4	
		6	А.АС-44	К-16	4	
		7	А.АС-44	К-17	2	
		8	А.АС-44	К-18	4	
		9	А.АС-44	К-19	10	
		10	А.АС-44	К-20	5	
		11	А.АС-44	К-21	2	
		12	А.АС-44	К-22	2	
		13	А.АС-44	К-23	2	
		14	А.АС-44	К-24	2	
		15	А.АС-44	К-25	48	
				Детали		
		16	Альбом I А.АС-44	ТН-2	830	
				Изделия закладные		
		17	Альбом I А.АС-42	МН-1	10	
		18	А.АС-42	МН-2	6	
		19	А.АС-42	МН-3	8	
		20	А.АС-42	АН-1	40	Вариант монолитн. внутр. стен
		24	Ч.10 Р.10.7-2 А.14	7-2 ИМ-25	60	
				Материалы		
				Керамзитобетон М50		
				α=300		137 м³
				α=350		162 м³
				α=400		187 м³

Т.ПР.218-1-0353.86 Альбом I

Инв.№ подл. | Подпись и дата | Взам.инв.№

Привязан:

Инв. №

Н.контр.	Ивановский	
Зав.отд.	Богородский	
Гл.кон.пр	Ивановский	
Рук.бриг.	Белова	
Техник	Скачкова	

Т.ПР.218-1-0353.86 Альбом I АС

Детские ясли-сад на 50 мест с увеличением количества мест на летний период до 95.

Стадия	Лист	Листов
Р	21	

Спецификации выше 0.000.

КБ по железобетону им. А.А. Якушева

21484-01

СПЕЦИФИКАЦИЯ МОНОЛИТНЫХ ЖЕЛЕЗОБЕТОННЫХ КОНСТРУКЦИЙ.

ФОРМАТ	ЗОНА	ПОЗ.	ОБОЗНАЧЕНИЕ	НАИМЕНОВАНИЕ	КОЛ.	ПРИМЕЧ.
				Внутренние стены		
				(вариант)		
				в осях А-В - шт-2		
				Сборочные единицы		
				Каркасы плоские		
	1		Альбом I А. АС-42	КВ-1	10	
	2		А. АС-42	КВ-2	2	
	3		А. АС-42	КВ-3	2	
	4		А. АС-42	КВ-4	2	
	5		А. АС-42	КВ-6	2	
	6		А. АС-42	КВ-7	2	
				Каркасы пространственные		
	7		Альбом I А. АС-42	ПКВ-2	2	
	8		А. АС-42	ПКВ-3	1	
				Детали		
	9		А. АС-42	ТВ-2	4	
	10		А. АС-42	ТВ-3	4	
	11		А. АС-42	ТВ-4	4	
				по оси "Г" - шт.1		
				Сборочные единицы		
				Каркасы плоские		
	1		Альбом I А. АС-42	КВ-5	2	
	2		А. АС-42	КВ-7	2	
				Каркас пространственный		
	3		А. АС-42	ПКВ-1	1	
				Жесткость - шт.3		
				Сборочные единицы		
				Изделия закладные		
	1		Альбом I А. АС-42	МН-1	1	
				Материалы		
				на внутренние стены		
				Бетон М-200		19,5 м³
				по осям 3;6 - шт 2		
				Сборочные единицы		
				плоские каркасы		
	1		Альбом I А. АС-42	КВ-1	4	
	2		А. АС-42	КВ-8	2	
				пространственный каркас		
	3		А. АС-42	ПКВ-3	1	
				Детали		
	4		А. АС-42	ТВ-3	8	

ФОРМАТ	ЗОНА	ПОЗ.	ОБОЗНАЧЕНИЕ	НАИМЕНОВАНИЕ	КОЛ.	ПРИМЕЧ.
				Участок монолитный		
				УМ-3-шт 2		
				Сборочные единицы		
				Детали		
		1	Альбом I А. АС-39	ф 6 AIII ГОСТ 5781-75		
				ℓ=3000	3	0.67 кг
		2	А. АС-39	ф 8 AI ГОСТ 5781-75		
				ℓ=1350	15	0.53 кг
				Материалы на УМ.3		
				Бетон М-200		0.20 м³

ВЕДОМОСТЬ РАСХОДА СТАЛИ НА ЭЛЕМЕНТ, КГ

Марка элемента	Изделия арматурные													Изделия закладные										Общий расход
	Арматура класса													Арматура класса					Прокат марки					
	Вр I				AI			AIII					Всего	AI			AIII		ВС+3пс 6				Всего	
	ГОСТ 6727-80				ГОСТ 5781-82			ГОСТ 5781-82						ГОСТ 5781-82			ГОСТ 5781-82		ГОСТ 103-76					
	3	4	5	итого	6	8	итого	6	8	10	12	итого		6	12	итого	10	итого	-6х120	-6х180	-8х200	итого		
Наружные стены*																								
α = 300		8.16	78.27	86.43	19.20		19.20		14.90		370.52	385.42	489.13	6.54	21.20	27.74	19.12	19.12	4.50	4.08	20.08	28.66	75.52	564.65
α = 350		9.12	86.57	95.69	20.16		20.16		14.90		370.52	385.42	501.27	6.54	21.20	27.74	19.12	19.12	4.50	4.08	20.08	28.66	75.52	576.79
α = 400		7.68	86.57	94.25	18.72		18.72		14.90		370.52	385.42	498.39	6.54	21.20	27.74	19.12	19.12	4.50	4.08	20.08	28.66	75.52	573.91
Внутренние стены																								
в осях А-В	1.52	2.28		3.80	25.40		25.40	3.72	7.58			11.30	40.2											40.2
по оси „Г"	1.76	1.08		2.84	2.20		2.20	1.86				1.86	6.90											6.90
Жесткость																	8.75	8.75	0.45			0.45	7.20	1.20
УМ-3						7.95	7.95	2.01				2.01	9.96											9.96
по осям 3;6	0.20	0.88		1.08	10.36		10.36						11.44											11.44

* Ведомость расхода стали на наружные стены составлена с учетом анкеров марки АН-1

Привязан:

Инв. №

Н. контр.	Ивановский		
Зав. отд.	Богровский		
Гл. кон. пр.	Ивановский		
Рук. бриг.	Белова		
Техник	Скачкова		

Т.П.П.218-1-0353.86 Альбом I АС

Детские ясли-сад на 50 мест с увеличением количества мест на летний период до 95.

Стадия	Лист	Листов
Р	2.2	

Спецификация выше 0.000
Ведомость расхода стали на элемент выше 0.000

КБ по железобетону им. В.А. Якушева

Альбом I Т.П.П.218-1-0353.86

Инв. № подл. | Подпись и дата | Взам. инв. №

21484-01

Фасад „1–8"

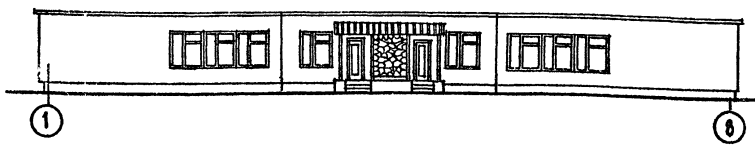

Развертка стены по оси „А"

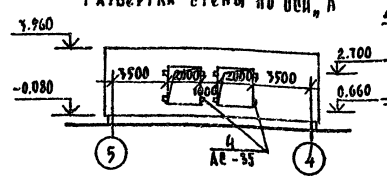

Фасад „Д–А"

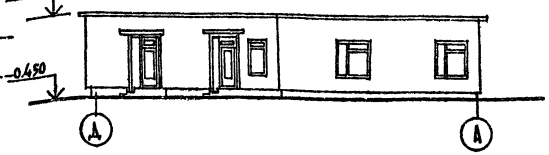

Развертка стены по оси „А"

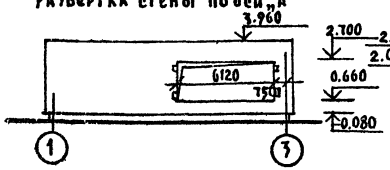

Развертка стены по оси „Б"

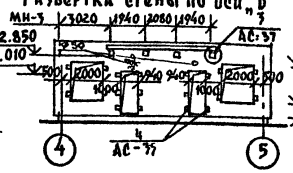

Развертка стены по оси „А"

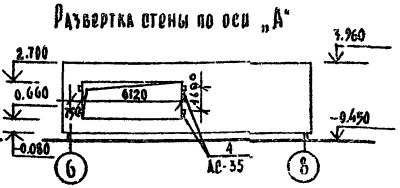

Развертка стены по оси „4"

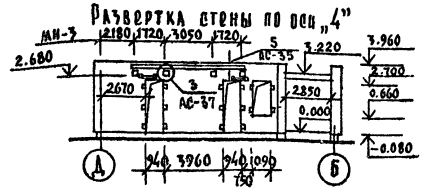

Фасад „8–1"

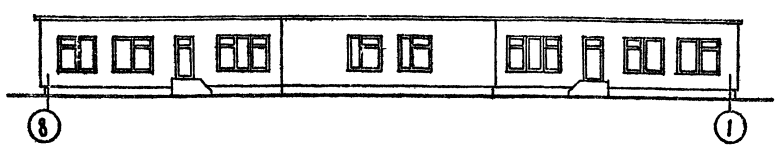

Развертка стены по оси „В"

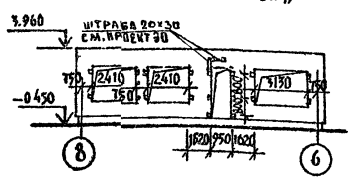

Развертка стены по оси „1"

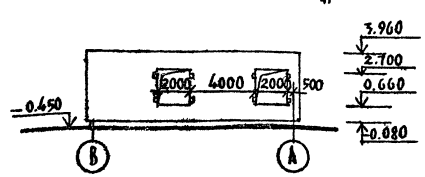

Фасад „А–Б"

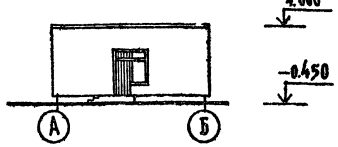

Фасад „Б–А"

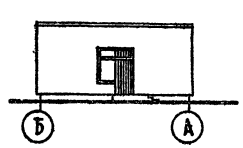

Развертка стены по оси „В"

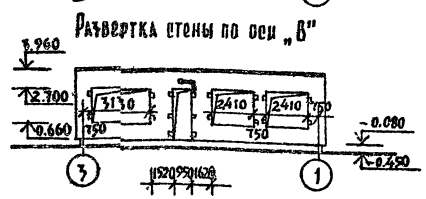

Фасад „А–Д"

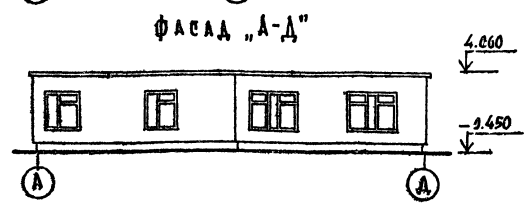

Развертка стены по оси „3"

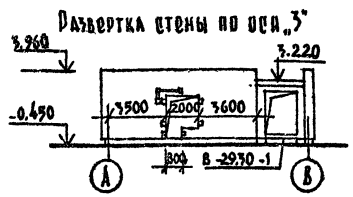

Развертка стены по оси „6"

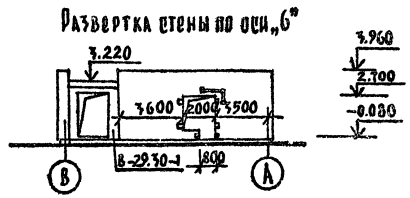

Развертка стены по оси „8"

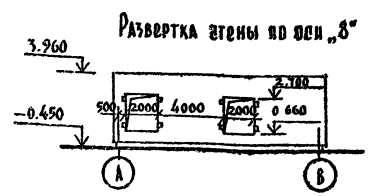

Развертка стены по оси „5"

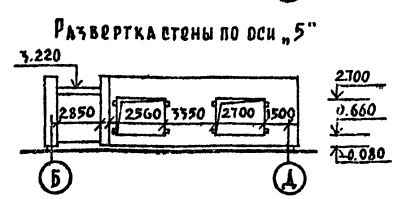

Примечания:

1. Оконные блоки окрасить масляной белой краской за 2 раза. Переплеты со стороны фасада окрасить масляной краской в черный цвет, в зависимости от цвета фактуры стены.
2. Наружную отделку фасадов см. пояснительную записку.
3. Данный лист см. совместно с листами АС-35; АС-37.
4. Для устройства электропроводки заложить винипластовые трубки ф50мм.

Н.контр.	Ивановский		
Зав.отд.	Богородский		
Гл.конс.пр.	Ивановский		
Рук.бриг.	Белова		
Рук.бриг.	Сергеев		
Техник	Амосова		

Привязан:

Инв.№

Т.пр.218-1-0353.86 Альбом I АС

Детские ясли-сад на 50 мест с увеличением количества мест на летний период до 95

Стадия	Лист	Листов
Р	23	

Фасады. Развертки наружных стен.

КБ по железобетону им. А.А. Якушева

Альбом I

Т.пр.218-1-0353.86

Инв.№ подл. | Подпись и дата | Взам.инв.№

21484-01

Т.ПР.218-1-0353.86 Альбом I

ФАСАД „1-8"

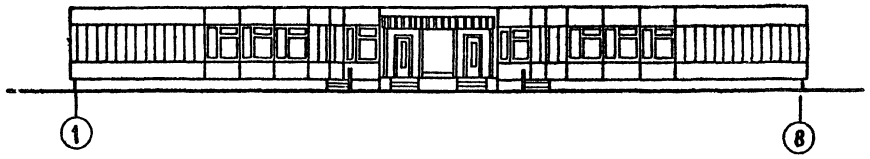

ФАСАД „1-8" / ВАРИАНТ /

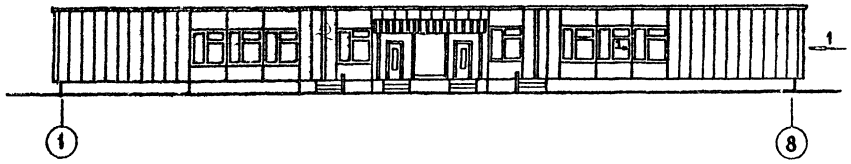

ФАСАД „8-1"

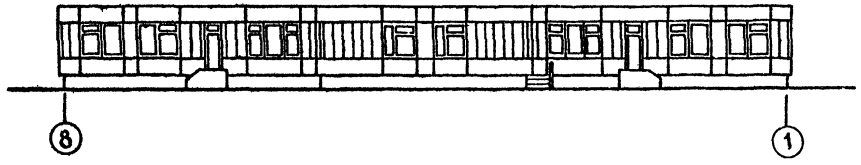

1-1

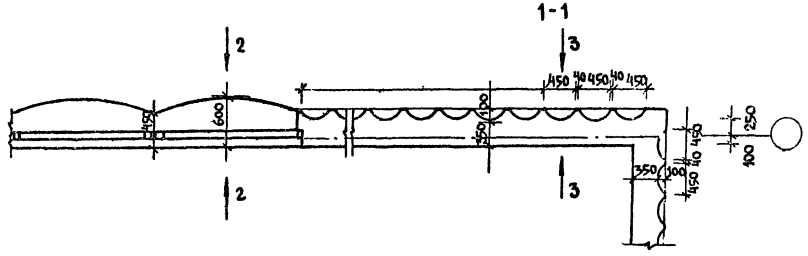

ФАСАД „А-Б"

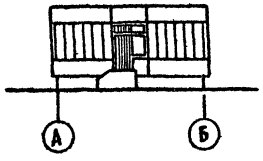

ФАСАД „Б-А"

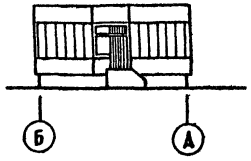

2-2

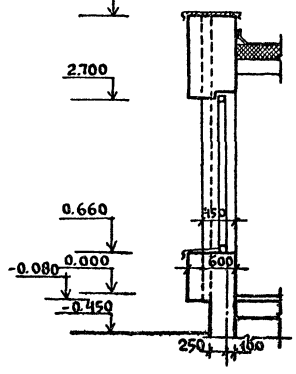

3-3

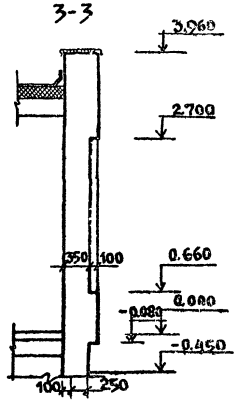

ФАСАД „Д-А"

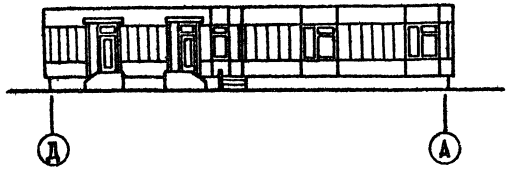

ФАСАД „А-Д"

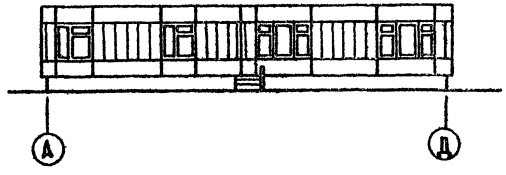

ПРИМЕЧАНИЯ:

1. Данный лист см. совместно с листом АС
2. Входы см. лист АС
3. Наружную отделку фасадов см. пояснительную записку.

Н.контр	Ивановский		Т.ПР.218-1-0353.86 Альбом I АС.
Зав.отд.	Богородский		Детские ясли-сад на 50 мест с увеличением количества мест в летний период до 95.
Гл.кон.пр	Ивановский		Стадия: Р; Лист: 24; Листов:
Рук.бр.арх	Сергеев		
Архит.	Босин		Варианты фасадов в осях „1-8", „8-1", „А-Б", „Б-А", „Д-А", „А-Д". КБ по железобетону им. А.А. Якушева

Привязан:

Инв.№

Инв.№ подл. | Подпись и дата | Взам. инв.№

21484-01

Т.ПР.218-1-0353.86 Альбом I

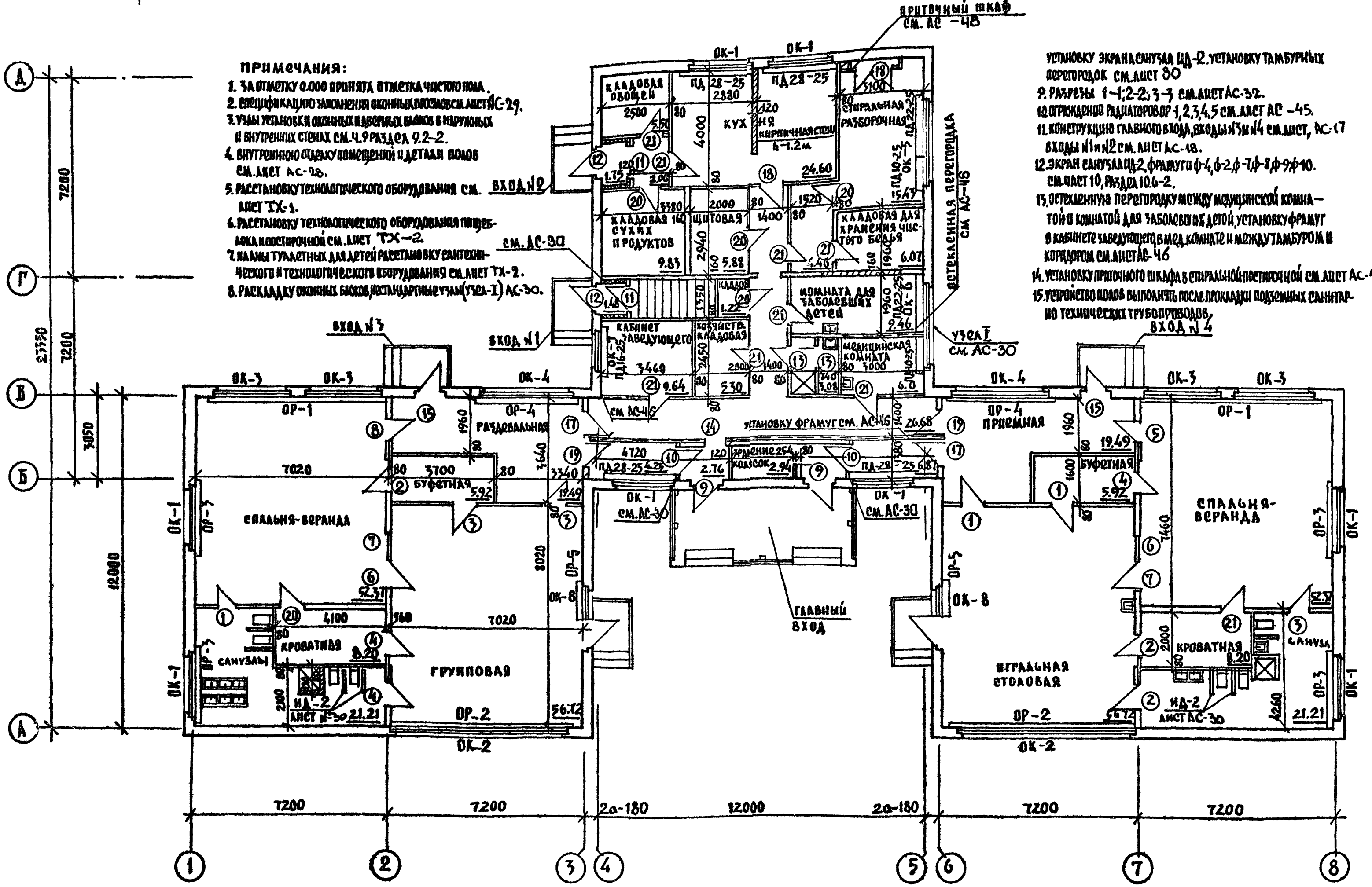

ПРИМЕЧАНИЯ:

1. За отметку 0.000 принята отметка чистого пола.
2. Спецификацию заполнения оконных проемов см. лист АС-29.
3. Узлы установки оконных и дверных блоков в наружных и внутренних стенах см. ч.9 раздел 9.2-2.
4. Внутреннюю отделку помещений и детали полов см. лист АС-28.
5. Расстановку технологического оборудования см. лист ТХ-1.
6. Расстановку технологического оборудования пищеблока и постирочной см. лист ТХ-2.
7. Планы туалетных для детей расстановку сантехнического и технологического оборудования см. лист ТХ-2.
8. Раскладку оконных блоков, нестандартные узлы (узел-I) АС-30. Установку экрана санузла ИД-2, установку тамбурных перегородок см. лист 30
9. Разрезы 1-1; 2-2; 3-3 см. лист АС-32.
10. Ограждение радиаторов ОР-1,2,3,4,5 см. лист АС-45.
11. Конструкцию главного входа, входы №3 и №4 см. лист, АС-17 входы №1 и №2 см. лист АС-18.
12. Экран санузла ИД-2, фрамуги Ф-4, Ф-2, Ф-7, Ф-8, Ф-9, Ф-10. см. часть 10, раздел 10.6-2.
13. Остекленную перегородку между медицинской комнатой и комнатой для заболевших детей, установку фрамуг в кабинете заведующего, в мед. комнате и между тамбуром и коридором см. лист АС-46
14. Установку приточного шкафа в стиральной-постирочной см. лист АС-48.
15. Устройство полов выполнять после прокладки подземных санитарно-технических трубопроводов.

Н. контр.	В. Падерин	
Зав. отд.	В. Богородский	
Гл. кон. пр.	Ивановский	
Рук. бриг.	Сергеев	
Архитект.	Босин	
Ст. техн.	Бродецкая	

Привязан:

Инв. №

Т.П.П. 218-1-0353-86 Альбом I АР

Детские ясли-сад на 50 мест с увеличением количества мест в летний период до 95

Стадия	Лист	Листов
Р	25	52.

План на отм. 0.000

КБ по железобетону им. А.А. Якушева

Инв. № подл. | Подпись и дата | Взам. инв. №

Т.П.Р. 218-1-0353.86 Альбом I

Развертка стен туалетной дошкольной группы

по 1—1

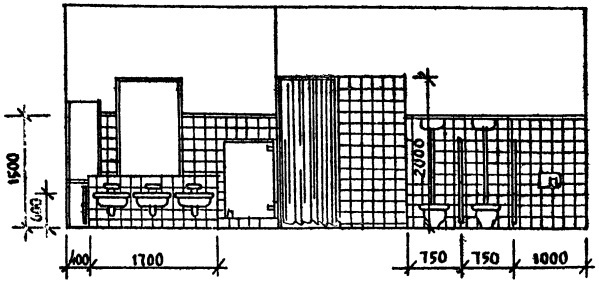

по 2—2

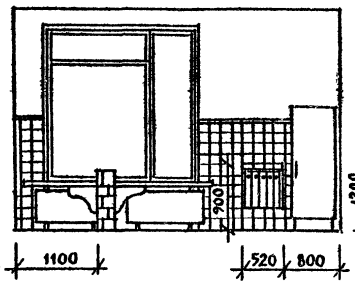

Развертки стен ясельной группы

по 5—5

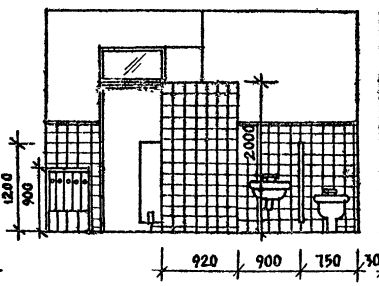

по 6—6

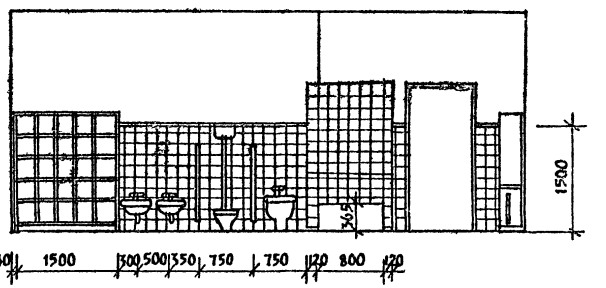

по 3—3

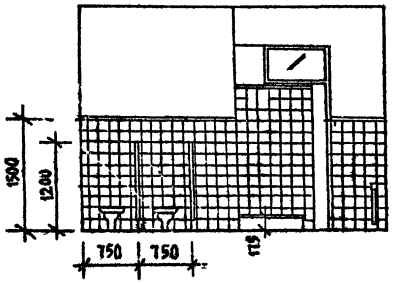

по А—А

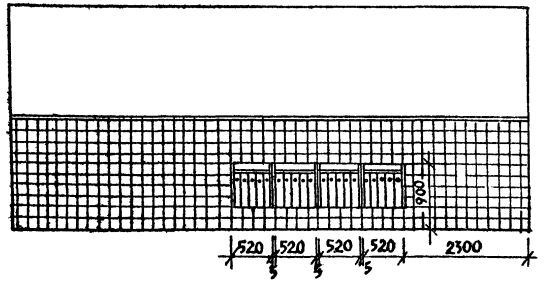

по А—А

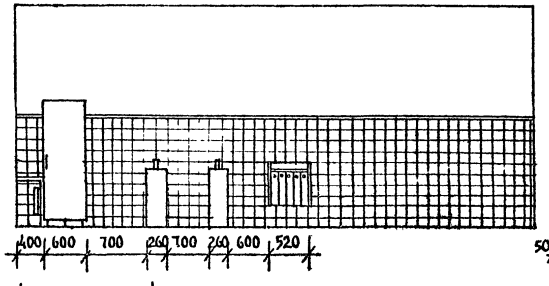

по 8—8

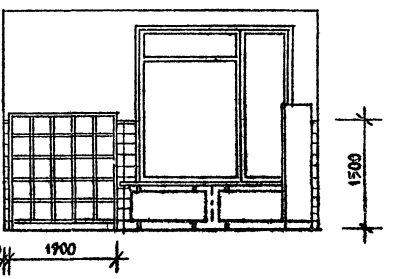

План туалетной дошкольной группы

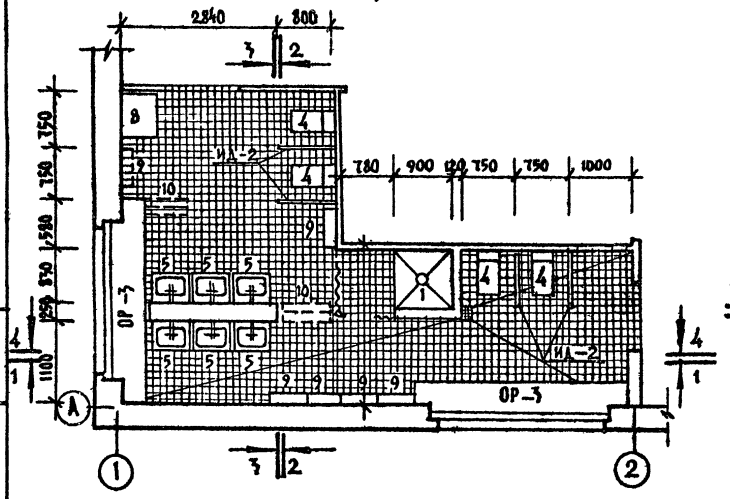

План туалетной ясельной группы

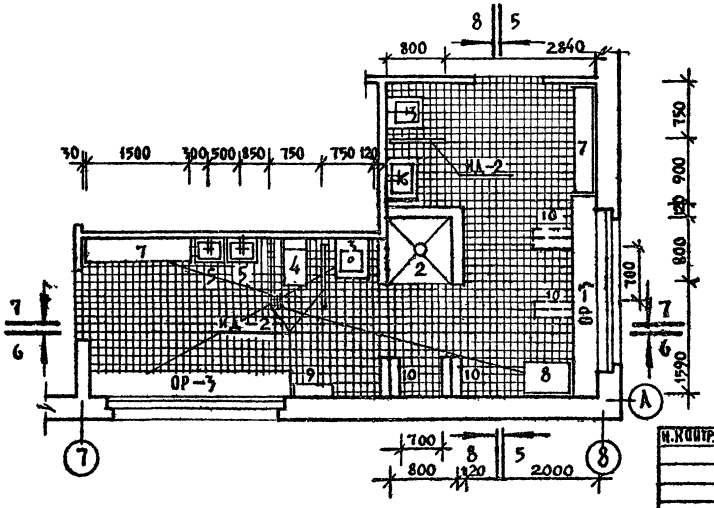

Примечания:

1. Отделка стен туалетных см. ведомость отделки помещений.
2. Чертеж установки экранов санузлов (ИД-2) см. лист АС-
3. Спецификацию сантехнического и технологического оборудования туалетных см. лист АС
4. Пунктиром на плане и количество штук в скобках обозначены напольные и настенные вешалки для полотенец, которые устанавливаются при увеличении количества групп.

Н. контр.	В. Падерин		Т.П.Р. 218-1-0353.86 Альбом I АС
			Детские ясли-сад на 50 мест, с увеличением количества мест на летний период до 95
Зав. отд.	Богородский		Стадия: Р; Лист: 26; Листов:
Гл. конд. пр.	Ивановский		
Рук. бр. арх.	Сергеева		Фрагменты плана и развертки стен туалетных ясельных и дошкольных групп
Рук. бр. кон.	Белова		ПГПИ по железобетону им. А.А. Якушева
Ст. техн.	Попова		

Привязан:

Инв. №

Инв. № подл. | Подпись и дата | Взам. инв. №

21484-01

Развертка стен групповой

по оси 3

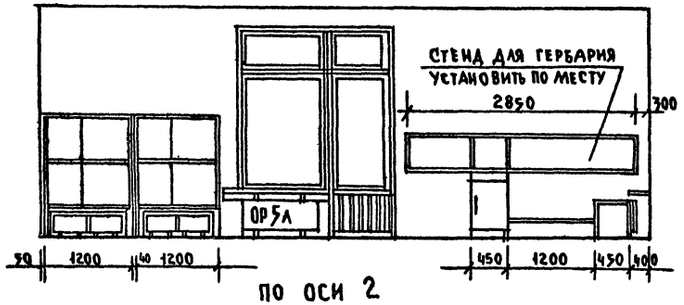

по оси 2

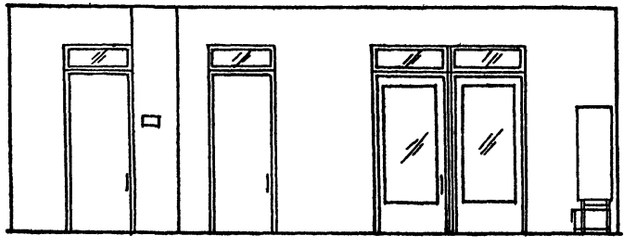

Развертки стен игральной-столовой

по оси 6

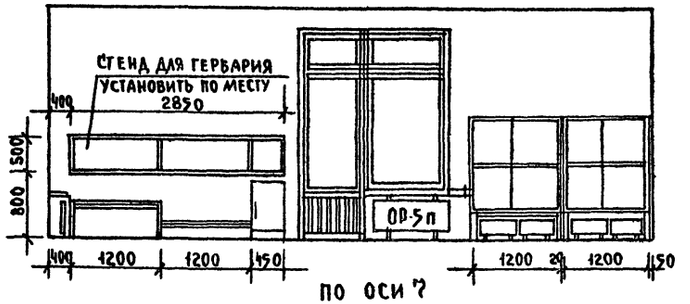

по оси 7

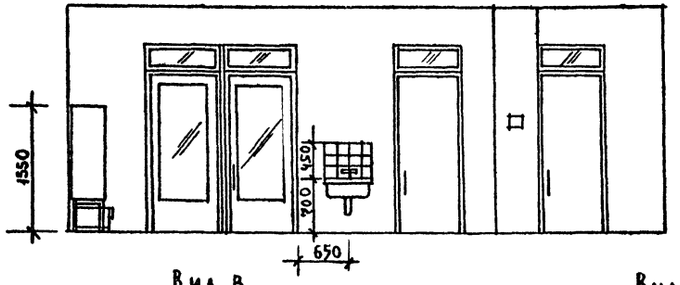

по оси А

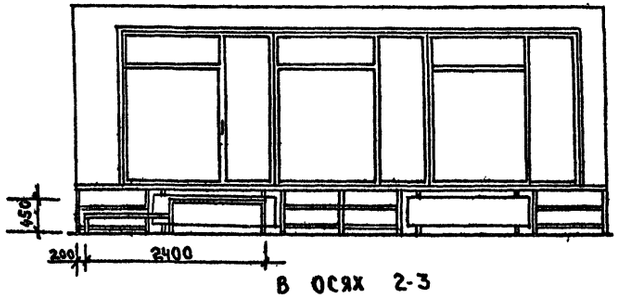

В осях 2-3

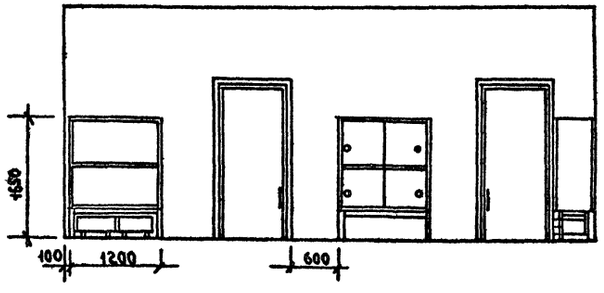

Вид в

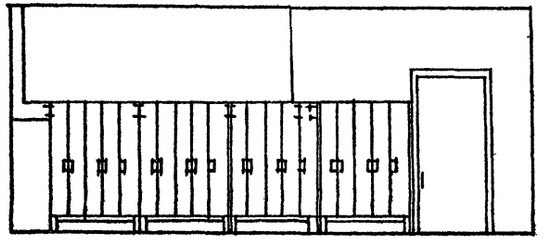

Вид г

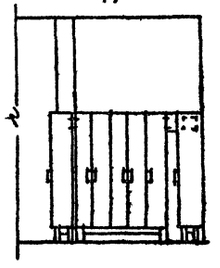

Развертки стен буфетной

Вид „А"

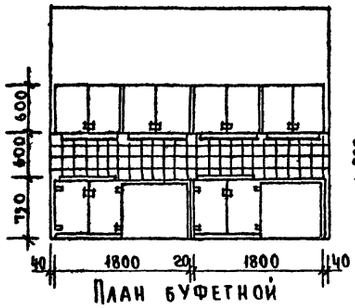

Вид „Б"

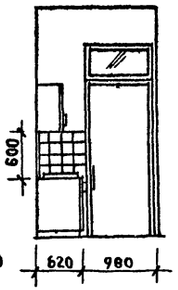

План буфетной

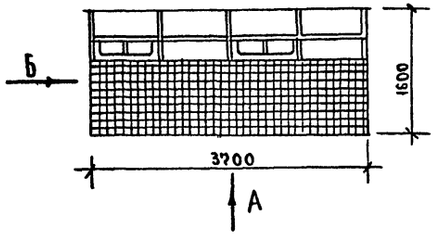

Примечания.

1. Покраску ограждений радиаторов произвести яркими цветами в тон покраски стен.
2. Мебель и стенды окрасить в яркие цвета нежных тонов.
3. Данный лист смотри совместно с листом АС

Н. контр.	В. Вадерин		Т.пр.218-1-0353.86 Альбом I АС		
			Детские ясли-сад на 50 мест с увеличением количества мест в летний период до 75		
Зав. отд	Богородский			Стадия	Лист	Листов
Гл. кон. пр	Ивановский			Р	27	
Рук. брарх.	А. Сергеев		Развертки стен. Установка шкафов с подсушкой	ЦБ по железобетону им. А.А. Якушева	
Рук. бр. кон	Г. Белова				
Ст. техн	Е. Бродецкая				

Привязан

Инв. №

Инв. № | Подп. и дата | Взам. инв. №

РАЗДЕВАЛЬНАЯ ПРИЕМНАЯ	7	2.244-1.212		38.98

План полов на отм.

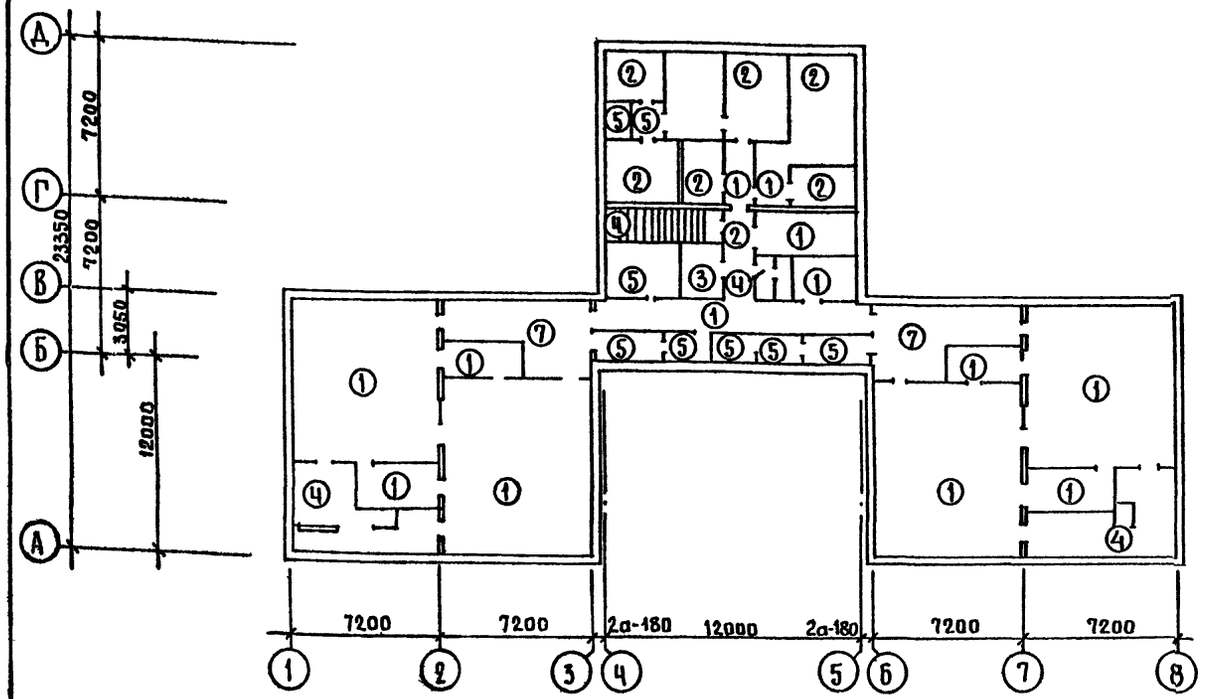

Экспликация полов

Наименование или номер помещения по проекту	Тип пола по проекту	Схема пола или номер узла по серии	Элементы пола и их толщина	Площадь пола м2
Групповая спальня-веранда, игральная-столовая, коридор, комната для заболевших детей, медицинская комната, буфетная, кроватная	1	2.244-1 212 ——"—— ——"—— ——"—— ——"—— ——"—— ——"—— ——"——		297.02
Кухня, кладовая овощей, стиральная-разборочная, кладовая сухих продуктов, щитовая, кладовая для хранения чистого белья, кладовая	2	2.244-1. 241 плитка по ГОСТ 6787-69 ——"—— ——"—— ——"—— ——"—— ——"—— ——"——		62,02
Хоз-я кладовая	3	2.244-1.175		5,30
Детская туалетная	4		1) покрытие П-12 из линолеума на синтетическом каучуке, 2) прослойка из холодной мастики на водостойких вяжущих 3) стяжка из цементно-песчаного р-ра марка 150 4) подстилающий слой бетон М100 5) грунт оснований с втрамбованным щебнем или гравием крупностью 40-60 мм.	42,42
Туалетная персонала, тамбур, хранение колясок	5	2.244-1.241 плитка по ГОСТ 6141-70		25,19
Кабинет заведующего	6	2.244-1.148		9.64

Ведомость отделки помещений

Наименование или номер помещения.	Потолок: площадь	Потолок: вид отделки	Стены или перегородки: площадь	Стены или перегородки: вид отделки	Отделка низа стен или перегородок (панель): площадь	Отделка низа стен или перегородок (панель): вид отделки	Отделка низа стен или перегородок (панель): высота мм	Примечания
Игровая--столовая	56,72	побелка	59	силикатная окраска №70				
Спальня--веранда	52,37	"	44,3	силикатная окраска № 55				
Спальня-веранда	52,37	——"——	44,3	силикатная окраска №35		——		
Групповая	56,72	——"——	59	силикатная окраска № 41		——		
Туалетная	21,21	——"——	29,6	масляная окраска белая	37,7	глазур. плитка	2000	
Туалетная	21,21	——"——	29,6	масл. окраска белая	37,7	глазур. плитка	2000	
Буфетная	5,92	——"——	23,4	масл. окраска № 107	5,4	глазур. плитка	600	
Буфетная	5,92	——"——	23,4	масл. окраска № 107	5,4	глазур. плитка	600	
Кроватная	8,20	——"——	14,3	масл. окраска № 41		——		
Кроватная	8,20	——"——	14,3	масл. окраска № 41		——		
Раздевальная	19,49	——"——	47,8	силикатная окраска № 71		——		
Кабинет заведующего	9,64	——"——	32,5	клеевая окраска № 111		——		
Медицинская -комната	6,0	——"——	17,3	силикатная окраска № 41		——		
Комната для заболевших детей	9,40	——"——	25	силикатная окраска № 38		——		
Кладовая	1,22	——"——	11,4	клеевая окраска		——		
Кухня	24,60	——"——	2,9	масл. окраска белая	17,3	глазур. плитка	1800	
Кладовая для хранения овощей	5,50	——"——	11,9	побелка	14,6	масл. краска № 41	1800	
Кладовая для хранения сухих продуктов	9,83	——"——	14,8	побелка	21	масл. краска № 41	1800	
Стиральная--разборочная	15,43	——"——	18,8	масл. окраска белая	24,8	глазур. плитка	1800	
Кладовая для хранения чистого белья	6,07	——"——	11,8	побелка	18,8	масл. окраска № 41	1800	
Туалетная персонала	3,08	——"——	10,4	побелка	12,2	глазур. плитка	1800	
Щитовая	5,88	——"——	11,8	побелка	16,2	масл. окраска № 35	1800	
Коридор	31,14	——"——	49,6	побелка	121,6	масл. окраска № 4	1800	
Хоз. кладовая	5.30	——"——	26,25	клеевая окраска				
Приемная	19,49	——"——	47,8	силикатная окраска № 71		——		
Тамбур	27,1	——"——	46,2	побелка	74,8	мас окраска № 4	1800	

Привязан		
Инв. №		

Н. контр.	В. Падерин	
Зав. отд.	Богородский	
Гл. кон. пр.	Ивановский	
Рук. гр. арх.	Сергеев	
Архитект	Босин	
Ст. техн.	Бродецкая	

Т.ПР 218-1-0353.86 Альбом I АС

Детские ясли-сад на 50 мест с увеличением количества мест в летний период до 95

Стадия	Лист	Листов
Р	28	52

План полов, экспликация полов. Ведомость отделки помещений

КБ по железобетону им. А.А. Якушева

Т.ПР 218-1-0353-86 Альбом I

Инв. № подл. | Подпись и дата | Взам. инв. №

21484-01

Альбом I т.п.218-1-0353-86

СПЕЦИФИКАЦИЯ ЭЛЕМЕНТОВ ЗАПОЛНЕНИЯ ПРОЕМОВ

МАРКА ПОЗ.	ОБОЗНАЧЕНИЕ	НАИМЕНОВАНИЕ	КОЛ. НА ЭТ. 1	ВСЕГО	МАССА ЕД. КГ	ПРИМЕЧАНИЕ
1	6629-74	ДВЕРНОЙ БЛОК ДГ 21-9	10	10		
2	6629-74 ЧАСТЬ 10 Р.10.6-2	ДГ 21-10 Ф-2	2	2		
3	6629-74	ДГ 21-9 Л	13	13		
4	6629-74 ЧАСТЬ 10 Р.10.6-2	ДГ 21-9 Л Ф-2	3	3		ДЛЯ ВАР. ПРИ СБ ВС
5	6629-74 ЧАСТЬ 10 Р.10.6-2	ДГ 21-10 Л Ф-1	1	1		
6	6629-74 ЧАСТЬ 10 Р.10.6-2	ДО 21-10 Л Ф-1	2	2		
7	6629-74 ЧАСТЬ 10 Р.10.6-2	ДО-21-10 Ф-1	2	2		
8	6629-74 ЧАСТЬ 10 Р.10.6-2	ДГ-21-10 Ф-1	1	1		
9	24698-81	ДН-24-10	2	2		
10	24698-81 СЕРИЯ 135 ЧАСТЬ 10 Р.10.6-2	ДН-21-10 Ф-9	2	2		
11	24698-81 ЧАСТЬ 10 Р.10.6-2	ДН 21-10 Л Ф-9	2	2		
12	24698-81 ЧАСТЬ 10 Р.10.6-2	ДН-21-10 Л Ф-10	2	2		
13	6629-74	ДГ 21-7 Л	2	2		
14	6629-74	ДН 21-10	1	1		
15	11214-78	БС-28-9	2	2		
	11214-78	БР 28-9	2	2		
	16289-80	БРС 28-9	2	2		
	24700-81	БСП 28-9	2	2		
	24699-81	БР СП-28-9	2	2		
16	6629-74	ДГ 24-15	1	1		
17	6629-74	ДО 24-10	2	2		
18	6629-74 СЕРИЯ 135 ЧАСТЬ 10 Р.10.6-2	ДГ 21-10 Ф-7	1	1		
19	6629-74	ДО 24-10 Л	2	2		
20	6629-74	ДГ 21-10	5	5		
21	6629-74	ДГ 21-10 Л	9	9		
ОК-1	11214-78	ОКНО ОС 21-21 В	6	6		
"	11214-78	ОКНО ОР-21-21 В	—	—		
—"—	16289-80	ОКНО ОРС 21-21 В	—	—		
—"—	24700-81	ОКНО ОСП-21-12	—	—		
—"—	24700-81	ОКНО ОСП-21-9	—	—		
—"—	24699-81	ОКНО ОРСП-21-9	—	—		
—"—	24699-81	ОКНО ОРСП-21-12				
ОК-2	11214-70	ОКНО ОС 21-21 В	6	6		
—"—	11214-70	ОКНО ОР 21-21 В	6	6		
—"—	16289-80	ОКНО ОРС-21-21 В	6	6		
—"—	24700-81	ОКНО ОСП-21-12	4	4		
—"—	24700-81	ОКНО ОСП-21-15	4	4		
—"—	24700-81	ОКНО ОСП-21-9	2	2		
—"—	24699-81	ОКНО ОРСП-21-12	4	4		
—"—	24699-81	ОКНО ОРСП-21-15	4	4		
—"—	24699-81	ОКНО ОРСП-21-9	2	2		
ОК-3	11214-78	ОКНО ОС-21-12	4	4		
—"—	11214-78	ОКНО ОС-21-13,5	4	4		
—"—	11214-78	ОКНО ОР-21-12	4	4		
—"—	11214-78	ОКНО ОР-21-13,5	4	4		
—"—	24700-81	ОКНО ОРС-21-12	4	4		
—"—	24700-81	ОКНО ОРС-21-13,5	4	4		
—"—	24699-81	ОКНО ОРСП-21-12	4	4		
—"—	24699-81	ОКНО ОРСП-21-13,5	4	4		
—"—	24699-81	ОКНО ОСП-21-12	4	4		
—"—	24699-81	ОКНО ОСП-21-13,5	4	4		
ОК-4	11214-78	ОКНО ОС-21-12	4	4		
—"—	11214-78	ОКНО ОС-21-9	2	2		
—"—	11214-78	ОКНО ОР-21-12	4	4		
—"—	11214-78	ОКНО ОР-21-9	2	2		
—"—	24700-81	ОКНО ОРС-21-12	4	4		
—"—	16289-80	ОКНО ОРС-21-9	2	2		
—"—	24700-81	ОКНО ОСП-21-15	4	4		
—"—	24700-81	ОКНО ОСП-21-13,5	2	2		
—"—	24699-81	ОКНО ОРСП-21-15	4	4		
—"—	24699-81	ОКНО ОРСП-21-13,5	2	2		
ОК-5	11214-78	ОКНО ОС-21-13,5	1	1		
—"—	11214-78	ОКНО ОС-21-15	1	1		
—"—	11214-78	ОКНО ОР-21-13,5	1	1		
—"—	11214-78	ОКНО ОР-21-15	1	1		
—"—	24700-81	ОКНО ОРС-21-13,5	1	1		
—"—	24700-81	ОКНО ОРС-21-15	1	1		
—"—	24699-81	ОКНО ОРСП-21-13,5	1	1		
—"—	24699-81	ОКНО ОРСП-21-15	1	1		
—"—	24700-78	ОКНО ОСП-21-13,5	1	1		
—"—	24700-78	ОКНО ОСП-21-15	1	1		
ОК-6	11214-78	ОКНО ОС-21-9	1	1		
—"—	11214-78	ОКНО ОС-21-18 В	1	1		
—"—	11214-78	ОКНО ОР-21-9	1	1		
—"—	11214-78	ОКНО ОР-21-18 В	1	1		
—"—	16289-80	ОКНО ОРС-21-9	1	1		
	16289-80	ОКНО ОРС-21-18 В	1	1		
—"—	24700-81	ОКНО ОСП-21-9	3	3		
—"—	24699-81	ОКНО ОРСП-21-9	3	3		
ОК-7	11214-78	ОКНО ОС 21-12	1	1		
—"—	11214-78	ОКНО ОР 21-12	1	1		
—"—	24700-81	ОКНО ОРС 21-12	1	1		
—"—	24700-81	ОКНО ОСП 21-12	1	1		
—"—	24699-81	ОКНО ОРСП 21-12	1	1		
ОК-8	11214-78	ОКНО ОС 21-12	2	2		
—"—	11214-78	БС 28-9	2	2		
—"—	11214-78	ОКНО ОР 21-12	2	2		
—"—	11214-78	БР 28-9	2	2		
—"—	16289-80	ОКНО ОРС 21-12	2	2		
—"—	16289-80	БРС 28-9	2	2		
—"—	24700-81	ОКНО ОСП 21-12	2	2		
—"—	24700-81	БСП 28-9	2	2		
—"—	24699-81	ОКНО ОРСП 21-12	2	2		
—"—	24699-81	БРСП 28-9	2	2		
	17280-79	ПД 10-25	2	2		
	17280-79	ПД 16-25	1	1		
	17280-79	ПД 22-25	2	2		
	17280-79	ПД 28-25	4	4		
	Т.П 213-1-158 А.I ЛИСТ	ОГРАЖДЕНИЯ РАДИАТОРОВ ОР-1	2	2		
		ОР-2	2	2		
		ОР-3				
		ОР-4	2	2		
	8242-75	НАЛИЧНИК ОКОН №1	85 П.М.	85 П.Г.		
	8242-75	№2	162 П.М.	162 П.Г.		
	8242-75	НАЛИЧНИК ФРАМУГ №1	24 П.М.	24 П.М.		
	8242-75	№2	370 П.М.	370 П.М.		
	8242-75	НАЛИЧНИК ВН. ДВЕРЕЙ №2	400 П.М.	400 П.М.		
	8242-75	—"— НАР. ДВЕРЕЙ №1	40 П.М.	40 П.М.		

СПЕЦИФИКАЦИЯ ОБОРУДОВАНИЯ

		ШКАФ ДЛЯ БЕЛЬЯ И КРОВАТЕЙ Ш-1	4	4		
		ОСТЕКЛЕННАЯ ПЕРЕГОРОДКА ОП-1	1	1		
	Ч.10 Р.10.6-2	ЭКРАН САНУЗЛА ИД-2	7	7		
		ПРИТОЧНЫЙ ШКАФ-ПШ	1	1		

ИНВ. № ПОДЛ. | ПОДПИСЬ И ДАТА | ВЗАМ. ИНВ. №

ПРИВЯЗАН:

ИНВ. №

Н. КОНТР.	В. ПАДЕРИН	
ЗАВ. ОТД.	БОГОРОДСКИЙ	
ГЛ. КОНС. ПР.	ИВАНОВСКИЙ	
РУК. БР. АРХ.	СЕРГЕЕВ	
АРХИТЕКТ.	БОСИН	

Т.П.218-1-0353.86 Альбом I АС

ДЕТСКИЕ ЯСЛИ-САД НА 50 МЕСТ С УВЕЛИЧЕНИЕМ КОЛИЧЕСТВА МЕСТ НА ЛЕТНИЙ ПЕРИОД ДО 95

СТАДИЯ	ЛИСТ	ЛИСТОВ
Р	29	

СПЕЦИФИКАЦИЯ ЗАПОЛНЕНИЯ ОКОННЫХ ПРОЕМОВ

КБ по железобетону им. А.А. Якушева

21484-01

РАСКЛАДКА ОКОННЫХ БЛОКОВ

СО СПАРЕННОЙ, РАЗДЕЛЬНОЙ И ТРОЙНОЙ СТОЛЯРКОЙ

СО СТЕКЛОПАКЕТАМИ, СТЕКЛОПАКЕТАМИ И СТЕКЛАМИ

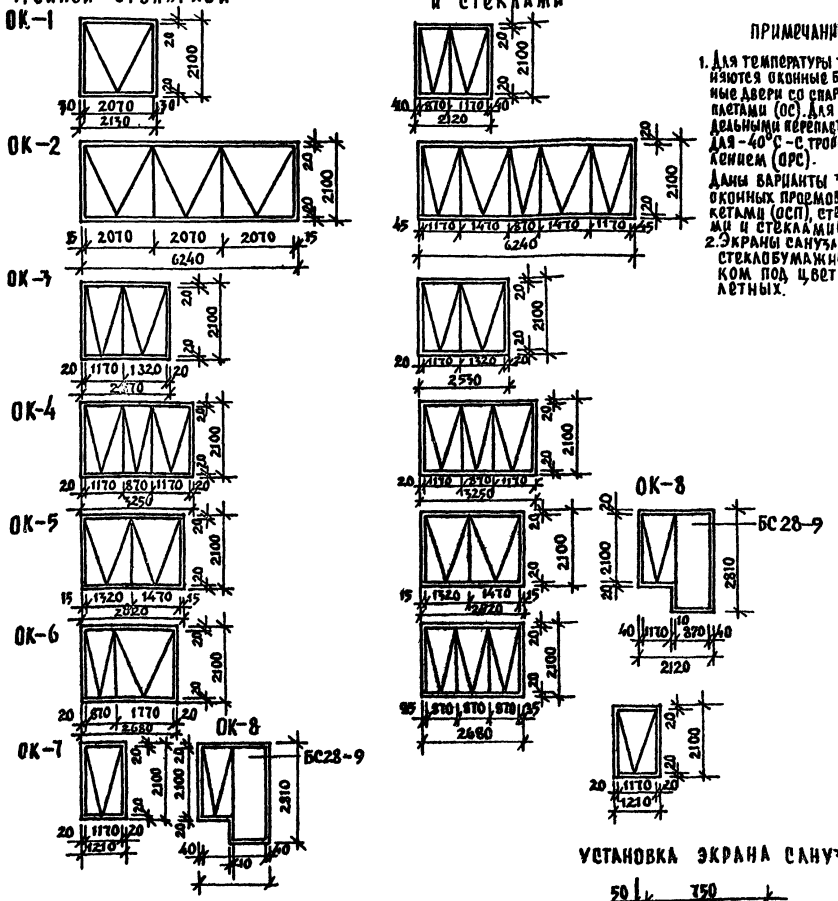

ПРИМЕЧАНИЕ:

1. Для температуры -20°С применяются оконные блоки и балконные двери со спаренными переплетами (ОС). Для -30°С-с раздельными переплетами (ОР) для -40°С-с тройным остеклением (ОРС).

Даны варианты заполнения оконных проемов стеклопакетами (ОСП), стеклопакетами и стеклами (ОРСП).

2. Экраны санузлов оклеить стеклобумажным пластиком под цвет стен туалетных.

ТАМБУРНАЯ ПЕРЕГОРОДКА В ОСЯХ 4-5

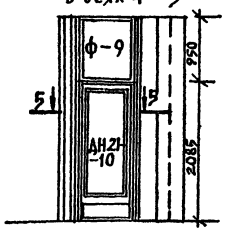

ТАМБУР ПРИ ВХОДЕ №1

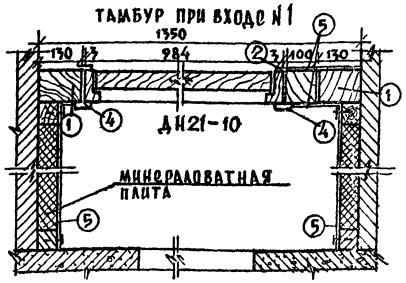

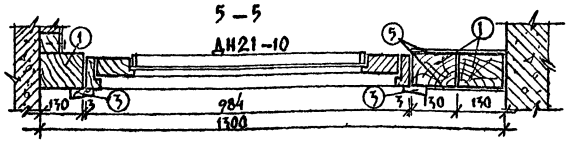

ПЕРЕГОРОДКА МЕЖДУ ТАМБУРОМ И ПОМЕЩЕНИЕМ ДЛЯ ХРАНЕНИЯ КОЛЯСОК

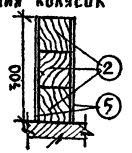

СПЕЦИФИКАЦИЯ НА ТАМБУРНЫЕ ПЕРЕГОРОДКИ				
№№ п/п	НАИМЕНОВАНИЕ	РАЗМЕРЫ ММ	КОЛ-ВО	ОБЪЕМ МАТЕР. м³
1	БРУС	130×100×3080	5	0.2
2	БРУС	100×100×3080	4	0.123
3	НАЛИЧНИК	30×74×3080	2	0.014
4	НАЩЕЛЬНИК	19×44×3080	3	0.006
5	АСБ.ЦЕМ.ЛИСТ	δ=10		7.6 м²

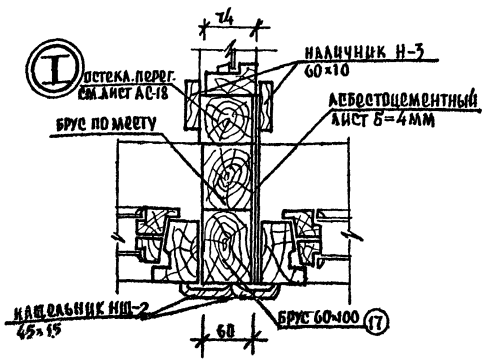

УСТАНОВКА ЭКРАНА САНУЗЛА ИД-2

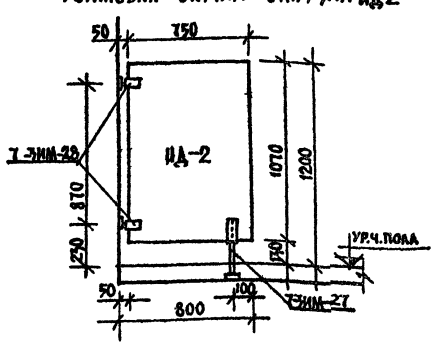

Н.КОНТР.	В.ПАДЕРИН		
ЗАВ.ОТД.	БОГОРОДСКИЙ		
ГЛ.КОН.ПР.	А.ИВАНОВСКИЙ		
РУК.БР.АР.	СЕРГЕЕВ		
АРХИТЕКТ.	БОСИН		
ТЕХН.	АМОСОВА		

ПРИВЯЗАН:

ИНВ.№

Т.ПП.218-1-0353.86 АЛЬБОМ I АС

ДЕТСКИЕ ЯСЛИ-САД НА 50 МЕСТ С УВЕЛИЧЕНИЕМ КОЛИЧЕСТВА МЕСТ НА ЛЕТНИЙ ПЕРИОД ДО 95

СТАДИЯ	ЛИСТ	ЛИСТОВ
Р	30	

РАСКЛАДКА ОКОННЫХ БЛОКОВ НЕСТАНДАРТНЫЕ УЗЛЫ, ТАМБУР ПРИ ВХОДЕ №1, УСТАНОВКА ЭКРАНА САНУЗЛА.

КБ ПО ЖЕЛЕЗОБЕТОНУ им. А.А. Якушева

Т.ПП.218-1-0353.86

ИНВ.№ ПОДЛ. | ПОДПИСЬ И ДАТА | ВЗАМ. ИНВ.№

21484-01

АЛЬБОМ I Т.П218-1-0353.86

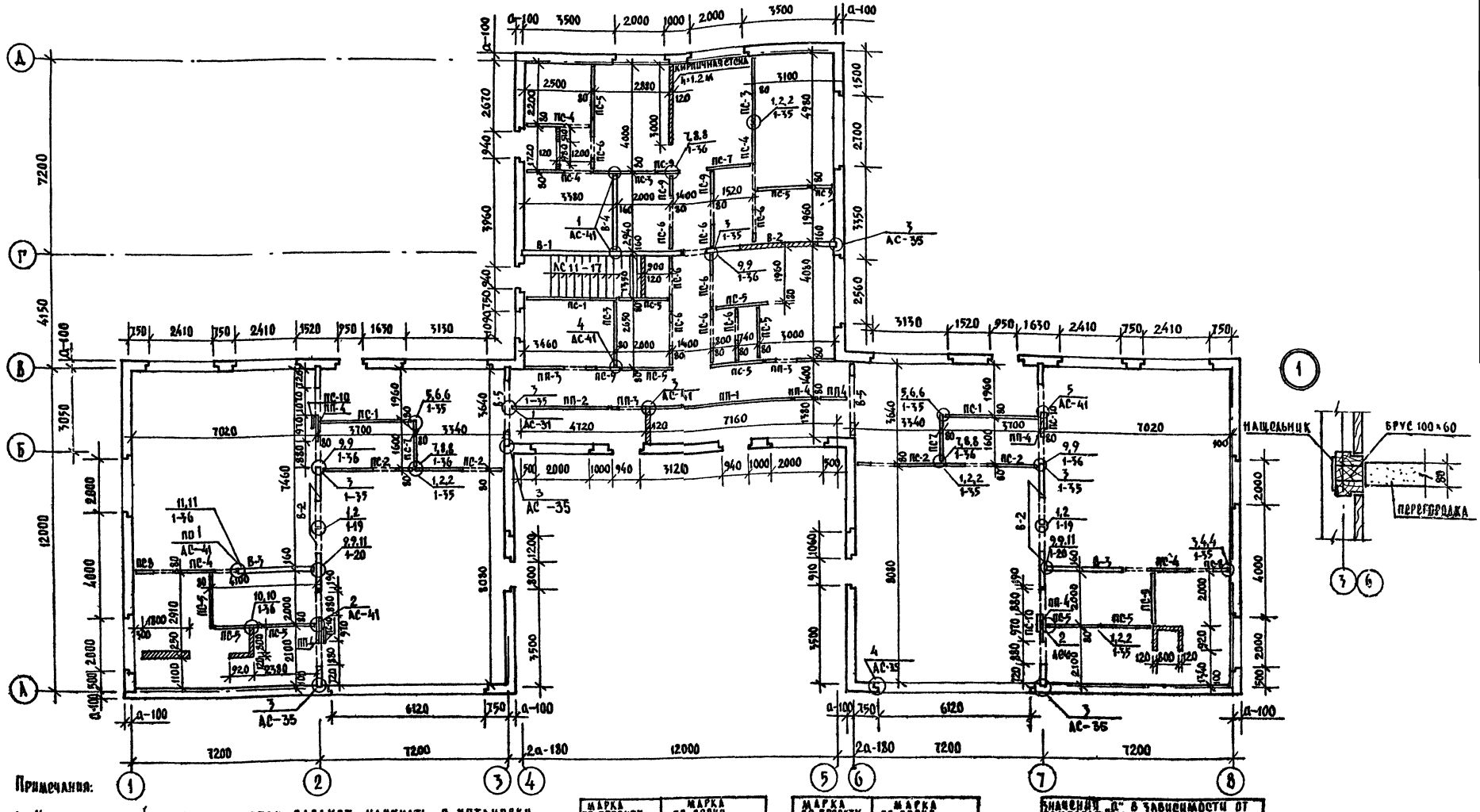

Примечания:

1. Монтаж панелей внутренних стен следует начинать с установки в разбивочных осях 2,7, Г и панелей жесткости с обязательной сваркой панелей В-30.30 с поперечными стенами в трех уровнях. Крепление В-29.30 см. лист АС-41. Вертикальные швы между панелями жесткости и поперечными стенами подлежат заделке цементным раствором. Монтаж железобетонных элементов вести на растворе М-100.
2. Разверстки внутренних стен смотри на листе АС-32.
3. Кирпичные стенки и столбы выполнять из обыкновенного глиняного кирпича марки 75 на растворе марки 25.
4. При устройстве бетонного подстилающего слоя под полы для установки перегородок предусмотреть штрабы (см. узел на листе АС-41).
5. Перегородки необходимо крепить к панелям перекрытия согласно указаниям части 9 раздела 9.1-2.
6. Армирование наружных монолитных стен см. на л. АС-36.

Марка по проекту	Марка по серии
ПС-1	ПС-55.30
ПС-2	ПС-55.30-1
ПС-3	ПС-25.30
ПС-4	ПС-25.30-2
ПС-5	ПС-20.30
ПС-6	ПС-20.30-1
ПС-7	ПС-11.30
ПС-8	ПС-15.30-2
ПС-9	ПС-9
ПС-10	ПС-6
ПП-11	ПП-42
ПЛ-2	ПП-38
ПП-3	ПП-27-2
ПП-4	ПП-10

Марка по проекту	Марка по серии
В-1	В-59.30
В-2	В-59.30-2
В-3	В-30.30
В-4	В-29.30
В-5	В-29.30-1

Значения "а" в зависимости от температуры наружного воздуха

Температура наружного воздуха	-20°	-30°	-40°
а / мм /	300	350	400

Привязан:

Инв.№

Гл.инж.отд.	В.Богородский	
Гл.констр.	А.Ивановский	
Рук.гр.	Г.Белова	
Инж.техн.	Е.Бродецкая	

Т.П218-1-0353.86 Альбом I АС

Детский ясли-сад на 30 мест с увеличением количества мест на летний период до 95

Стадия	Лист	Листов
Р	31	52

Монтажный план

ПО Железобетону им. А.А.Якушева

Инв.№ подл. | Подпись и дата | Взам. инв.№

21484-01

Разрез 1-1

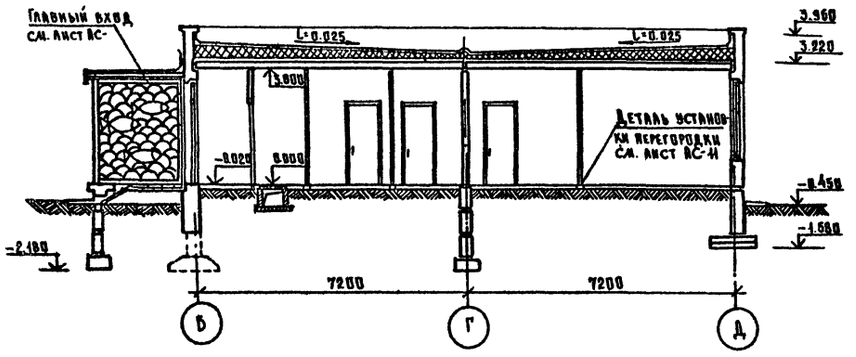

по оси Г

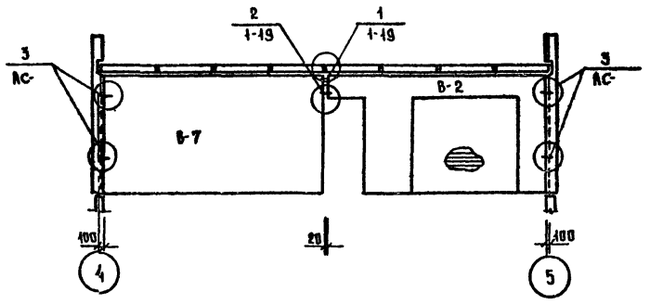

Разрез 2-2

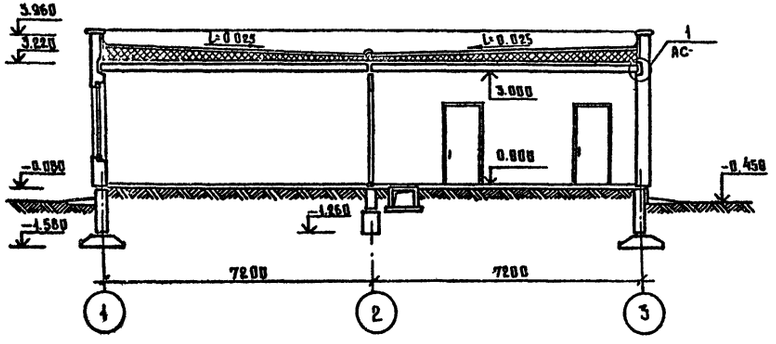

по оси 2

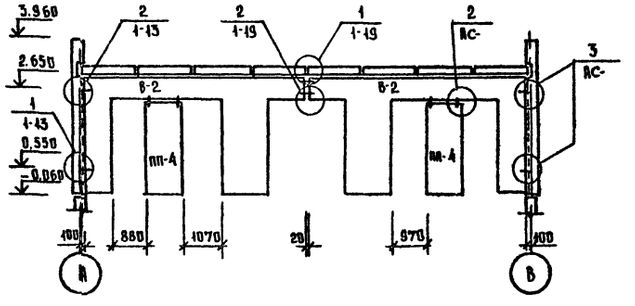

Состав кровли
См. ч. 9 раздела 9.2-2

Разрез 3-3

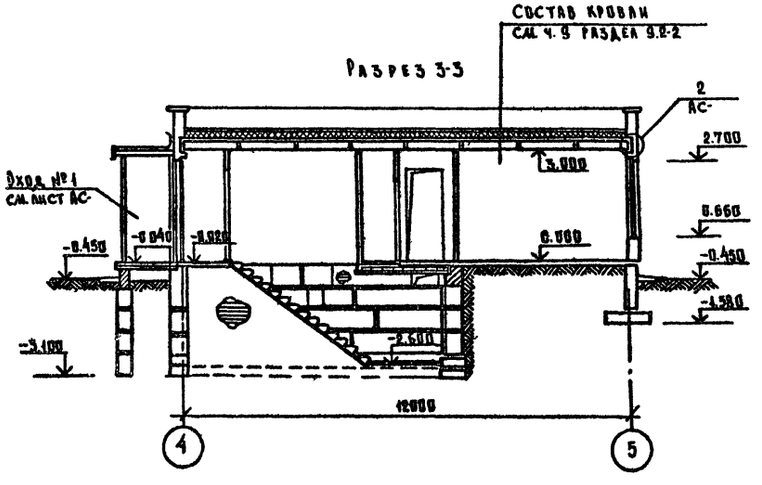

Деталь пола в групповой (игральной-столовой)

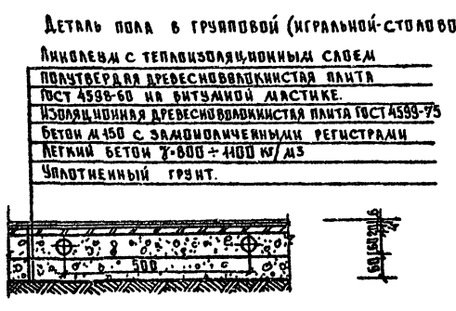

Примечания:

1. Линии разреза см. лист АС-
2. Данный лист см. совместно с листами АС- ; АС- ; АС-
3. Расчетная толщина утеплителя кровли дана в таблице № (см. пояснительную записку лист).
4. Детали кровли,

установку воронок внутреннего водостока, узлы установки опорной трубы для крепления радиостойки, узлы установки анкера для крепления оттяжек см часть 9, раздел 9.2-2.

5. Производство работ по устройству полов выполнять в соответствии с требованиями проекта и СНиП III-В.14-78.
6. При устройстве оснований полов грунты насыпные и с нарушенной структурой в основаниях необходимо уплотнять механизированным способом в соответствии с требованиями главы СНиП 3.02.01-83. Грунт основания при уплотнении и планировке должен быть талым, без примеси мерзлого грунта, снега и льда. Растительный грунт и торф следует заменить грунтами, исключающими возможность деформации пола.
7. Конструкции пола применены для условий расположения низа подстилающего слоя выше уровня опасного капиллярного поднятия грунтовых вод. Конструкция пола подлежит корректировке при привязке в случае расположения низа подстилающего слоя ниже зоны опасного капиллярного поднятия грунтовых вод в соответствии с серией 2.244-1 „Детали полов общественных зданий".

Марка по проекту	Марка по серии
В-1	В-59.30
В-2	В-59.30-2
В-3	В-30.30
В-4	В-29.30
В-5	В-29.30-1
ПП-4	ПП-10

Привязан:

Инв. №

Н.контр.	Ивановский	
Зав.отд.	Богородский	
Гл.конс.пр.	Ивановский	
Рук.бр.арх.	Сергеев	
Рук.бр.конс.	Белова	
Ст.техн.	Попова	

т.п.№218-10353.86 Альбом I АС

Детские ясли-сад на 50 мест с увеличением количества мест на летний период до 95.

Стадия	Лист	Листов
Р	32	

Разрезы 1-1; 2-2; 3-3. Развертки внутренних стен.

КБ по железобетону им. А.А. Якушева

Альбом I

Т-ПР218-1-0353-86

Инв.№ подл. | Подпись и дата | Взам.инв.№

21484-01

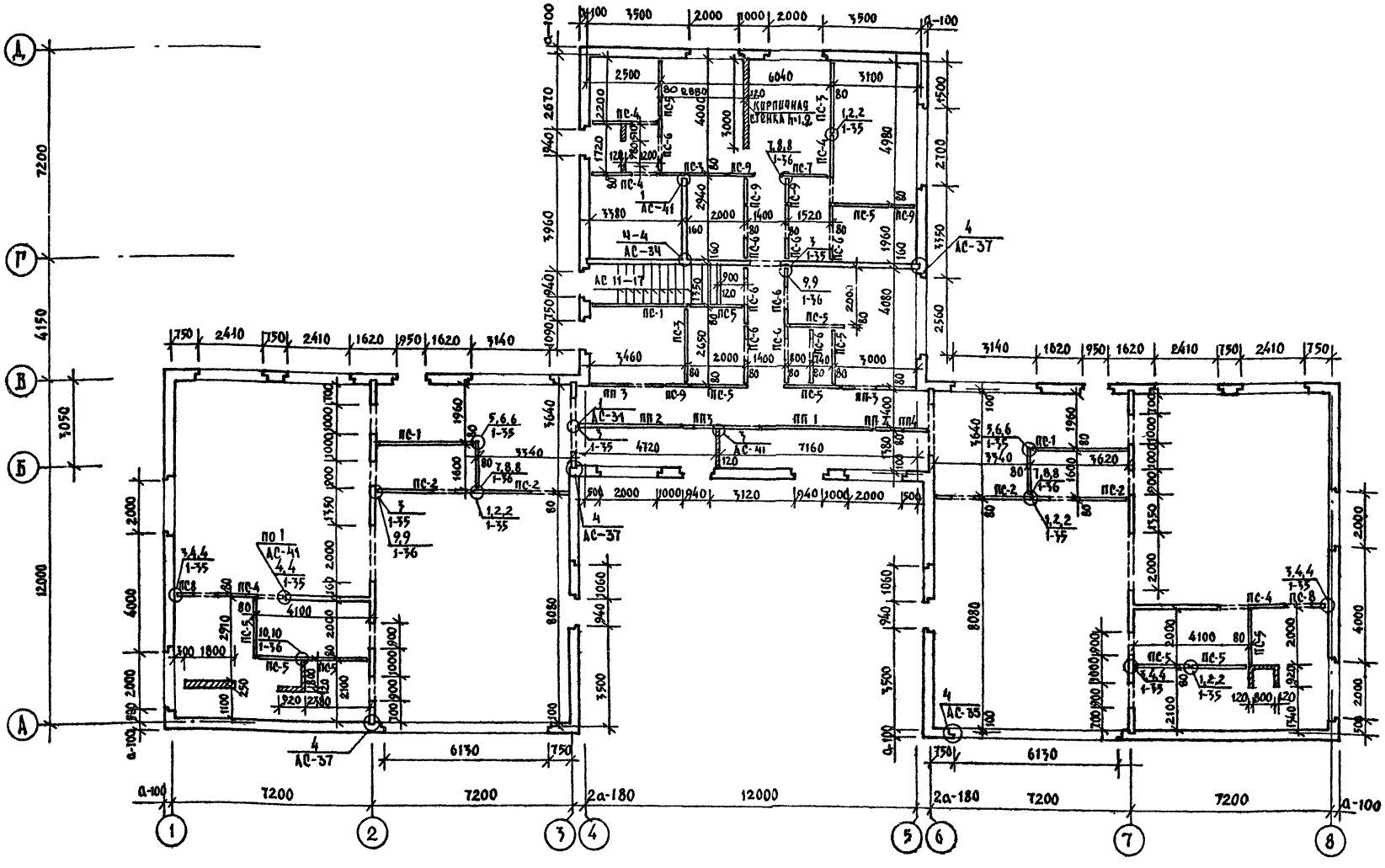

Примечания:

1. Общие примечания см. на листе АС-31.
2. Развертки внутренних стен см. на листе АС-34.
3. Армирование наружных стен см. на листе АС-36.
4. Таблица значений „а" дана на листе АС-4.

Марка по проекту	Марка по серии
ПС1	ПС-35.30
ПС2	ПС-35.30-1
ПС3	ПС-25.30
ПС4	ПС-25.30-2
ПС5	ПС-20.30
ПС6	ПС-20.30-1
ПС7	ПС-17.30
ПС8	ПС-15.30-2
ПС9	ПС-9
ПП1	ПП-42
ПП2	ПП 38
ПП3	ПП 27
ПП4	ПП 10

Привязан:

Инв.№

Н.контр.	А.Ивановский	
Зав.отд.	В.Богородский	
Гл.констр.	А.Ивановский	
Рук.бр.кон.	Г.Белова	
Ст.техн.	Е.Бродецкая	

тпр218-1-0353.86 Альбом I АС

Детские ясли-сад на 50 мест с увеличением количества мест в летний период до 95

Стадия	Лист	Листов
Р	33	52

Монтажный план/вариант монолитных внутренних стен/

КБ по железобетону им. А.А. Якушева

Инв.№ подл. | Подпись и дата | Взам.инв.№

21484-01

Альбом I Т.пр.218-1-0353.86

Инв.№подл. | Подпись и дата | Взам.инв.№

Развертка по оси „Г" в осях 4-5

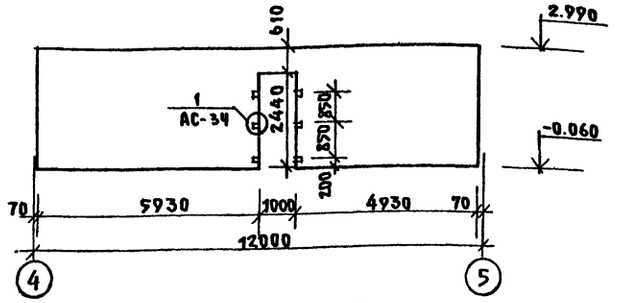

Развертки по осям „2" и „7" в осях А-В

Для устройства каналов электропроводки заложить винипластовые трубки ф50мм и распаячные коробки. См. чертежи 30

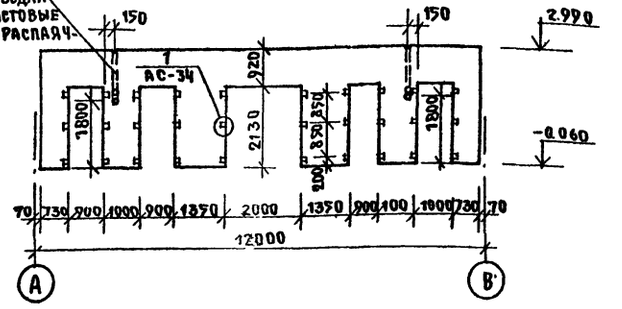

Развертка продольной стены

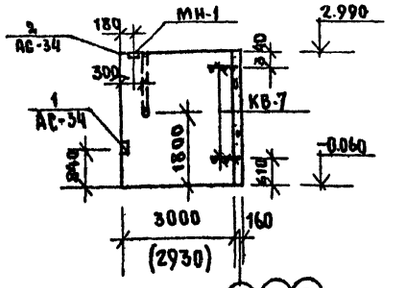

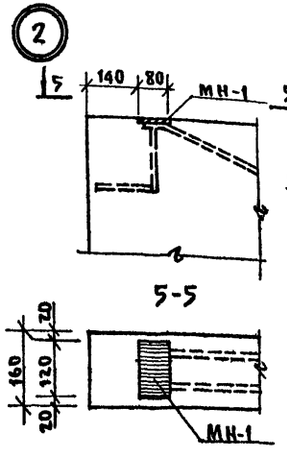

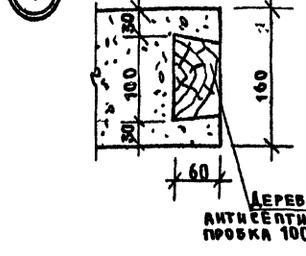

Армирование стены в осях 4-5

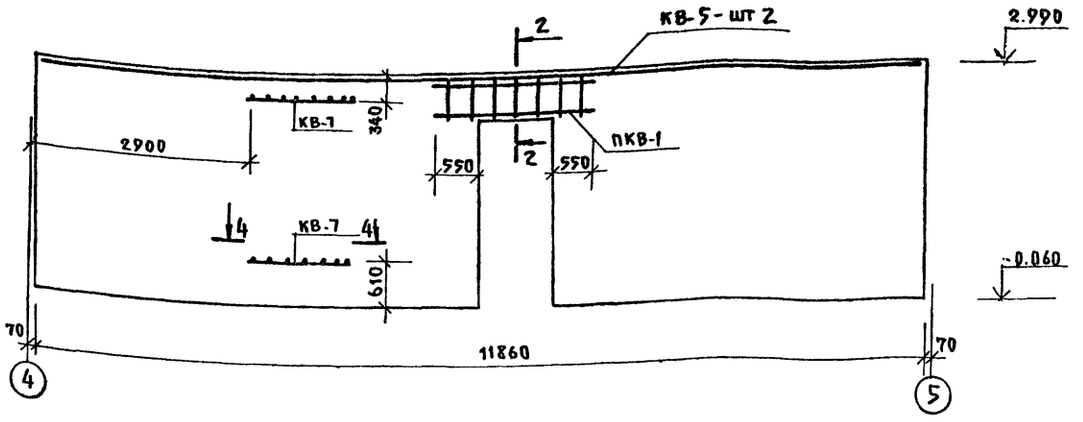

Армирование стены по осям 2;7

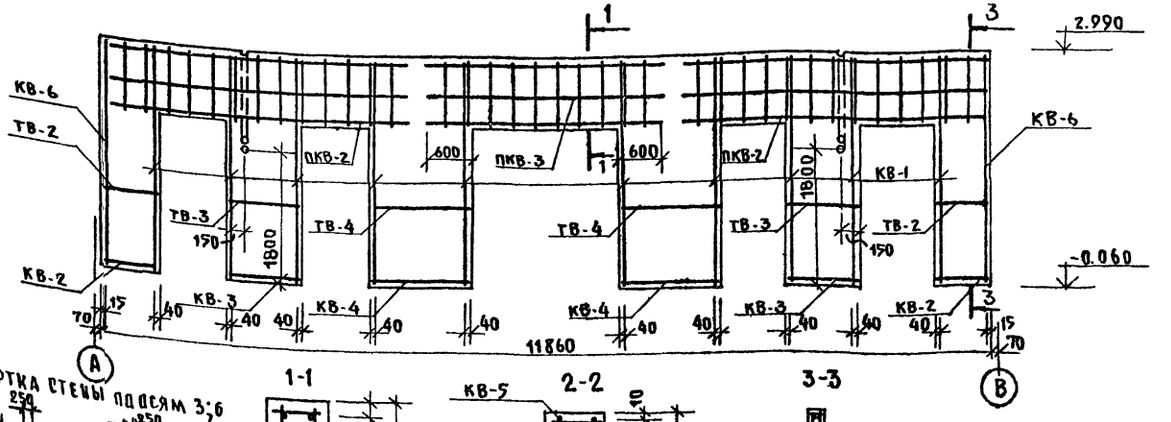

Развертка стены по осям 3;6

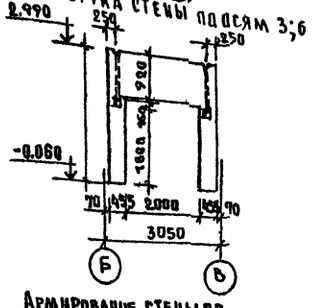

Армирование стены по осям 3;6

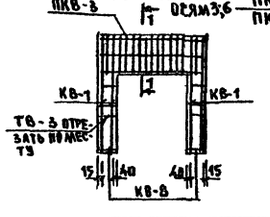

1-1

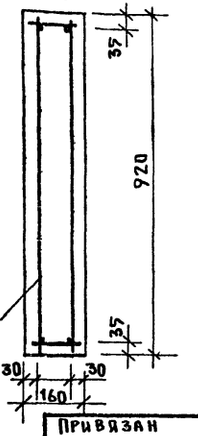

2-2

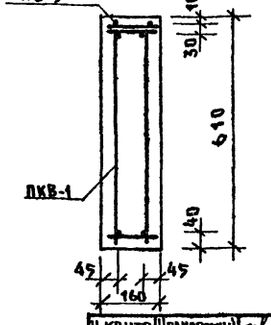

3-3

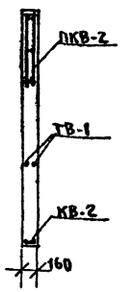

4-4

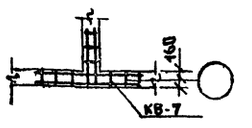

Н.контр.	Ивановский		
Привязан			
Инв.№			
Зав.отд.	Богомольский		
Гл.конст.	А.Поливановский		
Рук.гр.	Г.Белова		
Ст.техн.	Е.Бродецкая		

Т.пр.218-1-0353.86 Альбом I АС

Детские ясли-сад на 50 мест с увеличением количества мест в летний период до 95

Стадия	Лист	Листов
Р	34	

Развертки монолитных внутренних стен. Армирование, узлы

КБ по железобетону им. А.А.Якушева

21484-01

Альбом I АС Т.пр.218-1-0353.86

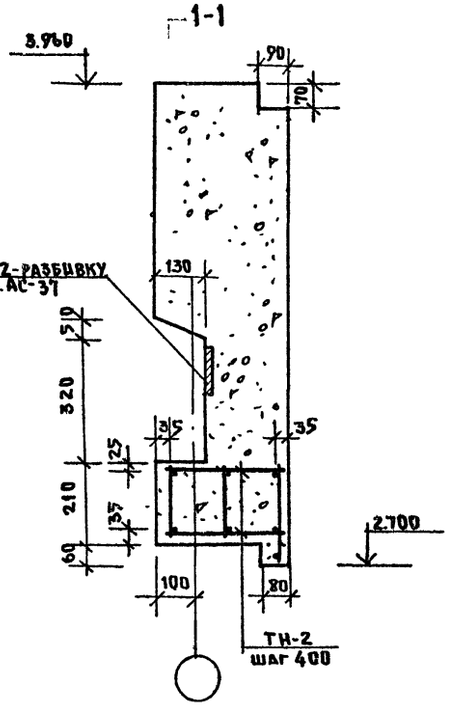

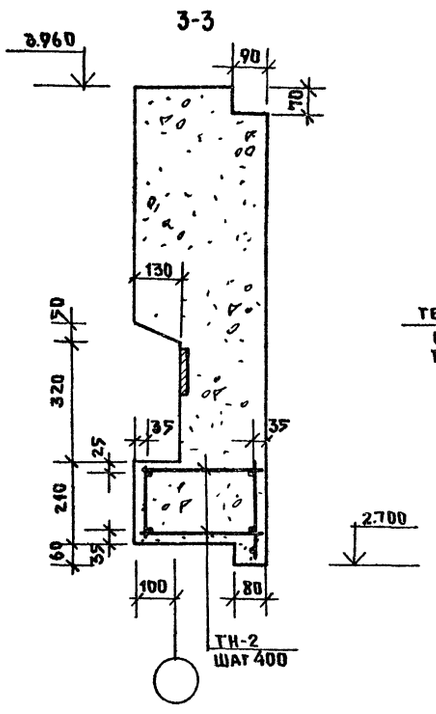

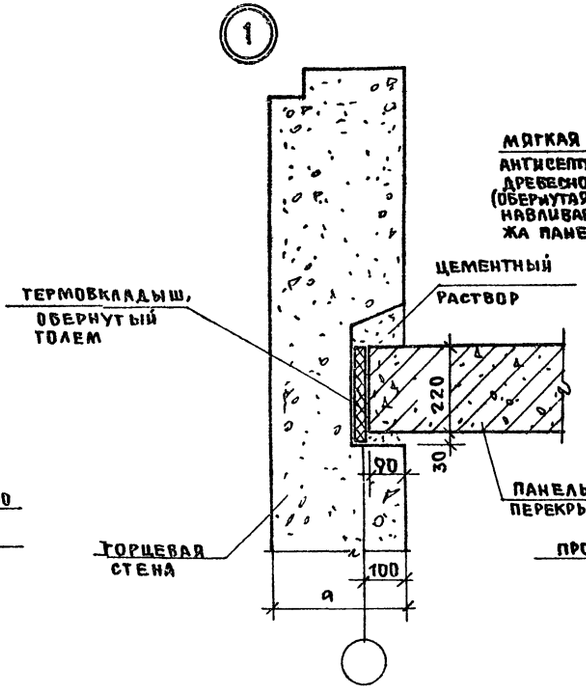

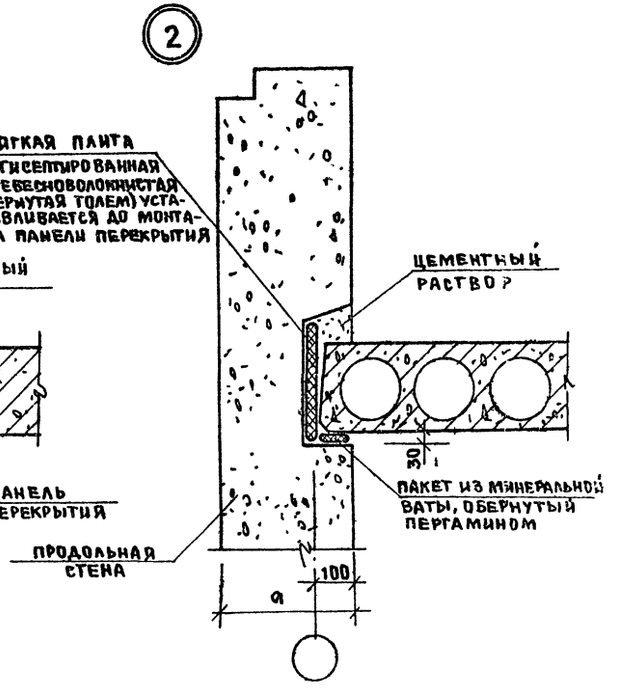

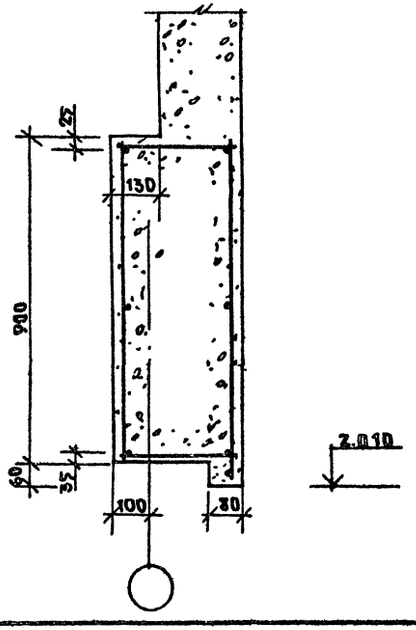

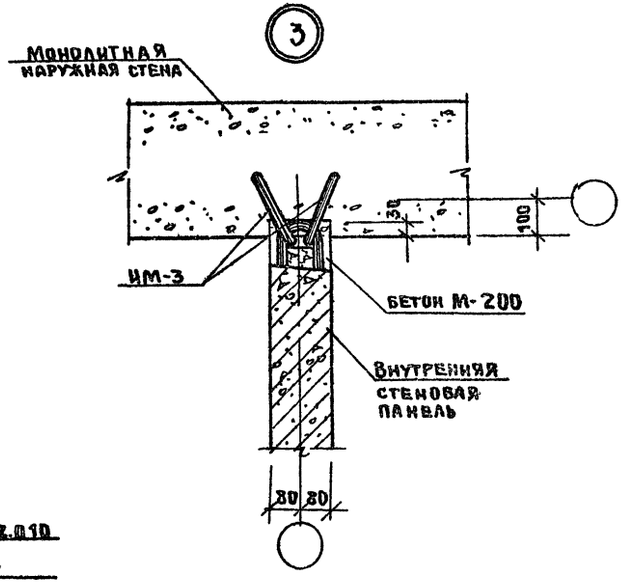

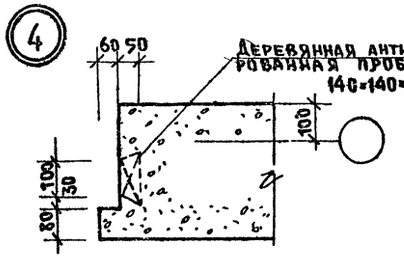

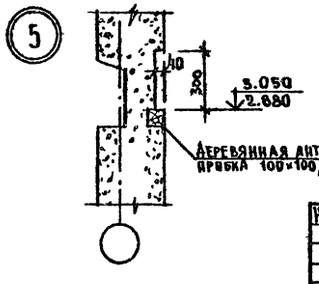

Примечания

1. План армирования наружных стен см. на л. АС-36.
2. Указания по заделке стыков даны в пояснительной записке ч.9 р.9.1-2.

Инв.№подл. | Подпись и дата | Взам.инв.№

Привязан

Инв.№

Н. контр.	Ивановский	
Зав.отд.	Богородский	
Гл.конст.	Ивановский	
Рук.бриг.	Белова	
Ст.техн.	Е.Бродецкая	

Т.пр.218-1-0353.86 Альбом I АС

Детские ясли-сад на 50 мест с увеличением количества мест в летний период до 95

Стадия	Лист	Листов
Р	35	

Наружные стены. Сечения, узлы

КБ по железобетону им. А.А. Якушева

Альбом I Т.пр.218-1-0353-86

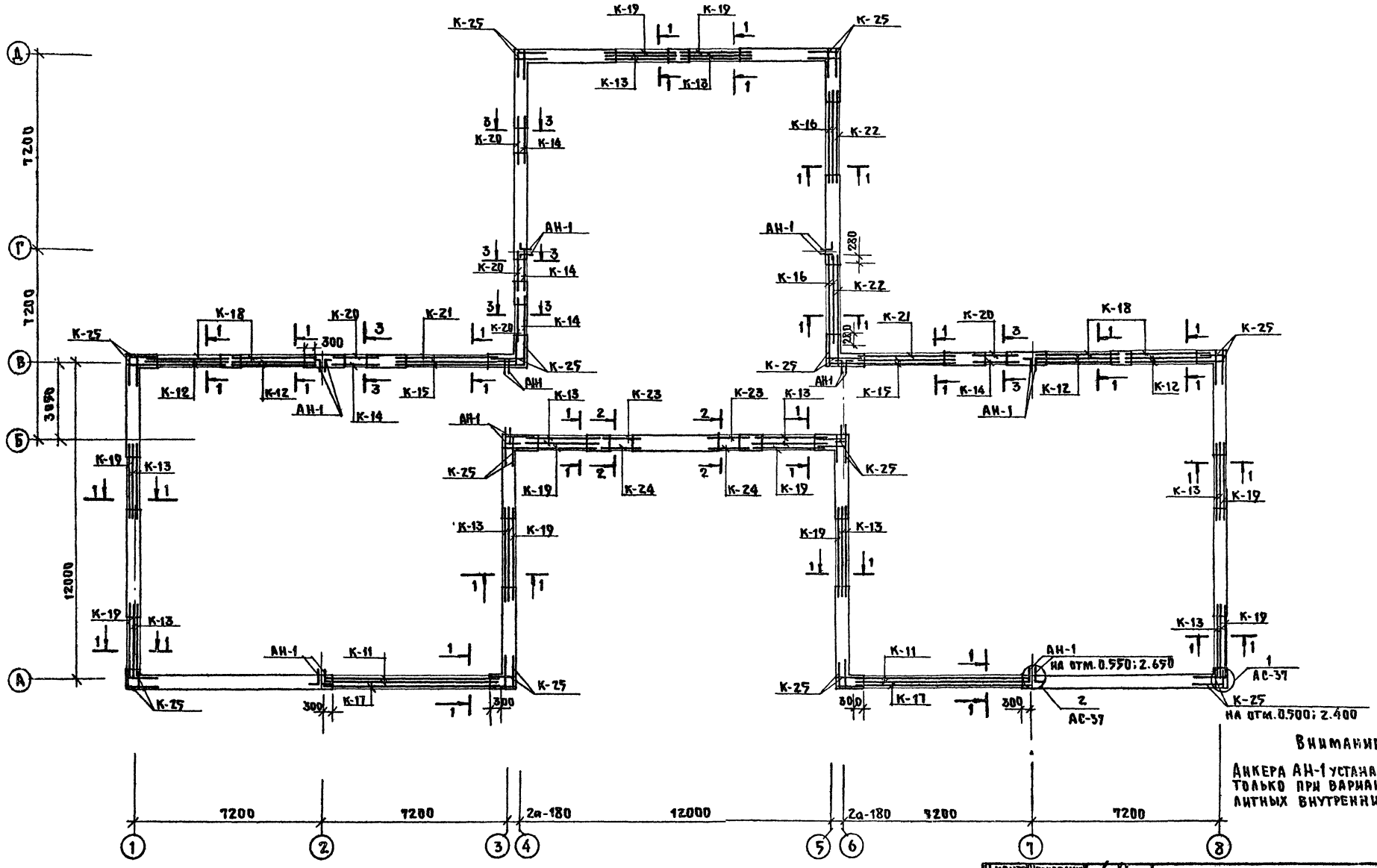

Внимание!

Анкера АН-1 устанавливать только при варианте монолитных внутренних стен

Примечания

1. Данный лист см. совместно с монтажными планами и развертками наружных стен.
2. Спецификацию материалов см. на л. АС-22.
3. Сечения см. на л. АС-35.

Н.контр.	Ивановский		
Зав.отд.	Богородский		
Гл.констр.	Ивановский		
Руковод.	Белова		
Ст.техн.	Бродецкая		

Привязан

Инв. №

т.пр.218-1-0353.86 Альбом I АС

Детские ясли-сад на 50 мест с увеличением количества мест в летний период до 95

Стадия	Лист	Листов
Р	36	

Армирование монолитных наружных стен

КБ по железобетону им. А.А. Якушева

Инв. № подл. | Подпись и дата | Взам. инв. №

21484-01

Альбом I т.пр 218-1-0353.86

Разбивка анкеров для крепления прижимных камней

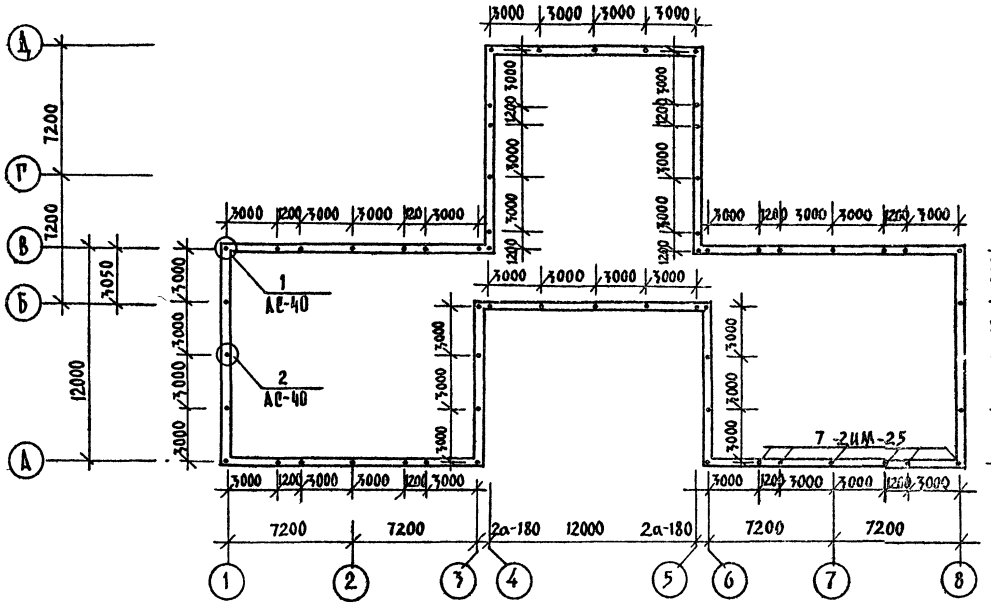

Разбивка закладных изделий для крепления плит покрытия

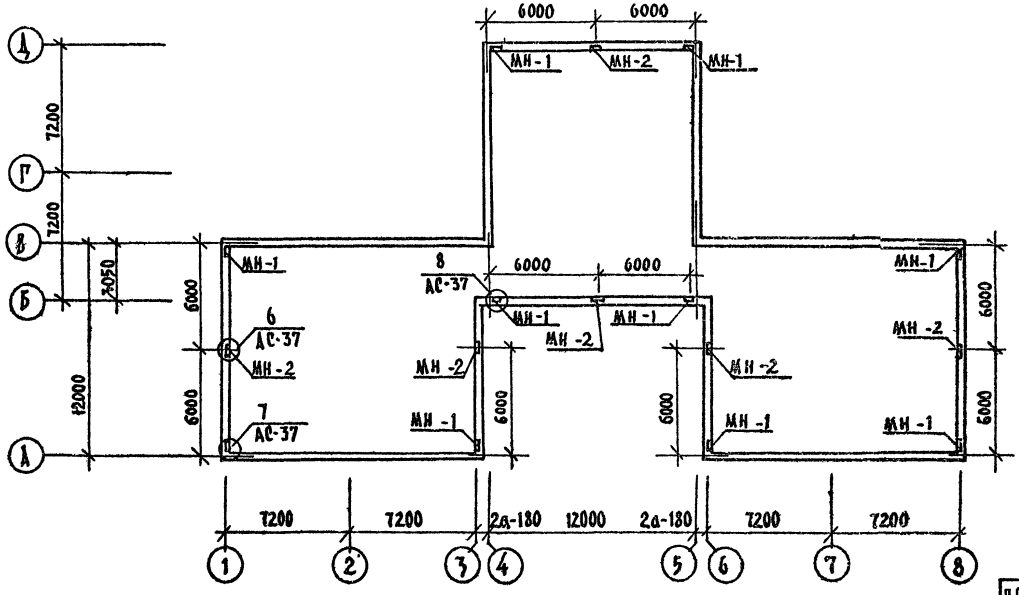

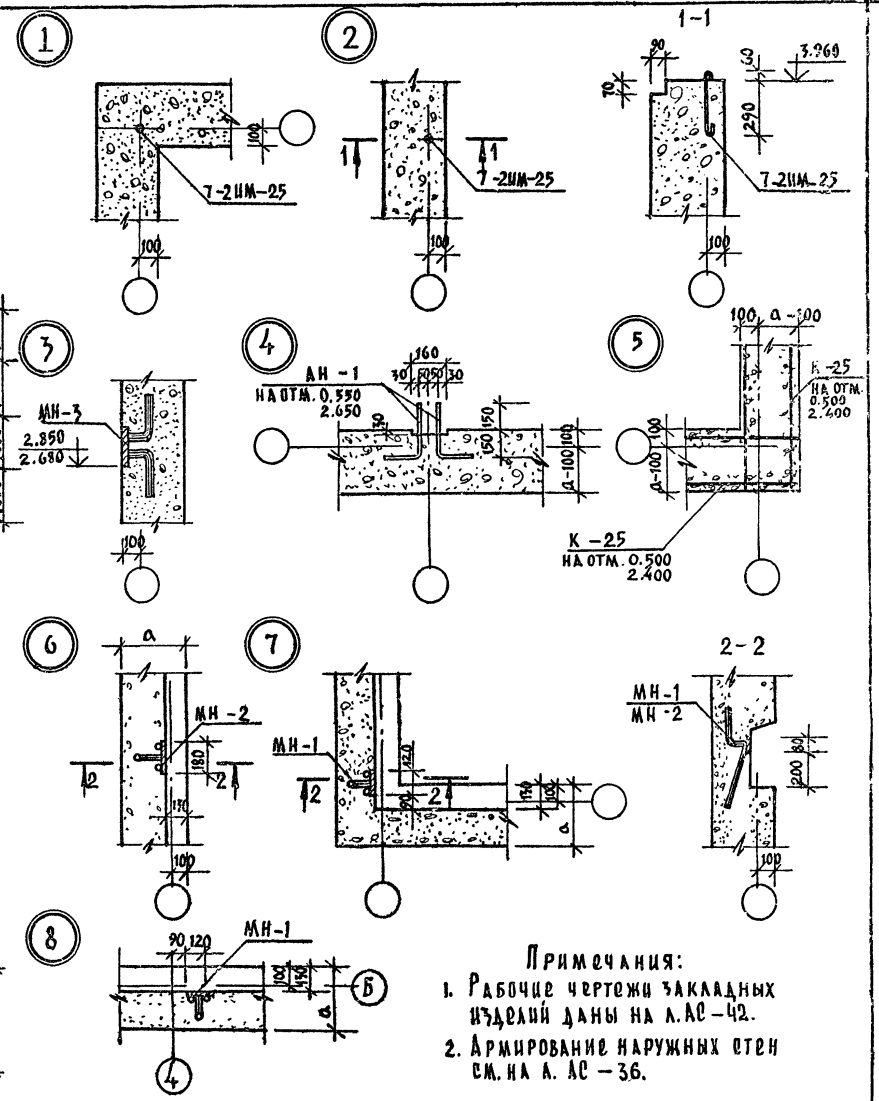

Примечания:

1. Рабочие чертежи закладных изделий даны на л. АС-42.
2. Армирование наружных стен см. на л. АС-36.

Н.контр.	Л.Ивановский		т.пр 218-1-0353.86 Альбом I АС
			Детские ясли-сад на 50 мест с увеличением количества мест в летний период до 95
Зав.отд.	Богородский		Стадия: Р; Лист: 37; Листов:
Гл.кон.	Ивановский		Планы разбивки закладных изделий для крепления прижимных камней и плит покрытия, узлы
Рук.бриг.	Белова		КБ по железобетону им. А.А. Якушева
Техник	Амосова		

Привязан:

Инв. №

Инв. № подл. | Подпись и дата | Взам. инв. №

21484-01

Т.пр.218-1-0353.86

АЛЬБОМ I

ПЛАН РАСКЛАДКИ ПЛИТ ПОКРЫТИЯ (ВАРИАНТ ПАНЕЛЕЙ ШИРИНОЙ 2980 ММ)

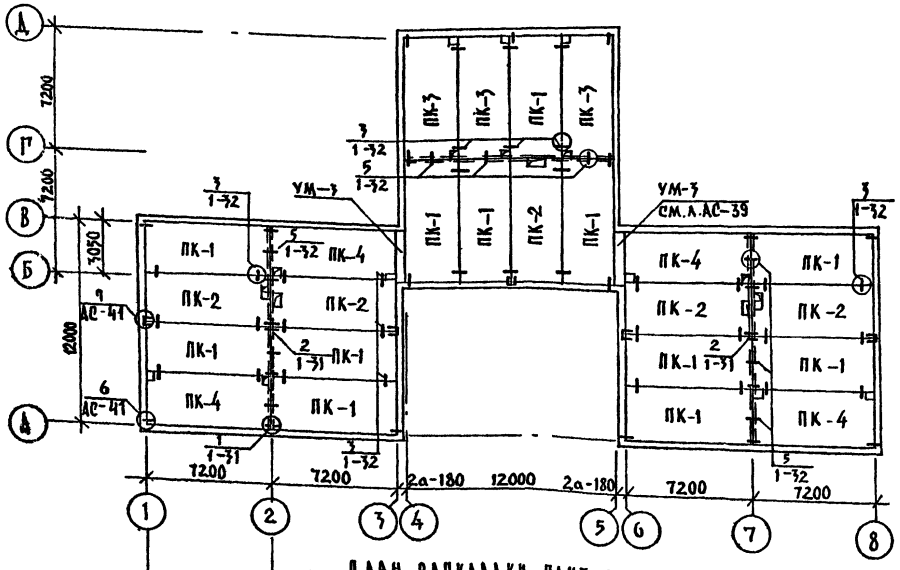

ПЛАН РАСКЛАДКИ ПРИЖИМНЫХ КАМНЕЙ, И ВЕНТИЛЯЦИОННЫХ ШАХТ

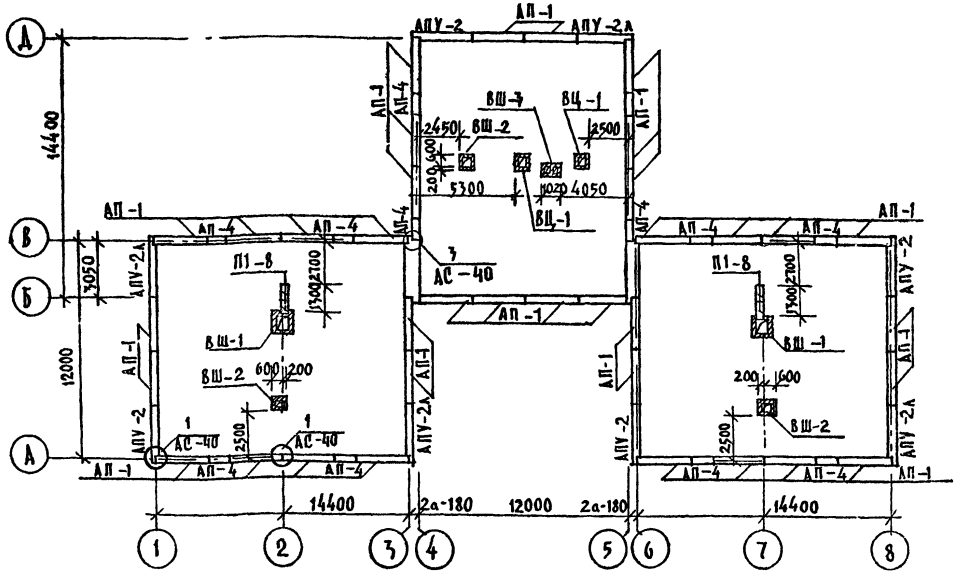

ПЛАН РАСКЛАДКИ ПЛИТ ПОКРЫТИЯ (ВАРИАНТ ПАНЕЛЕЙ ШИРИНОЙ 1490 ММ)

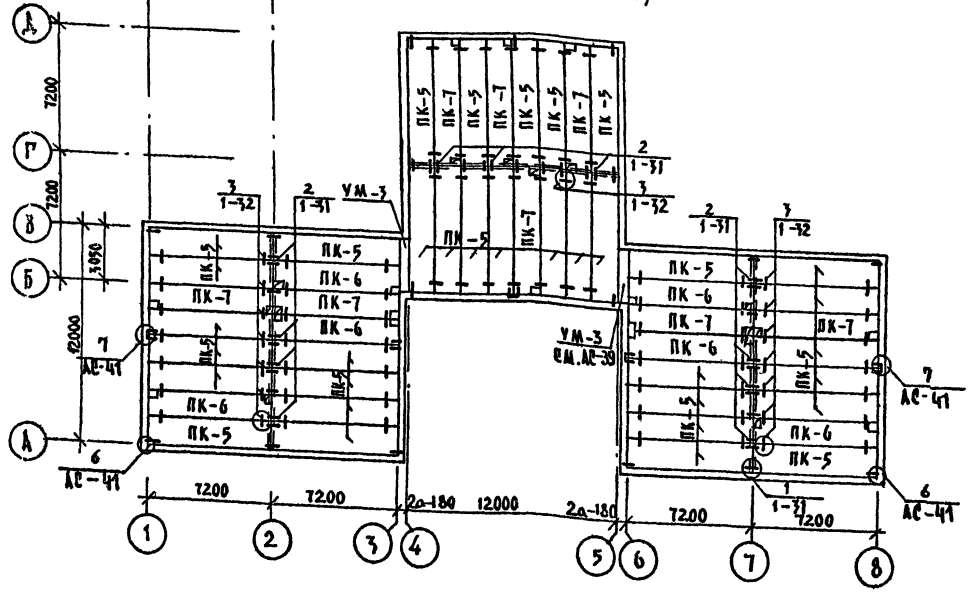

МАРКА ПО ПРОЕКТУ	МАРКА ПО АЛЬБОМУ
ПК-1	ПК5-72.30
ПК-2	ПК6-72.30-2
ПК-3	ПК6-72.30-3
ПК-4	ПК5-72.30-4
ПК-5	ПК5-72.15
ПК-6	ПК6-72.15-2
ПК-7	ПК6-72.15-3

Примечания:

1. Монтаж панелей покрытия выполнять в соответствии с ч.9 р.9.1-2.
2. Данный лист смотреть совместно с АС-39.
3. Вентиляционные каналы смотреть чертежи ОВ.
4. Деталь подвески вентиляционных каналов смотреть лист АС-41.

Н.КОНТР.	Д.ИВАНОВСКИЙ		
ЗАВ.ОТД.	В.БОГОРОДСКИЙ		
ГЛ.КОНСТР.	Д.ИВАНОВСКИЙ		
РУК.БР.КОН.	Г.БЕЛОВА		
СТ.ТЕХН.	Е.БРОДЕЦКАЯ		

ПРИВЯЗАН:

ИНВ. №

Т.ПР218-1-0353.86 АЛЬБОМ I АС

ДЕТСКИЕ ЯСЛИ-САД НА 50 МЕСТ С УВЕЛИЧЕНИЕМ КОЛИЧЕСТВА МЕСТ В ЛЕТНИЙ ПЕРИОД ДО 95

СТАДИЯ	ЛИСТ	ЛИСТОВ
Р	38	

ПЛАН ПОКРЫТИЯ. ПЛАН РАСКЛАДКИ ПРИЖИМНЫХ КАМНЕЙ И ПЛАН ВЕНТИЛЯЦИОННЫХ ШАХТ

КБ по железобетону им. А.А. Якушева

21484-01

ПЛАН КРОВЛИ

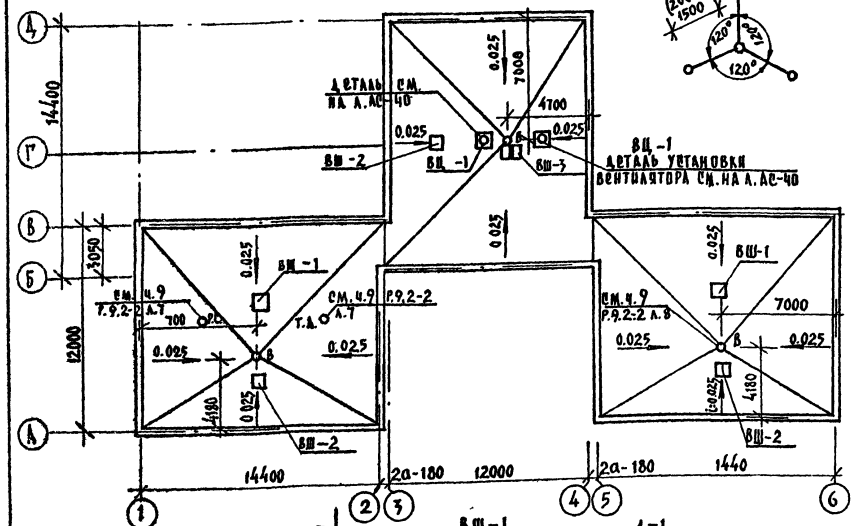

Схема установки телестойки и радиостойки

ВШ-3

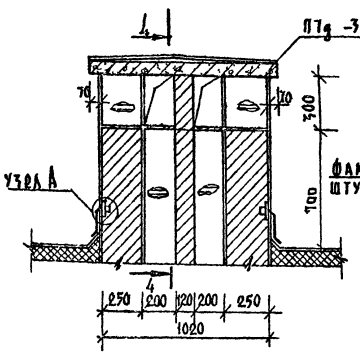

4-4

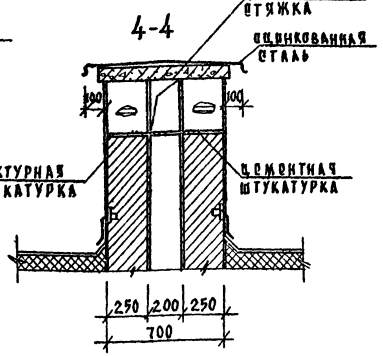

УМ-3

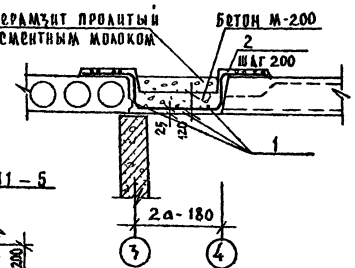

Ведомость деталей

НАИМЕН.	NN ПОЗ.	ЭСКИЗ	ДЛИНА ММ	СЕЧЕН.	МАССА КГ
УМ-3	1		3000	6АIII	0.67
	2	230 230 120 450	1350	8АI	0.53

ВШ-1

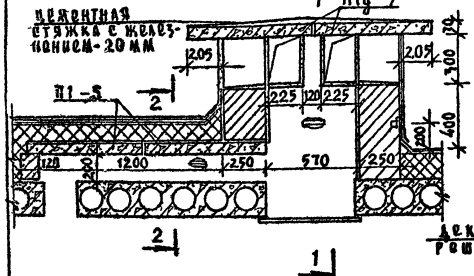

1-1

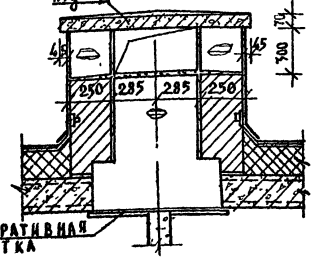

2-2

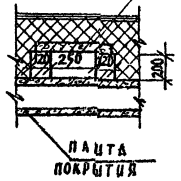

Условные обозначения

- ☐ — вентшахта с зонтом
- ⊡ — вентшахта с крышным вентилятором
- ов — воронка внутреннего водостока
- В.Р.С. — радиостойка
- О.Т.С. — телестойка

Примечания.

1. Расчетная толщина утеплителя приведена в таблице пояснительной записки.
2. Деталь кровли см.ч.9 р. 9.2-2 лист 14.
3. Устройство вентшахт выполнить в соответствии с проектом ОВ.
4. Устройство кровли производить после монтажа электропроводки и слаботочных устройств.
5. Схема устройства молниеотвода см. в чертежах проекта слаботочных устройств.

ВШ-2



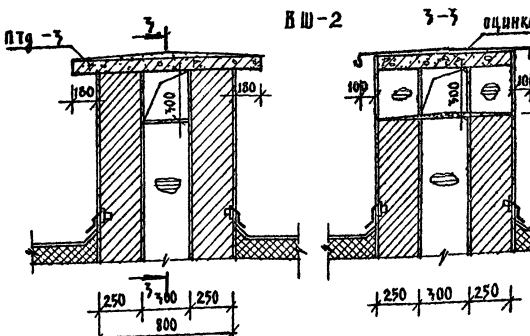

3-3

ПРИВЯЗАН:	Н.КОНТР.	А.ИВАНОВСКИЙ	Т.ПР 218-1-0353.86 АЛЬБОМ I АС
	ГЛ.СПЕЦ.	В.БОГОРОДСКИЙ	ДЕТСКИЕ ЯСЛИ-САД НА 50 МЕСТ С УВЕЛИЧЕНИЕМ КОЛИЧЕСТВА МЕСТ В ЛЕТНИЙ ПЕРИОД ДО 95
	ГЛ.КОН.ПР.	А.ИВАНОВСКИЙ	
	РУК.БРИГ.	С.БОЛОВА	ПЛАН КРОВЛИ. ВЕНТИЛЯЦИОННЫЕ ШАХТЫ ВШ-1÷ВШ-3. УЧАСТОК МОНОЛИТНЫЙ УМ-3.
	СТ.ТЕХН.	Е.БРОДИЦКАЯ	

СТАДИЯ	ЛИСТ	ЛИСТОВ
Р	39	

КБ по железобетону им. А.А.Якушева

ИНВ.№ ПОДЛ. | ПОДПИСЬ И ДАТА | ВЗАМ.ИНВ.№

21484-01

ВЦ-1

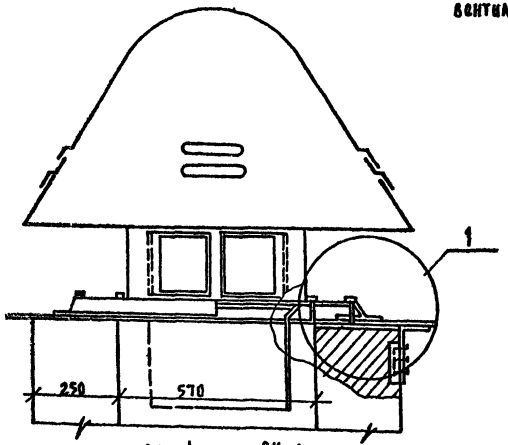

Диафрагма ВЦ-1

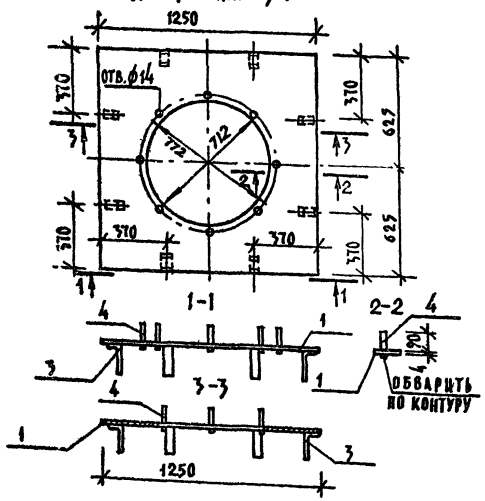

Резиновая прокладка шахты

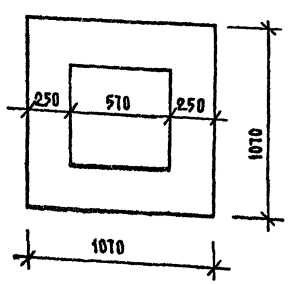

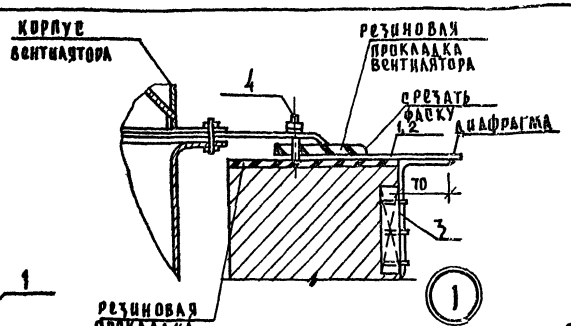

Резиновая прокладка вентилятора тип А КЦ3-90 №4м

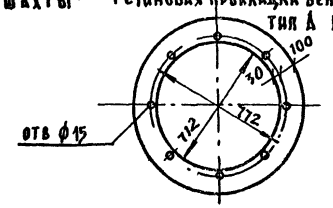

позиция 3

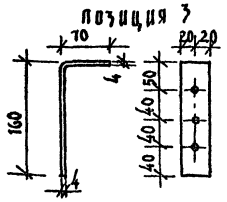

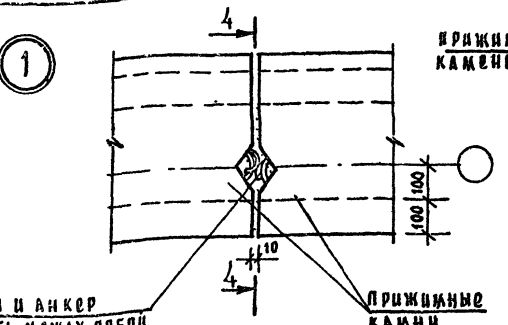

4-4

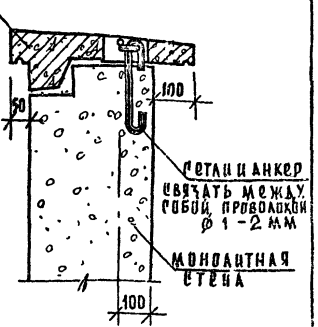

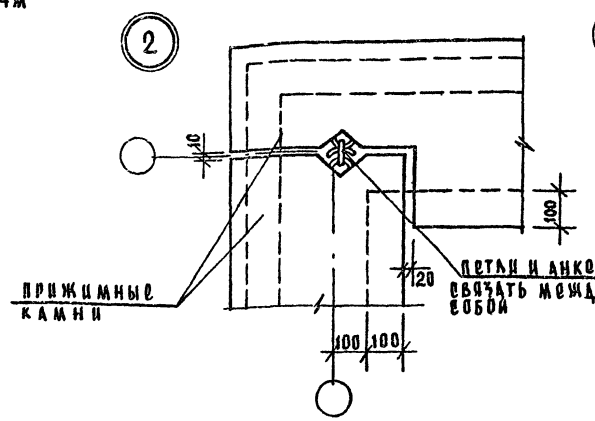

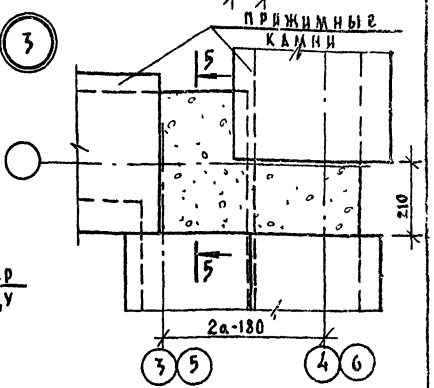

5-5

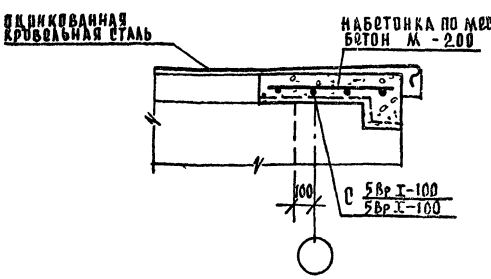

Спецификация материалов на ВЦ-1

№№ поз	Наименование	Размер мм	К-во шт.	Примечания
1	Кирпичная вытяжная шахта	570×570	1	См. лист АС
2	Вентилятор крышный центробежный КЦ3-90	№4м	1	См. проект ОВ
3	Диафрагма	1250×1250	1	Сталь прокатная ГОСТ 103-76
4	Резиновая прокладка вентилятора	$d_{нар}$ 972	1	Резина морозостойкая
5	Резиновая прокладка шахты	1070×1070		Средней твердости δ=5-10 мм
6	Шурупы	6×70		ГОСТ 1144-70

Спецификация эл-тов диафрагмы

	№№ поз	Сечение диаметр мм	Длина мм	К-во шт.	Общ. длина м	Вес кг на поз	Вес кг всего
ВЦ-1	1	-4×1250	1250	1	1.25	39.56	39.56
	3	-4×40	230	8	1.840	0.29	2.32
	4	Шпильки ф12А I	100	8	0.80	0.09	0.72

Примечания:

1. Крепление вентилятора к шахте осуществляется шпильками, приваренными к диафрагме с обязательным креплением каждой шпильки двумя гайками.
2. Сварку элементов диафрагмы производить электродами Э-42. Высота сварных швов 4 мм.
3. Конструкцию вытяжной шахты см. лист АС-39.

Н. контр.	А. Ивановский		т.пр 218-1-0353.86 альбом I АС
			Детские ясли-сад на 50 мест с увеличением количества мест в летний период до 75
Зав. отд.	В. Богородский		Стадия Р; Лист 40; Листов
Гл. конст.	А. Ивановский		Узлы крепления вентилятора. Узлы крепления прижимных камней.
Рук. бриг.	Г. Белова		КБ по железобетону им. А.А. Якушева
Техник	Скачкова		

Привязан:

Инв. №

Инв. № подл. | Подпись и дата | Взам. инв. №

21484-01

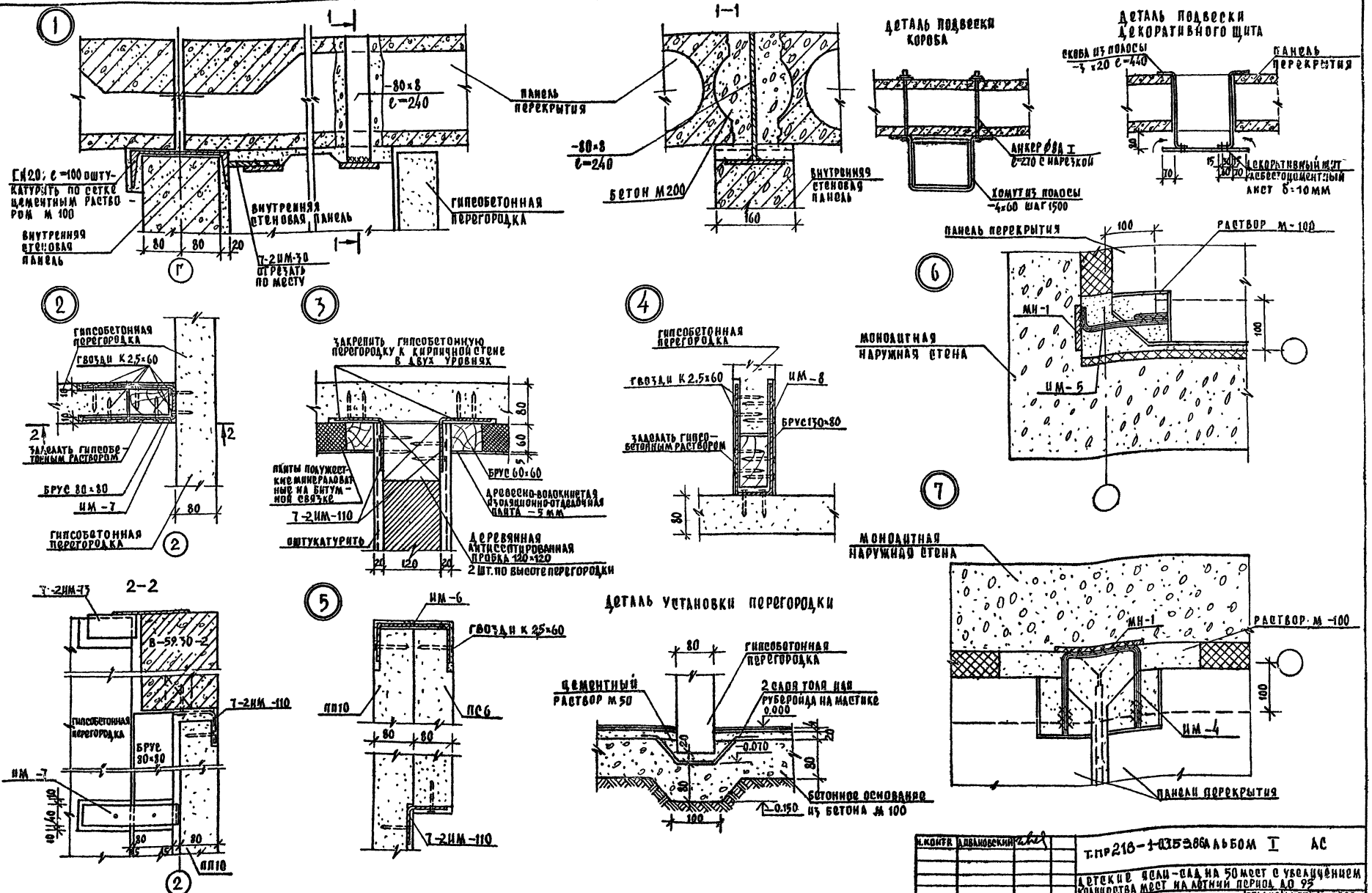

Т.пр 218-1-035.86 Альбом I			АС
Детский ясли-сад на 50 мест с увеличением количества мест на летний период до 95			
	Стадия	Лист	Листов
	Р	41	
Монтажные узлы 1÷7	КБ по железобетону им. А.А. Якушева		

Н.контр.	Ивановский	
Зав. отд.	Богородский	
Гл. конст.	А. Ивановский	
Рук. бриг.	Г. Белова	
Ст. техн.	Е. Бродецкая	

Привязан:

Инв. №

Инв. № подл. | Подпись и дата | Взам. инв. №

21484-01

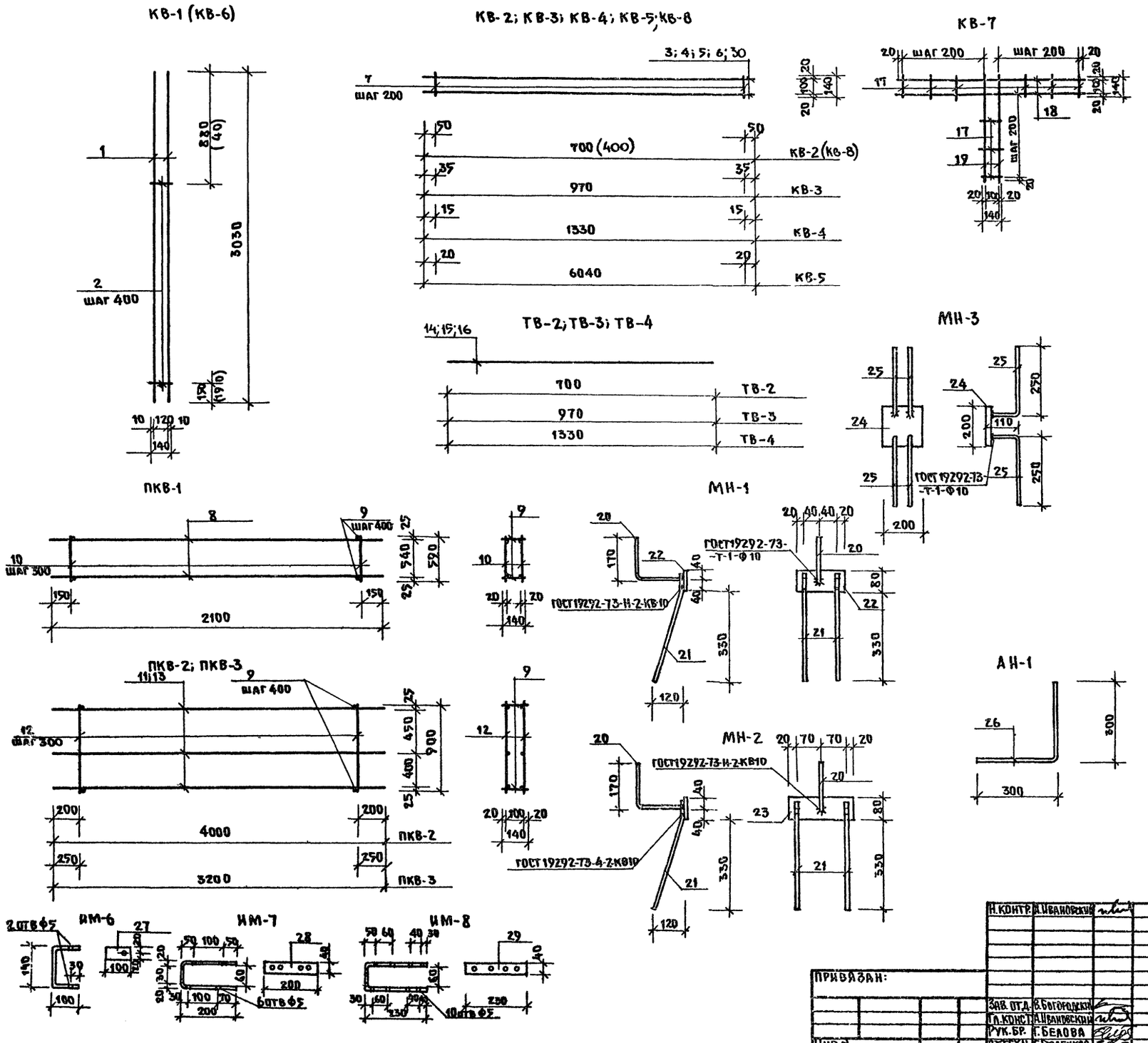

Марка	Поз.	Ф мм класс стали	Длина мм	К-во шт	Масса общая кг	Масса марки кг
КВ-1	1	6AI	3030	2	1.35	1.40
	2	3BpI	140	6	0.05	
КВ-6	1	6AI	3030	2	1.35	1.41
	2	3BpI	140	8	0.06	
КВ-2	3	3BpI	700	2	0.08	0.11
	7	3BpI	140	4	0.03	
КВ-3	4	3BpI	970	2	0.10	0.14
	7	3BpI	140	6	0.04	
КВ-4	5	3BpI	1330	2	0.14	0.20
	7	3BpI	140	8	0.06	
КВ-5	6	3BpI	6040	2	0.65	0.88
	7	3BpI	140	31	0.23	
ПКВ-1	8	6AIII	2100	4	1.86	4.06
	9	6AI	140	12	0.37	
	10	6AI	590	14	1.83	
ПКВ-2	9	6AI	140	20	0.62	11.14
	11	6AIII	4000	6	5.33	
	12	6AI	900	26	5.19	
ПКВ-3	13	8AIII	3200	6	7.58	12.08
	12	6AI	900	20	4.0	
	9	6AI	140	16	0.50	
ТВ-2	14	4BpI	700	—	0.07	0.07
ТВ-3	15	4BpI	970	—	0.10	0.10
ТВ-4	16	4BpI	1330	—	0.13	0.13
КВ-7	17	4BpI	140	9	0.13	0.54
	18	4BpI	1340	2	0.26	
	19	4BpI	740	2	0.15	
МН-1	20	10AIII	300	1	0.18	1.20
	21	10AIII	460	2	0.57	
	22	-6×120	80	1	0.45	
МН-2	20	10AIII	300	1	0.18	1.43
	21	10AIII	460	1	0.57	
	23	-6×180	80	1	0.68	
МН-3	24	-8×200	200	1	2.51	3.40
	25	10AIII	360	4	0.89	
АН-1	26	12AI	600	1	0.53	0.53
ИМ-6	27	-3×40	370	1	0.35	0.35
ИМ-7	28	-3×40	490	1	0.46	0.46
ИМ-8	29	-3×40	550	1	0.52	0.52
КВ-8	30	3BpI	400	2	0.04	0.06
	7	3BpI	140	3	0.02	

Т.П. 218-1-0353.86 Альбом I

Инв. N подл. | Подпись и дата | Взам. инв. N

Н. контр.	А. Ивановский	
Зав. отд.	В. Богородский	
Гл. конст.	А. Ивановский	
Рук. бр.	Г. Белова	
Ст. техн.	Е. Бродецкая	

Типовой проект 218-1-0353.86 Альбом I АС

Детские ясли-сад на 50 мест с увеличением количества мест в летний период до 95

Стадия	Лист	Листов
Р	42	52

Каркасы КВ-1 ÷ КВ-7; ПКВ-1 ÷ ПКВ-3; изделия закладные. Детали

КБ по железобетону им. А.А. Якушева

Привязан:

Инв. N

21484-01

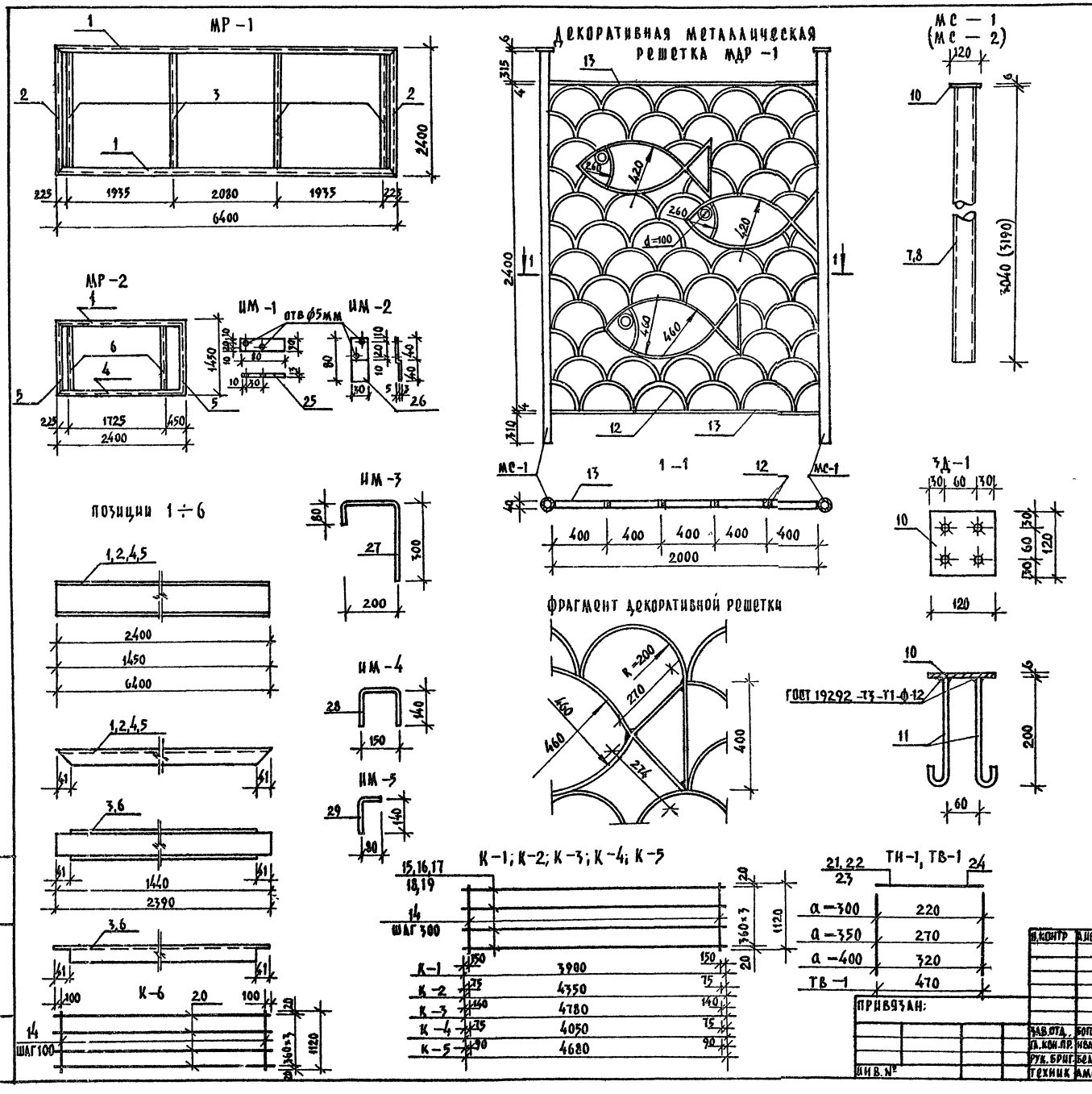

Марка изделия	№№ поз.	Диаметр мм класс стали	Длина мм	Кол-во шт.	Масса общая кг	Масса марки кг
МР-1	1	[10	6400	2	109.96	233.32
	2	[10	2400	2	41.24	
	3	[10	2390	4	82.12	
МР-2	4	[10	2400	2	41.23	90.89
	5	[10	1450	2	24.92	
	6	[10	1440	2	24.74	
МС-1	7	тр.75 δ=6мм	3040	1	30.94	31.62
	10	-120×6	120	1	0.68	
МС-2	8	тр.75 δ=6мм	3190	1	32.47	33.15
	10	-120×6	120	1	0.68	
ЗД-1	11	⌀12 А I	250	4	0.88	1.56
	10	-120×6	120	1	0.68	
МДР-1	12	-40×4	630	60	49.14	54.18
	13	-40×4	2000	2	5.04	
К-1	14	5 Вр I	1120	13	2.24	8.40
	15	8 А III	3900	4	6.16	
К-2	14	5 Вр I	1120	15	2.59	13.32
	16	10 А III	4350	4	10.73	
К-3	14	5 Вр I	1120	16	2.76	14.55
	17	10 А III	4780	4	11.79	
К-4	14	5 Вр I	1120	14	2.41	8.80
	18	8 А III	4050	4	6.39	
К-5	14	5 Вр I	1120	16	2.76	14.31
	19	10 А III	4680	4	11.55	
К-6	14	5 Вр I	1120	41	7.07	21.98
	20	12 А III	4200	4	14.91	
ТН-1 а=300	21	5 Вр I	220	1	0.034	0.034
ТН-1 а=350	22	5 Вр I	270	1	0.042	0.042
ТН-1 а=400	23	5 Вр I	320	1	0.05	0.05
ТВ-1	24	5 Вр I	470	1	0.07	0.07
ИМ-1	25	-30×3	80	1	0.06	0.06
ИМ-2	26	-30×3	90	1	0.06	0.06
ИМ-3	27	12 А I	600	1	0.53	0.53
ИМ-4	28	12 А I	450	1	0.40	0.40
ИМ-5	29	12 А I	230	1	0.20	0.20

Т.пр.218-1-0353.86 Альбом I

Т.пр.218-1-0353.86 Альбом I АС

Детские ясли-сад на 50 мест с увеличением количества мест на летний период до 95

Стадия	Лист	Листов
Р	43	

Металлоконструкции входов. Каркасы К-1÷К-6 детали ТН-1; ТВ-1; ИМ-1÷ИМ-5

По железобетону им. А.А. Якушева

Привязан:

Инв. №

Н. контр.	Ивановский	
Зав. отд.	Богородский	
Гл. кон. пр.	Ивановский	
Рук. бриг.	Белова	
Техник	Амосова	

21484-01

К-11; К-12; К-13; К-14; К-15; К-16

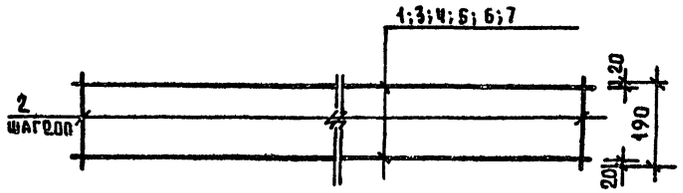

К-17; К-18; К-19; К-20; К-21; К-22

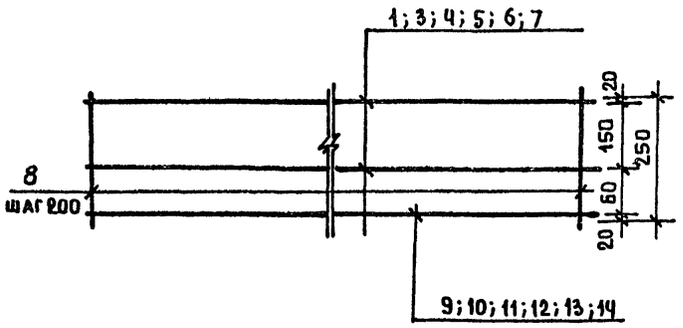

К-24

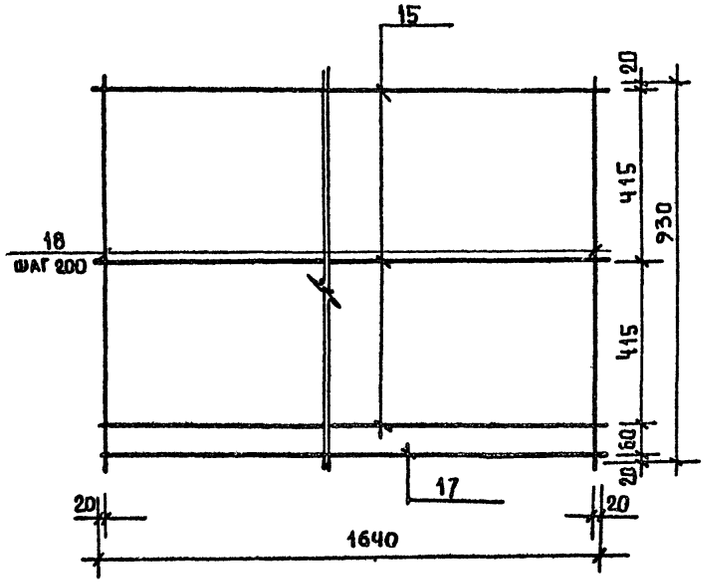

К-23

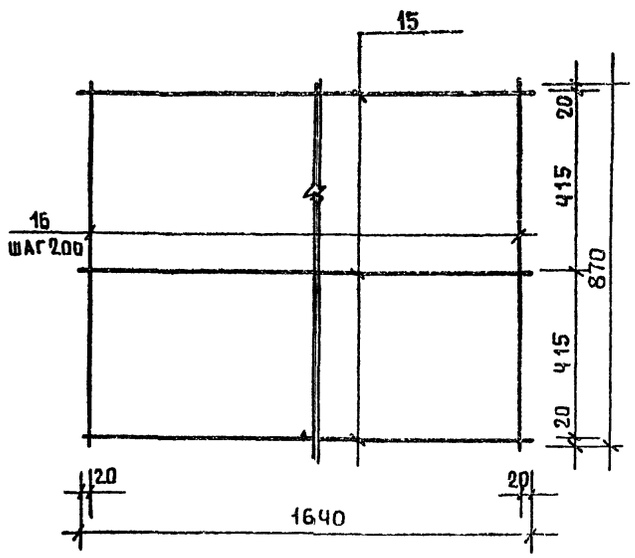

К-25

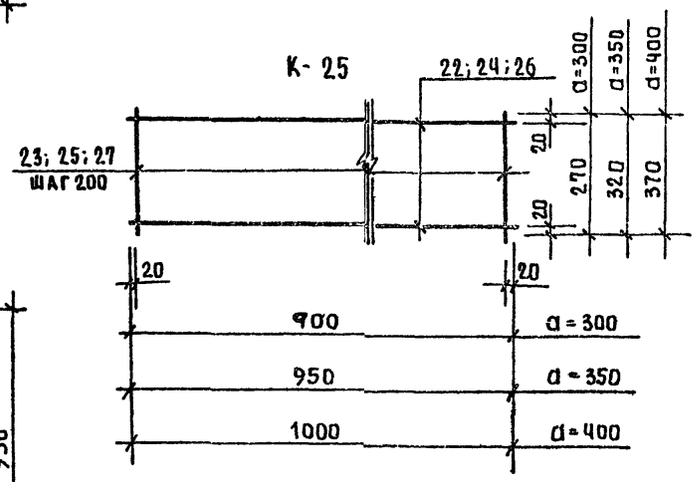

ТН-2

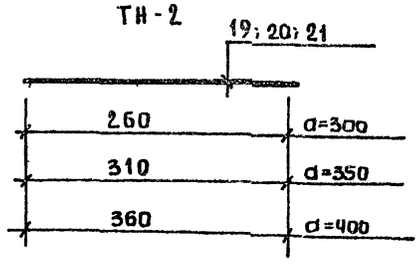

Марка		№№ поз	Диам. мм класс стали	Длина мм	Кол-во шт	Масса общая кг	Масса марка кг
К-11		1	12А III	6850	2	12.17	13.19
		2	5ВрI	190	35	1.02	
К-12		3	12А III	3130	2	5.56	6.06
		2	5ВрI	190	17	0.50	
К-13		4	12А III	2740	2	4.87	5.28
		2	5ВрI	190	14	0.41	
К-14		5	8А III	1800	2	1.42	1.68
		2	5ВрI	190	9	0.26	
К-15		6	12А III	3860	2	6.86	7.45
		2	5ВрI	190	20	0.59	
К-16		7	12А III	3420	2	6.07	6.60
		2	5ВрI	190	18	0.53	
К-17		1	12А III	6850	2	12.17	14.57
		8	5ВрI	250	35	1.35	
		9	5ВрI	6850	1	1.05	
К-18		3	12А III	3130	2	5.56	6.71
		8	5ВрI	250	17	0.65	
		10	5ВрI	3230	1	0.50	
К-19		4	12А III	2740	2	4.87	5.83
		8	5ВрI	250	14	0.54	
		11	5ВрI	2740	1	0.42	
К-20		5	8А III	1800	2	1.42	2.05
		8	5ВрI	250	9	0.35	
		12	5ВрI	1800	1	0.28	
К-21		6	12А III	3860	2	6.86	8.22
		8	5ВрI	250	20	0.77	
		13	5ВрI	3860	1	0.59	
К-22		7	12А III	3420	2	6.07	7.25
		8	5ВрI	250	17	0.65	
		14	5ВрI	3420	1	0.53	
К-23		15	8А III	1640	3	1.95	3.16
		16	5ВрI	830	9	1.21	
К-24		15	8А III	1640	3	1.95	3.49
		17	5ВрI	1640	1	0.25	
		18	5ВрI	930	9	1.29	
d=300	ТН-2	19	5ВрI	260	1	0.04	0.04
d=350	ТН-2	20	5ВрI	310	1	0.05	0.05
d=400	ТН-2	21	5ВрI	360	1	0.05	0.05
d=300	К-25	22	6АI	900	2	0.40	0.53
		23	4ВрI	270	5	0.13	
d=350	К-25	24	6АI	950	2	0.42	0.61
		25	4ВрI	320	6	0.19	
d=400	К-25	26	6АI	1000	2	0.45	0.67
		27	4ВрI	370	6	0.22	

Т.пр.218-1-0353.86 Альбом I

Инв.№ подл. | Подпись и дата | Взам.инв.№

Привязан:

Инв.№

Н.контр.	А.Ивановский	
Зав.отд.	В.Богородский	
Гл.констр.	А.Ивановский	
Рук.бр.кон.	Г.Белова	
Ст.техн.	Е.Бродецкая	

Т.пр.218-1-0353.86 Альбом I АС

Детский сад-ясли на 50 мест с увеличением количества мест в летний период до 95

Стадия	Лист	Листов
Р	44	

Каркасы К-11 ÷ К-25. Деталь ТН-2.

КБ по железобетону им. А.А.Якушева

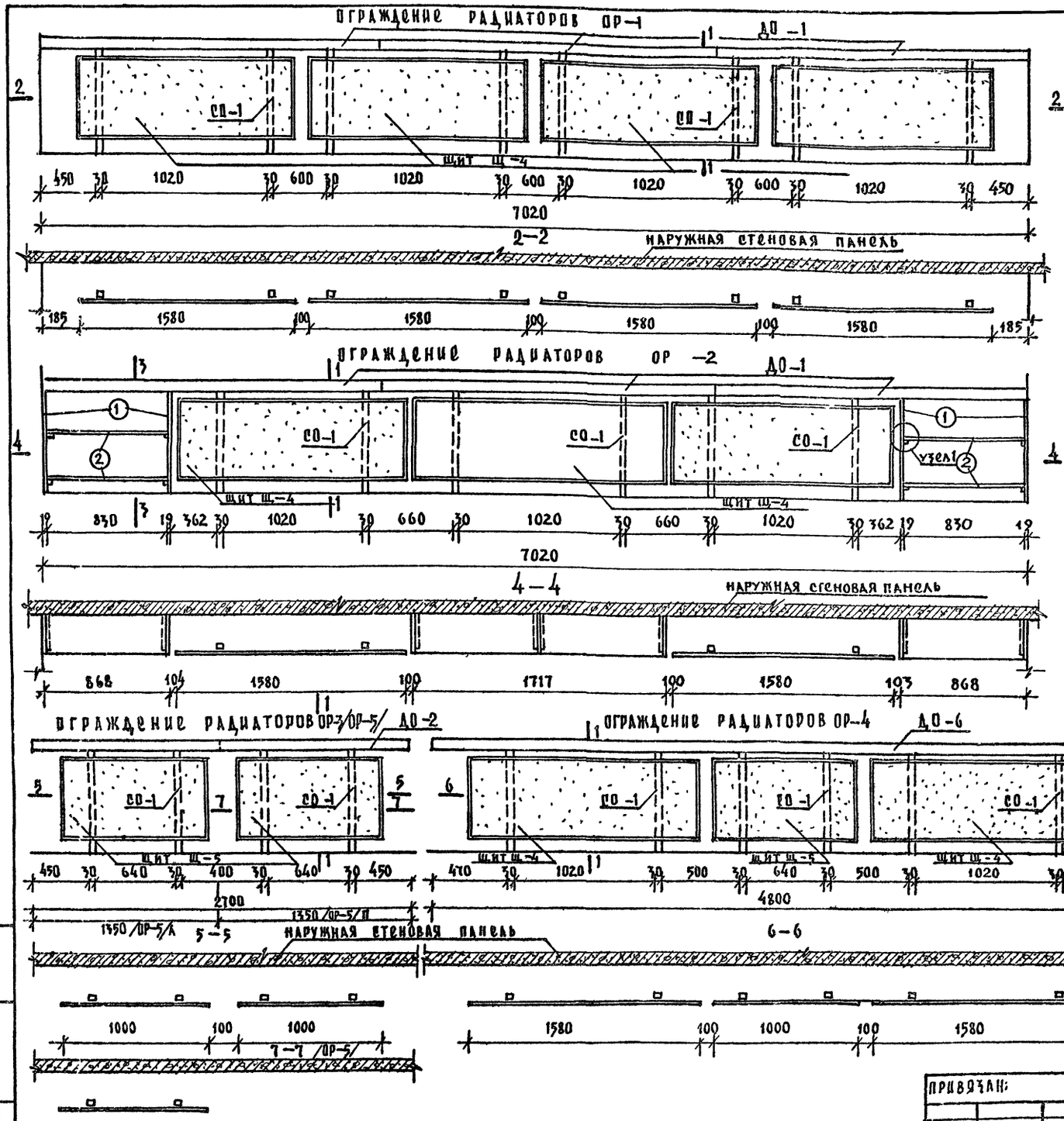

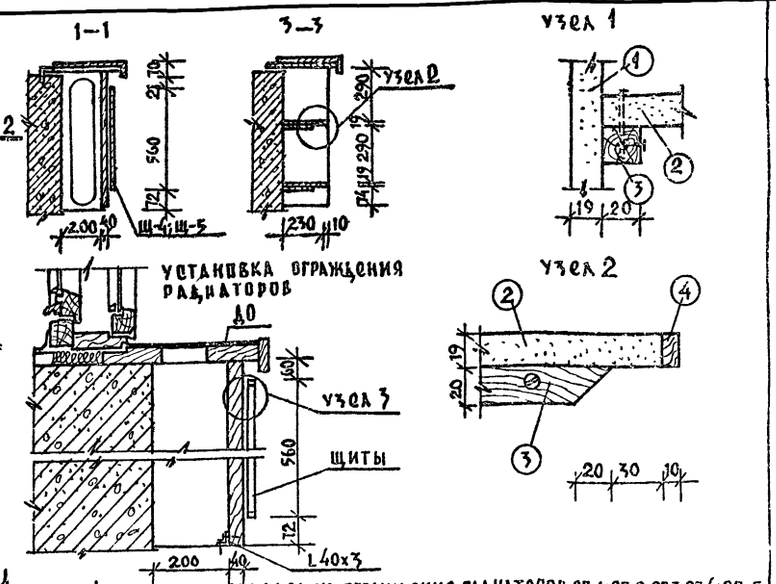

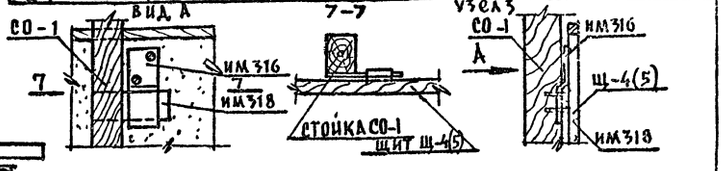

4 СПЕЦИФИКАЦИЯ МАТЕРИАЛОВ НА ОГРАЖДЕНИЯ РАДИАТОРОВ ОР-1; ОР-2; ОР-3; ОР-4; ОР-5

N N П.П.	НАИМЕНОВАНИЕ ДЕТАЛИ	КОЛИЧЕСТВО НА 1 ОГРАЖДЕНИЕ ОР-1	ОР-2	ОР-3	ОР-4	ОР-5
подоконная доска	ДО-1	3	3	—	—	—
	ДО-2	—	—	1	—	1/2
	ДО-6		—	—	1	—
щит	Щ-4	4	3	—	2	—
	Щ-5	—	—	2	1	1
стойка	СО-1	8	6	4	6	2
крепления	ИМ 318	8	6	4	6	2
	ИМ 316	8	6	4	6	2
	L40x3	8	10	4	6	2

ДОПОЛНИТЕЛЬНАЯ СПЕЦИФИКАЦИЯ МАТЕРИАЛОВ НА ОР-2

N N П/П	НАИМЕНОВАНИЕ МАТЕРИАЛА	ГАБАРИТЫ	КОЛ-ВО	РАСХОД МАТЕР.
1	Д.С.П.	230 × 692 × 19	4 шт.	1.40 м²
2	Д.С.П.	230 × 830 × 19	4 шт.	
3	РЕЙКА	20 × 20 × 200	8 шт.	0.0013 м³
4	ОБКЛАДКА	19 × 10 × 6100	1 шт.	
5	СИНТЕТ. ПЛЕНКА	—	—	0.76 м²

Примечания:

1. Щиты ограждений радиаторов покрыть яркими масляными красками за 2 раза в тон основной покраски стен.
2. Стойки ограждений радиаторов окрасить в темно-серый цвет масляной краской.
3. Верх полок для игрушек ОР-2 оклеить пленкой под дерево, остальные поверхности ДСП покрыть бесцветным лаком за 2 раза.
4. Детали ограждения радиаторов см. часть 10, раздел 10.6-2.

Н.КОНТР.	В.ПАДЕРИН	
ЗАВ.ОТД.	БОГОРОДСКИЙ	
ГЛ.КОН.ПР.	ИВАНОВСКИЙ	
РУК.БР.	СЕРГЕЕВ	
ТЕХНИК	АМОСОВА	

ПРИВЯЗАН:

ИНВ.№

ТИПОВОЙ ПРОЕКТ 218-1-0353.86 АЛЬБ I АС

ДЕТСКИЕ ЯСЛИ-САД НА 50 МЕСТ С УВЕЛИЧЕНИЕМ КОЛИЧЕСТВА МЕСТ НА ЛЕТНИЙ ПЕРИОД ДО 95

СТАДИЯ	ЛИСТ	ЛИСТОВ
Р	45	

ОГРАЖДЕНИЕ РАДИАТОРОВ УЗЛЫ.

КБ по железобетону им. А.А. Якушева

Т.П.Р218-1-0353.86 Альбом I

ИНВ.№ ПОДЛ. | ПОДПИСЬ И ДАТА | ВЗАМ.ИНВ.№

21484-01

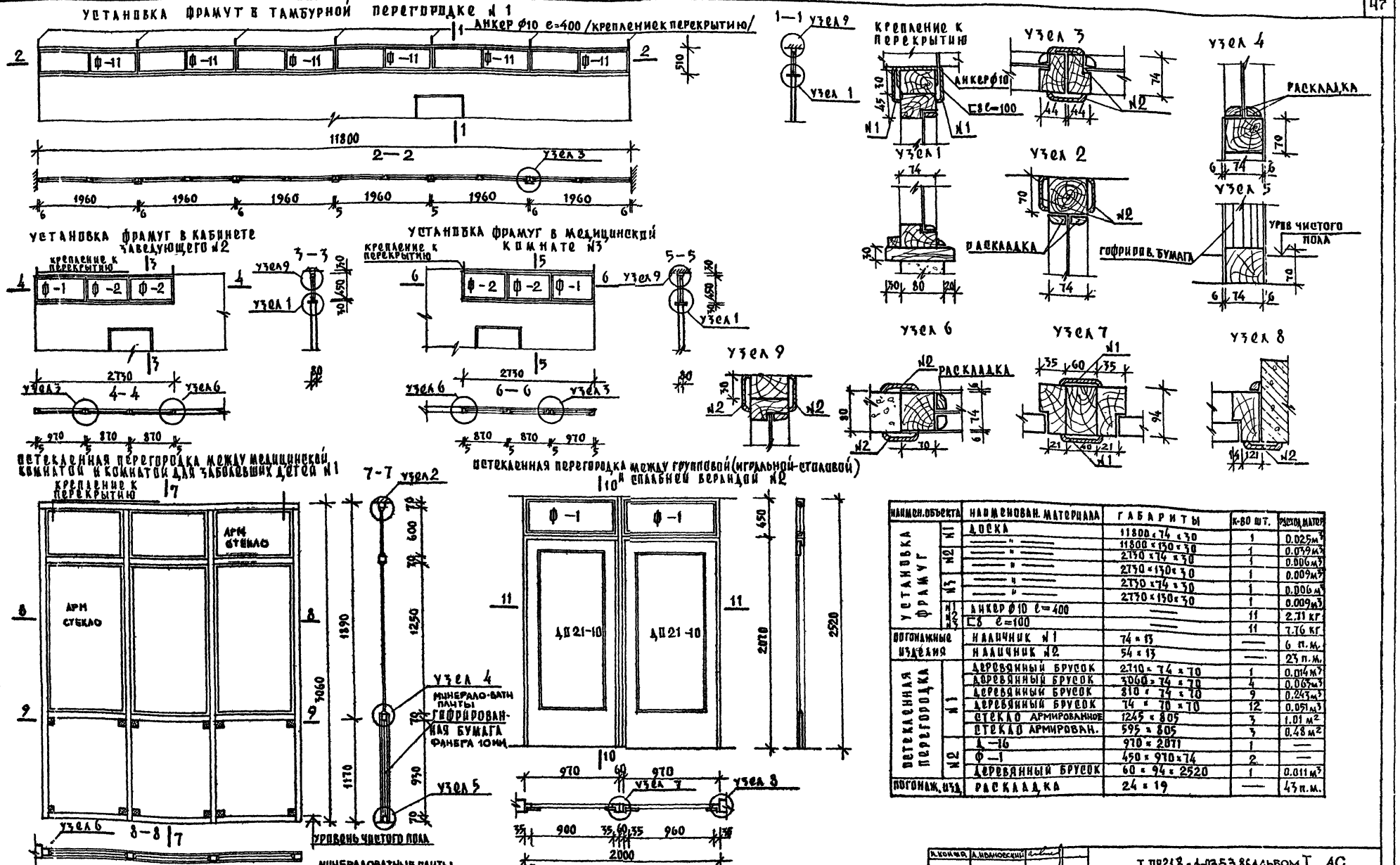

НАИМЕН. ОБЪЕКТА		НАИМЕНОВАН. МАТЕРИАЛА	ГАБАРИТЫ	К-ВО ШТ.	РАСХОД МАТЕР.
УСТАНОВКА ФРАМУГ	№1	ДОСКА	11800×74×30	1	0.025 м³
		—"—	11800×130×30	1	0.039 м³
	№2	—"—	2730×74×30	1	0.006 м³
		—"—	2730×130×30	1	0.009 м³
	№3	—"—	2730×74×30	1	0.006 м³
		—"—	2730×130×30	1	0.009 м³
	№1 №2 №3	АНКЕР Ф10 ℓ=400	—	11	2.71 кг
		⊏8 ℓ=100	—	11	7.76 кг
ПОГОНАЖНЫЕ ИЗДЕЛИЯ		НАЛИЧНИК №1	74×13	—	6 п.м.
		НАЛИЧНИК №2	54×13	—	23 п.м.
ОСТЕКЛЕННАЯ ПЕРЕГОРОДКА	№1	ДЕРЕВЯННЫЙ БРУСОК	2710×74×70	1	0.014 м³
		ДЕРЕВЯННЫЙ БРУСОК	3060×74×70	4	0.063 м³
		ДЕРЕВЯННЫЙ БРУСОК	810×74×70	9	0.243 м³
		ДЕРЕВЯННЫЙ БРУСОК	74×70×70	12	0.051 м³
		СТЕКЛО АРМИРОВАННОЕ	1245×805	3	1.01 м²
		СТЕКЛО АРМИРОВАН.	595×805	3	0.48 м²
	№2	Д-16	970×2071	1	—
		Ф-1	450×970×74	2	—
		ДЕРЕВЯННЫЙ БРУСОК	60×94×2520	1	0.011 м³
ПОГОНАЖ. ИЗД.		РАСКЛАДКА	24×19	—	43 п.м.

Примечания:

1. Погонажные изделия по ГОСТ 8242-75.
2. Все деревянные части покрыть зеленой силикатной краской за 2 раза.
3. Все деревянные изделия подвергнуть пропитке антипиренами.

Н. КОНТР.	А. ИВАНОВСКИЙ	
ЗАВ. ОТД.	В. БОГОРОДСКИЙ	
ГЛ. КОН. ПР.	А. ИВАНОВСКИЙ	
РУК. БР. АРХ.	Д. СЕРГЕЕВ	
СТ. ТЕХН.	Е. БРОДЕЦКАЯ	

ПРИВЯЗАН:

ИНВ. №

Т. ПР 218-1-0353.86 АЛЬБОМ I АС

ДЕТСКИЕ ЯСЛИ — САД НА 50 МЕСТ С УВЕЛИЧЕНИЕМ КОЛИЧЕСТВА МЕСТ В ЛЕТНИЙ ПЕРИОД ДО 95

СТАДИЯ	ЛИСТ	ЛИСТОВ
Р	46	

УСТАНОВКА И КРЕПЛЕНИЕ ФРАМУГ И ОСТЕКЛЕННЫХ ПЕРЕГОРОДОК

ЗБ по железобетону им. А.А. Якушева

Т. ПР 218-1-0353-86 Альбом I

ИНВ. № ПОДЛ. | ПОДПИСЬ И ДАТА | ВЗАМ. ИНВ. №

21484-01

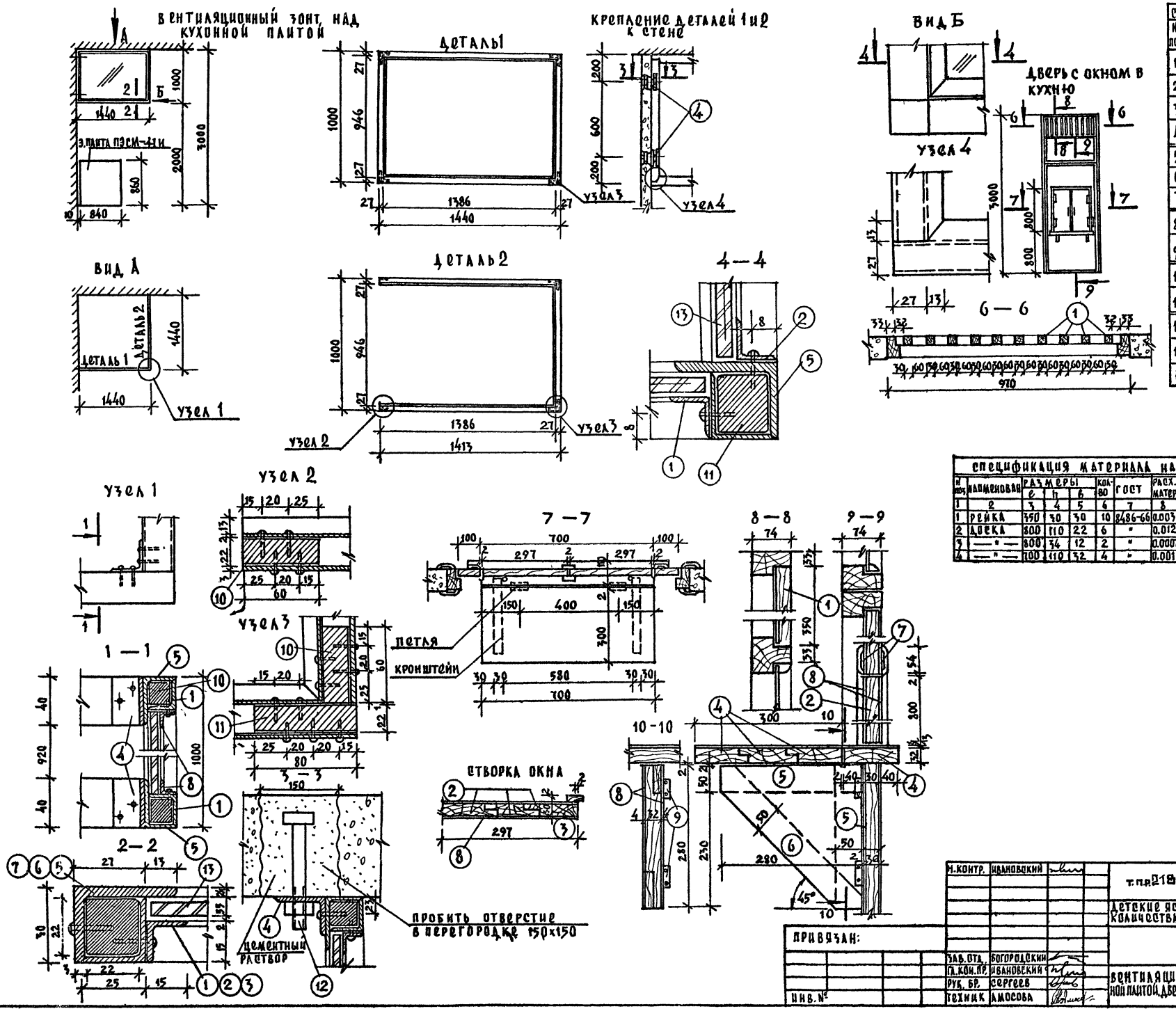

Спецификация материала на зонт							
№ поз.	Наименован.	Размеры l	h	b	Кол-во	Гост	Расход матер.
1	П50 № 88 L25	1440	—	—	2	13737-68	3.18 кг
2	—"—	1413	—	—	2	—"—	
3	—"—	946	—	—	3	—"—	
4	—"—	40	—	—	6	—"—	
5	П52 № 380 L40×30	1440			2	13738-68	5.21 кг
6	—"—	1413	—	—	2	—"—	
7	—"—	946	—	—	3	—"—	
8	П50 № 22 L15×15	1384	—	—	3	13737-68	1.06 кг
9	—"—	944	—	—	4	—"—	
10	□ 22×22	60	22	22	8	2591-71	3.65 кг
11	□ 22×22	80	22	22	6	2591-71	
12	Болт № 10	100	—	—	4	15589-70	—
13	Армированное стекло	1395	943	5.5	2	111-65	2 листа 1400×1200
Расход металла — 13.10 кг							

Спецификация материала на дверь с окном в кухню															
№ поз.	Наименован.	Размеры l	h	b	Кол-во	Гост	Расх. матер.	1	2	3	4	5	6	7	8
1	2	3	4	5	6	7	8	5	Доска	280	50	32	2	8486-66	0.0013
1	Рейка	350	30	30	10	8486-66	0.003	6	"	400	50	32	1	—"—	0.0064
2	Доска	800	110	22	6	"	0.012	7	Наличник	2470	54	13	1		0.0173
3	—"—	800	34	12	2	"	0.0007	8	Фанера	—	—	4	—		
4	—"—	700	110	32	4	"	0.001	9	Петля	—	—	—	10	3085-72	—
								Расход древесины — 0.036 м³							

Н. контр.	Ивановский		т.пр.218-1-0353.86 альб I АС
Зав. отд.	Богородский		Детские ясли-сад на 50 мест с увеличением количества мест на летний период до 95
Гл. кон. пр.	Ивановский		Стадия: Р; Лист: 47; Листов:
Рук. бр.	Сергеев		Вентиляционный зонт над кухонной плитой, дверь с окном в кухню.
Техник	Амосова		КБ по железобетону им. А.А. Якушева

Привязан:

Инв. №

Т.пр.218-1-0353.86 Альбом I

Инв. № подл. | Подпись и дата | Взам. инв. №

21484-01

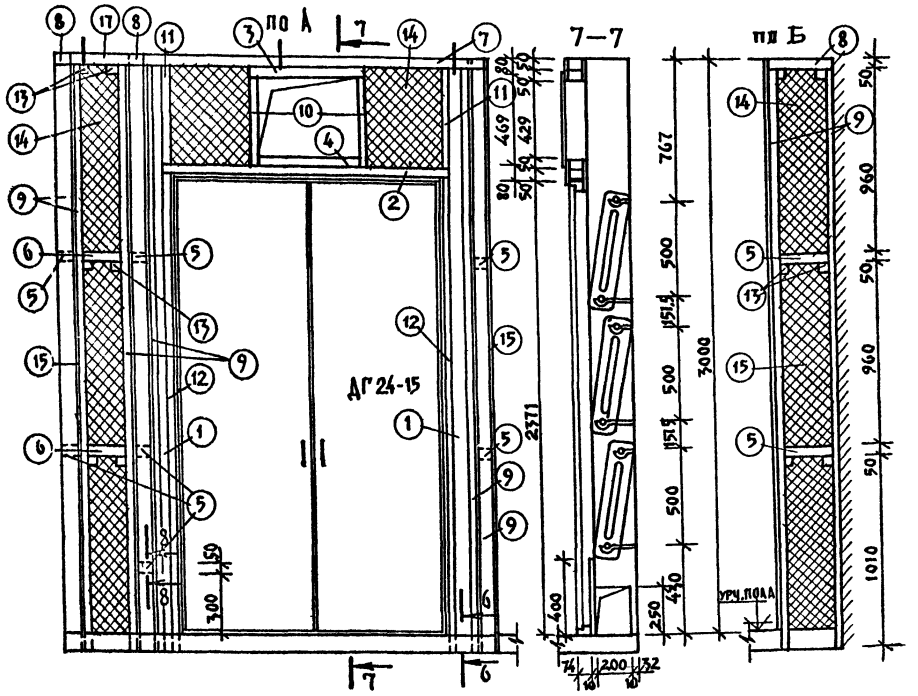

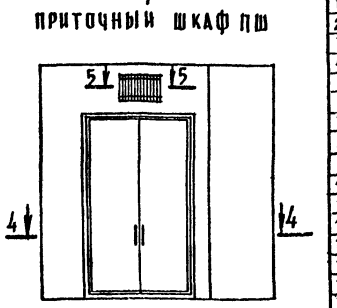

СПЕЦИФИКАЦИЯ НА 1 ИЗДЕЛИЕ						
№№	НАИМЕНОВАНИЕ	h	в	l	КОЛ-ВО	ОБЪЕМ МАТЕР.
1	ДОСКА	50	75	3030	2	0.018 м³
2	— " —	— " —	— " —	1536	1	0.004 м³
3	— " —	— " —	— " —	604	1	0.001 м³
4	— " —	— " —	— " —	540	1	0.001 м³
5	— " —	— " —	— " —	253	7	0.005 м³
6	— " —	— " —	— " —	200	2	0.001 м³
7	— " —	— " —	— " —	1700	1	0.005 м³
8	— " —	— " —	— " —	327	3	0.002 м³
9	ДОСКА	32	— " —	3030	12	0.072 м³
10	— " —	— " —	— " —	529	2	0.002 м³
11	— " —	— " —	— " —	469	2	0.002 м³
12	— " —	— " —	— " —	2450	2	0.009 м³
13	ДОСКА	50	50	75	26	0.001 м³
14	МИНЕРАЛОВАТНАЯ ПЛИТА	—	—	—	—	2.6 м²
15	АСБЕСТОЦЕМ. ПЛИТА	δ=10	—	—	—	9.8 м²
16	РЕЙКА	20	30	470	10	0.0003 м³
17	ДОСКА	50	75	285	1	0.001 м³

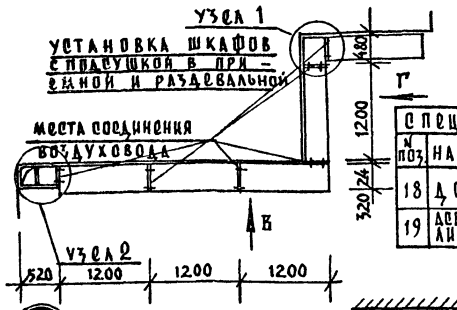

СПЕЦИФИКАЦИЯ МАТЕРИАЛА					
№ поз.	НАИМЕНОВ.	РАЗМЕРЫ l	h	в	РАСХОД МАТЕРИАЛА
18	ДОСКА	14600	40	50	0.29 м³
19	АСБЕСТОЦЕМ. ЛИСТ	—	—	8	3 м²

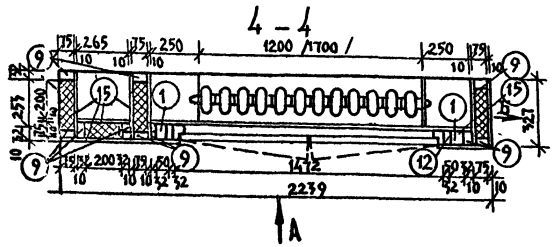

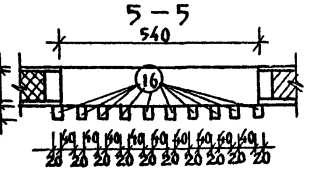

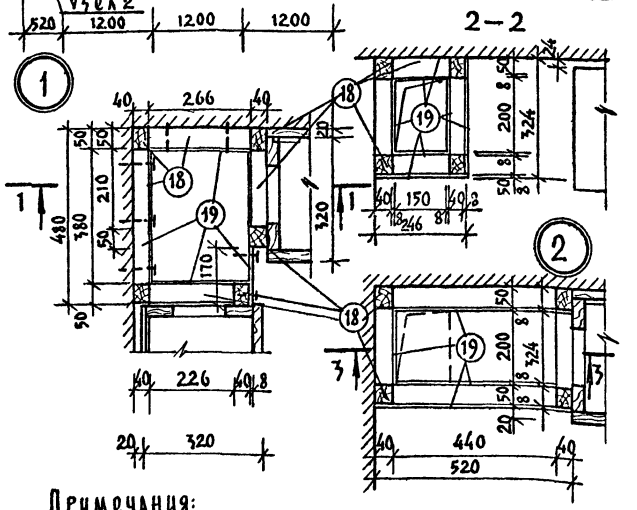

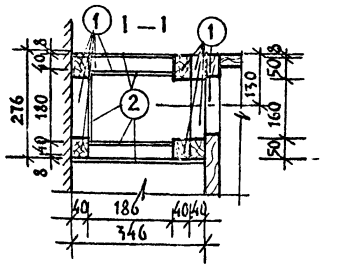

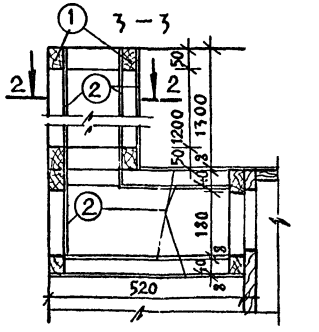

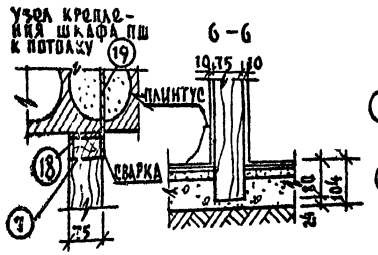

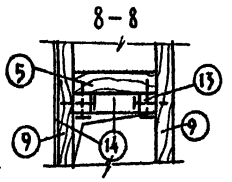

СПЕЦИФИКАЦИЯ МЕТАЛЛА				
№№	НАИМЕНОВАНИЕ		КОЛ-ВО	ВЕС, КГ
18	С8 ГОСТ 8240-72	l=100	3	3.69
19	АНКЕР Ф10 ГОСТ 5781-61	l=370	3	0.69

РАСХОД МЕТАЛЛА — 4.38 КГ
РАСХОД ДРЕВЕСИНЫ — 0.124 м³

Примечания:
1. Виды „В", „Г" смотри лист АС
2. Приточный шкаф окрасить под цвет стены.
3. В скобках даны размеры приточного шкафа для температур -35°, -40°С.

Н. контр.	А. Ивановский	
Зав. отд.	В. Богородский	
Тл. кон. пр.	А. Ивановский	
Рук. бр. арх.	Д. Сергеев	
Рук. бр. кон.	Г. Белова	
Гл. техн.	Е. Бродецкая	

ПРИВЯЗАН:

ИНВ. №

Т.П.Р218-1-03.53.86 АЛЬБОМ I АС

ДЕТСКИЕ ЯСЛИ-САД НА 50 МЕСТ С УВЕЛИЧЕНИЕМ КОЛИЧЕСТВА МЕСТ В ЛЕТНИЙ ПЕРИОД ДО 95

СТАДИЯ	ЛИСТ	ЛИСТОВ
Р	48	

УСТАНОВКА ШКАФОВ С ПОДСУШКОЙ В ПРИЕМНОЙ И РАЗДЕВАЛЬНОЙ. ПРИТОЧНЫЙ ШКАФ ПШ.

КБ по железобетону им. А.А. Якушева

Т.ПР218-1-03.53.86 АЛЬБОМ I

ИНВ. № ПОДЛ. | ПОДПИСЬ И ДАТА | ВЗАМ. ИНВ. №

21484-01

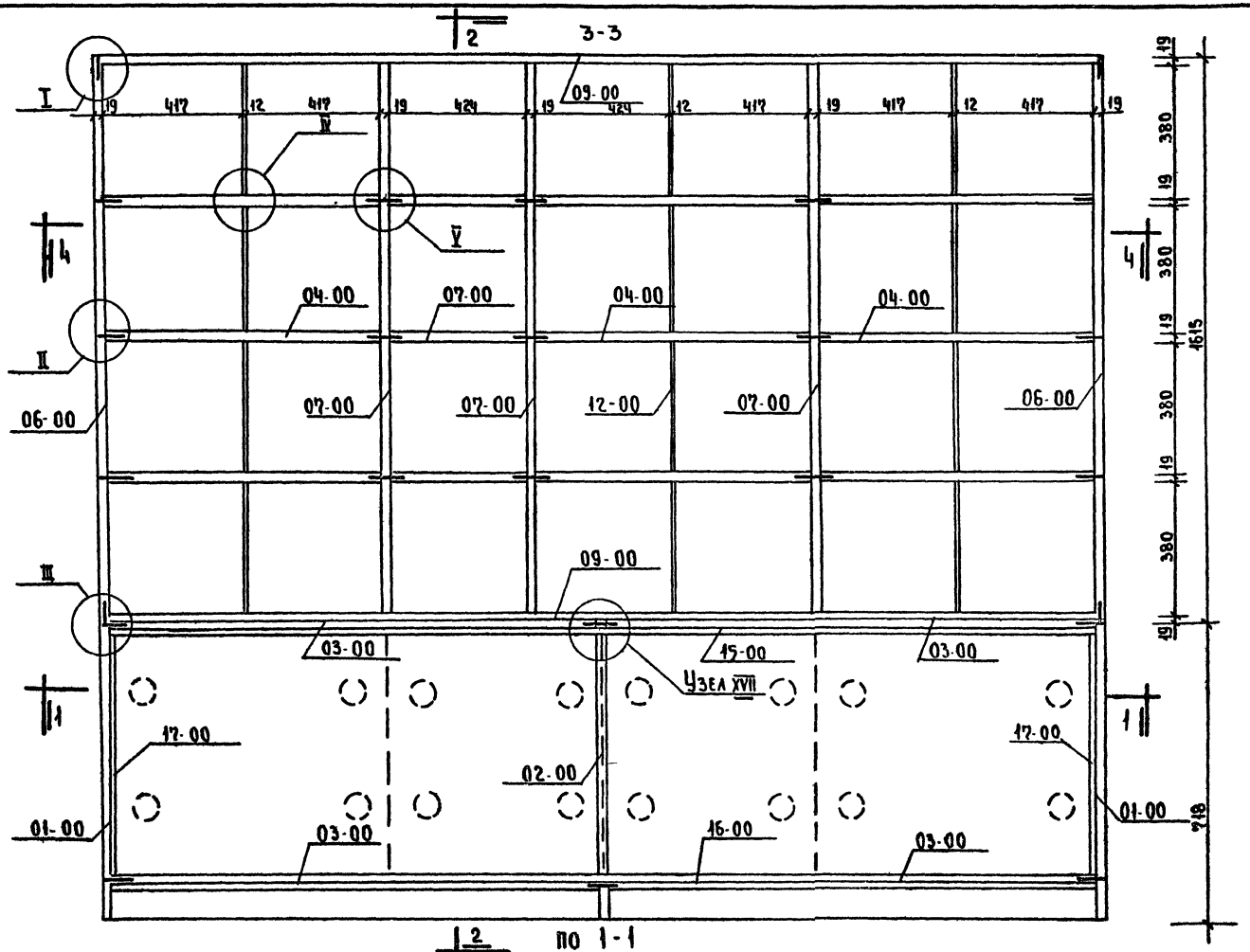

Примечания:

1. Разрез 4-4 см. лист 25
2. Спецификацию деталей см. лист 23
3. Узлы см. листы 25, 26.

Н.контр.	В.Падерин		Типовой проект 218-1-0353.86 Альбом I АС-
Зав.отд.	В.Городецкий		Детские ясли-сад на 50 мест с увеличением кол-ва мест на летний период до 95
Гл.кон.пр.	А.Ивановский		
Рук.бр.ар.	Д.Сергеев		Стадия: Р; Лист: 49; Листов:
Ст.техн.	Варенникова		Встроенный шкаф для кроватей и постелей. Разрезы 1-1, 2-2, 3-3.
			КБ по железобетону им. А.А.Якушева

Инв.№ подл. | Подпись и дата | Взам.инв.№

Т.П.218-1-0357-86 Альбом I

4-4

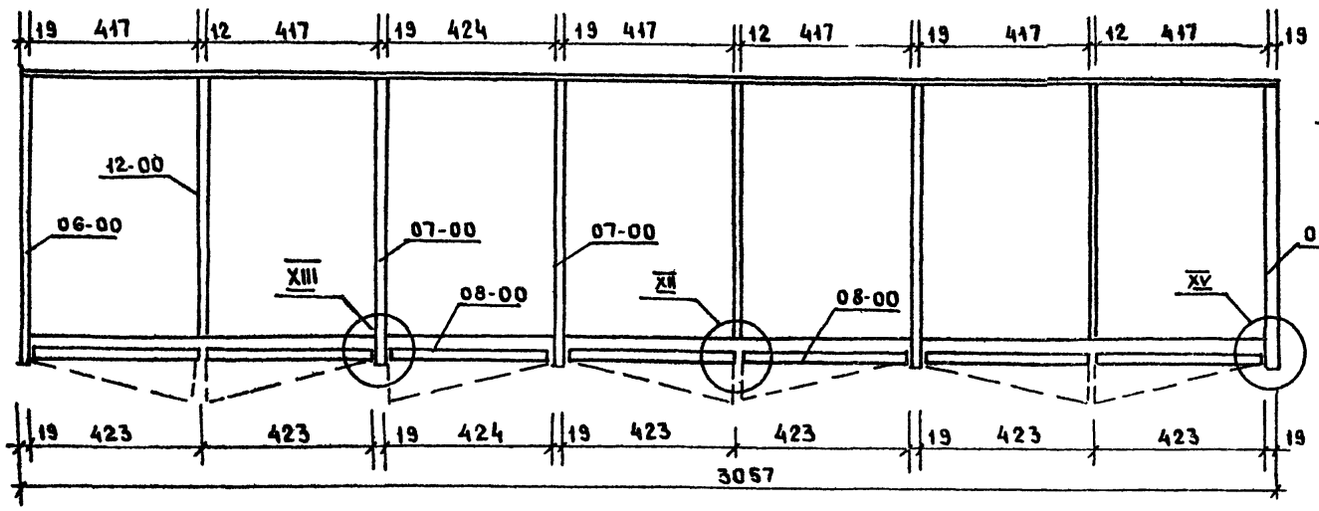

Узел VIII

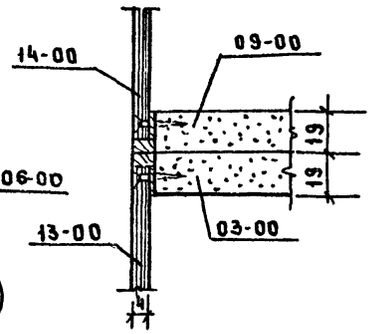

Узел IX

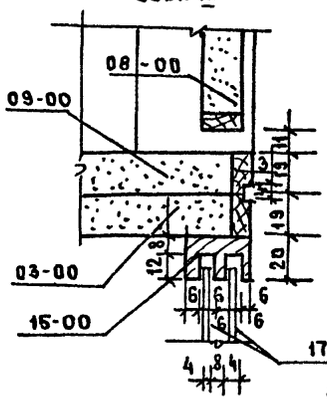

Узел X

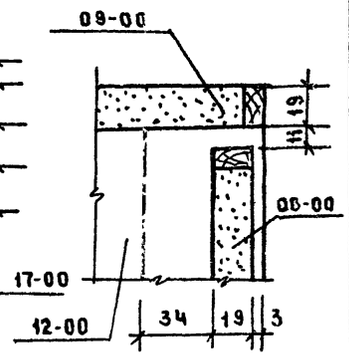

Узел I

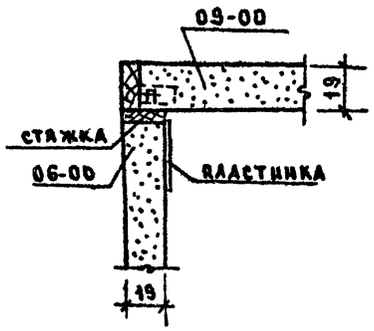

Узел III

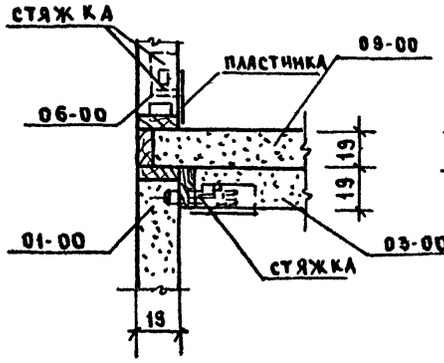

Узел V

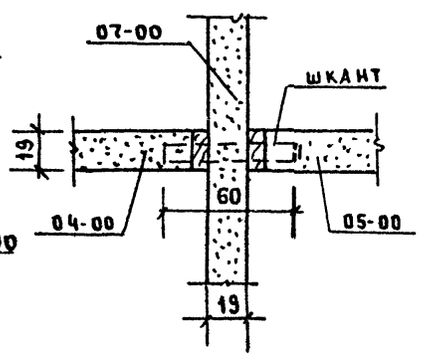

Узел VI

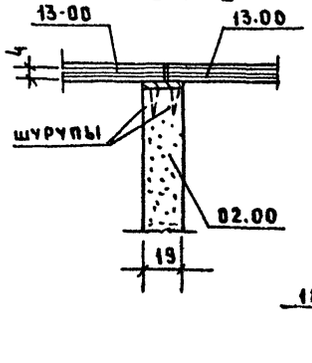

Узел XI

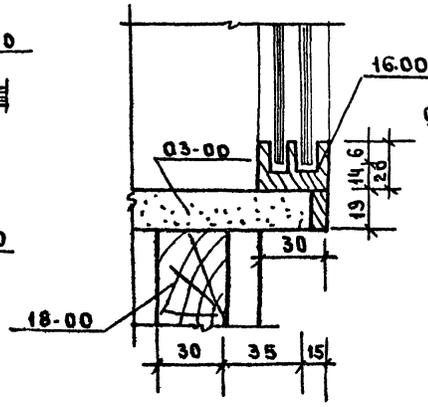

Узел XII

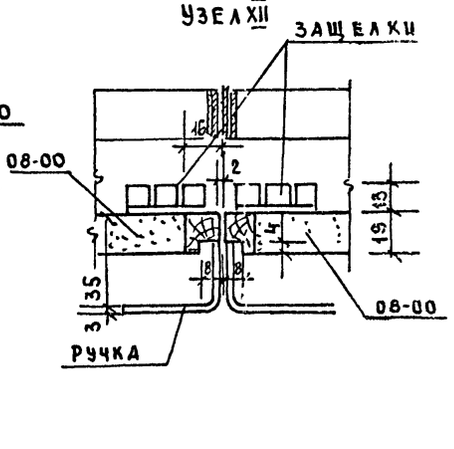

Узел II

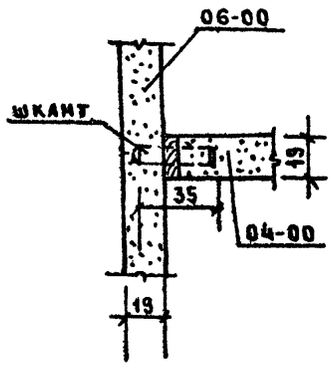

Узел IV

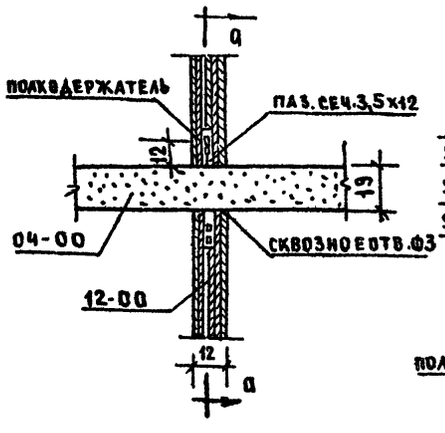

а-а

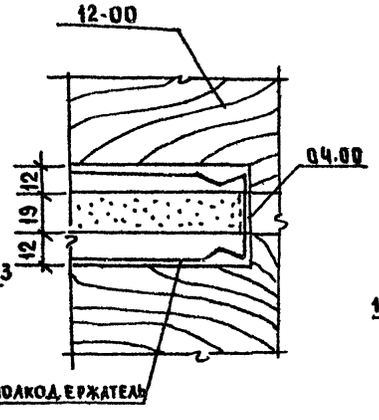

Узел VII

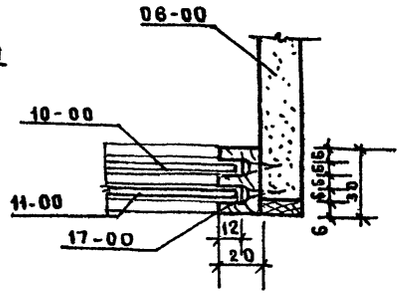

Узел XIII

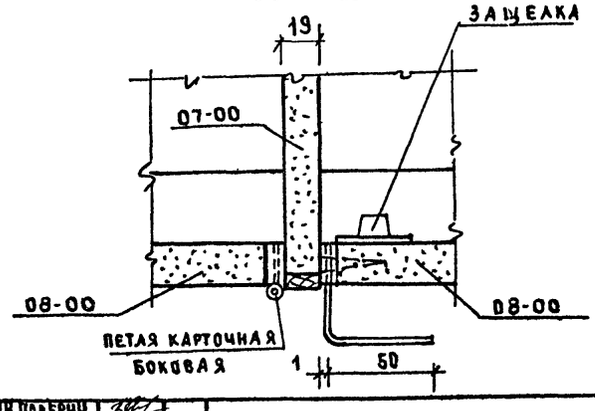

Н.контр.	В.Падерин		Типовой проект 218-1-0357.86 Альбом I АС-		
			Детские ясли-сад на 50 мест с увеличением количества мест на летний период до 95		
				Стадия	Лист	Листов
				Р	50	
З.в.от.д.	Б.Богородский		Встроенный шкаф для кроватей и постелей. Разрез 4-4 Узлы I-XV	КБ по железобетону им. А.А. Якушева	
Гл.конс.пр.	А.Ивановский				
Рук.бр.ар.	Д.Сергеев				
Ст.техн.	В.Вареникова				

Инв.№ подл. | Подпись и дата | Взам.инв.№

21484-01

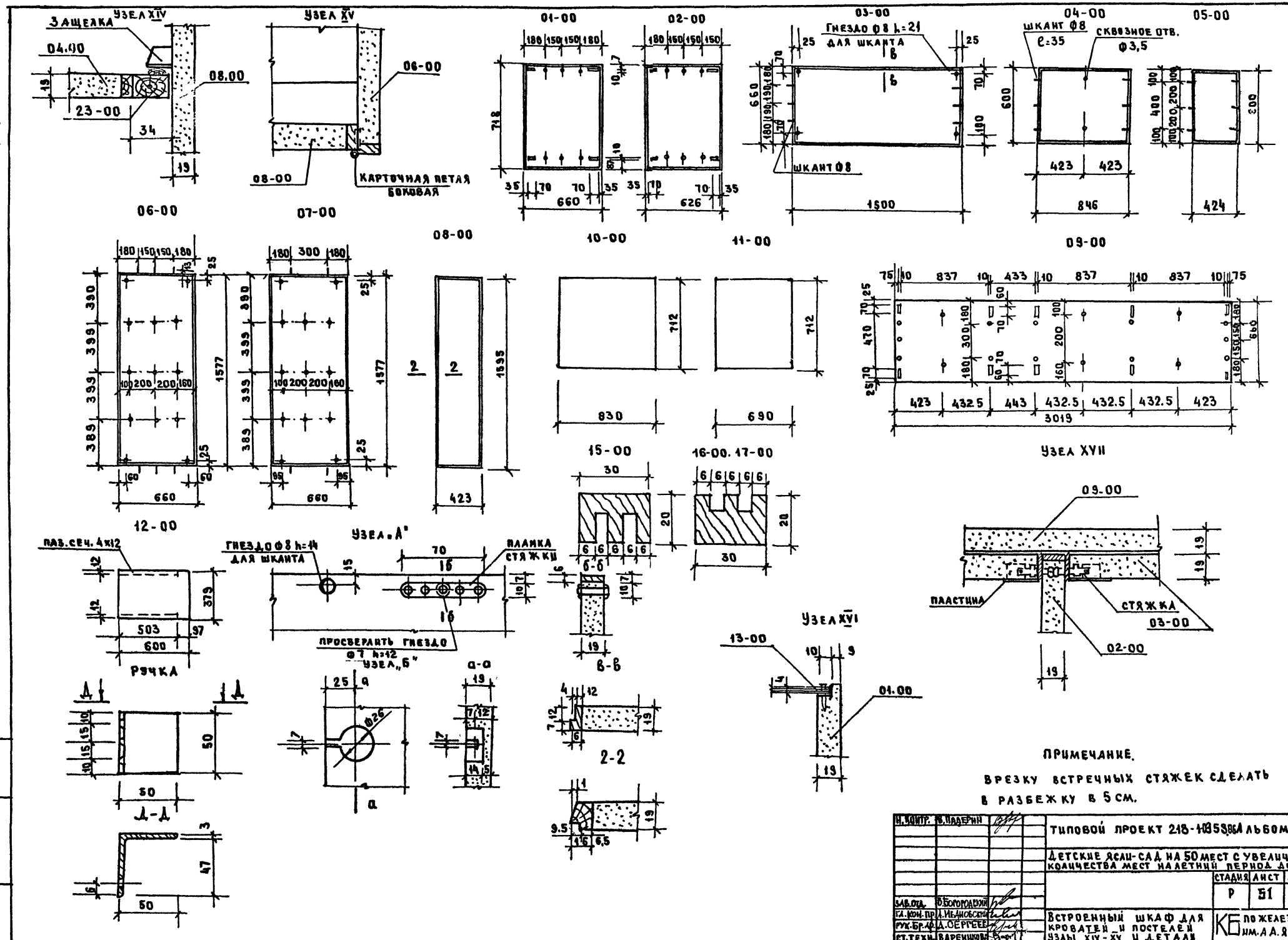

ПРИМЕЧАНИЕ.

ВРЕЗКУ ВСТРЕЧНЫХ СТЯЖЕК СДЕЛАТЬ В РАЗБЕЖКУ В 5 СМ.

Н. контр.	В. Падерин		Типовой проект 218-1-0353.86 Альбом I АС
			Детские ясли-сад на 50 мест с увеличением количества мест на летний период до 95
			Стадия: Р; Лист: 51; Листов:
Зав. отд.	В. Богородский		Встроенный шкаф для кроватей и постелей узлы XIV-XV и детали
Гл. кон. пр.	Л. Ивановский		КБ по железобетону им. А.А. Якушева
Рук. бр. ф.	Д. Сергеев		
Ст. техн.	Варенникова		

Инв. № подл. | Подпись и дата | Взам. инв. №

21484-01

Т.пр218-1-0353.86 Альбом I

Общий вид

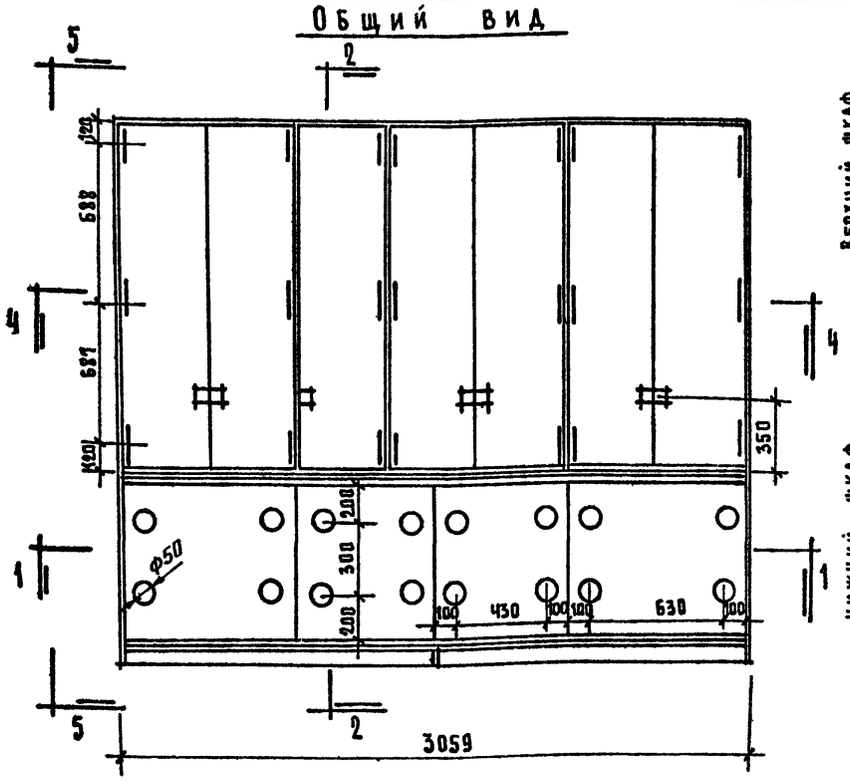

5-5

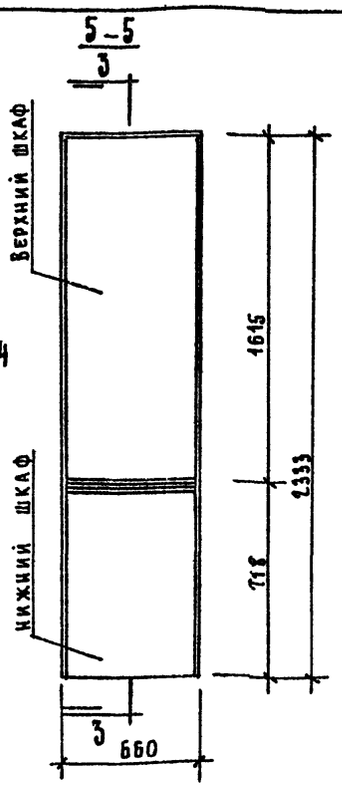

Спецификация деталей на один шкаф

№ № детали	Наименование	Кол. шт.	Материал и порода древесины	Размеры в чистоте Д	Ш	Т	Объем в чистоте в м³
1	2	3	4	5	6	7	8
	Нижний шкаф						
01-00	Стенка боковая	2	—	718	660	19	—
01-01	Щит	2	Др. стр. пл.	706	648	19	—
01-02	Наклейка	2	Т.в. листв.	2908	19	6	0.0006
02-00	Стенка вертик. средняя	1	—	718	626	19	—
02-01	Щит	1	Др. стр. пл	706	614	19	—
02-02	Наклейка	1	Т.в. листв.	2640	19	6	0.00030
03-00	Стенка горизонтальная	4	—	1500	660	19	—
03-01	Щит	4	Др. стр. пл.	1480	648	19	—
03-02	Наклейка	4	Т.в. листв.	4278	15	6	0.0015
10-00	Раздвижная дверца	2	Клеен. фан.	830	712	4	—
11-00	Раздвижная дверца	2	Клеен. фан.	690	712	4	—
13-00	Задний полик	1	Клеен. фан.	3038	600	4	—
15-00	Направляющая рейка	1	Хвойн. порода	3019	30	20	0.018
16-00	Направляющая рейка	1	Хвойн. порода	3019	30	20	0.018
17-00	Направляющая рейка	2	Хвойн. порода	570	30	20	0.00468
18-00	Брус	4	Хвойн. порода	1500	80	30	0.014
19-00	Шкант	12	Т.в. листв.	35	—	Ф8	0.000025
20-00	Шкант	6	Т.в листв.	60	—	Ф8	0.000022
	Верхний шкаф						
04-00	Полка большая	9	—	846	600	19	—
04-01	Щит	9	Др. стр. пл.	834	588	19	—
04-02	Наклейка	9	Т.в. листв.	2844	19	6	0.0029
05-00	Полка маленькая	3	—	424	600	19	—
05-01	Щит	3	Др. стр. пл.	412	588	19	—
05-02	Наклейка	3	Т.в. листв.	1000	19	6	0.00034
06-00	Стенка боковая	2	—	660	1577	19	—
06-01	Щит	2	Др. стр. пл.	648	1565	19	—
06-02	Наклейка	2	Т.в. листв.	4426	19	6	0.0015
07-00	Стенка вертик. средняя	3	—	660	1577	19	—
07-01	Щит	3	Др. стр. пл.	648	1565	19	—
07-02	Наклейка	3	Т.в. листв.	4426	19	6	0.001
08-00	Дверца	7	—	423	1555	19	—
08-01	Щит	7	Др. стр. пл.	411	1543	19	—
08-02	Наклейка	7	Т.в. листв.	3908	19	6	0.0031
08-00	Полка горизонтальная	2	—	3019	660	19	—
09-01	Щит	2	Др. стр. пл.	3007	648	19	—
09-02	Наклейка	2	Т.в. листв.	7310	19	6	0.0016
19-00	Задний ролик	1	Клеен. фан.	412	1597	4	—
20-00	Задний полик	3	Клеен. фан.	807	1597	4	—
21-00	Шкант	36	Т.в. листв.	35	—	Ф8	0.000076
22-00	Шкант	27	Т.в. листв.	60	—	Ф8	0.0001
23-00	Брусок	1	Хв. порода	790	34	19	0.0051
24-00	Брусок	1	Хв. порода	395	34	19	0.0026
12-00	Перегородка	12	Клеен. фан.	600	379	12	—

Спецификация метизов и фурнитуры

NN п.п	Наименование	Ед. изм	Кол-во	ГОСТ	Объект применения
1	Петля карточная боков тип Б 40×13	шт	21	РГУ УССР 312-60	Дверцы шкафа
2	Головки стержней для петель т.ч	шт	42	РГУ УССР 312-60	Петли карточные
3	Полкодержатель тип 8 400×20	шт	24	РГУ УССР 312-60	Перегородка фанер
4	Стяжки винтов потайные тип 8	шт	20	РГУ УССР 312-60	Стенки шкафа
5	Защелки накладные тип. Г	шт.	7	РГУ УССР 312-60	Дверцы шкафа
6	Ручки дверные металлич.	шт.	7	См. лист 24	Дверцы шкафа
7	Шурупы 2.5 × 15	шт.	28	ГОСТ 1145-70	Защелки
8	Шурупы 3 × 15	шт.	201	ГОСТ 1145-70	Задний полик петли
9	Шурупы 3 × 18	шт.	21	ГОСТ 1145-70	Ручки дверные
10	Шурупы 3 × 30	шт.	40	ГОСТ 1145-70	Напр. рейки
11	Шурупы 5 × 40	шт.	30	ГОСТ 1145-70	Деталь-18-00

Примечания

1. Шкаф собирается на стяжках, шурупах и шкантах.
2. Перед сборкой шкафа необходимо подогнать и установить по месту планку стяжек на шурупах.
3. Наружные поверхности шкафа зачищаются и покрываются бесцветным лаком.
4. Ручки окрасить черным масляным лаком.
5. Разрезы 1-1; 2-2; 3-3; 4-4 см. листы 24.
6. Узлы и детали шкафа см. лист 25; 26.

Общий расход древесины

1. Древесностружечная плита $\delta = 19$ — 20 м²
2. Древесина хвойных пород — 0.08 м³
3. Древесина т. листа пород — 0.0139 м³
4. Клееная фанера $\delta = 12$ мм — 2.8 м²
5. Клееная фанера $\delta = 4$ мм — 3.84 м²

Н. контр.	В. Падерин	
Зав. отд.	Б. Богородский	
Гл. конс. пр.	А. Ивановский	
Рук. бар.	Д. Сергеев	
Ст. техн.	Вареникова	

Типовой проект 218-1-0353.86 Альбом I АС-

Детские ясли-сад на 50 мест с увеличением количества мест на летний период до 95

Стадия	Лист	Листов
Р	52	

Встроенный шкаф для кроватей и постелей. Спецификация деталей.

КБ по железобетону им. А.А. Якушева

Инв. № подл. | Подпись и дата | Взам. инв. №

21484-01

Т.П.218-1-353.86 Альбом I

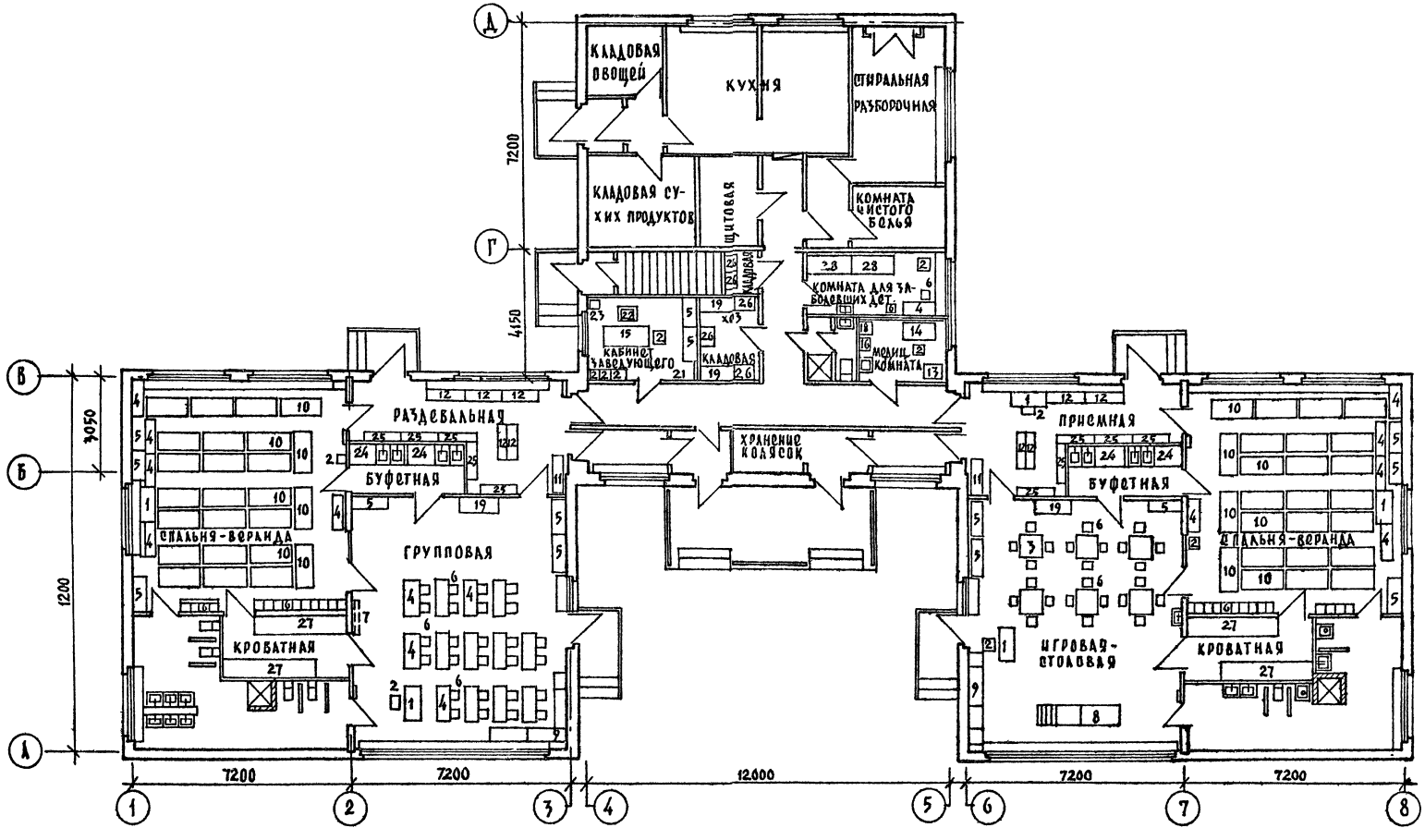

Примечания:

1. Технологию пищеблока и постирочной см. листы Т-2, Т-3.
2. Встроенный шкаф для складных кроватей и белья см. листы АС-
3. Технологию туалетных для групп дошкольного и ясельного возраста и спецификацию технологического оборудования см. лист АС-

Н.контр.	Б.Падерин		Т.П.Р. 218-1-0353.86 Альбом I ТХ
			Детский ясли-сад на 50 мест с увеличением количества мест на летний период до 95
Зав.отд.	Богородский		Стадия: Р; Лист: 1; Листов:
Гл.конт.пр.	Ивановский		
Рук.бр.арх.	Сергеев		Расстановка технологического оборудования
Рук.бр.кон.	Белова		КБ по железобетону им. А.А. Якушева
Ст.техн.	Попова		

Привязан:

Инв. №

Инв. № подл. | Подпись и дата | Взам. инв. №

21484-01

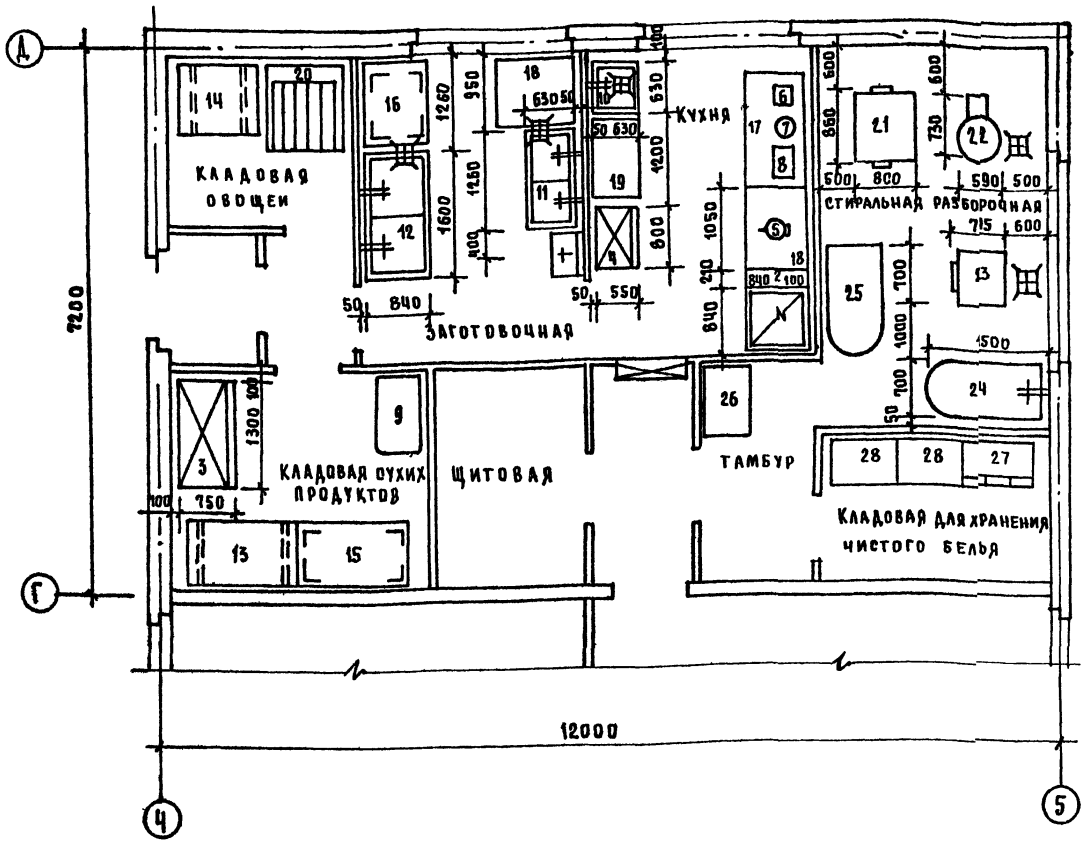

NN пп	Наименование оборудования	Марка тип	Кол шт	Габаритные размеры	Мощ кВт	Вес кг	Завод-изготовитель или № типовых проектов
1	Плита эл. секционная модулиров. 4х комфор.	ПЭСМ 4Ш	1	840×840×860	18.8	210	Объединение "Таджиктормаш"
2	Секция-вставка с краном-смесителем секц. мод.	ВКСМ	1	210×240×1450	—	38	
3	Холодильный шкаф	ШХ-0,8м	1	1500×750×1820	0.43	300	Марийский завод торгового машиностроения
4		ШХ-0,4м1	1	800×660×1930	0.22	180	
5	Электрокипятильник	КИЭ-25	1	395×303×613	3.0	16	Калининградский э-д торг. маш.
6	Миксер	МК-1	1	340×252×520	0.15	0.25	г. Воронеж МВД
7	Соковыжималка	СВ-2	1	220×300×30	0.3		Пермский э-д торг. маш.
8	Универсальная кухонная машина	УКМ	1	410×350×290	0.25		
9	Весы товарные	Р.П.150Ц 13Г	1	1040×630×1720	—	—	Кокчетавский маш. э-д
10	Ванна моечная	ВМ-1А	1	630×630×860	—	—	Гипроторг 70-031/0 Ал.2
11		ВМ-2А	1	1260×630×860	—	—	
12		ВМ-2	1	1680×840×860	—	—	
13	Подтоварник металлический	ПТ-2	1	1470×840×280	—	—	Гипроторг 70-031/0, Ал.4
14		ПТ-1	1	1090×630×280	—	—	
15	Стеллаж производственный	СПС-1	1	1470×840×2000	—	—	Гипроторг 70-031/0, Ал.3
16		СПС-2	1	1050×840×2000	—	—	
17	Стол для установки средств малой механиз	СММ СМ	1	1470×840×1630	—	—	Гипроторг 70-031/0, Ал.4
18	Стол производственный	СП-1050	1	1050×840×860	—	—	
19		СП-1050А	1	1050×630×860	—	—	
20	Ларь для овощей	10-1	1	1470×1050×1500	—	—	
21	Сушильный барабан автоматизиров	КП-307	1	800×860×1300	12.0	180	Харьковский э-д Коммун. маш.
22	Центрифуга	КП-211	1	590×730×896	0.6	110	Джамбулск. э-д Коммун. маш.
23	Стиральная машина	КП-114	1	700×715×1030	11.32	160	Алитусский машиностр. э-д
24	Ванна бытовая	ПВ-0	1	1500×700×630	—	108	Гост 1154-73
25	Стол рабочий с утюгом	С-14	1	1400×800×800	—	—	ЦИТП пр.2843-2А I А
26	Ларь	А-5А	1	900×600×900	—	—	Сурский ДОЗ
27	Шкаф	ШБ-2А	1	1000×600×2000	—	—	
28	Шкаф для белья	Т-МД-22Б	2	1200×455×1550	—	—	Типовая мебель детских ясель-садов 21-0-1 ч.1-2

Примечания:

1. Все размеры даны в мм.
2. Привязки технологического оборудования даются от чистой отделки стен или перегородок.
3. Над электроплитой секционной модулированной (поз. 1) предусмотреть местный вентиляционный отсос типа МВО.
4. Уклон пола к трапу 1.5%.
5. Подвод коммуникаций выполнить открыто.
6. Все аппараты должны быть заземлены или занулены.

Н. контр.	Падерин		Т.П.Р.218-1-035386 альбом I ТХ
Зав. отд.	Богородский		Детские ясли-сад на 50 мест с увеличением количества мест на летний период до 95
Гл. кон-р пр.	Ивановский		
Рук. бр. арх.	Сергеев		Стадия Р, Лист 2, Листов
Рук. бр. кон.	Белова		Пищеблок и постирочная. Расстановка и спецификация технологического оборудования
Ст. техн.	Попова		КБ по железобетону им. А.А. Якушева
Привязан:			
Инв. №			

Инв. № подл. | Подпись и дата | Взам. инв. №

21484-01

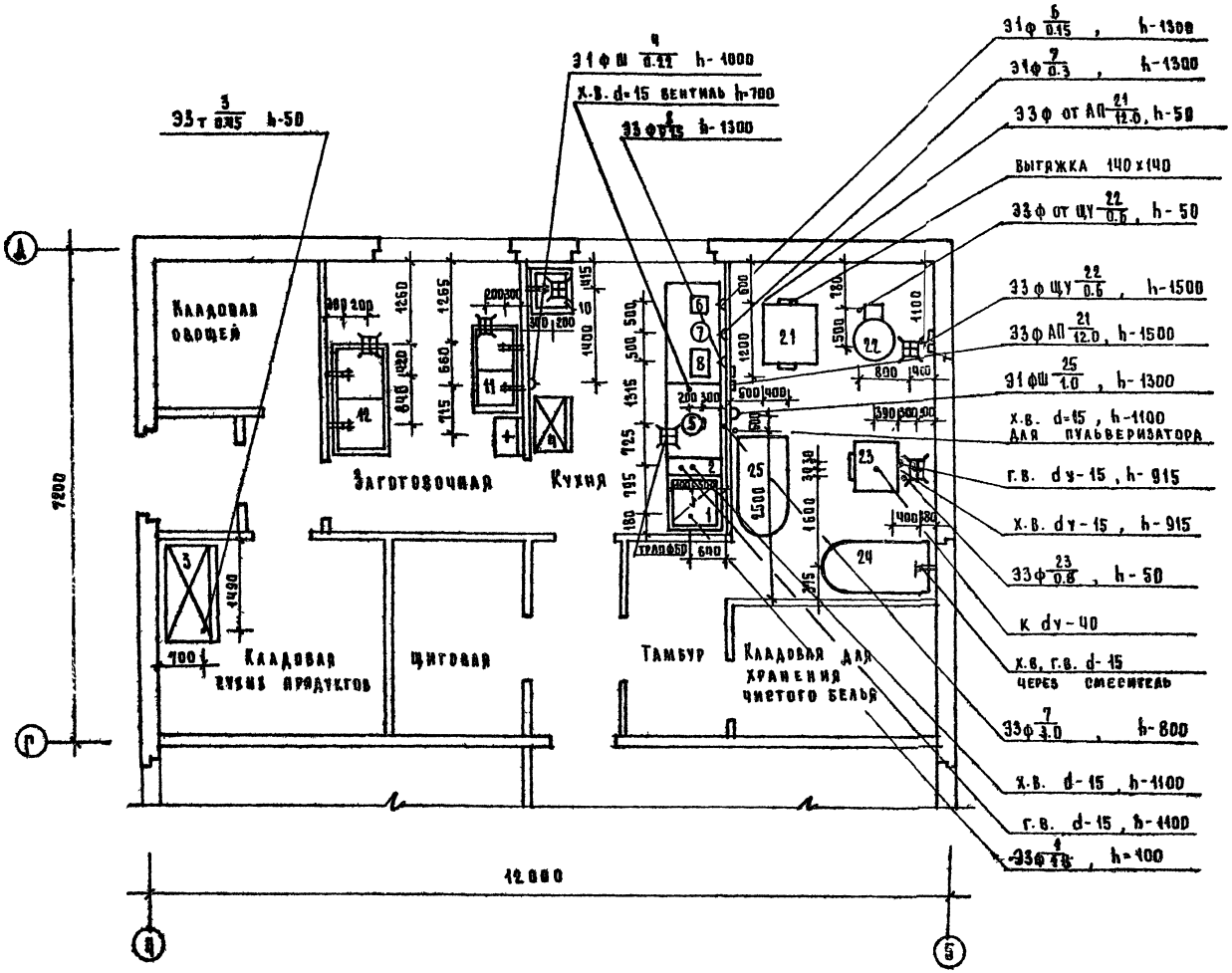

Условные обозначения

3ф/ АП. ЩУ. Ш/ №/N, h, х.в, г.в, d, К.

- З — подвод электроэнергии
- ф — фазность тока
- АП — автоматический переключатель
- ЩУ — щит управления
- Ш — штепсельная розетка
- № — номер позиции по спецификации
- N — мощность токоприемника
- h — высота подводов от чистого пола
- Х.В — подвод холодной воды
- Г.В — подвод горячей воды
- d — диаметр трубопроводов
- К — выпуск в канализацию
- — трап ф 100
- — подвод холодной и горячей воды к моечной ванне через смеситель d-15, h-1100, выпуск в канализацию с разрывом струи через воронку
- — подвод холодной и горячей воды к раковине через смеситель d-15, h-1100.

Примечания:

1. Все размеры даны в мм.
2. Привязки подводов коммуникаций дается от чистой отделки стен или перегородок.
3. Спецификацию технологического оборудования см. лист Т-

Гл.инж.проекта				Гл.конструктор			
Нач.отд.	Богомольная			Гл.инж.пр.	Яковлевский		
Рук.сект.	Керзеев			Рук.сект.	Ведина		
Ст.техн.	Попова						

Привязан

Инв.№

Т.П.П. 216-1-035.86/Альбом I ТХ

Детские ясли-сад на 50 мест с увеличением количества мест на летний период до 95

Стадия	Лист	Листов
Р	3	

Пищеблок и посудомоечная привязка и подводка коммуникаций.

КБ Доржелдорпроекта им. А.А. Жукова

Инв.№ подл. | Подпись и дата | Взам. инв. №

21484-01

Альбом I

Т.пр218-1-0353.86

Спецификация технологического оборудования

№№ п/п	Наименование	Тип марка	Габариты в мм	Кол-во шт	Завод-изготовитель альбом, каталог
1	2	3	4	5	6
1	Стол воспитателя	Т-МШ-4/2	1269х450х720	5	Типов. мебель детских яслей-садов 21-0-1 ч.1-2
2	Стул воспитателя	Т-МШ-8/5	460х420х775	11	—"—
3	Стол четырехместный	Т-МД-4Д	800х750х430	6	—"—
4	Стол двухместный	Т-МД-3Б	1100х450х550	14	—"—
5	Шкаф для пособий и игрушек	Т-МД-7Б	1200х455х1550	12	—"—
6	Стул детский	Т-МД-5Ж Т-МД-7Ж	282х334х280 328х364х330	45 52	—"—
7	Передвижная доска	ОК-1-549/29	2000х1000	2	Феодосийская мебельная фабрика
8	Горка со скатом	Т-МД-25Б	2505х600х870	1	Типов. мебель детских яслей-садов 21-0-1 ч.1-2
9	Стол-подставка для уголка живой природы	Т-МД-12Б	1650х470х750	2	—"—
10	Кровать складная	Т-МД-10	1450х530х $\frac{300}{500}$	95	—"—
11	Шкаф для одежды матерей и персонала	Т-МД-14Б	1200х475х1700	2	—"—
12	Скамья для раздевания	Т-МД-15Б	1200х300х220	9	—"—
13	Стол туалетно-пеленальный	Т-МД-18	750х750х504	1	—"—
14	Стол письменный однотумбовый	АРТ-1500	1100х650х760	1	Торговая сеть
15	Стол письменный двухтумбовый	АРТ-1607	1500х700х760	1	Торговая сеть
16	Ростометр деревянный	—	420х530х $\frac{2200}{450}$	1	Завод Л.ПН г. Киев
17	Шкаф медицинский одностворчатый	—	600х416х1625	1	З-д медоборудования г. Львов
18	Весы медицинские	ВМ-150	370х677х1430	1	З-д „Прибордеталь" г. Орехово-Зуево
19	Шкаф для белья	Т-МД-22Б	1200х455х1550		Типовая мебель детских яслей-садов 21-0-1 ч.1-2
20	Шкаф для горшков	Т-МД-32Б	1500х300х1550	2	—"—
21	Вешалка настенная	АРТ-5401	700х250х150	1	Торговая сеть
22	Кресло	АРТ-4501	600х600х760	1	—"—
23	Сейф	—	—	1	З-д металлоизделий г. Москва
24	Буфет-мойка	Т-МД-8	1800х620х1800	4	ЦНИИЭП уч. зданий т.п. 26-04-12/67 Ал V
25	Шкаф для одежды детей (с подсушкой)	Т-МД-13	1200х320х1700	10	ЦНИИЭП уч. зданий т.п. 26-04-12/68 Ал. V
26	Шкаф для хозяйственных принадлежностей	Т-МД-33	600х470х1700	8	Типов. мебель детских яслей-садов 21-0-1 ч.1-2
27	Встроенный шкаф для кроватей	—	3057х660х2333	4	См. листы АС-23-2
28	Кровать стационарная детская деревянная	ОН+80/13-24	1400х600х600	2	Комбинат школьной детской мебели г. Рига

Спецификация сантехнического и технологического оборудования туалетных

№ поз.	Наименование оборудования	Размеры: ширин.	Размеры: глубин.	Размеры: высота	Код шт.	ГОСТ, ТУ	Завод изготовитель и тех. документац.
1	Поддон. душевой чугунный эмалированный тип ПМ	900	900	179	1	10161-73	Ворошиловградский эмальзавод им. Артема МПСМ УССР
2	—"— тип ПГ	800	800	365	1	—"—	—"—
3	Больничный слив „Видуар"	450	500	480	2	ТУ 134-56КЗСФ	Кировский з-д „Стройфаянс" Калужская обл.
4	Унитаз детский тарельчатый с косым выпуском (керамическ)	290	405	330	5	14355-69	—"—
5	Умывальник керамический	400	300	135	8	14360-69	Ловненский з-д „Стройфарфор" Московск. обл.
6	—"—	550	420	150	1	—"—	—"—
7	Шкаф для горшков Т-МД-32Б	1500	300	1550	2	—	Типовая мебель детск. яслей-садов 21-0-1 ч.1-2
8	Шкаф для хозяйств. принадлежностей Т-МД-33	600	470	1700	2	—	—"—
9	Вешалка для полотенец настенная Т-МД-31Б	520	140	600	6 (1)	—	—"—
10	Вешалка для полотенец напольная Т-МД-31Б	538	260	900	2 (4)	—	—"—

ПРИМЕЧАНИЯ:

1. Расстановку технологического оборудования см лист ТХ-1
2. Спецификацию технологического оборудования пищеблока и постирочной см лист ТХ-2
3. Расстановку сантехнического оборудования см лист АС-26

Зав. отд.	Богородский		
Тл. кон. пр.	Ивановский		
Рук. бр. арх.	Сергеев		
Рук. бр. кон.	Белова		
Ст. техн.	Попова		

Привязан:

Инв. №

ТП р218-1-0353.86 Альбом I ТХ

Детские ясли-сад на 50 мест с увеличением количества мест на летний период до 85

Стадия	Лист	Листов
Р	4	

Спецификация технологического оборудования

КБ по железобетону им. А.А. Якушева

21484-01

gost.e-ecolog.ru