УДК 621.643-219 Группа Е 25

ОТРАСЛЕВОЙ СТАНДАРТ

БЛОК ПРУЖИННЫЙ ОСТ

Конструкция и размеры 34-10-743-93

ОКП 31 1312

Дата введения

1994.01.01

1.Настоящий стандарт распространяется на пружинные блоки для пружинных подвесок трубопроводов ТЭС,АЭС и пылегазовоздухопроводов ТЭС.

2.Блоки предназначены для работы при температуре окружающей среды до плюс 120 °С.

3.Конструкция,размеры блоков пружин при рабочих деформациях должны соответствовать указанным на черт.1 и в табл.1.

Пружины должны изготавливаться согласно требованиям ОСТ 108.764.01-80.

Издание официальное Перепечатка воспрещена

gost.e-ecolog.ru

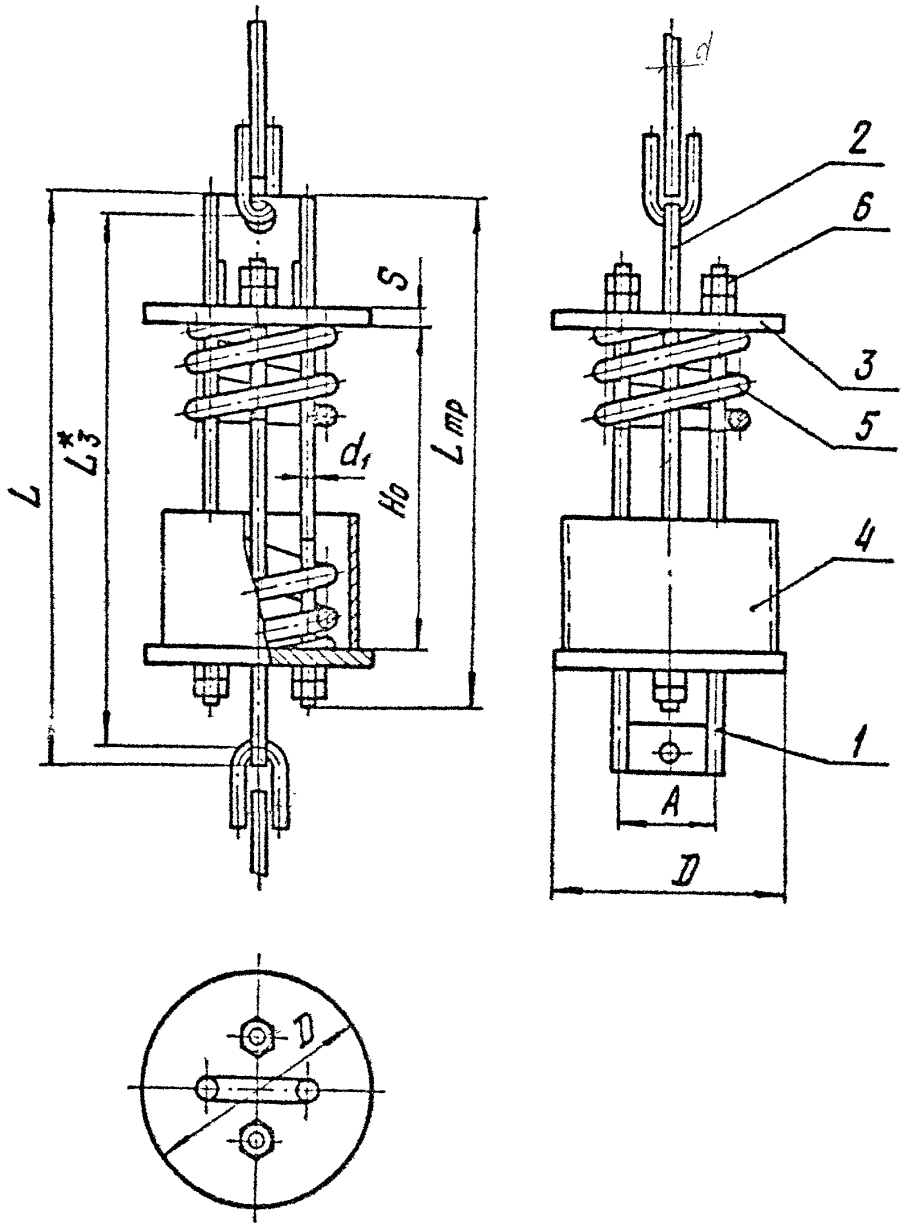


Размеры для справок, кроме отмеченных *

Черт. 1

Размеры в мм

Таблица 1

| Обозначение блока пружинного | Допускаемая нагрузка кН(кгс) | | $H_0$ | $L$ | $L_3$ | $L_{тр}$ | A | D | $d$ | $d_1$ | S | Масса, кг |
|---|---|---|---|---|---|---|---|---|---|---|---|---|
| | на блок ** | на пружину | в свободном состоянии пружины | | | | | | | | | |
| С прогибом пружины $\lambda$ = 140 | | | | | | | | | | | | |
| 01 | 4,5(450) | 1,26(128) | 270 | 565 | 530 | 500 | 76 | 150 | 12 | 12 | 10 | 9,9 |
| 02 | | 2,78(276) | 284 | | | | | | | | | 11,1 |
| 03 | 15(1500) | 5,24(534) | 308 | 670 | 630 | 600 | 92 | 180 | 16 | 16 | 12 | 20,8 |
| 04 | | 8,00(816) | 327 | | | | | | | | | 22,6 |
| 05 | 24(2400) | 11,67(1190) | 346 | 750 | 700 | 650 | | 200 | 20 | | 16 | 32,1 |
| 06 | | 16,34(1666) | 369 | | | | | | | | | 34,5 |
| 07 | | 19,66(2005) | 414 | | | | | | | | | 40,0 |
| 08 | 34(3400) | 26,34(2686) | 399 | 760 | | 700 | 108 | 250 | 24 | 20 | 20 | 58,3 |
| 09 | 48(4800) | 32,60(3325) | 507 | 930 | 850 | 800 | | | 30 | | | 78,9 |
| 10 | | 40.00(4080) | 528 | | | | | | | | | 84,3 |
| 11 | 55(5500) | 48,60(4955) | 549 | | | 850 | | 290 | | 24 | | 102,5 |
| 12 | 68(6800) | 58,45(5960) | 508 | 950 | | | 130 | | 36 | | 25 | 118,5 |

** Нагрузка при разгруженной пружине

Размеры в мм

Продолжение табл.1

| Обозначение блока пружинного | Допускаемая нагрузка кН(кгс) | | $H_0$ | $L$ | $L_3$ | $L_{тр}$ | $A$ | $D$ | $d$ | $d_1$ | $S$ | Масса, кг |
|---|---|---|---|---|---|---|---|---|---|---|---|---|
| | на блок ** | на пружину | в свободном состоянии пружины | | | | | | | | | |
| С прогибом пружины $\lambda = 70$ | | | | | | | | | | | | |
| 13 | 4,5(450) | 1,26(128) | 143 | 435 | 420 | 400 | 76 | 150 | 12 | 12 | 10 | 8,0 |
| 14 | | 2,78(278) | 151 | | | | | | | | | 8,6 |
| 15 | 15(1500) | 5,24(534) | 166 | 540 | 500 | 450 | | 180 | 16 | | 12 | 15,9 |
| 16 | | 8,00(816) | 177 | | | | | | | | | 17,0 |
| 17 | 24(2400) | 11,67(1190) | 188 | 580 | 530 | 500 | 92 | 200 | 20 | 16 | 16 | 24,6 |
| 18 | | 16,34(1666) | 201 | | | | | | | | | 26,0 |
| 19 | | 19,66(2005) | 226 | | | | | | | | | 29,2 |
| 20 | 34(3400) | 26,34(2686) | 221 | 590 | | | | 250 | 24 | | | 44,1 |
| 21 | 48(4800) | 32,60(3325) | 277 | 680 | 620 | 600 | 108 | | 30 | 20 | 20 | 56,4 |
| 22 | | 40,00(4080) | 289 | | | | | | | | | 59,5 |
| 23 | 55(5500) | 48,60(4955) | 304 | | | | | 290 | | 24 | | 73,5 |
| 24 | 68(6800) | 58,45(5960) | 264 | 720 | | | 130 | | 36 | | 25 | 86,7 |

Пример условного обозначения блока пружинного с допускаемой нагрузкой на пружину 32,6 кН(3325 кгс) и прогибом 140 мм:

БЛОК ПРУЖИННЫЙ 0934-10-743

3.1.Предельные отклонения размеров $\pm \frac{IT14}{2}$

3.2.Определение рабочих нагрузок,выбор и расчет затяжки пружин для подвесок следует выполнять по руководящим техническим материалам:

"Выбор упругих опор для трубопроводов тепловых и атомных электростанций" РТМ 24.038.12-72.

3.3.Остальные технические требования по ТУ 34-42-10380 и по ОСТ 34-10-723.

Таблица 2

| Обозначение блока пружинного | Поз. 1 Траверса с тягами кол. 1 | Поз. 2 Траверса с тягами кол. 1 | Поз. 3 Диск кол. 1 | Поз. 4 1) Стакан кол. 1 | Поз. 5 Пружина кол. 1 | Поз. 6 Гайка кол. 8 |
|---|---|---|---|---|---|---|
| | Обозначение по | | | | | |
| | ОСТ 34-10-743 | | ОСТ 34-10-743 | ОСТ 34-10-743 | ОСТ 108.764.01 | ГОСТ 5915 |
| 01 | 1-03 | 1-04 | 3-01 | 2-02 | 13 | М12.5 |
| 02 | | | | 2-04 | 14 | |
| 03 | 1-11 | 1-12 | 3-03 | 2-06 | 15 | М16.5 |
| 04 | | | | | 16 | |
| 05 | 1-19 | 1-20 | 3-05 | 2-08 | 17 | |
| 06 | | | | | 18 | |
| 07 | | | | 2-10 | 19 | |
| 08 | 1-31 | 1-32 | 3-07 | 2-12 | 20 | М20.5 |
| 09 | 1-39 | 1-40 | | 2-14 | 21 | |
| 10 | | | | | 22 | |
| 11 | 1-47 | 1-48 | 3-09 | 2-16 | 23 | М24.5 |
| 12 | 1-55 | 1-56 | 3-11 | 2-18 | 24 | |

1) Допускается применение стакана, изготовленного по исполнениям 3 или 4.

Продолжение табл. 2

| Обозначение блока пружинного | Поз. 1 Траверса с тягами кол. 1 | Поз. 2 Траверса с тягами кол. 1 | Поз. 3 Диск кол. 1 | Поз. 4 1) Стакан кол. 1 | Поз. 5 Пружина кол. 1 | Поз. 6 Гайка кол. 8 |
|---|---|---|---|---|---|---|
| | Обозначение по | | | | | |
| | ОСТ 34-10-743 | | ОСТ34-10-743 | ОСТ34-10-743 | ОСТ 108.764.01 | ГОСТ 5915 |
| 13 | 1-01 | 1-02 | 3-01 | 2-01 | 01 | М12.5 |
| 14 | | | | 2-03 | 02 | |
| 15 | 1-09 | 1-10 | 3-03 | 2-05 | 03 | М16.5 |
| 16 | | | | | 04 | |
| 17 | 1-17 | 1-18 | 3-05 | 2-07 | 05 | |
| 18 | | | | | 06 | |
| 19 | | | | 2-09 | 07 | |
| 20 | 1-29 | 1-30 | 3-07 | 2-11 | 08 | М20.5 |
| 21 | 1-37 | 1-38 | | 2-13 | 09 | М20.5 |
| 22 | | | | | 10 | |
| 23 | 1-45 | 1-46 | 3-09 | 2-15 | 11 | М24.5 |
| 24 | 1-53 | 1-54 | 3-11 | 2-17 | 12 | |

4. Конструкция и размеры траверсы с тягами должны соответствовать указанным на черт. 2 и в табл.3

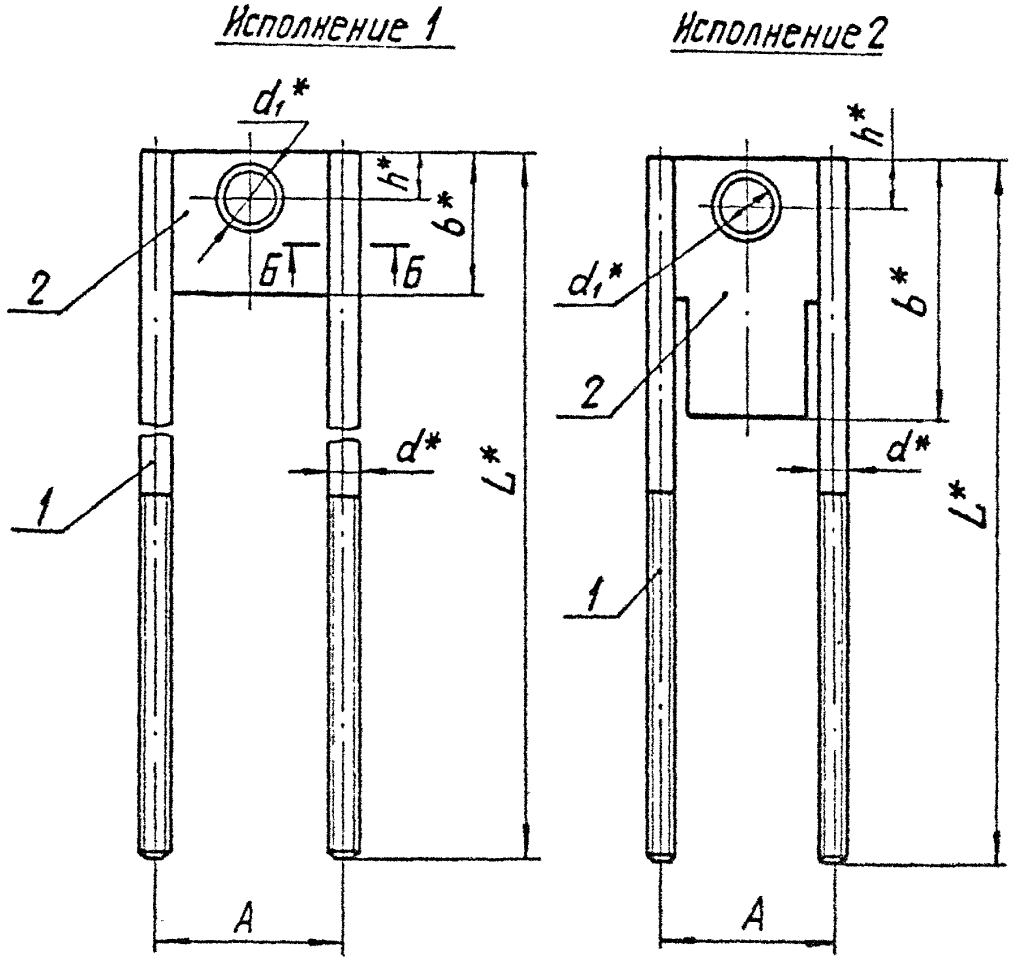


Б-Б
М1:1

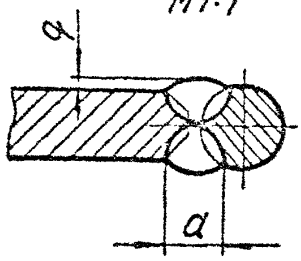


Черт. 2

Размеры в мм

Таблица 3

| Обозначение траверсы с тягами | Исп. | Для пружин. с нагрузкой кН(кгс) | $d$ | $d_1$ | $L$ | $b$ | $h$ | A | | $a$ не более | $g$ (Пред. откл. $\pm1$) | Масса, кг |
|---|---|---|---|---|---|---|---|---|---|---|---|---|
| | | | | | | | | номинальн. | Пред. откл. | | | |
| 1-01 | 1 | | | | 400 | 50 | | | | | | 0,9 |
| 1-02 | 2 | | | | | 140 | | | | | | 1,3 |
| 1-03 | 1 | 1,26(128) | | | 500 | 50 | | | | | | 1,0 |
| 1-04 | 2 | | 12 | 14 | | 140 | 17 | 76 | | 10 | | 1,4 |
| 1-05 | 1 | 2,73(278) | | | 650 | 50 | | | | | | 1,3 |
| 1-06 | 2 | | | | | 140 | | | | | | 1,7 |
| 1-07 | 1 | | | | 800 | 50 | | | | | | 1,6 |
| 1-08 | 2 | | | | | 140 | | | | | | 2,0 |
| 1-09 | 1 | | | | 450 | 56 | | | $\pm1$ | | 2 | 1,8 |
| 1-10 | 2 | 5,24(534) | | | | 140 | | | | | | 2,4 |
| 1-11 | 1 | | | | 600 | 56 | | | | | | 2,3 |
| 1-12 | 2 | 8,00(816) | 16 | 18 | | 140 | 20 | 92 | | 12 | | 2,9 |
| 1-13 | 1 | | | | 750 | 56 | | | | | | 2,8 |
| 1-14 | 2 | | | | | 140 | | | | | | 3,3 |
| 1-15 | 1 | | | | 900 | 56 | | | | | | 3,2 |
| 1-16 | 2 | | | | | 140 | | | | | | 3,8 |

Размеры в мм

Продолжение табл.3

| Обозначение траверсы с тягами | Исп. | Для пружин с нагрузкой кН(кгс) | $d$ | $d_1$ | $L$ | $b$ | $h$ | A | | $a$ не более | $g$ (пред. откл. ±1) | Масса, кг |
|---|---|---|---|---|---|---|---|---|---|---|---|---|
| | | | | | | | | номин. | пред. откл. | | | |
| 1-17 | 1 | 11,67(1190) 16,34(1666) 19,66(2005) | 16 | 23 | 500 | 63 | 25 | 92 | ±1 | 12 | 1 | 2,1 |
| 1-18 | 2 | | | | | 160 | | | | | | 3,1 |
| 1-19 | 1 | | | | 650 | 63 | | | | | | 2,6 |
| 1-20 | 2 | | | | | 160 | | | | | | 3,5 |
| 1-21 | 1 | | | | 850 | 63 | | | | | | 3,2 |
| 1-22 | 2 | | | | | 160 | | | | | | 4,1 |
| 1-23 | 1 | | | | 900 | 63 | | | | | | 3,3 |
| 1-24 | 2 | | | | | 160 | | | | | | 4,3 |
| 1-25 | 1 | | | | 1000 | 63 | | | | | | 3,7 |
| 1-26 | 2 | | | | | 160 | | | | | | 4,6 |
| 1-27 | 1 | | | | 1100 | 63 | | | | | | 4,0 |
| 1-28 | 2 | | | | | 160 | | | | | | 4,9 |
| 1-29 | 1 | 26,34(2686) | 20 | 27 | 500 | 63 | 30 | 108 | ±1,5 | 14 | 2 | 3,0 |
| 1-30 | 2 | | | | | 160 | | | | | | 4,1 |

Размеры в мм

Продолжение табл.3

| Обозначение траверсы с тягами | Исп. | Для пружин с нагрузкой кН (кгс) | $d$ | $d_1$ | $L$ | $b$ | $h$ | A | | $a$ не более | $g$ (пред. откл. $\pm 1$) | Масса, кг |
|---|---|---|---|---|---|---|---|---|---|---|---|---|
| | | | | | | | | номин. | пред. откл. | | | |
| 1-31 | 1 | 26,34(2686) | 20 | 27 | 700 | 63 | 30 | 108 | $\pm 1,5$ | 14 | 2 | 4,1 |
| 1-32 | 2 | | | | | 160 | | | | | | 5,1 |
| 1-33 | 1 | | | | 950 | 63 | | | | | | 5,3 |
| 1-34 | 2 | | | | | 160 | | | | | | 6,3 |
| 1-35 | 1 | | | | 1100 | 63 | | | | | | 6,0 |
| 1-36 | 2 | | | | | 160 | | | | | | 7,1 |
| 1-37 | 1 | 32,60(3325) 40,00(4080) | | 33 | 600 | 80 | 40 | | | | | 4,0 |
| 1-38 | 2 | | | | | 180 | | | | | | 5,3 |
| 1-39 | 1 | | | | 800 | 80 | | | | | | 5,0 |
| 1-40 | 2 | | | | | 180 | | | | | | 6,3 |
| 1-41 | 1 | | | | 1100 | 80 | | | | | | 6,5 |
| 1-42 | 2 | | | | | 180 | | | | | | 7,8 |
| 1-43 | 1 | | | | 1350 | 80 | | | | | | 7,7 |
| 1-44 | 2 | | | | | 180 | | | | | | 9,0 |

Размеры в мм

Продолжение табл.3

| Обозначение траверсы с тягами | Исп. | Для пружин с нагрузкой кН(кгс) | $d$ | $d_1$ | $L$ | $b$ | $h$ | A | | $a$ | $g$ | Масса, кг |
|---|---|---|---|---|---|---|---|---|---|---|---|---|
| | | | | | | | | номин. | пред. откл. | не более | (пред. откл. ±1) | |
| 1-45 | 1 | 48,60(4955) | 24 | 33 | 600 | 80 | 40 | 108 | ±1,5 | 16 | 2 | 5,3 |
| 1-46 | 2 | | | | | 180 | | | | | | 6,5 |
| 1-47 | 1 | | | | 850 | 80 | | | | | | 7,0 |
| 1-48 | 2 | | | | | 180 | | | | | | 8,3 |
| 1-49 | 1 | | | | 1200 | 80 | | | | | | 9,5 |
| 1-50 | 2 | | | | | 180 | | | | | | 10,8 |
| 1-51 | 1 | | | | 1400 | 80 | | | | | | 10,9 |
| 1-52 | 2 | | | | | 180 | | | | | | 12,2 |
| 1-53 | 1 | 58,45(5960) | | 39 | 600 | 90 | 45 | 130 | | | | 5,7 |
| 1-54 | 2 | | | | | 180 | | | | | | 7,1 |
| 1-55 | 1 | | | | 850 | 90 | | | | | | 7,5 |
| 1-56 | 2 | | | | | 180 | | | | | | 8,8 |
| 1-57 | 1 | | | | 1200 | 90 | | | | | | 9,9 |
| 1-58 | 2 | | | | | 180 | | | | | | 11,3 |

Размеры в мм

Продолжение табл.3

| Обозначение траверсы с тягами | Исп | Для пружин с нагрузкой кН(кгс) | $d$ | $d_1$ | $L$ | $b$ | $h$ | A | | $a$ | $g$ (пред. откл. ±1) | Масса, кг |
|---|---|---|---|---|---|---|---|---|---|---|---|---|
| | | | | | | | | Номин. | Пред. откл. | | | |
| I-59 | I | 58,45(5960) | 24 | 39 | I400 | 90 | 45 | I30 | ± I,5 | I6 | 2 | II,4 |
| I-60 | 2 | | | | | I80 | | | | | | I2,7 |

Пример условного обозначения траверсы с тягами для пружин с нагрузкой 26,34 кН (2686 кгс), исполнения I:

Траверса с тягами I-3I ОСТ 34-10-743

4.I.* Размеры для справок.

4.2. Сварка ручная дуговая по ГОСТ 5264

Электрод Э42 ГОСТ 9467, *или полуавтоматическая в среде углекислого газа, проволока Св-08ГС по ГОСТ 2246*

Таблица 4

| Обозначение траверсы с тягами | Поз.1 Тяга резьбовая 2 шт. | Поз.2 Траверса 1 шт. | |
|---|---|---|---|
| | Обозначение по | | |
| | ОСТ 34-10-739 | 1-2-ОСТ34-10-743 | |
| 1-01 | 3-03 | 1-2-01 | |
| 1-02 | | | 1-2-02 |
| 1-03 | 3-39 | 1-2-01 | |
| 1-04 | | | 1-2-02 |
| 1-05 | 3-40 | 1-2-01 | |
| 1-06 | | | 1-2-02 |
| 1-07 | 3-41 | 1-2-01 | |
| 1-08 | | | 1-2-02 |
| 1-09 | 3-44 | 1-2-03 | |
| 1-10 | | | 1-2-04 |
| 1-11 | 3-46 | 1-2-03 | |
| 1-12 | | | 1-2-04 |
| 1-13 | 3-48 | 1-2-03 | |
| 1-14 | | | 1-2-04 |
| 1-15 | 3-50 | 1-2-03 | |
| 1-16 | | | 1-2-04 |
| 1-17 | 3-45 | 1-2-05 | |
| 1-18 | | | 1-2-06 |
| 1-19 | 3-47 | 1-2-05 | |
| 1-20 | | | 1-2-06 |
| 1-21 | 3-49 | 1-2-05 | |

Продолжение табл. 4

| Обозначение траверсы с тягами | Поз.I Тяга резьбовая 2 шт. | Поз.2 Траверса I шт. | |
|---|---|---|---|
| | Обозначение по | | |
| | ОСТ 34-10-739 | I-2 ОСТ 34-10-743 | |
| I-22 | 3-49 | | I-2-06 |
| I-23 | 3-50 | I-2-05 | |
| I-24 | | | I-2-06 |
| I-25 | 3-5I | I-2-05 | |
| I-26 | | | I-2-06 |
| I-27 | 3-52 | I-2-05 | |
| I-28 | | | I-2-06 |
| I-29 | 3-55 | I-2-07 | |
| I-30 | | | I-2-08 |
| I-3I | 3-58 | I-2-07 | |
| I-32 | | | I-2-08 |
| I-33 | 3-6I | I-2-07 | |
| I-34 | | | I-2-08 |
| I-35 | 3-62 | I-2-07 | |
| I-36 | | | I-2-08 |
| I-37 | 3-56 | I-2-09 | |
| I-38 | | | I-2-I0 |
| I-39 | 3-59 | I-2-09 | |
| I-40 | | | I-2-I0 |
| I-4I | 3-62 | I-2-09 | |
| I-42 | | | I-2-I0 |
| I-43 | 3-63 | I-2-09 | |

Продолжение табл. 4

| Обозначение траверсы с тягами | Поз.1 Тяга резьбовая 2 шт. | Поз.2 Траверса 1 шт. | |
|---|---|---|---|
| | Обозначение по | | |
| | ОСТ 34-10-739 | 1-2-ОСТ 34-10-743 | |
| 1-44 | 3-63 | | 1-2-10 |
| 1-45 | 3-64 | 1-2-11 | |
| 1-46 | | | 1-2-12 |
| 1-47 | 3-66 | 1-2-11 | |
| 1-48 | | | 1-2-12 |
| 1-49 | 3-68 | 1-2-11 | |
| 1-50 | | | 1-2-12 |
| 1-51 | 3-69 | 1-2-11 | |
| 1-52 | | | 1-2-12 |
| 1-53 | 3-64 | 1-2-13 | |
| 1-54 | | | 1-2-14 |
| 1-55 | 3-66 | 1-2-13 | |
| 1-56 | | | 1-2-14 |
| 1-57 | 3-68 | 1-2-13 | |
| 1-58 | | | 1-2-14 |
| 1-59 | 3-69 | 1-2-13 | |
| 1-60 | | | 1-2-14 |

5. Конструкция и размеры траверсы должны соответствовать указанным на черт. 3 и в табл. 5

25 (√)

Исполнение 1

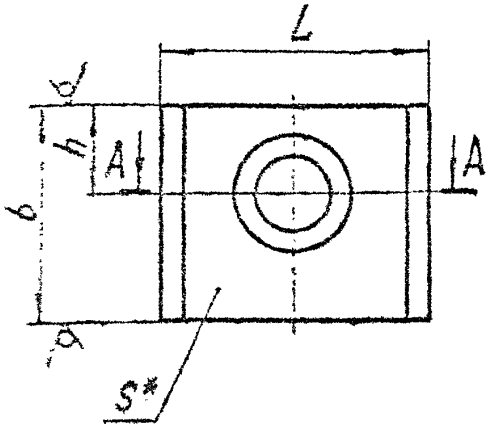


Исполнение 2

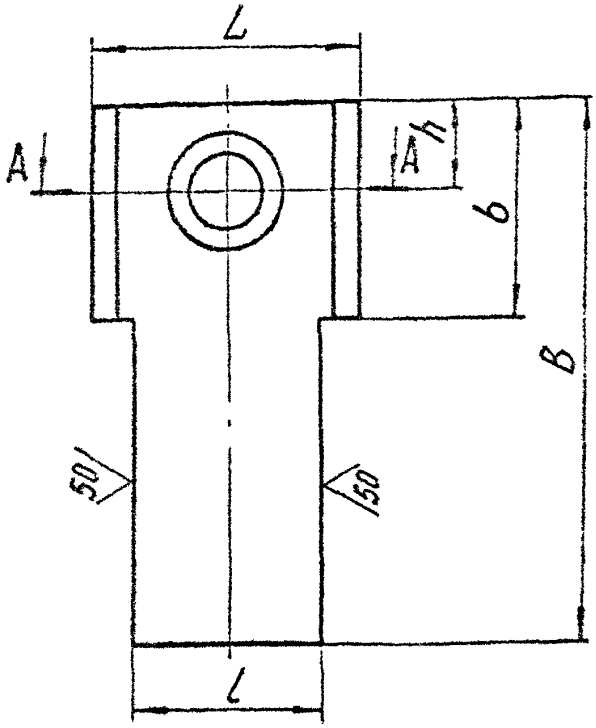


А–А

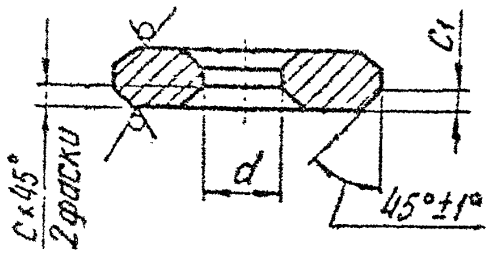


Черт. 3

5.1. * Размер для справок.

5.2. Материал – Лист $\frac{\text{Б-ПН-S ГОСТ 19903}}{\text{20-3-Т ГОСТ 1577}}$ или

Полоса $\frac{\text{Б-2-S×b ГОСТ 103}}{\text{20-б ГОСТ 1050}}$ – для исполнения 1.

5.3. Неуказанные предельные отклонения размеров h14.

Таблица 5

Размеры в мм

| Обозначение траверсы | Исп. | $d$ (Пред. откл. Н I4) | $h$ | $L$ | $l$ | $B$ | $b$ | $S$ | $e$ | $c$ | $c_1$ | Масса, кг |
|---|---|---|---|---|---|---|---|---|---|---|---|---|
| I-2-0I | I | I4 | I7 | 64 | 55 | — | 50 | 8 | I±0,5 | 2 | 3 | 0,I7 |
| I-2-02 | 2 | | | | | I40 | | | | | | 0,48 |
| I-2-03 | I | I8 | 20 | 76 | | — | 56 | I2 | | 4 | 5 | 0,32 |
| I-2-04 | 2 | | | | | I40 | | | | | | 0,75 |
| I-2-05 | I | 23 | 25 | | | — | 63 | I6 | | | | 0,44 |
| I-2-06 | 2 | | | | | I60 | | | | | | I,I0 |
| I-2-07 | I | 27 | 30 | 88 | 65 | — | | | | | | 0,5I |
| I-2-08 | 2 | | | | | I60 | | | | | | I,30 |
| I-2-09 | I | 33 | 40 | 84 | | - | 80 | 20 | 2±0,5 | 5 | 6 | 0.77 |
| I-2-I0 | 2 | | | | | I80 | | | | | | I,79 |
| I-2-II | I | | | | | — | | | | | | 0,72 |
| I-2-I2 | 2 | | | | | I80 | | | | | | I,74 |
| I-2-I3 | I | 39 | 45 | I06 | 80 | — | 90 | | | | | I,09 |
| I-2-I4 | 2 | | | | | I80 | | | | | | 2,22 |

Пример условного обозначения траверсы $d$ I4 мм исп.I: Траверса I-2-0I ОСТ 34-10-743, то же Исп. 2: Траверса I-2-02 ОСТ 34-10-743.

6.Конструкция и размеры стакана должны соответствовать указанным на черт.4 и в табл.6 и 7.

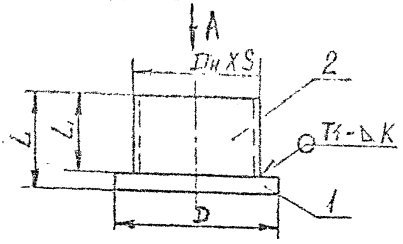


Вид А

Исполнение 1

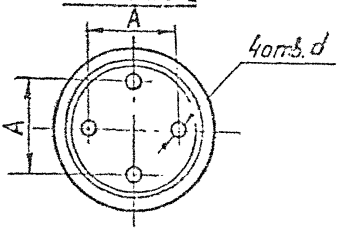


Исполнение 2

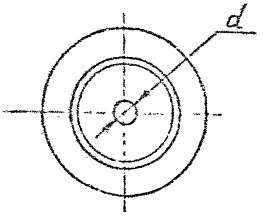


Исполнение 3

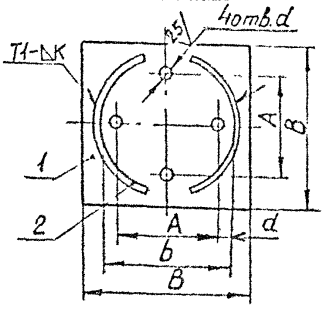


Исполнение 4

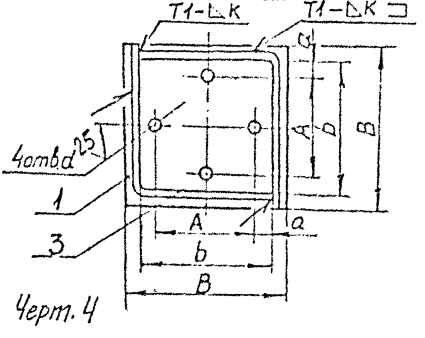


Черт.4

Таблица 6

Размеры в мм

| Обозначение стакана | Для пружин с нагрузкой кН (кгс) | с прогибом | $D_н$ | $S$ | $D$ | $d$ | $L$ | $L_1$ | $A$ | $K^{2)}$ | Масса, кг |
|---|---|---|---|---|---|---|---|---|---|---|---|
| Исполнение I | | | | | | | | | | | |
| 2-01 | 1,26(128) | 70 | 133 | 4,0 | 150 | 14 | 85 | 75 | 76 | 6 | 2,6 |
| 2-02 | | 140 | | | | | 140 | 130 | | | 3,3 |
| 2-03 | 2,73(278) | 70 | | | | | 95 | 85 | | | 2,7 |
| 2-04 | | 140 | | | | | 160 | 150 | | | 3,6 |
| 2-05 | 5,24(534) | 70 | 160* | 4,0 | 180 | 18 | 112 | 100 | 92 | | 4,6 |
| 2-06 | 8,00(816) | 140 | | | | | 192 | 180 | | | 5,9 |
| 2-07 | 11,67(1190) | 70 | 180* | 6,0 | 200 | | 146 | 130 | | | 8,2 |
| 2-08 | 16,34(1666) | 140 | | | | | 236 | 220 | | | 10,5 |
| 2-09 | 19,66(2005) | 70 | | | | | 176 | 160 | | | 9,0 |
| 2-10 | | 140 | | | | | 296 | 280 | | | 12,1 |
| 2-11 | 26,34(2686) | 70 | 219 | 7,0 | 250 | 23 | 175 | 155 | 108 | 8 | 13,7 |
| 2-12 | | 140 | | | | | 280 | 260 | | | 17,0 |
| 2-13 | 32,60(3325) | 70 | 225* | 6,0 | | | 230 | 210 | | | 15,7 |
| 2-14 | 40,00(4080) | 140 | | | | | 400 | 380 | | | 21,1 |
| 2-15 | 48,60(4955) | 70 | 245* | | 290 | 27 | 255 | 235 | | | 20,1 |
| 2-16 | | 140 | | | | | 430 | 410 | | | 26,2 |
| 2-17 | 58,46(5960) | 70 | 265* | | | | 240 | 215 | 130 | | 23,0 |
| 2-18 | | 140 | | | | | 395 | 370 | | | 28,9 |

*Типоразмеры стаканов, отмеченных*, предлагается изготавливать по Исп.3 или Исп.4*

Продолжение табл.6

Размеры в мм

| Обозначение стакана | Для пружин | | $H_н$ | $S$ | $D$ | $d$ | $L$ | $L_1$ | $A$ | $K^{x2}$ | Масса, кг |
|---|---|---|---|---|---|---|---|---|---|---|---|
| | с нагрузкой кН(кгс) | с прогибом | | | | | | | | | |
| Исполнение 2 | | | | | | | | | | | |
| 2-19 | 1,26(128) | 70 | 89 | 3,5 | 120 | 13 | 85 | 75 | — | 4 | 1,45 |
| 2-20 | | 140 | | | | | 140 | 130 | | | 1,82 |
| 2-21 | 2,73(278) | 70 | | | | | 95 | 85 | | | 1,49 |
| 2-22 | | 140 | | | | | 160 | 150 | | | 1,96 |
| 2-23 | 5,24 (534) | 70 | 108 | 4 | 160 | 18 | 112 | 100 | | 6 | 2,98 |
| 2-24 | 8,00 (816) | 140 | | | | | 192 | 180 | | | 3,80 |
| 2-25 | 11,67(1190) | 70 | | | | 22 | 146 | 130 | | | 3,81 |
| 2-26 | 16,34(1666) | 140 | | | | | 236 | 220 | | | 4,84 |
| 2-27 | 19,66(2005) | 70 | | | | | 176 | 160 | | | 4,12 |
| 2-28 | | 140 | | | | | 296 | 280 | | | 5,35 |
| 2-29 | 26,34(2686) | 70 | 133 | 6 | 220 | 27 | 175 | 155 | | 8 | 8,79 |
| 2-30 | | 140 | | | | | 280 | 260 | | | 10,79 |
| 2-31 | 32,60(3325) | 70 | | | | 34 | 230 | 210 | | | 9,95 |
| 2-32 | 40,00(4080) | 140 | | | | | 400 | 380 | | | 13,15 |
| 2-33 | 48,60(4955) | 70 | | | | | 255 | 235 | | | 9,23 |
| 2-34 | | 140 | | | | | 430 | 410 | | | 13,52 |
| 2-35 | 58,46(5960) | 70 | 159 | 7 | 250 | 40 | 240 | 215 | | | 15,02 |
| 2-36 | | 140 | | | | | 395 | 370 | | | 19,10 |

Продолжение табл.6

Размеры в мм

| Обозначение | Для пружин | | B | b | A | | L | $L_1$ | d | A | $K^{+2}$ | Масса, кг |
|---|---|---|---|---|---|---|---|---|---|---|---|---|
| | с нагрузкой, кгс | с прогибом, мм | | | ном. | пред. откл. | | | | | | |
| Исполнение 3 | | | | | | | | | | | | |
| 2-37 | 816 | 70 | 180 | 160 | 92 | ±1,0 | 112 | 100 | 18 | 34 | 6 | 4,0 |
| 2-38 | | 140 | | | | | 192 | 180 | | | | 4,8 |
| 2-39 | 1190 | 70 | 220 | 170 | | | 146 | 130 | | 39 | | 6,4 |
| 2-40 | 1666 | 140 | | | | | 236 | 220 | | | | 7,4 |
| 2-41 | 2005 | 70 | | 170 | | | 176 | 160 | | 42 | | 6,6 |
| 2-42 | | 140 | | | | | 296 | 280 | | | | 8,0 |
| 2-43 | 3325 | 70 | 250 | 216 | 108 | ±1,5 | 230 | 210 | 23 | 54 | 8 | 13,9 |
| 2-44 | 4080 | 140 | | | | | 400 | 380 | | | | 17,5 |
| 2-45 | 4955 | 70 | 290 | 220 | 108 | | 255 | 235 | 27 | 56 | | 18,0 |
| 2-46 | | 140 | | | | | 430 | 410 | | | | 21,8 |
| 2-47 | 5960 | 70 | 290 | 260 | 130 | | 240 | 215 | | 65 | 10 | 23,0 |
| 2-48 | | 140 | | | | | 395 | 370 | | | | 28,4 |
| Исполнение 4 | | | | | | | | | | | | |
| 2-49 | 1190 | 70 | 200 | 170 | 92 | ±1,0 | 146 | 130 | 18 | 39 | 6 | 9,4 |
| 2-50 | 1666 | 140 | | | | | 236 | 220 | | | | 12,6 |
| 2-51 | 2005 | 70 | | | | | 176 | 160 | | | | 10,4 |
| 2-52 | | 140 | | | | | 296 | 280 | | | | 14,4 |
| 2-53 | 3325 | 70 | 250 | 216 | 108 | ±1,5 | 230 | 210 | 22 | 54 | | 18,5 |
| 2-54 | 4080 | 140 | | | | | 400 | 380 | | | | 25,9 |
| 2-55 | 4955 | 70 | 290 | 220 | 108 | | 255 | 235 | 27 | 56 | | 23,0 |
| 2-56 | | 140 | | | | | 430 | 410 | | | | 31,0 |
| 2-57 | 5960 | 70 | 290 | 260 | 130 | | 240 | 215 | | 65 | | 27,2 |
| 2-58 | | 140 | | | | | 395 | 370 | | | | 35,2 |

Таблица 7

| Обозначение отказа | Поз.1 Диск 1 шт. | | Поз.2 Кольцо 1 шт. | |
|---|---|---|---|---|
| | Обозначение по | | | |
| | ОСТ34-10-743 | ОСТ34-10-745 | ОСТ34-10-743 | ОСТ34-10-745 |
| | Исполнение 1 | | | |
| 2-01 | 3-01 | - | 4-01 | - |
| 2-02 | | | 4-02 | |
| 2-03 | | | 4-03 | |
| 2-04 | | | 4-04 | |
| 2-05 | 3-03 | | 4-05 | |
| 2-06 | | | 4-06 | |
| 2-07 | 3-05 | | 4-07 | |
| 2-08 | | | 4-08 | |
| 2-09 | | | 4-09 | |
| 2-10 | | | 4-10 | |
| 2-11 | 3-07 | | 4-11 | |
| 2-12 | | | 4-12 | |
| 2-13 | | | 4-13 | |
| 2-14 | | | 4-14 | |
| 2-15 | 3-09 | | 4-15 | |
| 2-16 | | | 4-16 | |
| 2-17 | 3-11 | | 4-17 | |
| 2-18 | | | 4-18 | |

Продолжение табл.7

| Обозначение стакана | Поз.1 Диск 1 шт. | | Поз.2 Кольцо 1 шт. | |
|---|---|---|---|---|
| | Обозначение по | | | |
| | ОСТ 34-10-743 | ОСТ 34-10-745 | ОСТ 34-10-743 | ОСТ 34-10-745 |
| | Исполнение 2 | | | |
| 2-19 | - | 3-01 | - | 4-01 |
| 2-20 | | | | 4-02 |
| 2-21 | | | | 4-03 |
| 2-22 | | | | 4-04 |
| 2-23 | | 3-02 | | 4-05 |
| 2-24 | | | | 4-06 |
| 2-25 | | 3-03 | | 4-07 |
| 2-26 | | | | 4-08 |
| 2-27 | | | | 4-09 |
| 2-28 | | | | 4-10 |
| 2-29 | | 3-04 | | 4-11 |
| 2-30 | | | | 4-12 |
| 2-31 | | 3-05 | | 4-13 |
| 2-32 | | | | 4-14 |
| 2-33 | | | | 4-15 |
| 2-34 | | | | 4-16 |
| 2-35 | | 3-06 | | 4-17 |
| 2-36 | | | | 4-18 |

Продолжение табл.7

| Обозначение стаканов | | Поз.1 Основание 1 шт. | | Поз.2 Полукольцо 2 шт. | Поз.3 Угольник 2 шт. |
|---|---|---|---|---|---|
| Исп.3 | Исп.4 | Размеры, мм $S$ x B x B | Масса, кг | Обозначение по ОСТ 34-10-743 | |
| 2-37 | - | 12x180x180 | 3,0 | 5-01 | - |
| 2-38 | - | | | 5-02 | - |
| 2-39 | 2-49 | 16x200x200 | 5,0 | 5-03 | 6-01 |
| 2-40 | 2-50 | | | 5-04 | 6-02 |
| 2-41 | 2-51 | | | 5-05 | 6-03 |
| 2-42 | 2-52 | | | 5-06 | 6-04 |
| 2-43 | 2-53 | 20x250x250 | 9,5 | 5-07 | 6-05 |
| 2-44 | 2-54 | | | 5-08 | 6-06 |
| 2-45 | 2-55 | 20x290x290 | 13,0 | 5-09 | 6-07 |
| 2-46 | 2-56 | | | 5-10 | 6-08 |
| 2-47 | 2-57 | 25x290x290 | 16,0 | 5-11 | 6-09 |
| 2-48 | 2-58 | | | 5-12 | 6-10 |

Пример условного обозначения стакана исполнения I для пружины с нагрузкой 5,24 кН (524 кгс) прогибом 70 мм:

Стакан 2-05 ОСТ 34-10-743

то же для исполнения 2:

Стакан 2-23 ОСТ 34-10-743

6.1. Сварка ручная по ГОСТ 5264, электрод типа Э42А ГОСТ 9467, или полуавтоматическая в среде углекислого газа по ГОСТ 14771, проволока Св-08ГС ГОСТ 2246.

6.2. Кольцо поз.2, расположить симметрично относительно отверстий $d$ диска поз.1.

6.3. Предельные отклонения размеров: $\pm\frac{IT14}{2}$.

7. Конструкция и размеры диска должны соответствовать указанным на черт. 5 и в табл. 8

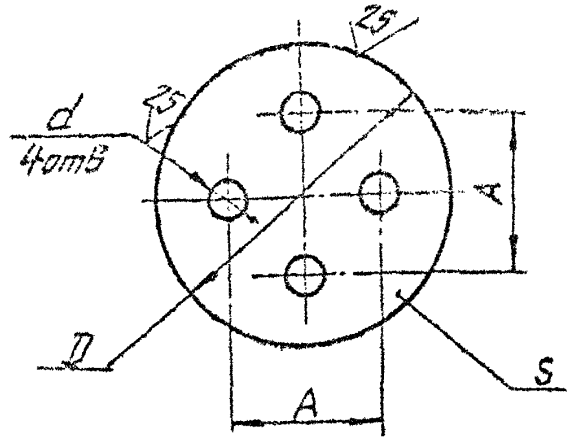


Черт. 5

Таблица 8

Размеры в мм

| Обозначение диска | Для пружин с нагрузкой кН (кгс) | D* | S | A | d Пред. откл. H14 | Масса, кг |
|---|---|---|---|---|---|---|
| 3-01 | 1,26 (128) | 150 | 10 | 76±1,0 | 14 | 1,7 |
| 3-02 | 2,73 (278) | | 6 | | | 0,8 |
| 3-03 | 5,24 (534) | 180 | 12 | 92±1,0 | 18 | 3,0 |
| 3-04 | 8,00 (816) | | 6 | | | 1,5 |
| 3-05 | 11,67 (1190) | 200 | 16 | | | 4,9 |
| 3-06 | 16,34 (1666) 19,66 (2005) | | 8 | | | 2,5 |
| 3-07 | 26,34 (2685) | 250 | 20 | 108±1,5 | 23 | 8,8 |
| 3-08 | 32,60 (3325) 40,00 (4080) | | 10 | | | 4,4 |

Продолжение табл.8

Размеры в мм

| Обозначение диска | Для пружин с нагрузкой кН (кгс) | D | S | A | d (Пред откл. h14) | Масса, кг |
|---|---|---|---|---|---|---|
| 3-09 | 48,60(4955) | 290 | 20 | I08±I,5 | 27 | II,8 |
| 3-I0 | | | I2 | | | 7,2 |
| 3-II | 58,45(5960) | | 25 | I30±I,5 | | I4,9 |
| 3-I2 | | | I2 | | | 7,2 |

Пример условного обозначения диска толщиной I0 мм для пружин с нагрузкой I,26 кН(I28 кгс):

Диск 3-0I ОСТ 34-10-743

7.I. Материал: Лист $\frac{\text{Б-ПН-}S\text{ ГОСТ I9903}}{\text{20-3-Т ГОСТ I577}}$

*7.2.*Диск допускается изготавливать квадратной формы со стороной □ B=D мм.*

8. Конструкция и размеры кольца должны соответствовать указанным на черт. 6 и в табл. 9

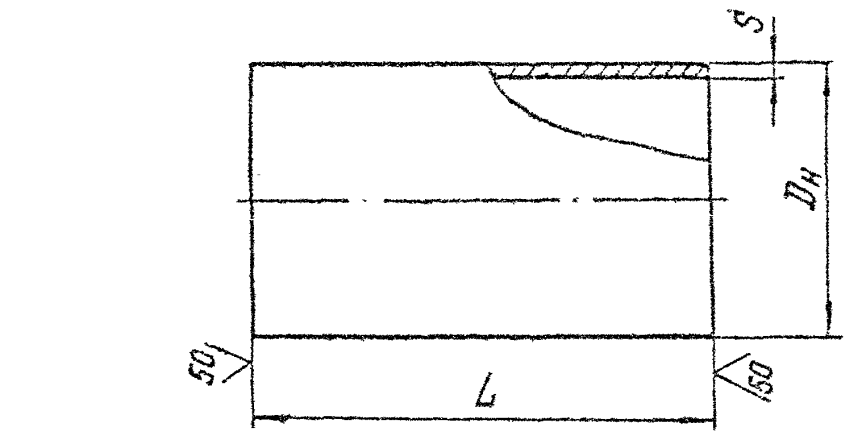


Вариант

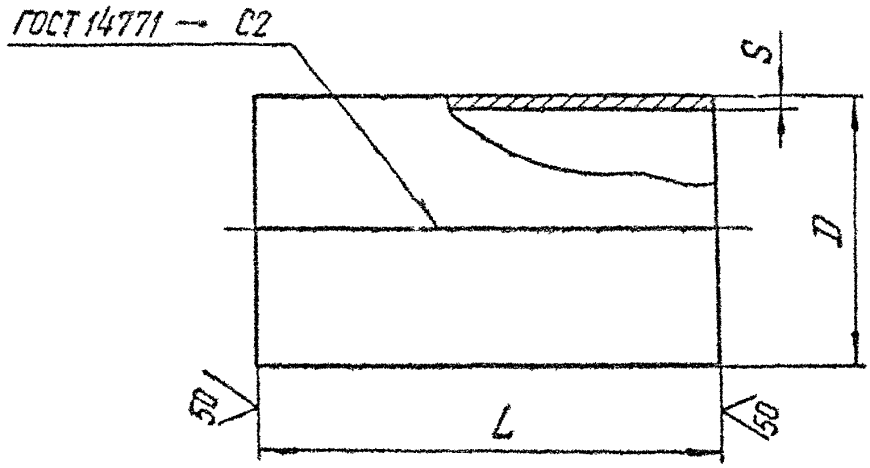


Черт. 6

Размеры в мм. Таблица 9

| Обозначение кольца | Для пружин: с нагрузкой кН (кгс) | Для пружин: с прогибом | L | $D_н^*$ | D** пред. откл +2,0 | S | Длина разверт-ки* | Масса, кг |
|---|---|---|---|---|---|---|---|---|
| 4-01 | 1,26 (128) | 70 | 75 | 133 | — | 4 | — | 0,9 |
| 4-02 | | 140 | 130 | | | | | 1,6 |
| 4-03 | 2,73 (278) | 70 | 85 | | | | | 1,0 |
| 4-04 | | 140 | 150 | | | | | 1,9 |
| 4-05 | 5,24 (534) 8,00 (816) | 70 | 100 | — | 160 | | 490 | 1,6 |
| 4-06 | | 140 | 180 | | | | | 2,9 |
| 4-07 | 11,67 (1190) 16,34 (1666) | 70 | 130 | | 180 | 6 | 545 | 3,3 |
| 4-08 | | 140 | 220 | | | | | 5,6 |
| 4-09 | 19,66 (2005) | 70 | 160 | | | | | 4,1 |
| 4-10 | | 140 | 280 | | | | | 7,2 |
| 4-11 | 26,34 (2686) | 70 | 155 | 219 | — | 7 | — | 4,9 |
| 4-12 | | 140 | 260 | | | | | 8,2 |
| 4-13 | 32,60 (33,25) 40,00 (4080) | 70 | 210 | — | 225 | 6 | 690 | 6,9 |
| 4-14 | | 140 | 380 | | | | | 12,3 |
| 4-15 | 48,60 (4955) | 70 | 235 | | 245 | | 750 | 8,3 |
| 4-16 | | 140 | 410 | | | | | 14,4 |
| 4-17 | 58,46 (5960) | 70 | 215 | | 265 | | 810 | 8,1 |
| 4-18 | | 140 | 370 | | | | | 14,0 |

8.1.* Материал — Труба $\frac{D_н \times S \text{ ТУ } 14\text{-}3\text{-}190}{20 \text{ ГОСТ } 1050}$ и Лист $\frac{\text{Б-ПН-}S \text{ ГОСТ } 19903}{\text{Ст3сп5 ГОСТ } 14637}$

8.2.** Допускается кольцо для стакана изготавливать из двух частей по черт. 7 или 8 в соответствии с исполнением 3 и 4 черт. 4.

9.Конструкция и размеры полукольца должны соответствовать указанным на черт.7 и в табл.10.

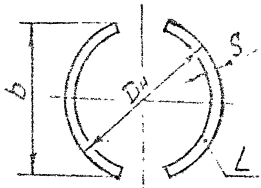


Черт.7

Таблица 10

Размеры в мм

| Обозначение полукольца | из трубы Дн | S | L | b | Масса, кг |
|---|---|---|---|---|---|
| 5-01 | 159 | 5 | 100 | 130 | 0,5 |
| 5-02 | | | 180 | | 0,9 |
| 5-03 | | | 130 | | 0,7 |
| 5-04 | | | 220 | | 1,2 |
| 5-05 | | | 160 | | 0,8 |
| 5-06 | | | 280 | | 1,5 |
| 5-07 | 219 | 7 | 210 | 170 | 2,2 |
| 5-08 | | | 380 | | 4,0 |
| 5-09 | | | 235 | | 2,5 |
| 5-10 | | | 410 | | 4,4 |
| 5-11 | 273 | 8 | 215 | 230 | 3,5 |
| 5-12 | | | 370 | | 6,2 |

Материал Труба $\frac{Дн \times S \text{ ТУ } 14\text{-}3\text{-}190}{20 \text{ ГОСТ } 1050}$

25 √(√)

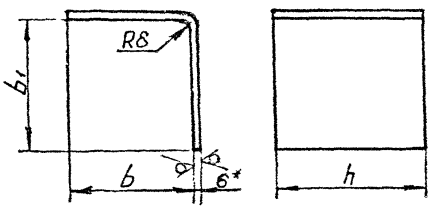


Чарт.8

Таблица II

Размеры в мм

| Обозначение угольника | h | b | $b_1$ | Длина* развертки | Масса, кг |
|---|---|---|---|---|---|
| 6-01 | 130 | 170 | 185 | 360 | 2,2 |
| 6-02 | 220 | | | | 3,8 |
| 6-03 | 160 | | | | 2,7 |
| 6-04 | 280 | | | | 4,7 |
| 6-05 | 210 | 216 | 235 | 460 | 4,5 |
| 6-06 | 380 | | | | 8,2 |
| 6-07 | 235 | 220 | 240 | 470 | 5,2 |
| 6-08 | 410 | | | | 9,1 |
| 6-09 | 215 | 260 | 280 | 550 | 5,6 |
| 6-10 | 370 | | | | 9,6 |

1.Материал - Лист $\frac{\text{Б-ПН-6 ГОСТ 19903}}{\text{Ст3сп5 ГОСТ 14637}}$

2.*Размеры для справок.

## ИНФОРМАЦИОННЫЕ ДАННЫЕ

УТВЕРЖДЕН ПРИКАЗОМ Министерства топлива и энергетики Российской Федерации № 158 от 12 июля 1993 г.

ИСПОЛНИТЕЛИ

В.И.Есарев,В.В.Горбачев,О.В.Стрельников (руководитель темы), Н.В.Паутов,И.П.Горянинова

ВЗАМЕН ОСТ 34-42-743-85

ССЫЛОЧНЫЕ НОРМАТИВНО-ТЕХНИЧЕСКИЕ ДОКУМЕНТЫ

| Обозначение НТД, на которые дана ссылка | Номер пункта,подпункта, перечисления,приложения |
|---|---|
| ГОСТ 103-76 | п.5.2 |
| ГОСТ 1050-88 | п.5.2; 8.1; 9 |
| ГОСТ 1577-81 | п.5.2;п.7.1 |
| ГОСТ 2246-70 | п.4.2; 6.1 |
| ГОСТ 5264-80 | п.4.2; 6.1 |
| ГОСТ 5915-70 | Таблица 2 |
| ГОСТ 9467-75 | п.4.2; 6.1 |
| ГОСТ 14637-89 | п.8.1 |
| ГОСТ 14771-76 | п.6.1;п.8;Табл.II |
| ГОСТ 19903-74 | п.5.2;п.7.1;п.8.1;Табл.II |
| ГОСТ 14-3-190 | п.8.1;п.9 |
| ТУ 34-42-10380-83 | п.3.3 |
| ОСТ 108.764.01- | Таблица 2 |
| ОСТ 34-10-723-93 | п.3.3 |
| ОСТ 34-10-745-93 | Таблица 7 |
| ОСТ 34-10-739-93 | Таблица 4 |

gost.e-ecolog.ru