КОМПЛЕКСНАЯ СЕРИЯ ТИПОВЫХ ПРОЕКТОВ КРУПНОПАНЕЛЬНЫХ ЖИЛЫХ И ОБЩЕСТВЕННЫХ ЗДАНИЙ

ТИПОВОЙ ПРОЕКТ
213-1-158
СЕРИЯ 135

ДЕТСКИЕ ЯСЛИ-САД НА 50 МЕСТ
С УВЕЛИЧЕНИЕМ КОЛИЧЕСТВА МЕСТ НА ЛЕТНИЙ ПЕРИОД ДО 95

АЛЬБОМ - I

АРХИТЕКТУРНО-СТРОИТЕЛЬНЫЕ И ТЕХНОЛОГИЧЕСКИЕ ЧЕРТЕЖИ

4162 - 01
ЗНА 2-52

gost.e-ecolog.ru

Инв. 4162-01 взам 2-52

КОМПЛЕКСНАЯ СЕРИЯ ТИПОВЫХ ПРОЕКТОВ КРУПНОПАНЕЛЬНЫХ ЖИЛЫХ И ОБЩЕСТВЕННЫХ ЗДАНИЙ.

ТИПОВОЙ ПРОЕКТ

213-1-158

СЕРИЯ 135

ДЕТСКИЕ ЯСЛИ-САД НА 50 МЕСТ

С УВЕЛИЧЕНИЕМ КОЛИЧЕСТВА МЕСТ НА ЛЕТНИЙ ПЕРИОД ДО 95

СОСТАВ ПРОЕКТА:

АЛЬБОМ-I АРХИТЕКТУРНО – СТРОИТЕЛЬНЫЕ И ТЕХНОЛОГИЧЕСКИЕ ЧЕРТЕЖИ
АЛЬБОМ-II САНИТАРНО-ТЕХНИЧЕСКИЕ И ЭЛЕКТРОТЕХНИЧЕСКИЕ ЧЕРТЕЖИ
АЛЬБОМ-III СМЕТЫ
АЛЬБОМ-IV ЗАКАЗНЫЕ СПЕЦИФИКАЦИИ

УЗЛЫ И ДЕТАЛИ
ЧАСТЬ 9. РАЗДЕЛЫ 9.1-2; 9.2-2
ИЗДЕЛИЯ ЗАВОДСКОГО ИЗГОТОВЛЕНИЯ
ЧАСТЬ 10. РАЗДЕЛЫ 10.1-0-2; 10.1-1-2; 10.1-1-4; 10.1-2-2; 10.1-2-4; 10.2-1-3; 10.3-1-3; 10.3-1-6; 10.4-1-2; 10.5-3; 10.5-5; 10.6-2; 10.7-2; 10.5-6; 10.7-3;
МАТЕРИАЛЫ, ПРИМЕНЯЕМЫЕ В ПРОЕКТЕ
ЧАСТЬ 10 РАЗДЕЛ 10.5-4 ТИПОВОЙ ПРОЕКТ 111-135-60

АЛЬБОМ – I

РАЗРАБОТАН
КБ ПО ЖЕЛЕЗОБЕТОНУ
ГОССТРОЯ РСФСР

НАЧАЛЬНИК А. ЯКУШЕВ
ГЛАВНЫЙ КОНСТРУКТОР ПРОЕКТА Л. НОВОСЕЛОВА

ТЕХНИЧЕСКИЙ ПРОЕКТ
УТВЕРЖДЕН
ГОССТРОЕМ РСФСР
ПОСТАНОВЛЕНИЕ № 55 ОТ 30 IX. 1974
РАБОЧИЕ ЧЕРТЕЖИ
ВВЕДЕНЫ В ДЕЙСТВИЕ
КБ ПО ЖЕЛЕЗОБЕТОНУ
ПРИКАЗ № 7 ОТ 3. II. 1977.

NN п/п	Наименование чертежа	Лист	Страница
1	СОДЕРЖАНИЕ АЛЬБОМА	С-1	2
2	Пояснительная записка	ПЗ1÷5	3÷7
3	Пояснительная записка. План разбивочных осей. Таблица схем нагрузок на фундаменты	ПЗ-6	8
4	Генеральный план участка. Заглавный лист. Указания по привязке проекта.	АС-1	9
5	План фундаментов. Узлы	АС-2	10
6	План подпольных каналов. План подвала. План перекрытия над подвалом	АС-3	11
7	Развертки по фундаментам. Узлы.	АС-4	12
8	Сечения по фундаментам. Сечения подпольных каналов. Металлические изделия ММ1÷ММ3; МБ-1	АС-5	13
9	Спецификация сборных железобетонных изделий. Спецификация металлических изделий ниже 0. Выборка металла ниже отм. 0.	АС-6	14
10	Фасады. Монтажные фасады	АС-7	15
11	П л а н	АС-8	16
12	Фрагменты плана и развертки стен в туалетных ясельных и дошкольных групп. Спецификация сантехнического и технологического оборудования туалетных.	АС-9	17
13	Расстановка технологического оборудования.	Т-1	18
14	Пищеблок и постирочная. Расстановка и привязка технологического оборудования. Спецификация технологического оборудования.	Т-2	19
15	Пищеблок и постирочная. Привязка подводов коммуникаций.	Т-3	20
16	Монтажный план. Узлы	АС-10	21
17	Разрезы 1-1; 2-2; 3-3. Развертки внутренних стен.	АС-11	22
18	План покрытия. План раскладки прижимных камней и плит перекрытия вентиляционных каналов. План кровли.	АС-12	23
19	У з л ы	АС-13÷14	24÷25
20	Главный вход	АС-15	26
21	Входы N1 и N2	АС-16	27
22	Входы N3 и N4. Узлы	АС-17	28
23	Установка фрамуг в тамбурной перегородки в кабинете заведующего, в медицинской комнате; остекленная перегородка между медицинской комнатой и комнатой для заболевших детей, между групповой (игральной-столовой) и спальней-верандой	АС-18	29
24	Раскладка оконных блоков. Нестандартные узлы. Приточный шкаф ПШ.	АС-19	30
25	Ограждения радиаторов ОР-1; ОР-2; ОР-3; ОР-4. Узлы.	АС-20	31
26	Вентиляционный зонт над кухонной плитой. Тамбурные перегородки. Дверь с ок. эм в кухню	АС-21	32
27	Развертки стен групповой, игральной-столовой, буфетной. Установка шкафов с подсушкой в приемной и раздевальной.	АС-22	33
28	Встроенный шкаф для кроватей и постелей. Спецификация деталей.	АС-23	34
29	Встроенный шкаф для кроватей и постелей. Разрезы 1-1; 2-2; 3-3.	АС-24	35
30	Встроенный шкаф для кроватей и постелей. Разрез 4-4. Узлы с I – XIII.	АС-25	36
31	Встроенный шкаф для кроватей и постелей. Узлы XIV – XV и детали.	АС-26	37
32	Внутренняя отделка помещений. Спецификация деревянных изделий. Выборка стекла. Установка экрана санузла ИД-2.	АС-27	38
33	Спецификация железобетонных изделий выше отм. 0 Спецификация перегородок.	АС-28	39
34	Спецификация металлических изделий выше отм. 0 Выборка металла	АС-29	40

КБ по железобетону Госстроя РСФСР г. Москва

Зав. отдел. В. Богородский
Гл. констр. пр. А. Новоселов
Рук. бриг. арх. А. Чвалун

I Общая часть.

Типовой проект детских яслей-сада на 50 мест с увеличением количества мест на летний период до 95 входит в состав серии 135 крупнопанельных жилых и общественных зданий. Проект разработан в соответствии с планом типового проектирования Госгражданстроя на 1973 год /раздел 6-1/3, п.9/ и утвержденным Госстроем РСФСР техническим проектом/постановление N 55 от 30 сентября 1974 года/.

Проект выполнен в соответствии со СНиП II-Л.3-71 „Детские ясли-сады" и предусматривает применение изделий заводского изготовления серии 135.

Конструктивная схема здания - поперечные несущие стены с укрупненным шагом 7.2 м, ширина блоков 12 м, разрезка наружных стен полосовая и „на этаж".

Проект предназначен для применения во II и III климатических районах и в I в климатическом подрайоне с обычными геологическими условиями строительства с расчетной зимней температурой наружного воздуха от -20° до -40°С.

В здании детских яслей-сада предусмотрены следующие виды инженерного оборудования: центральное отопление от внешнего источника тепла, вентиляция, горячее и холодное водоснабжение, канализация, электроснабжение и слаботочные устройства.

Проект применяется для строительства в сельской местности.

Состав проекта.

Альбом	I	Архитектурно-строительные чертежи.
Альбом	II	Санитарно-технические и электротехнические чертежи.
Альбом	III	Сметы.
Альбом	IV	Заказные спецификации.

Материалы, применяемые в проекте.

Серия 135.

Часть 9. Узлы и детали.

Раздел	9.1-2	Монтажные узлы и детали.
Раздел	9.2-2	Общестроительные детали.

Часть 10. Изделия заводского изготовления.

Раздел	10.1-0-2	Наружные стеновые и цокольные панели для обычных условий строительства. Общие материалы и унифицированные детали для панелей из легкого бетона.
Раздел	10.1-1-2.	Наружные стеновые панели из легкого бетона толщиной 300, 350 и 400 мм. Цокольные панели рабочие чертежи изделий.
Раздел	10.1-2-2	Наружные стеновые панели из легкого бетона толщиной 300, 350 и 400 мм. Цокольные панели. Арматурные изделия.
Раздел	10.1-1-4	Наружные стеновые панели из легкого бетона толщиной 300, 350 и 400 мм. Цокольные панели. Рабочие чертежи изделий.
Раздел	10.1-2-4	Наружные стеновые панели из легкого бетона толщиной 300, 350 и 400 мм. Цокольные панели. Арматурные изделия.
Раздел	10.2-1-3	Внутренние стеновые и цокольные панели /для варианта пустотных перекрытий/. Рабочие чертежи изделий. Арматурные изделия.
Раздел	10.3-1-3.	Многопустотные панели перекрытий шириной 2980 мм с добором шириной 1490 мм для общественных зданий.
Раздел	10.3-1-6.	Многопустотные панели перекрытий шириной 1490 мм.
Раздел	10.4-1-2.	Разные железобетоные изделия. Рабочие чертежи изделий.
Раздел	10.5-3.	Гипсобетонные перегородки.
Раздел	10.5-4	Гипсобетонные и керамзитобетонные перегородки.
Раздел	10.5-5	Гипсобетонные перегородки.
Раздел	10.5-6	Керамзитобетонные перегородки.
Раздел	10.6-2	Деревянные изделия
Раздел	10.7-2, 10.7-3	Металлические изделия

Общесоюзные серии.

Серия 2.244-1.	Выпуск 1	Детали полов общественных зданий.
	Выпуск 3	Примыкания полов.
Серия 1.112-1.	Выпуск 1.	Плиты железобетонные для ленточных фундаментов.
Серия 1.116-1.	Выпуск 1.	Блоки бетонные для стен подвалов.
Серия 1.139-1.	Выпуск 1.	Перемычки для стен из одинарного кирпича.
Серия 1.155-1.	Выпуск 1.	Ступени бетонные и железобетонные.
Серия ИИ 03-02, Альбом 15-64.		Железобетоные изделия.
Серия 1.135-1.	Альбом I	Двери деревянные входные и служебные для жилых и общественных зданий.

Генеральный план.

Для строительства детских яслей-сада выделяется участок площадью 0.43 га, который полностью благоустраивается.

Благоустройство участка включает: вертикальную планировку, искусственные покрытия площадок и проездов, сооружение малых архитектурных форм /навесы, скамьи, арки для зелени, перголы и т.д./, а также зеленые насаждения, как по границам участка, так и внутри него для создания на участке искусственного климата, защиты от ветра, пыли и изоляции от шума. Участок ограждается по периметру оградой высотой 1.2 м.

Здание расположено в центре участка. На участке имеются детские площадки, общая физкультурная площадка, плескательный бассейн, огород-ягодник, 300 уголок, хозяйственная площадка.

Хозяйственная площадка имеет обособленный въезд с улицы. Кольцевая дорожка (для езды на велосипедах и педальных автомобилях) шириной 1.5 м. входит в комплекс игровых площадок детских яслей-сада. На всех игровых площадках предусматривается место для игры в песок. Покрытие площадок и проездов принято следующее:

Типовой проект разработан в соответствии с действующими нормами и правилами и предусматривает мероприятия, обеспечивающие взрывобезопасность и пожаробезопасность при эксплуатации здания.

Главный инженер проекта Н. Грачев

1975	Детские ясли-сад на 50 мест с увеличением количества мест на летний период до 95.	Пояснительная записка.	Типовой проект 213-1-158	Альбом I	Лист ПЗ-1

Гл. инжен. кб. | Гл. констр. кб. | Гл. арх. кб. | Зав. отд. елом | Гл. констр. пр. | Рук. бр. арх. | В. Болтинский | Я. Фельман | Н. Папуш | В. Богородский | Л. Новоселова | А. Чвалун.

КБ по железобетону Госстроя РСФСР г. Москва.

1. Покрытие хозяйственной площадки - песчаный асфальт - 3 см по 10-тисантиметровому слою щебня. Земляное полотно предварительно планируется и укладывается.

2. Покрытие площадок и дорожек устраивается из уплотненного грунта со щебнем.

Чертежи оборудования участка см., Оборудование детских площадок" издательство „Будевельник" 1969 г.

Архитектурно-планировочное решение.

Здание детских яслей-сада состоит из 3^х одноэтажных блоков. Два блока, в которых размещены детские ячейки, объединены третьим общим блоком обслуживания.

Ячейка ясельной группы запроектирована с возможностью увеличения на 20 мест, ячейка детского сада запроектирована с возможностью увеличения на 25 мест. Таким образом, в летний период в здании размещаются 2 группы ясель и 2 группы детского сада.

Спальня-веранда используется летом как игральная-столовая или групповая для дополнительных групп. Для этого при спальне-веранде запроектированы отдельные туалетные, буфетные и кроватные, имеется отдельный выход из раздевальной и приемной.

В блоке обслуживания размещены: пищеблок, стиральная-разборочная, совмещенная с сушильной-гладильной, кабинет заведующего, медицинская комната, комната для заболевших детей, кладовая для хранения чистого белья, хозяйственная кладовая и туалетная персонала. Пищеблок имеет отдельный выход наружу.

Отделочные работы.

А. Наружная отделка.

Возможны 2 варианта обработки наружных стеновых панелей.

1. Окраска гидрофобными красителями светлых тонов /белый, светложелтый, светлосерый./

2. Офактуривание панелей в заводских условиях. Добавки для фактурного слоя могут быть - гранитная крошка, мраморная крошка, мозаичная плитка, кварц, битая глазурованная плитка и др. материалы. Швы наружных стен расшиваются. Цоколь окрашивается в темный цвет /темно-серый/ коричневый или черный. Оконные блоки окрашиваются за 2 раза масляной краской. Кирпичные крыльца и стенки входов оштукатуриваются. Деревянные ограждения и подшивка козырьков входов покрываются бесцветным лаком за 2 раза. Стойки входов окрашиваются в темносерый цвет.

Б. Внутренняя отделка.

1 Полы в групповых и игральных-столовых, в раздевальных, приемных, кроватных, буфетных и административно-хозяйственных помещеннях - из линолеума. В туалетных, санузлах, душевых, помещениях кухни и постирочной - полы из керамнческой плитки.

Покрытие входных площадок - шлифованный бетон, тамбуров - керамическая плитка.

2 Окраска внутренних стен основных детских помещений производится на всю высоту силикатными красками светлых тонов. Стены административно-хозяйственных помещений окрашиваются клеевыми красками. В детских туалетных, в санузле персонала, кухне, постирочной - на высоту 1,8 м стены облицовываются белой или цветной светлой глазурованной плиткой.

3. Потолки всех помещенни белятся. Двери, оконные переплеты и откосы с внутренней стороны окрашиваются белой масляной краской за два раза.

Плинтусы - деревянные или поливинилхлоридные под цвет пола.

Встроенное оборудование - шкафы, стеллажи и пр. окрашиваются эмалевой или масляной краской по сплошной шпаклевке в цвет слоновой кости. Стойки экранов радиаторов окрашиваются в черный цвет. Экраны - в яркие цвета, в зависимости от цветового решения помещений.

Рекомендации по цветовому решению помещений см. лист АС-27.

Состав и площади помещений.

Наименование помещений	Площадь м²
А. Помещения для детей ясельного возраста.	
Приемная.	19.49
Игральная - столовая.	56.72
Спальная веранда	52.37
Туалетная	21.21
Буфетная	5.92
Кроватная.	8.20
В. Помещения для детей дошкольного возраста.	
Раздевальная.	19.49
Групповая	56.72
Спальная веранда	52.37
Туалетная	21.21
Буфетная	5.92
Кроватная.	8.20
В. Медицинские и административно-хозяйственные помещения.	
Медицинская комната.	6.0
Комната заболевшего ребенка.	9.40
Кабинет заведующего	9.64
Кухня.	24.16
Кладовая сухих продуктов	10.17
Кладовая овощей.	5.50
Стиральная - разборочная	15.43
Кладовая для хранения чистого белья	6.09
Хозяйственная кладовая	6.78
Туалетная персонала.	3.08
Общая рабочая площадь	424.05
Щитовая	5.88
Коридоры, тамбуры.	52.13
Общая площадь	482.06
Строительный об'ем здания.	1925.1 м³

ГИП	А. Чувалун.		
Рук. бриг. арх.	В. Болтинский		
Гл. инжен. КБ	Я. Фельман		
Гл. констр. КБ	Н. Папуш		
Гл. арх. КБ	В. Богородский		
Зав. отделом			
Гл. констр. пр.	А. Новоселова		

КБ по железобетону Госстроя РСФСР г. Москва

1975 — Детские ясли-сад на 50 мест с увеличением количества мест на летний период до 95.

Пояснительная записка.

Типовой проект	Альбом	Лист
213-1-158		ПЗ-2

III Конструктивное решение

Несущими конструкциями являются поперечные стены с шагом 7,2 м, включая торцы здания.

Пространственная жесткость в каждом блоке обеспечивается работой перекрытий, как неизменяемых диафрагм, и совместной работой диафрагм жесткости с поперечными несущими стенами.

Фундаменты

Фундаменты под поперечные несущие стены — ленточного типа, выполнены из железобетонных фундаментных плит и бетонных блоков.

Наружные цокольные панели из легкого бетона устанавливаются на фундаментные блоки.

В проекте дано решение фундаментов для сухих непучинистых грунтов с нормативным давлением на основание под подошвой фундаментов на глубине 1,5-2 м. $R^н$ - 2 кг/см².

При проектировании фундаментов в условиях агрессивных вод необходимо учитывать требования СНиП II-28-73* „Защита строительных конструкций от коррозии", а в условиях сезонно промерзающих пучинистых грунтов — требования главы СНиП II-Б.6-66* „Основания и фундаменты зданий и сооружений на вечномерзлых грунтах. Нормы проектирования".

Гидроизоляция принята:

а) для вертикальных плоскостей панелей, соприкасающихся с грунтом - обмазка горячим битумом за 2 раза;

б) горизонтальная гидроизоляция по наружным цокольным панелям на отм. - 0.08 выполняется из цементного раствора состава 1:2.

Наружные стены

Панели наружных стен - однослойные из легких бетонов /керамзитобетон, перлитобетон/ толщиной 300 мм. Проектом предусмотрены варианты стеновых панелей толщиной 350 и 400 мм. Выбор толщины стеновых панелей производится при привязке проекта в зависимости от материала панелей, теплофизических характеристик и температурно-влажностных условий внутреннего и наружного воздуха по таблицам раздела 10.1-0-2 (лист 45).

Панели наружные должны выпускаться полной заводской готовности с декоративным наружным слоем в соответствии с указанием по наружной отделке /см. раздел „Отделочные работы" пояснительной записки, лист ПЗ-2/.

Разрезка продольных стен — поясная, с перевязкой вертикальных швов, в торцах блоков - однорядная.

Крепление панелей с внутренними конструкциями и между собой осуществляется монтажными связями с последующим замоноличиванием монтажных узлов /см. раздел 9.1-2 и лист ПЗ-5 пояснительной записки/.

Внутренние стены

Панели несущих поперечных стен - железобетонные толщиной 160 мм.

Разрезка поперечных стен принята однорядная, с высотой панелей 3050 мм /для варианта многопустотных плит перекрытий/.

Продольные стены - диафрагмы жесткости толщиной 160 мм.

Покрытие и перекрытие подвала

Покрытия блоков здания выполняются из железобетонных многопустотных предварительно напряженных панелей длиной 7180 мм. Ширина панелей перекрытия принята в двух вариантах: 2980 мм и 1490 мм. Торцы панелей должны быть заделаны бетоном в заводских условиях, кроме пустот, предназначенных для электропроводок.

Применение панелей перекрытий без заделки бетонными пробками пустот у торцов не допускается.

Перегородки

Крупнопанельные перегородки приняты гипсобетонные, в санузлах - гипсобетонные с водостойкими добавками. Предусмотрен вариант керамзитобетонных перегородок (см. лист АС-28).

Крыша

Крыша запроектирована совмещенная, невентилируемая с внутренними водостоком.

В качестве утеплителя могут быть использованы керамзит или плиты из ячеистого бетона. Толщина утеплителя у внутреннего водостока принимается по таблице №3.

Укладка влажного утеплителя категорически запрещается.

Работы по кровле вести только в сухое время года.

Уклоны крыши 2,5% выполняются за счет увеличения толщины утеплителя у парапета. Кровля — четырехслойный рубероидный ковер.

Таблица №3

Материал и вид утеплителя	Минимальная расчетная толщина утеплителя в мм при расчетной наружной температуре				
	-20°	-25°	-30°	-35°	-40°
Плиты пенобетонные γ=300 кг/м³ λ: 0,07	90	100	110	120	140
Керамзитовый гравий γ=400 кг/м³ λ: 0,105	100	100	120	130	150

Гл. инженер КБ	В. Болтинский			
Гл. констр. КБ	Я. Фельдман			
Зав. отделом	В. Богородский			
Рук. бриг. арх.	А. Чвалун			
Вед. констр.	Э. Колесникова			
Исполнитель	Иванова			

По железобетону Госстроя РСФСР г. Москва КБ

1975 | Детские ясли-сад на 50 мест с увеличением количества мест на летний период до 95

Пояснительная записка

Типовой проект 213-1-158 | Альбом I | Лист ПЗ-3

Указания по монтажу здания, заделке стыков и примыканий.

Монтаж конструкций здания необходимо производить в соответствии с указаниями на листах настоящего альбома, части 9 раздела 9.1-2-„Монтажные узлы и детали", с СНиП III-16-73 „Бетонные и железобетонные конструкции сборные. Правила производства и приемки монтажных работ", с „Руководством по монтажу панельных и каркасно-панельных общественных зданий"/ЦНИИОМТП/

Особое внимание обратить на тщательную разбивку осей здания, на качество выполнения замоноличиваемых узлов наружных и внутренних стен. Зачеканку раствором и замоноличивание бетоном производить по ходу монтажа

При монтаже панелей жесткости, обеспечивающих продольную устойчивость здания, особое внимание следует обратить на необходимость обязательного крепления жесткостных панелей к панелям перекрытия /см. лист АС-13/

При монтаже наружных ленточных стеновых панелей, временные подкосы не допускается снимать до полного замоноличивания стыков.

Замоноличивание узлов

Замоноличивание узлов должно выполняться в соответствии с действующими указаниями;

А/„Стыки наружных стен крупнопанельных жилых зданий. Технические требования к воздухо-водо- и теплозащитным качествам"-МРТУ-7.16-66

„Указания по герметизации стыков при монтаже строительных конструкции" СН 420-71 и СНиП III-В 1.-70„ Бетонные и железобетонные конструкции монолитные. Правила производства и приемки работ"

Б/„Защита строительных конструкций от коррозии" -СНиП II-28-73.

Конструкция замоноличиваемых стыков решена на петлевых выпусках из наружных и внутренних стеновых панелей с последующим соединением специальными скобами и заделкой бетоном марки „200", изготовленном на заполнителе мелкой фракции не более 10-15 мм. Соединение скоб с петлевыми выпусками на сварке не допускается.

Скобы, применяемые в замоноличенном стыке, подвергаются металлизации в соответствии со СНиП II-28-73. Такая конструкция стыка обеспечивает надежную защиту арматуры от коррозии.

Технический контроль за качеством работ по заделке стыков ведется непрерывно в процессе монтажа здания. Замоноличивание стыков необходимо выполнять по ходу монтажа здания. Заполнение вертикальных колодцев в стыках поясных панелей выполнять до установки простеночных панелей. Тщательное уплотнение бетона в колодцах стыков в поясных и простеночных панелях должно осуществляться на всю глубину стыка. Выполненные работы фиксируются актами на скрытые работы. Порядок производства работ по устройству и герметизации стыков наружных стен дан в части 9 раздел 9.1-2

Монтаж конструкции и заделку швов выполнять раствором М-„100".

Местные заделки и монолитные участки выполнять из бетона М-„200".

Связь между внутренними конструкциями здания /панели перекрытий, внутренние стены/ осуществляется при помощи монтажных стальных элементов, привариваемых к арматурным выпускам и закладным деталям панелей.

Монтажная сварка должна производиться качественными электродами ТИПА Э-42А.

Сварка должна производиться дипломированными сварщиками. Сварные соединения должны приниматься специальным контролером с составлением соответствующего акта.

Сечения соединительных связей, а также длина и высота сварных швов должны строго соответствовать проекту.

Защиту от коррозии стальных элементов, арматурных выпусков и закладных деталей производить в соответствии со СНиП II-28-73 „Антикоррозионная защита строительных конструкций зданий и сооружении. Нормы проектирования."

Монтажные связи, примыкающие к наружным стенам, должны иметь антикоррозионное покрытие, выполненное способом металлизации цинком.

Сварной шов и места оцинкованных деталей, поврежденные при сварке, должны быть подвергнуты дополнительной защите по СНиП II-28-73.

Последующая защита стальных соединений производится цементным раствором состава 1:1,5 при толщине слоя не менее 20 мм.

Элементы и связи, не примыкающие к наружным стенам, имеют антикоррозионную защиту только из цементного раствора состава 1:1,5 при толщине слоя не менее 20 мм.

Указание по производству работ в зимних условиях

Последовательность монтажа выдерживать в полном соответствии с указаниями на рабочих чертежах с учетом требований:

1. Растворы и бетоны, идущие на заполнение стыков принимаются на марку выше, чем для летних условий и должны приготавливаться на портландцементах не ниже М-„400"/т.е. марка раствора не ниже М-„150", бетона М-„250"/

2. В раствор и бетон для заделки стыков и швов для монолитных бетонных и железобетонных конструкций должны вводиться противоморозные добавки поташа и нитрита натрия согласно „рекомендаций по применению в строительстве растворов и бетонов с добавками поташа и нитрита натрия в зимних условиях и без подогрева", разработанных ЦНИИСК им. Кучеренко Госстроя РСФСР, в соответствии с СНиП III-В.1-70„ Бетонные и железобетонные конструкции монолитные. Правила производства и приемки работ", а также согласно требованиям „Руководства по производству бетонных и железобетонных работ в зимних условиях ЦНИИОМТП Госстроя РСФСР", разработанного в развитии главы СНиП III-В.1-70.

ГЛ. ИНЖЕНЕР КБ	В. БОЛТИНСКИЙ				
ГЛ. КОНСТР. КБ	Я. ФЕЛЬМАН				
ЗАВ. ОТДЕЛОМ	В. БОГОРОДСКИЙ				
РУК. БРИГ. АРХ.	А. ЧВАЛУН				
ВЕД. КОНСТР.	Э. КОЛЕСНИКОВА				

КБ по железобетону Госстроя РСФСР г. Москва

1975	Детские ясли-сад на 50 мест с увеличением количества мест на летний период до 95	Пояснительная записка	Типовой проект 213-1-158	Альбом I	Лист ПЗ-4

3. Величина добавок в бетонные смеси принимается по следующим таблицам в зависимости от температуры наружного воздуха.

ТАБЛИЦА N4

Температура бетона	Количество безводной соли в% от веса цемента	
в°С до	нитрит натрия	поташ
-5	4 - 6	5 - 6
-10	6 - 8	6 - 8
-15	8 - 10	8 - 10
-20	—	10 - 12
-25	—	12 - 15

ТАБЛИЦА N5

Добавки	Температура твердеющего бетона в°С	Прочность в% при твердении на морозе через			
		7 суток	14 суток	28 суток	90 суток
Нитрит натрия/кристаллический/	-5	30	50	70	90
	-10	20	35	55	70
	-15	10	20	35	50
Поташ	-5	50	65	75	100
	-10	30	50	70	90
	-15	25	40	60	80
	-20	25	40	55	70
	-25	20	30	50	60

Примечание: оптимальное количество поташа или нитрита натрия/в указанных пределах/приведено в таблицах N4; N5

Применение бетонов с противоморозными добавками допускается при создании таких условий его твердения, когда температура бетона с нитритом натрия не опускается ниже -15°С, а с поташом ниже -25°С до момента получения бетоном прочности не менее 50 кг/см², а при особых требованиях к бетону по плотности и морозостойкости не менее 50% проектной прочности.

При использовании быстротвердеющих портландцементов, приведенные величины умножаются на коэффициент 1,2, а смешанных /шлаковых или пуццолановых/ - на 0,8

При использовании нитрита натрия, изготовленного в виде жидкого продукта, а также при сочетании противоморозных добавок с поверхностно-активными (СДВ- мылонафт), интенсивность твердения бетона устанавливается строительной лабораторией. Применение бетонов с противоморозными добавками допускается с соблюдением следующих указаний:

А/ Общее количество добавок не должно превышать; нитрита натрия 10% и поташа 15% от веса цемента;

Б/ количество добавок назначается по табл. N4. Длительность выдерживания ориентировочно определяется по табл. N5

Температура раствора, укладываемого при монтаже в зависимости от температуры наружного воздуха определяется по таблице N6

ТАБЛИЦА N6

Средняя температура наружного воздуха в°С	Температура растворов при укладке на место в°С
до -10°С	+20°С
от -10°С до -20°С	+25°С

Применение хлористых солей в качестве добавок не допускается

4. Бетонирование монолитных участков перекрытий должно выполняться из бетона М-300 с применением противоморозных добавок или с применением электропрогрева. Величина добавок принимается в соответствии с таблицами N4; N5

5. Для предупреждения образования наледей на гранях панелей целесообразно накрыть панели на складе брезентом. Перед укладкой бетона или раствора рекомендуется стыкуемые поверхности панелей прогреть пламенем горелки или горячим воздухом, используя для этого передвижные агрегаты.

6. После оттаивания и отвердения раствора при положительных температурах должен быть произведен осмотр горизонтальных швов. В случае если будут обнаружены участки слабого раствора или плохо заполненных швов, они должны быть расчищены и зачеканены цементно-песчаным раствором М-200

7. Антикоррозионное покрытие закладных монтажных металлических соединений производить в зимних условиях по аналогии с летними в соответствии с СНиП II-28-73

8. Работы по устройству рулонных кровель допускаются при температуре наружного воздуха не ниже -20°С.

Кирпичную кладку в зимних условиях выполнять в соответствии с СНиП III-4-72 „Каменные конструкции, правила производства и приемки работ" и инструкцией по производству каменных работ в зимних условиях

Земляные работы и устройство фундаментов должны выполняться с соблюдением следующих условий:

1/ Разработка котлована и траншей должна осуществляться с применением мер против промерзания грунта в основании фундаментов;

2/ Разработка грунта при кратковременных перерывах между окончанием земляных работ и монтажом фундаментных блоков должна производиться с недобором грунта или утеплением основания;

3/ Зачистка грунта основания под блоки должна производиться непосредственно перед закладкой фундаментов;

4/ Укладка фундаментных блоков на замерзшее основание допускается только при непучинистых грунтах;

5/ При пучинистых грунтах монтаж фундаментных блоков разрешается только на талое основание с защитой его от промерзания во время и после окончания работ;

6/ Укладка и разравнивание раствора, должны производиться непосредственно перед посадкой блоков и панелей на место;

7/ Раствор, применяемый в качестве выравнивающего слоя по верху фундаментных блоков, должен иметь марку не ниже 100;

8/ Работы по устройству гидроизоляции по цокольным панелям должны производиться при температуре воздуха не ниже -20°С. Температура битумных мастик во время их применения должна быть не менее +180°С.

Условные обозначения

1 / 1-4 — Номер узла типовой детали или номера нескольких узлов по высоте панели
Цифра „1" обозначает номер раздела части 9 „Монтажные узлы и детали" /раздел 9.1.2/
Вторая цифра обозначает номер листа, на котором помещена данная деталь

1 / АО-2 — Номер узла
Лист настоящего альбома

Условные обозначения к маркировке металлических изделий

7-2 ИМ-30 - изделие металлическое /7-2 - раздел части 10/

2.24Т-1 / 3-87 — Номер серии, альбома
Первая цифра - номер выпуска, вторая - номер детали

Авторский коллектив /по алфавиту/

Архитекторы: Папуш И.Н.; Чвалун А.А.; Якушев А.А.

Инженеры-конструкторы: Колесникова Э.А.; Новоселова Л.И., Фельман Я.М..

Инженеры-сантехники: Безыменская Э.С.; Павлова Е.М.

Инженеры-электрики: Кухто А.И.; Полянский В.В.; Фрейдин Б.Г.

Гл. инженер К.Б.	В. Болтинский	Ст. техник	Архивная	Е. Афанасьева	
Гл. констр. К.Б.	Я. Фельман				
Зав. отделом	В. Богородский				
Рук. бриг. арх.	А. Чвалун				
Вед. констр.	Э. Колесникова				

КБ по железобетону Госстроя РСФСР г. Москва

1975	Детские ясли-сад на 50 мест с увеличением количества мест на летний период до 95	Пояснительная записка	Типовой проект 213-1-158	Альбом I	Лист ПЗ-5

Указания по привязке

Типовой проект должен быть применен в строительстве только после выполнения проектных работ по его корректировке в зависимости от конкретных условий, соответствующих глав СНиП и СН 401-69, данных таблиц №№ 1,2,3,7

При выборке одного из вариантов, предусмотренных проектом, на листах следует вычеркнуть все решения, не относящиеся к принятому варианту, в спецификации изделий должны быть вычеркнуты все графы, не относящиеся к выбранному варианту.

Наружные стеновые панели приняты из легкого бетона с объемной массой 900 кг/м³. При привязке типового проекта выбор толщины стеновых панелей производится в зависимости от материала панелей, теплофизических характеристик и температурно-влажностных условий внутреннего и наружного по таблицам.

Отметка земли принята условно - 0,45 м и подлежит корректировке при привязке

Для привязки проекта даются схемы нагрузок на фундаменты (см. таблицу № 7)

Исходные данные при определении нормативных нагрузок:

1. Нагрузки в таблице нормативных нагрузок даны на уровне низа цокольных панелей.
2. Равномерно-распределенные нагрузки даны в т/п.м, сосредоточенные - в т
3. Фундаменты разработаны для варианта наружных стен, соответствующих значению а = 300 мм и объемной массе 900 кг/м³

В этом случае цокольные панели имеют толщину 250 мм, а торцевые - 300 мм, с объемной массой 1400 кг/м³

4. Собственный вес покрытия принят - 680 кг/м²
5. Снеговая нагрузка принята 150 кг/м²

План разбивочных осей

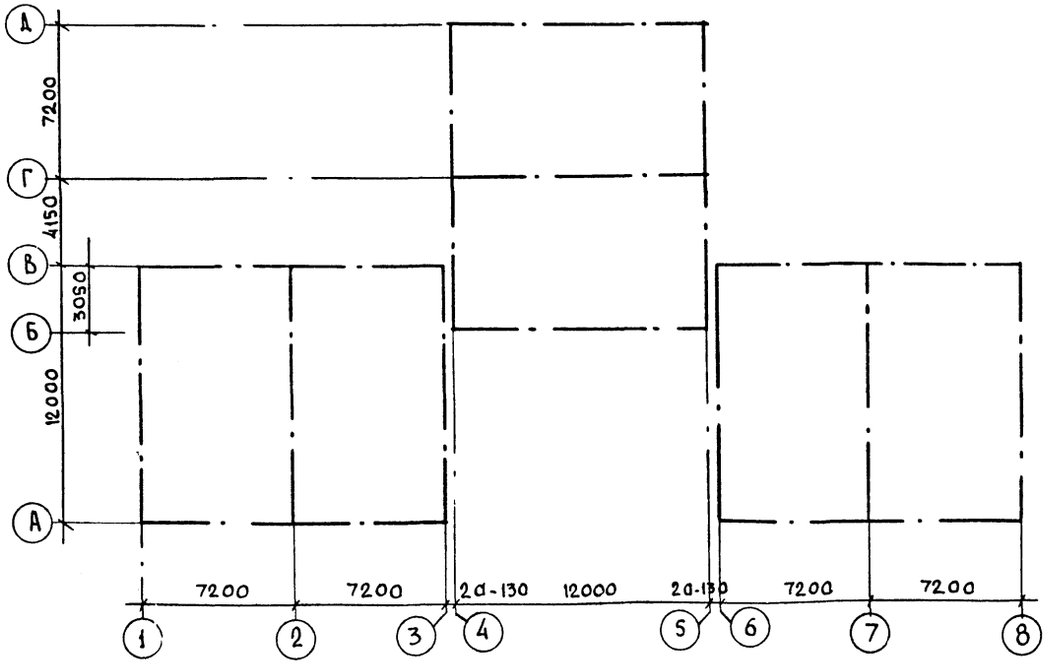

Таблица схем нагрузок на фундаменты

Таблица 7

NN осей	Схема нагрузок	P_1 (т)			P_2 (т)			q (т/м)		
		300	350	400	300	350	400	300	350	400
1 (8)	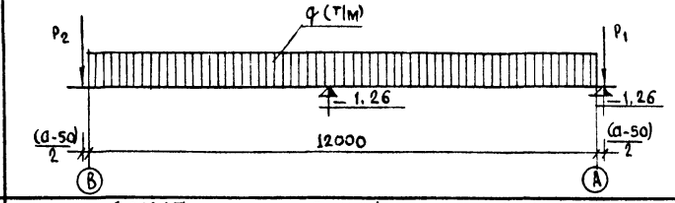	6,52	7,67	8,84	4,71	5,49	6,28	4,28	4,57	4,85
2 (7)	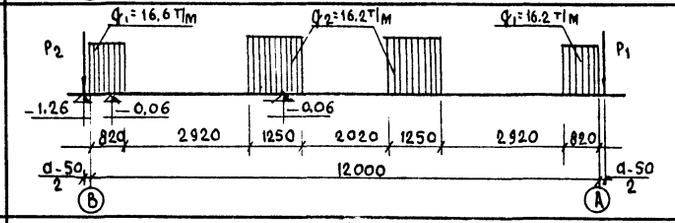	9,17	10,96	12,53	9,13	10,61	12,12	—	—	—
Б	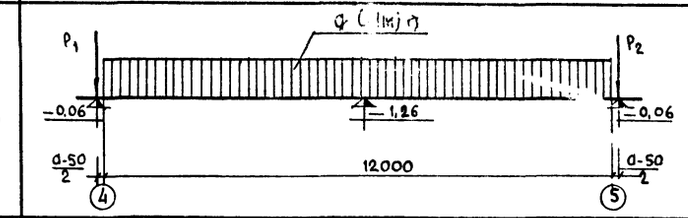	1,56	1,67	1,78	1,56	1,67	1,78	4,02	4,34	4,64
Г	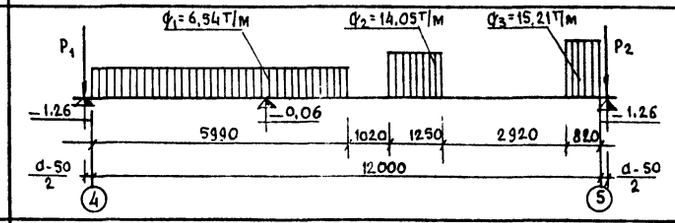	8,8	10,04	11,28	8,14	8,8	9,96	—	—	—
А	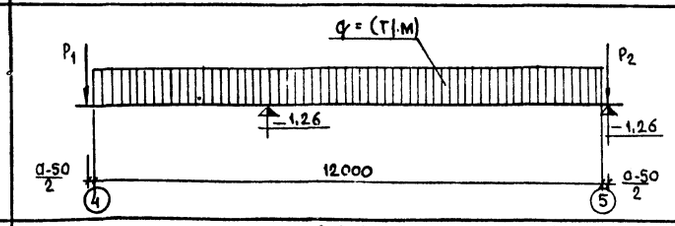	4,88	5,68	6,50	5,11	5,93	6,76	4,29	4,57	4,86
3 (4)	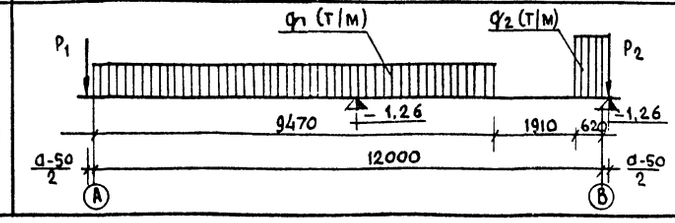	4,71	5,49	6,28	4,71	5,49	6,28	4,72 10,1	5,0 10,25	5,24 10,55

ГИП	В. Болтинский			
Гл. инжен. КБ	А. Фельман			
Зав. отделом	Л. Богородский			
Гл. констр. отд.	Л. Новоселова			
Ст. инженер	З. Колесникова			

КБ по железобетону Госстроя РСФСР г. Москва

1975	Детские ясли-сад на 50 мест с увеличением количества мест на летний период до 95	Пояснительная записка. План разбивочных осей. Таблица схем нагрузок на фундаменты	Типовой проект 213-1-158	Альбом I	Лист ПЗ-6

Генеральный план участка

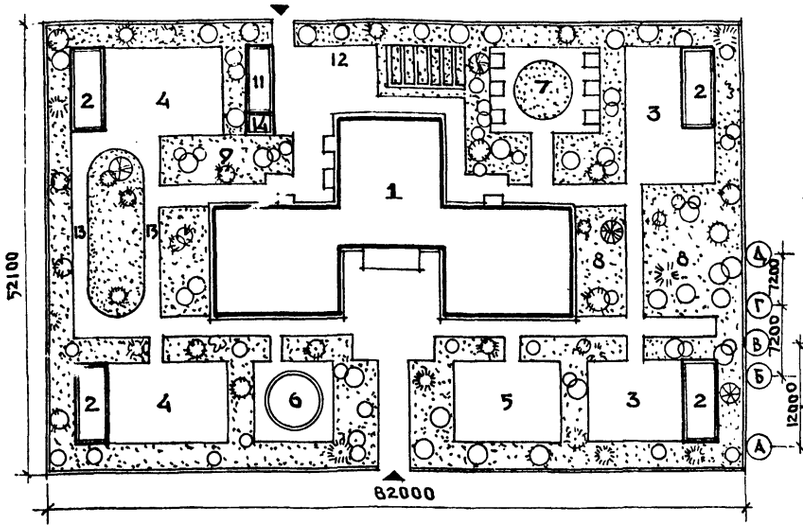

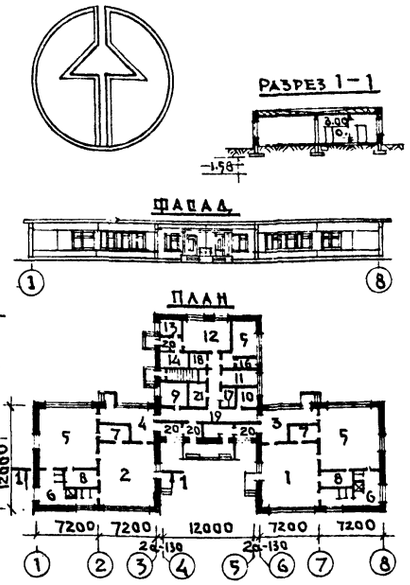

Экспликация

1	Здание детских яслей - сада	590 м²
2	Навес	40 м² × 4
3	Групповая площадка яслей	150 м² × 2
4	Групповая площадка детсада	180 м² × 2
5	Физкультурная площадка	150 м²
6	Плескательный бассейн	21 м²
7	Зооуголок	15 м²
8	Подовый сад	170 м²
9	Ягодник	30 м²
10	Огород	30 м²
11	Хозяйственный сарай	30 м²
12	Хозяйственный двор	100 м²
13	Дорожка для езды на педальных автомашинах и велосипедах	
14	Помещение для хранения санок и колясок.	10 м²
	Общая площадь участка	4275 м²
	Площадь озеленения	2100 м²
	Общая площадь дорожек	459 м²

Спецификация помещений

№	Наименование помещений	Площадь м²
	Помещения ясельных и дошкольных групп	
1	Игральная-столовая	56.72
2	Групповая	56.72
3	Приемная	19.49
4	Раздевальная	19.49
5	Спальня - веранда	104.74 / 52.37×2
6	Туалетная	42.42 / 21.21×2
7	Буфетная	11.84
8	Кроватная	5.92×2 / 16.4 / 8.2×2
	Медицинские и административно-хозяйственные помещения.	
9	Кабинет заведующего	9.64
10	Медицинская комната	6.0
11	Комната для заболевших детей	9.4
12	Кухня	24.16
13	Кладовая для хранения овощей	5.50
14	Кладовая для хранения сух. продуктов	9.83
15	Стиральная - разборочная	15.43
16	Кладовая для хранен. чистого белья	6.07
17	Туалетная персонала	3.08
18	Щитовая	5.88
19	Коридор	23.20
21	Тамбур	20.05
21	Хозяйственная кладовая	6.52 / 5.3×1.27

Указания по привязке проекта

Типовой проект может быть применен в строительстве только после выполнения проектных работ по его корректировке в зависимости от конкретных условий, соответствующих глав СН и П и СН, данных таблиц 1, 2, 3, 9.

При выборе одного из вариантов, предусмотренных проектом, на листах следует вычеркнуть все решения, не относящиеся к принятому варианту. В спецификации изделий должны быть вычеркнуты все графы, не относящиеся к выбранному варианту.

Наружные стеновые панели приняты из легкого бетона с объемной массой $\gamma = 900\ кг/м^3$. При привязке типового проекта выбор толщины стеновых панелей производится в зависимости от материала панелей, теплофизических характеристик и температурно-влажностных условий внутреннего и наружного воздуха по таблицам, данным на листе.

Указания по привязке фундаментов даны на листе ПЗ-6

Привязанный проект должен иметь удостоверяющую подпись главного архитектора /инженера/ проекта: „Проект привязки выполнен в соответствии с действующими нормами и правилами".

Типовой проект разработан в соответствии с действующими нормами и правилами и предусматривает мероприятия, обеспечивающие взрывобезопасность и пожаробезопасность при эксплуатации здания или сооружения:

Гл. конструктор проекта /Л. Новоселова/

Характеристика здания

Класс здания II
Степень огнестойкости II
Степень долговечности II
Зона влажности - нормальная
Геологические условия - спокойный рельеф, грунтовые воды отсутствуют.

Характеристика строительных конструкций

Фундаменты - сборные цокольные панели по серии 135.
Стены наружные - однослойные панели из легкого бетона по серии 135,
Стены внутренние - железобетонные панели δ=160мм по серии 135.
Перекрытия - многопустотные железобетонные δ=220мм по серии 135.
Перегородки - гипсобетонные панели δ=80мм, по серии 135, столярные остекленные.
Крыша - совмещенная, невентилируемая с засыпным утеплителем. $\gamma = 300\ кг/м^3$.
Кровля - рубероидная, трехслойная.
Полы - керамические и из линолеума.
Окна - по ГОСТ 11214-65.
Двери - по ГОСТ 6629-74, серии 1.135-1.
Отделка наружная - офактуренные панели полной заводской готовности с расшивкой швов.
Отделка внутренняя - окраска силикатной, масляной и клеевой краской, побелка потолков, облицовка глазурованной плиткой
Наибольшая масса стеновых панелей — 7,18т.

Инженерное оборудование

1. Водопровод - хозяйственно-питьевой от местной сети
2. Канализация - хозяйственно-фекальная к местным сетям.
3. Отопление - центральное, водяное от внешнего источника, Тв - 95°-70°С.
4. Вентиляция - приточная.
5. Электроосвещение - люминесцентное,
6. Слаботочные устройства - телефонизация, радиофикация.

Основные технико-экономические показатели

Наименование	Ед. изм.	По проекту
Строительный объем здания	м³	1925.1
В том числе подвала	м³	51.6
Площадь застройки	м²	597.8
Полезная площадь	м²	482.06
Рабочая площадь	м²	424.05
Общая сметная стоимость	т. руб.	75.06
В том числе строительно монтажных работ	т. руб.	59.86
В том числе оборудования	т. руб.	15.20
Стоимость 1 м³ здания	руб.	31.09
Стоимость 1 места	руб.	630.11

Гл. инженер КБ	В. Батинский	
Гл. констр. КБ	Я. Шельман	
Зав. отделом	В. Богородский	
Гл. констр. пр.	Л. Новоселова	
Рук. брит. арх.	А. Чадаун	

КБ по железобетону Госстроя РСФСР г. Москва

1975 | Детские ясли-сад на 50 мест с увеличением количества мест на летний период до 95

Генеральный план участка. Заглавный лист
Указания по привязке проекта

Типовой проект 213-1-158 | Альбом I | Лист АС-1

При монтаже цокольных панелей на отм. −0.082 связать их между собою монтажными элементами (7-2ИМ-41 или 7-2ИМ-46) длина сварных швов 60мм; $h_ш$=6мм

Не менее, чем в двух уровнях по высоте продольные сетки 100/100/5/5

Боковые петли панелей ЦР-72.12 и ЦТУ 60.12 привязать к сетке на отм. −0.82

При привязке фундаментов допускается замена цокольных панелей по оси „Б" на фундаментные блоки с обеспечением перевязки швов в углах на пересечении осей 3÷Б и 5÷Б. Количество цокольных панелей при привязке подлежит корректировке.

3-3

Примечания

1. Железобетонные фундаментные плиты укладываются на выравненное песчаное основание (при песчаных грунтах) или предварительно уплотненную песчаную подсыпку толщиной 50мм (при прочих грунтах).
2. Поверхности цокольных панелей, соприкасающиеся с грунтом, обмазать горячим битумом за два раза.
3. Горизонтальная гидроизоляция выполняется из слоя жирного цементного раствора состава 1:2 в уровне верха цокольных панелей.
4. Для кирпичных стен, соприкасающихся с землей (подпольные каналы) применяется полнотелый глиняный кирпич пластического прессования марки 75.
5. Верх цокольных панелей должен выступать над уровнем отмостки не менее, чем на 37 см.
6. Указания по устройству антикоррозионной защиты см. пояснительную записку.
7. Развертки и сечения фундаментов см. листы АС-4, АС-5.
8. Привязки фундаментных блоков определены: для наружных стен со значением a=300мм.
9. Обратная засыпка пазух фундаментов до окончания монтажа перекрытия над подвалом не допускается.

Зав. отделом	В. Богородский	
Гл. констр. пр.	А. Новосёлов	
Рук. бриг. арх.	А. Чвалун	
Стп. инженер	З. Колесникова	
Ст. техник	Е. Ашанарьева	

КБ по железобетону Госстроя РСФСР г. Москва

1975

Детские ясли-сад на 50 мест с увеличением количества мест на летний период до 95.

План фундаментов. Узлы

Типовой проект	Альбом	Лист
213-1-158	I	АС-2

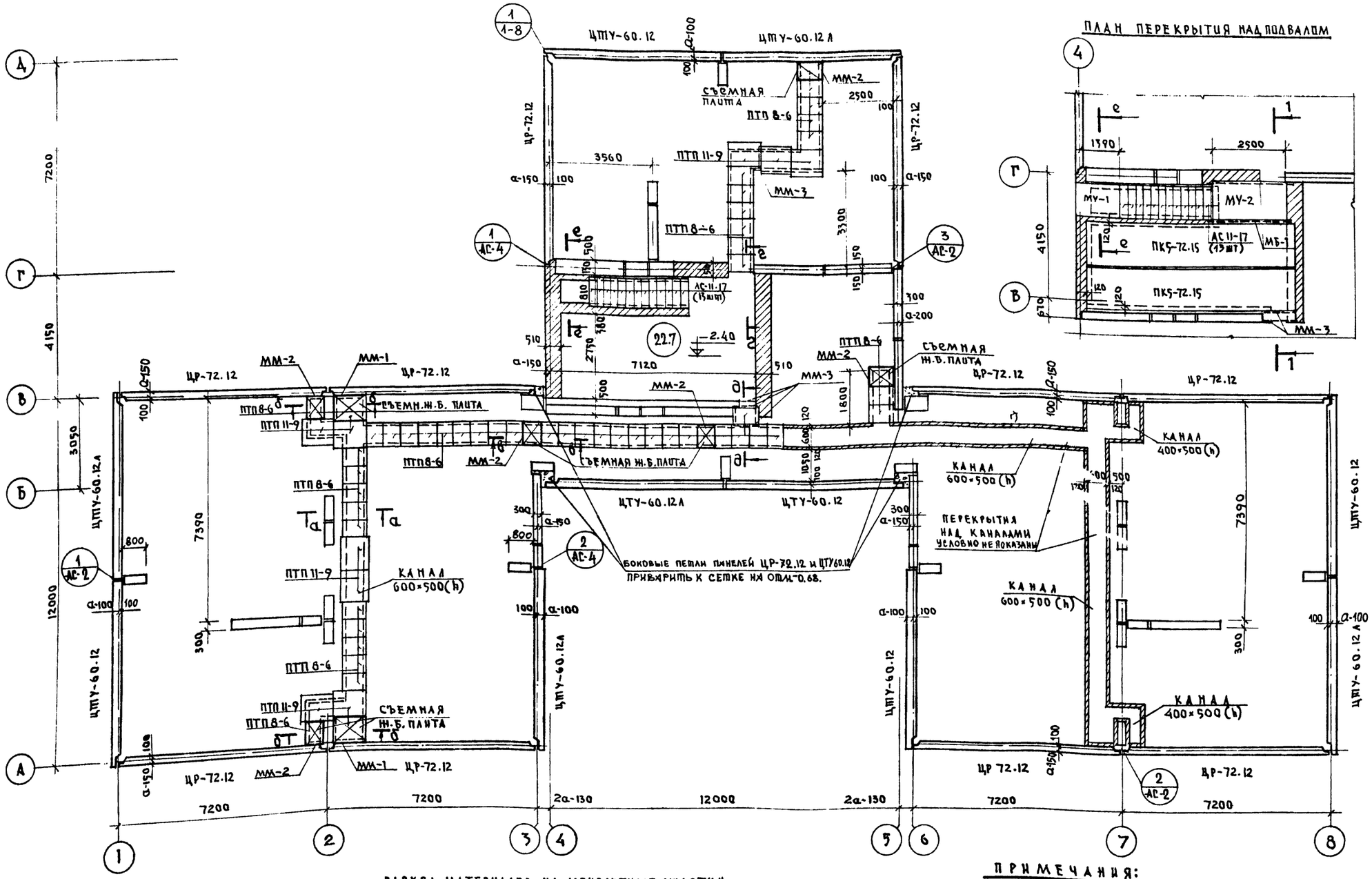

РАСХОД МАТЕРИАЛОВ НА МОНОЛИТНЫЕ УЧАСТКИ

МУ-1: бетон М200 — 0.15 м³; стали 6 АI - 2.33 кг, 4 ВI - 0.83 кг } 3.16 кг.

МУ-2: бетон М200 — 0.33 м³; стали 6 АI - 4.90 кг, 4 ВI - 1.73 кг } 6.63 кг

ПРИМЕЧАНИЯ:

1. Кирпичную кладку стен каналов выполнять из красного кирпича пластического прессования марки 75 на растворе марки 25.
2. Поверхности кирпичных стен, соприкасающиеся с грунтом обмазать горячим битумом за 2 раза.
3. Каналы на плане перекрытия условно не показаны.
4. Сечения по каналам см. лист АС-5.
5. Данный лист смотреть совместно с листами АС-2, АС-4
6. Съемные плиты каналов укладывать на металлические конструкции (рамки) марки ММ, заанкеренные в кирпичной кладке стенок каналов. Анкеры приварить к маркам ММ из арматуры Ф 6 АI с шагом 500 мм.

1975	Детские ясли-сад на 50 мест с увеличением количества мест на летний период до 95	План подпольных каналов. План подвала. План перекрытия над подвалом	Типовой проект 213-1-158	Альбом I	Лист АС-3.

СОГЛАСОВАНО: Э. Безыменская

Рук. бриг.

Зав. отделом, Гл. констр. пр., Рук. бриг. арх., Ст. инженер, Ст. техник

В. Богородский, А. Новоселова, А. Чвалун, Э. Колесникова, А. Мизер

КБ по железобетону Госстроя РСФСР г. Москва

Развертка по оси А

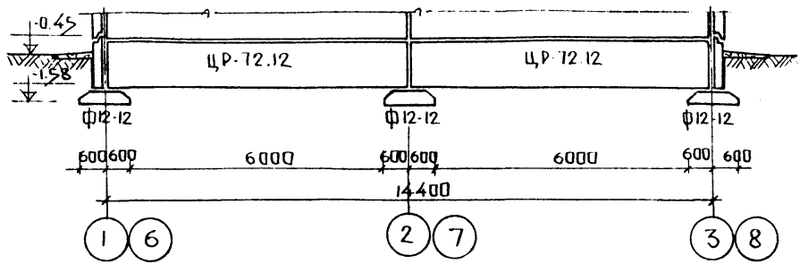

Развертка по оси 1

по осям 8 и Д аналогична

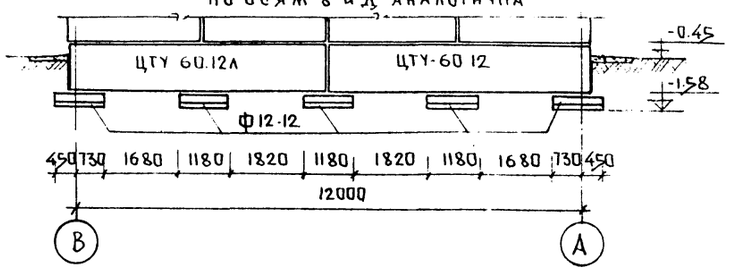

Развертка по оси Г

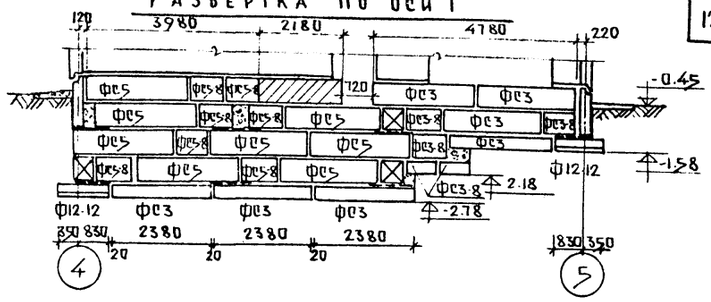

Развертка по оси В

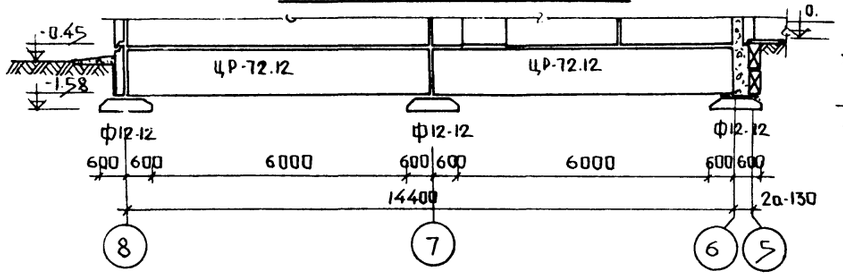

Развертка по оси Б

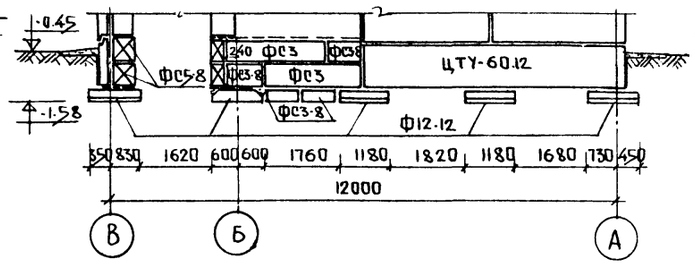

Развертки по стенам подвала

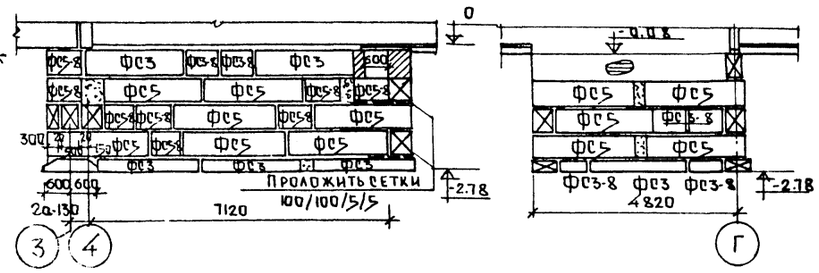

Развертка по оси В

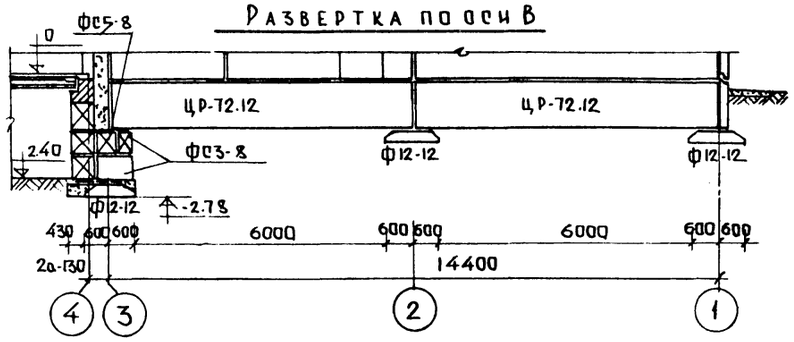

Развертка по оси 3

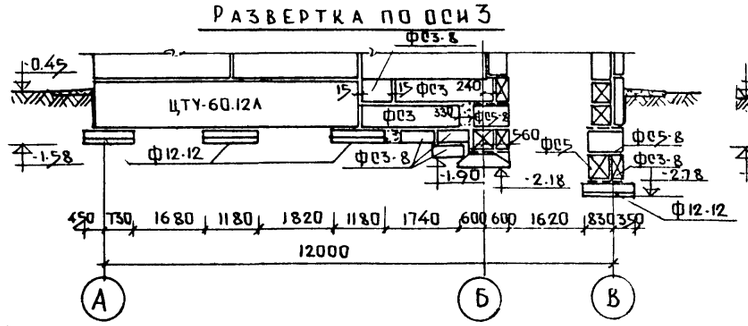

Развертка по оси 4

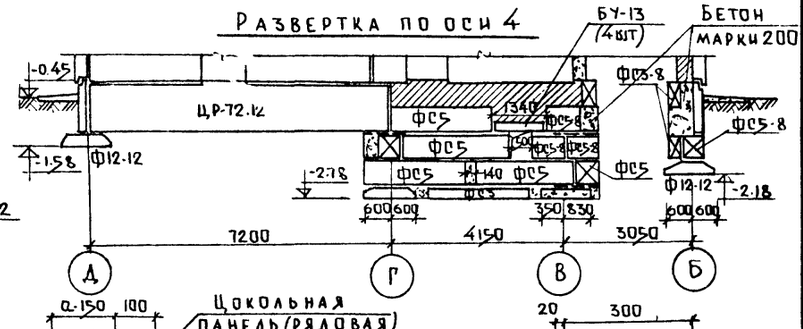

Развертка по оси 5

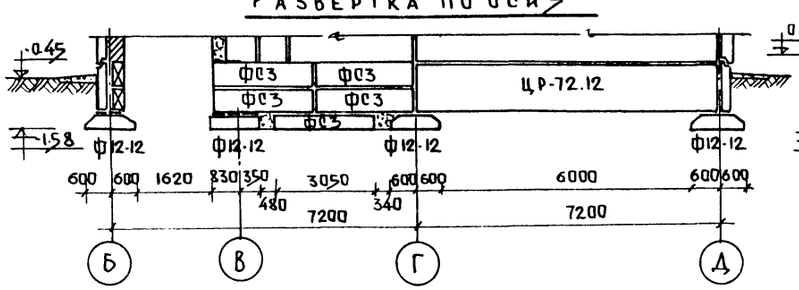

Развертка по оси Б

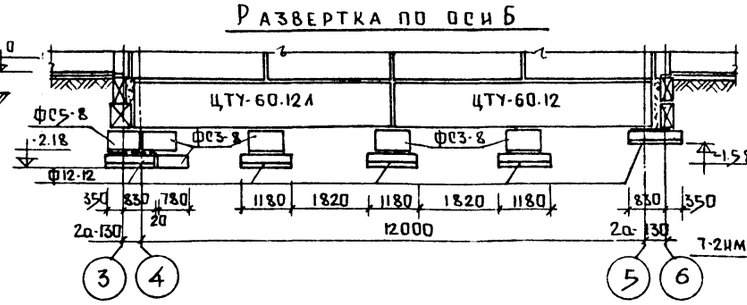

Развертка по оси 2

(развертка по оси 7)

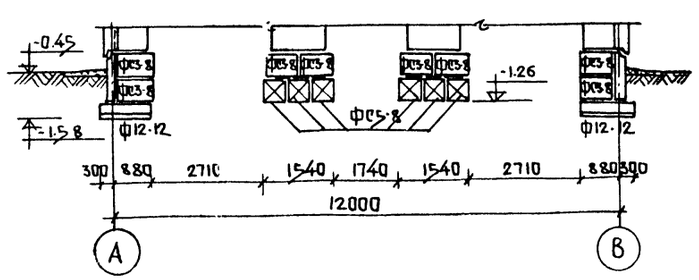

Примечания.

1. Данный лист см. совместно с листами АС-2; АС-5
2. В целях обеспечения пространственной жесткости сборного фундамента следует предусматривать перевязку фундаментных стеновых блоков. Также должны быть уложены сетки не менее, чем в двух горизонтальных швах по высоте в пересечениях стен

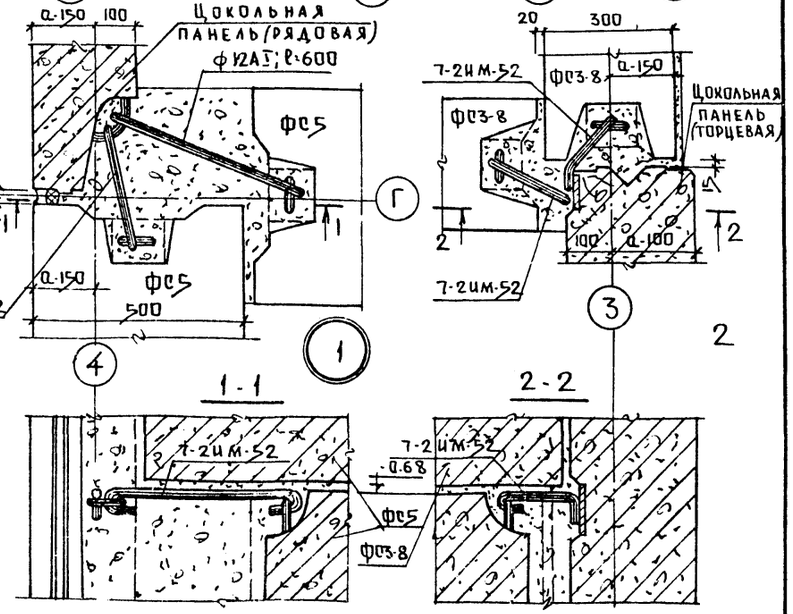

1975	Детские ясли-сад на 50 мест с увеличением количества мест на летний период до 95	Развертки по фундаментам. Узлы	Типовой проект 213-1-158	Альбом I	Лист АС-4

КБ по железобетону Госстроя РСФСР г. Москва

Зав. отделом	В. Богородский	
Гл. констр. пр.	А. Новоселова	
Рук. бр. арх	А. Чвалун	
Ст. инженер	З. Колесникова	
Ст. техник	Е. Афанасьева	

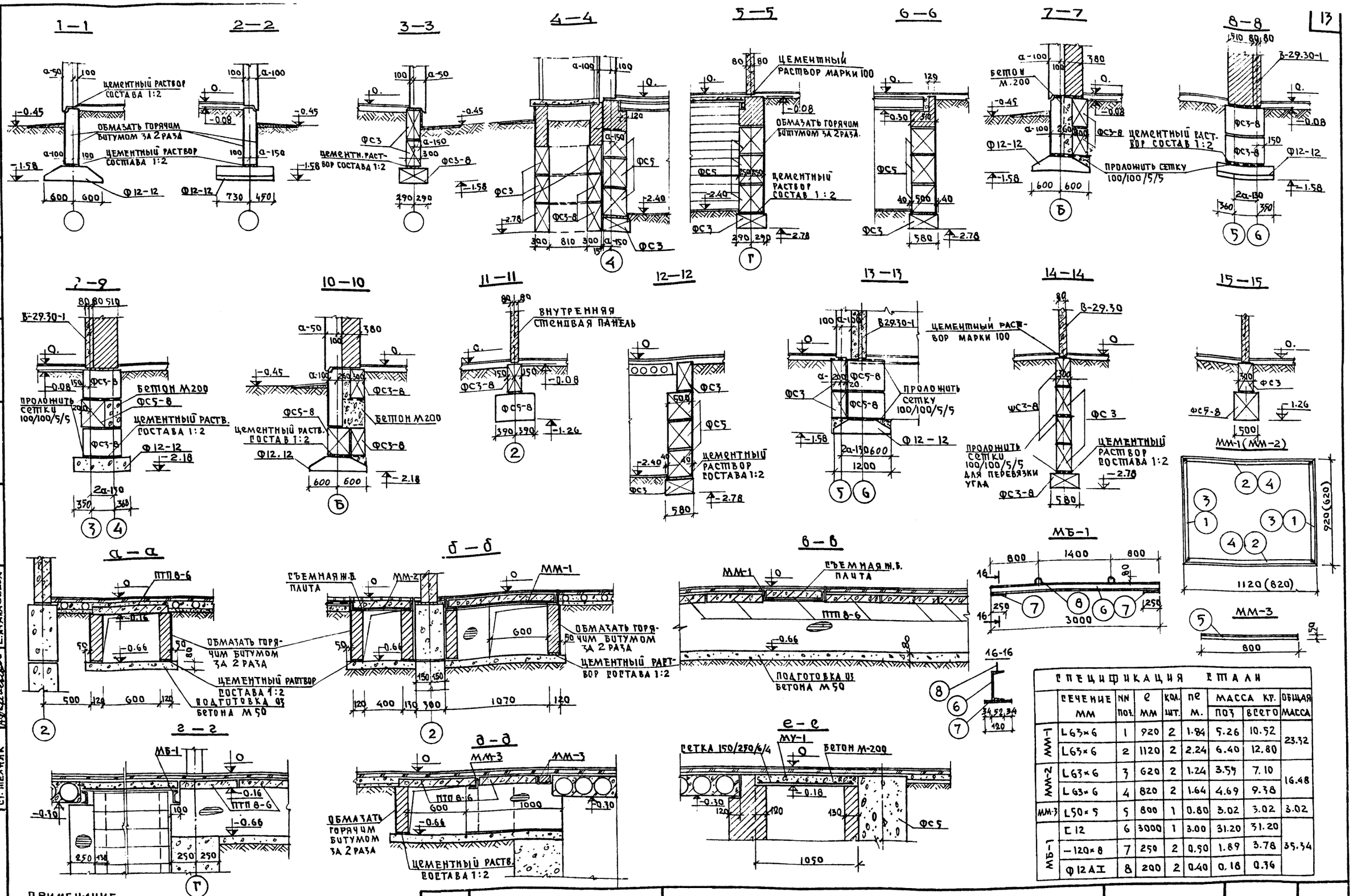

СПЕЦИФИКАЦИЯ СТАЛИ								
	СЕЧЕНИЕ ММ	NN ПОЗ.	e ММ	КОЛ. ШТ.	пе М.	МАССА КГ. ПОЗ	МАССА КГ. ВСЕГО	ОБЩАЯ МАССА
ММ-1	L63×6	1	920	2	1.84	5.26	10.52	23.32
	L63×6	2	1120	2	2.24	6.40	12.80	
ММ-2	L63×6	3	620	2	1.24	3.55	7.10	16.48
	L63×6	4	820	2	1.64	4.69	9.38	
ММ-3	L50×5	5	800	1	0.80	3.02	3.02	3.02
МБ-1	C12	6	3000	1	3.00	31.20	31.20	35.34
	−120×8	7	250	2	0.50	1.89	3.78	
	Ф12АI	8	200	2	0.40	0.18	0.36	

ПРИМЕЧАНИЕ

Данный лист см. совместно с листами АС-2; АС-3.

1975	ДЕТСКИЕ ЯСЛИ-САД НА 50 МЕСТ С УВЕЛИЧЕНИЕМ КОЛИЧЕСТВА МЕСТ НА ЛЕТНИЙ ПЕРИОД ДО 95.	СЕЧЕНИЯ ПО ФУНДАМЕНТАМ. СЕЧЕНИЕ ПОДПОЛЬНЫХ КАНАЛОВ. МЕТАЛЛИЧЕСКИЕ ИЗДЕЛИЯ ММ1÷ММ3; МБ-1.	ТИПОВОЙ ПРОЕКТ 213-1-158	АЛЬБОМ I	ЛИСТ АС-5

КБ по железобетону Госстроя РСФСР г. Москва
ЗАВ. ОТДЕЛОМ Г.Н. КОНСТР. ПР. РУК. БР. АРХ. СТ. ИНЖЕНЕР СТ. ТЕХНИК
В. БОГОРОДСКИЙ А. НОВОСЕЛОВА А. ЧВАЛУН З. КОЛЕСНИКОВА Е. АРАНАСЬЕВА
СОГЛАСОВАНО: Э. БЕЗЫМЕНСКАЯ
Рук. бриг.

Спецификация сборных железобетонных и бетонных изделий

NN п/п	Марка	Габариты в мм			Масса т.	Количест. шт.	Альбом рабочих чертежей		
		l	h	b			серия	выпуск раздел	NN листа
Фундаменты									
1	Ф-12-12	1180	300	1200	0,87	34	1.112-1	вып. I	35,36
2	ФС3	2380	580	300	0,975	11	1.116-1	вып I	1
3	ФС3-8	780	580	300	0,305	11	1.116-1	вып. I	2
4	ФС5	2380	580	500	1.63	2	1.116-1	вып. I	5
5	ФС5-8	780	580	500	0,52	14	1.116-1	вып. I	6
Наружные стены толщиной 300 мм									
6	ЦР-72.12	7190	1180	250	2.98	10	135	10.1-1-2	12
7	ЦТУ-60.12	6145	1180	300	2,97	5	135	10.1-1-2	22
8	ЦТУ-60.12 Л	6145	1180	300	2,97	5	135	10.1-1-2	23
9	ФС3	2380	580	300	0,975	8	1.116-1	вып. I	1
10	ФС3-8	780	580	300	0,305	13	1.116-1	вып. I	2
11	ФС5	2380	580	500	1.63	4	1.116-1	вып. I	5
12	ФС5-8	780	580	500	0.52	10	1.116-1	вып. I	6
13	БУ-13	1300	220	120	0.085	4	1.139-1	вып. I	10
Наружные стены толщиной 350 мм									
14	ЦР-72.12	7190	1180	300	3,57	10	135	10.1-1-2	19
15	ЦТУ-60.12	6195	1180	350	3,47	5	135	10.1-1-2	22
16	ЦТУ-60.12 Л	6195	1180	350	3,47	5	135	10.1-1-2	23
17	ФС3	2380	580	300	0,975	8	1.116-1	вып. I	1
18	ФС3-8	780	580	300	0,305	13	1.116-1	вып. I	2
19	ФС5	2380	580	500	1.63	4	1.116-1	вып. I	5
20	ФС5-8	780	580	500	0,52	10	1.116-1	вып. I	6
21	БУ-13	1300	220	120	0,085	4	1.139-1	вып. I	10
Наружные стены толщиной 400 мм									
22	ЦР-72.12	7190	1180	350	4,17	10	135	10.1-1-2	19
23	ЦТУ-60.12	6245	1180	400	3,96	5	135	10.1-1-2	22
24	ЦТУ-60.12 Л	6245	1180	400	3,96	5	135	10.1-1-2	23
25	ФС3	2380	580	300.	0.975	8	1.116-1	вып. I	1
26	ФС3-8	780	580	300	0,305	13	1.116-1	вып. I	2
27	ФС5	2380	580	500	1.63	4	1.116-1	вып. I	5
28	ФС5-8	780	580	500	0,52	10	1.116-1	вып. I	6
29	БУ-13	1300	220	120	0,085	4	1.139-1	вып. I	10
Внутренние стены									
30	ФС3	2380	580	300	0.975	11	1.116-1	вып. I	1
31	ФС3-8	780	580	300	0,305	34	1.116-1	вып. I	2
32	ФС5	2380	580	500	1.63	20	1.116-1	вып. I	5
33	ФС5-3	780	580	500	0,52	15	1.116-1	вып. I	6

NN п/п	Марка	Габариты в мм			Масса т	Кол-во шт.	Альбом рабочих чертежей		
		l	h	b			серия	выпуск раздел	NN листа
Лестницы									
34	ЛС-11.17	1050	171	290	0.11	13	1.155-I	вып. II	25
Перекрытия									
35	ПК5-72.15	7180	220	2980	3,28	2	135	10.3-1-3	16
36	ПТП8-6	800	80	600	0,096	80	ИИ-03-02	Альб. 15-64	6
37	ПТП11-9	1100	80	900	0,198	19	ИИ-03-02	Альб. 15-64	5
Входы									
38	ФС3	2380	580	300	0.975	23	1.116-1	вып. I	1
39	ФС3-8	780	580	300	0,305	24	1.116-1	вып I	2

Спецификация металлических изделий ниже 0

Назначение (наименование изделия)	Марка изделия	Масса кг	Кол-во шт.	Масса общая кг	Альбом рабочих чертежей	
					раздел	№ листа
Наружные стены	7-2 ИМ-26	0,346	8	2,77	10.7-2	14
	7-2 ИМ-27	0,32	8	2,52	10.7-2	14
	7-2 ИМ-28	0,408	8	3,26	10.7-2	14
	7-2 ИМ-30	0,564	4	2,26	10.7-2	14
	7-2 ИМ-52	0,382	12	4,58	10.7-2	15
	7-2 ИМ-53	0,249	8	1.99	10.7-2	16
Разные изделия	ММ-1	23.32	4	93,29	I	АС-5
	ММ-2	16,48	8	131.84	I	АС-5
	ММ-3	3,02	4	12,09	I	АС-5
	МБ-1	35,34	2	70,68	I	АС-5
Сетка 150/250/6/4	—	9,79	1	9,79	ГОСТ 8478-66	—
Сетка 100/100/5/5	—	33,88	1	33,88	-"-	—

Выборка металла ниже 0

ГОСТ	6727-53		5781-61		82-70		8509-72	8240-72
Сечение	Ф4 BI	Ф5 BI	Ф6 AI	Ф12 AI	δ=6	δ=8	∠63×6	С12
Вес кг	2,56	33,88	7,23	15,88	2,26	7,56	237,20	62,40

Зав. отделом	В. Богородский
Гл. констр. пр.	Л. Новосёлова
Рук. бриг. арх.	А. Чвалун
Ст. инженер	Э. Колесникова
Техник	Е. Фомичёва

КБ по железобетону Госстроя РСФСР г. Москва

1975 | Детские ясли-сад на 50 мест с увеличением количества мест на летний период до 75

Спецификация сборных железобетонных и бетонных изделий. Спецификация металлических изделий ниже 0. Выборка металла ниже отм. 0

Типовой проект 213-1-158 | Альбом I | Лист АС-6

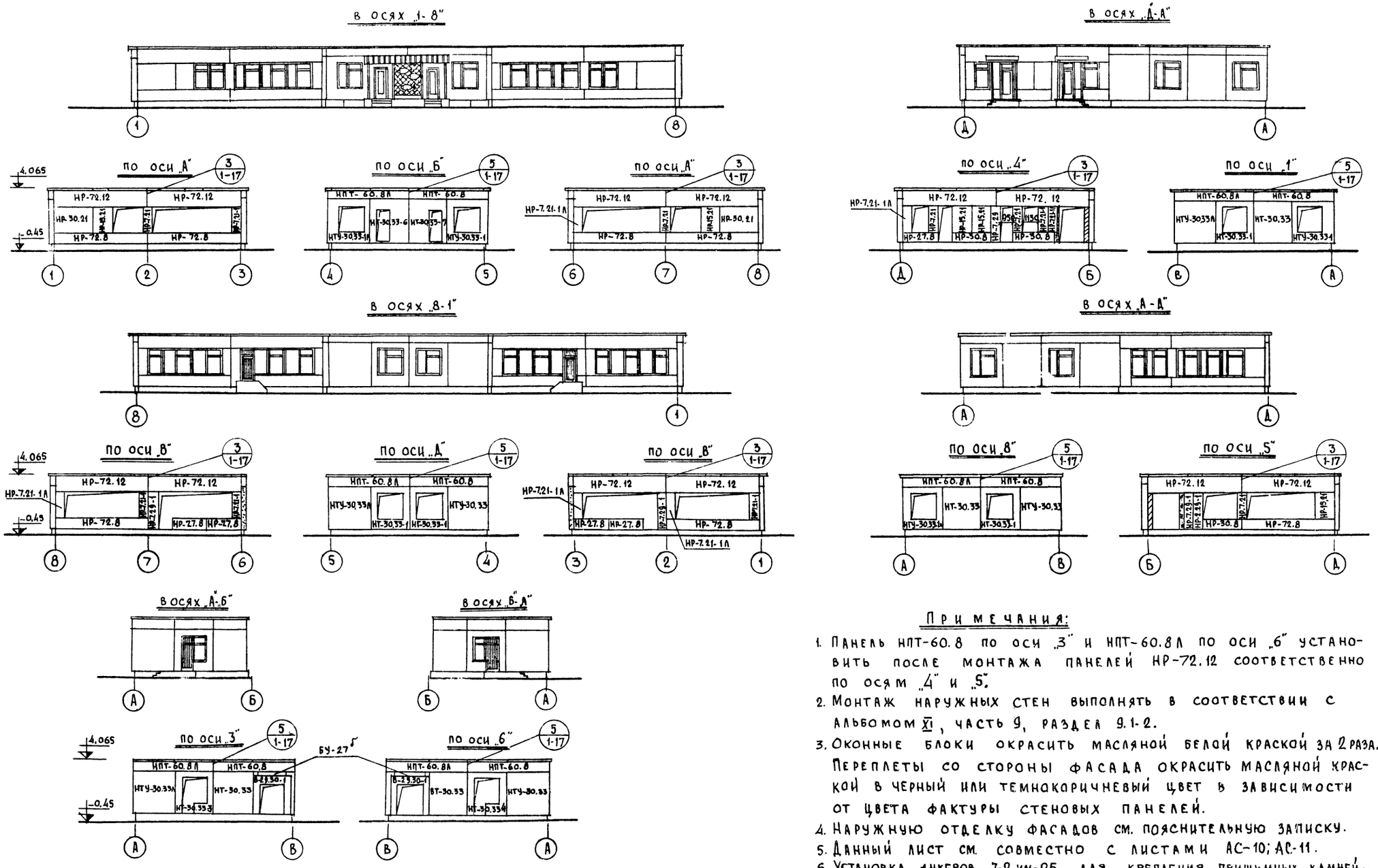

Примечания:

1. Панель НПТ-60.8 по оси „3" и НПТ-60.8А по оси „6" установить после монтажа панелей НР-72.12 соответственно по осям „4" и „5".
2. Монтаж наружных стен выполнять в соответствии с альбомом XI, часть 9, раздел 9.1-2.
3. Оконные блоки окрасить масляной белой краской за 2 раза. Переплеты со стороны фасада окрасить масляной краской в черный или темнокоричневый цвет в зависимости от цвета фактуры стеновых панелей.
4. Наружную отделку фасадов см. пояснительную записку.
5. Данный лист см. совместно с листами АС-10; АС-11.
6. Установка анкеров 7-2 им-25 для крепления прижимных камней — обязательна. Закладку их выполнить аналогично узлу 5, лист 17, ч. 9, раздел 9.1-2

1975	Детские ясли-сад на 50 мест с увеличением количества мест на летний период до 95.	Фасады. Монтажные фасады.	Типовой проект 213-1-158	Альбом I	Лист АС-7

КБ по железобетону Госстроя РСФСР г. Москва

Гл. инжен. КБ	В. Болтинский	Рук. бриг. арх. А. Чвалун
Гл. архит. КБ	И. Папуш	Ст. инженер Э. Колесникова
Гл. констр. КБ	Я. Фельман	
Зав. отделом	В. Богородский	
Гл. констр. пр.	Л. Новоселова	

ПРИМЕЧАНИЯ

1. За отм. 0 принята отметка чистого пола.
2. Типы заполнения оконных проемов даны на листе АС-19.
3. Узлы установки оконных и дверных блоков в наружных и внутренних стенах см. ч. 9 раздел 9.2-2
4. Внутреннюю отделку помещений и детали полов см. лист АС-27
5. Расстановку технологического оборудования см. лист АС-1.
6. Расстановку технологического оборудования пищеблока и постирочной см листы АС-2
7. Планы туалетных для детей, расстановку сантехнического и технологического оборудования см. лист АС-.9.
8. Нестандартные узлы примыкания оконных блоков к перегородкам (узел 1;2) см. лист АС-.19
9. В кружках на плане обозначены площади помещений.
10. Разрезы 1-1; 2-2; 3-3 см. лист АС-.11.
11. Ограждения радиаторов ОР-1, 2, 3, 4 см. лист АС-20
12. Конструкцию главного входа см. листы АС-..
13. Входы N 1 и N 2 см. лист АС-16
14. Входы N 3 и N 4 см. лист АС-17
15. Установку экрана санузла ИД-2 см. лист АС-27.
16. Экран санузла ИД-2, дверной блок ДН-2, фрамуги Ф-4, Ф-2, Ф-7, Ф-8, Ф-9, Ф-10 см. часть 10, раздел 10, 6-2.
17. Остекленную перегородку между медицинской комнатой и комнатой для заболевших детей, установкку фрамуг в кабинете заведующего, в мед. комнате и между тамбуром и коридором см. лист АС-18
18. Установку перегородок в тамбурах см. лист АС-21.
19. Установку приточного шкафа в стиральной-постирочной см. лист АС-19.
20. Устройство полов выполнять после прокладки подземных санитарно-технических трубопроводов

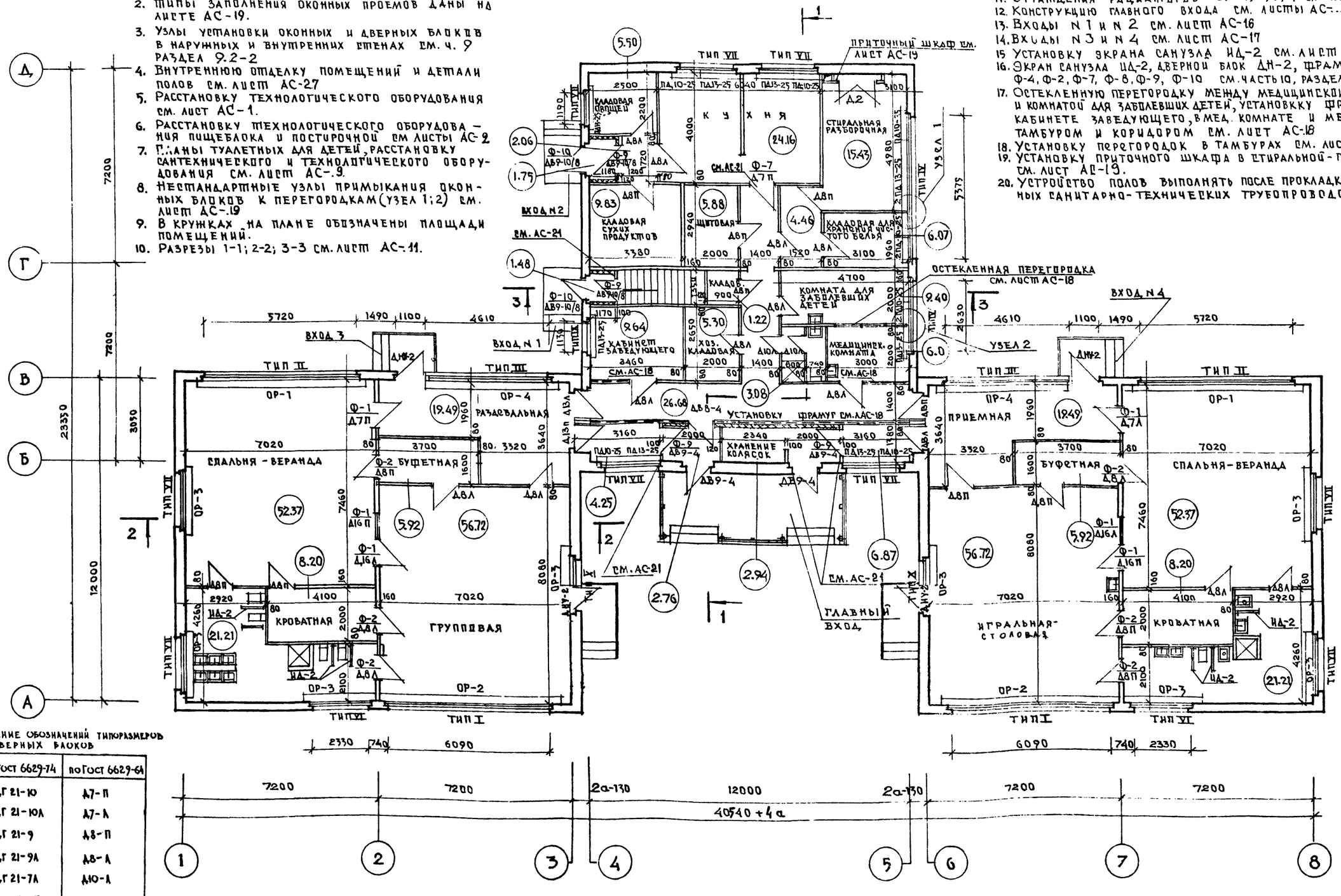

Сравнение обозначений типоразмеров дверных блоков

по ГОСТ 6629-74	по ГОСТ 6629-64
ДГ 21-10	Д7-П
ДГ 21-10А	Д7-А
ДГ 21-9	Д8-П
ДГ 21-9А	Д8-А
ДГ 21-7А	Д10-А
ДГ 24-15	Д2
ДО 21-10	Д16-П
ДО 21-10А	Д16-А
ДО 24-10	Д13-П
ДО 24-10А	Д13-А

1975	Детские ясли-сад на 50 мест с увеличением количества мест на летний период, до 95.	П л а н	Типовой проект 213-1-158	Альбом I	Лист АС-8

КБ по железобетону Госстроя РСФСР г. Москва

Гл. инженер КБ А. Чвалун
Гл. архитект. КБ В. Болтинский
Гл. конструк. КБ И. Папуш
Зав. отделом Я. Фельман
Гл. конструк. пр-та В. Богородский
Рук. бр. арх. А. Новоселова

Развертки стен туалетной дошкольной группы

по 1-1

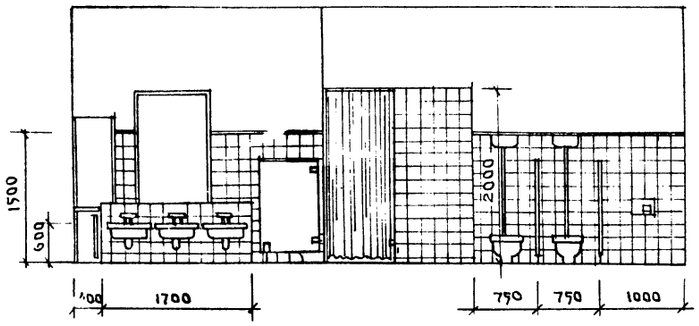

по 2-2

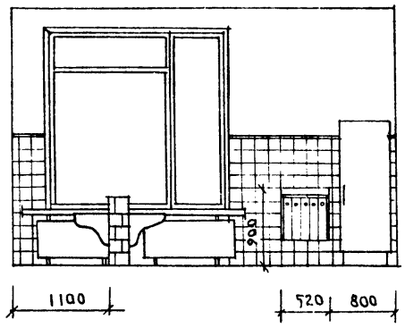

по 3-3

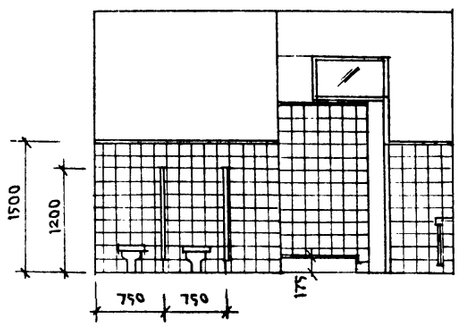

по 4-4

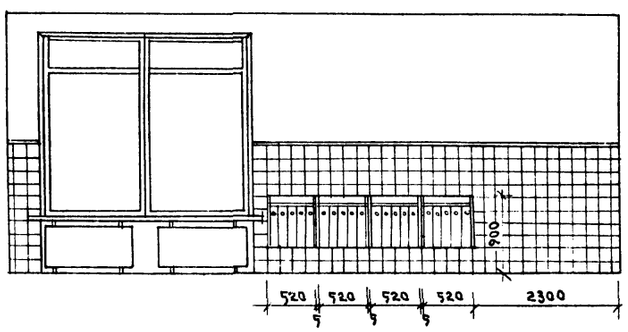

Развертки стен ясельной группы

по 5-5

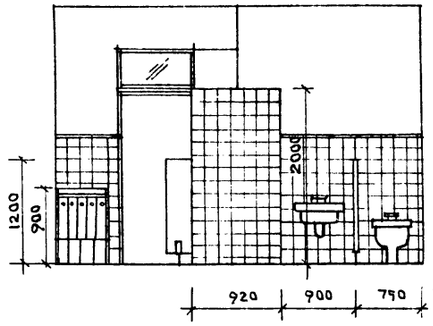

по 6-6

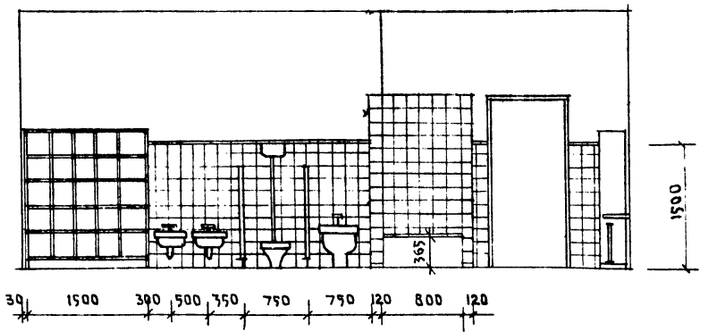

по 7-7

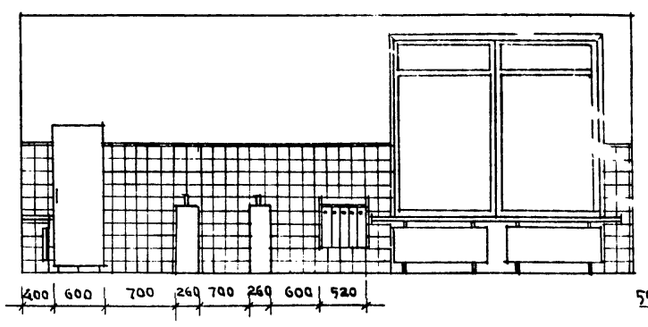

по 8-8

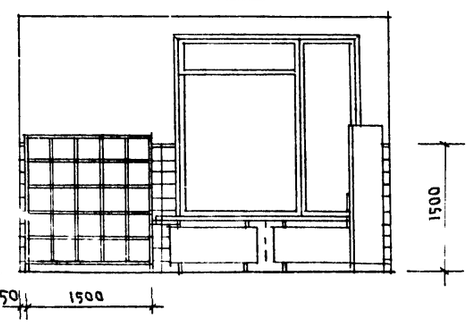

План туалетной дошкольной группы

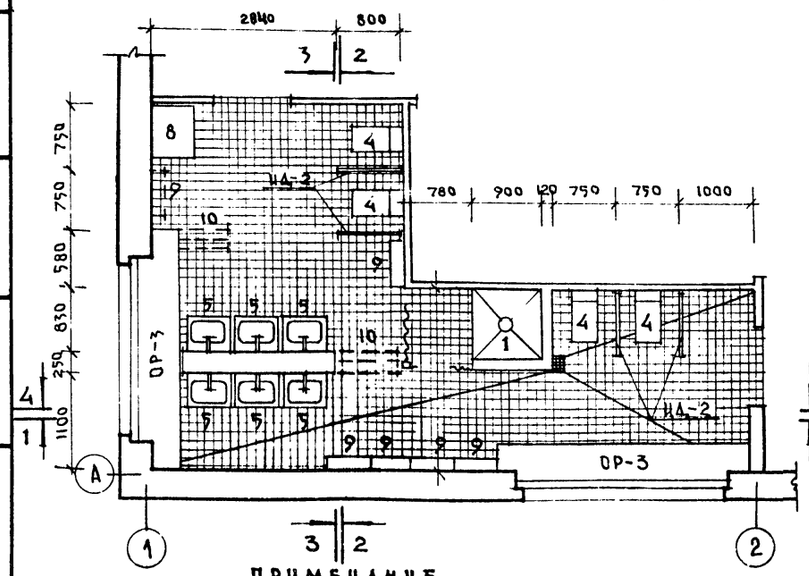

План туалетной ясельной группы

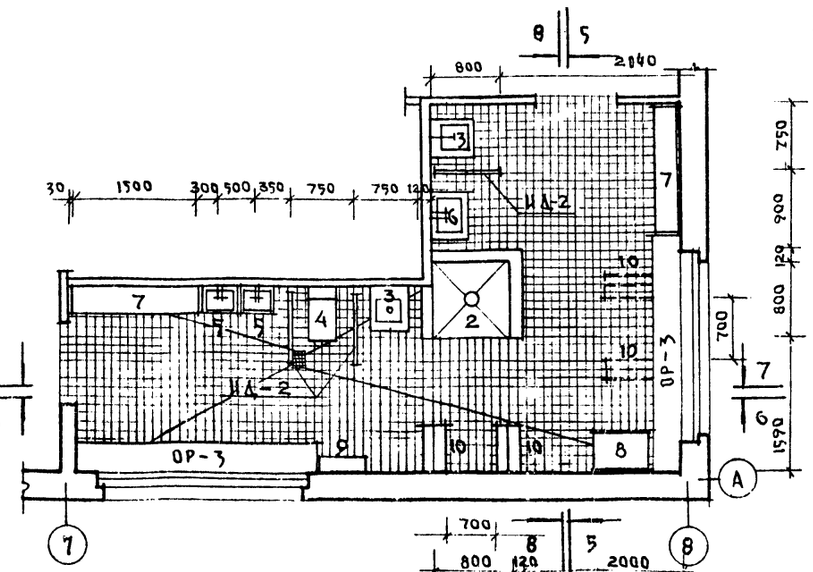

Спецификация сантехнического и технологического оборудования туалетных

N поз.	Наименование оборудования	Размеры: ширин.	Размеры: глубин.	Размеры: высота	Кол. шт.	Гост. ТУ	Завод изготовитель и тех. документац.
1	Поддон, душевой чугунный эмалированный тип ПМ.	900	900	175	1	10161-73	Ворошиловградский эмальзавод им. Артема МПСМ УССР
2	—"— тип ПГ	800	800	365	1	—"—	—"—
3	Больничный слив „Видуар"	450	500	480	2	ТУ 134-56КЗСФ	Кировский з-д „Строй фаянс" Калужская обл.
4	Унитаз детский тарельчатый с косым выпуском (керамическ.)	290	405	330	5	14355-69	—"—
5	Умывальник керамический	400	300	135	8	14360-69	Лобненский з-д „Строй фарфор" Московск. обл.
6	—"—	550	420	150	1	—"—	—"—
7	Шкаф для горшков Т-МД-32Б	1500	300	1550	2	—	Типовая мебель детск. яслей-садов 21-О-1 и 1-2
8	Шкаф для хозяйств. принадлежностей Т-МД-33	600	470	1700	2	—	—"—
9	Вешалка для полотенец настенная Т-МД-31Б	520	140	600	6 (1)	—	—"—
10	Вешалка для полотенец напольная Т-МД-31В	538	260	900	2 (4)	—	—"—

Примечание

Пунктиром на плане и количество штук в скобках в спецификации обозначены настенные и напольные вешалки для полотенец, которые устанавливаются при увеличении количества групп.

1975	Детские ясли-сад на 50 мест с увеличением количества мест на летний период до 95.	Фрагменты плана и развертки стен туалетных ясельных и дошкольных групп. Спецификация сантехнического и технологического оборудования туалетных	Типовой проект 213-1-158	Альбом Т	Лист АП-9

Зав. отделом Гл. констр. пр. Рук. бриг. арх. — В. Богородский, А. Новоселова, А. Чвалун

КБ по железобетону Госстроя РСФСР г. Москва

Спецификация технологического оборудования

NN п/п	Наименование	Тип марка	Габариты в мм	Кол во шт.	Завод-изготовитель альбом, каталог
1	2	3	4	5	6
1	Стол воспитателя	Т-МШ-4/2	1269×450×720	5	Типов. мебель детских яслей-садов 21-0-1 ч. 1-2.
2	Стул воспитателя	Т-МШ-8/5	460×420×775	11	——— " ———
3	Стол четырехместный	Т-МД-4Д	800×750×430	6	——— " ———
4	Стол двухместный	Т-МД-3Б	1100×450×550	14	——— " ———
5	Шкаф для пособий и игрушек	Т-МД-7Б	1200×455×1550	12	——— " ———
6	Стул детский	Т-МД-5Ж Т-МД-7Ж	282×334×280 328×364×330	45 52	——— " ———
7	Передвижная доска	ОН-1-549/29	2000×1000	2	Феодосийская мебельная фабрика
8	Горка со скатом	Т-МД-25Б	2505×600×870	1	Типов. мебель детских яслей-садов 21-0-1 ч.1-2
9	Стол-подставка для уголка живой природы	Т-МД-12Б	1650×470×750	2	——— " ———
10	Кровать складная	Т-МД-10	1450×530×300/500	95	——— " ———
11	Шкаф для одежды матерей и персонала	Т-МД-14Б	1200×475×1700	2	——— " ———
12	Скамья для раздевания	Т-МД-15Б	1200×300×220	9	——— " ———
13	Стол туалетно-пеленальный	Т-МД-18	750×750×904	1	——— " ———
14	Стол письменный однотумбовый	АРТ-1500	1100×650×760	1	Торговая сеть
15	Стол письменный двухтумбовый	АРТ-1607	1500×700×760	1	Торговая сеть
16	Ростомер деревянный	—	420×530×2200/450	1	Завод Д.П.Н. г. Киев
17	Шкаф медицинский одностворчатый	—	600×416×1625	1	З-д медоборудования г. Львов
18	Весы медицинские	ВМ-150	370×677×1430	1	З-д „Прибордеталь" г. Орехово-Зуево
19	Шкаф для белья	Т-МД-22Б	1200×455×1550	4	Типовая мебель детских яслей-садов 21-0-1 ч. 1-2
20	Шкаф для горшков	Т-МД-32Б	1500×300×1550	2	——— " ———
21	Вешалка настенная	АРТ-5401	700×250×150	1	Торговая сеть
22	Кресло	АРТ-4501	600×600×760	1	——— " ———
23	Сейф	—	—	1	З-д металлоизделий г. Москва
24	Буфет-мойка	Т-МД-8	1800×620×1800	4	ЦНИИЭП уч. зданий т.п. 26-04-12/67 ал. V
25	Шкаф для одежды детей (с подсушкой)	Т-МД-13	1200×320×1700	10	ЦНИИЭП уч. зданий т.п. 26-04-12/68 ал. V
26	Шкаф для хозяйственных принадлежностей	Т-МД-33	600×470×1700	8	Типов. мебель детских яслей-садов 21-0-1 ч.1-2
27	Встроенный шкаф для кроватей	—	3057×660×2333	4	См. листы АС-23÷26
28	Кровать стационарная детская деревянная	ОН-1-80/13-24	1400×600×600	2	Комбинат школьной детской мебели г. Рига

Примечания

1. Технологию пищеблока и постирочной см. листы Т-2, Т-3
2. Встроенный шкаф для складных кроватей и белья см. листы АС-23÷26.
3. Технологию туалетных для групп дошкольного и ясельного возраста и спецификацию технологического оборудования см. лист АС-9.

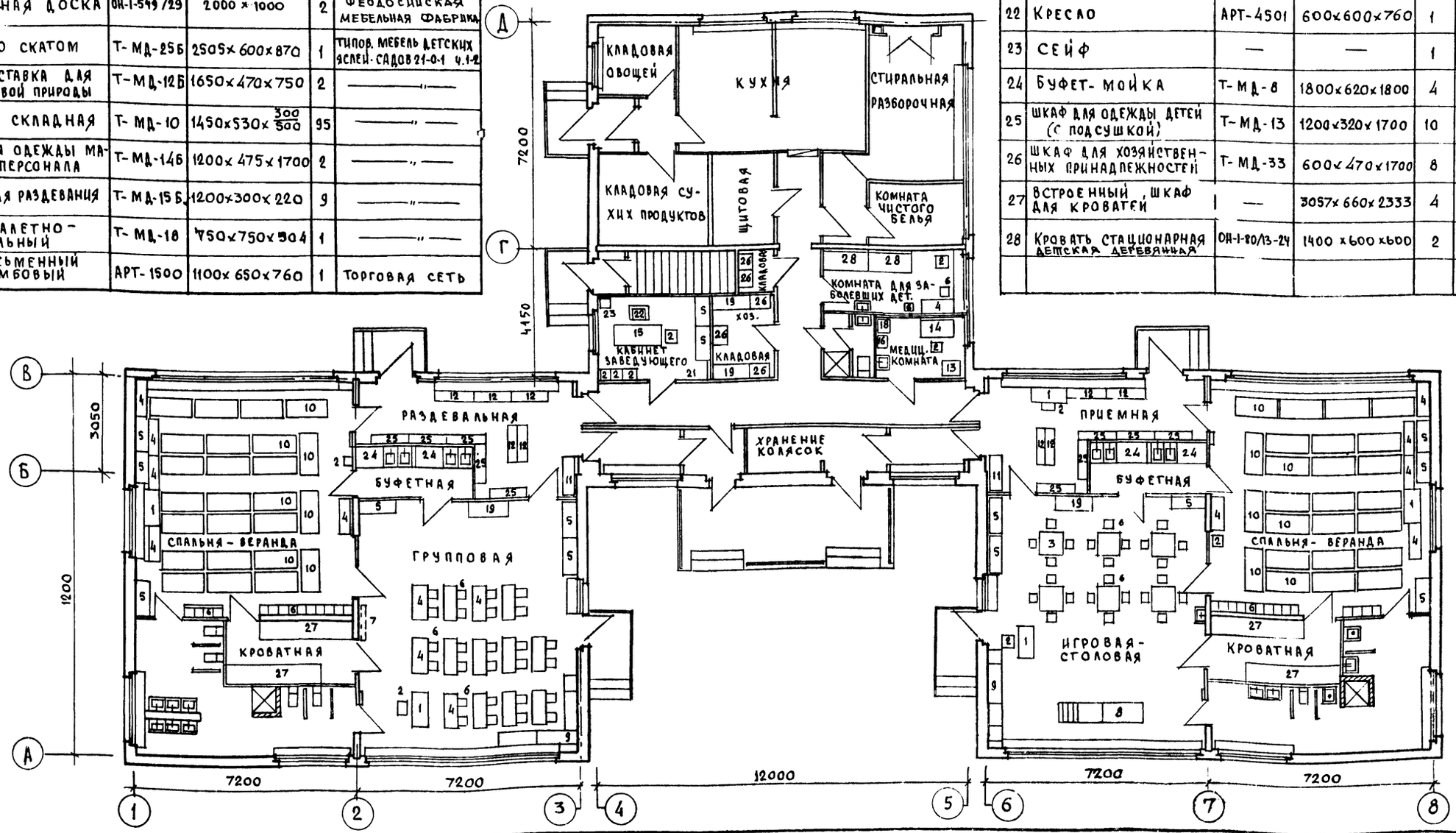

Зав. отделом		Я. Богородский			
Гл. констр. пр		Л. Новоселова			
Рук. бриг. арх.		А. Чвалун			
Техник					
КБ по железобетону Госстрой РСФСР г. Москва					

1975 Детские ясли-сад на 50 мест с увеличением количества мест на летний период до 95

Расстановка технологического оборудования

Типовой проект 213-1-158 | Альбом I | Лист Т-1

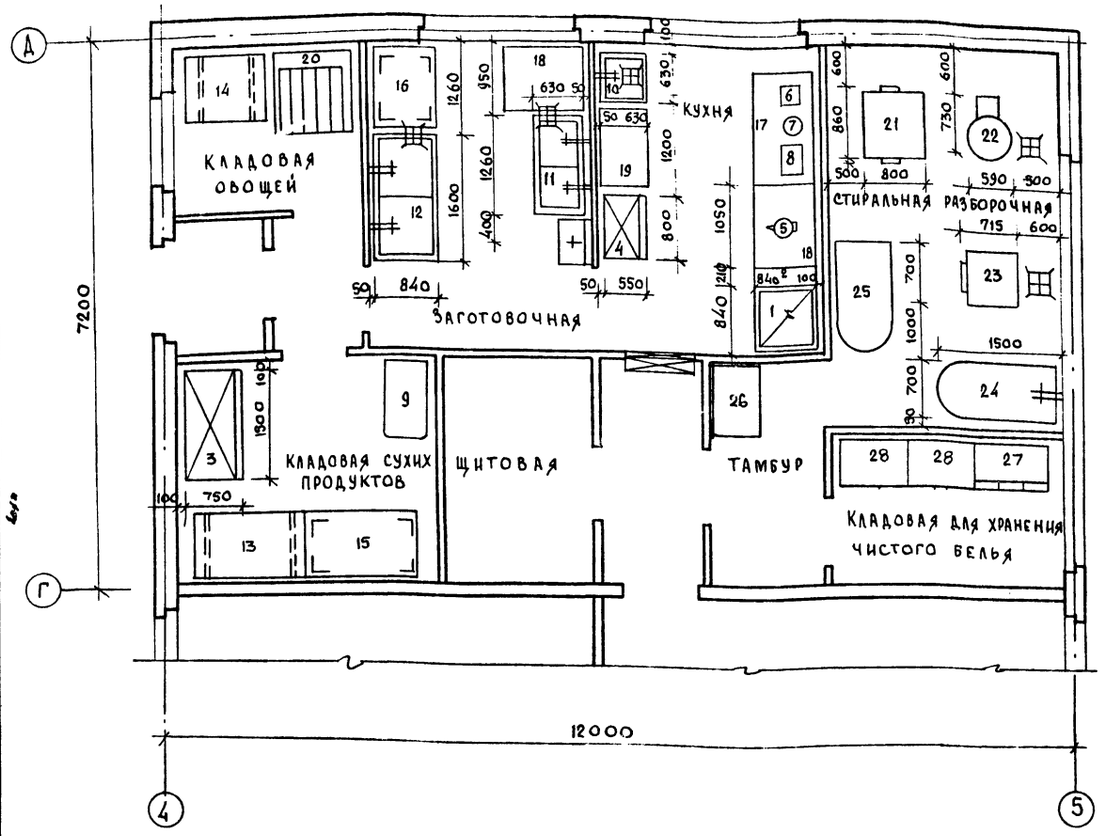

NN п.п.	Наименование оборудования	Марка тип	Кол шт.	Габаритные размеры	Мощ. квт	Вес кг	Завод-изготовитель или №№ типовых проектов
1	Плита эл. секционная модулиров. 4* комфор.	ПЭСМ-4Ш	1	840×840×860	18.8	210	Объединение „Гаджикторгмаш"
2	Секция-вставка с краном-смесителем секц. мод.	ВКСМ	1	210×840×1450	—	38	
3	Холодильный шкаф	ШХ-0,8 М	1	1500×750×1820	0.43	300	Марийский завод торгового машиностроения
4		ШХ-0,4 М1	1	800×660×1930	0,22	180	
5	Электрокипятильник	КНЭ-25	1	395×303×613	3,0	16	Калининградский э-д торг. маш.
6	Миксер	МК-1	1	340×252×520	0.15	0,25	г. Воронеж М.В.Д.
7	Соковыжималка	СВ-2	1	220×300×30	0,3		Пермский э-д торг. маш.
8	Универсальная кухонная машина	УКМ	1	410×350×290	0.25		
9	Весы товарные	РП-150Ц 13Т	1	1040×630×1720	—	—	Кокчетавский маш. э-д
10	Ванна моечная	ВМ-1А	1	630×630×860	—	—	Гипроторг 70-031/0, ал. 2
11		ВМ-2А	1	1260×630×860	—	—	
12		ВМ-2	1	1680×840×860	—	—	
13	Подтоварник металлический	ПТ-2	1	1470×840×280	—	—	Гипроторг 70-031/0, ал. 4
14		ПТ-1	1	1050×630×280	—	—	
15	Стеллаж производственный	СПС-1	1	1470×840×2000	—	—	Гипроторг 70-031/0, ал. 3
16		СПС-2	1	1050×840×2000	—	—	
17	Стол для установки средств малой механиз.	СММ СМ	1	1470×840×1630	—	—	Гипроторг 70-031/0, ал. 4
18	Стол производственный	СП-1050	1	1050×840×860	—	—	
19		СП-1050А	1	1050×630×860	—	—	
20	Ларь для овощей	10-1	1	1470×1050×1500	—	—	
21	Сушильный барабан автоматизиров.	КП-307	1	800×860×1300	12.0	180	Харьковский э-д коммун. маш.
22	Центрифуга	КП-211	1	590×730×896	0,6	110	Джамбулск. э-д коммун. маш.
23	Стиральная машина	КП-114	1	700×715×1030	11,32	160	Алитусский машиностр. э-д
24	Ванна бытовая	ПВ-0	1	1500×700×630	—	108	Гост 1154-73*
25	Стол рабочий с утюгом	С-14	1	1400×800×800	—	—	ЦИТП пр. 2843-2А I А
26	Ларь	Л-6А	1	900×600×900	—	—	Сурский ДОЗ
27	Шкаф	ШБ-2А	1	1000×600×2000	—	—	
28	Шкаф для белья	Т-МД-22Б	2	1200×455×1550	—	—	Типовая мебель детских яслей-садов 21-0-1 ч. 1-2

Примечания:

1. Все размеры даны в мм.
2. Привязки технологического оборудования даются от чистой отделки стен или перегородок.
3. Над электроплитой секционной модулированной (поз. 1) предусмотреть местный вентиляционный отсос типа МВО.
4. Уклон пола к трапу 1,5%.
5. Подвод коммуникаций выполнить открыто.
6. Все аппараты должны быть заземлены или занулены.

КБ по железобетону Госстроя РСФСР г. Москва

Нач. отделом		В. Богородский
Гл. констр. пр.		Л. Новоселова
Рук. бриг. арх.		А. Чвалун
Вед. конструк.		Г. Белова
Ст. техник		Л. Мизер
Технолог		Крушанова

1975 Детские ясли-сад на 50 мест с увеличением количества мест на летний период до 95

Пищеблок и постирочная.
Расстановка и привязка технологического оборудования.
Спецификация технологического оборудования.

Типовой проект	Альбом	Лист
213-1-158	I	Т-2

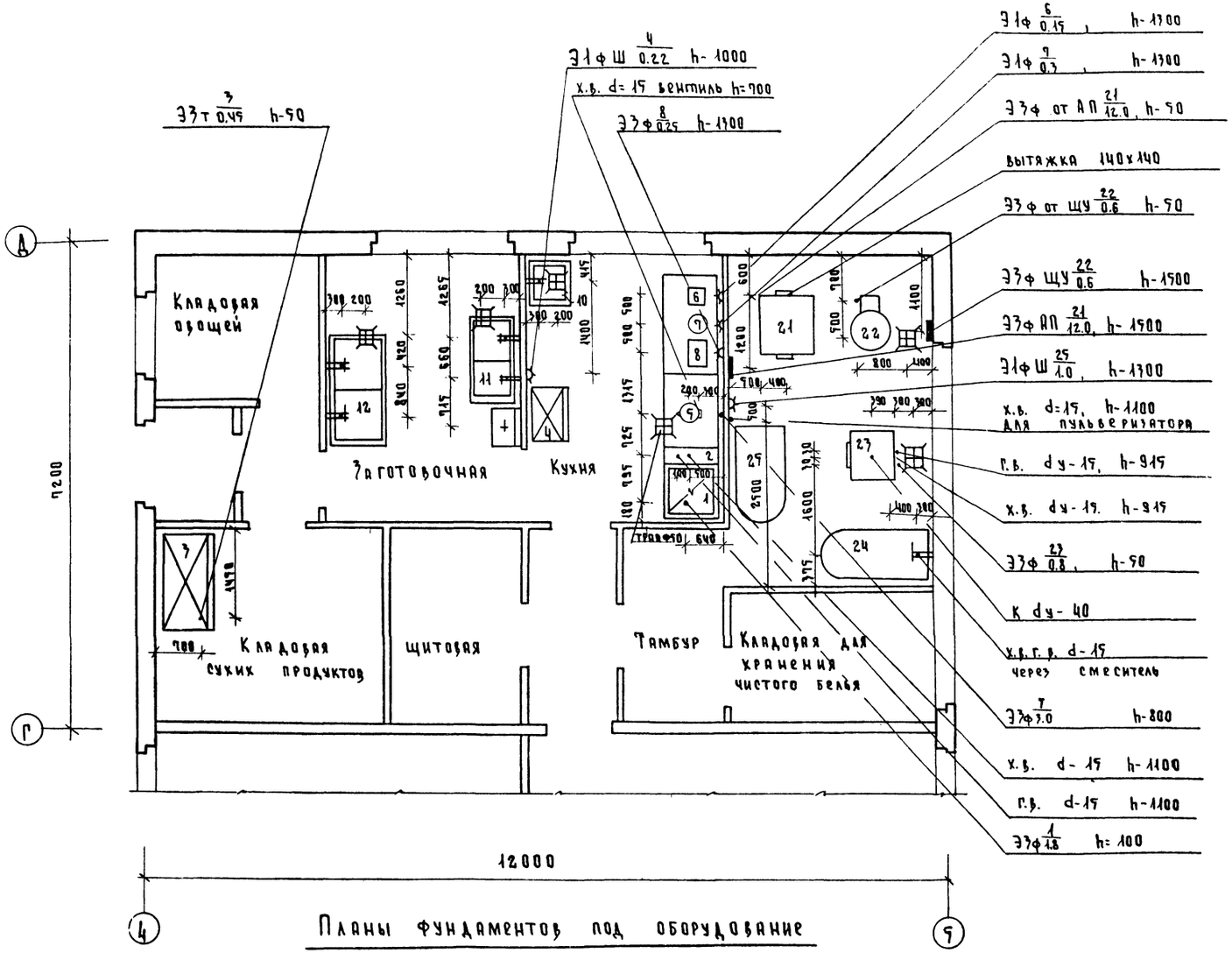

Планы фундаментов под оборудование

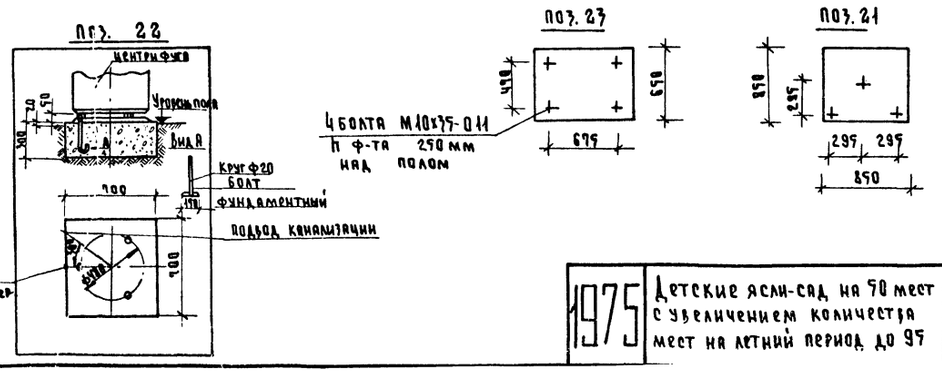

Условные обозначения

Эф/ АП, ЩУ, Ш/ №/Nкв, h, х.в., г.в., d, К

- Э — подвод электроэнергии
- ф — фазность тока
- АП — автоматический переключатель
- ЩУ — щит управления
- Ш — штепсельная розетка
- № — номер позиции по спецификации
- Nкв — мощность токоприемника
- h — высота подводов от чистого пола
- х.в. — подвод холодной воды
- г.в. — подвод горячей воды
- d — диаметр трубопроводов
- К — выпуск в канализацию
- Трап ф 100
- Подвод холодной и горячей воды к моечной ванне через смеситель d-15, h-1100, выпуск в канализацию с разрывом струи через воронку
- Подвод холодной и горячей воды к раковине через смеситель d-15, h-1100

Примечания:

1. Все размеры даны в мм.
2. Привязки подводов коммуникаций дается от чистой отделки стен или перегородок.
3. Спецификацию технологического оборудования см. лист Т-2.

ГИП	Г. Мизер		
Гл. конструктор	Г. Белова		
Рук. бригады	Л. Чувалин		
Гл. архитектор проекта	Л. Чувалин		
Гл. инженер проекта	Л. Чувалин		
Гл. специалист	Л. Чувалин		
Нач. отдела	Л. Чувалин		
Гл. конструктор проекта	Л. Чувалин		
Нач. отдела

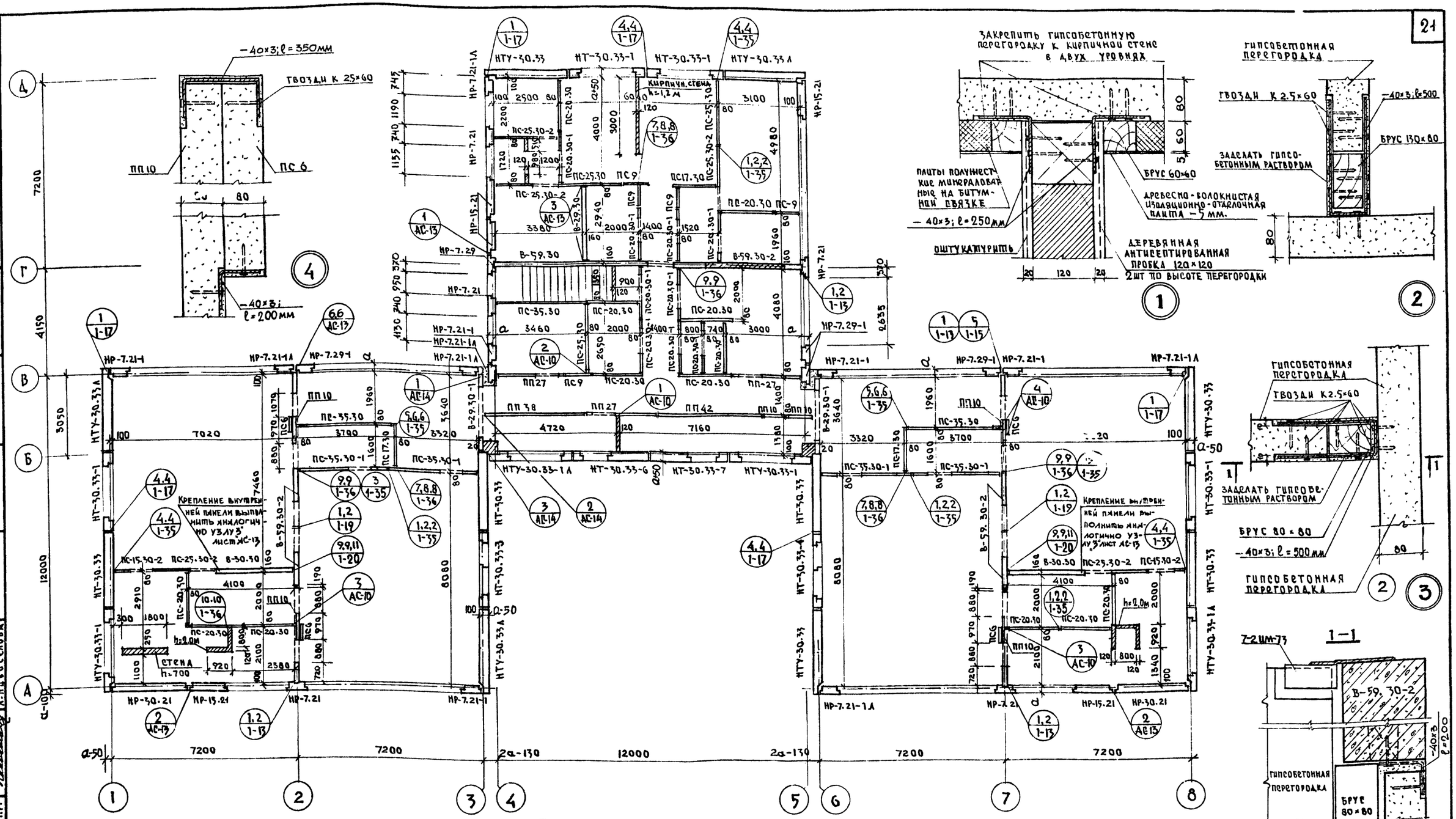

Примечания.

1. Монтаж панелей внутренних стен следует начинать с установки и раскрепления панелей по осям 2, 7, Г и панелей жесткости с увязательной сваркой панелей В-30.30 с поперечными стенами в трех уровнях. Крепление В-29.30 см. лист АС-13. Вертикальные швы между панелями жесткости и поперечными стенами подлежат зачеканки цементным раствором.
2. Монтаж железобетонных элементов вести на растворе М-100.
3. В примыканиях панельных перегородок к кирпичным в последних заложить деревянные антисептированные пробки в двух уровнях по высоте для крепления перегородок между собой. Швы между перегородками, перегородками и стенами после заделки их минеральным войлоком, смоченным гипсовым раствором М-25, расшивки - проклеить полосами ткани (серпянкой, марлей, миткалью) и тщательно зашпаклевать под окраску.
4. Развертки внутренних стен см. на листе АС-11.
5. Монтажные фасады см. на листе АС-7.
6. При устройстве бетонного подстилающего слоя под полы для установки перегородок предусмотреть штрабы. (см. узел на листе АС-11).
7. Кирпичные стенки и столбы выполнять из обыкновенного глиняного кирпича марки „50" на растворе марки 25.

ГИП	А. ЧВАЛУН		
Гл. инженер КБ	З. КОЛЕСНИКОВА		
Рук. брит. арх.	В. БЛАТИНСКИЙ		
Гл. архит. КБ	И. ПАПУШ		
Гл. конст. КБ	Я. ФЕЛЬДМАН		
Рук. тех.	Л. МИЗЭР		
Зав. отделом	В. БОГОРОДСКИЙ		
Гл. конструк. пр.	Л. ВОСКРЕСЕНСКАЯ		

КБ по железобетону Госстроя РСФСР г. Москва

1975 | Детские ясли-сад на 50 мест с увеличением количества мест на летний период до 95.

Монтажный план. Узлы.

Типовой проект	Альбом	Лист
213-1-158	V	АП-10

РАЗРЕЗ 1-1

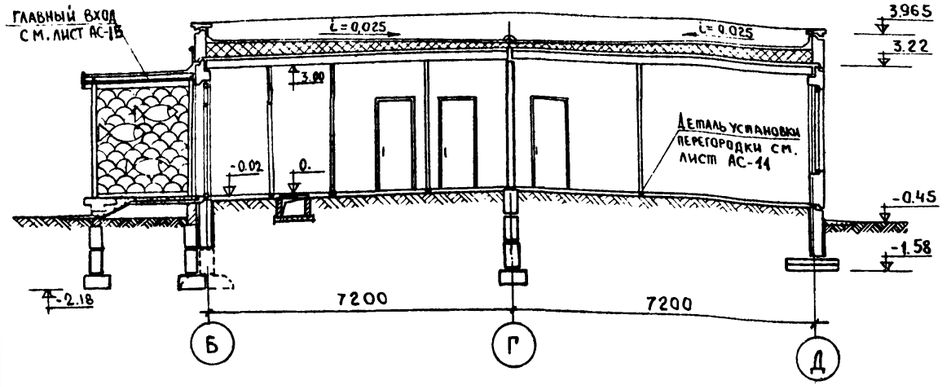

РАЗРЕЗ 2-2

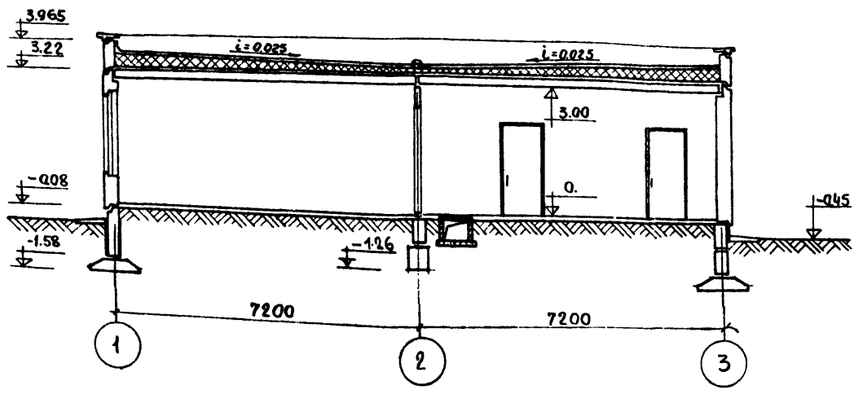

РАЗРЕЗ 3-3

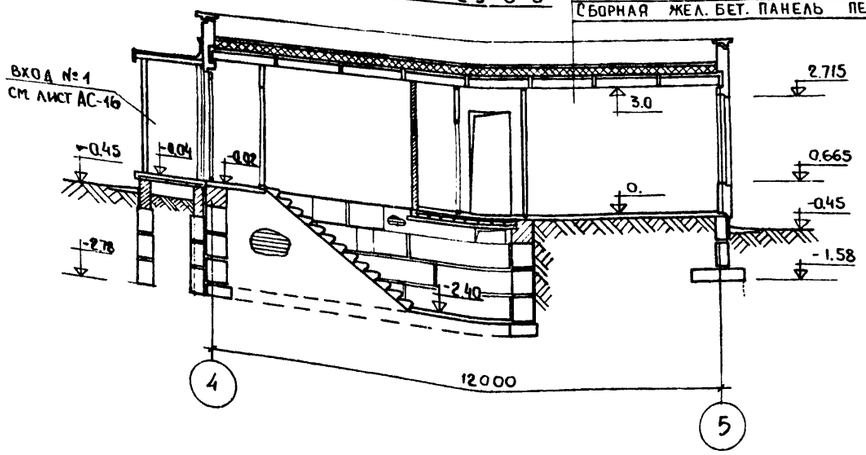

По оси Г

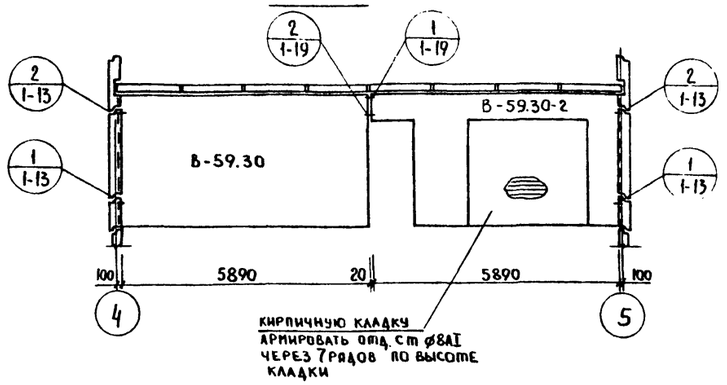

По оси 2

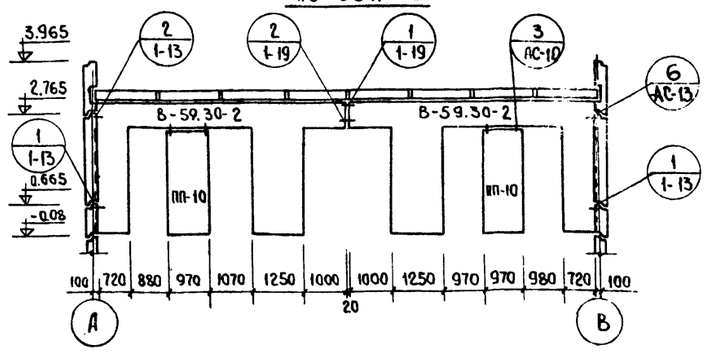

Примечания:

1. Линии разреза см. лист АС-8
2. Данный лист см. совместно с листами АС-10, АС-12 ÷ АС-14
3. Расчетная толщина утеплителя кровли дана в таблице N 3 (см. пояснительную записку лист ПЗ-5).
4. Детали кровли, устройство вентиляционных шахт, установку воронок внутреннего водостока, узлы установки опорной трубы для крепления радиостойки, узлы установки анкера для крепления оттяжек см. часть 9, раздел 9.2-2.
5. Производство работ по устройству полов выполнять в соответствии с требованиями проекта и СНиП III-В.14-72
6. При устройстве оснований полов грунты насыпные и с нарушенной структурой в основаниях необходимо уплотнять механизированным способом в соответствии с требованиями главы СНиП III-Б.1-71. Грунт основания при уплотнении и планировке должен быть талым, без примеси мерзлого грунта, снега и льда. Растительный грунт и торф следует заменить грунтами, исключающими возможность деформации пола.
7. Конструкции пола применены для условий расположения низа подстилающего слоя выше уровня опасного капиллярного поднятия грунтовых вод. Конструкция пола подлежит корректировке при привязке в случае расположения низа подстилающего слоя ниже зоны опасного капиллярного поднятия грунтовых вод в соответствии с серией 2.244-1 „Детали полов общественных зданий".

Слой мелкого гравия, втопленного в битумную мастику марки МБК-Г-55
С добавкой веществ против прорастания растений (монурон СТУ-12.10-34-64-10мм)
1 слой рубероида марки РК-350 по 2 слоям рубероида марки РМ-350 на мастике марки МБК-Г-55
Цементно-песчаная стяжка М 100 по сетке ⌀3мм с ячейками 150×150-25мм
Утеплитель - см. пояснительную записку
Пароизоляция (обмазка битумом) уточняется при привязке
Сборная жел. бет. панель перекрытия

Деталь пола в групповой (игральной-столовой)

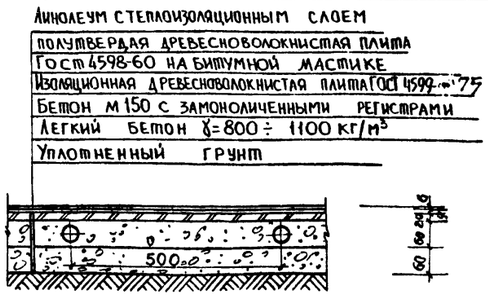

Деталь установки перегородки

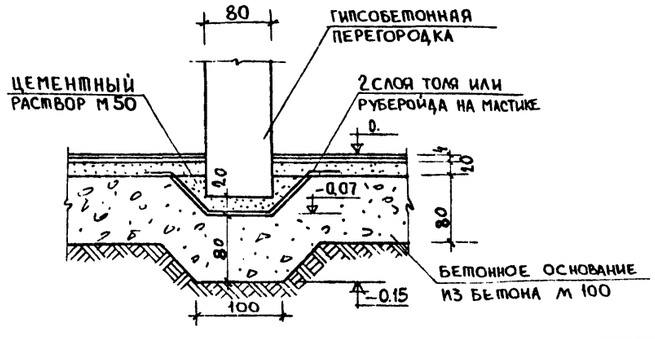

1975	Детские ясли-сад на 50 мест с увеличением количества мест на летний период до 95	Разрезы 1-1; 2-2; 3-3. Развертки внутренних стен.	Типовой проект 213-1-158	Альбом I	Лист АС-11

КБ по железобетону Госстроя РСФСР г. Москва

Зав. отделом — Н. Самбуров
Гл. констр. пр. — В. Багородский
Рук. бриг. арх. — А. Новоселова
Ст. инженер — А. Чвалун
Исполнитель — З. Колесникова

ПЛАН ПОКРЫТИЯ
(ВАРИАНТ, ПАНЕЛЕЙ ШИРИНОЙ 2980 ММ)

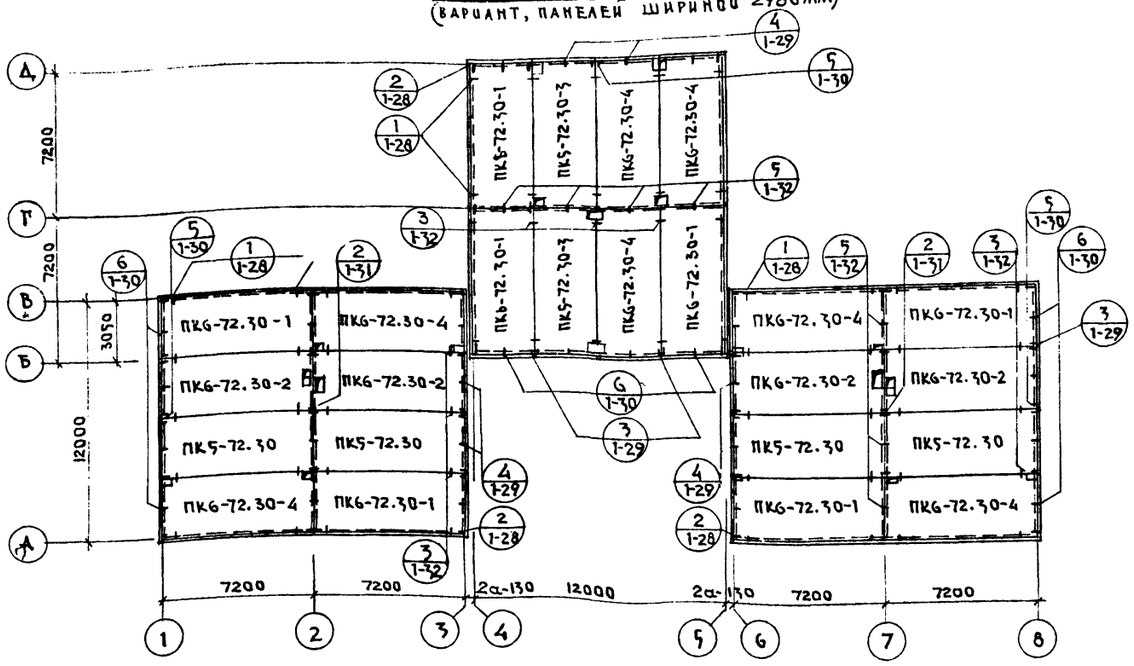

ПЛАН РАСКЛАДКИ ПРИЖИМНЫХ КАМНЕЙ И ПЛИТ ПЕРЕКРЫТИЯ ВЕНТИЛЯЦИОННЫХ КАНАЛОВ

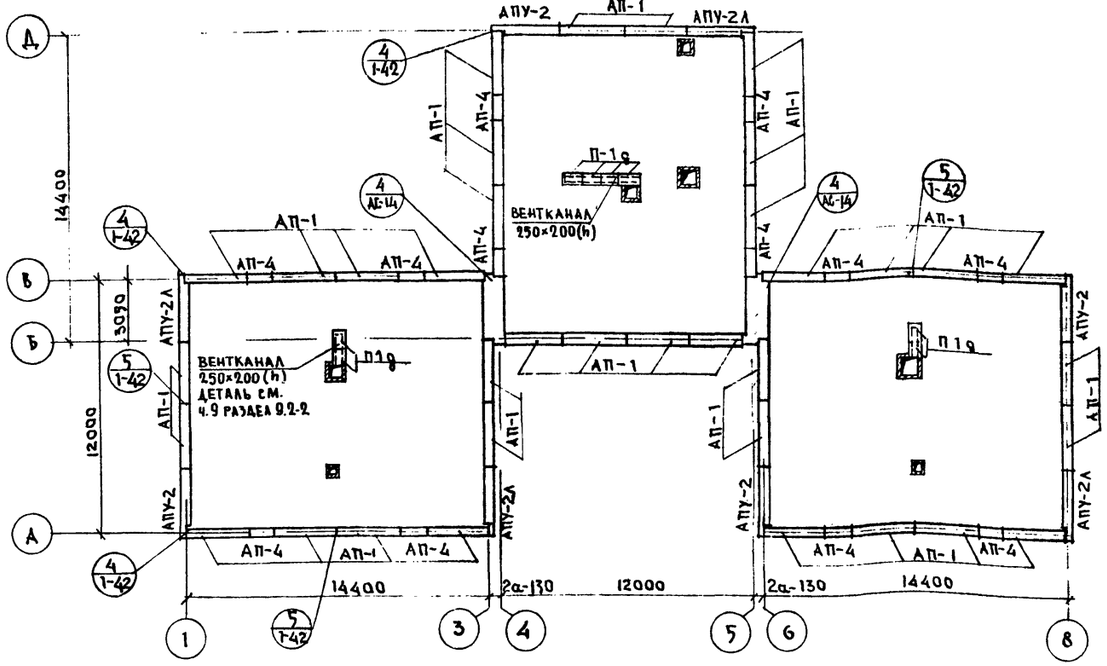

ПЛАН ПОКРЫТИЯ
(ВАРИАНТ ПАНЕЛЕЙ ШИРИНОЙ 1490 ММ)

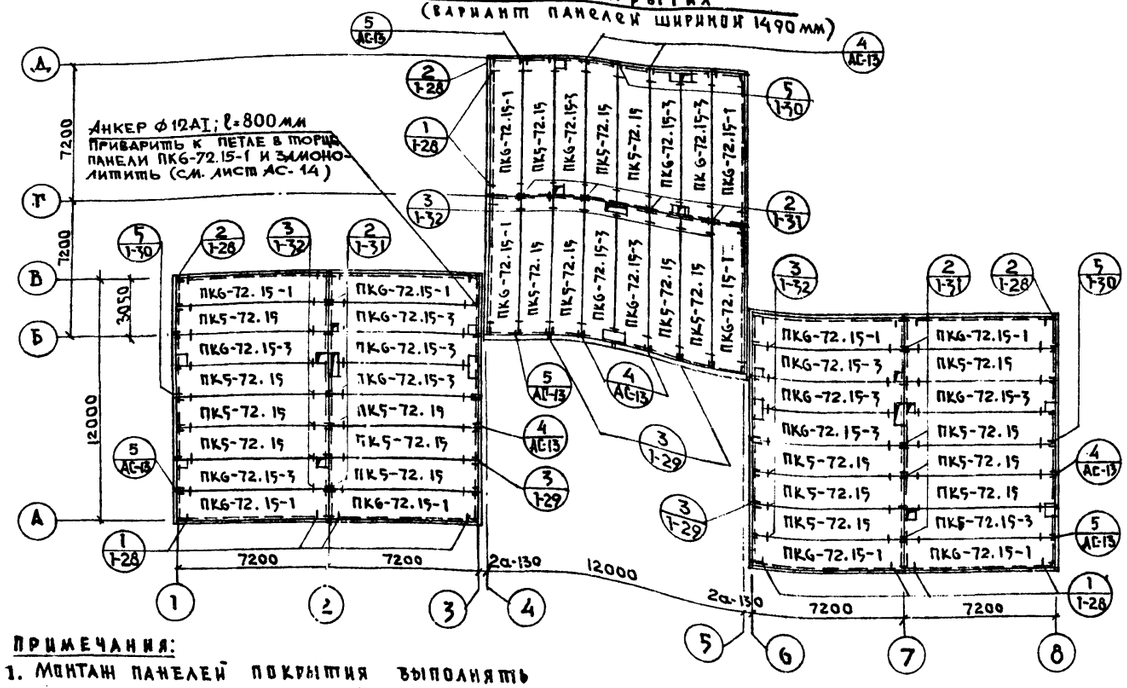

ПЛАН КРОВЛИ

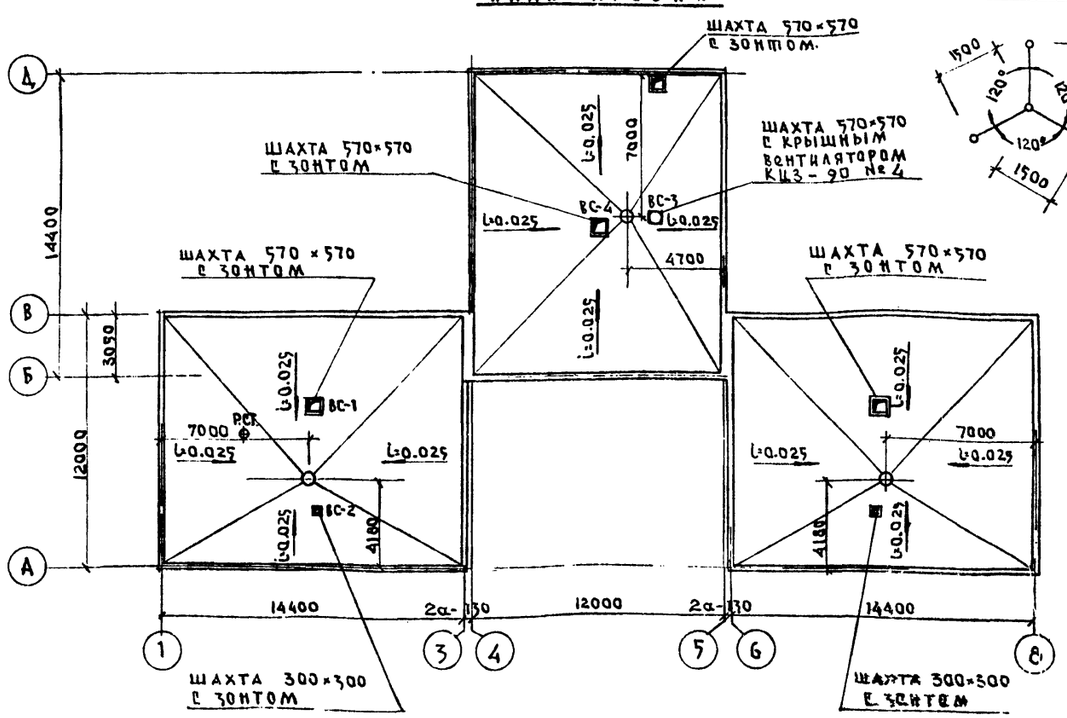

ДЕТАЛЬ УСТАНОВКИ ОПОРНОЙ ТРУБЫ РАДИОСТОЙКИ

ПРИМЕЧАНИЯ:

1. МОНТАЖ ПАНЕЛЕЙ ПОКРЫТИЯ ВЫПОЛНЯТЬ В СООТВЕТСТВИИ С ЧАСТЬЮ 9, РАЗДЕЛ 9.1-2.
2. УКАЗАНИЯ ПО УСТРОЙСТВУ КРОВЛИ СМ. ЛИСТ АС-11.
3. ДАННЫЙ ЛИСТ СМ. СОВМЕСТНО С ЛИСТОМ АС-14.
4. ВЕНТИЛЯЦИОННЫЕ КАНАЛЫ СМ. ЧЕРТЕЖИ ОВ. ДЕТАЛЬ ПОДВЕСКИ ВЕНТИЛЯЦИОННЫХ КАНАЛОВ СМ. ЛИСТ АС-13.

1975	ДЕТСКИЕ ЯСЛИ-САД НА 50 МЕСТ С УВЕЛИЧЕНИЕМ КОЛИЧЕСТВА МЕСТ НА ЛЕТНИЙ ПЕРИОД ДО 95	ПЛАН ПОКРЫТИЯ. ПЛАН РАСКЛАДКИ ПРИЖИМНЫХ КАМНЕЙ И ПЛИТ ПЕРЕКРЫТИЯ ВЕНТИЛЯЦИОННЫХ КАНАЛОВ. ПЛАН КРОВЛИ.	ТИПОВОЙ ПРОЕКТ 213-1-158	АЛЬБОМ I	ЛИСТ АС-12

СОГЛАСОВАНО
РУК. БРИГАДЫ — ЭБЕЗЫМЕНСКАЯ

ЗАВ. ОТДЕЛОМ — В. БОГОРОДСКИЙ
ГЛ. КОНСТР. ПР. — Л. НОВОСЕЛОВА
РУК. БРИГ. АРХ. — А. ЧВАЛУН
СТ. ИНЖЕНЕР — Э. КОЛЕСНИКОВА
ИСПОЛНИТЕЛЬ — Н. САМБУРОВ

КБ ПО ЖЕЛЕЗОБЕТОНУ ГОССТРОЯ РСФСР
Г. МОСКВА

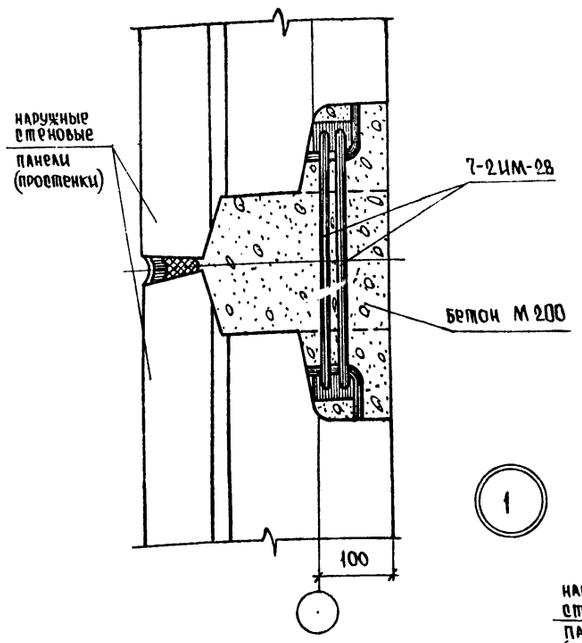

1

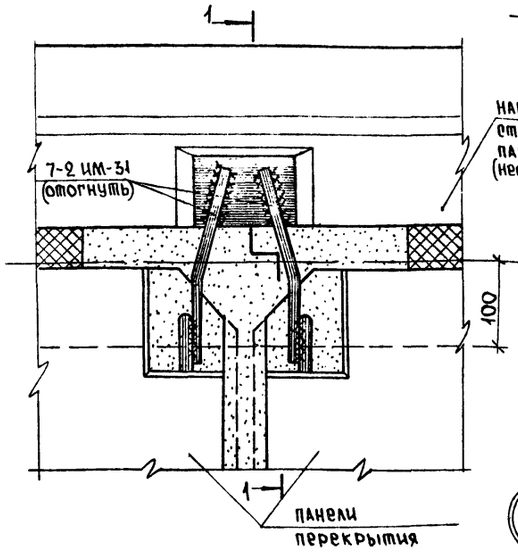

4

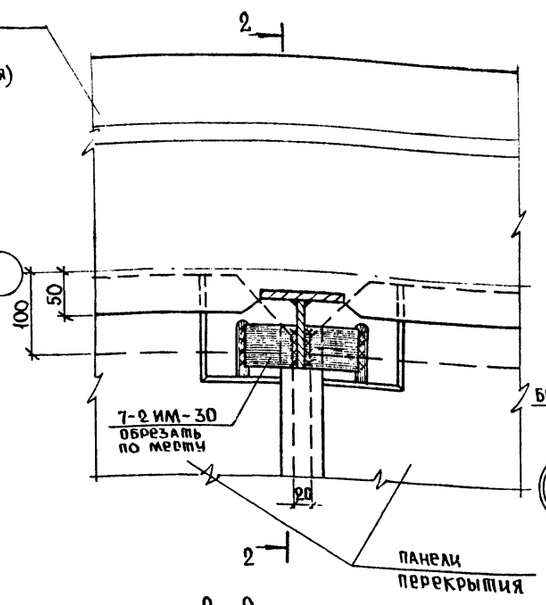

5

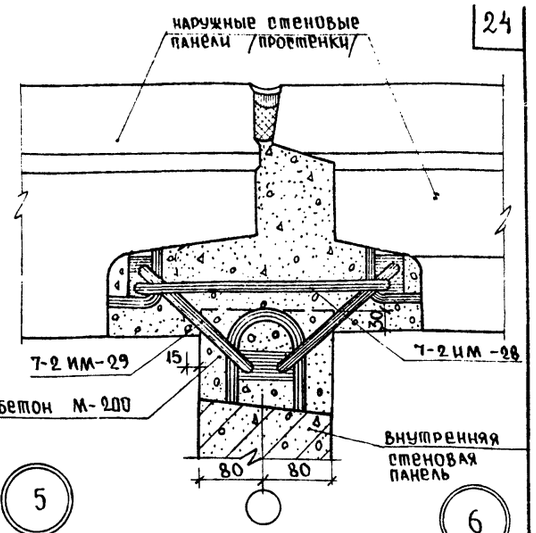

6

Деталь подвески вентиляционного короба

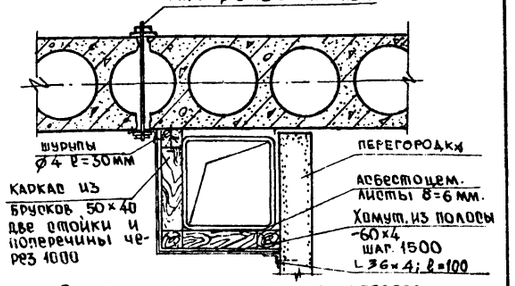

Расход металла на подвеску коробов.

1. Анкер ⌀8 А I, ℓ=300 мм — 10,8 кг.
2. Полоска — 60×4; ℓ=36,4 м — 68,4 кг.
3. Асбестоцементные листы δ=6мм — 50 м²

Детали для крепления ограждения радиаторов

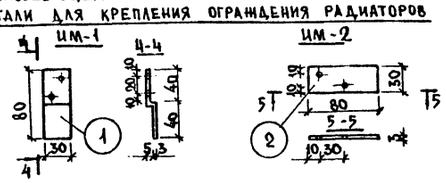

Спецификация на 1 марку.

Марка	№№ поз.	Сеч. мм	ℓ мм	n шт.	nℓ м	Вес, кг поз	Вес, кг всех	Вес, кг марки
им-1	1	-30×3	80	1	0,08	0,06	0,06	0,06
им-2	2	-30×3	80	1	0,08	0,06	0,06	0,06

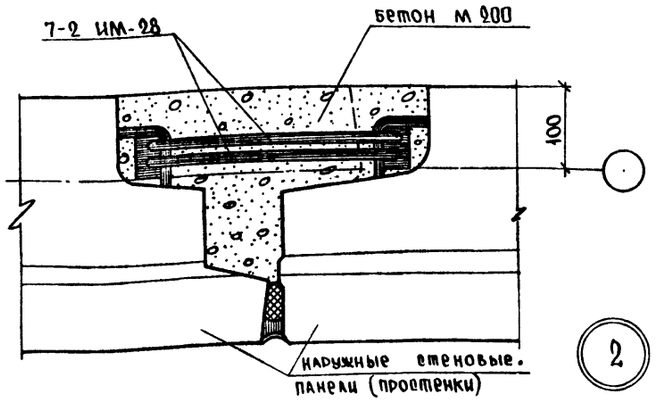

2

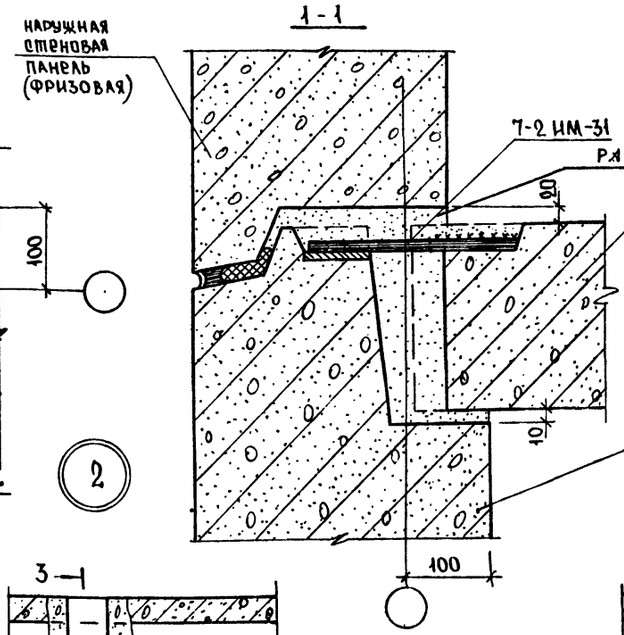

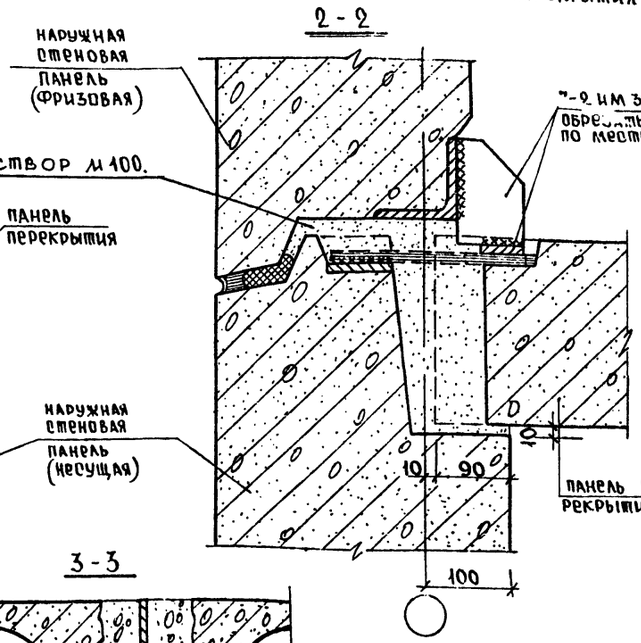

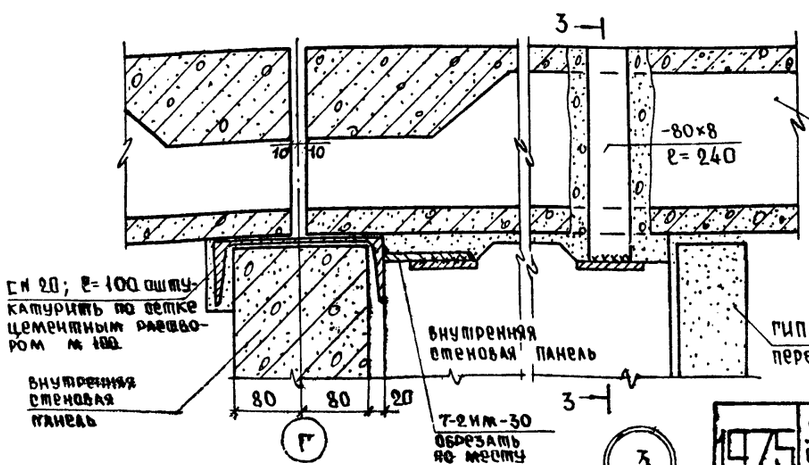

г

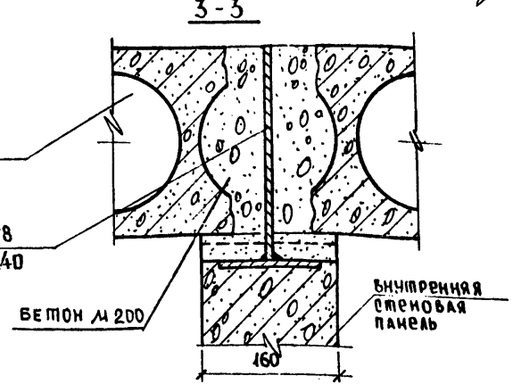

3

Примечания:

1. Настоящий лист см. совместно с листами АС-8; АС-12.
2. Сварку вести электродами типа Э42А. Высота сварных швов 6мм, длина неоговоренных швов не менее 50мм.
3. Герметизацию горизонтальных и вертикальных швов между наружными стеновыми панелями выполнять в соответствии с указаниями на основных монтажных узлах, см часть 9, раздел 9.1-2.
4. Все металлические соединения панелей наружных стен должны иметь антикоррозионное покрытие в соответствии с СНиП II-28-73.

КБ по железобетону Госстроя РСФСР г. Москва	Зав. отделом Богородский Гл. констр. отд. Новоселова Рук. бриг. арх. Цыалун Ст. инженер Колесникова Ст. техник Афанасьева	1975	Детские ясли-сад на 50 мест с увеличением количества мест на летний период до 95.	Узлы	типовой проект 213-1-158	Альбом I	Лист АС-13

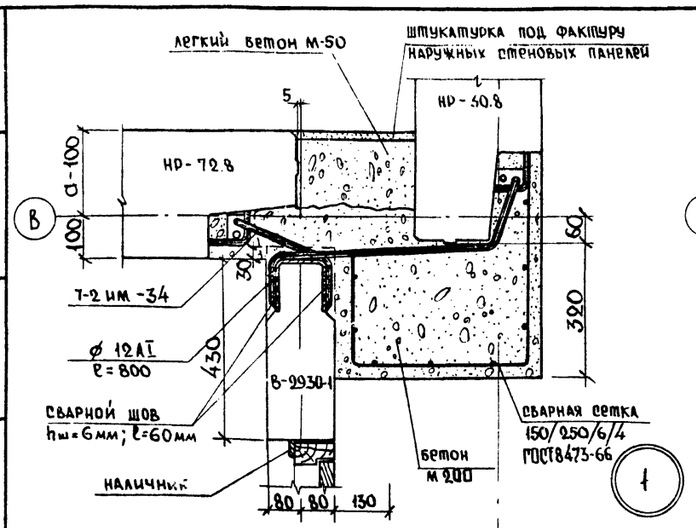

1

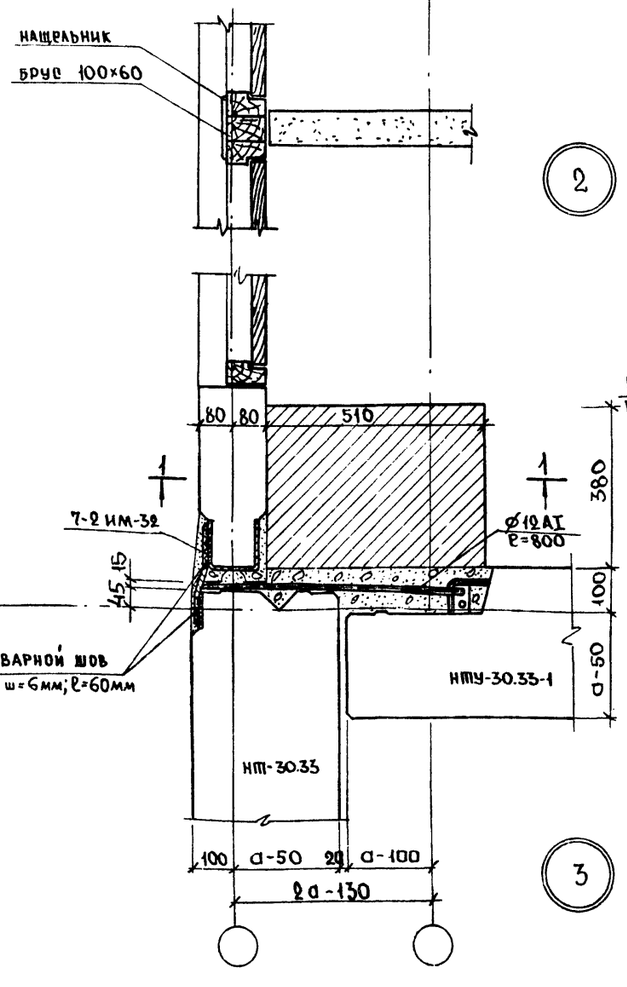

2

3

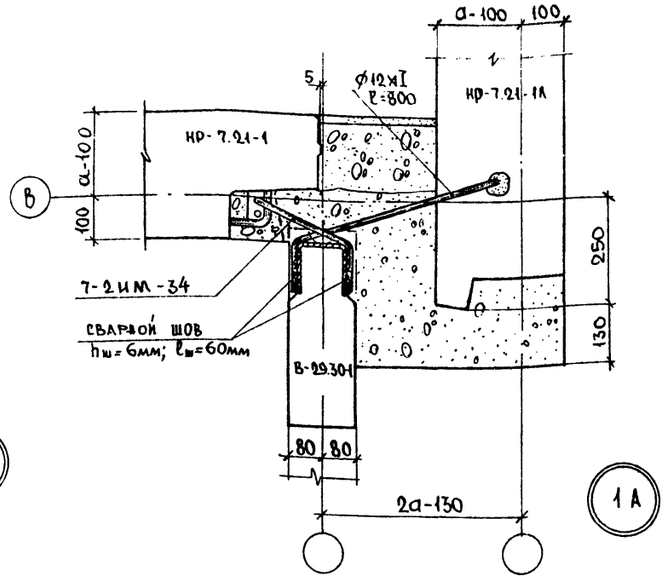

1А

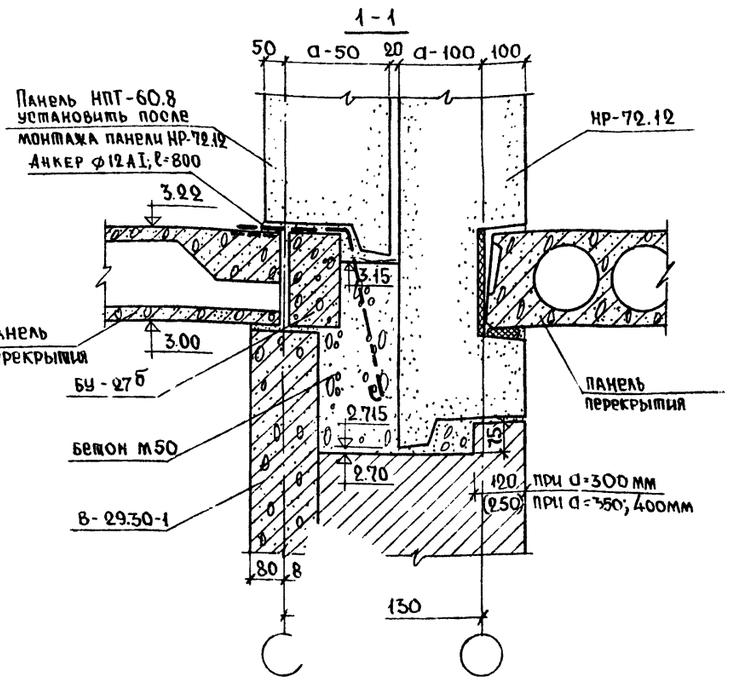

Примечание:

1. Данный лист см. совместно с листами АС-8 и АС-12
2. Последовательность монтажа стеновых панелей по осям 3 и 4 оговорена на листе АС-7

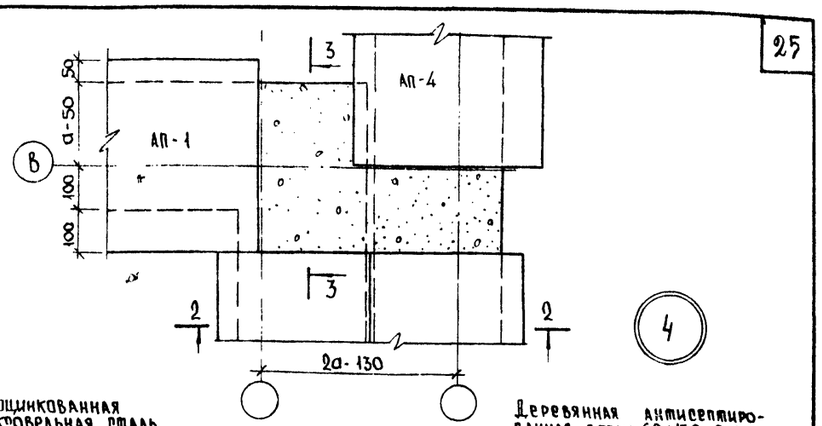

4

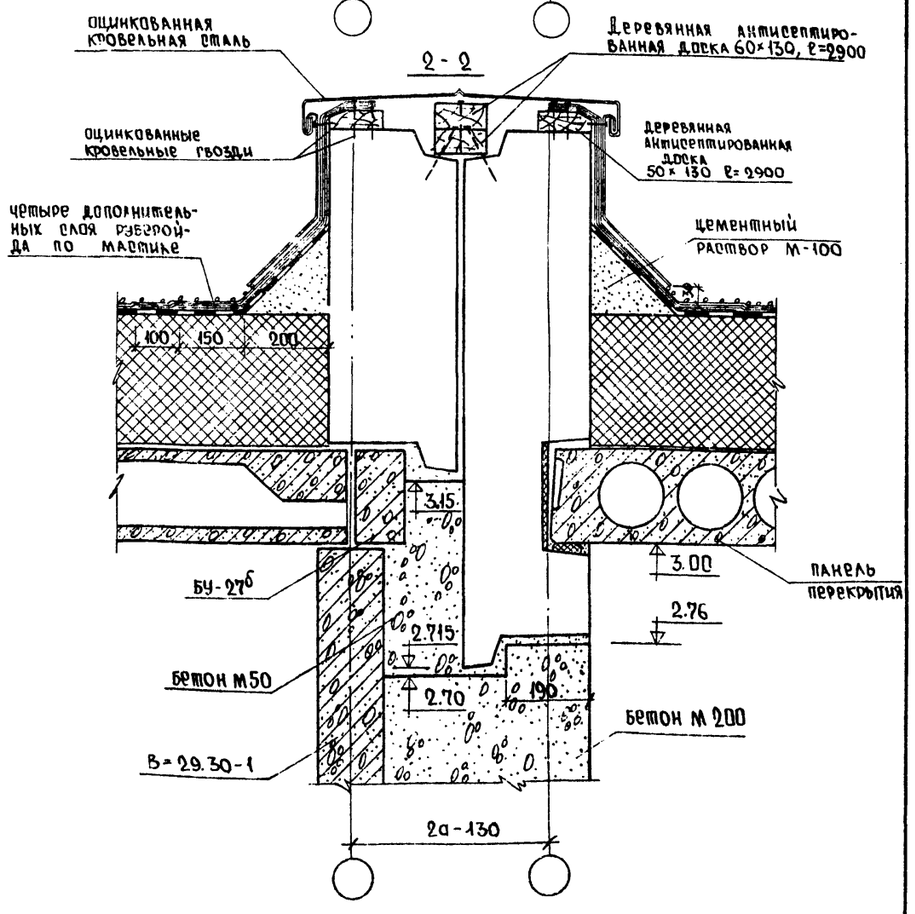

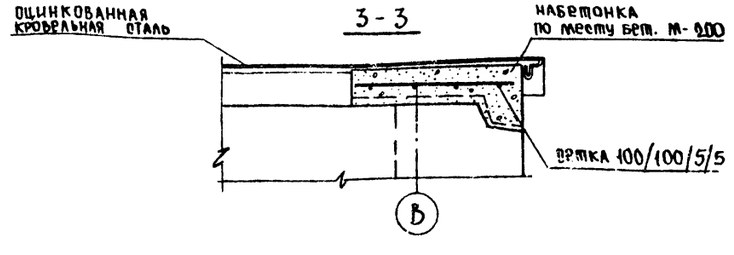

ГАП		Новоселова	
Гл. конст. отд		Чвалун	
Рук. бригады		Колесников	
Ст. инженер		Афанасьева	
Гл. техник			

по железобетонным конструкциям Госстроя РСФСР г. Москва

1975	Детские ясли-сад на 50 мест. с увеличением количества мест на летний период до 95	Узлы	типовой проект 213-1-158	Альбом I / Лист АС-11

ФАСАД ГЛАВНОГО ВХОДА

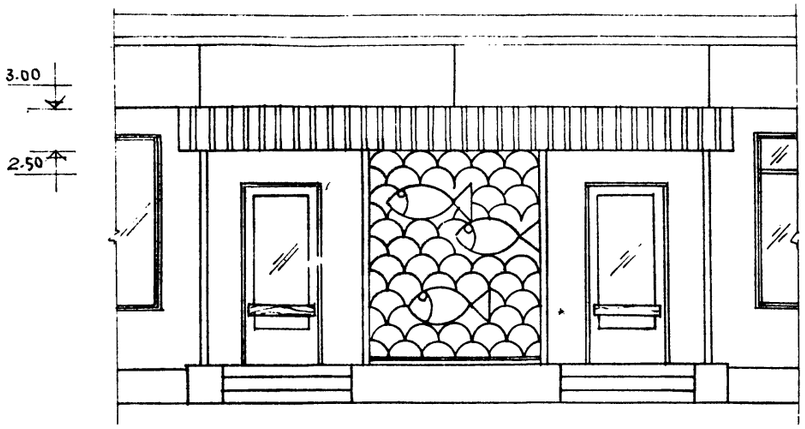

ПЛАН ГЛАВНОГО ВХОДА.

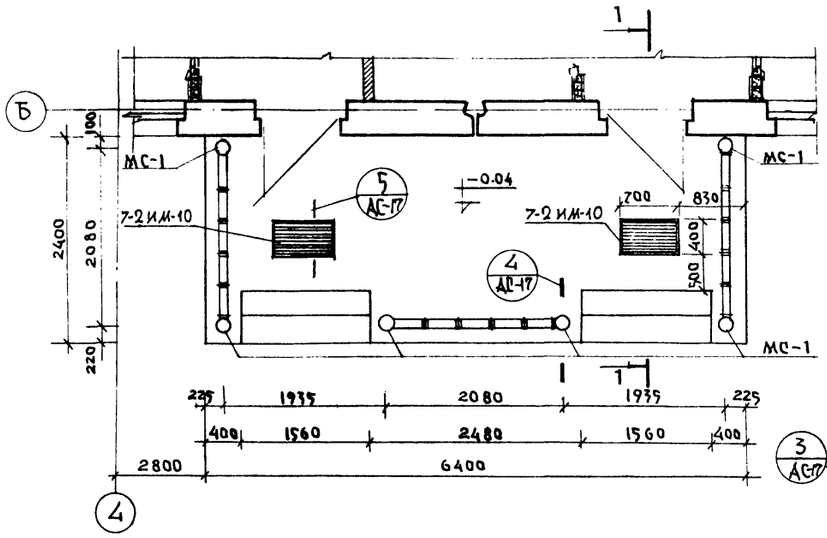

1 – 1

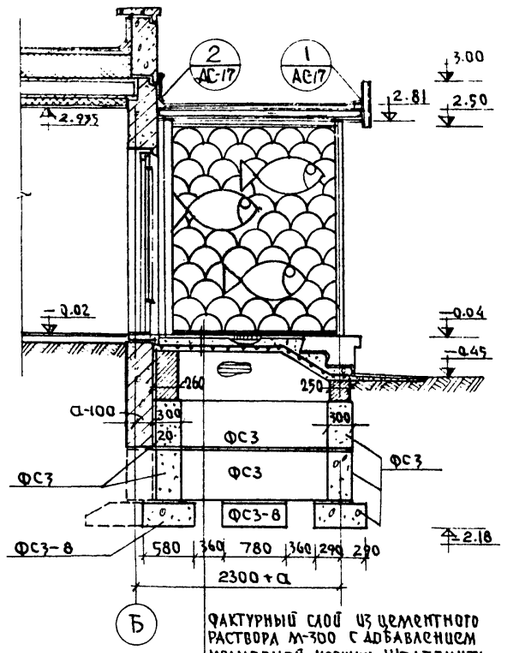

ФАКТУРНЫЙ СЛОЙ ИЗ ЦЕМЕНТНОГО РАСТВОРА М-300 С ДОБАВЛЕНИЕМ МРАМОРНОЙ КРОШКИ. ЖЕЛЕЗНИТЬ И ШЛИФОВАТЬ –20ММ

МОНОЛИТНАЯ ЖЕЛЕЗОБЕТОННАЯ ПЛИТА АРМИРОВАННАЯ СЕТКОЙ 150/250/6/4. БЕТОН М-200 – 120ММ.

ПЛАН КРОВЛИ КОЗЫРЬКА

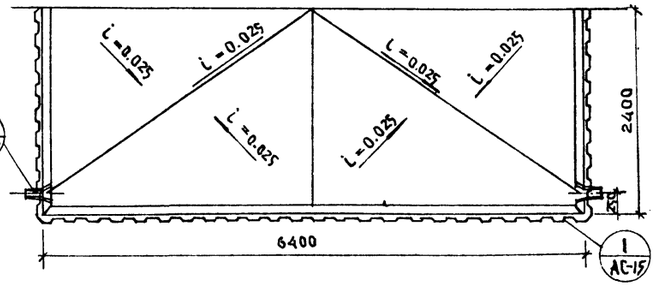

ПЛАН РАСКЛАДКИ БАЛОК КОЗЫРЬКА

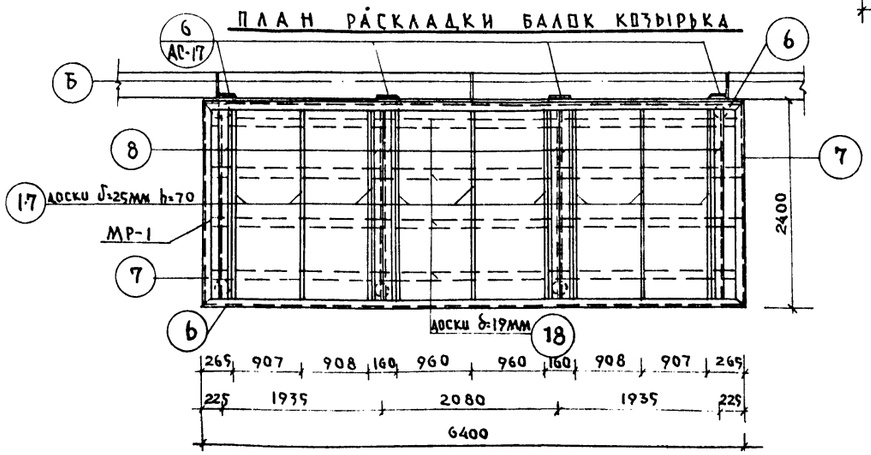

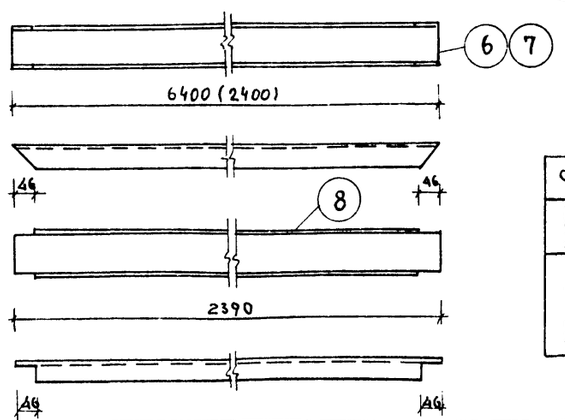

ДЕКОРАТИВНАЯ МЕТАЛЛИЧЕСКАЯ РЕШЕТКА

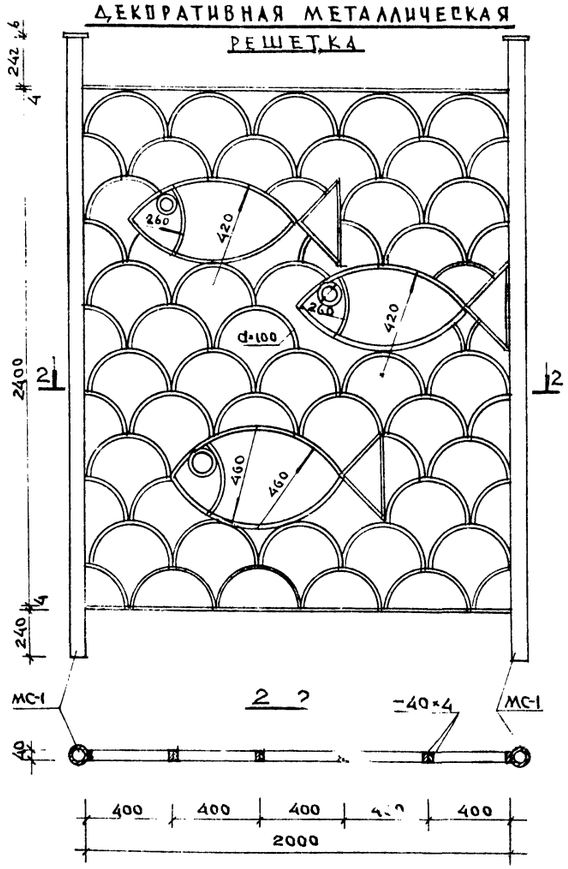

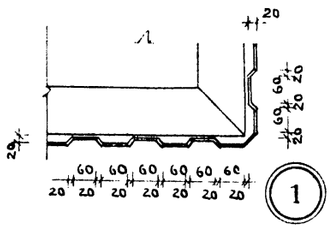

СПЕЦИФИКАЦИЯ ДРЕВЕСИНЫ НА ВХОД

NN поз	НАИМЕНОВАНИЕ	РАСХОД МАТЕРИАЛА	ПРИМЕЧАНИЕ
15	БРУС 80×80	0.072м³	АС-17
16	БРУС 100×100	0.064м³	АС-17
17	ДОСКА δ=25мм	0.806м³	АС-17
18	ДОСКА δ=19мм	0.340м³	АС-17
19	БРУСКИ 15×20	0.031м³	АС-17
20	БОБЫШКИ 40×50×100	0.007м³	АС-17
	ИТОГО	1.32м³	

СВОДНАЯ СПЕЦИФИКАЦИЯ СТАЛИ НА ВХОД

МАРКА	КОЛ-ВО ШТ	ВЕС КГ МАРКИ	ВЕС КГ ВСЕГО	ПРИМЕЧАНИЕ
МР-1	1	274.38	274.38	АС-15
МС-1	6	31.11	186.66	АС-17
7-2ИМ-10	2	12.11	24.22	РАЗДЕЛ 10 4.1017-2
3д-1	6	1.56	9.36	АС-17
ДЕКОРАТИВН. РЕШЕТКА	3	70	210.0	АС-15
	ИТОГО		704.62	

ФРАГМЕНТ ДЕКОРАТИВНОЙ РЕШЕТКИ

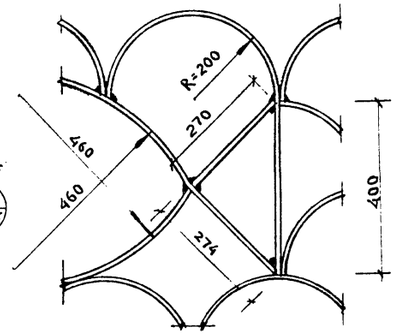

СПЕЦИФИКАЦИЯ МОНТАЖНЫХ ЭЛЕМЕНТОВ

СЕЧЕНИЕ	NN ПОЗ	ДЛИНА ММ	К-ВО ШТ.	ВЕС КГ ПОЗ.	ВЕС КГ ВСЕГО	ПРИМЕЧАНИЕ
–40×4	13	6400	2	8.06	16.12	АС-17
L 70×45×5	14	11200	1	49.17	49.17	АС-17
–120×20	12	170	4	3.20	12.8	АС-17
СЕТКА 150/250/6/4	–	—	—	—	30.41	ГОСТ 8478-66
				ИТОГО	108.50	

СПЕЦИФИКАЦИЯ СТАЛИ НА ИЗДЕЛИЕ

МАРКА	СЕЧЕНИЕ	NN ПОЗ	ДЛИНА ММ	К-ВО ШТ.	ВЕС КГ ПОЗ.	ВЕС КГ ВСЕГО	ВЕС КГ ОБЩИЙ
МР-1	С10	1	6400	2	54.98	109.96	274.38
	С10	2	2400	2	20.62	41.24	
	С10	3	2390	6	20.53	123.18	

РАСХОД МАТЕРИАЛА НА ВХОД

БЕТОН МАРКИ 200 — 2.85м³

ДРЕВЕСИНЫ — 1.32м³

СТАЛИ — 813.12

АЛЮМИНИЕВЫЕ ГОФРИРОВАННЫЕ ЛИСТЫ — 60 КГ.

ПРИМЕЧАНИЕ: Данный лист см. совместно с листом АС-17

ЗАВ. ОТДЕЛОМ	В. БОГОРОДСКИЙ				
ГЛ. КОНСТР. ПР.	Л. НОВОСЕЛОВА				
РУК. БРИГ. АРХ.	А. ЧВАЛУН				
СТ. ИНЖЕНЕР	З. КОЛЕСНИКОВА				
ТЕХНИК	Е. АФАНАСЬЕВА				

КБ ПО ЖЕЛЕЗОБЕТОНУ ГОССТРОЯ РСФСР г. МОСКВА

1975 | ДЕТСКИЕ ЯСЛИ-САД НА 50 МЕСТ С УВЕЛИЧЕНИЕМ КОЛИЧЕСТВА МЕСТ НА ЛЕТНИЙ ПЕРИОД ДО 95.

ГЛАВНЫЙ ВХОД

ТИПОВОЙ ПРОЕКТ	АЛЬБОМ	ЛИСТ
213-1-158	I	АС-15

ФАСАД ВХОДА N 1

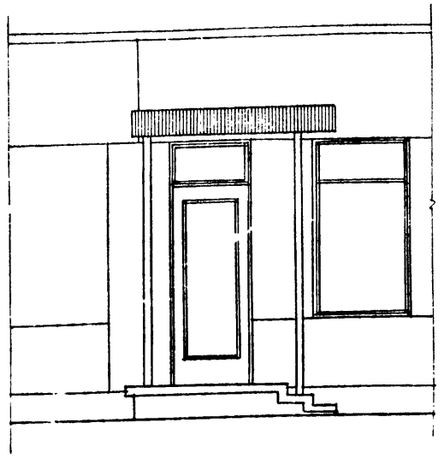

ФАСАД ВХОДА N 2

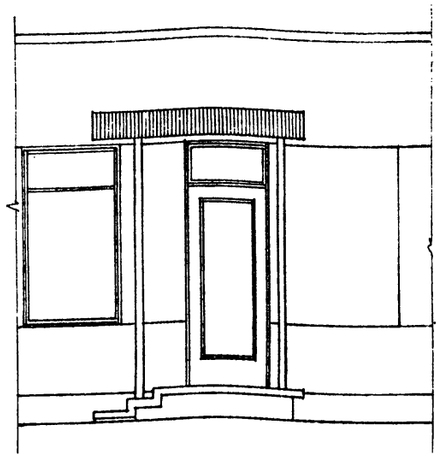

1 — 1

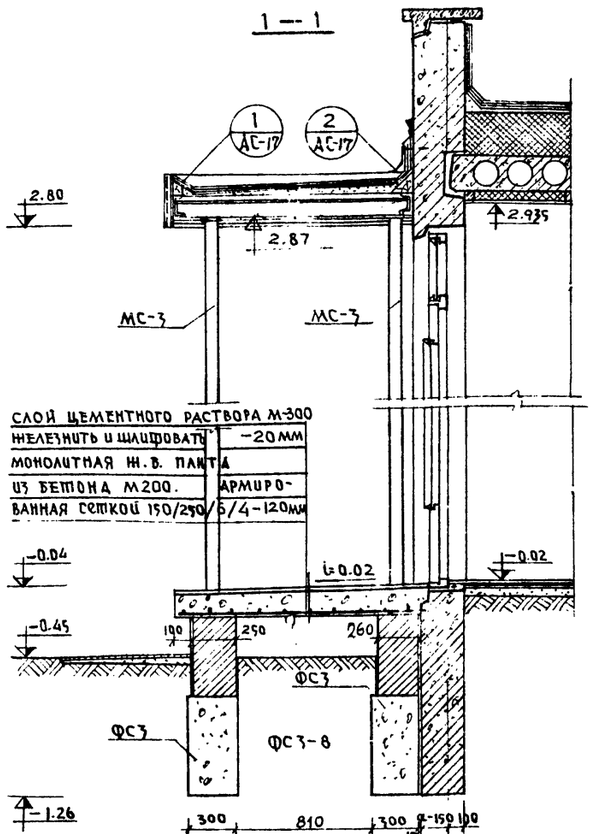

ПЛАН РАСКЛАДКИ БАЛОК КОЗЫРЬКА ВХОДА N2 (N1)

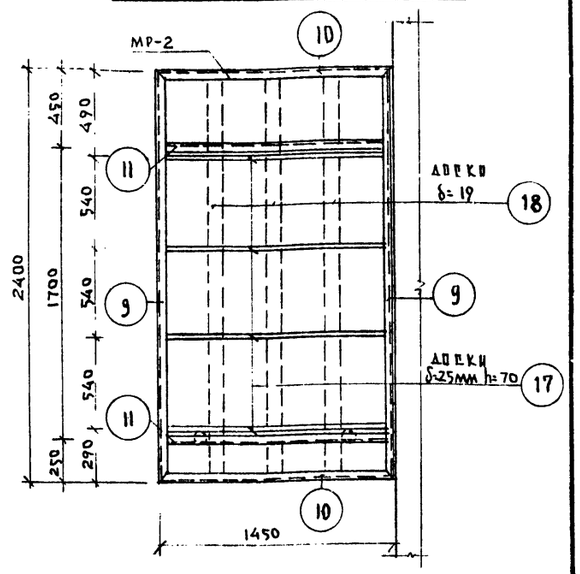

ПЛАН ВХОДА N1

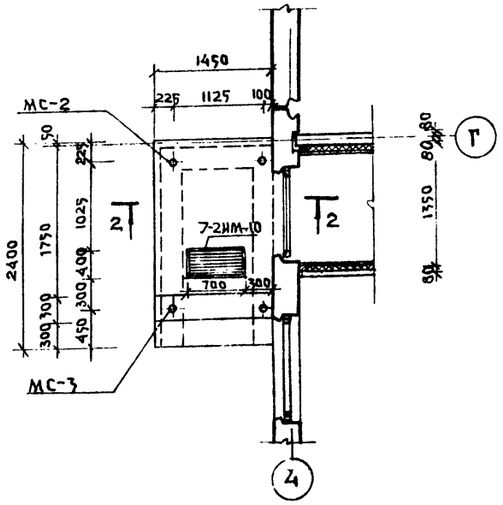

ПЛАН ВХОДА N2

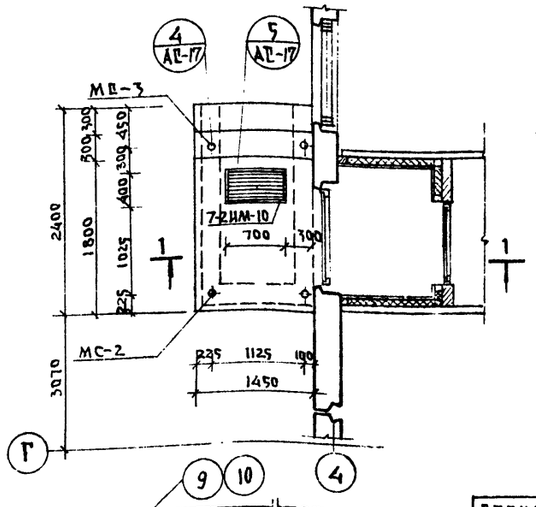

ПЛАН РАСПОЛОЖЕНИЯ ЗАКЛАДНЫХ ДЛЯ СТОЕК ВХОДА N1 (ПОВЕРНУТО)

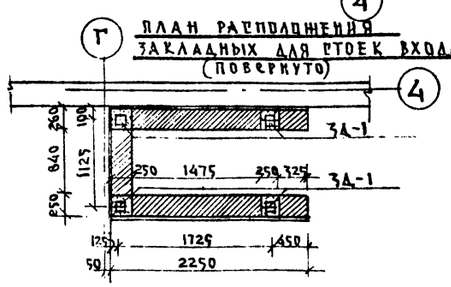

2 — 2

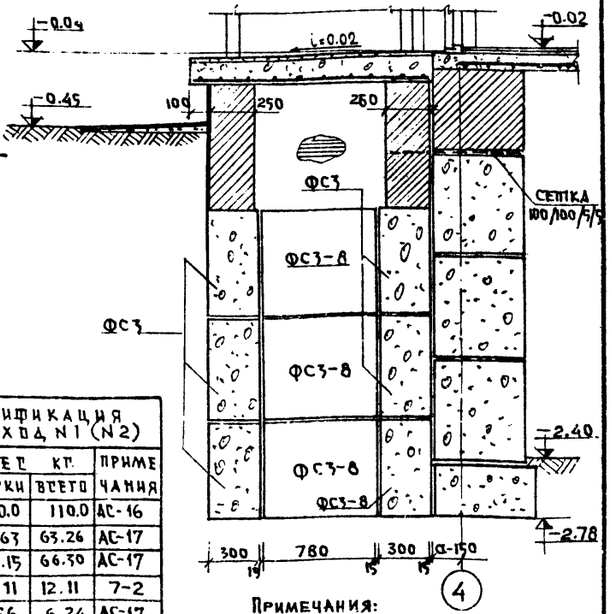

ПЛАН КРОВЛИ КОЗЫРЬКА ВХОДА N1 (N2)

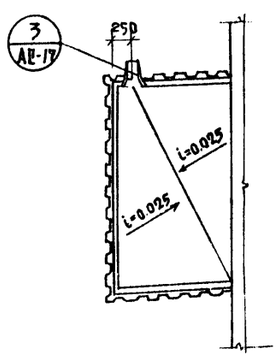

СПЕЦИФИКАЦИЯ ДРЕВЕСИНЫ НА ВХОД N1 (N2)

NN поз	НАИМЕНОВАНИЕ	РАСХОД МАТЕРИАЛА	ПРИМЕЧАНИЕ
15	БРУС 80×80	0.033м³	АС-17
16	БРУС 100×100	0.024м³	АС-17
17	ДОСКА δ=25мм	0.184м³	АС-16;17
18	ДОСКА δ=19мм.	0.025м³	АС-16;17
19	БРУСКИ 15×20	0.07м³	АС-17
20	БОБЫШКИ 40×50×100	0.032м³	АС-17
	ИТОГО	0.37	

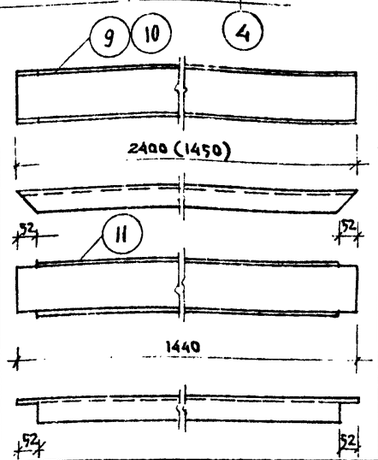

СПЕЦИФИКАЦИЯ СТАЛИ НА ИЗДЕЛИЕ

МАРКА	СЕЧЕНИЕ	NN поз	ДЛИНА мм	К-ВО шт	ВЕС КГ ПОЗ.	ВЕС КГ ВСЕГО	МАРКИ
МР-2	⊏ 12	9	2400	2	24.94	49.88	110.0
	⊏ 12	10	1450	2	15.08	30.16	
	⊏ 12	11	1440	2	14.98	29.96	

СВОДНАЯ СПЕЦИФИКАЦИЯ СТАЛИ НА ВХОД N1 (N2)

МАРКА	К-ВО шт.	ВЕС КГ. МАРКИ	ВЕС КГ. ВСЕГО	ПРИМЕЧАНИЯ
МР-2	1	110.0	110.0	АС-16
МС-2	2	31.63	63.26	АС-17
МС-3	2	33.15	66.30	АС-17
7-2ИМ-10	1	12.11	12.11	7-2
3А-1	4	1.56	6.24	АС-17.
	ИТОГО		257.91	

СПЕЦИФИКАЦИЯ МОНТАЖНЫХ ЭЛЕМЕНТОВ НА ВХОД N1 (N2)

СЕЧЕНИЕ	NN поз	ДЛИНА мм	К-ВО шт	ВЕС КГ. ПОЗ.	ВЕС КГ. ВСЕГО	ГОСТ
−40×4	2	2400	2	3.02	6.04	82-70
L70×45×5	1	5300	1	23.27	23.27	8510-72
СЕТКА 150/250/6/4	—	—	—	—	8.89	8478-66
				ИТОГО	38.2	

РАСХОД МАТЕРИАЛА НА ВХОД N1 (N2)

Бетон марки 200	— 0.5 м³
Древесина	— 0.37 м³
Стали	— 296.1 кг
Алюминиевые гофрированные листы	— 16.5 кг.

Примечания:

1. Данный лист см. совместно с листом АС-17.
2. Козырек входа N1 зеркален козырьку входа N2.
3. План расположения закладных для стоек входа N2 зеркален плану расположения закладных для стоек входа N1.

1975 ДЕТСКИЕ ЯСЛИ-САД НА 50 МЕСТ С УВЕЛИЧЕНИЕМ КОЛИЧЕСТВА МЕСТ НА ЛЕТНИЙ ПЕРИОД ДО 95.

Входы N1 и N2

ТИПОВОЙ ПРОЕКТ	АЛЬБОМ	ЛИСТ
213-1-158	I	АС-16

ГЛ. ИНЖЕНЕР ПРОЕКТА	В. БОГОРДАСКИЙ	
ЗАВ. ОТДЕЛОМ	А. НОВОСЕЛОВА	
ГЛ. КОНСТР. ПР.	А. ЧВАЛУН	
РУК. БРИГАДЫ	О. КОЛЕСНИКОВА	
ИНЖЕНЕР	Е. АФАНАСЬЕВА	
ТЕХНИК		

ГПИ железобетону Госстрой РСФСР г. Москва

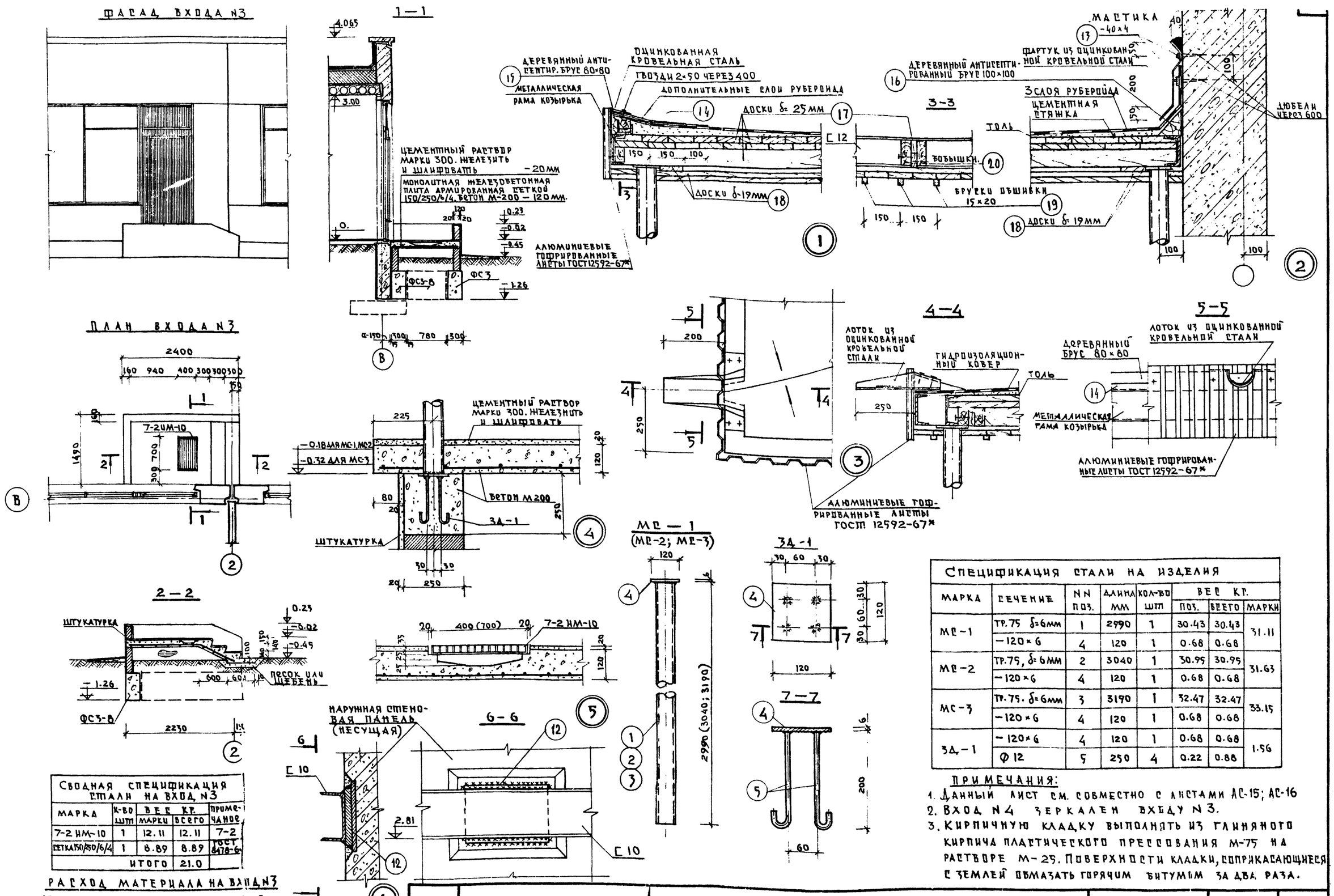

СВОДНАЯ СПЕЦИФИКАЦИЯ СТАЛИ НА ВХОД N3				
МАРКА	К-ВО ШТ	ВЕС КГ. МАРКИ	ВЕС КГ. ВСЕГО	ПРИМЕЧАНИЕ
7-2 ИМ-10	1	12.11	12.11	7-2
СЕТКА 150/250/6/4	1	8.89	8.89	ГОСТ 8478-64
		ИТОГО	21.0	

РАСХОД МАТЕРИАЛА НА ВХОД N3

Бетон марки 200 — 0,1 м³

Стали — 21.0 кг.

СПЕЦИФИКАЦИЯ СТАЛИ НА ИЗДЕЛИЯ							
МАРКА	СЕЧЕНИЕ	NN ПОЗ.	ДЛИНА ММ	КОЛ-ВО ШТ	ВЕС КГ. ПОЗ.	ВЕС КГ. ВСЕГО	ВЕС КГ. МАРКИ
МС-1	ТР.75 δ=6мм	1	2990	1	30.43	30.43	31.11
	−120×6	4	120	1	0.68	0.68	
МС-2	ТР.75, δ=6мм	2	3040	1	30.95	30.95	31.63
	−120×6	4	120	1	0.68	0.68	
МС-3	ТР.75. δ=6мм	3	3190	1	32.47	32.47	33.15
	−120×6	4	120	1	0.68	0.68	
ЗД-1	−120×6	4	120	1	0.68	0.68	1.56
	Ф 12	5	250	4	0.22	0.88	

ПРИМЕЧАНИЯ:

1. Данный лист см. совместно с листами АС-15; АС-16
2. Вход N4 зеркален входу N3.
3. Кирпичную кладку выполнять из глиняного кирпича пластического прессования М-75 на растворе М-25. Поверхности кладки, соприкасающиеся с землей обмазать горячим битумом за два раза.

КБ по железобетону Госстроя РСФСР г. Москва	ЗАВ. ОТДЕЛОМ	В. БОГОРОДСКИЙ			
	ГЛ. КОНСТР. ПР.	А. НОВОСЕЛОВА			
	РУК. БРИТ. АРХИТ.	А. ЧВАЛУН			
	СТ. ИНЖЕНЕР	Э. КОЛЕСНИКОВА			
	ТЕХНИК	Е. АШАНАСЬЕВА			

1975 ДЕТСКИЕ ЯСЛИ-САД НА 50 МЕСТ С УВЕЛИЧЕНИЕМ КОЛИЧЕСТВА МЕСТ НА ЛЕТНИЙ ПЕРИОД ДО 95

Входы N3 и N4. Узлы

ТИПОВОЙ ПРОЕКТ	АЛЬБОМ	ЛИСТ
213-1-158	I	АС-17.

14162-01 29

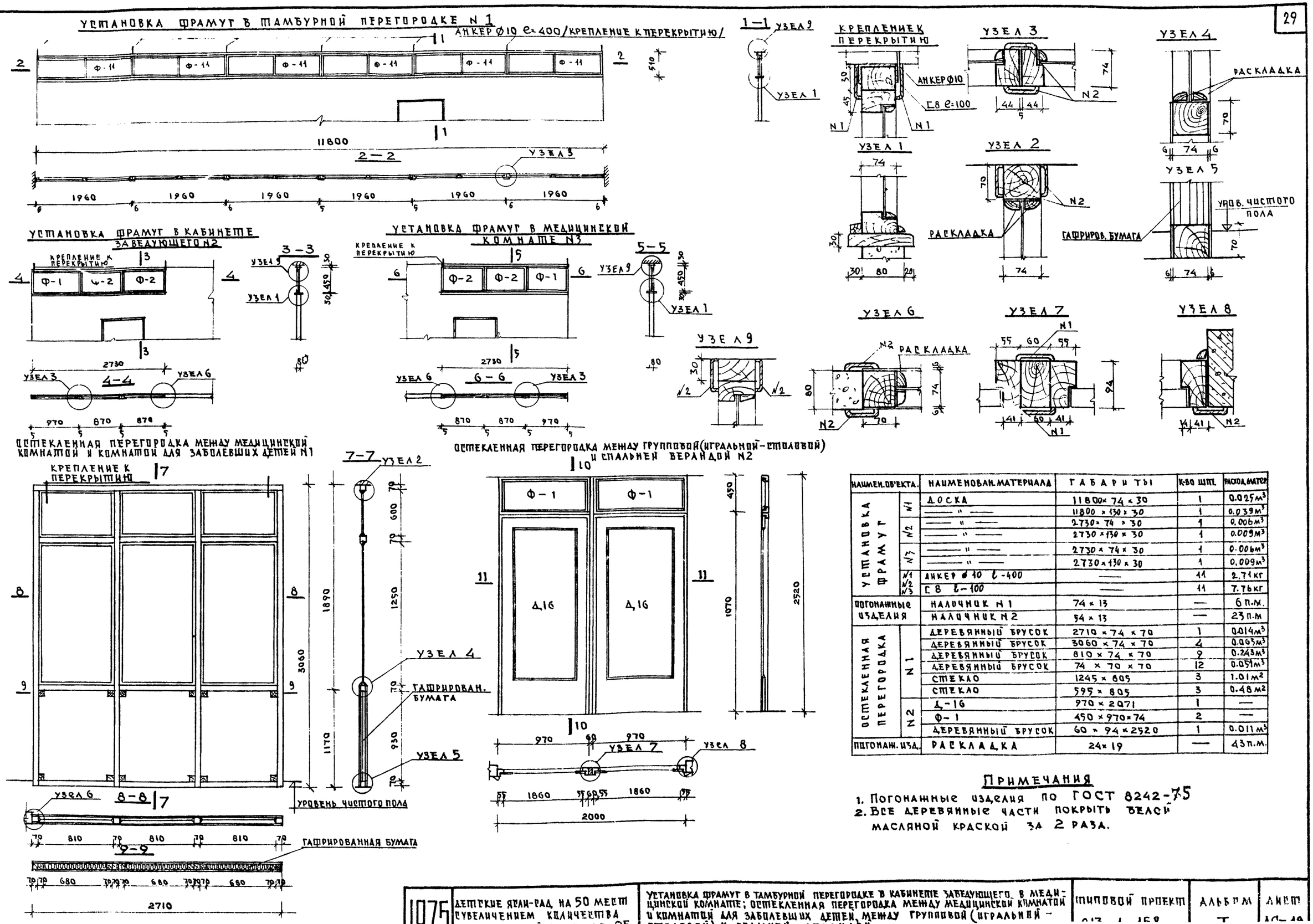

НАИМЕН. ОБ'ЕКТА.		НАИМЕНОВАН. МАТЕРИАЛА	ГАБАРИТЫ	К-ВО ШТ.	РАСХОД МАТЕР.
УСТАНОВКА ФРАМУГ	N1	ДОСКА	11800×74×30	1	0.025м³
		—— " ——	11800×130×30	1	0.039м³
	N2	—— " ——	2730×74×30	1	0.006м³
		—— " ——	2730×130×30	1	0.009м³
	N3	—— " ——	2730×74×30	1	0.006м³
		—— " ——	2730×130×30	1	0.009м³
	N1 N2 N3	АНКЕР Ø10 l-400	——	11	2.71кг
		С8 l-100	——	11	7.76кг
ПОГОНАЖНЫЕ ИЗДЕЛИЯ		НАЛОЧНИК N1	74×13	—	6 п.м.
		НАЛОЧНИК N2	54×13	—	23 п.м
ОСТЕКЛЕННАЯ ПЕРЕГОРОДКА	N1	ДЕРЕВЯННЫЙ БРУСОК	2710×74×70	1	0.014м³
		ДЕРЕВЯННЫЙ БРУСОК	3060×74×70	4	0.063м³
		ДЕРЕВЯННЫЙ БРУСОК	810×74×70	9	0.243м³
		ДЕРЕВЯННЫЙ БРУСОК	74×70×70	12	0.051м³
		СТЕКЛО	1245×805	3	1.01м²
		СТЕКЛО	595×805	3	0.48м²
	N2	Д-16	970×2071	1	—
		Ф-1	450×970×74	2	—
		ДЕРЕВЯННЫЙ БРУСОК	60×94×2520	1	0.011м³
ПОГОНАЖ. ИЗД.		РАСКЛАДКА	24×19	—	43 п.м.

ПРИМЕЧАНИЯ

1. Погонажные изделия по ГОСТ 8242-75
2. Все деревянные части покрыть белой масляной краской за 2 раза.

1975	ДЕТСКИЕ ЯСЛИ-САД НА 50 МЕСТ СУВЕЛИЧЕНИЕМ КОЛИЧЕСТВА МЕСТ НА ДЕТНИЙ ПЕРИОД ДО 95	УСТАНОВКА ФРАМУГ В ТАМБУРНОЙ ПЕРЕГОРОДКЕ В КАБИНЕТЕ ЗАВЕДУЮЩЕГО В МЕДИЦИНСКОЙ КОМНАТЕ; ОСТЕКЛЕННАЯ ПЕРЕГОРОДКА МЕЖДУ МЕДИЦИНСКОЙ КОМНАТОЙ И КОМНАТОЙ ДЛЯ ЗАБОЛЕВШИХ ДЕТЕЙ, МЕЖДУ ГРУППОВОЙ (ИГРАЛЬНОЙ - СТОЛОВОЙ) И СПАЛЬНЕЙ - ВЕРАНДОЙ	ТИПОВОЙ ПРОЕКТ	АЛЬБОМ	ЛИСТ

ГЛ. КОНСТР. ПР. Л. НОВОСЕЛОВА
РУК. БРИГ. АРХ. А. ЧВАЛУН
ТЕХНИК Г. ГОНИЛЬНИКОВА
ГОССТРОЙ РСФСР Г. МОСКВА

РАСКЛАДКА ОКОННЫХ БЛОКОВ

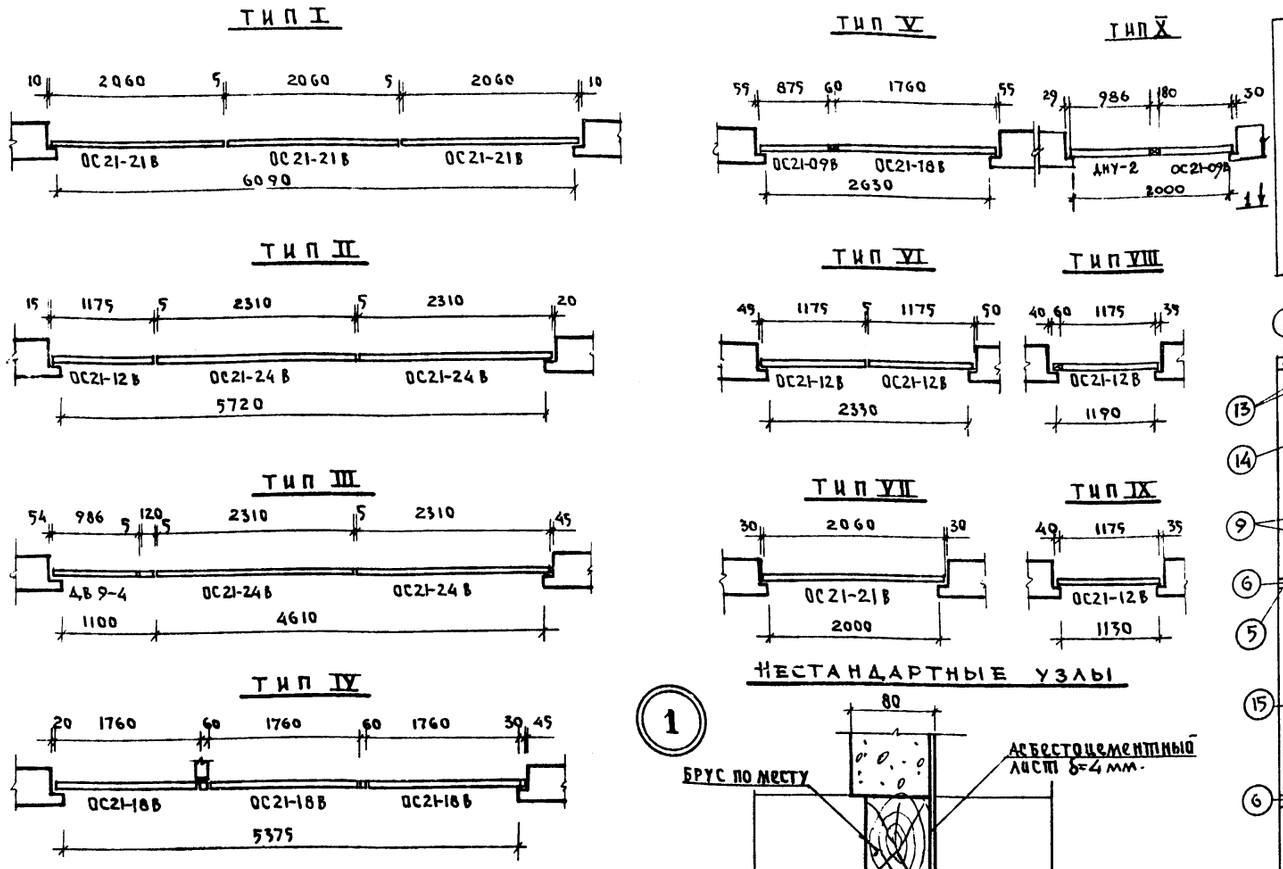

ПРИТОЧНЫЙ ШКАФ ПШ

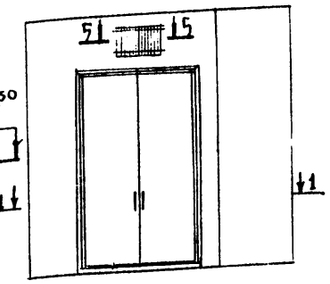

НЕСТАНДАРТНЫЕ УЗЛЫ

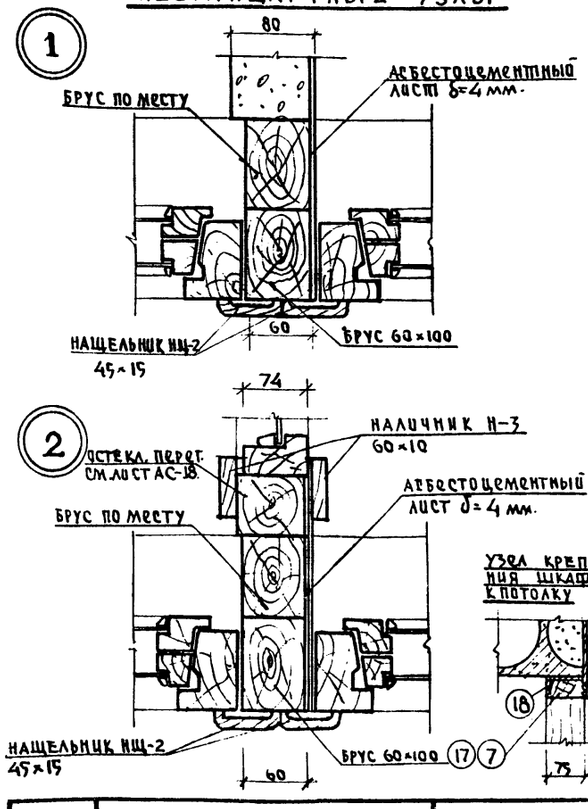

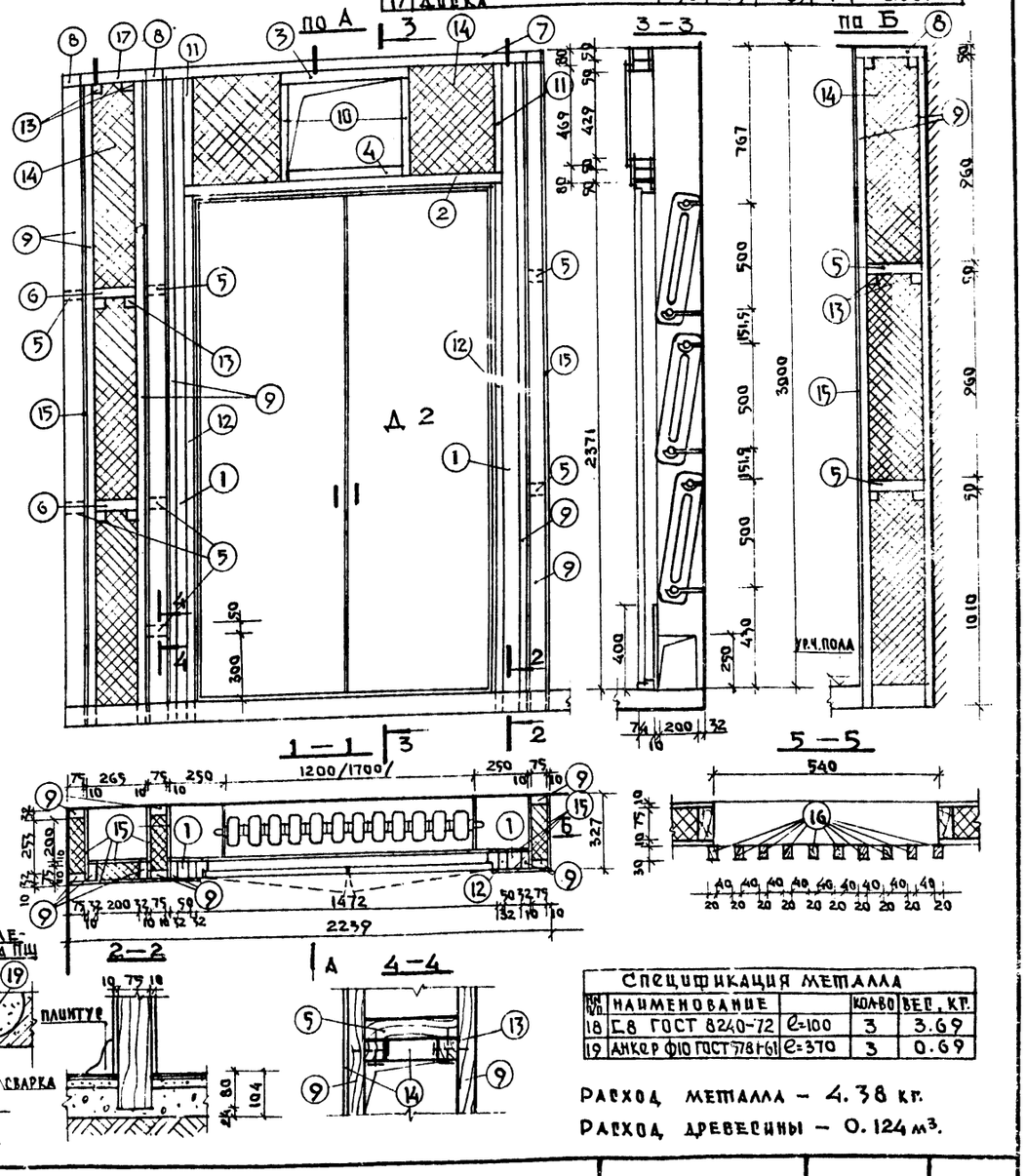

СПЕЦИФИКАЦИЯ НА 1 ИЗДЕЛИЕ

NN П/П	НАИМЕНОВАНИЕ	h	b	e	КОЛ-ВО	ОБ'ЕМ МАТЕР.
1	ДОСКА	50	75	3030	2	0.018 м³
2	—"—	—"—	—"—	1536	1	0.004 м³
3	—"—	—"—	—"—	604	1	0.001 м³
4	—"—	—"—	—"—	540	1	0.001 м³
5	—"—	—"—	—"—	253	7	0.005 м³
6	—"—	—"—	—"—	200	2	0.001 м³
7	—"—	—"—	—"—	1700	1	0.005 м³
8	—"—	—"—	—"—	327	3	0.002 м³
9	ДОСКА	32	—"—	3030	12	0.072 м³
10	—"—	—"—	—"—	529	2	0.002 м³
11	—"—	—"—	—"—	469	2	0.002 м³
12	—"—	—"—	—"—	2450	2	0.009 м³
13	ДОСКА	50	50	75	26	0.001 м³
14	МИНЕРАЛОВАТНАЯ ПЛИТА	—	—	—	—	2.6 м²
15	АСБЕСТОЦЕМ. ПЛИТА	δ=10	—	—	—	9.8 м²
16	РЕЙКА	20	30	470	10	0.0003 м³
17	ДОСКА	50	75	285	1	0.001 м³

СПЕЦИФИКАЦИЯ ТИПОВ РАСКЛАДКИ ОКОННЫХ БЛОКОВ

NN П/П	МАРКА	ЗАПОЛНЕНИЕ ОКОННЫХ ПРОЕМОВ	КОЛ-ВО ТИПОВ	ПРИМЕЧАНИЯ
1	ТИП I	ОС21-21В (3шт.)	2	АЛЬБОМ I ЛИСТ АС-27
2	ТИП II	ОС21-24В (2шт.) / ОС21-12В (1шт.)	2	АЛЬБОМ I ЛИСТ АС-27
3	ТИП III	ОС21-24В (2шт) ДВ 9-4 (1шт.)	2	АЛЬБОМ I ЛИСТ АС-27
4	ТИП IV	ОС21-18В (3шт.)	1	АЛЬБОМ I ЛИСТ АС-27
5	ТИП V	ОС21-09В (1шт.) / ОС21-18В (1шт.)	1	АЛЬБОМ I ЛИСТ АС-27
6	ТИП VI	ОС21-12В (2шт.)	2	АЛЬБОМ I ЛИСТ АС-27
7	ТИП VII	ОС21-21В (1шт.)	8	АЛЬБОМ I ЛИСТ АС-27
8	ТИП VIII	ОС21-12В (1шт.)	1	АЛЬБОМ I ЛИСТ АС-27
9	ТИП IX	ОС21-12В (1шт.)	1	АЛЬБОМ I ЛИСТ АС-27
10	ТИП X	ОС21-09В (1шт.)	2	—"—

ПРИМЕЧАНИЯ

1. Номера деталей полов взяты по серии 2.2441 „Детали полов общественных зданий. Выпуск 1
2. Размеры в скобках приточного шкафа означает размер шкафа при увеличении секций радиаторов при температуре −35° и −40° С.

СПЕЦИФИКАЦИЯ МЕТАЛЛА

NN П/П	НАИМЕНОВАНИЕ		КОЛ-ВО	ВЕС, КГ.
18	Г.8 ГОСТ 8240-72	e=100	3	3.69
19	АНКЕР Ф10 ГОСТ 5781-61	e=370	3	0.69

РАСХОД МЕТАЛЛА — 4.38 кг.

РАСХОД ДРЕВЕСИНЫ — 0.124 м³.

КБ по железобетону Госстроя РСФСР г. Москва	ЗАВ. ОТДЕЛОМ		Б. БОГОРОДСКИЙ		
	ГЛ. КОНСТ. ОТД.		Л. НОВОСЕЛОВА		
	РУК. БРИТ. АРХ.		А. ЧВАЛУН.		
	ИСПОЛНИТЕЛЬ		Н. САМБУРОВ		

1975	ДЕТСКИЕ ЯСЛИ-САД НА 50 МЕСТ С УВЕЛИЧЕНИЕМ КОЛИЧЕСТВА МЕСТ НА ЛЕТНИЙ ПЕРИОД ДО 95	РАСКЛАДКА ОКОННЫХ БЛОКОВ. НЕСТАНДАРТНЫЕ УЗЛЫ. ПРИТОЧНЫЙ ШКАФ ПШ.	ТИПОВОЙ ПРОЕКТ 213-1-158	АЛЬБОМ I	ЛИСТ АС-19

ОГРАЖДЕНИЕ РАДИАТОРОВ ОР-1

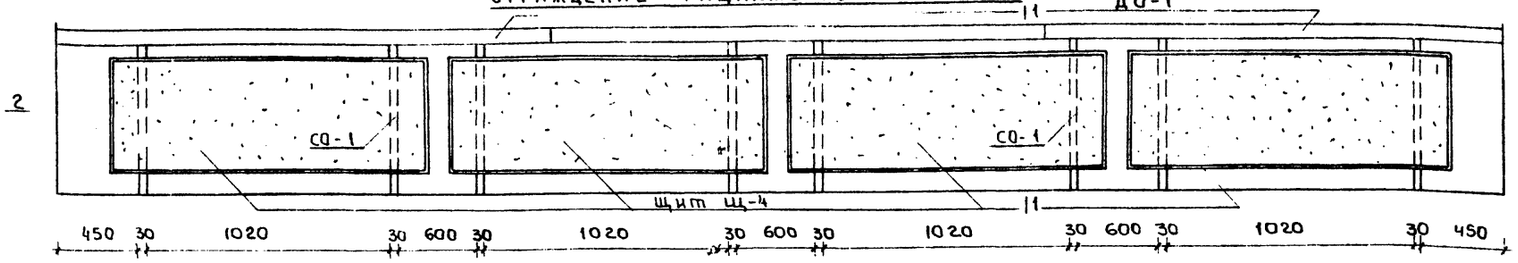

2-2

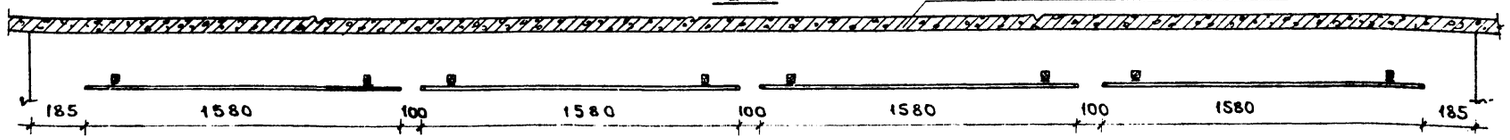

ОГРАЖДЕНИЕ РАДИАТОРОВ ОР-2

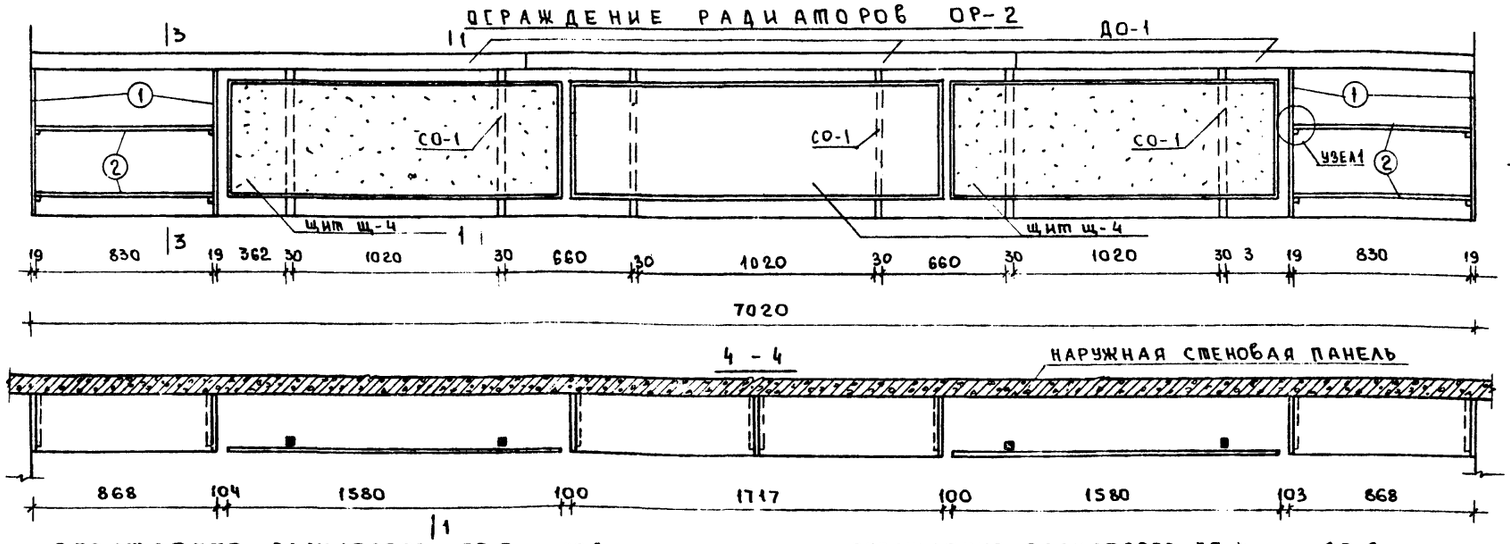

4-4

ОГРАЖДЕНИЕ РАДИАТОРОВ ОР-3

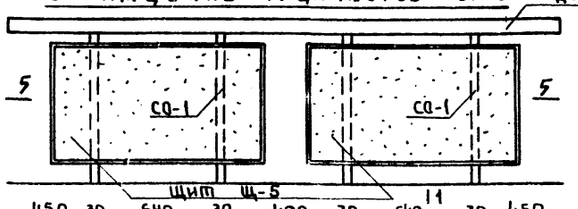

ОГРАЖДЕНИЕ РАДИАТОРОВ ОР-4

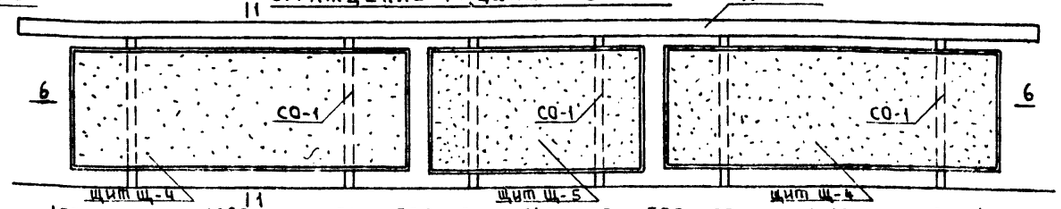

5-5

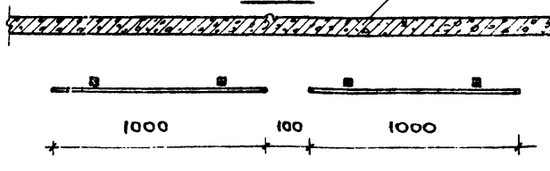

6-6

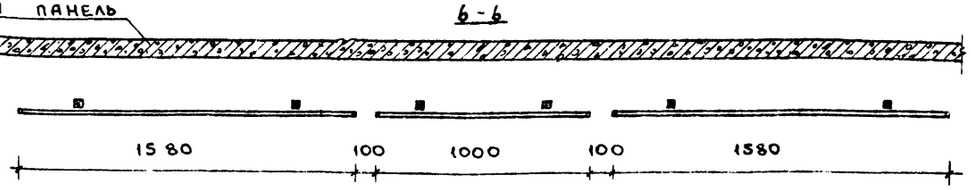

1-1

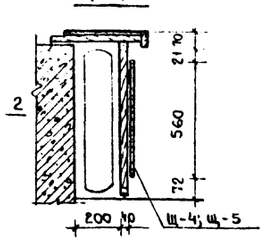

3-3

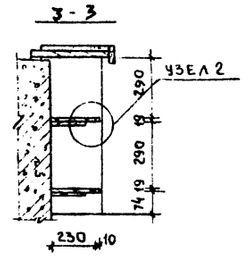

УЗЕЛ 1

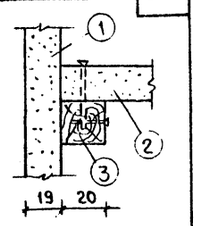

УСТАНОВКА ОГРАЖДЕНИЯ РАДИАТОРОВ

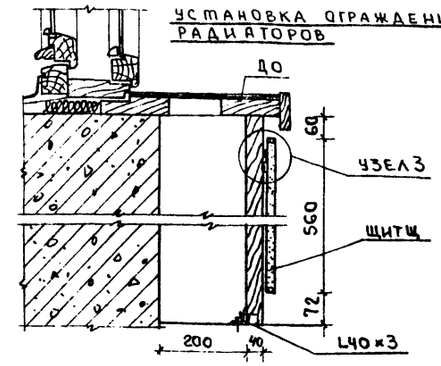

УЗЕЛ2

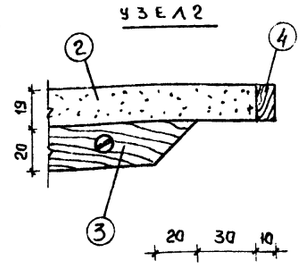

СПЕЦИФИКАЦИЯ МАТЕРИАЛОВ НА ОГРАЖДЕНИЯ РАДИАТОРОВ ОР-1; ОР-2; ОР-3; ОР-4

N N п.п.	НАИМЕНОВАНИЕ ДЕТАЛИ	КОЛИЧЕСТВО НА 1 ОГРАЖДЕНИЕ			
		ОР-1	ОР-2	ОР-3	ОР-4
подоконная доска	40-1	3	3	—	—
	40-2	—	—	1	—
	40-6	—	—	—	1
щит	Щ-4	4	3	—	2
	Щ-5	—	—	2	1
стойка	СО-1	8	6	4	6
крепление	ИМ 318	8	6	4	6
	ИМ 316	8	6	4	6
	L 40×3	8	10	4	6

ВИД А

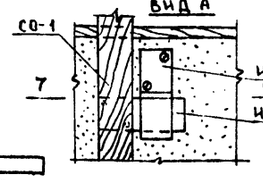

7-7

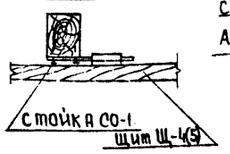

УЗЕЛ3

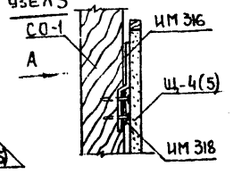

ДОПОЛНИТЕЛЬНАЯ СПЕЦИФИКАЦИЯ МАТЕРИАЛОВ НА ОР-2

N N п.п.	НАИМЕНОВАНИЕ МАТЕРИАЛА	ГАБАРИТЫ	КОЛ-ВО	РАСХОД МАТЕР.
1	Д.С.П.	230×692×19	4 шт	1.40 м²
2	Д.С.П.	230×830×19	4 шт	
3	РЕЙКА	20×20×200	8 шт	0.0013 м³
4	ОБКЛАДКА	19×10×6100	1 шт	
5	СИНТЕТ. ПЛЕНКА	—	—	0.76 м²

ПРИМЕЧАНИЯ:

1. Щиты ограждений радиаторов покрыть яркими масляными красками за 2 раза в тон основной покраски стен.
2. Стойки ограждений радиаторов окрасить в темно-серый цвет масляной краской
3. Верх полок для игрушек ОР-2 оклеить пленкой под дерево, остальные поверхности ДСП покрыть бесцветным лаком за 2 раза.

ГОССТРОЙ РСФСР КБ ПО ЖЕЛЕЗОБЕТОНУ г. Москва	ЗАВ. ОТДЕЛОМ	В. БОГОРОДСКИЙ
	ГЛ. КОНСТР. ПР.	Л. НОВОСЕЛОВА
	РУК. БРИГ. АРХ.	А. ЧВАЛУН
	ТЕХНИК	Г. СИНИЛЬНИКОВА

1975	ДЕТСКИЕ ЯСЛИ-САД НА 50 МЕСТ С УВЕЛИЧЕНИЕМ КОЛИЧЕСТВА МЕСТ НА ЛЕТНИЙ ПЕРИОД ДО 95	ОГРАЖДЕНИЯ РАДИАТОРОВ ОР-1; ОР-2; ОР-3; ОР-4 УЗЛЫ	ТИПОВОЙ ПРОЕКТ 213-1-158	АЛЬБОМ I	ЛИСТ АС 20

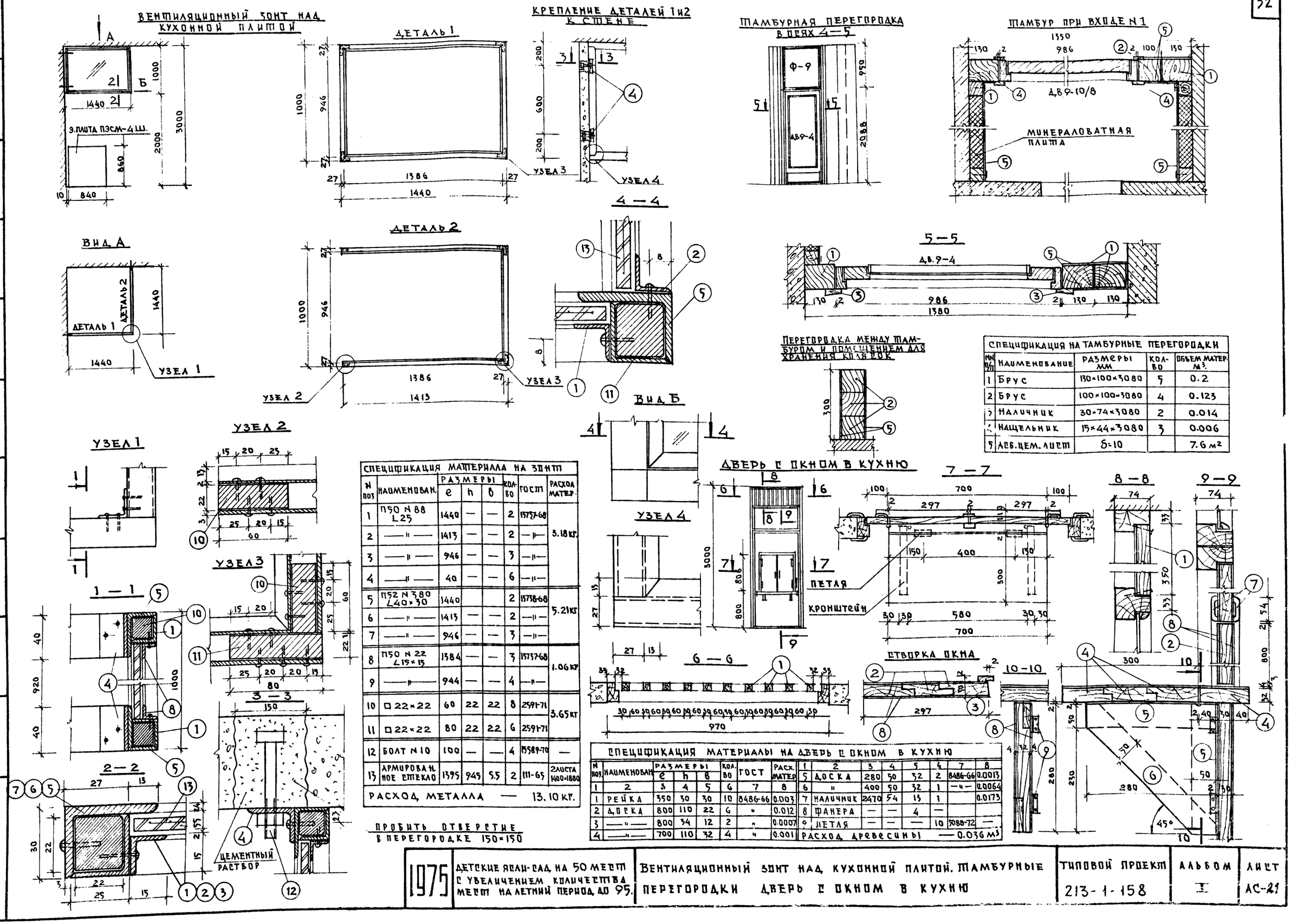

СПЕЦИФИКАЦИЯ НА ТАМБУРНЫЕ ПЕРЕГОРОДКИ

N п/п	НАИМЕНОВАНИЕ	РАЗМЕРЫ ММ	КОЛ-ВО	ОБЪЕМ МАТЕР. М³
1	БРУС	130×100×3080	5	0.2
2	БРУС	100×100×3080	4	0.123
3	НАЛИЧНИК	30×74×3080	2	0.014
4	НАЩЕЛЬНИК	15×44×3080	3	0.006
5	АСБ.ЦЕМ.ЛИСТ	δ=10		7.6 м²

СПЕЦИФИКАЦИЯ МАТЕРИАЛА НА ЗОНТ

N поз	НАИМЕНОВАН.	РАЗМЕРЫ e	h	b	КОЛ-ВО	ГОСТ	РАСХОД МАТЕР.
1	П50 N 88 L25	1440	—	—	2	15737-68	3.18 кг
2	—"—	1413	—	—	2	—"—	
3	—"—	946	—	—	3	—"—	
4	—"—	40	—	—	6	—"—	
5	П52 N 3 80 L40×30	1440			2	15738-68	5.21 кг
6	—"—	1413	—	—	2	—"—	
7	—"—	946	—	—	3	—"—	
8	П50 N 22 L15×15	1384	—	—	3	15737-68	1.06 кг
9	—"—	944	—	—	4	—"—	
10	□ 22×22	60	22	22	8	2591-71	3.65 кг
11	□ 22×22	80	22	22	6	2591-71	
12	БОЛТ N 10	100	—	—	4	15589-70	—
13	АРМИРОВАННОЕ СТЕКЛО	1395	945	5.5	2	111-65	2 листа 1400×1800
РАСХОД МЕТАЛЛА — 13.10 кг.							

СПЕЦИФИКАЦИЯ МАТЕРИАЛЫ НА ДВЕРЬ С ОКНОМ В КУХНЮ

N поз.	НАИМЕНОВАН.	РАЗМЕРЫ e	h	b	КОЛ-ВО	ГОСТ	РАСХ. МАТЕР.
1	2	3	4	5	6	7	8
1	РЕЙКА	350	30	30	10	8486-66	0.003
2	ДОСКА	800	110	22	6	"	0.012
3	—"—	800	34	12	2	"	0.0007
4	—"—	700	110	32	4	"	0.001
5	ДОСКА	280	50	32	2	8486-66	0.0013
6	"	400	50	32	1	—"—	0.0064
7	НАЛИЧНИК	2470	54	13	1		0.0173
8	ФАНЕРА	—	—	4	—		
9	ПЕТЛЯ	—	—	—	10	5088-72	—
РАСХОД ДРЕВЕСИНЫ — 0.036 м³							

1975	ДЕТСКИЕ ЯСЛИ-САД НА 50 МЕСТ С УВЕЛИЧЕНИЕМ КОЛИЧЕСТВА МЕСТ НА ЛЕТНИЙ ПЕРИОД ДО 95.	ВЕНТИЛЯЦИОННЫЙ ЗОНТ НАД КУХОННОЙ ПЛИТОЙ. ТАМБУРНЫЕ ПЕРЕГОРОДКИ ДВЕРЬ С ОКНОМ В КУХНЮ	ТИПОВОЙ ПРОЕКТ 213-1-158	АЛЬБОМ I	ЛИСТ АС-21

КБ ПО ЖЕЛЕЗОБЕТОНУ ГОССТРОЯ ОСФСР г. Москва

ЗАВ. ОТДЕЛОМ — ГЛ. КОНСТР. ПР. — РУК. БРИТ. АРХ.

В. БОГОРОДСКИЙ — А. НОВОСЕЛОВА — А. ЧВАЛУН

ИСПОЛНИТЕЛЬ — Лукьянова

И. ЛУКЬЯНОВА

РАЗВЕРТКА СТЕН ГРУППОВОЙ

ПО ОСИ 3

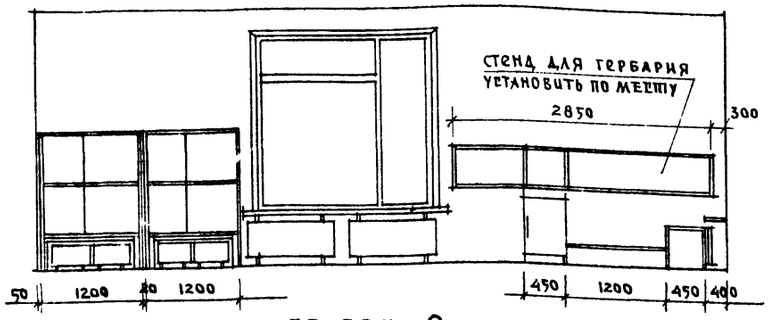

ПО ОСИ 2

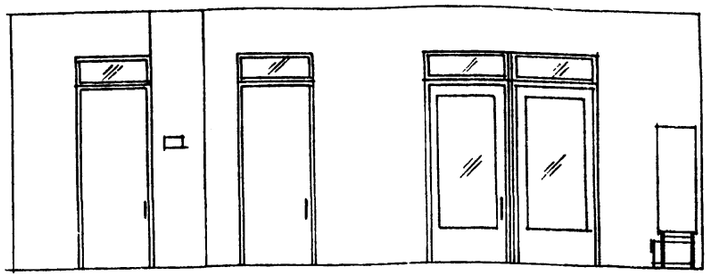

ПО ОСИ А

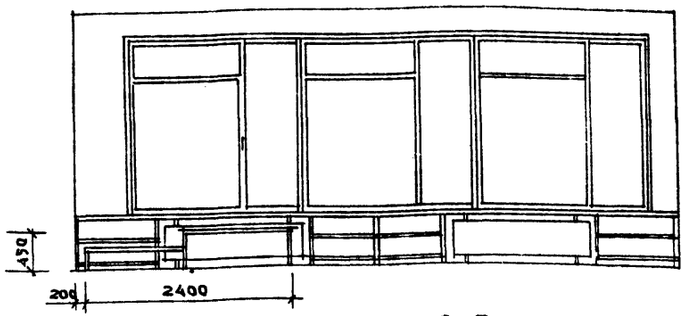

В ОСЯХ 2-3

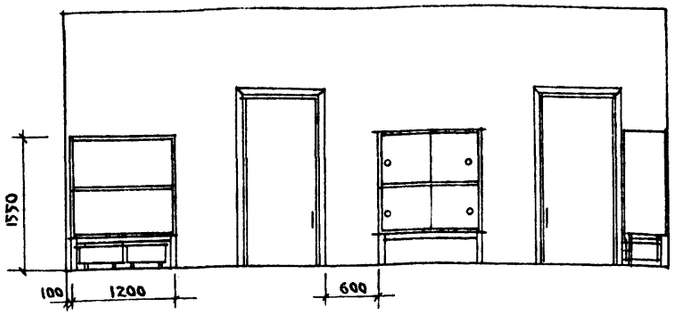

РАЗВЕРТКИ СТЕН ИГРАЛЬНОЙ-СТОЛОВОЙ

ПО ОСИ 5

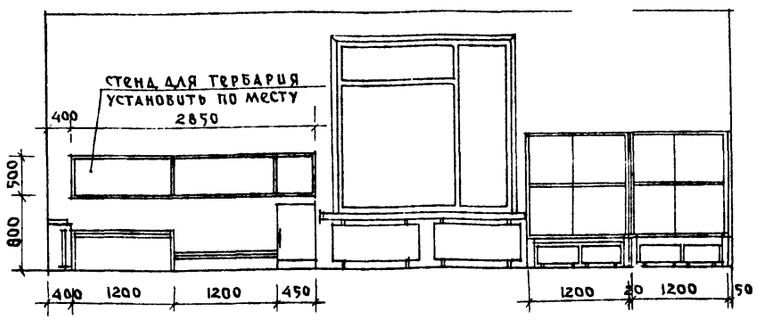

ПО ОСИ 7

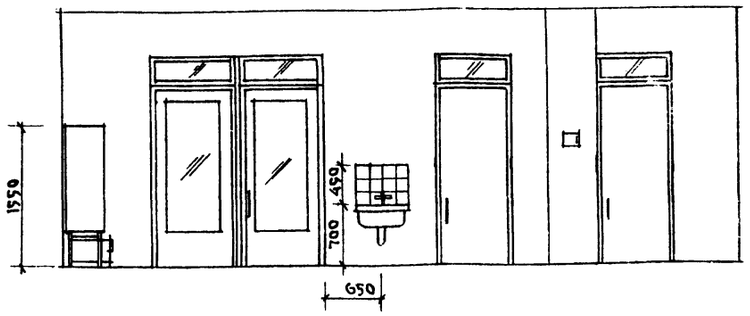

ВИД В

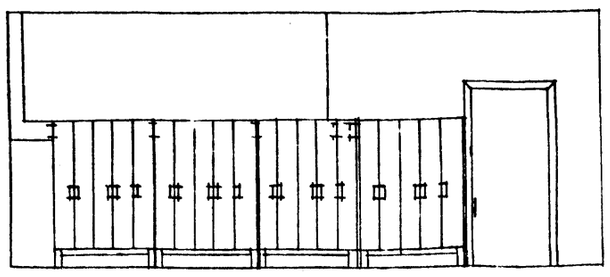

ВИД Г

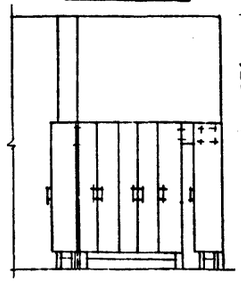

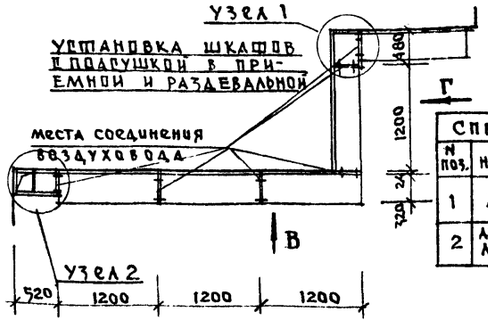

РАЗВЕРТКИ СТЕН БУФЕТНОЙ

ВИД „А"

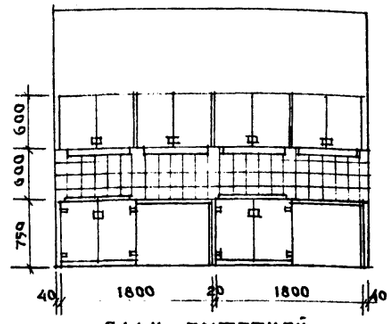

ВИД „Б"

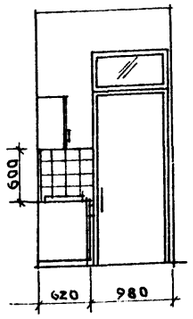

ПЛАН БУФЕТНОЙ

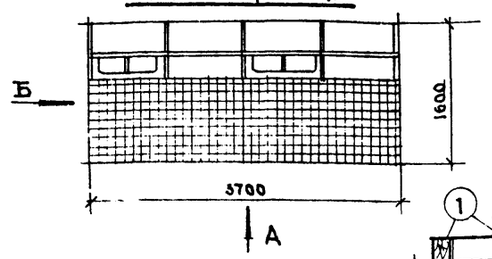

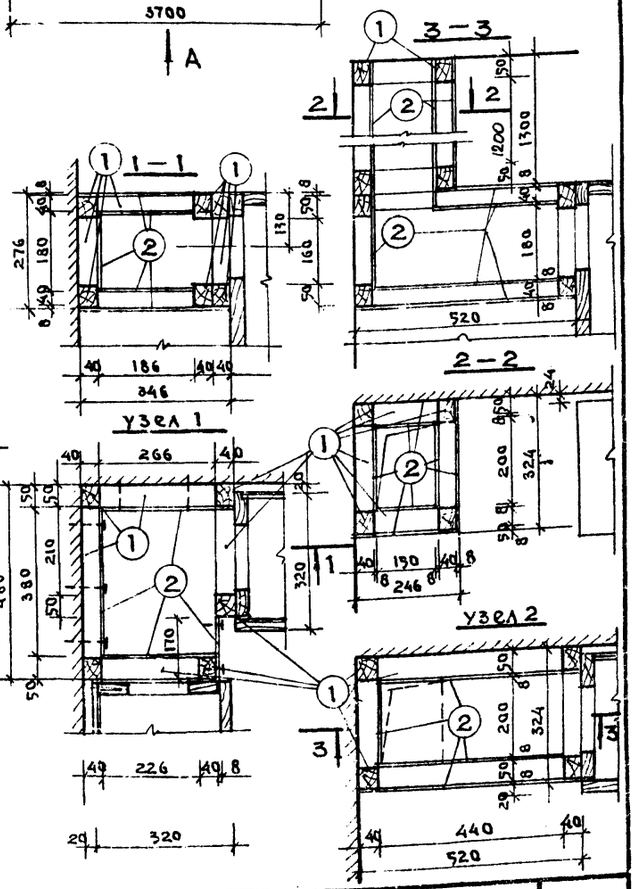

СПЕЦИФИКАЦИЯ МАТЕРИАЛА					
N поз.	НАИМЕНОВ.	РАЗМЕРЫ			РАСХОД МАТЕРИАЛА
		e	h	b	
1	ДОСКА	14600	40	50	0.29м³
2	АСБЕСТОЦЕМ. ЛИСТ	—	—	8	3м²

ПРИМЕЧАНИЯ

1. Покраску ограждений радиаторов произвести яркими цветами в тон покраски стен.
2. Мебель и стенды окрасить в яркие цвета нежных тонов.
3. Асбестоцементные листы в тамбурах окрасить масл. кр.

1975	ДЕТСКИЕ ЯСЛИ-САД НА 50 МЕСТ С УВЕЛИЧЕНИЕМ КОЛИЧЕСТВА МЕСТ НА ЛЕТНИЙ ПЕРИОД ДО 95.	РАЗВЕРТКИ СТЕН ГРУППОВОЙ, ИГРАЛЬНОЙ-СТОЛОВОЙ, БУФЕТНОЙ. УСТАНОВКА ШКАФОВ С ПОДСУШКОЙ В ПРИЕМНОЙ И РАЗДЕВАЛЬНОЙ	ТИПОВОЙ ПРОЕКТ 213-1-158	АЛЬБОМ I	ЛИСТ АС-22

КБ по железобетону Госстрой РСФСР г. Москва

ЗАВ. ОТДЕЛОМ		В. БОГОРОДСКИЙ
ГЛ. КОНСТР. ПР.		Л. НОВОСЕЛОВА
РУК. БРИГ. АРХ.		А. ЧВАЛУН

Общий вид

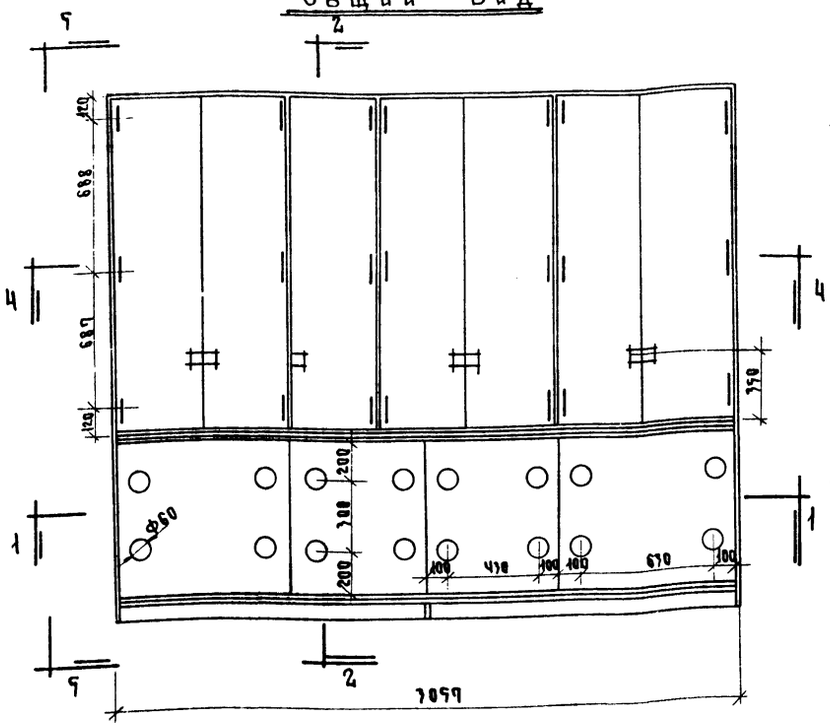

5-5

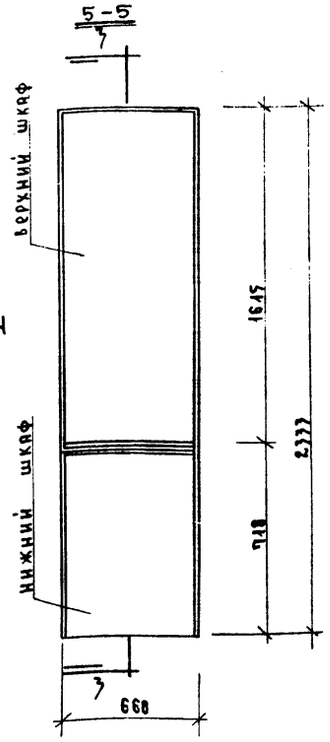

Спецификация деталей на один шкаф

N N детали	Наименование	Кол. шт.	Материал и порода древесины	Размеры в чистоте Д	Ш	Т	Объем в чистоте в м³
1	2	3	4	5	6	7	8
	Нижний шкаф						
01-00	Стенка боковая	2	—	718	660	19	—
01-01	Щит	2	Др. стр. пл.	706	648	19	—
01-02	Наклейка	2	Тв. листв.	2908	19	6	0.0006
02-00	Стенка вертик. средняя	1	—	718	626	19	—
02-01	Щит	1	Др. стр. пл.	706	614	19	—
02-02	Наклейка	1	Тв. листв.	2640	19	6	0.00030
03-00	Стенка горизонтальная	4	—	1500	660	19	—
03-01	Щит	4	Др. стр. пл.	1480	648	19	—
03-02	Наклейка	4	Т.в. листв.	4278	15	6	0.0015
10-00	Раздвижная дверца	2	Клеен. фан.	830	712	4	—
11-00	Раздвижная дверца	2	Клеен. фан.	690	712	4	—
13-00	Задний полик	1	Клеен. фан.	3038	600	4	—
15-00	Направляющая рейка	1	Хвойн. порода	3019	30	20	0.018
16-00	Направляющая рейка	1	Хвойн. порода	3019	30	20	0.018
17-00	Направляющая рейка	2	Хвойн. порода	570	30	20	0.00968
18-00	Брус	4	Хвойн. порода	1500	80	30	0.014
19-00	Шкант	12	Тв. листв.	35	—	Ф8	0.000025
20-00	Шкант	6	Тв. листв.	60	—	Ф8	0.000022
	Верхний шкаф						
04-00	Полка большая	9	—	846	600	19	—
04-01	Щит	9	Др. стр. пл.	834	588	19	—
04-02	Наклейка	9	Тв. листв.	2844	19	6	0.0029
05-00	Полка маленькая	3	—	424	600	19	—
05-01	Щит	3	Др. стр. пл.	412	588	19	—
05-02	Наклейка	3	Тв. листв.	1000	19	6	0.00034
06-00	Стенка боковая	2	—	660	1577	19	—
06-01	Щит	2	Др. стр. пл.	648	1565	19	—
06-02	Наклейка	2	Тв. листв.	4426	19	6	0.0015
07-00	Стенка вертик. средняя	3	—	660	1577	19	—
07-01	Щит	3	Др. стр. пл.	648	1565	19	—
07-02	Наклейка	3	Тв. листв.	4426	19	6	0.001
08-00	Дверца	[illegible]	—	423	1555	19	—
08-01	Щит	[illegible]	Др. стр. пл.	411	1543	19	—
08-02	Наклейка	[illegible]	Тв. листв.	3908	19	6	0.0031
08-00	Полка горизонтальная	2	—	3019	660	19	—
09-01	Щит	2	Др. стр. пл.	3007	648	19	—
09-02	Наклейка	2	Тв. листв.	7310	19	6	0.0016
19-00	Задний полик	1	Клеен. фан.	412	1597	4	—
20-00	Задний полик	3	Клеен. фанера	807	1597	4	—
21-00	Шкант	36	Тв. листв.	35	—	Ф8	0.000076
22-00	Шкант	27	Тв. листв.	60	—	Ф8	0.0001
23-00	Брусок	1	Хв. порода	790	34	19	0.0051
24-00	Брусок	1	Хв. порода	397	34	19	0.0026
12-00	Перегородка	12	Клеен. фанера	600	379	12	—

Спецификация метизов и фурнитуры

N N п. п.	Наименование	Ед. изм.	Кол-во	Гост	Объект применения
1	Петля карточная боков. тип 6 б 40×18	шт.	21	РТУ УССР 312-60	Дверцы шкафа
2	Головки стержней для петельт. ч.	шт.	42	РТУ УССР 312-60	Петли карточные
3	Полкодержатель тип 8 400×20	шт.	24	РТУ УССР 312-60	Перегородки фанер.
4	Стяжки винтов. потайные тип. 8	шт.	20	РТУ УССР 312-60	Стенки шкафа
5	Защелки накладные тип. Г	шт.	7	РТУ УССР 312-60	Дверцы шкафа
6	Ручки дверные металлич.	шт.	7	См. лист 24	Дверцы шкафа
7	Шурупы 2.5×15	шт.	28	Гост 1145-70	Защелки
8	Шурупы 3×15	шт.	201	Гост 1145-70	Задний полик
9	Шурупы 3×18	шт.	21	Гост 1145-70	Ручки дверные
10	Шурупы 3×30	шт.	40	Гост 1145-70	Напр. рейка
11	Шурупы 5×40	шт.	30	Гост 1145-70	Деталь 18-00

Примечания:

1. Шкаф собирается на стяжках, шурупах и шкантах.
2. Перед сборкой шкафа необходимо подогнать и установить по месту планку стяжек на шурупах.
3. Наружные поверхности шкафа зачищаются и покрываются бесцветным лаком.
4. Ручки окрасить черным масляным лаком.
5. Разрезы 1-1; 2-2; 3-3; 4-4 см. листы 24.
6. Узлы и детали шкафа см. лист 25; 26.

Общий расход древесины

1. Древесностружечная плита δ=19 — 24 м²
2. Древесина хвойных пород — 0.08 м³
3. Древесина т.в. листв. пород — 0.0139 м³
4. Клееная фанера δ=12 мм — 2.8 м²
5. Клееная фанера δ=4 мм — 8.84 м²

КБ по железобетону Госстроя РСФСР г. Москва	Зав. отделом	[illegible]	В. Богородский		
	Гл. констр. пр.	[illegible]	Л. Новоселова		
	Рук. брис. арх.	[illegible]	А. Чвалун		

1975	Детские ясли-сад на 50 мест с увеличением количества мест на летний период до 95	Встроенный шкаф для кроватей и постелей. Спецификация деталей.	Типовой проект 213-1-158	Альбом I	Лист АС-23

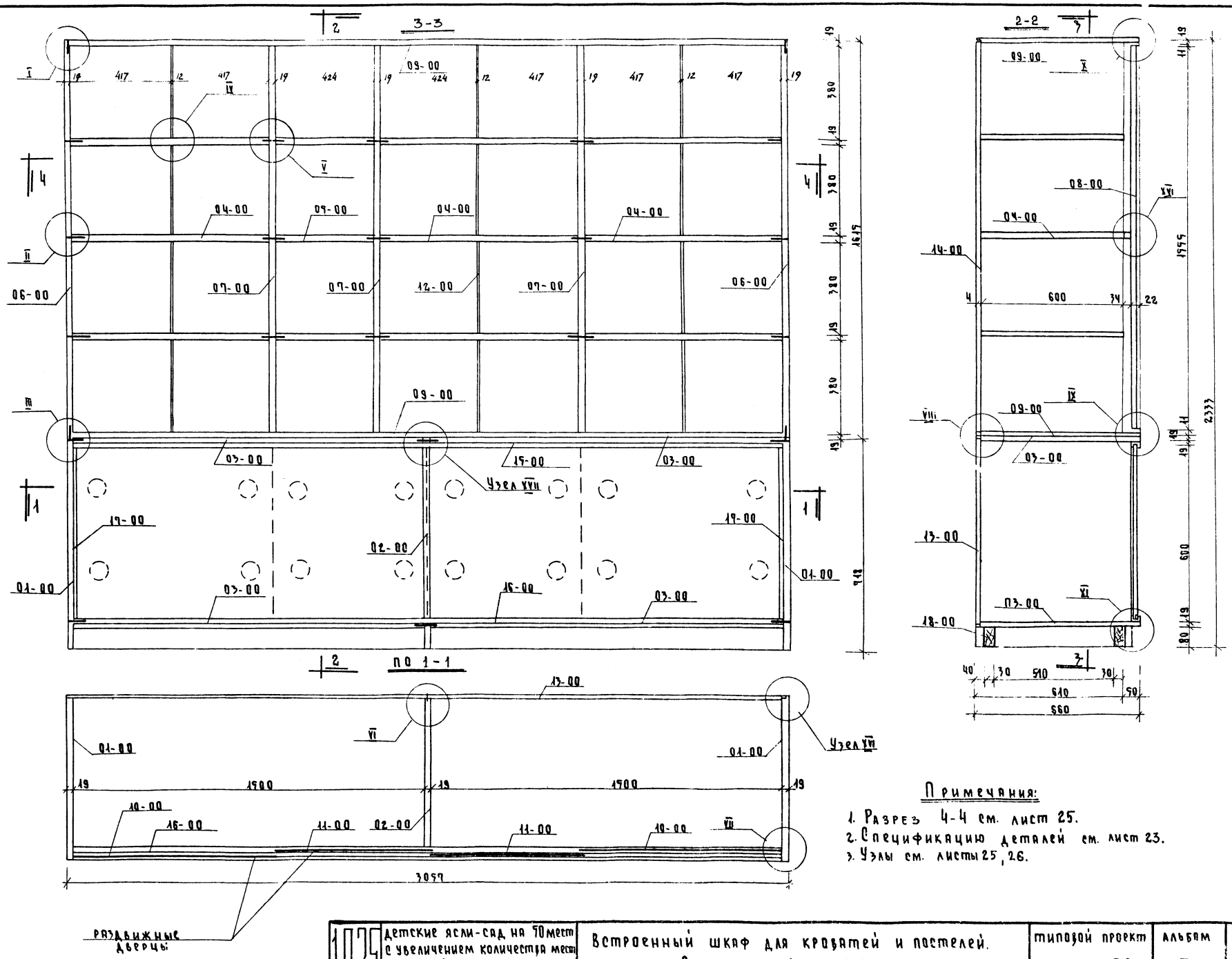

Примечания:

1. Разрез 4-4 см. лист 25.
2. Спецификацию деталей см. лист 23.
3. Узлы см. листы 25, 26.

1975 Детские ясли-сад на 50 мест с увеличением количества мест на летний период до 57	Встроенный шкаф для кроватей и постелей. Разрезы 1-1; 2-2; 3-3;	Типовой проект 213-1-158	Альбом I	Лист АС-24

Зав. отделом В. Богородский
Гл. конст. пр. Л. Новоселова
Рук. брис. арх. А. Ивалун

16 по железобетону
Госстроя РСФСР
г. Москва

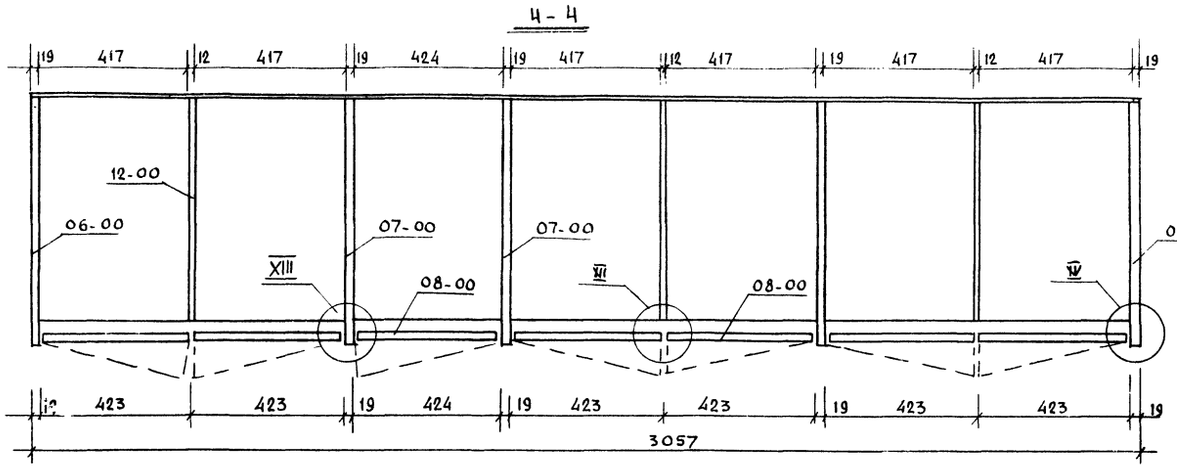

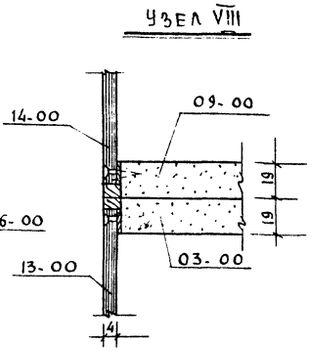

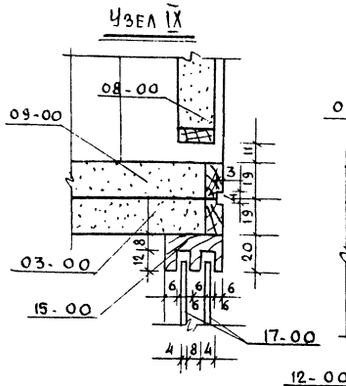

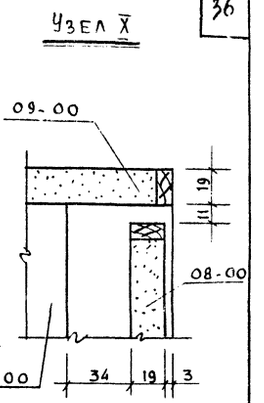

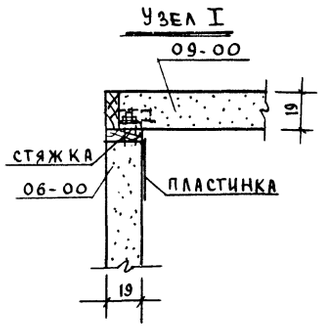

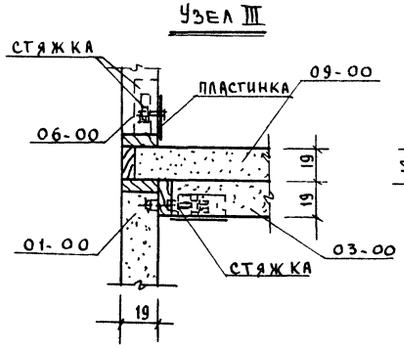

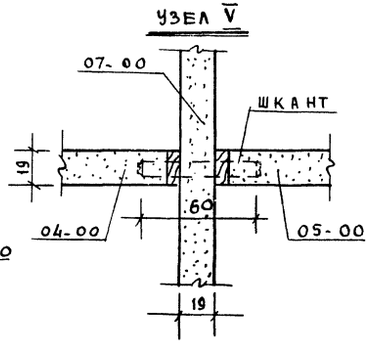

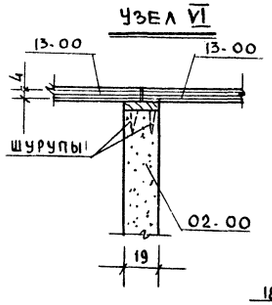

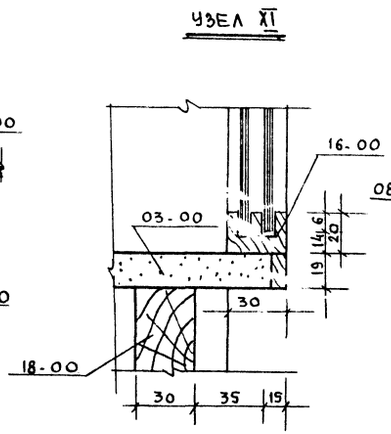

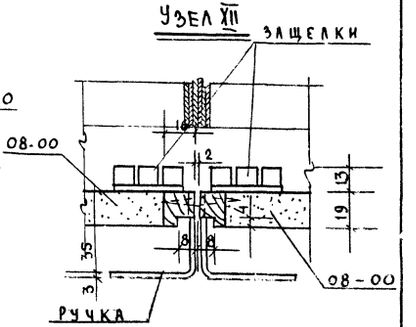

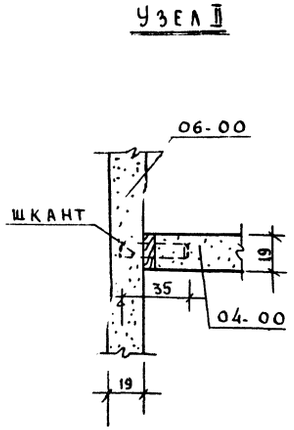

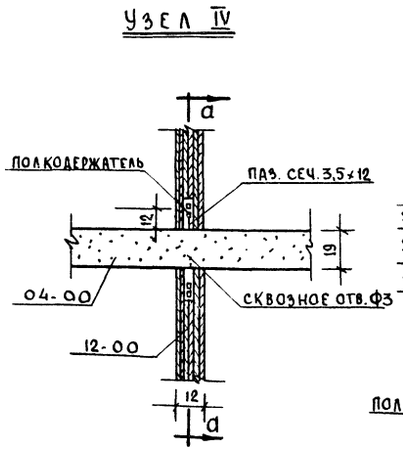

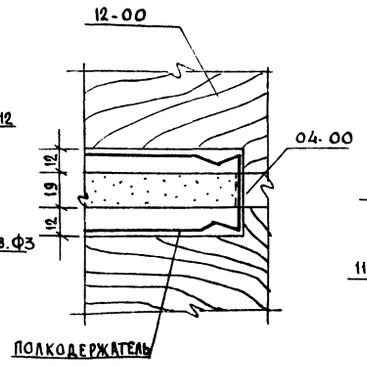

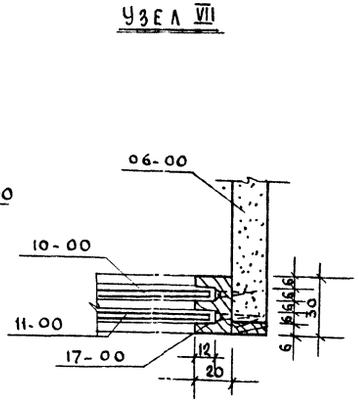

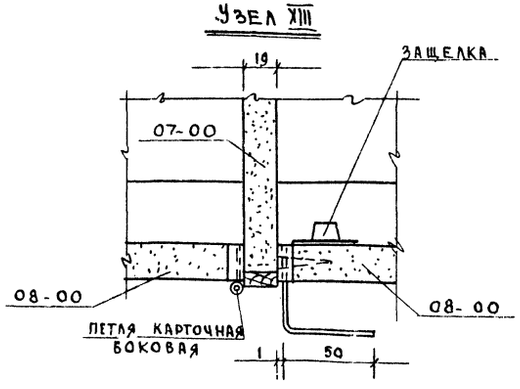

1975	Детские ясли-сад на 50 мест с увеличением количества мест на летний период до 65	Встроенный шкаф для кроватей и постелей. Разрез 4-4. Узлы с I - XIII	Типовой проект	Альбом I	Лист АС-25

ГПО Железобетону Госстроя РСФСР г. Москва

Зав. отделом	В. Богородский	
Гл. констр. отд.	Л. Новоселова	
Рук. бриг. арх.	А. Чванлун	

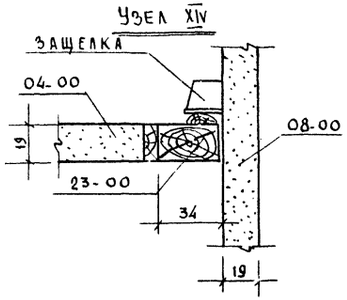

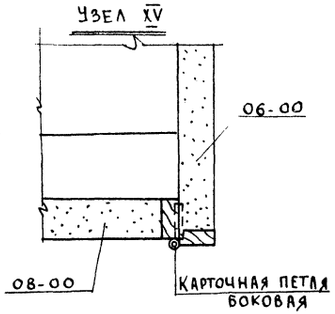

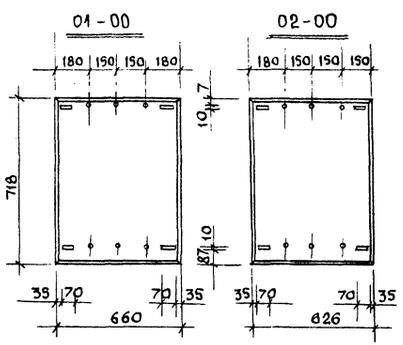

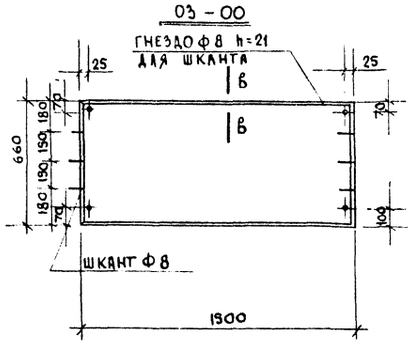

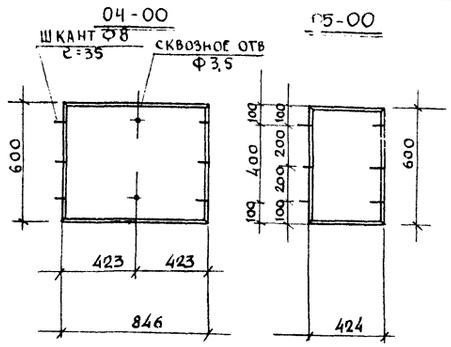

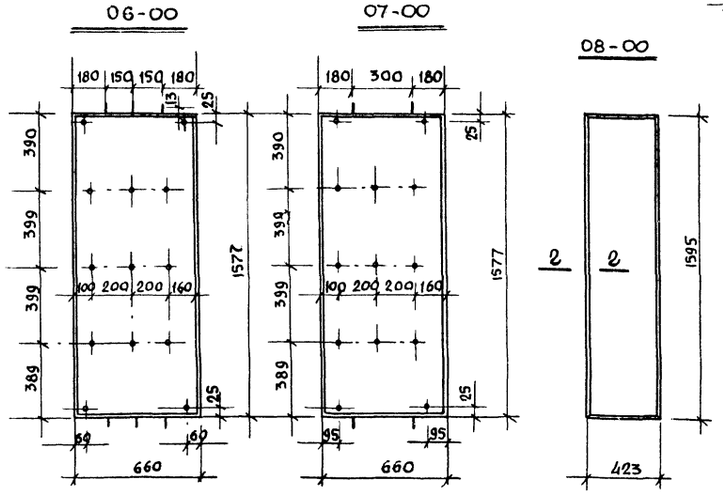

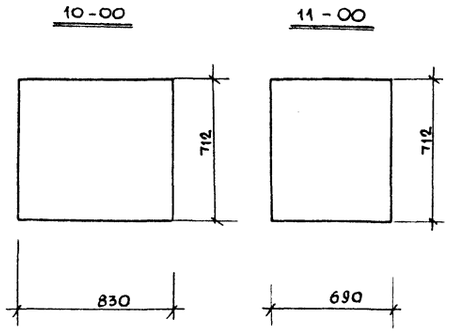

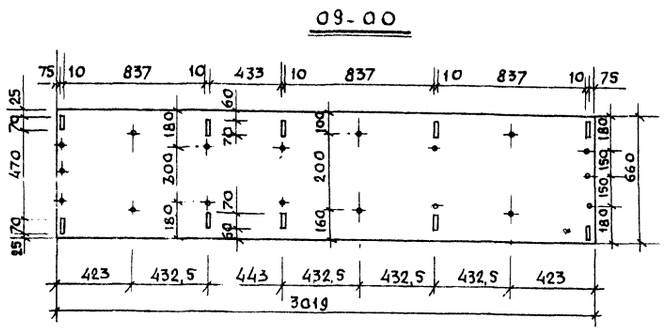

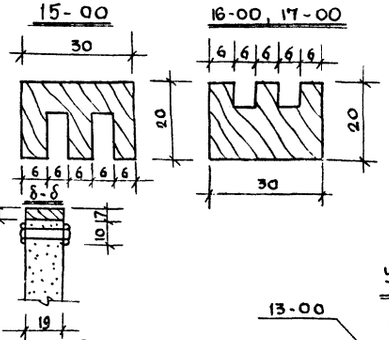

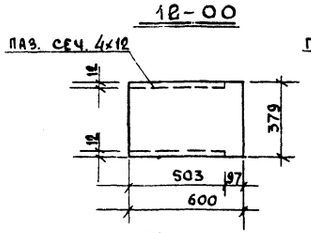

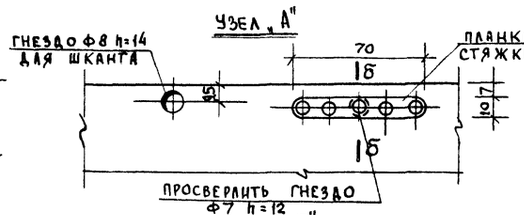

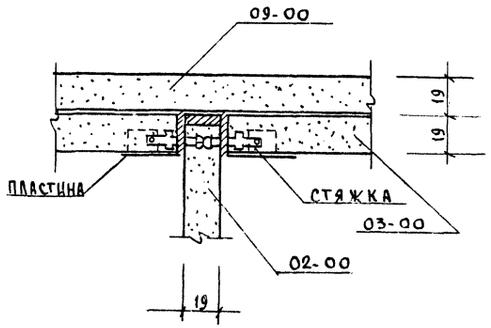

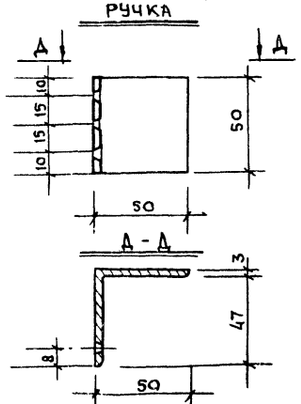

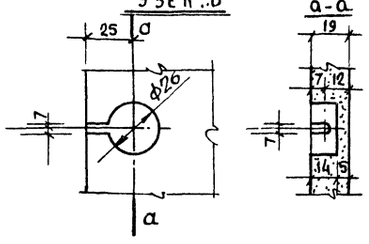

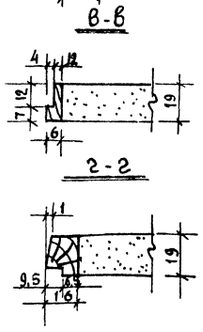

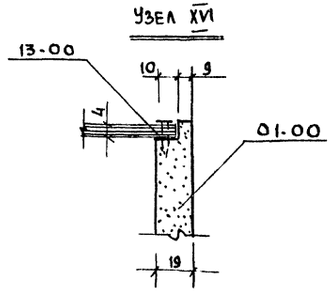

Примечание:

Врезку встречных стяжек сделать в разбежку в 5 см.

ГПО Железобетону Госстроя РСФСР г. Москва	1975	Детские ясли-сад на 50 мест с увеличением количества мест на летний период до 95	Встроенный шкаф для кроватей и постелей. Узлы XIV–XV и детали.	Типовой проект 213-1-158	Альбом I	Лист АС-26

Зав. отделом В. Богородский
Гл. констр. пр. Л. Новоселова
Рук. бриг. Арх. А. Чвалун

Внутренняя отделка помещений

NN п/п	Наименование помещений	Вид отделки; цвет: потолок	полы	стены	окна; двери
	Помещения ясельных групп				
1	Игровая-столовая	побелка	см. лист АС-11	силикатная окраска №70	масл. окраска улучшенная
2	Спальня-веранда	—"—	271	силикатная окраска №35	—"—
3	Приемная	—"—	271	силикатная окраска №71	—"—
4	Туалетная	—"—	309	глазур. плитка h=1,5 м; масл. окраска белая	—"—
5	Буфетная	—"—	309	глазур. плитка h=0,6; масл. окраска №107	—"—
6	Кроватная	—"—	275	масл. окраска №41	—"—
	Помещения дошкольных групп				
7	Групповая	—"—	см. лист АС-	силикатная окраска №41	масл. окраска улучшенная
8	Спальня-веранда	—"—	271	силикатная окраска №35	—"—
9	Раздевальная	—"—	271	силикатная окраска №71	—"—
10	Туалетная	—"—	309	глазур. плитка h=1,5 м. масл. окраска белая	—"—
11	Буфетная	—"—	309	глазур. плитка h=0,6, масл. окраска №107	—"—
12	Кроватная	—"—	275	силикатная окраска №41	—"—
	Медицинские и административно-хозяйственные помещения				
13	Кабинет заведующего	—"—	275	клеевая окраска №111	—"—
14	Медицинская комната	—"—	275	силикатная окраска №41	—"—
15	Комната для заболевших детей	—"—	271	силикатная окраска №38	—"—
16	Кухня	—"—	309	глазур. плитка h=1.8 белая	масляная окраска
17	Кладовая для хранения овощей	—"—	309	масл. краска h=1.8 №41	—"—
18	Кладовая для хранения сух. продуктов	—"—	309	—"—	—"—
19	Стиральная разборочная	—"—	309	глазур. плитка белая 1.8 м масл. окраска	—"—
20	Кладовая для хранения чистого белья	—"—	275	масл. окраска h=1.8 №41	—"—
21	Туалетная персонала	—"—	309	глазур. плитка h=1.8 м	—"—
22	Щитовая	—"—	309	масл. окраска h=1.8 м №35	—"—
23	Коридор	—"—	275	масл. окраска h=1.8 м №4	—"—
24	Тамбур	—"—	309	—"—	—"—
25	Хозяйственная кладовая	—"—	275	клеевая окраска	—"—

Спецификация деревянных изделий

Назначение (наименование) изделия			Марка изделия	Габариты: e	h	в	Кол-во шт.	ГОСТ	Альбом рабочих чертежей: серия	выпуск раздел альбом	№ листа
Окна											
Переплеты	Спаренные	Окна	ОС21-21В	2060	2059	94	14	11214-65	—	—	—
			ОС21-24В	2310	2059	94	8	—"—	—	—	—
			ОС21-18В	1760	2059	94	4	—"—	—	—	—
			ОС21-12В	1175	2059	94	8	—"—	—	—	—
			ОС21-09В	875	2059	94	3	—"—	—	—	—
		Подоконная доска	ПД10-25	1000	250	34	9	17280-71	—	—	—
			ПД13-25	1300	250	34	8	—"—	—	—	—
	Двойные	Окна	ОР21-21В	2070	2051	180	14	11214-65	—	—	—
			ОР21-24В	2320	2051	180	8	—"—	—	—	—
			ОР21-18В	1770	2051	180	4	—"—	—	—	—
			ОР21-12В	1185	2051	180	8	—"—	—	—	—
			ОР21-09В	875	2051	180	3	—"—	—	—	—
		Подоконная доска	ПД10-35	1000	350	34	9	17280-71	—	—	—
			ПД13-35	1300	250	34	8	—"—	—	—	—
Наличник			№1 / №2	74 / 54	13 / 13	—	85 п.м / 162 п.м	8242-75	—	—	—
Фрамуги											
Остекленные			Ф-1	970	450	74	8	—	135	часть 10 Р-А 10.6-2	5
			Ф-2	870	450	74	10	—	—"—	—"—	5
			Ф-7	950	970	74	1	—	—"—	—"—	5
			Ф-9	986	950	94	4	—	—"—	—"—	6
			Ф-10	986	660	94	2	—	—"—	—"—	6
			Ф-11	1960	450	74	6	—	—"—	—"—	6
Наличник			№1 / №2	74 / 54	13 / 13	—	24 п.м / 37 п.м	8242-75	—	—	—
Двери внутренние											
Сплошные			ДГ21-10 / ДГ21-10А	970	2071	74	2 / 1	6629-74	—	—	—
			ДГ21-9 / ДГ21-9А	870	2071	74	12 / 4	—"—	—	—	—
			ДГ21-7А	679	2071	74	2	—"—	—	—	—
			ДГ24-15	1472	2371	74	2	—"—	—	—	—
Остекленные			ДО21-10 / ДО21-10А	970	2071	74	2 / 2	—"—	—	—	—
			ДО24-10 / ДО24-10А	970	2371	74	2 / 2	—"—	—	—	—
			ДВ8-4	886	2088	94	1	—	1.135-1	альбом I	100
			ДВ9-4	986	2088	94	2	—	—"—	—"—	101
			ДВ9-10/8	986	2088	94	2	—	—"—	—"—	18
Погонажные изделия пог. м.			N2	74	13	—	400 п.м.	8242-75	—	—	—
Двери наружные											
Остекленные			ДВ9-4	986	2088	94	2	—	1,135-1	альб. I	101
			ДВ9-10/8	986	2088	94	2	—	—"—	—"—	18
			ДНу-2	986	2780	94	4	—	135	часть 10 Р.10.6-2	14
Наличник			№1	74	13	—	40 п.м.	8242-75	—	—	—
Встроенное оборудование											
Ограждения радиаторов			ОР-1	6900	726	400	2	—	—	Ал. I	АС-20
			ОР-2	6900	726	400	2	—	—	—"—	АС-20
			ОР-3	2600	726	400	6	—	—	—"—	АС-20
			ОР-4	4800	726	400	2	—	—	—"—	АС-20
Приточный шкаф			ПШ	2239	300	327	1	—	—	—"—	АС-19
Шкаф для белья и кроватей			Ш-1	3057	2333	660	4	—	—	—"—	АС-23-26
Остекленная перегородка			ОП-1				1	—	—	—"—	АС-18
Экран санузла			ИД-2	750	1070	30	7	—	135	ч. 10 Р.10.6-2	9

Установка экрана санузла ИД-2

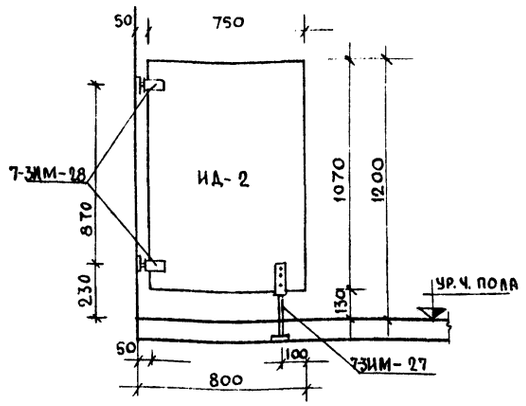

Выборка стекла

Наименование	Габариты: e	h	в	Кол-во, шт.	ГОСТ
Листовое стекло	1000	1800	3	80	111-65
	1200	2200	4	73	—"—
	1200	2200	5	8	—"—

Примечания

1. Для температуры -40°С применяются оконные блоки с тройным остеклением по ГОСТ 16289-70 „Окна и балконные двери деревянные с тройным остеклением".
2. Детали ограждений радиаторов см. часть 10, раздел 10.6-2 лист
3. Встроенное оборудование окрашивается масляной краской под цвет стен.
4. Экраны санузлов оклеить стеклобумажным пластиком под цвет стен туалетных.
5. Номера типов полов даны по серии 2.244-1 „Детали полов общественных зданий" вып. 3.

Зав. отделом	В. Богородский				
Гл. констр. пр.	Л. Новоселова				
Рук. бриг. арх.	А. Чвалун				

КБ по железобетону Госстроя РСФСР г. Москва

10-5 Детские ясли-сад на 50 мест с увеличением количества мест на летний период до 95	Внутренняя отделка помещений. Спецификация деревянных изделий. Выборка стекла. Установка экрана санузла ИД-2.	Типовой проект 213-1-158	Альбом I	Лист АС-27

NN п/п	Марка	Габариты мм l	h	в	Масса т	К-во шт.	Развернутая марка по серии	Альбом рабочих чертежей серия	Выпуск раздел	Н листа
	Наружные стены толщиной 300 мм									
1	НР-72.8	7190	795	300	1.70	7	НР-72.8.3	135	Раздел 10.1-1-2	5
2	НР-30.8	2990	795	300	0.70	3	НР-30.8.3	—"—	—"—	7
3	НР-27.8	2670	795	300	0.63	5	НР-27.8.3	—"—	—"—	15
4	НР-30.21	2990	2150	300	1.98	2	НР-30.21.3	—"—	—"—	21
5	НР-15.21	1490	2150	300	0.91	5	НР-15.21.3	—"—	—"—	25
6	НР-72.12	7190	1250	300	2.56	12	НР-72.12.3	—"—	—"—	1
7	НР-7.21	740	2150	300	0.42	5	НР-7.21.3	—"—	—"—	23
8	НР-7.21-1	740	2150	300	0.46	5	НР-7.21.3-1	—"—	—"—	23
9	НР-7.21-1л	740	2150	300	0.46	6	НР-7.21.3-1л	—"—	—"—	23
10	НР-7.29-1	740	2895	300	0.56	1	НР-7.29.3	—"—	—"—	27
11	НР-7.29-1	740	2895	300	0.60	4	НР-7.29.3-1	—"—	—"—	27
12	НТ-30.33	2990	3350	350	3.80	4	НТ-30.33.3.5	—"—	—"—	33
13	НТ-30.33-1	2990	3350	350	2.02	4	НТ-30.33.3.5-1	—"—	—"—	33
14	НТ-30.33-3	2990	3350	350	1.78	1	НТ-30.33.3.5-3	—"—	—"—	39
15	НТ-30.33-4	2990	3350	350	1.78	1	НТ-30.33.3.5-4	—"—	—"—	39
16	НТ-30.33-6	2990	3350	350	2.24	1	НТ-30.33.3.5-6	—"—	Раздел 10.1-1-4	7
17	НТ-30.33-7	2990	3350	350	2.24	1	НТ-30.33.3.5-7	—"—	—"—	7
18	НТУ-30.33	3195	3350	350	3.99	3	НТУ-30.33.3.5	—"—	Раздел 10.1-1-2	42
19	НТУ-30.33л	3195	3350	350	3.99	3	НТУ-30.33.3.5л	—"—	—"—	42
20	НТУ-30.33-1	3195	3350	350	1.98	2	НТУ-30.33.3.5-1	—"—	—"—	45
21	НТУ-30.33-1л	3195	3350	350	1.98	2	НТУ-30.33.3.5-1л	—"—	—"—	45
22	НПТ-60.8	6195	795	300	1.46	6	НПТ-60.8	—"—	—"—	9
23	НПТ-60.8л	6195	795	300	1.46	6	НПТ-60.8л	—"—	—"—	9
24	П1д	850	580	70	0.10	8	П1д	ИС-01-04	Вып. 2	33
	Наружные стены толщиной 350 мм									
25	НР-72.8	7190	795	350	1.99	7	НР-72.8.3.5	135	Раздел 10-1-1-2	5
26	НР-30.8	2990	795	350	0.82	3	НР-30.8.3.5	—"—	—"—	7
27	НР-27.8	2670	795	350	0.73	5	НР-27.8.3.5	—"—	—"—	15
28	НР-30.21	2990	2150	350	2.29	2	НР-30.21.3.5	—"—	—"—	21
29	НР-15.21	1490	2150	350	1.04	5	НР-15.21.3.5	—"—	—"—	25
30	НР-72.12	7190	1250	350	3.02	12	НР-72.12.3.5	—"—	—"—	1
31	НР-7.21	740	2150	350	0.48	5	НР-7.21.3.5	—"—	—"—	23
32	НР-7.21-1	740	2150	350	0.54	5	НР-7.21.3.5-1	—"—	—"—	23
33	НР-7.21-1л	740	2150	350	0.54	6	НР-7.21.3.5-1л	—"—	—"—	23
34	НР-7.29	740	2895	350	0.64	1	НР-7.29.3.5	—"—	—"—	27
35	НР-7.29-1	740	2895	350	0.69	4	НР-7.29.3.5-1	—"—	—"—	27
36	НТ-30.33	2990	3350	400	4.32	4	НТ-30.33.4	—"—	—"—	33
37	НТ-30.33-1	2990	3350	400	2.32	4	НТ-30.33.4-1	—"—	—"—	33
38	НТ-30.33-3	2990	3350	400	2.03	1	НТ-30.33.4-3	—"—	—"—	39
39	НТ-30.33-4	2990	3350	400	2.03	1	НТ-30.33.4-4	—"—	—"—	39
40	НТ-30.33-6	2990	3350	400	2.83	1	НТ-30.33.4-6	—"—	Раздел 10.1-1-4	7
41	НТ-30.33-7	2990	3350	400	2.83	1	НТ-30.33.4-7	—"—	—"—	7
42	НТУ-30.33	3245	3350	400	4.56	3	НТУ-30.33.4	—"—	Раздел 10.1-1-2	42
43	НТУ-30.33л	3245	3350	400	4.56	3	НТУ-30.33.4л	—"—	—"—	42
44	НТУ-30.33-1	3245	3350	400	2.49	2	НТУ-30.33.4-1	—"—	—"—	45
45	НТУ-30.33-1л	3245	3350	400	2.49	2	НТУ-30.33.4-1л	135	Раздел 10.1-12	45
46	НПТ-60.8	6245	795	350	1.72	6	НПТ-60.8.3.5	—"—	—"—	9
47	НПТ-60.8л	6245	795	350	1.72	6	НПТ-60.8.3.5л	—"—	—"—	9
48	П1д	850	580	70	0.10	8	П1д	ИС-01-04	Вып. 2	33
	Наружные стены толщиной 400 мм									
49	НР-72.8	7190	795	400	2.28	7	НР-72.8.4	135	Раздел 10.1-12	5
50	НР-30.8	2990	795	400	0.94	3	НР-30.8.4	—"—	—"—	7
51	НР-27.8	2670	795	400	0.84	5	НР-27.8.4	—"—	—"—	15
52	НР-30.21	2990	2150	400	2.63	2	НР-30.21.4	—"—	—"—	21
53	НР-15.21	1490	2150	400	1.19	5	НР-15.21.4	—"—	—"—	25
54	НР-72.12	7190	1250	400	3.48	12	НР-72.12.4	—"—	—"—	1
55	НР-7.21	740	2150	400	0.54	5	НР-7.21.4	—"—	—"—	23
56	НР-7.21-1	740	2150	400	0.62	5	НР-7.21.4-1	—"—	—"—	23
57	НР-7.21-1л	740	2150	400	0.62	6	НР-7.21.4-1л	—"—	—"—	23
58	НР-7.29	740	2895	400	0.73	1	НР-7.29.4	—"—	—"—	27
59	НР-7.29-1	740	2895	400	0.79	4	НР-7.29.4-1	—"—	—"—	27
60	НТ-30.33	2990	3350	450	4.86	4	НТ-30.33.4.5	—"—	—"—	33
61	НТ-30.33-1	2990	3350	450	2.60	4	НТ-30.33.4-1	—"—	—"—	33
62	НТ-30.33-3	2990	3350	450	2.27	1	НТ-30.33.4.5-3	—"—	—"—	39
63	НТ-30.33-4	2990	3350	450	2.27	1	НТ-30.33.4.5-4	—"—	—"—	39
64	НТ-30.33-6	2990	3350	450	3.42	1	НТ-30.33.4.5-6	—"—	—"—	7
65	НТ-30.33-7	2990	3350	450	3.42	1	НТ-30.33.4.5-7	—"—	—"—	7
66	НТУ-30.33	3295	3350	450	5.19	3	НТУ-30.33.4.5	—"—	—"—	42
67	НТУ-30.33л	3295	3350	450	5.19	3	НТУ-30.33.4.5л	—"—	—"—	42
68	НТУ-30.33-1	3295	3350	450	2.86	2	НТУ-30.33.4.5л	—"—	—"—	45
69	НТУ-30.33-1л	3295	3350	450	2.86	2	НТУ-30.33.4.5-1л	—"—	—"—	45
70	НПТ-60.8	6295	795	400	1.99	6	НПТ-60.8.4	—"—	—"—	9
71	НПТ-60.8л	6295	795	400	1.99	6	НТП-60.8.4л	—"—	—"—	9
72	П1д	850	580	70	0.10	8	П1д	ИС-01-04	Вып. 2	33
	Внутренние стены									
73	В-59.30	5920	3050	160	7.18	1	В-59.30	135	Раздел 10.2-1-3	1
74	В-59.30-2	5920	3050	160	3.23	5	В-59.30-2	—"—	—"—	4
75	В-30.30	2980	3050	160	3.60	2	В-30.30	—"—	—"—	15
76	В-29.30	2920	3050	160	3.55	1	В-29.30	—"—	—"—	16
77	В-29.30-1	2920	3050	160	1.88	2	В-29.30-1	—"—	—"—	17
78	БУ 27б	2700	220	120	0.18	2	БУ 27б	1.139-1	Вып. 1	
	Гипсобетонные перегородки									
79	ПС-35.30	3480	3030	80	1.04	3	ПС-35.30	135	Раздел 10.5-3	3
80	ПС-35.30-1	3480	3030	80	0.84	4	ПС-35.30-1	—"—	10.5-5	8
81	ПС-25.30	2480	3030	80	0.75	3	ПС-25.30	—"—	—"—	5
82	ПС-25.30-2	2480	3030	80	0.55	5	ПС-25.30-2	—"—	—"—	5
83	ПС-20.30	1980	3030	80	0.60	13	ПС-20.30	—"—	—"—	5
84	ПС-20.30-1	1980	3030	80	0.40	9	ПС-20.30-1	—"—	—"—	5
85	ПС-17.30	1680	3030	80	0.50	3	ПС-17.30	—"—	10.5-3	7
86	ПС-15.30-2	1500	3030	80	0.26	2	ПС-15.30-2	—"—	—"—	7
87	ПС-9.30	900	3030	80	0.26	5	ПС-9.30	—"—	—"—	7
88	ПС-6.30	600	3030	80	0.175	4	ПС-6.30	135	Раздел 10.5-3	8
89	ПП 10	970	2530	80	0.23	6	ПП 10	—"—	Раздел 10.5-4	3
90	ПП 42	4210	2530	80	1.17	1	ПП 42	—"—	—"—	6
91	ПП 27	2690	2530	80	0.49	3	ПП 27	—"—	—"—	4
92	ПП 38	3840	2530	80	0.97	1	ПП 38	—"—	—"—	6
	Керамзитовые перегородки									
93	ПС-35.30	3480	3030	80	1.09	3	ПС-35.30	135	Раздел 10.5-6	4
94	ПС-35.30-1	3480	3030	80	0.86	4	ПС-35.30-1	—"—	—"—	9
95	ПС-25.30	2480	3030	80	0.81	3	ПС-25.30	—"—	—"—	6
96	ПС-25.30-2	2480	3030	80	0.59	5	ПС-25.30-2	—"—	—"—	6
97	ПС-20.30	1980	3030	80	0.65	13	ПС-20.30	—"—	—"—	6
98	ПС-20.30-1	1980	3030	80	0.43	9	ПС-20.30-1	—"—	—"—	6
99	ПС-17.30	1680	3030	80	0.51	3	ПС-17.30	—"—	—"—	7
100	ПС-15.30-2	1500	3030	80	0.26	2	ПС15.30-2	—"—	—"—	7
101	ПС-9.30	900	3030	80	0.27	5	ПС-9.30	—"—	—"—	7
102	ПС-6.30	600	3030	80	0.18	4	ПС-6.30	—"—	—"—	7
103	ПП 10	970	2530	80	0.26	6	ПП 10	—"—	Раздел 10.5-4	3
104	ПП 42	4210	2530	80	1.15	1	ПП 42	—"—	—"—	6
105	ПП 27	2690	2530	80	0.53	3	ПП 27	—"—	—"—	4
106	ПП 38	3840	2530	80	1.05	1	ПП 38	—"—	—"—	6
	Перекрытия шириной 2980 мм									
107	ПК6-72.30-1	7180	2980	220	6.50	7	ПК6-72.30-1	135	Раздел 10.3-1-3	3
108	ПК6-72.30-2	7180	2980	220	6.40	4	ПК6-72.30-2	—"—	—"—	4
109	ПК6-72.30-3	7180	2980	220	6.50	2	ПК6-72.30-3	—"—	—"—	5
110	ПК6-72.30-4	7180	2980	220	6.50	7	ПК-6-72.30-4	—"—	—"—	7
111	ПК5-72.30	7180	2980	220	6.55	4	ПК5-72.30	—"—	—"—	2
	Перекрытия шириной 1490 мм									
112	ПК6-72.15-1	7180	1490	220	3.36	12	ПК6-72.15-1	135	Раздел 10.3-1-6	3
113	ПК6-72.15-3	7180	1490	220	3.80	15	ПК6-72.15-3	—"—	—"—	5
114	ПК5-72.15	7180	1490	220	3.38	21	ПК5-72.15	—"—	—"—	1
	Крыша									
115	АП-1	2990	450	80÷60	0.275	36	АП-1	135	Раздел 10.4-1-2	22
116	АП-4	1180	450	80÷60	0.133	12	АП-4	—"—	—"—	23
117	АПУ-2	3190	450	80÷60	0.287	4	АПУ-2	—"—	—"—	22
118	АПУ-2л	3190	450	80÷60	0.287	4	АПУ-2л	—"—	—"—	22
	Крыша									
119	АП-1	2990	500	80÷60	0.30	36	АП-1	135	10.4-1-2	22
120	АП-4	1180	500	80÷60	0.143	12	АП-4	—"—	—"—	23
121	АПУ-2	3240	500	80÷60	0.32	4	АПУ-2	—"—	—"—	22
122	АПУ-2л	3240	500	80÷60	0.32	4	АПУ-2л	—"—	—"—	22
	Крыша									
123	АП-1	2990	550	80÷60	0.327	36	АП-1	135	10.4-1-2	22
124	АП-4	1180	550	80÷60	0.152	12	АП-4	—"—	—"—	23
125	АПУ-2	3290	550	80÷60	0.355	4	АПУ-2	—"—	—"—	22
126	АПУ-2л	3290	550	80÷60	0.355	4	АПУ-2л	—"—	—"—	22

1975	Детские ясли-сад на 50 мест с увеличением количества мест на летний период до 95	Спецификация железобетонных изделий выше отм. 0 Спецификация перегородок	Типовой проект 213-1-158	Альбом I	Лист АС-28

Б по железобетону Госстроя РСФСР г. Москва

Зав. отделом — Б. Богородский
Гл. констр. отд. — Л. Новоселова
Рук. бриг. арх. — А. Чвалун
Ст. инженер — Э. Колесникова
Ст. техник — Л. Мизер

NN п/п	НАЗНАЧЕНИЕ /НАИМЕНОВАНИЕ ИЗДЕЛИЯ/		МАРКА	МАССА КГ.	КОЛИЧЕСТВО ШТ.	МАССА ОБЩАЯ КГ.	АЛЬБОМ РАБОЧИХ ЧЕРТЕЖ. СЕРИЯ	ЛИСТА
1	МОНТАЖНЫЕ ЭЛЕМЕНТЫ СОЕДИНЕНИЙ	НАРУЖНЫХ СТЕН	7-2ИМ-20	0.63	24	15.12	135	11
2			7-2ИМ-25	0.1	24	2.4	—"—	14
3			7-2ИМ-26	0.346	24	8.3	—"—	14
4			7-2ИМ-28	0.408	45	18.36	—"—	14
5			7-2ИМ-29	0.302	14	4.23	—"—	14
6			7-2ИМ-30	0.564	44	24.82	—"—	14
7			7-2ИМ-31	0.204	53	10.81	—"—	14
8			7-2ИМ-32	0.865	4	3.46	—"—	14
9			7-2ИМ-34	0.382	4	1.53	—"—	14
10			7-2ИМ-35	0.275	32	8.80	—"—	14
11			7-2ИМ-36	0.249	21	5.23	—"—	14
12			7-2ИМ-38	0.435	5	2.18	—"—	15
13			7-2ИМ-49	0.186	12	2.23	—"—	15
14			Ø 12.AI	0.888	6.4м	5.68	—"—	АС-14
15			Ø4BI	0.099	2.4м	0.24	—"—	ч.9.Разд.9.1-2 лист 42
16		НАРУЖНЫХ СТЕН	7-2ИМ-20	0.63	24	15.12	—"—	11
17			7-2ИМ-26	0.346	24	8.3	—"—	14
18			7-2ИМ-28	0.408	45	18.36	—"—	—"—
19			7-2ИМ-29	0.302	14	4.23	—"—	—"—
20			7-2ИМ-30	0.564	44	24.82	—"—	—"—
21			7-2ИМ-31	0.204	65	13.26	—"—	—"—
22			7-2ИМ-32	0.865	4	3.46	—"—	—"—
23			7-2ИМ-25	0.1	24	2.4	—"—	—"—
24			7-2ИМ-34	0.382	4	1.53	—"—	—"—
25			7-2ИМ-35	0.275	32	8.80	—"—	—"—
26			7-2ИМ-36	0.249	21	5.23	—"—	14
27			7-2ИМ-38	0.435	5	2.18	—"—	15
28			Ø 12.AI	0.888	6.4м	5.68	—"—	АС-14
29			Ø4BI	0.099	2.4м	0.24	—"—	ч.9.Разд.9.1-2 лист 42
30		Внутренних стен	7-2ИМ-30	0.564	9	5.08	—"—	14
31			7-2ИМ-32	0.865	14	12.11	—"—	14
32			7-2ИМ-34	0.382	6	2.29	—"—	14
33			[20	18.4	0.1м	1.84	—"—	АС-13
34			− 80×8	5.02	0.24м	1.20	—"—	АС-13
35		Перегородок	7-2ИМ-64	0.565	28	15.82	—"—	16
36			7-2ИМ-65	0.15	100	15.00	—"—	—"—
37			7-2ИМ-66	0.254	24	6.10	—"—	—"—
38			7-2ИМ-67	0.207	33	6.83	—"—	16
39			7-2ИМ-73	0.52	11	5.72	—"—	12
40			−40×3	0.94	11.0м	10.34	—"—	АС-10
41		Панелей перекрытия	7-2ИМ-29	0.302	12	3.62	—"—	14
42			7-2ИМ-31	0.204	30	6.12	—"—	14
43			7-2ИМ-50	0.40	84	33.6	—"—	15
44		Панелей перекрытия	7-2ИМ-29	0.302	2	0.60	—"—	14
45			7-2ИМ-31	0.204	19	3.88	—"—	14
46			7-2ИМ-50	0.40	36	14.40	—"—	15

NN п/п	НАЗНАЧЕНИЕ /НАИМЕНОВАНИЕ ИЗДЕЛИЯ/	МАРКА	МАССА КГ.	КОЛИЧЕСТВО ШТ.	МАССА ОБЩ. КГ.	АЛЬБОМ РАБОЧИХ ЧЕРТЕЖЕЙ СЕРИЯ	ЛИСТА
47	Опорная труба радиостойки	7-2ИМ-13	9.82	1	9.82	135	8
48	Анкер для крепления оттяжек.	7-2ИМ-17	6.66	3	19.98	—"—	11
49	Хомут для крепления зонта радиостойки и анкера	7-2ИМ-18	0.4	4	1.6	—"—	11
50		7-2ИМ-93	6.18	4	24.72	—"—	11
51	Металлоконструкции входа N1	—	—	—	296.11	—	АС-16
52	Металлоконструкции входа N 2	—	—	—	296.11	—	АС-16
53	Металлоконструкций входа N 3	—	—	—	21.0	—	АС-17
54	Металлоконструкции входа N4	—	—	—	21.0	—	АС-17
55	Металлоконструкции главного входа	—	—	—	813.12	—	АС-15
56	Сетка 150/250/6/4 ГОСТ 8478-66	—	—	—	17.85	—	АС-14
57	Детали для крепления щитов в санузлах.	7-3ИМ-27	1.71	7	11.97	135	6
58		7-3ИМ-28	0.72	14	10.08	—"—	6
59	Деталь для навески штор	7-3ИМ-29	0.42	20	8.40	—"—	6
60	Кронштейны для навески радиаторов	7-2ИМ-75	0.63	70	44.10	—"—	12
61		7-2ИМ-76	0.63	70	44.10	—"—	12
62	Детали для крепления ограждения радиаторов	ИМ-1	0.06	60	3.6	—"—	АС-13
63		ИМ-2	0.06	60	3.6	—"—	АС-13
64	Монтажные элементы для крепления подоконных досок	7-2ИМ-77	0.53	34	18.02	—"—	17
65		7-2ИМ-78	0.66	34	22.44	—"—	17
66	Детали для навески вентиляционных коробов	−60×4	—	—	68.4	—"—	АС-13
67		АНКЕРФ8АI	—	—	10.8	—"—	АС-13
68	Сетка 100/100/5/5 ГОСТ 8478-66	—	—	—	2.16	—"—	АС-14
69	Алюминиевые гофрированные листы	—	—	—	93.0	—	АС-15;16
70	Вентиляционный зонт над кухонной плитой.	—	—	—	13.1	—	АС-21
71	Детали для крепления венткоробов	L36×4	2.16	4.5п.м	9.72	—	АС-13
72	Детали для крепления стоек ограждения радиаторов	L40×3	1.85	3.0п.м	5,55	—	АС-20

Выборка металла

ГОСТ	6727-53		5781-61					82-70				
сечение	Ø4BI	Ø5BI	Ø6AI	Ø8AI	Ø12AI	Ø20AI	Ø10AII	δ-3	δ-4	δ-5	δ-6	δ=8
вес кг	22.74	2.16	63.72	11.80	100.84	4.83	1.48	67.0	383.10	11.06	171.83	50.75

ГОСТ	82-70	2591-71	8509-72	8510-72	8240-72			3262-72		7798-70 5915-70	8509-72
сечение	δ=20	□20×20	L36×4	L70×45×5	[10	[12	[20	труба Ø63.5	труба Ø75	болты М16 с гайки М16	L 40×3
вес кг.	12.80	3.65	38.3	95.7	27438	220.0	1.84	21.9	436.3	0.81	5,55

Выборка алюминия

ГОСТ	12592-67	13737-68		13738-68
сечение	гофрир. лист	N22	N88	N312
вес кг	93.0	1.06	3.18	5.21

Инстр. пр.	Зайцев	А.Новоселова
Врит. арх.	Шуц	А.Квалун
Вед. конструктор	Яковлев	З.Колесникова
Тех. техник	Мизер	А.Мизер

Госстрой РСФСР г. Москва

1975 | Детские ясли-сад на 50 мест с увеличением количества мест на летний период до 95.

Спецификация металлических изделий выше отм 0
Выборка металла

Типовой проект 213-1-158 | Альбом Т | Лист

ЦЕНТРАЛЬНЫЙ ИНСТИТУТ ТИПОВОГО ПРОЕКТИРОВАНИЯ
ГОССТРОЯ СССР
Свердловский филиал
620062 г. Свердловск-62, ул. Генеральская 3-А
Заказ № 4279 инв. № 4162-01 тираж 150
Сдано в печать 29/VII 1977г. Цена 2-52

gost.e-ecolog.ru