ТИПОВОЙ ПРОЕКТ 214-1-254.83

ДЕТСКИЕ ЯСЛИ-САД
(СО СТЕНАМИ ИЗ КИРПИЧА)
НА 50 МЕСТ

АЛЬБОМ I

АРХИТЕКТУРНО-СТРОИТЕЛЬНЫЕ И ТЕХНОЛОГИЧЕСКИЕ ЧЕРТЕЖИ

Инв.№ 19507-01

90-2913-1

gost.e-ecolog.ru

Госстрой СССР
ЦЕНТРАЛЬНЫЙ ИНСТИТУТ ТИПОВОГО ПРОЕКТИРОВАНИЯ
Свердловский филиал
620062, г.Свердловск-62, ул.Чебышева,4
Заказ №2745 Инв.№ 19507-01 тираж 400
Сдано в печать 31.08 1984г цена 2-05

ТИПОВОЙ ПРОЕКТ 214-1-254.83

ДЕТСКИЕ ЯСЛИ-САД
(СО СТЕНАМИ ИЗ КИРПИЧА)
НА 50 МЕСТ

СОСТАВ ПРОЕКТА

Альбом I - Архитектурно-строительные и технологические чертежи
Альбом II - Чертежи санитарно-технические, электрооборудования, связи и сигнализации, автоматики вентиляционных систем
Альбом III - Задание заводу-изготовителю
Альбом IV - Сметы
Альбом V - Ведомость потребности в материалах

АЛЬБОМ I

Разработан
проектным институтом
ЦНИИЭП граждансельстрой
Директор института Б.А. Маханько
Гл. инженер института В.М. Беляев
Гл. архитектор проекта И.Н. Шишков

Проект
Утвержден госгражданстроем
Приказ № 198 от 29.07.82 г.
Рабочая документация введена в действие
ЦНИИЭП граждансельстроем
Приказ № 5т от 25.01.84 г.

				Привязан
Инв. №				

№-2949-2

Типовой проект 214-1-254.83 Альбом I

Настоящий типовой проект „Детские ясли-сад (со стенами из кирпича) на 50 мест" разработан коллективом мастерской №1 ЦНИИЭПграждансельстрой на основании задания на разработку типового проекта, утвержденного Госгражданстроем СССР от 01.03.82г.

Авторы: архитектор - Шишков И.Н.
инженер-конструктор - Таранев В.А.

В разработке принимали участие:
архитектор - Куличихин М.Ф.
инженер-конструктор - Семенова В.А.
инженеры ОВ - Евдокимова Г.В., Леонова Н.К.
инженеры ВК - Молодкин Ю.И., Шурмаева В.И.
инженеры ЭО - Курочкин В.И., Кузнецова Т.А.
инженеры СС - Щеглов Н.П., Елисеева Т.М.
инженеры - сметчики - Калошина Л.А., Кондратьева А.А.

Ведомость основных комплектов рабочей документации

Обозначение	Наименование	Примечание
АС, ТХ	Архитектурно-строительные и технологические чертежи	Альбом I
ОВ, ВК, ЭО, СС и АВ	Чертежи санитарно-технические, электрооборудования, связи и сигнализации и автоматики вентиляционных систем	Альбом II
АВ	Задание заводу-изготовителю	Альбом III
С и ПОС	Сметы	Альбом IV
ВМ	Ведомость потребности в материалах	Альбом V

Архитектурно-планировочное решение

Здание „Детские ясли-сад на 50 мест" запроектировано в одном одноэтажном объеме, высота этажа 3,300 (в свету 3,000). За условную отметку 0,000 принят уровень чистого пола. За планировочную отметку земли условно принята -0,450 по всему периметру здания. Габаритные размеры в плане 24000×20400 мм. Наружную и внутреннюю отделку см. АС-3.

Настоящий проект привязан и соответствует действующим нормам и правилам: в том числе по взрывопожарной безопасности

Гл. архитектор проекта / /
Гл. инженер проекта / /

Настоящий проект выполнен в соответствии с действующими нормами и правилами в том числе по взрывопожарной безопасности

Гл. архитектор проекта /Шишков И.Н./
Гл. инженер проекта /Таранев В.А./

Инв. N подл. | Подпись и дата | Взам. инв. N
21-254-3

Общая характеристика проекта

Настоящий проект предназначен для строительства во II, III строительно-климатических районах и в Iв подрайоне.

Расчетная зимняя температура наружного воздуха минус 20°С, минус 30° (основное решение), минус 40°С.

Инженерно-геологические условия - обычные
Сейсмичность - не выше 6 баллов
Степень огнестойкости - II
Степень долговечности - II
Класс здания - II
Вес снегового покрова - 100 кгс/м² (0,98 кПа)
Скоростной напор ветра - 45 кгс/м² (0,44 кПа)

Генплан

Примерная схема генерального плана разработана на основании „Правил и норм планировки и застройки городов, поселков и сельских населенных пунктов СНиП II-60-75".

Здание детских яслей-сада на 50 мест располагается на участке со спокойным рельефом и может иметь фронтальное или угловое расположение на участке.

При привязке проекта схему генплана уточнить с учетом местных условий и заменить на новую.

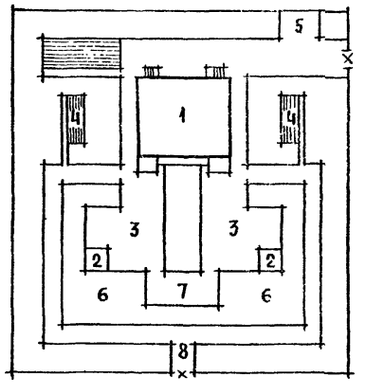

Характеристика механических свойств грунтов

Грунты нескальные однородные непучинистые. Грунтовые воды отсутствуют. Объемная масса грунта, залегающего ниже подошвы фундамента γ = 1800 кг/м³
Угол внутреннего трения φ = 20°
Удельное сцепление грунта - 0,011 МПа - (С = 0,11 кгс/см²).
Модуль деформации - 19 МПа - (Е = 190 кгс/см²).

Экспликация сооружений

NN по плану	Площадь м²	Наименование сооружений	Кол. шт.	Примечание
1	560	Детские ясли-сад на 50 мест	1	т.п. 214-1-254.83 (настоящий проект)
2	40	Теневые навесы	2	
3	150	Групповые площадки	2	
4	15	Опытный участок (огород)	2	
5	70	Хозяйственная площадка	1	
6	850	Площадь озеленения	1	
7	150	Физкультурная площадка	1	
8	480	Дорожки		
Общая площадь участка - 0,25 га				

Ведомость чертежей рабочей документации основного комплекта

Лист	Наименование	Примечан. NN стр.
	Чертежи марки АС	
	Обложка	
	Титульный лист	1
1	Общие данные (начало)	2
2	Общие данные (продолжение)	3
3	Общие данные (продолжение)	4
4	Общие данные (продолжение)	5
5	Общие данные (окончание)	6
6	Схемы расположения фундаментов и элементов подпольных каналов	7
7	Сечения по фундаментам, подпольным каналам и крыльцам	8
8	План	9
9	Разрез 1-1. Деталь ограждения радиаторов	10
10	Фасады А-Б; 1-5; Б-А; 5-1	11
11	Схема расположения перемычек	12
12	Схема расположения элементов покрытия	13
13	План кровли	14
14	Венткамера	15
15	Ведомость расхода стали	16
16	Фрагмент плана с теневым навесом (вариант)	17
17	Фасады А-Б; 1-5; Б-А; 5-1 (вариант с теневыми навесами)	18
18	Фасады 1-5; А-Б; Б-А; 5-1 (вариант с чердачной крышей)	19
19	Фасады 1-5; А-Б; Б-А; 5-1 (вариант с чердачной крышей и теневыми навесами)	20
20	Схема расположения чердачной крыши (вариант)	21
	Чертежи марки ТХ	
1	Общие чертежи	22
2	Спецификация технологического оборудования	23
3	План 1го этажа с расстановкой технологического оборудования	24
4	Привязка сантехнических и электротехнических подводов к оборудованию	25

Привязан

Инв N

Нормокон	Таранев		Т.П. 214-1-254.83-АС
Нач.мас.	Омельченко		
ГАП	Шишков		
ГИП	Таранев		
Ст.арх.	Куличихин		
Вед. инж.	Семенова		

Детские ясли-сад (со стенами из кирпича) на 50 мест

Стадия	Лист	Листов
Р	1	20

Общие данные (начало)

ЦНИИЭП граждансельстрой

Копировал:

Формат 22г

Типовой проект 214-1-254.83 Альбом I

ВЕДОМОСТЬ ССЫЛОЧНЫХ И ПРИЛАГАЕМЫХ ДОКУМЕНТОВ

Обозначение	Наименование	Примечание
1	2	3
	СТАНДАРТЫ	
ГОСТ 530-80	Кирпич и камни керамические	
ГОСТ 19425-74	Балки двутавровые и швеллеры стальные специальные	
ГОСТ 8240-72	Сталь горячекатаная. Швеллеры	
ГОСТ 8509-72	Сталь прокатная угловая равнополочная	
ГОСТ 8510-72	Сталь прокатная угловая неравнополочная	
ГОСТ 19903-74	Сталь листовая горячекатаная	
ГОСТ 8568-77	Листы стальные с ромбическим и чечевичным рифлением	
ГОСТ 17715-72	Сталь толстолистовая кровельная	
ГОСТ 5781-82	Сталь горячекатаная	
ТУ 14-4-659-75	Проволока стальная низкоуглеродистая холоднотянутая	
ГОСТ 5336-80	Сетки стальные плетеные одинарные	
ГОСТ 8478-81	Сетки сварные для железобетонных конструкций	
ГОСТ 9467-75	Электроды, покрытые, металлические для ручной дуговой сварки конструкционных и теплоустойчивых сталей	
ГОСТ 8486-66**	Пиломатериалы хвойных пород	
ГОСТ 9685-61*	Заготовки из древесины хвойных пород	

1	2	3
ГОСТ 22950-78	Плиты минераловатные повышенной жесткости на синтетическом связующем	
ГОСТ 111-78	Стекло оконное	
	ТИПОВЫЕ ИЗДЕЛИЯ	
Серия 1.038-1; вып.1	Плиты парапетные для общественных зданий	
Серия 1.494-24; вып.1	Стаканы железобетонные	
Серия 1.038-1; вып.1	Железобетонные козырьки входов	
Серия 1.141-1; вып.58	Предварительно напряженные панели с круглыми пустотами	
Серия 1.225-2; вып.8	Ригели железобетонные для общественных зданий	
Серия 1.138-10; вып. 3, 4	Перемычки сборные железобетонные для зданий с кирпичными стенами	
Серия 1.243.1-4	Плиты балочные железобетонные	
Серия 1.855.1-1	Ступени железобетонные и бетонные	
Серия 1.136.1-13, вып.1	Плиты подоконные железобетонные	
	Плиты подоконные для жилых и общественных зданий	

1	2	3
Серия 1.236-6; вып.1; ч.1и2	Окна и балконные двери общественных зданий	
Серия 1.136-10	Двери деревянные внутренние для жилых и общественных зданий	
Серия 1.136А-10	Двери деревянные входные наружные тамбурные и служебные для жилых и общественных зданий	
Серия 1.255.1-1	Стаканы и подстаканники железобетонные. Ступени железобетонные	
	ТИПОВЫЕ УЗЛЫ И ДЕТАЛИ	
Серия 2.260-1; вып.3	Детали покрытий общественных зданий	
Серия 2.150-1/72; вып.V	Узлы крепления предварительно	
Серия 2.140-1; вып.1	Детали перекрытий жилых зданий	
Серия 2.130-1; вып.1	Детали стен и перегородок общественных зданий	
Серия 1.231-3; вып.1	Перегородки поэлементной сборки из сухой гипсовой штукатурки для общественных зданий	
Серия 2.219-1; вып.1	Детали подпольных каналов	
Серия 2.244-1; вып.4	Детали полов общественных зданий	
Серия 2.110-1; вып.1	Детали фундаментов	

Инв.№ подл. | 20-2949-4 | Подпись и дата | Взамен инв.№

Привязан:

Инв.№

Нач. мас.	Омельченко	
ГАП	Шишков	
ГИП	Таранев	
Вед. инж.	Семенова	
Ст. арх.	Кулачихин	

Т.П. 214-1-254.83-АС

Детские ясли-сад (со стенами из кирпича) на 50 мест

Стадия	Лист	Листов
Р	2	

Общие данные (продолжение)

ЦНИИЭП гражданских сооружений

Копировал

Формат А3

Типовой проект 214-1-254.83 Альбом I

Ведомость внутренней отделки помещений

№	Наименование помещения	Площадь м²	Пол: деталь пола по серии 2.244-1; в.4	Пол: материал покрытия пола	Плинтус: вид отделки	Стены и перегородки: площадь м²	Стены и перегородки: вид отделки	Примечание (отделка стен)
1	2	3	4	5	6	7	8	9
1	Приемная	18.0	290	Линолеум	Побелка	51.0	Силикатная окраска	Отделка на всю высоту
2	Раздевальная	18.0	"	"	"	"	"	"
3	Игральная	50.0	см. деталь на данном чертеже	"	"	87.0	"	"
4	Групповая	"	"	"	"	"	"	"
5	Спальные	100.0	230	"	"	114.0	"	"
6	Туалетные	32.0	234	"	"	48.5	Глазурованная плитка	Панель глазур. плитки h=1.5м, в душе h=2.1м.
						51.5	Масляная окраска	
7	Буфетные	7.0	"	"	"	28.0	"	Панель глазур. плитки h=2.1м
						13.5	"	
8	Медицинская комната	9.0	230	"	"	2.5	"	Панель глазур. плитки в местах сан. приборов
						32.0	"	
9	Изолятор и приемная	9.0	"	"	"	32.0	Силикатная окраска	Отделка на всю высоту
10	Туалетные изолятора и персонала	5.0	234	"	"	23.0	Глазурованная плитка	Панель глазур. плитки h=1.5м
						17.5	Масляная окраска	
11	Кабинет заведующего	18.5	230	"	"	48.2	Силикатная окраска	Отделка на всю высоту
12	Кухня-раздаточная	14.5	250	Керамич. плитка	Масляная окраска	23.5	Глазурованная плитка	Панель глазур. плитки h=2.1м
						24.0	Масляная окраска	
13	Заготовочный цех	6.0	250	Керамич. плитка	Масляная окраска	16.0	Глазур. плитка масляная окраска	Панель глазур. плитки h=2.1м
						12.5		
14	Моечная	3.5	"	"	"	12.5	"	"
						18.3	"	
15	Кладовая овощей	4.0	240	"	Побелка	3.5	"	Панель глазур. плитки h=0.45м
						15.0	"	
16	Кладовая сухих продуктов	6.5	"	"	"	4.5	"	"
						26.0	"	
17	Бельевая	3.5	234	Линолеум	"	22.0	Силикатная окраска	Отделка на всю высоту
18	Постирочная	13.0	250	Керамич. плитка	Масляная окраска	30.0	Глазур. плитка	Панель глазур. плитки h=2.1м
						8.5	Масляная окраска	
19	Хозяйственные кладовые	4.5	234	Линолеум	Побелка	34.0	Масляная окраска	Отделка на всю высоту
20	Сушильные шкафы	2.0	"	"	"	18.0	"	"
21	Электрощитовая	6.0	240	Керамич. плитка	"	19.0	"	"
22	Бензокамера	13.0	245	Бетон	"	48.0	"	"
23	Коридоры	31.0	230	Линолеум	"	66.0	Силикатная окраска	"
24	Тамбуры	13.0	240	Керамич. плитка	"	44.5	"	"

Деталь пола в игральных комнатах

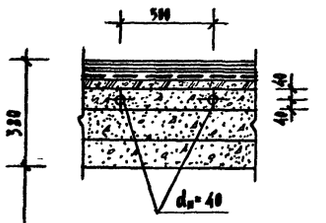

Линолеум алкидный γ=1350 кг/м³ по ГОСТ 7251-77 на хо-
лодной водостойкой мастике — 5 мм
Древесно-волокн. плита твердая γ=800 кг/м³ — δ=4 мм на
холодной водостойкой мастике — 5 мм
Стяжка из цементно-песчаного раствора марки М100,
армированная сеткой из арматурной проволоки Ø3 мм с
ячейками 200×200 мм — 30 мм
Пергамин — насухо
Мелкий керамзитовый камень-гравий γ_0=400 кг/м³ — 60 мм
Бетон марки М150 с замоноличенными регистрами — 80 мм
Водонепроницаемая бумага — насухо
Керамзитовый гравий γ_0=400 кг/м³ — 100 мм
Гидроизоляция-гидроизол на битумной мастике — 1 слой
Бетон марки М100 — 100 мм
Уплотненный грунт

Таблица 1

Ведомость отделки фасадов

Фасад	Элементы	Отделка	Колер
По периметру	Цоколь	Облицевать плиткой „кабанчик"	Темный
	Стены	Отделка лицевым кирпичом с расшивкой швов	Светлый
	Оконные проемы и двери	Окраска масляной краской за 2 раза	Светлый

Т.П. 214-1-254.83-АС

Детские ясли-сад (со столовой из кирпича) на 50 мест

Общие данные (продолжение)

Стадия	Лист	Листов
Р	3	

ЦИИЭП Гражданстальпроект

Нач. мас.	Омельченко	
ГАП	Шишков	
ГИП	Таранев	
Вед. инж.	Семенова	
Ст. арх.	Куличихин	

Привязан

Инв. №

Инв. № подл. | Подпись и дата | Взам. инв. №

20-2949-5

Формат А2Г

Типовой проект 214-1-254.83 Альбом I

Конструктивные решения

Здание детских яслей-сада запроектировано с несущими поперечными стенами-наружными и внутренними- из кирпича.

Фундаменты- ленточные бутобетонные.

Для наружных стен принять кирпич пустотелый по ГОСТ 530-80 марки М75 пластического прессования на цементно-известковом растворе марки М25 ($\gamma_{кл}$ = 1450 кг/м³).

Внутренние стены класть из обыкновенного полнотелого кирпича по ГОСТ 530-80 марки М75 полусухого прессования на цементно-известковом растворе марки М25 ($\gamma_{кл}$ = 1800 кг/м³).

Цоколь здания ниже гидроизоляционного слоя выполнять из полнотелого обыкновенного хорошо обожженного кирпича марки М100 на цементно-известковом растворе марки М50.

Морозостойкость кирпича- не менее Мрз-35.

Пространственная жесткость здания обеспечивается совместной работой горизонтальных дисков панелей покрытия и стен в продольном и поперечном направлениях.

Покрытие здания выполнять из сборных железобетонных панелей перекрытия по серии 1.141-1; вып. 58.

Перемычки- сборные железобетонные по серии 1.138-10; вып. 1.

Прогоны- сборные железобетонные по серии 1.225-2; выпуски 5 и 8.

Перегородки запроектированы из обыкновенного полнотелого кирпича толщиной 65 мм и 120 мм.

Крыльца здания имеют покрытия из бетонных плит по армированной бетонной подготовке с морозоустойчивыми ступенями типа СНК по серии 1.255.1-1.

Кровля- совмещенная, невентилируемая с внутренними водостоками.

По периметру здания сделать отмостку шириной 750 мм из асфальтового покрытия по аналогии с деталью 52 серии 2.110-1; вып. 1 (без бортового камня).

Общие сведения об инженерном оборудовании:

Водоснабжение- от наружной сети. Напор на вводе H=11 м.

Канализация хозяйственная- в наружную сеть.

Отопление- централизованное от наружных сетей; температура теплоносителя T=95÷70°C; 150÷70°C.

Электроснабжение- от внешней сети напряжением 380/220 в.

Проектом предусмотрена радиофикация, телефонизация, телефикация.

Технико-экономические и эксплуатационные показатели

Наименование	Ед. измер.	Всего
1	2	3
Стоимость		
Общая сметная стоимость	тыс. руб.	70,95
в том числе:		
строительно-монтажных работ	"	59,68
оборудования	"	11,27
Стоимость строительно-монтажных работ 1 м² полезной площади	руб.	139,12
То же, строительного объема	"	33,43
Стоимость общая на расчетный показатель	"	1419
Трудоемкость		
Построечные трудовые затраты	чел/дн / чел/ч	1310,4 / 8937,01
То же, на 1 м² полезной площади	"	3,05 / 20,83
То же, на 1 м³ строительного объема	"	0,73 / 5,01
То же, на расчетный показатель	"	26,21 / 178,74
Расходы		
Расход строительных материалов		
Цемент	т	107,07
Цемент, приведенный к марке М400	"	102,56
То же, на 1 м² полезной площади	"	0,24
То же, на 1 м³ строительного объема	"	0,06
Сталь		6,6
Сталь, приведенная к классам А-I и С38/23	"	8,96
в том числе:		
сталь прокатная	"	0,73
Сталь, приведенная к классам А-I и С38/23, на 1 м² полезной площади	кг	20,9
То же, на расчетный показатель	"	179,2
Бетон и железобетон	м³	256,98
в том числе:		
монолитный	"	166,38
сборный тяжелый	"	85,36
сборный легкий	"	5,24
Бетон и железобетон на 1 м² полезной площади	"	0,6
То же, на расчетный показатель	"	5,14
Лесоматериалы	"	22,78
Лесоматериалы, приведенные к круглому лесу	"	37,4
Кирпич	тыс. шт.	109,28

1	2	3
Эксплуатационные показатели		
Расход		
воды	м³/ч	2.7
холодной	м³/сут	5.7
то же	л/с	1.5
горячей	"	0.8
канализационные стоки	"	3.9
Тепла	вАТТ / ккал/ч	265178 / 228060
в том числе:		
на отопление	"	61744 / 53100
на вентиляцию	"	65302 / 56160
на горячее водоснабжение	"	138132 / 118840
на отопление 1 м² полезной площади	вАТТ / ккал/ч	143,9 / 123,8
Потребная электрическая мощность	кВт	27,3
Технические характеристики		
Объем строительный	м³	1785
То же, на 1 м² полезной площади	"	4.16
То же, на 1 м² рабочей площади (K_2)	"	4.88
То же, на расчетный показатель	"	35.7
Площадь		
застройки	м²	560
общая	"	465
полезная	"	429
то же, на расчетный показатель	"	8.6
рабочая	"	366
то же, на расчетный показатель	"	7.32
то же, на 1 м² полезной площади (K_1)	"	0.85

За расчетный показатель принять одно место детских яслей-сада (общая вместимость - 50 мест)

Показатели приведены для основного решения (здание детского сада с отдельно стоящим теневым навесом).

Т.п. 214-1-254.83-АС

Нач. мас.	Омельченко		
ГАП	Шишков		
ГИП	Таранов		
Вед. инж.	Семенова		
Ст. арх.	Куличихин		

Детские ясли-сад (со стенами из кирпича) на 50 мест

Стадия	Лист	Листов
Р	4	

Общие данные (продолжение)

ЦНИИЭП граждансельстрой

Привязан

Инв. N

Инв. N подл. 20-2949-6 | Подпись и дата | Взам. инв. N

Копировал

Формат 25г

Типовой проект 214-1-254.83 Альбом I

Указания по производству работ в зимнее время

Строительные работы по возведению всех конструкций в зимнее время года производить с соблюдением требований глав СНиП III-19-76, СНиП III-16-80, СНиП III-17-78, СНиП III-20-74 и СНиП III-8.14-72.

Фундаменты возводить по слою песчаной подушки толщиной 100мм. Для кирпичной кладки стен принять метод замораживания с последующим естественным оттаиванием кладки как наиболее доступный и не требующий специального оборудования.

Строительный цементно-известковый раствор приготовлять на портландцементе с химическими добавками с учетом требований СНиП II-21-75 не ниже марки М50. Кладку наружных и внутренних стен вести одновременно с перевязкой кирпича в местах пересечения.

Монтаж панелей перекрытий производить немедленно после возведения стен очередного этажа с установкой всех анкеров и связей, предусмотренных проектом. Панели перекрытий класть на раствор цементно-песчаный марки М100 с добавками, обеспечивающими приобретение раствором не менее 25% прочности до его замораживания.

Установить временные стойки на клиньях под перемычки и прогоны к периоду оттаивания кладки для разгрузки опорных участков.

Вертикальные швы кирпичной кладки тщательно заполнять раствором.

Горизонтальные швы кирпичной кладки делать толщиной не менее 12мм.

Защита конструкций

Антикоррозионную защиту строительных конструкций осуществить в соответствии со СНиП II-28-73* и СНиП III-23-76.

Патентоспособность и патентная чистота

Впервые разработанных и примененных технических решений в проекте нет.

Конструкции, принятые в настоящем проекте здания, являются патентно чистыми в отношении СССР.

Указания по привязке проекта

1. Систему оповещения людей о пожаре разработать при привязке проекта по согласованию с местными органами Госпожарнадзора.

2. Лист примерного решения генплана при привязке аннулировать и заменить новым для конкретных условий строительства.

3. Типы проемов и количество перемычек над ними применять в соответствии с $t_н$ и толщиной наружных стен (см. таблицу 2 на данном чертеже), и АС-11.

4. При привязке настоящего проекта чертежи по фундаментам подлежат корректировке с учетом местных геологических и гидрогеологических условий строительства. Чертежи планов дополнить размерами привязок наружных стен к осям, взамен обозначения „а".

5. Схему нагрузок на фундаменты см. АС-6

Таблица 2

Толщина наружных стен при расчетной температуре наружного воздуха $t_н$ для помещений с нормальным режимом работы и температурой внутреннего воздуха $t_в$, мм				
Тип кладки	$t_н$ / $t_в$	минус 20°С	минус 30°С	минус 40°С
Кирпич пустотелый пластического прессования, ГОСТ 530-80 $\gamma_{кладки}$ = 1450 кг/м³ на цементно-известковом растворе	плюс 22°С	510	510	640
Кирпич полнотелый обыкновенный пластического прессования, ГОСТ 530-80 $\gamma_{кладки}$ = 1800 кг/м³ на цементно-известковом растворе	плюс 22°С	510	640	770
Толщина внутренних стен, мм				
Кирпич обыкновенный, ГОСТ 530-80 полусухого прессования	плюс 22°С	по проекту	по проекту	по проекту
Толщина утеплителя, мм				
Пенобетон γ = 400 кг/м³ (плиты твердые), ГОСТ 5742-76	плюс 22°С	130	165	210

Основное решение: $t_н$ = минус 30°С, $t_в$ = плюс 22°С.

6. При несоответствии теплотехнических качеств материалов и изделий, принятых в настоящем типовом проекте для ограждающих конструкций, фактическим условиям района строительства, следует выполнить привязку отопления и ограждающих конструкций здания с учетом фактических условий на основе экономически целесообразного для данного района сопротивления теплопередаче ($R_0^{эк}$).

Наличие особых научно-технических достижений

Настоящий типовой проект содержит традиционные строительные решения; поэтому в рабочей документации не приведены расчетные показатели применения особых научно-технических достижений в соответствии со СН 514-79.

Ведомость спецификаций

Лист	Наименование	Примечание
АС-6	Спецификация элементов к схемам расположения фундаментов и подпольных каналов	
АС-8	Спецификация элементов заполнения проемов	
АС-11	Спецификация элементов к схеме расположения перемычек	
АС-12	Спецификация к схеме расположения элементов покрытия	
АС-13	Спецификация элементов к плану кровли	
АС-14	Спецификация элементов вентканеры	
АС-16	Спецификация элементов к фрагменту плана 1го этажа (вариант)	
АС-20	Спецификация к схеме расположения элементов чердачной крыши (вариант)	
АС-9	Спецификация элементов к разрезу 1-1	
АС-15	Ведомость расхода стали	

Настоящий проект не подлежит хранению в оперативном фонде.

Т.П. 214-1-254.83-АС							
Привязан	Нач. мас.	Омельченко		Детские ясли-сад (со стенами из кирпича) на 50 мест	Стадия	Лист	Листов
	ГАП	Шишков			Р	5	
	ГИП	Таранев					
	Вед. инж.	Семенова		Общие данные (окончание)	ЦНИИЭП граждансельстрой		
	Ст. арх.	Куличихин					
Инв. №							

Инв. № подл.	Подпись и дата	Взам. инв. №
20-2949-7		

Типовой проект 214-1-254.83 Альбом I

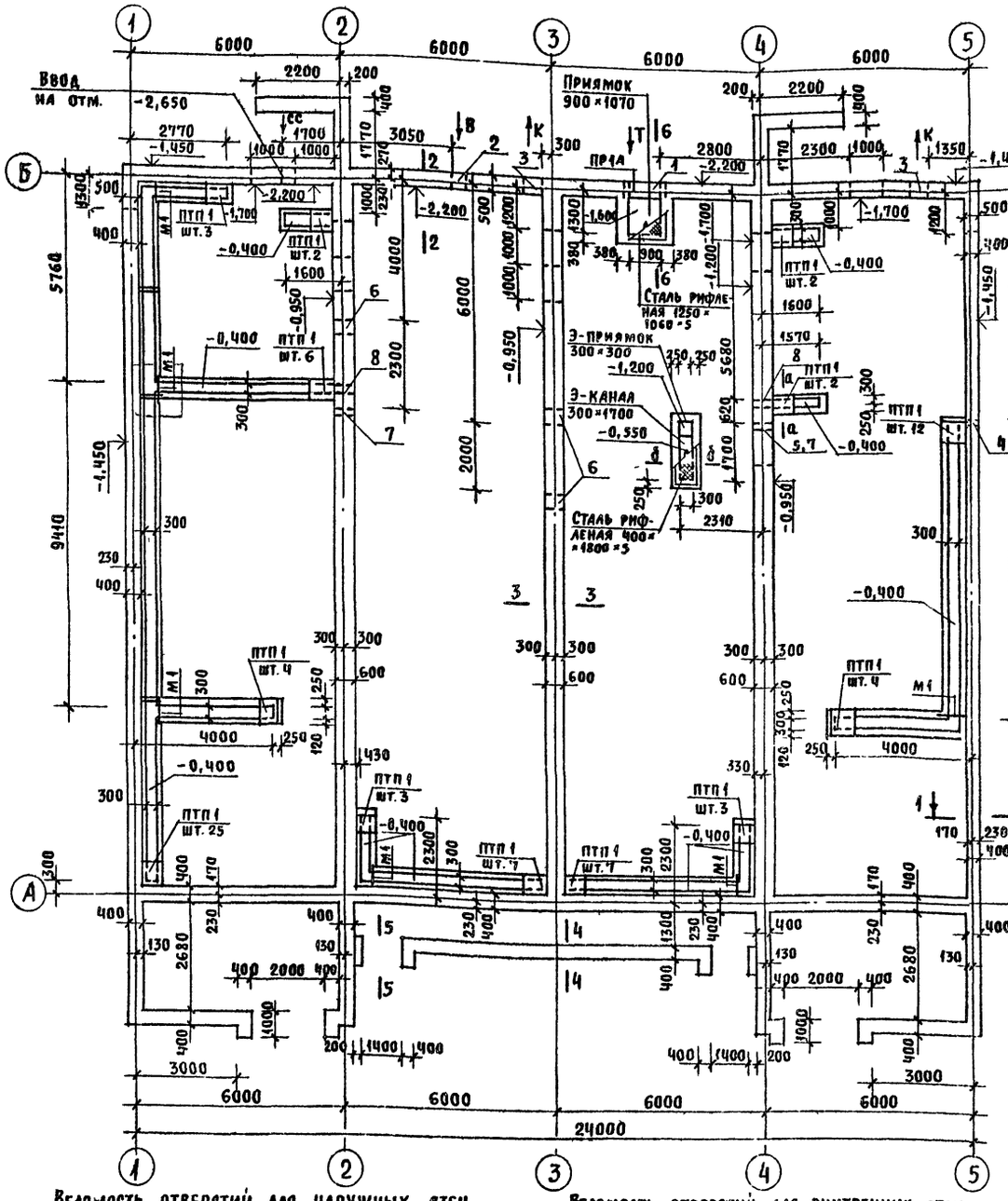

1. Настоящий чертеж читать совместно с АС-7
2. На данной схеме изображены каналы отопления, кроме оговоренных
3. Стенки подпольных каналов класть из полнотелого обыкновенного кирпича – δ = 120 мм, кроме оговоренных

Спецификация элементов к схемам расположения фундаментов и подпольных каналов

Марка, поз	Обозначение	Наименование	Кол.	Масса ед., кг	Примечание
		Сборные жел.-бет. эл-ты			
		Плиты плоские			
ПТП 1	1.243.1-4	ПТП 12.5-8-6	80	96	
		Перемычки брусковые			
ПР1А	1.138-10 вып. 1	1ПР2-16.12.14	4	75	
		Ступени крылец			
СНК 1	1.255.1-1	СНК6-15-3.5	12	181	
СНК 2	1.255.1-1	СНК6-21-3.5	6	254	
		Монолитные жел.-бет. элементы			
		УМ шт. 5			
		Детали			
—	ГОСТ 5781-82	Ф8 АI, $l_{общ.}$ = 12 п.м.	—	5,5	
—	ГОСТ 5781-82	Ф6 АI, $l_{общ.}$ = 15 п.м.	—	4,5	
		Материал			
		Бетон марки 200	—	0,2	м³
		Арматурные элементы			
—	ГОСТ 5781-82	Ф10 А ⅡВ	—	общ. 30	
М1	ГОСТ 8209-72*	∠ 63×6	—	общ. 90	
—	ГОСТ 8568-77*	Сталь рифленая – δ = 5 мм	—	общ. 60	

Таблица нагрузок $P_н$ в тс/п.м. на уровне обреза фундаментов

Тип стены	Сечение	Температура наружного воздуха						Примечание
		-20°С	-30°С	-40°С	-20°С	-30°С	-40°С	
		Кирпич пустотелый			Кирпич полнотелый обыкновенный			
Наружные	1-1	5,45	5,45	6,1	5,45	6,1	6,8	Кирпич пластического прессования
	2-2	6,8	6,8	7,4	6,8	7,4	8,2	
Тип стены		Температура внутреннего воздуха 22°С						Кирпич полусухого прессования
		Кирпич полнотелый обыкновенный						
		Температура наружного воздуха						
		-20°С, -30°С, -40°С						
Внутренние	3-3	8,2						

Ведомость отверстий для наружных стен

Тип отв.	Размеры, мм В	Размеры, мм Н	Отм. низа м	Назначение
1	900	600	-1,500	Т
2	500	500	-2,200	В
3	500	500	-1,500	К (шт. 2)
4	200	200	-1,150	ЭО

Ведомость отверстий для внутренних стен

Тип отв.	Размеры, мм В	Размеры, мм Н	Отм. низа м	Назначение
5	200	200	-1,200	ЭО
6	500	500	-0,950	ВК (шт. 3)
7	200	200	-0,200	ВК (шт. 2)
8	300	300	-0,400	О (шт. 2)

Т.П. 214-1-254.83-АС

Нач. мас.	Омельченко		
ГАП	Шишков		
ГИП	Таранов		
Вед. инж.	Семенова		

Детские ясли-сад (со стенами из кирпича) на 50 мест

Схемы расположения фундаментов и элементов подпольных каналов

Стадия	Лист	Листов
Р	6	

ЦНИИЭП гражданселькстрой

Привязан

Инв. N

Копировал:

Формат 22г

Инв. N подл. 20-2949-8 | Подпись и дата | Взам. инв. N | Тип ВК | Тип ЭО | Тип СС | Щеглов | Молодкин | Куроченко

Типовой проект 214-1-254.83 Альбом I

1-1, 2-2

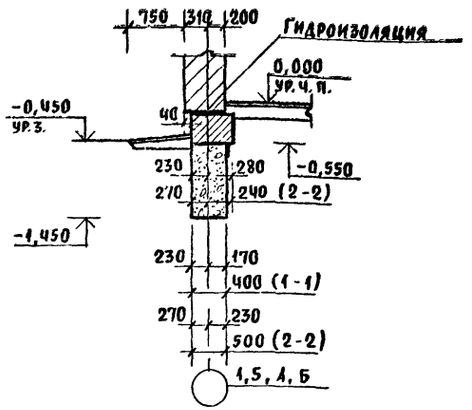

5-5

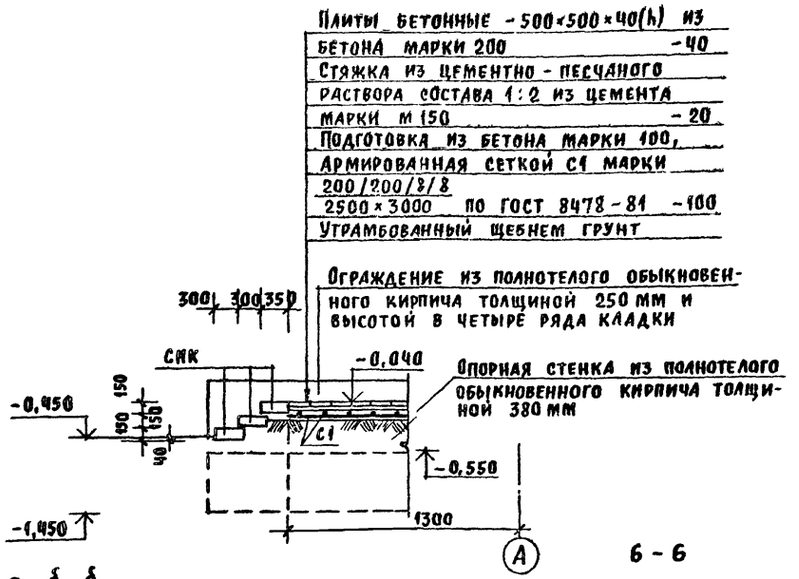

3-3

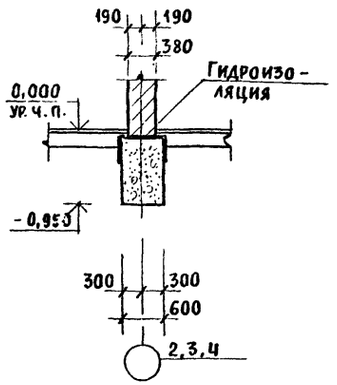

а-а, б-б

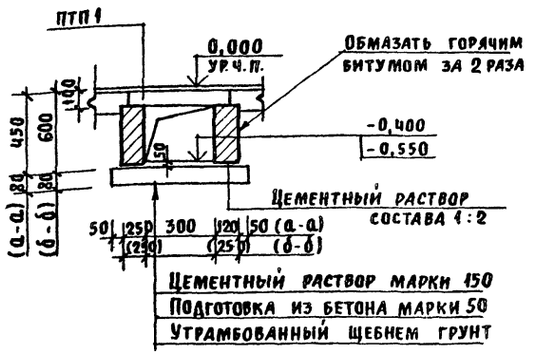

6-6

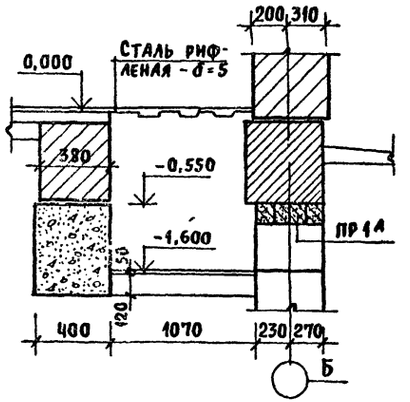

Деталь примыкания подпольного канала к наружной стене

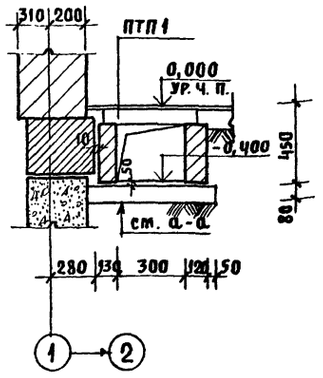

4-4

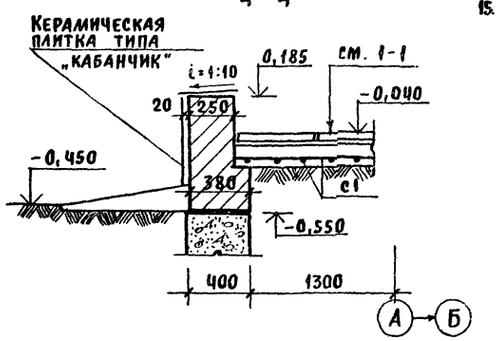

1. За условную отметку 0,000 принять уровень чистого пола 1 этажа, соответствующий абсолютной отметке
2. Настоящий чертеж читать совместно с листом АС-6
3. Фундаменты под наружные и внутренние стены выполнить ленточными из бутобетона: бутового камня марки 100 и бетона марки 50.
4. Уступы фундаментов делать высотой 500 мм, кроме оговоренных на чертеже.
5. Горизонтальную гидроизоляцию выполнить на отметке -0,035 из двух слоев гидроизола на битумной мастике.
6. Наружные поверхности всех стен ниже отметки 0,000, соприкасающиеся с грунтом обмазать горячим битумом за 2 раза в качестве вертикальной гидроизоляции.
7. Засыпку пазух при устройстве фундаментов производить после монтажа всех перекрытий подпольных каналов и приямков.
8. По периметру здания организовать асфальтовую отмостку по серии 2.110-1 вып. 1 по аналогии с деталью „52" (без бортового камня) шириной 750 мм.
9. Устройство подпольных каналов производить до выполнения конструкции полов на отметке 1 этажа.
10. Стенки подпольных каналов и приямков класть из полнотелого обыкновенного кирпича (ГОСТ 530-80) марки 75 на растворе марки 25.
11. Наружные поверхности стенок каналов и приямков, соприкасающиеся с грунтом, затереть цементным раствором и обмазать горячим битумом за 2 раза.
12. Все каналы перекрыть сборными железо-бетонными плоскими плитами, укладывая на цементный раствор.
13. На участках поворотов каналов и монтажа съемных плит и перекрытия приямков заложить металлические элементы М1, заанкеривая их в кладку стенок каналов и приямков (смотри серию 2.249-1 вып. 1, узлы „А" и „В").
14. Обратную засыпку пазух у стенок подпольных каналов и приямков производить грунтом с уплотнением только после монтажа плоских плит перекрытия и каналов.
15. Расход стали на армирование подготовки крыльца - Ф8 AI 254 кг.

Привязан				Т.П. 214-1-254.83-АС	
	Нач. МАС	Омельченко		Детские ясли-сад (со стенами из кирпича) на 50 мест	Стадия: Р; Лист: 7; Листов:
	ГАП	Шишков			
	ГИП	Тараев			
Инв. №	Вед. инж.	Семенова		Сечения по фундаментам, подпольным каналам и крыльцам	ЦНИИЭП гражданселькстрой

Копировал: Формат А2г

Инв. № подл. | Подпись и дата | Взам. инв. №
20-2949-9

Типовой проект 214-1-254.83 Альбом I

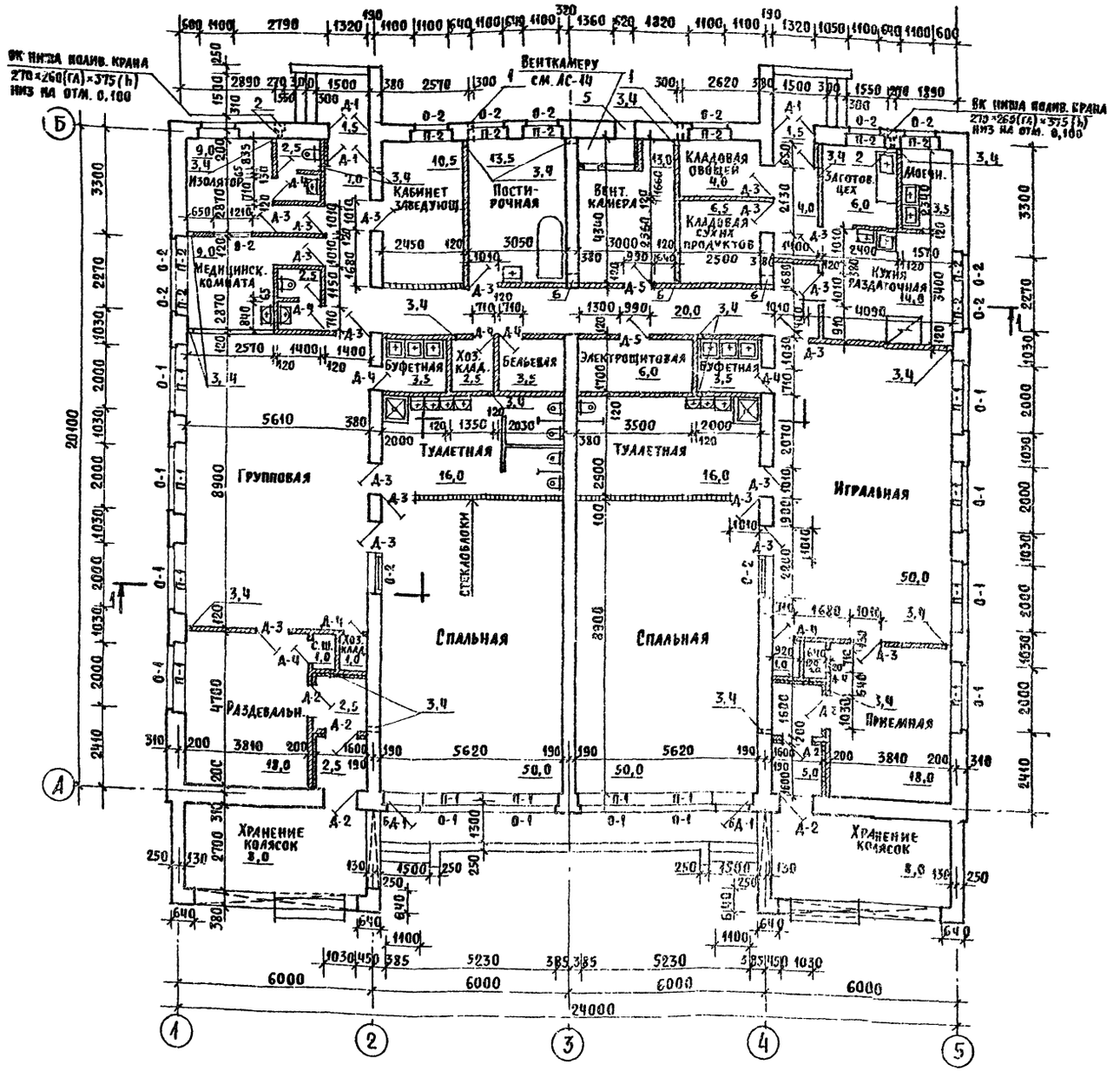

Спецификация элементов заполнения проемов

Марка	Серия	Наименование	Количество при $t_н$ минус 20°	минус 30°	минус 40°	Примечание
О-1	1.236-6 вып.I (ч.1,2)	ОКНО ОС21-12В	12	—	—	
О-2	1.236-6 вып.I (ч.1,2)	ОКНО ОС12-12В.	14	—	—	
О-1	1.236-6 вып.I (ч.1,2)	ОКНО ОР21-21В	—	12	—	
О-2	1.236-6 вып.I (ч.1,2)	ОКНО ОР12-12В	—	14	—	
О-1	1.236.5-9	ОКНО ОРС21-21В	—	—	12	
О-2	1.236.5-9	ОКНО ОРС12-12В	—	—	14	
П-1	1.136.1-13; вып I	ПОДОКОННАЯ ПЛИТА ПОО22.25.45-Т-А	12	12	12	
П-2	1.136.1-13; вып. I	ПОДОКОННАЯ ПЛИТА ПОО23.25.45-Т-А	11	11	11	
БД-1	1.236-6 вып.I (ч.1,2)	ДВЕРНОЙ БЛОК БС28-12	2	—	—	
БД-1	1.236-6 вып.I (ч.1,2)	ДВЕРНОЙ БЛОК РС28-12	—	2	—	
БД-1	1.236.5-9	ДВЕРНОЙ БЛОК БРС28-12	—	—	2	
Д-1	1.136.5-19	ДВЕРНОЙ БЛОК ДН20-4,8-13	4	4	4	
Д-2	1.136.5-19	ДВЕРНОЙ БЛОК ДН20-9-12	6	6	6	
Д-3	1.136-10	ДВЕРНОЙ БЛОК ДГ21-10	19	19	19	
Д-4	1.136-10	ДВЕРНОЙ БЛОК ДГ21-7	11	11	11	
Д-5	1.136.5-19	ДВЕРНОЙ БЛОК ДС20-9Т	2	2	2	

Экспликация отверстий и проемов

Тип отв.	Размеры в	Размеры н	Отм. низа	Назначение	1	2	3	4	5
1	2	3	4	5	4	150	160	2840	ОВ
1	300	310	0,000	ВК	5	620	610	2390	ОВ
2	100	160	0,100	ВК	6	550	685	2315	ОВ
3	150	160	0,000	ОВ					

Настоящий чертеж читать совместно с АС-14.
(см перегородки из стеклоблоков).

Нач мас	Омельченко			ТП 214-1-254 83-АС			
ГАП	Шишков			Детские ясли-сад (со стенами из кирпича) на 50 мест	Стадия	Лист	Листов
ГИП	Таранев				Р	8	
Ст.арх.	Куличихин			План	ЦНИИЭП гражданстрой		
Вед.инж	Семенова						

Привязан

Инв. N

Копировал

Формат 22

Согласовано: Гип ОВ Евдокимова; Гип ВК Молодкин; Гип ЭО Курочкин

Инв. N подл. 20-2949-10 | Подпись и дата | Взам инв N

Разрез 1-1

Защитный слой — гравий, вдавленный в антисептированную битумную мастику марки МБК-Г-65 — 10 мм
4 слоя биостойкого рубероида марки РКМ-350Б на битумной мастике — 1,5
3 слоя прокладочного рубероида марки РП-250 — 3,5 мм
Стяжка — цементно-песчаный раствор марки М-100 — 20 мм
Утеплитель — пенобетон (плиты твердые) γ_0=400 кг/м³ (АС-5, гавл.2)
Разуклонка — гравий керамзитовый γ_0=400 кг/м³ — 30÷100 мм
Пароизоляция — один слой пергамина на битумной мастике МБК-Г-65 — 1 мм
Выравнивающий слой из цементного раствора.
Сборные ж.-б. панели перекрытия — 220 мм.

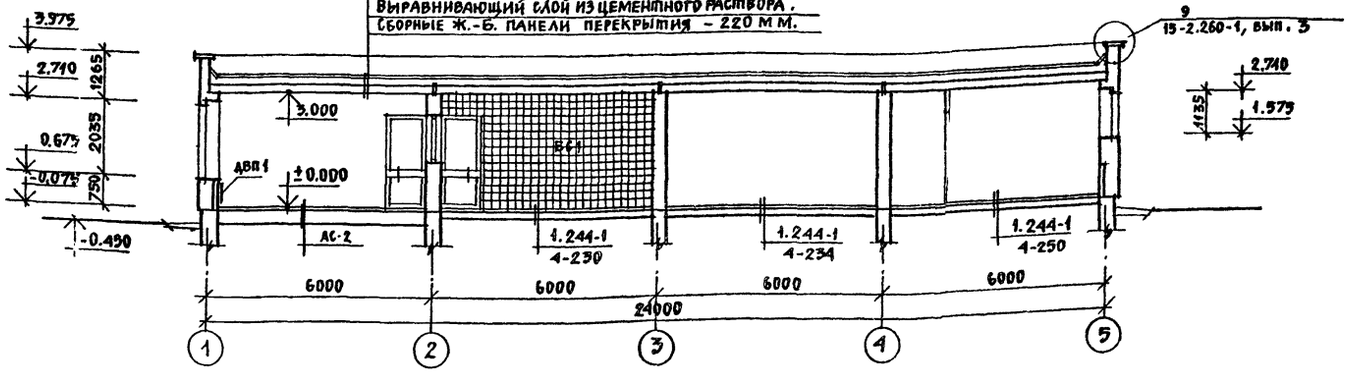

Спецификация элементов к разрезу 1-1

Марка, поз.	Обозначение	Наименование	Кол.	Масса ед., кг	Примечание
		Металлические элементы			
		Крюки — шт. 80			
Кр 1	ГОСТ 5781-82	ф10 АТ, ℓ=450	1	0,36	
		Петли — шт. 80			
П 1	ГОСТ 19903-74*	-20×4, ℓ=60	1	0,04	
		Деревянные элементы			
		Дерево-плиты — шт. 20			
ДВП 1	ГОСТ 8904-81	Плиты древесно-волокнистые твер-дые с лакокрасочным покрытием			
		450×20, ℓ=1000	1	6	
		Блоки стеклянные пустотелые			
БО 1	ГОСТ 9272-81	Блоки БК 194/98	-	37,1	м²

Деталь ограждения радиаторов в приемной, раздевальной, групповой и игральной

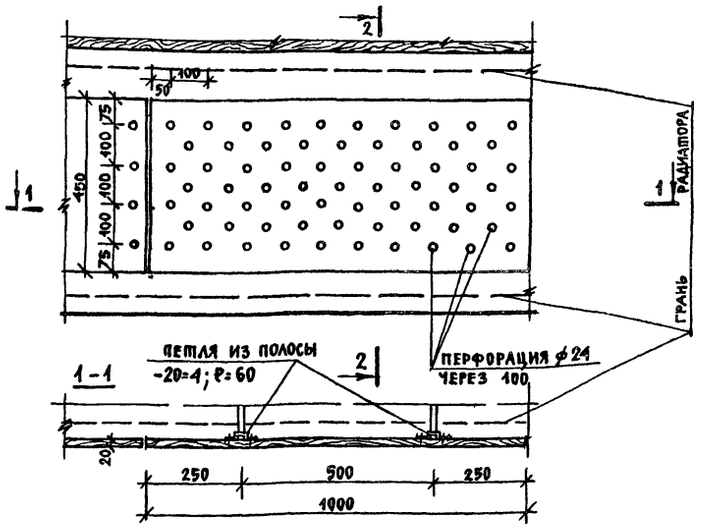

2-2

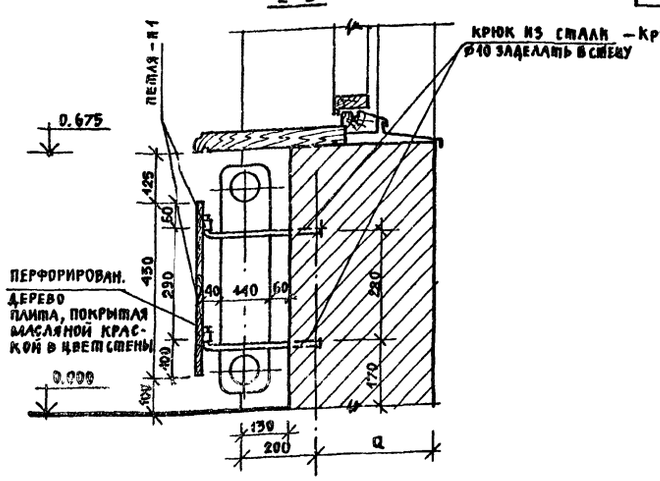

Привязан			
Инв. N			
Нач. МАС	Омельченко		
ГАП	Шишков		
ГИП	Таранев		
Вед. инж.	Семенова		
Ст. арх.	Куличихин		
Копировал:			

Т.П. 214-1-254.83-АС

Детские ясли-сад (со стенами из кирпича) на 50 мест

Стадия	Лист	Листов
Р	9	

Разрез 1-1. Деталь ограждения радиаторов

ЦИМИЭП граждансельстрой

Формат А2

Взам. инв. N | Подпись и дата | Инв. N подл. 20-2949-11

214-1-254.83
Альбом I

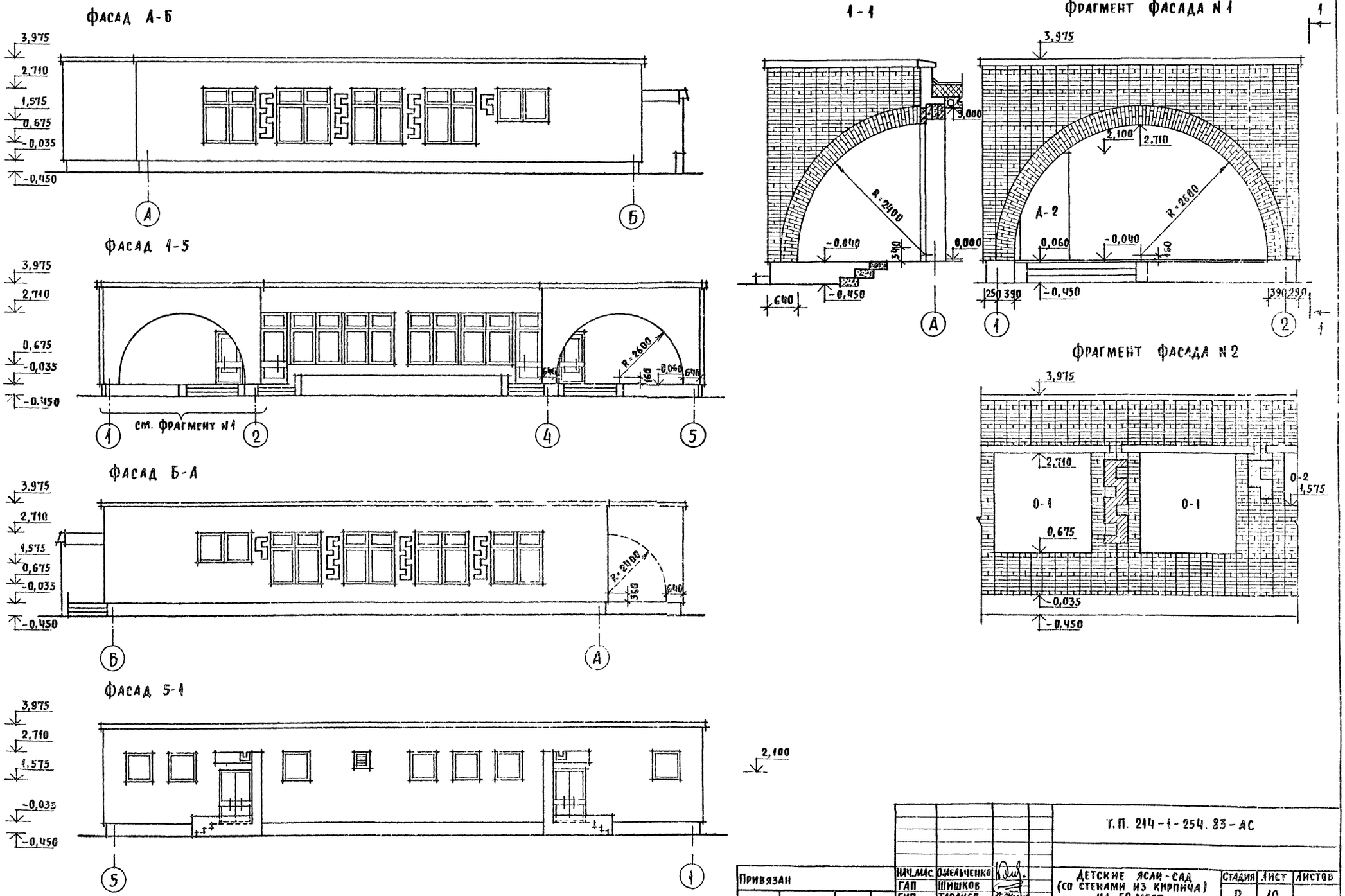

Т.П. 214-1-254.83-АС							
Привязан		Нач.мас.	О.Мельченко		Детские ясли-сад (со стенами из кирпича) на 50 мест	Стадия	Лист	Листов
		Гап	Шишков			Р	10	
		Гип	Таранев					
		Вед. инж	Семенова		Фасады А-Б; 1-5; Б-А; 5-1	ЦНИИЭП гражданскельстрой		
Инв. N								

Копировал:

Формат 22

Инв. N подл. | Подпись и дата | Взам. инв. N
20-2949-12

214-1-254.83
Альбом I

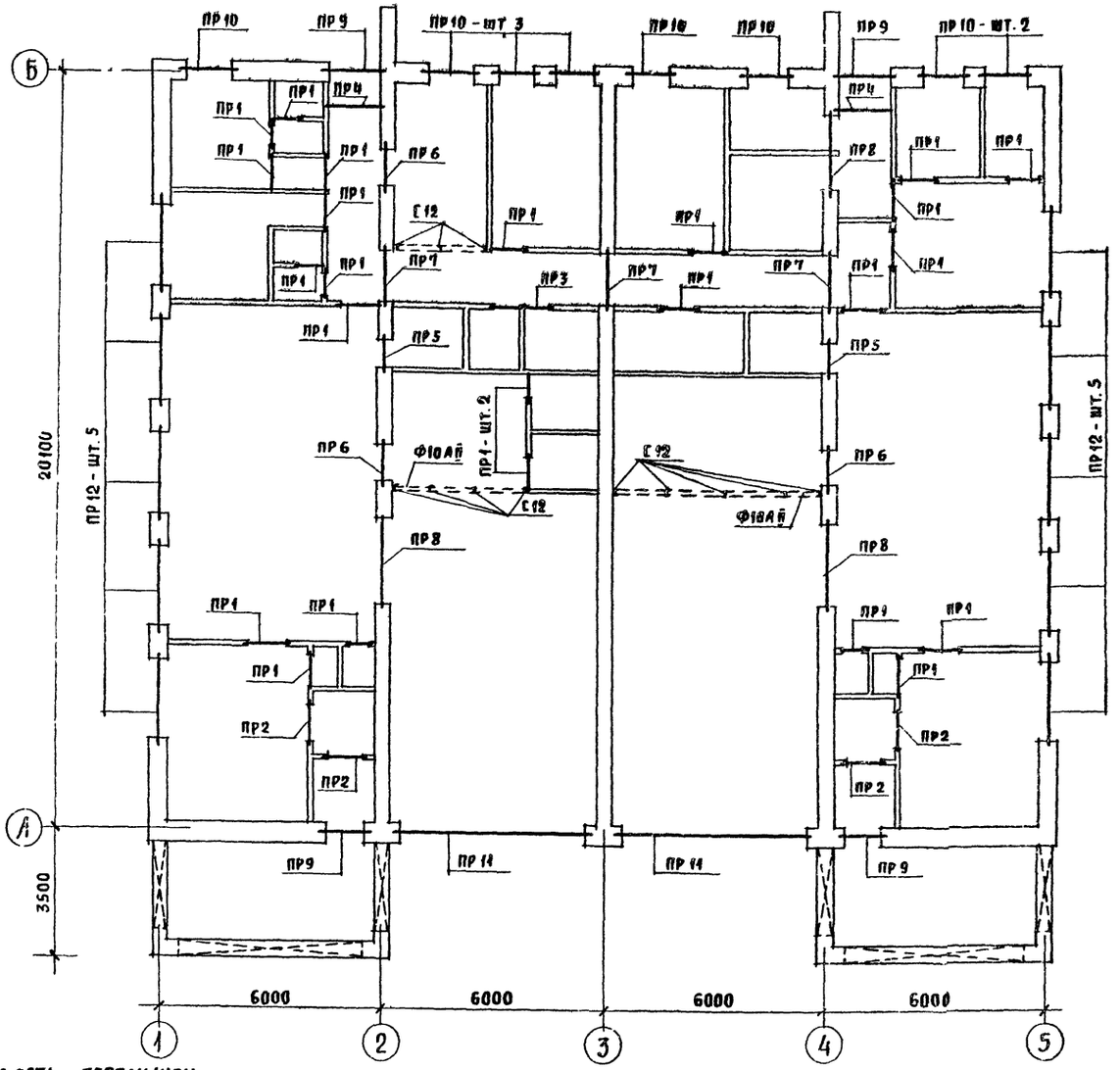

Спецификация элементов к схеме расположения перемычек

Марка, поз.	Обозначение	Наименование	Кол.	Масса ед., кг	Примечание
		Сборные жел.-бет. эл-ты			
		Перемычки брусковые			
1ПР1-1	1.138-10 вып. 1	1 ПР1 - 10.12.14	26	50	
1ПР1-2	1.138-10 вып. 1	1 ПР1 - 12.12.14	7	50	
1ПР2-1	1.138-10 вып. 1	1 ПР2 - 16.12.14	7	75	
1ПР3-1	1.138-10 вып. 1	1 ПР3 - 19.12.14	45	75	
1ПР8-1	1.138-10 вып. 4	1 ПР8 - 29.12.22У	23	195	
1ПР8-2	1.138-10 вып. 4	1 ПР8 - 59.12.29	8	520	
1ПР38-1	1.138-10 вып. 1	1 ПР38 - 12.12.22У	4	75	
1ПР38-2	1.138-10 вып. 1	1 ПР38 - 15.12.22У	6	100	
1ПР38-3	1.138-10 вып. 1	1 ПР38 - 18.12.22У	6	125	
1ПР38-4	1.138-10 вып. 1	1 ПР38 - 29.25.22У	10	400	
		Плиты опорные			
—	ТУ 14-4-659-75	Ф5 Вр I, $l_{общ.}$ = 900 п.м.	—	общая 90	
—	—	Бетон марки М 200	—	0,8	м³
		Прогоны			
П40-1	1.225-2 вып. 8	П40 - 28П	6	250	
		Металлические элементы			
—	ГОСТ 8240-72	Стойки С12, l = 3000	—	общая 374	
—	ГОСТ 19903-74*	Полоса - 150×10, l = 250	—	общая 36	
—	ГОСТ 5781-82	Ф10А II, $l_{общ.}$ = 200 п.м.	—	общая 120	

1	2
ПР10 шт. 8 ПР11 шт. 2	1ПР3 - 19.12.14 - ПР10 1ПР8 - 59.12.29 - ПР11 75 200 310 А, Б
ПР12 шт. 10	1ПР8 - 29.12.22У 1ПР38 - 29.25.22У 75 200 310 1,5

1. Настоящий чертеж читать совместно с АС-8
2. Ведомость перемычек приведена на $t_н$ = минус 30°С.
3. Варианты ведомости перемычек: (кирпич полнотелый обыкновенный) $t_н$ = минус 30°С; δ = 640 мм дополнить:

ПР10 — 1ПР3-19.12.14 - шт. 1
ПР11 — 1ПР8-59.12.29 - шт. 1
ПР12 — 1ПР8-29.12.22У - шт. 1
$t_н$ = минус 40°С; δ = 770 мм
ПР10 — 1ПР3-19.12.14 - шт. 2
ПР11 — 1ПР8-59.12.29 - шт. 2
ПР12 — 1ПР8-29.12.22У - шт. 2

Ведомость перемычек

Марка, поз	Схема сечения
1	2
ПР1 шт. 24 ПР2 шт. 4 ПР3 шт. 1	1ПР1 - 10.12.14 - ПР1 1ПР1 - 12.12.14 - ПР2 1ПР3 - 19.12.14 - ПР3 120
ПР4 шт. 2	1ПР3 - 19.12.14 980

1	2
ПР5 шт. 2 ПР6 шт. 3 ПР7 шт. 3	1ПР38 - 12.12.22У - ПР5 1ПР38 - 15.12.22У - ПР6 1ПР38 - 18.12.22У - ПР7 1ПР1 - 10.12.14 - ПР5 1ПР1 - 12.12.14 - ПР6 1ПР3 - 19.12.14 - ПР7 190 190 2,3,4

1	2
ПР8 шт. 3	П40 - 28П - ПР8 1ПР8 - 29.12.22У 190 190 2,4
ПР9 шт. 4	1ПР3 - 19.12.14 200 310 А, Б

Т.П. 214-1-254.83-АС

Нач. мас.	Омельченко		Детские ясли-сад (со стенами из кирпича) на 50 мест	Стадия	Лист	Листов
ГАП	Шишков			Р	11	
ГИП	Таранев		Схема расположения перемычек	ЦНИИЭП граждансельстрой		
Вед. инж.	Семенова					

Привязан

Инв. №

Инв. № подл. | Подпись и дата | Взам. инв. №
20-2949-13

Копировал:

Формат 22г

19507-01

214-1-254.83
Альбом I

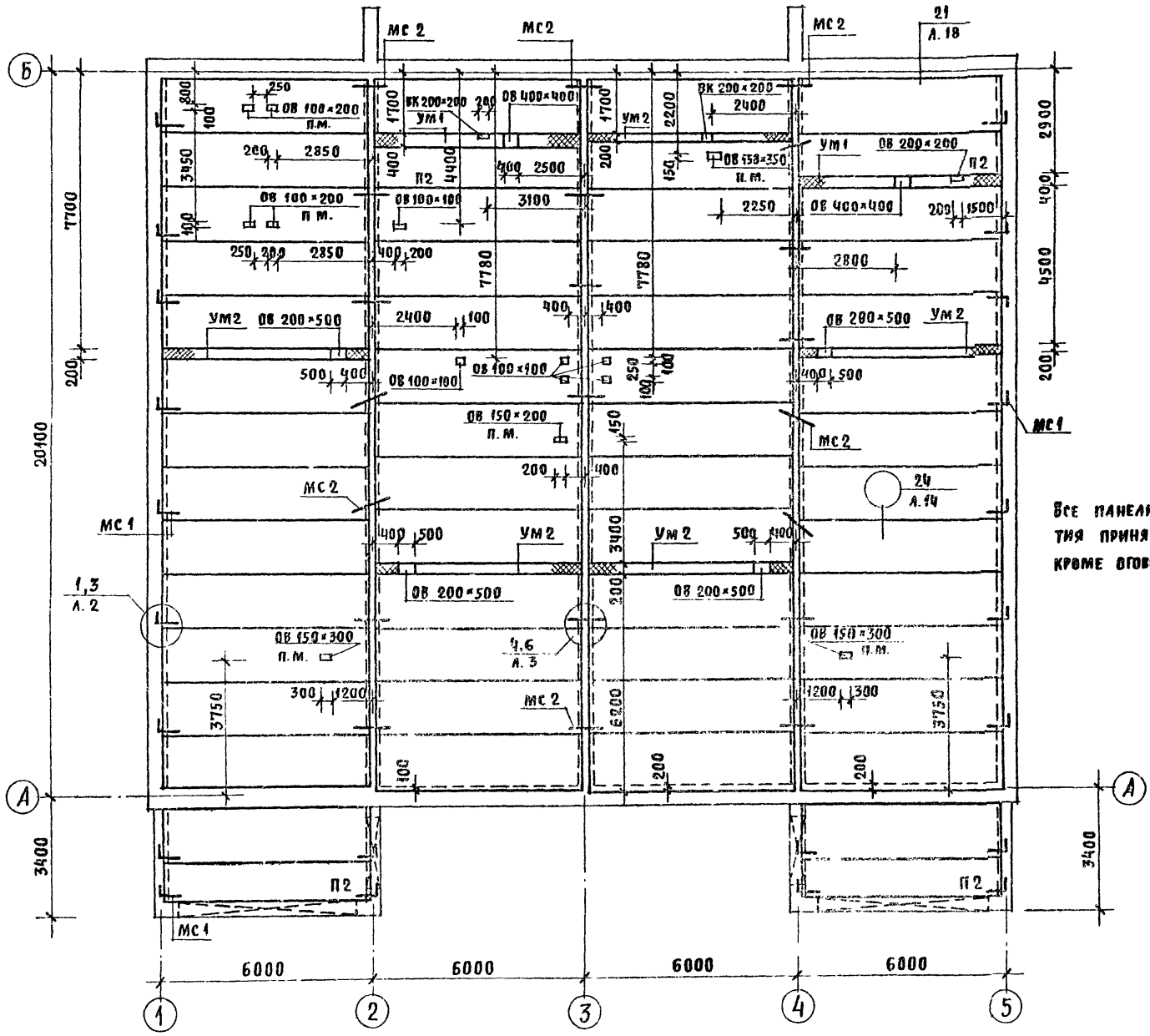

Все панели перекрытия принять марки П1, кроме оговоренных

Спецификация к схеме расположения элементов покрытия

Марка, поз.	Обозначение	Наименование	Кол.	Масса ед., кг	Примечание
		Сборные жел.-бет. эл-ты			
		Панели перекрытия			
П1	1.141-1 вып. 58	ПК 4-60.15	52	2300	
П2	1.141-1 вып. 58	ПК 4-60.12	4	2100	
		Монолитные жел.-бет. элементы			
		ум1 - шт. 5			
		Детали			
1	ГОСТ 5781-82	Ф10 А II, ℓ=1440	41	0,87	
2	ГОСТ 5781-82	Ф6 А I, ℓ=6000	3	1,35	
		Материал:			
		Бетон марки 200	-	0,52	м³
		ум2 - шт. 2			
		Детали			
3	ГОСТ 5781-82	Ф10 А II, ℓ=1240	41	0,76	
2	ГОСТ 5781-82	Ф6 А I, ℓ=6000	2	1,35	
		Материал:			
		Бетон марки 200	—	0,26	м³
		Арматурные элементы			
		Детали соединительные			
		мс 1 - шт 22			
5	ГОСТ 5781-82	Ф10 А I, ℓ=680	1	0,42	
		мс 2 - шт. 44			
4	ГОСТ 5781-82	Ф10 А I, ℓ=830	1	0,51	

1. Настоящий чертеж читать совместно с АС-8 и АС-11
2. Монтажные узлы и детали покрытия выполнить по серии 2.140-1 вып.1.
3. Панели перекрытий класть по свежеуложенному слою цементного раствора марки м200, толщиной 20 мм.
4. Швы между панелями перекрытия заполнить цементным раствором марки м100.
5. Анкерные связи мс1 и мс2 прикрепить к петлям панелей при помощи сварки электродами типа Э-42 по ГОСТ 9467-65
6. Все стальные соединительные элементы покрыть антикоррозионным составом и сверху покрыть раствором
7. Обозначение $\frac{\text{отв. } 150\times200}{\text{п. м.}}$ – пробить по месту

Схема поперечных сечений монолитных участков

Бетон марки 200

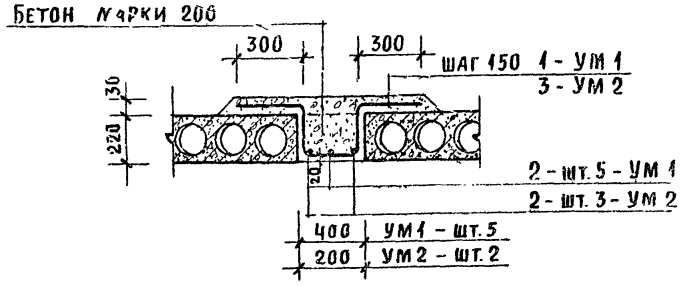

мс 1

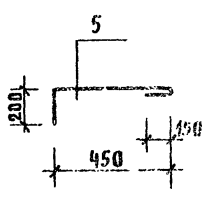

мс 2

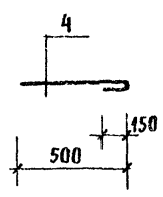

Т.П. 214-1-254.83-АС

Нач. мас.	Омельченко	Детские ясли-сад (со стенами из кирпича) на 50 мест	Стадия Р; Лист 12; Листов
ГАП	Шишков		
ГИП	Таранев	Схема расположения элементов покрытия	ЦНИИЭП гражданельстрой
Вед. инж.	Семенова		

Привязан

Инв. N

Копировал:

Формат 22г

Согласовано: ГИП ОВ Евдокимова; ГИП ВК Молодкин

Инв. N подл. | Подпись и дата | Взам. инв. N | 20-2949-14

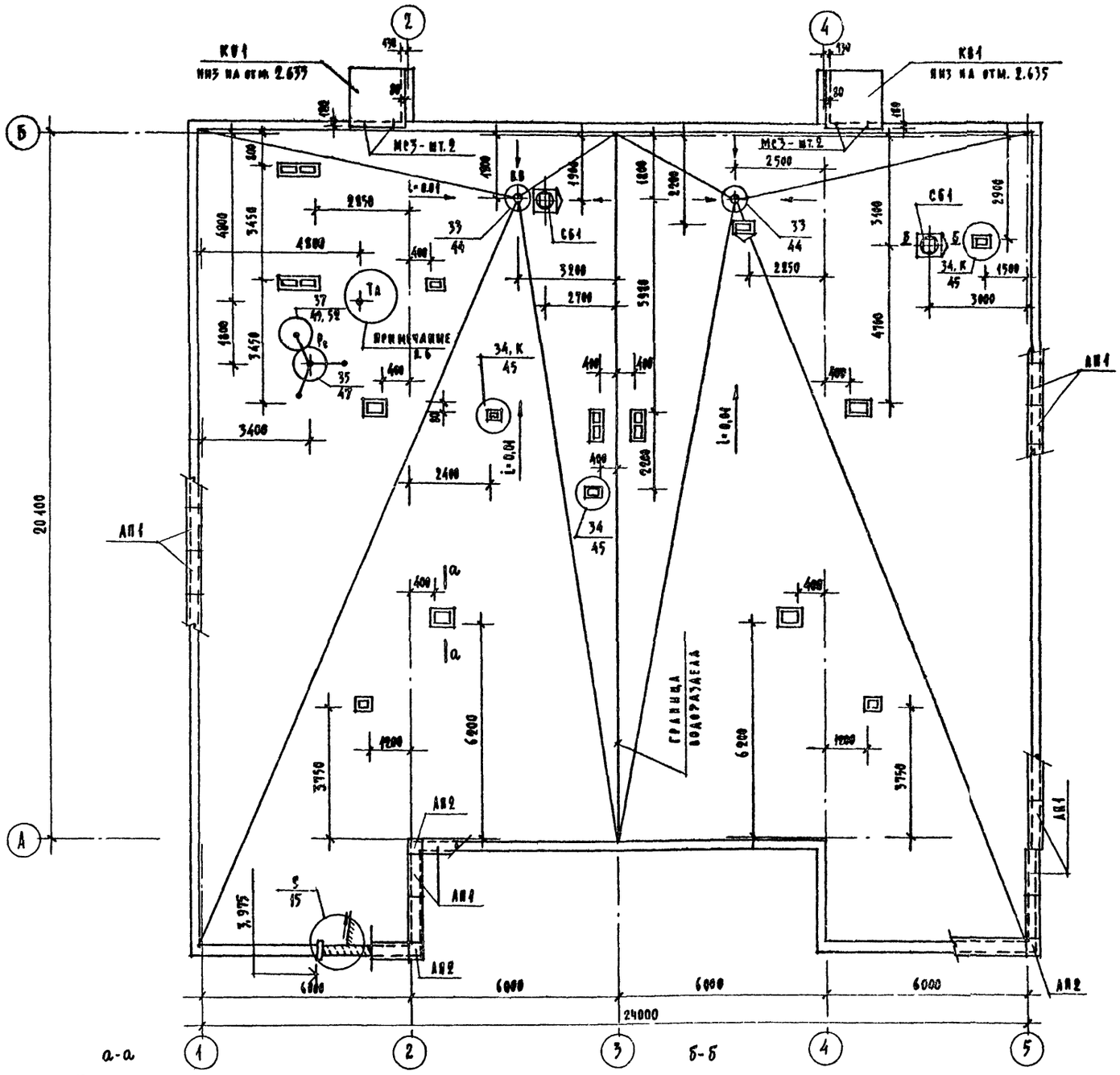
КВ1
НИЗ НА ОТМ. 2.637
КВ1
НИЗ НА ОТМ. 2.635
МС3 - ПТ. 2
МС3 - ПТ. 2
2500
СБ1
СБ1
ТА
ПРИМЕЧАНИЕ П. 6
АП1
АП1
АП2
АП2
АП1
АП2
ГРАНИЦА ВОДОРАЗДЕЛА
i = 0,01
i = 0,04
i = 0,04
20400
24000
6000
6000
6000
3400
2400
2850
4800
3200
2700
2850
3000
1500
1200
1200
3750
3750
6000
6000
3975
1800
1800
2300
2300
5900
5900
4160
3470
3450
4800
3400
2900
2900
1900
1900
1800
1800
600
600
400
400
400
400
400
400
400
400
400
400
400
400
400
400
800
800
1500
1500
1500

ВЕНТКАМЕРА (план)

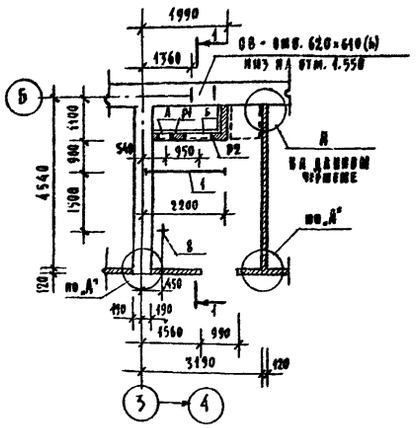

РАМКИ Р1 и Р2

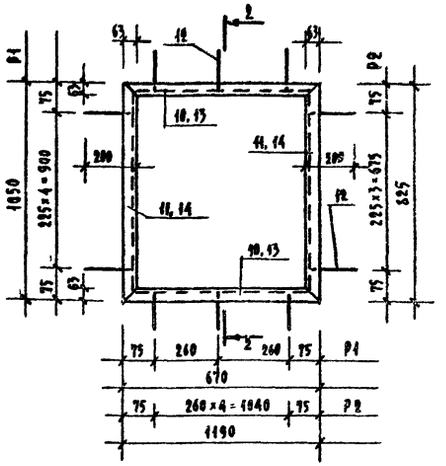

2-2

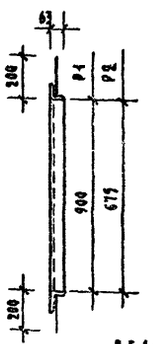

ВЕДОМОСТЬ ОТВЕРСТИЙ

Тип отв.	Размеры, мм В	Размеры, мм Н	Отм. низа отв.	Примечание
А	545	900	0.250	ОВ
Б	1030	675	0.300	ОВ

1-1

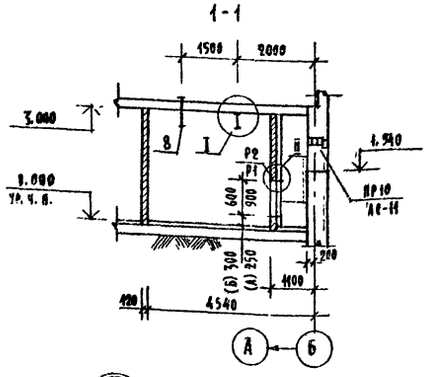

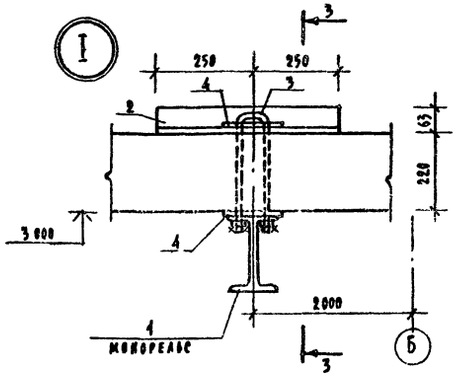

3-3

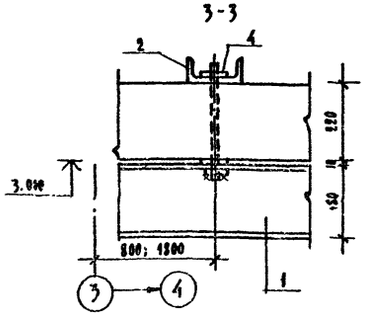

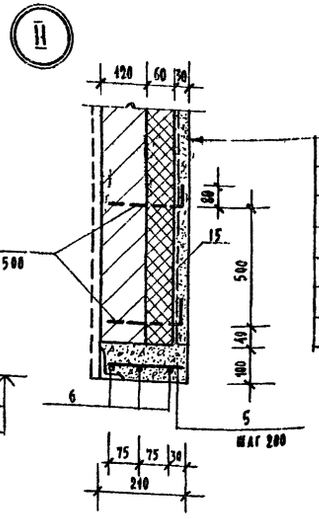

Штукатурка	– 30
Сетка стальная №3 (ГОСТ 5336-80)	
Утеплитель – минераловатные плиты γ_0 = 200 кг/м³ (ГОСТ 22950-78)	– 60
Перегородка из полнотелого обыкновенного кирпича (ГОСТ 530-80)	– 120
Внутренняя отделка помещения вент-камеры (см. АС-2, ведомость)	

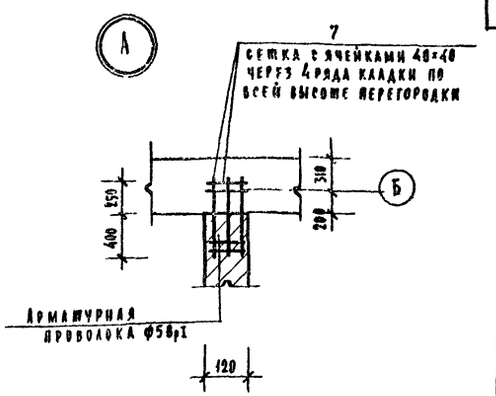

СПЕЦИФИКАЦИЯ ЭЛЕМЕНТОВ ВЕНТКАМЕРЫ

Марка, поз.	Обозначение	Наименование	Кол.	Масса ед. кг	Примечание
		Монолитные железобетонные элементы			
		Перемычка			
5	ГОСТ 5781-82	Ф6 AI, ℓ=190	10	0.05	
6	ГОСТ 5781-82	Ф10 AII, ℓ=1300	3	0.12	
		Бетон марки М200	—	0.04	м³
		Металлические элементы			
1	ГОСТ 19425-74*	I18м, ℓ=2200	1	56.8	
2	ГОСТ 8240-72	С14, ℓ=500	2	6.0	
3	ГОСТ 5781-82	Ф12 AII, ℓ=750	2	0.6	
4	ГОСТ 19903-74	–100×6, ℓ=100	4	0.5	
7	ТУ 14-4-659-75	Ф5 Вр I			
8	ГОСТ 5781-82	Ф12 AII, ℓ=500	1	0.4	
9	ГОСТ 5781-82	Ф10 AI, ℓ=260	35	0.2	
		Рамка Р1 – вн.1			
10	ГОСТ 8509-72*	∠63×6, ℓ=670	2	3.8	
11	ГОСТ 8509-72*	∠63×6, ℓ=1050	2	6.7	
12	ГОСТ 5781-82	Ф8 AI, ℓ=190	16	0.2	
		Рамка Р2 – вн.1			
12	ГОСТ 5781-82	Ф8 AI, ℓ=190	18	0.2	
13	ГОСТ 8509-72*	∠63×6, ℓ=1390	2	6.3	
14	ГОСТ 8509-72*	∠63×6, ℓ=825	2	4.9	
15	ГОСТ 5336-80	Сетка стальная плетеная №3	—	72	
		Материалы			
	ГОСТ 22950-78	Плиты минераловатные γ_0=200 кг/м³, – δ=60	—	20	м³

1. Настоящий чертеж читать совместно с АС-8
2. Сварку элементов производить электродами типа Э-42 по ГОСТ 9467-75.

Инв.№ подл. | Подпись и дата | Взам. инв.№
20-2949-16

Привязан			
Инв.№			

Нач.мас	Омельченко		
ГАП	Шишков		
ГИП	Тараненя		
Вед.инж.	Семенова		

Т.П. 214-1-254.83-АС

Детские ясли-сад (со стенами из кирпича) на 50 мест	Стадия	Лист	Листов
	Р	14	
Венткамера	ЦИИЭП Гражданселькстрой		

Копировал:

Типовой проект 214-1-254.83 Альбом I

Марка элемента	Изделия арматурные: Арматура класса Вр I ТУ14-4-659-75 ф5	Итого	Арматура класса A II Гост 5781-82 10	12	16	Итого	Арматура класса A I Гост 5781-82 6	8	10	Итого	Гост 8478-81 200х200/8/8/2500х3000	Итого	Всего	Изделия закладные: Прокат марки В Ст. 3 кп 2 Гост 19903-74* -δ=6	-δ=10	Итого	Гост 8509-72* L63х6	L70х6		Итого	Гост 8240-72 [12	[14		Итого	Гост 19425-74* I 18м	Итого	Изделия разные: ВСт3кп2 Гост 5336-80 сетка N3	Итого	Гост 8568-77* рифл. сталь-5	Итого	Общий
Фундаменты и подпольные каналы	—	—	30	—	—	30	25	30	—	55	—	—		—	—	—	90	—		90	—	—		—	—	—	—	—	60	60	235
Крыльца	—	—	—	—	—	—	—	—	—	—	254	254		—	—	—	—	—		—	—	—		—	—	—	—	—	—	—	254
Стены и перегородки	—	—	20	—	—	20	—	—	—	—	—	—		—	26	26	—	—		—	374	—		374	—	—	—	—	—	—	420
Перемычки	90	90	—	—	—	—	—	—	—	—	—	—		—	—	—	—	—		—	—	—		—	—	—	—	—	—	—	90
Перекрытие (покрытие)	—	—	274	—	—	274	26	—	34	34	—	—		—	—	—	—	—		—	—	—		—	—	—	—	—	—	—	308
Кровля	—	—	—	—	5	5	—	1500	3	1503	—	—		—	—	—	—	17		17	—	—		—	—	—	—	—	—	—	1525
Венткамера	13	13	5	3	—	8	3	8	7	18	—	—		2	—	2	45	—		45	—	42		42	56,8	56,8	72	72	—	—	227

3059

Расход стали приведен в кг

Инв. N подл. | Подпись и дата | Взам. инв. N | Инв. N дубл. | Подпись и дата

Привязан

Инв. N

Нач. мас.	Омельченко		
ГАП	Шишков		
ГИП	Тараненов		
Вед. инж.	Семенова		

Т.П. 214-1-254.83-АС

Детские ясли-сад (со стенами из кирпича) на 50 мест

Ведомость расхода стали

Стадия	Лист	Листов
Р	15	

ЦНИИЭП Гражданстройпроект

Копировал:

Формат А2

Фрагмент плана 1 этажа с теневым навесом (вариант)

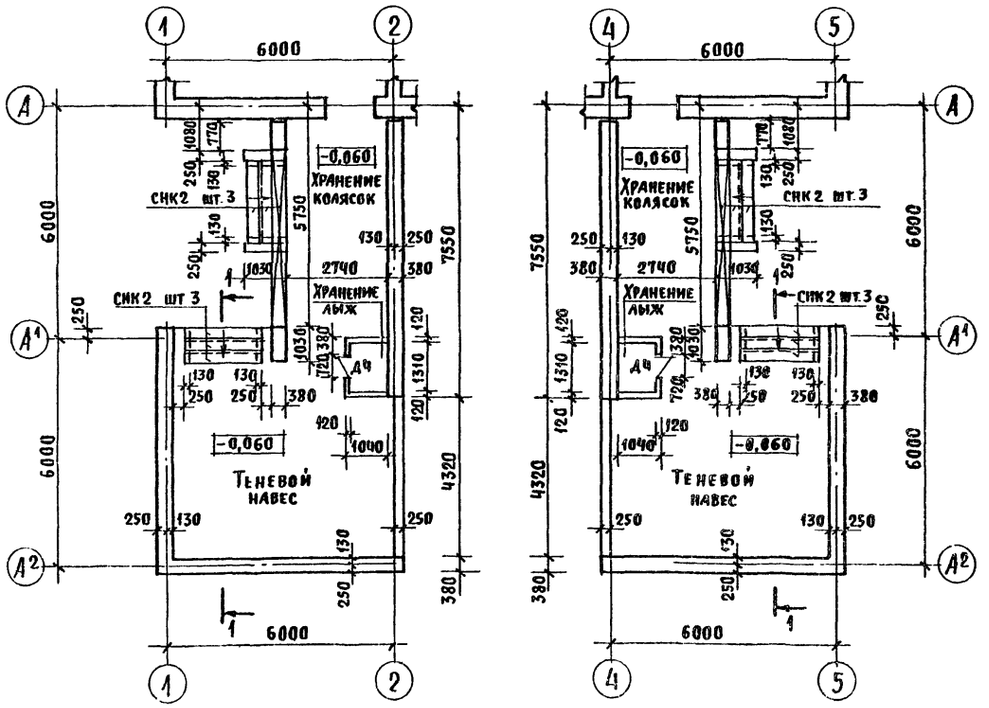

Фасады 1-2, 4-5

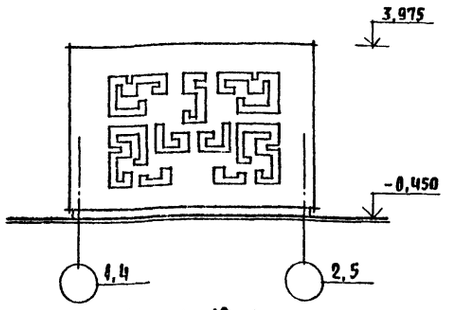

Фасад А²-А

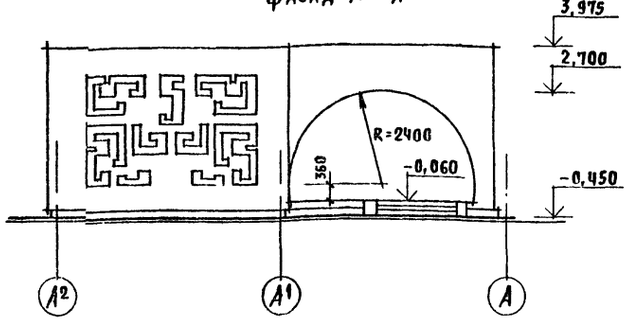

Схема расположения элементов покрытия

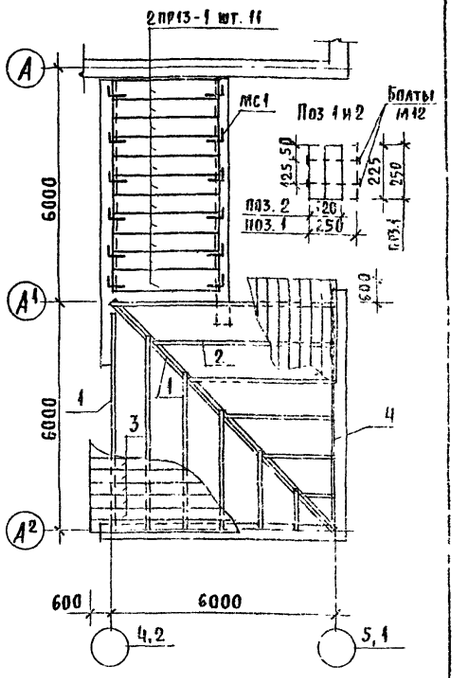

План кровли

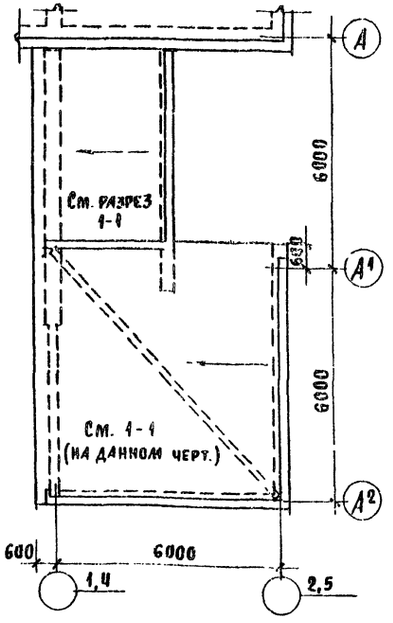

2 слоя рубероида	
1 слой пергамина	
Доски (настил)	– 44
Доски 60×2	– 225
Доски 60×3	– 225

1 – 1

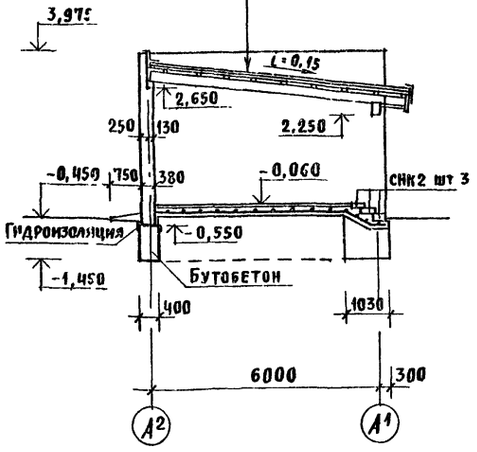

1. Настоящий чертеж является вариантом к основному решению. (здание с теневым навесом).
2. Расход стали на МС1 – 5,2 кг (Ф10 АI) на крыльца – 260 кг (Ф8 АI).
3. Болты для стропильной конструкции принять М12 шт. 30, ℓ = 280.
4. Расход гвоздей – 1 ящик 30 кг.

Спецификация элементов к фрагменту плана 1 этажа (вариант)

Марка, поз.	Обозначение	Наименование	Кол.	Масса ед., кг	Примечание
		Сборные жел.-бетонные элементы			
		Перемычки плитные			
2ПР13-1	1.138-10, вып 2	2ПР13-29.51.22	22	835	
		Ступени крылец			
СНК2	1.269-2	СНК6-21-3,5	12	254	
		Столярные изделия			
Д4	1.136-10	ДГ21-7	2	—	
		Деревянные элементы			
4,2	ГОСТ 8486-66**	Доски – δ = 60	—	общий 1,5	м³
3	ГОСТ 8486-66**	Доски – δ = 44	—	общий 1,8	м³
4	ГОСТ 8486-66**	Мауэрлат 80×80	—	0,08	м³

Т.П. 214-1-254-83-АС

Кач мас	Омельченко		
ГАП	Шишков		
ГИП	Таранев		
Вед. инж.	Семенова		
Ст. арх.	Куличихин		

Детские ясли-сад (со стенами из кирпича) на 50 мест

Стадия	Лист	Листов
Р	16	

Фрагмент плана с теневым навесом (вариант)

ЦНИИЭП граждансельстрой

Привязан

Инв. №

Копировал Фор. А

Инв. № подл. | Подпись и дата | Взам. инв. №
20-2949-48

Фасад А-Б

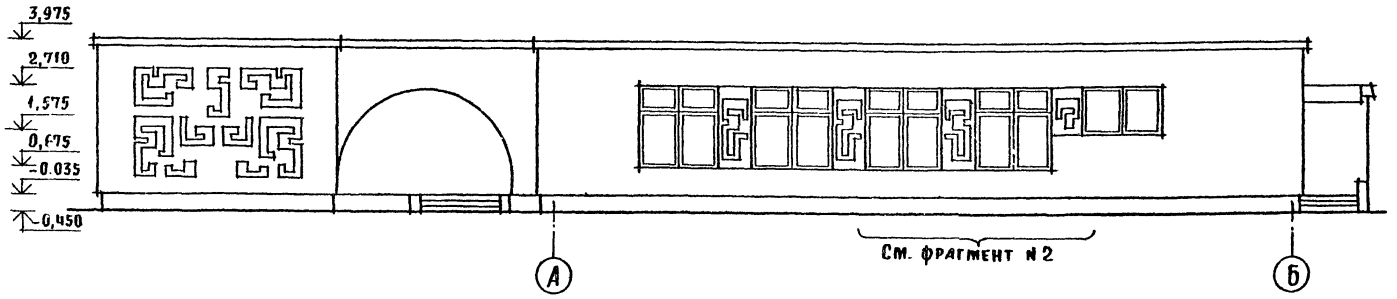

Фрагмент фасада N 1

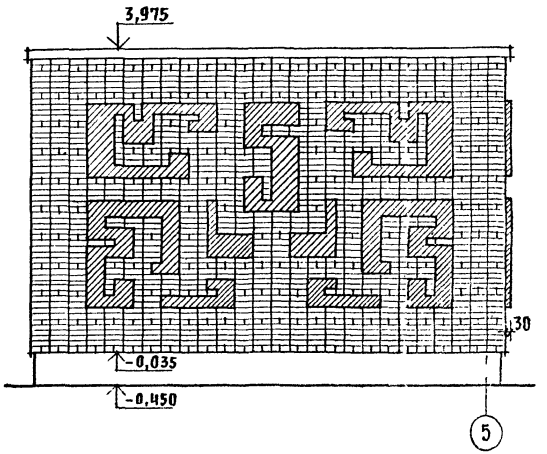

Фасад 1-5

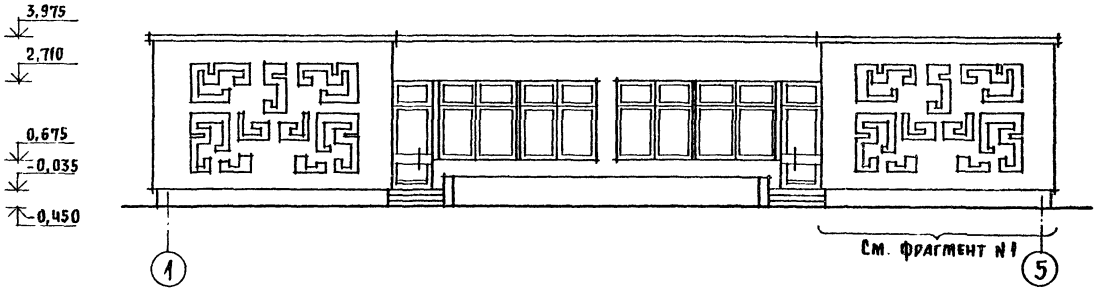

Фрагмент фасада N 2

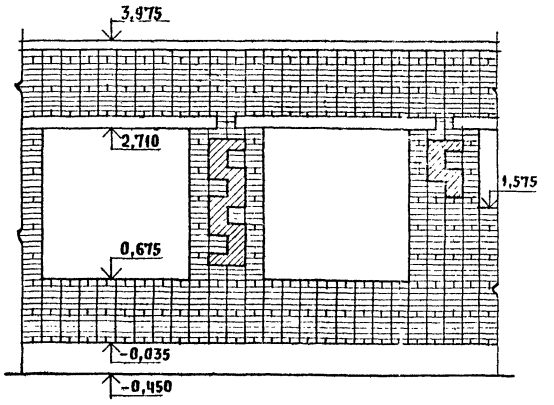

Фасад Б-А

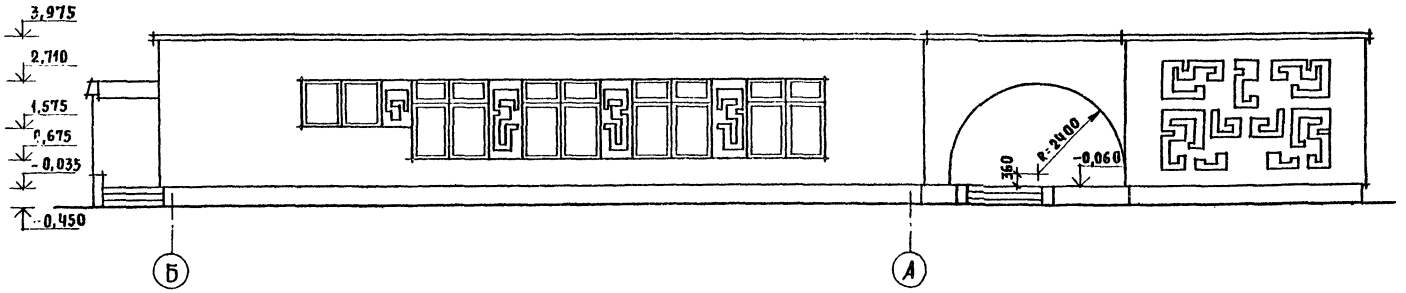

Фасад 5-1

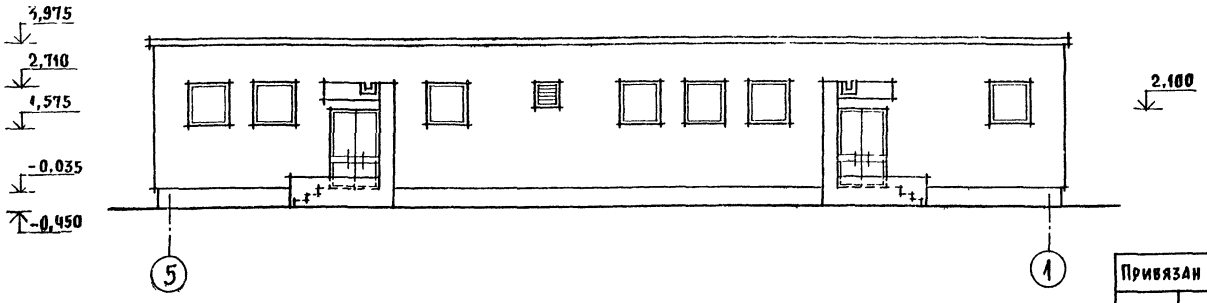

Привязан			
Инв. N			

Нач мас	Омельченко	
ГАП	Шишков	
ГИП	Таранев	
Вед. инж	Семенова	

Т.П. 214-1-254.83 - АС

Детские ясли-сад (со стенами из кирпича) на 50 мест

Фасады А-Б; 1-5; Б-А; 5-1 (вариант с теневыми навесами)

Стадия	Лист	Листов
Р	17	

ЦНИИЭП Гражданселькстрон

Копировал:

Формат 22г

Инв. N подл. | Подпись и дата | Взам. инв. N
20-2949-19

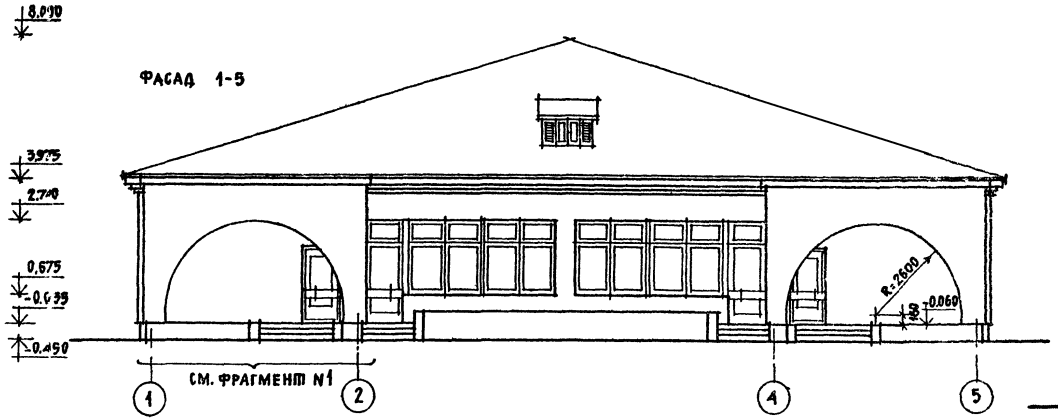

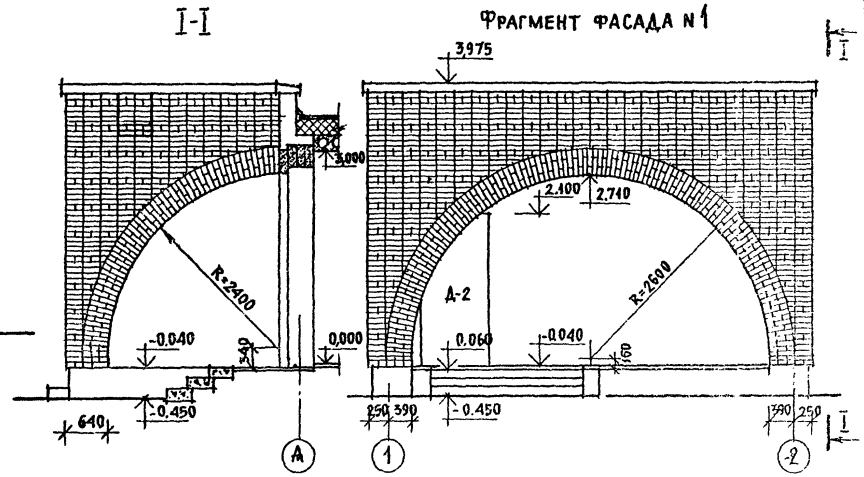

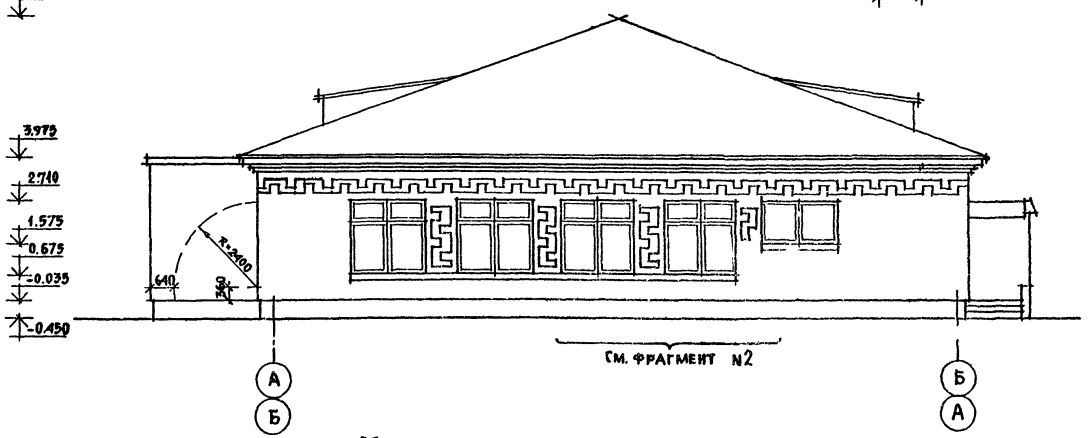

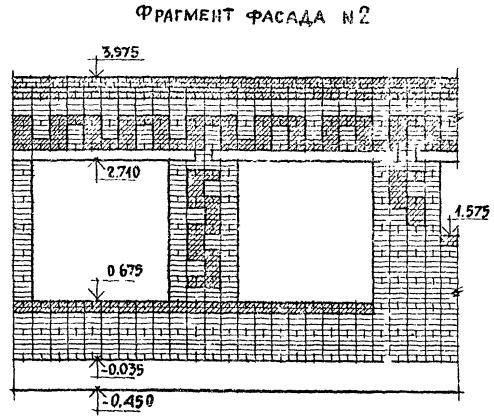

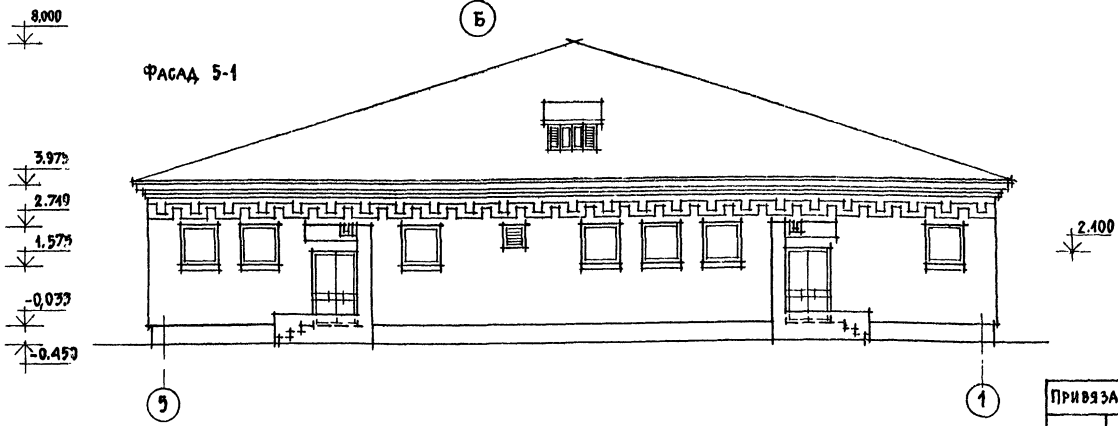

				Т.П. 214-1-254.83-АС			
ПРИВЯЗАН	НАЧ.МАС	ОМЕЛЬЧЕНКО		ДЕТСКИЕ ЯСЛИ-САД (СО СТЕНАМИ ИЗ КИРПИЧА) НА 50 МЕСТ	СТАДИЯ	ЛИСТ	ЛИСТОВ
	ГАП	ШИШКОВ			Р	18	
	ГИП	ТАРАНЕВ		ФАСАДЫ 1-5; А-Б; Б-А; 5-1 (ВАРИАНТ С ЧЕРДАЧНОЙ КРЫШЕЙ)	ЦНИИЭП ГРАЖДАНСЕЛЬСТРОЙ		
ИНВ. N	ВЕД ИНЖ	СЕМЕНОВА					

КОПИРОВАЛ:

ФОРМАТ 22г

Фасад 1-5

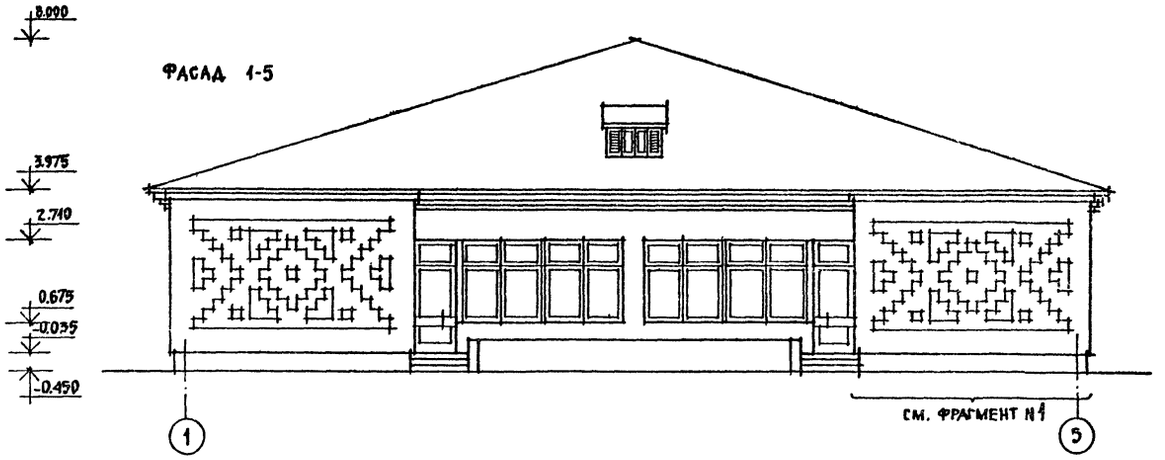

Фрагмент фасада №1

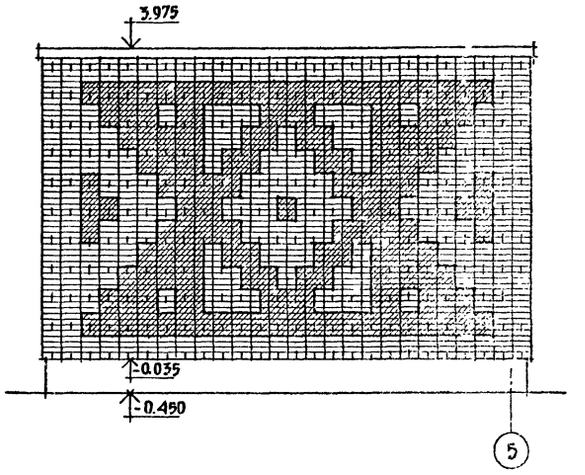

Фасад А-Б; Б-А

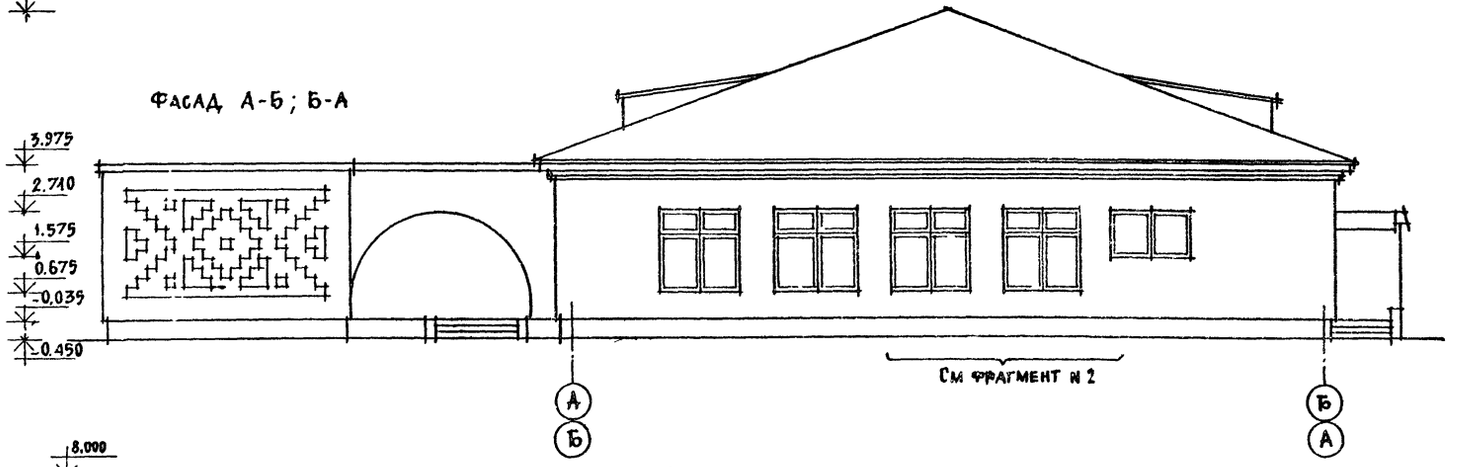

Фрагмент фасада №2

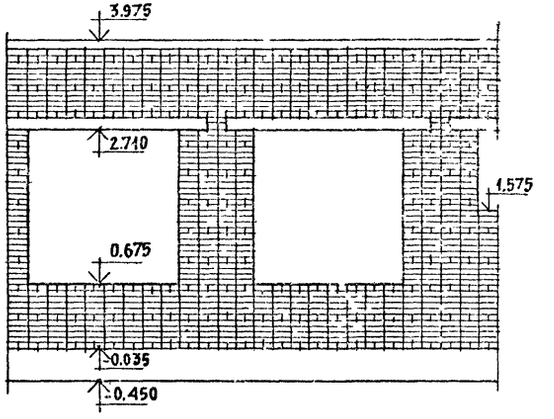

Фасад 5-1

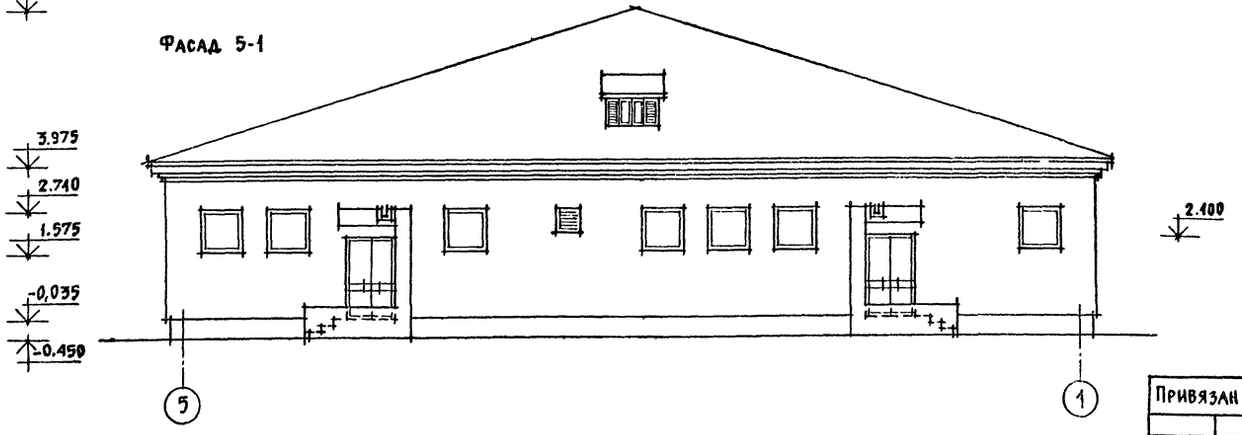

Привязан	Нач.мас.	Омельченко		Т.П. 214-1-254.83-АС	
	ГАП	Шишков		Детские ясли-сад (со стенами из кирпича) на 50 мест	Стадия: Р; Лист: 19; Листов:
	Гип	Таранев		Фасады 1-5; А-Б; Б-А; 5-1 (вариант с чердачной крышей и теневыми навесами)	ЦНИИЭП гражданельстрой
Инв.№	Вед.инж.	Семенова			

Копировал:

Формат А2Г

19587-01

Инв.№ подл. | Подпись и дата | Взам.инв.№ 20-2949-21

Альбом I

Схема чердачной крыши

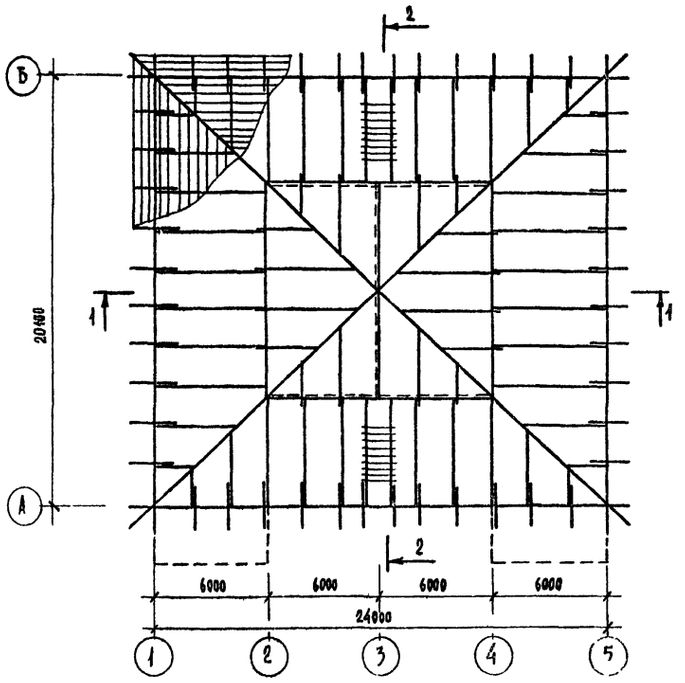

План кровли

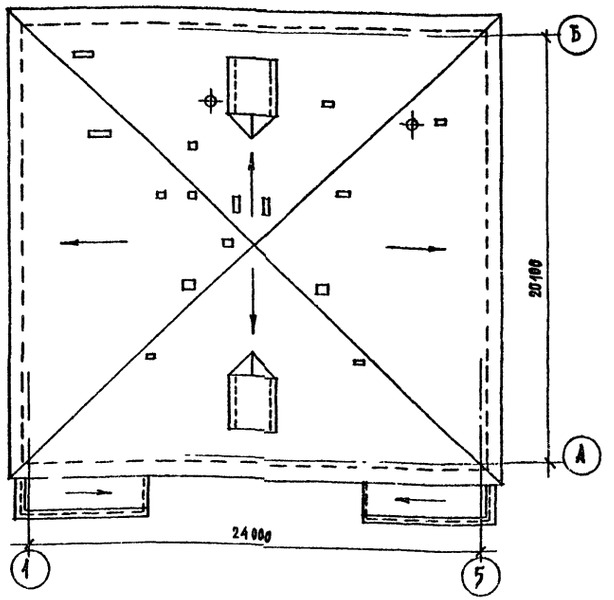

Листы асбестоцементные волнистые типа СВ-1750.
Обрешетка из брусков 50×50(h)
Стропила 100×180 (h)

1-1

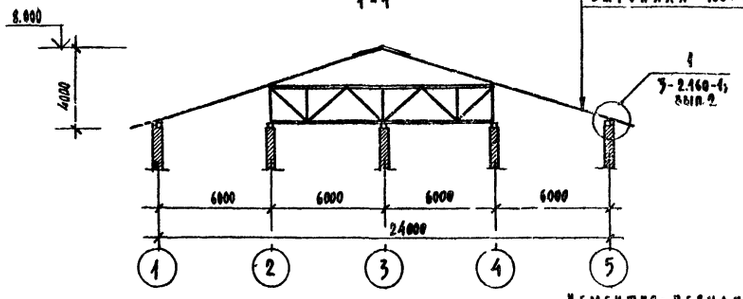

Слуховое окно

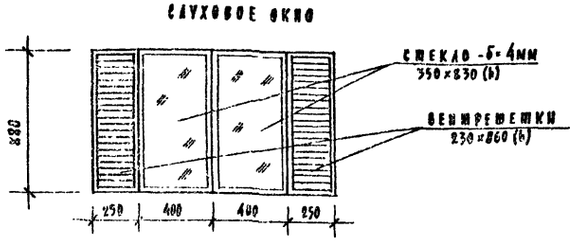

Цементно-песчаный раствор состава 1:2
(цемент марки М 200) – 40мм.
Утеплитель - твердые плиты из пенобетона
γ_0 = 400 кг/м³ – 110, 150 (основное решение), 190 мм.
Пароизоляция - два слоя пергамина на битумной мастике
Сб. железобетонные ванели перекрытия – 220мм

2-2

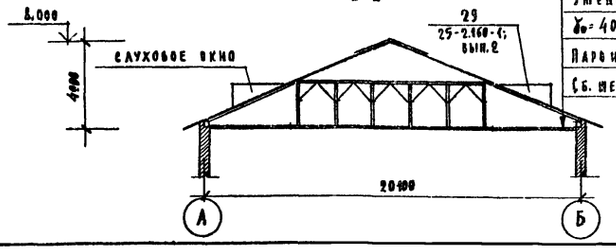

Спецификация элементов к схеме расположения чердачной крыши (вариант)

Марка, поз.	Обозначение	Наименование	Код.	Масса ед., кг	Примечание
		Металлические элементы			
—	ГОСТ 17715-72*	Сталь кровельная, -б-1мм	—	60	м²
		Скобы - шт. 50			
—	ГОСТ 103-76	Сталь полосовая -40×6, ℓ=1100	1	2,1	
—	ГОСТ 7798-70	Болты М12×240	Общ. 350	—	
—	ГОСТ 5915-70	Гайки М12	Общ. 350	—	
—	ГОСТ 11371-78	Шайбы М12	Общ. 350	—	
—	ГОСТ 1144-80	Муфты К4 100	Общ. 5	—	
—	ГОСТ 4028-63*	Гвозди строительные К3×120	Общ. 80	—	
—	ГОСТ 4028-63*	Гвозди строительные К4×90	Общ. 40		
		Деревянные элементы			
—	Ноги стропильные	Сечение 100×180 (h)	—	Общ. 2.65	м³
—	Стойки	то же 150×180 (h)	—	Общ. 0.75	м³
—	Подкосы	" 150×180 (h)	—	Общ. 1.50	м³
—	Лежни	" 150×180 (h)	—	Общ. 3.10	м³
—	Мауэрлат	" 140×180 (h)	—	Общ. 1.30	м³
—	Прогоны	" 100×180 (h)	—	Общ. 2.30	м³
—	Кобылки	" 50×100 (h)	—	Общ. 0.5	м³
—	Затяжки	" 150×180 (h)	—	1.5	м³
---	Накладки	" 50×180 (h)	—	0.2	м³
—	Обрешетка	" 50×50 (h)	—	950	м²
—	то же	" 120×40 (h)	—	1020	м²
—	Доски	" 100×40 (h)	—	120	м²
—	то же	" 100×19 (h)	—	105	м²
—	Доски дощатые	" 360×28 (h)	—	110	м²
—	ГОСТ 20430-75	Листы асбестоцементные волнистого профиля типа СВ 1750	—	578	м²
—	ГОСТ 111-72	Стекло строительное, -б- 4мм	—	0.9	м²

1. Все элементы строительной конструкции чердачной крыши до монтажа подвергнуть защитной обработке в соответствии с требованиями СНиП III-19-76, п.5.6, таблица 3.
2. Деревянные элементы изготовить в соответствии с ГОСТ 8486-66**

Т.П. 244-1-254.83 - АС

Привязан			
Инв. №			
Нач. МАГ	Омельченко		
ГАП	Вишков		
ГИП	Тараиев		
Вед. инж.	Семенова		

Детские ясли-сад (со стенами из кирпича) на 50 мест

Стадия	Лист	Листов
Р	20	

Схема расположения чердачной крыши (вариант)

ЦНИИЭП гражданзельстрой

Копировал:

Формат А2г

20-2349-22

Типовой проект 214-1-254.83 Альбом I

Ведомость чертежей марки ТХ

Лист	Наименование	Стр.	Примечание
1	Общие данные	22	
2	Спецификация технологического оборудования	23	
3	План 1го этажа с расстановкой технологического оборудования	24	
4	Привязка сантехнического и электротехнических подводов к оборудованию	25	

Ведомость примененных чертежей

Обозначение	Наименование	Примечание
Типовые материалы для проектирования 27-0-2	Альбом торгового механического, холодильного и под'емно-транспортного оборудования для предприятий торговли и общественного питания Часть I Раздел А, Б, В	

Типовой проект разработан в соответствии с действующими нормами и правилами и предусматривает мероприятия, обеспечивающие взрывную, взрывопожарную и пожарную безопасность при эксплуатации зданий.

Главный инженер проекта [подпись] /Чернецова З.Я./

Пояснительная записка

Технологическая часть проекта разработана на основании технического проекта, утвержденного Госгражданстроем /приказ № 198 от 27 июля 1982 года/.

Детские ясли-сад на 50 мест запроектирован на 2 группы: ясельную и дошкольную по 23 человека в каждой. Возрастной состав ясельной группы: 10 детей в возрасте от 9 месяцев до 1.5 лет и 15 детей от 1.5 лет до 3-х лет.

Возраст детей в дошкольной группе: от 3-х лет до 7-и лет.

Состав, площади и взаимосвязь помещений приняты в соответствии с требованиями СНиП II-64-80 „Детские дошкольные учреждения".

В проекте заложено современное технологическое оборудование и мебель. Пищеблок запроектирован работающим на сырье обеспечивает детей и обслуживающий персонал 3-х разовым питанием. Производственная мощность пищеблока 270 блюд в сутки. Постирочная имеет производительность 13 кг. белья в сутки. Пищеблок и постирочная оснащены секционным оборудованием, работающим на электричестве.

Условные обозначения

Э	подвод электроэнергии;	Ш	шпенсельная розетка трехфазная;
Ф	фазность тока;	Ш	—"— однофазная;
МП	магнитный пускатель;	ВI	подвод холодной воды;
Н	высота подводов в мм от чистого пола;		подвод горячей и холодной воды через смеситель.
⊞	трап 100.		

Инв. №			Привязан	
Нормокомт.	Чернецова	[подпись]	ТП 214-1-254.83-ТХ	
Гл. арх. пр.	Шишков	[подпись]	Детские ясли-сад /со стенками из кирпича/ на 50 мест	Стадия: Р; Лист: 1; Листов: 4
Рук. маст.	Магидин	[подпись]		
Гип техн.	Чернецова	[подпись]		
Проверил	Чернецова	[подпись]	Общие данные	ЦНИИЭП Граждансельстрой
Разработ.	Платонова	[подпись]		

Копировал

Формат 221

Инв. № подл. 6-2949-1 | Подпись и дата | Взам. инв. №

Марка поз.	Обозначение	Наименование	Кол. шт.	Масса ед., кг	Примечание
1	2	3	4	5	6
1	Об'единение „Таджикторгмаш"	Плита электрическая секцион. модул. ПЭСМ-4шб /840×840×860/ 17.04 кВт.	1	210	
2	Калининградский завод „Торгмаш"	Электрокипятильник КИЭ-50 /6.0 кВт/	1	19	
3	Торговая сеть	Универсальная кухонная машина УКМ	1		
4	Пермский завод „Торгмаш"	Привод универсальный ПУ-0.6	1	160	
5	Торговая сеть	Машина стиральная бытовая „Эврика"	2		
6	Цюрский механический завод	Тележка для белья Т-1	1		
7	Об'единение „Мархолодмаш"	Шкаф холодильный ШХ-0.40 м	1	250	
8		Шкаф холодильный ШХ-0.80 м	1	330	
9	Об'единение „Союзторгоборудование"	Ванна моечная ВМСМ-5 /840×840×860/	2		
10		Ванна моечная ВМСМ-1 /630×630×860/	2		
11		Мойка чугунная М4-1-Б /600×600×260/	6		
12		Кассета для тарелок настенная КТ-1	3		
13		Стол производственный СР-1 /1050×630/	3		
14		Стеллаж производственный ТА-23 /1050×630/	2		
15		Подтоварник /1050×630×260/	2		
16		Ларь для овощей ТА-30	1		
17		Ларь для белья /1050×630×900/	1		
18		Шкаф для одежды /1200×600×1800/	3		
19	Бинская мебельная фабрика	Кушетка медицинская /детская/	1		
20	г. Киев завод ДПИ	Ростомер ТУ-795	1		
21	г. Татна, медико-инструмент. завод	Весы медицинские ВМ-20	1		
22	Комиссаровский завод „Торгмаш"	Местный вентиляционный отсос МВО-420Ф	3		

1	2	3	4	5	6
23	Торговая сеть	Пианино „Октябрь"	1		
24		Табурет для пианино	1		
25	Минская мебельная фабрика им Димитрова	Стол детский 2-местный /1100×450×540/	15		
26		Стол детский 4 местный /700×700×450/	6		
27		Стул детский /280×180×270/	20		
28		Стул детский /260×180×280/	28		
29		Стул детский /300×260×320/	10		
30	Рогочевская мебельная фабрика	Стол туалетно-пеленальный /750×750×850/	2		
31	Московская эксперимент ФКА „Стандарт"	Стол для кормления /930×380×750/	2		
32	Румянцевская мебельная фабрика	Стол раздаточный /750×600×750/	2		
33	Румянцевская мебельная фабрика	Кровать-манеж индивидуальный /1200×600/	25		
34		Кровать детская складная /1400×600×600/	26		
35		Манеж /1200×1200×900/	1		
36		Вешалка настенная для полотенец	10		
37	Рогочевская мебельная фабрика	Стол для уголка живой природы	4		
38		Стол воспитателя /1050×600×720/	3		
39	Комбинат школьной и детской мебели г. Рига	Кресло детское /280×320×290/	4		
40		Скамья гардеробная /1200×250×200/	4		
41	Феодосийская мебельная фабрика	Шкаф для одежды грудников /1350×300×1300/	2		
42		Шкаф для одежды детей /1300×300×700/	7		

1	2	3	4	5	6
43	Феодосийская мебельная фабрика	Шкаф для посуды /900×500×1300/	2		
44		Шкаф для игрушек /1050×450×1400/	8		
45	Верхнекамская фабрика „Спорт"	Шкаф для горшков /1050×300×1400/	2		
46		Шкаф хозяйственный /600×450×1400/	2		
47	Феодосийская мебельная фабрика	Шкаф для пособий /1050×450×1400/	3		
48	Торговая сеть	Стол письменный 2-тумбовый	1		
49		Стол письменный однотумбовый	2		
50		Шкаф канцелярский	2		
51		Сейф	1		
52		Кресло рабочее	1		
53		Стул полумягкий	10		
54		Цветочница	6		
55	Союзторгоборудование	Стол производственный /1500×840×860/	1		
56		Стеллаж деревянный	пог. м 3		
57	Румянцевская мебельная фабрика	Тумбочка прикроватная	1		
58	Об'единение „Таджикторгмаш"	Плита электрическая секцион. модул. ПЭСМ-2к	1		

Т.П. 214-1-254.83-ТХ

Гл. арх. пр.	Шишков		
Рук. маст.	Магидин		
Гип техн.	Чернецова		
Проверил	Чернецова		
Ст. инж.	Платонова		
Техник	Пимкина		

Привязан:

Инв. №

Копировал

Детские ясли-сад /со стенами из кирпича/ на 50 мест

Спецификация технологического оборудования

Стадия	Лист	Листов
Р	2	

ЦНИИЭП граждансельстрой

Формат 22г

19507-01

6-2949-2

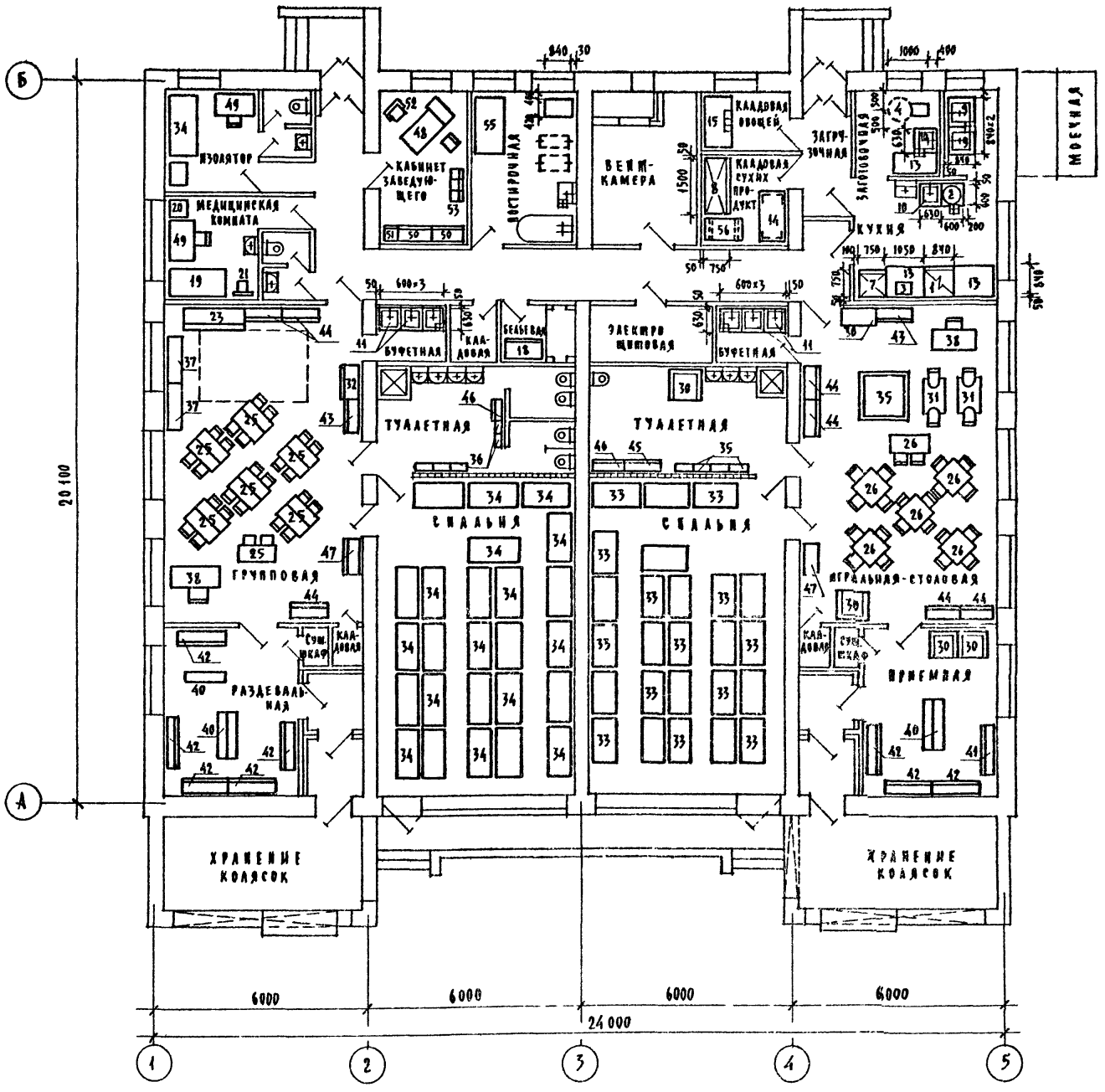

СХЕМА УСТАНОВКИ МЕСТНЫХ ВЕНТИЛЯЦИОННЫХ ОТСОСОВ НАД ОБОРУДОВАНИЕМ Поз.1 В ПОМЕЩЕНИЯХ КУХНИ И ПОСУДОМОЕЧНОЙ

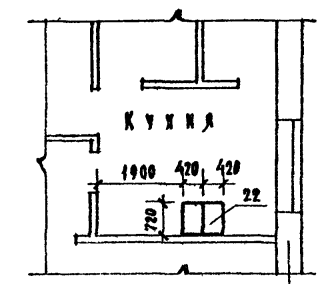

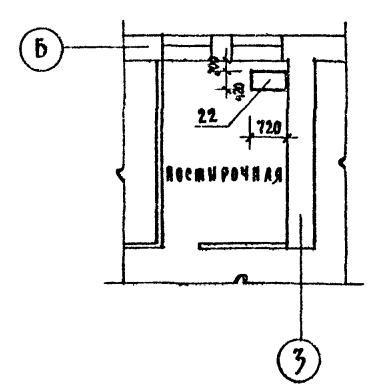

СОГЛАСОВАНО
ГИП ОВ ЕВДОКИМОВ

ИНВ.N ПОДЛ. | ПОДПИСЬ И ДАТА | ВЗАМ. ИНВ.N
6-2949-3

ТП 214-1-254.83-ТХ

ПРИВЯЗАН		ГА. АРХ. ГР.	ШИШКОВ
		Рук. мас.	МАГИДИН
		ГИП техн.	ЧЕРНЕЦОВА
		Проверил	ЧЕРНЕЦОВА
		Разработ.	ПЛАТОНОВА
ИНВ. N			

ДЕТСКИЕ ЯСЛИ-САД /со стенами из кирпича/ НА 50 МЕСТ

План 1го этажа с расстановкой технологического оборудования

СТАДИЯ	ЛИСТ	ЛИСТОВ
Р	3	

ЦНИИЭП ГРАЖДАНСТРОЙ

КОПИРОВАЛ

Формат А2г

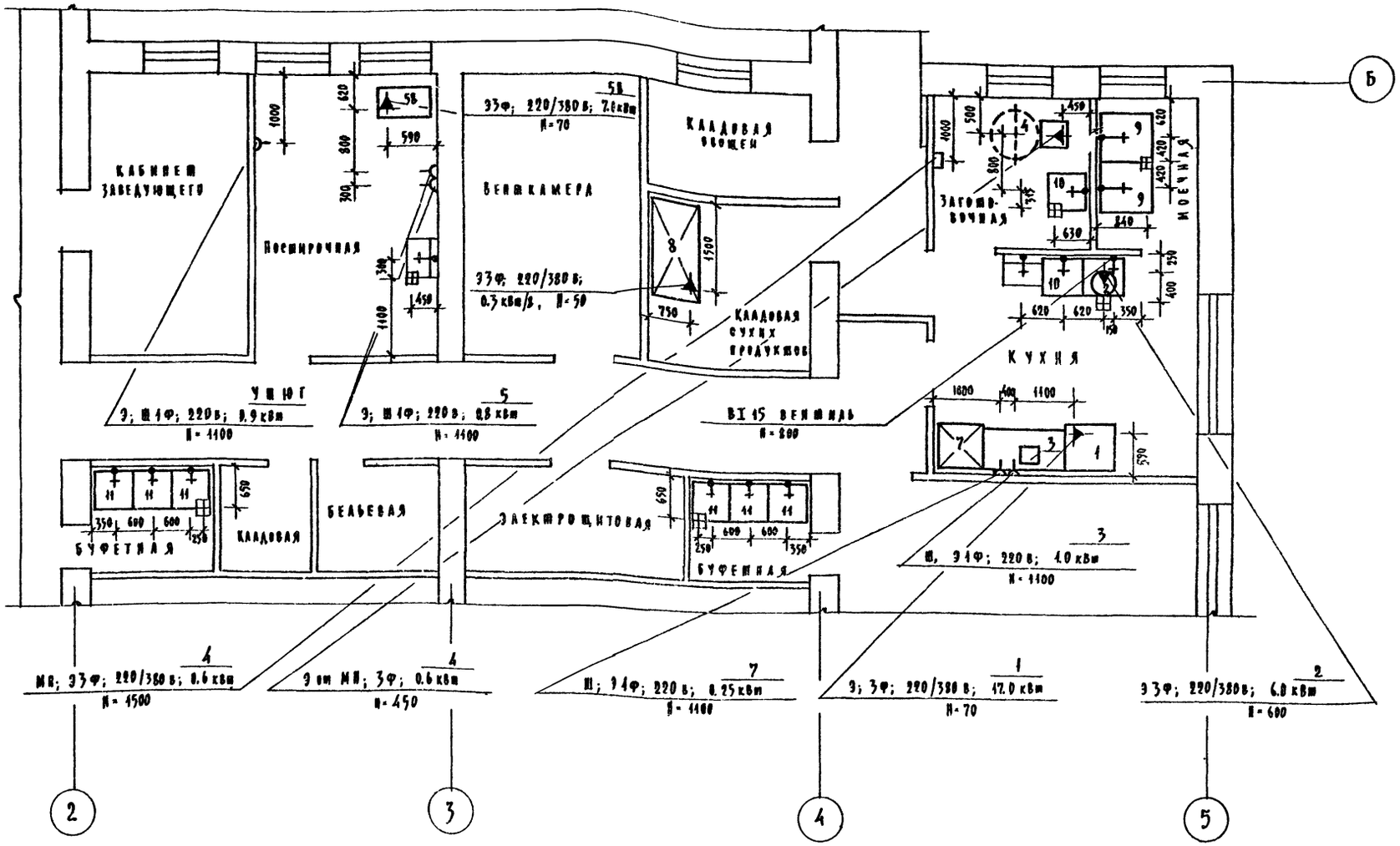

1. Условные обозначения приведены на листе
2. Все привязочные размеры даны в мм от чистой отделки стен, пола и перегородок.
3. Уклон пола к трапу 1%.

Т.П. 214-1-254.83-ТХ				
Привязан	Гл. арх. пр.	Шишков	Детские ясли-сад /со стенами из кирпича/ на 50 мест	Стадия: Р; Лист: 4; Листов:
	Рук. мас.	Магидин		
	Гип техн.	Чернецова	Привязка сантехнических и электротехнических подводов к оборудованию	ЦНИИЭП Гражданстрой
	Проверил	Чернецова		
	Разработ.	Платонова		
Инв. №				

gost.e-ecolog.ru